KLIM

KLIM K140 GAMING DESK

USER MANUAL

Manuel d'utilisation

Benutzerhandbuch

Manuale utente

Manual del usuario

SAFETY WARNINGS

AVERTISSEMENT DE SÉCURITÉ / SICHERHEITSHINWEISE

AVVERTENZE DI SICUREZZA / ADVERTENCIAS DE SEGURIDAD

IMPORTANT SAFETY WARNINGS

Before the first use, ensure that all parts are assembled properly and all screws are firmly tightened. Check the table stability regularly and tighten any screws that may have become a bit loose after long periods of use.
Do not place excessive weight on the table, as it could become damaged or even break, causing material and/or personal injury.
Do not step on any parts of the table or lean your weight on the tabletop to avoid damage on the table or personal injury.
Always keep the lighting control panel, light frames and wires dry to prevent any malfunction or electrical/fire hazard. In case of liquid spillage in this area, unplug the USB cable and ensure all components are dry before plugging it again.
This gaming desk is intended for indoor use only. Avoid excessive exposure to sunlight and humid environments both during usage and storage.

AVERTISSEMENT DE SÉCURITÉ

Avant la première utilisation, assurez-vous que toutes les pièces soient bien fixées correctement et que chaque vis soit serrée suffisamment. Vérifiez régulièrement la stabilité du bureau et revissez les vis qui auraient pu prendre un peu de jeu suite à une longue période d'utilisation.
Ne placez pas de charge excessive dessus, au risque de l'endommager/le casser ou de provoquer des dégâts matériels/blessures physiques.
Ne marchez sur aucune partie du bureau et ne vous appuyez pas de tout votre poids sur le plateau du bureau au risque de l'endommager ou de vous blesser.
Laissez toujours le panneau de contrôle de l'éclairage, les cadres d'angle lumineux ainsi que les câbles secs pour éviter tout risque d'incendie ou de mauvais fonctionnement. Si jamais vous renversez du liquide sur l'une de ces pièces, débranchez la prise USB et assurez-vous que tous les éléments soient bien secs avant de la rebrancher.
Ce bureau gaming a été conçu pour un usage en intérieur uniquement. Évitez au maximum de le placer à un endroit trop ensoleillé ou humide, aussi bien lors de son utilisation que lorsqu'il est rangé dans son carton.

AVVERTENZE DI SICUREZZA

Prima del primo utilizzo, assicurati che tutte le parti siano assemblate correttamente e le viti siano adeguatamente strette.
Verifica la stabilità della scrivania periodicamente e stringi le viti se queste si allentano con il tempo.
Non posizionare pesi eccessivi sul ripiano della scrivania in quanto potrebbe danneggiarsi o rompersi, causando danni agli oggetti e/o alle persone.
Non salire sul tavolo e non appoggiarti con tutto il peso sul ripiano per evitare danni alla scrivania o lesioni personali.
Tieni sempre asciutti il pannello di controllo dell'illuminazione e le cornici luminose per evitare qualsiasi malfunzionamento o rischio elettrico/incendio. In caso di versamento di liquidi in quest'area, scollega al più presto il cavo USB ed assicurati che tutti i componenti siano asciutti prima di ricollegarlo.
Questa scrivania da gioco è destinata esclusivamente all'uso in interni. Evita l'eccessiva esposizione alla luce del sole ed agli ambienti umidi sia durante l'uso che durante la conservazione.

SICHERHEITSHINWEISE

Vergewissere Dich vor der ersten Benutzung, dass alle Teile ordnungsgemäß montiert und alle Schrauben fest angezogen sind.
Überprüfe regelmäßig die Stabilität des Tisches und ziehe alle Schrauben fest, die sich nach längerem Gebrauch etwas gelockert haben könnten.
Belaste den Tisch nicht mit übermäßigem Gewicht, da er beschädigt werden oder sogar brechen könnte, was zu Material- und/oder Personenschäden führen kann.
Trete nicht auf Teile des Tisches und stütze Dich nicht mit Deinem Gewicht auf der Tischplatte ab, um Schäden am Tisch oder Verletzungen zu vermeiden.
Halte das Beleuchtungs-Bedienfeld, die Leuchtenrahmen und die Kabel stets trocken, um Fehlfunktionen oder eine elektrische/brandgefährdende Wirkung zu vermeiden. Sollte in diesem Bereich Flüssigkeit verschüttet werden, ziehe das USB-Kabel ab und stelle sicher, dass alle Komponenten trocken sind, bevor du es wieder einsteckst.
Dieser Gaming-Tisch ist nur für den Gebrauch in Innenräumen vorgesehen. Vermeide übermäßige Sonneneinstrahlung und feuchte Umgebungen, sowohl während der Nutzung, als auch bei der Lagerung.

ADVERTENCIAS DE SEGURIDAD

Antes del primer uso, asegúrate de que todas las piezas estén montadas adecuadamente y de que todos los tornillos estén firmemente apretados.
Comprueba la estabilidad de la mesa de forma regular y aprieta cualquier tornillo que pueda haberse quedado suelto tras un largo tiempo de uso.
No pongas peso excesivo sobre la mesa ya que podría dañarse o incluso romperse, provocando daños materiales y/o personales.
No pises la mesa, no te subas encima y no apoyes tu peso sobre ella para evitar daños materiales o personales.
Mantén secos el panel de control de las luces, los marcos con luces y los cables para evitar fallos de funcionamiento o riesgos eléctricos o de incendio. En caso de derrame de líquidos en estas zonas, desconecta el cable USB y asegúrate de que todos los componentes están secos antes de conectarlo de nuevo.
Esta mesa gaming está diseñada para uso exclusivo en interior. Evita una exposición excesiva a la luz solar y entornos húmedos tanto durante su uso como durante su almacenamiento.

CONTENTS

CONTENTS / INHALT

COMPONENTI / COMPONENTES

GAMING DESK

BUREAU GAMER / GAMING TISCH / SCRIVANIA DA GAMING / MESA GAMING

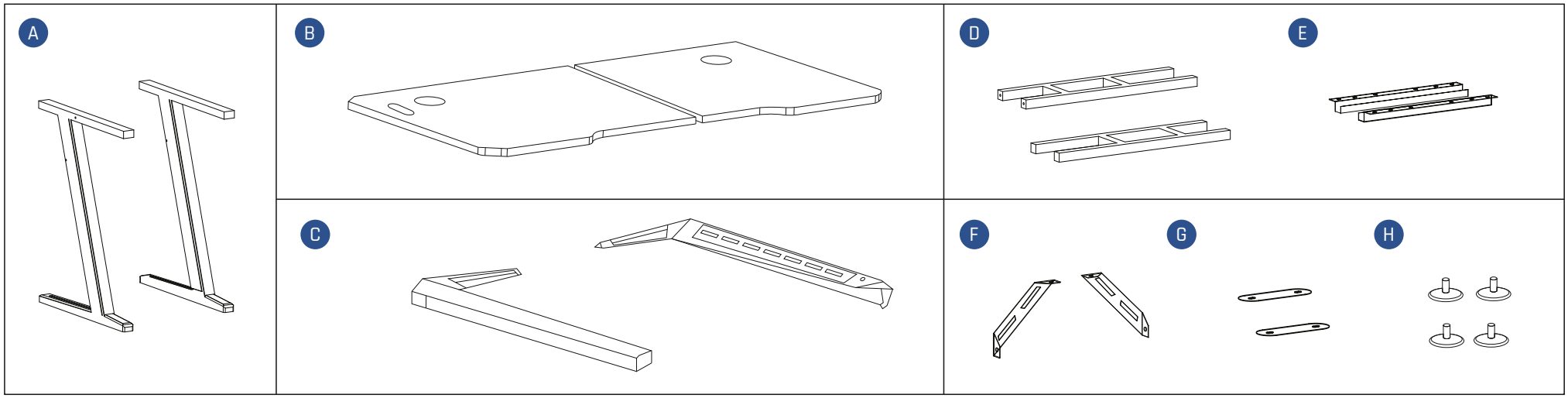

ACCESSORIES

ACCESSOIRES / ZUBEHÖR / ACCESSORI / ACCESORIOS

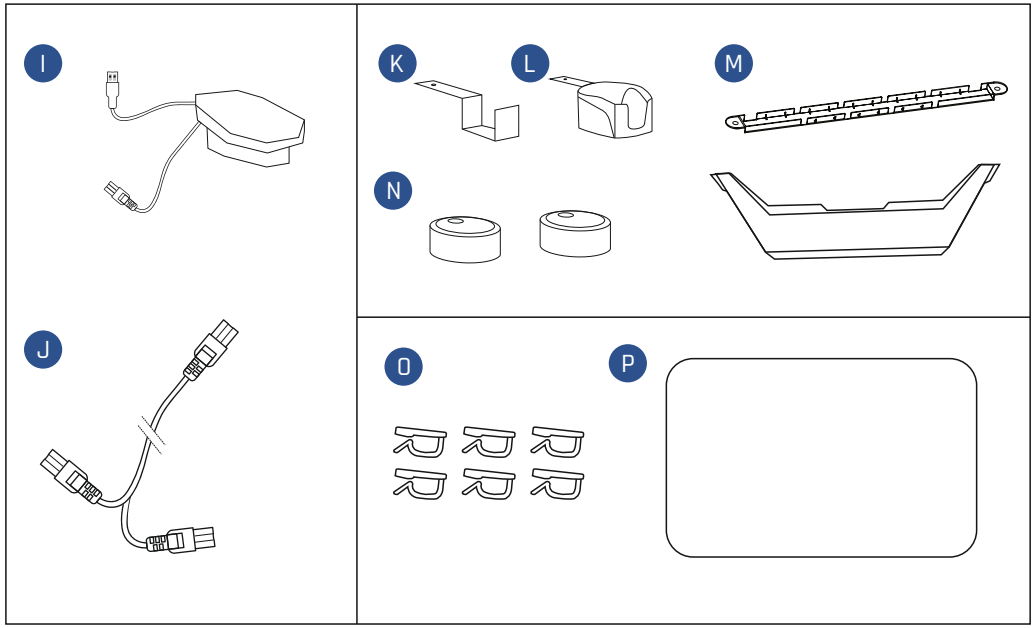

SCREWS BOX & TOOLS

VIS ET OUTILS / SCHRAUBEN UND WERKZEUG

VITI E STRUMENTI / TORNILLERÍA Y HERRAMIENTAS

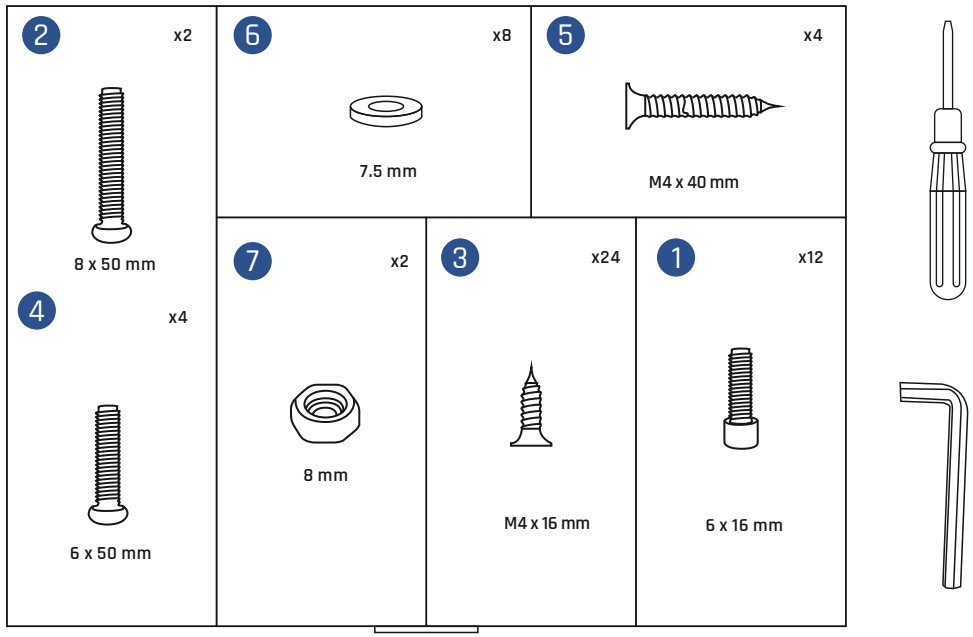

ASSEMBLY GUIDE

GUIDE D'ASSEMBLAGE / MONTAGEANLEITUNG

GUIDA AL MONTAGGIO / GUÍA DE MONTAJE

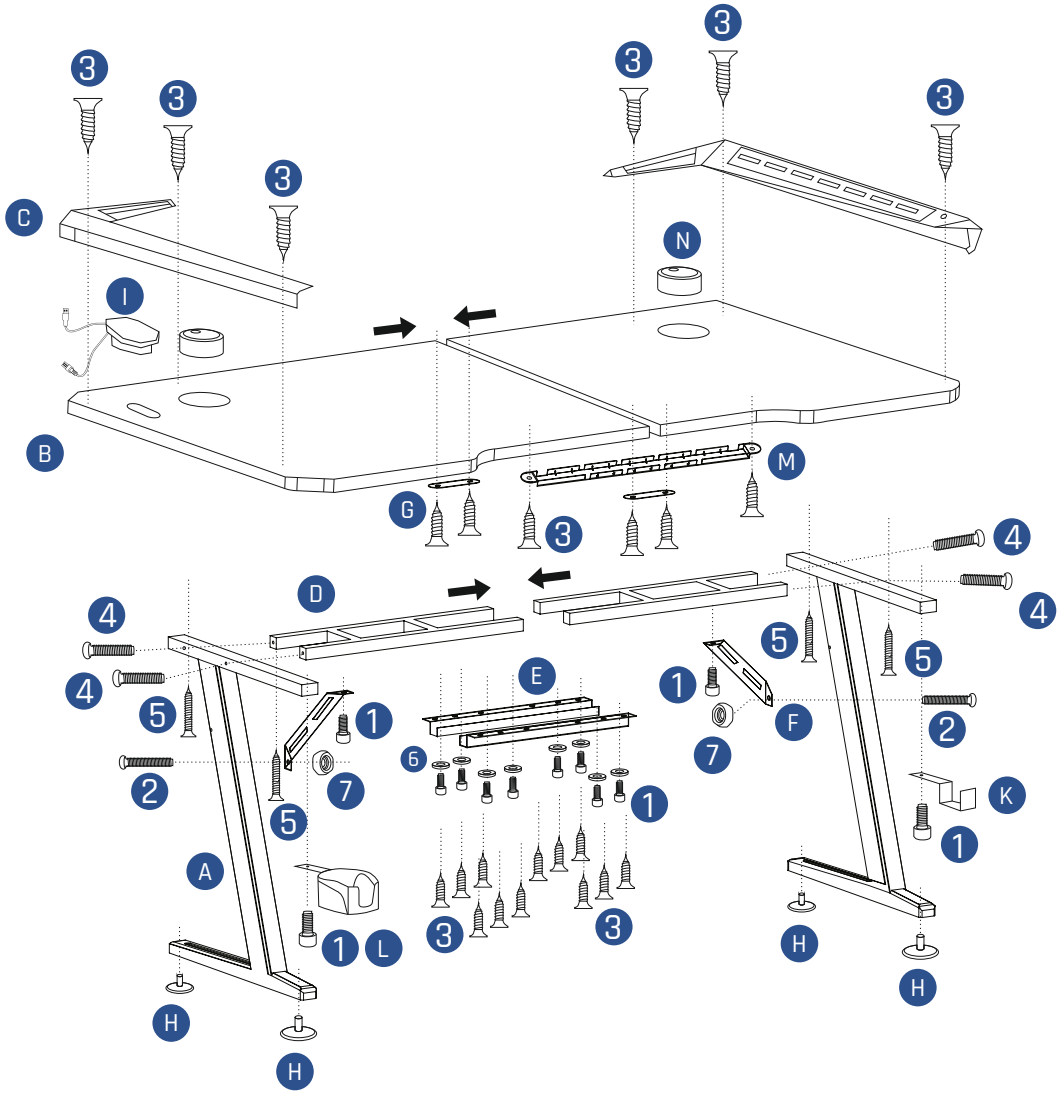

IMPORTANT: assemble the desk on a hard, flat surface. It is placed upside down for an easier assembly: we recommend placing a protective mat or cloth sheet to avoid staining or damaging the table or other surfaces.
Note: Do not fully tighten every screw to allow some room to align the holes. Once all pieces are perfectly aligned, fully tighten the screws.

IMPORTANT : Assemblez le bureau sur une surface dure et plane. Celui-ci est placé à l'envers pour faciliter son assemblage : nous vous recommandons également de placer un tapis de protection ou une pièce de tissu pour éviter d'endommager la table ou une autre surface.
Remarque : Ne serrez pas trop fortement toutes les vis afin qu'il reste un jeu suffisant vous permettant d'aligner les trous. Une fois que toutes les parties du bureau sont parfaitement alignées, resserrez les vis pour consolider l'ensemble.

WICHTIG: Montiere den Tisch auf einer harten, ebenen Fläche. Für eine einfachere Montage wird der Tisch auf den Kopf gestellt: wir empfehlen, eine Schutzmatte oder ein Stofftuch drunter zu legen, um Flecken oder Beschädigungen des Tisches oder anderer Oberflächen zu vermeiden.
Hinweis: Ziehe nicht jede Schraube vollständig an, damit du etwas Spielraum zum Ausrichten der Löcher hast. Sobald alle Teile perfekt ausgerichtet sind, kannst du die Schrauben fest anziehen.

IMPORTANTE: assembla la scrivania su una superficie dura e piana. È posizionata a testa in giù per un montaggio più semplice: consigliamo di utilizzare un tappeto protettivo od una coperta per evitare di macchiare o danneggiare il piano del tavolo od altre superfici.
Nota: Non stringere fino in fondo le viti così da consentire alle varie componenti di assestarsi. Una volta che tutte le componenti sono installate e perfettamente allineate, procedere a serrare le viti.

IMPORTANTE: monta la mesa en una superficie dura y plana. Para facilitar el montaje, colócala bocarriba: recomendamos poner una alfombra o tela para evitar manchas o daños en la mesa o en la superficie que estés utilizando.
Nota: no aprietes por completo los tornillos para dejar espacio para alinear los agujeros. Una vez estén todas las piezas alineadas, apriétalos del todo.

Scan this QR code to watch the assembly video.
Scannez ce QR Code pour visionner le tutoriel vidéo de montage.
Scanne diesen QR-Code, um das Montagevideo anzusehen.
Scansiona questo QR Code per visualizzare il video di montaggio.
Escanea este código QR para ver el video del montaje.

ASSEMBLY GUIDE

GUIDE D'ASSEMBLAGE / MONTAGEANLEITUNG

GUIDA AL MONTAGGIO / GUÍA DE MONTAJE

1

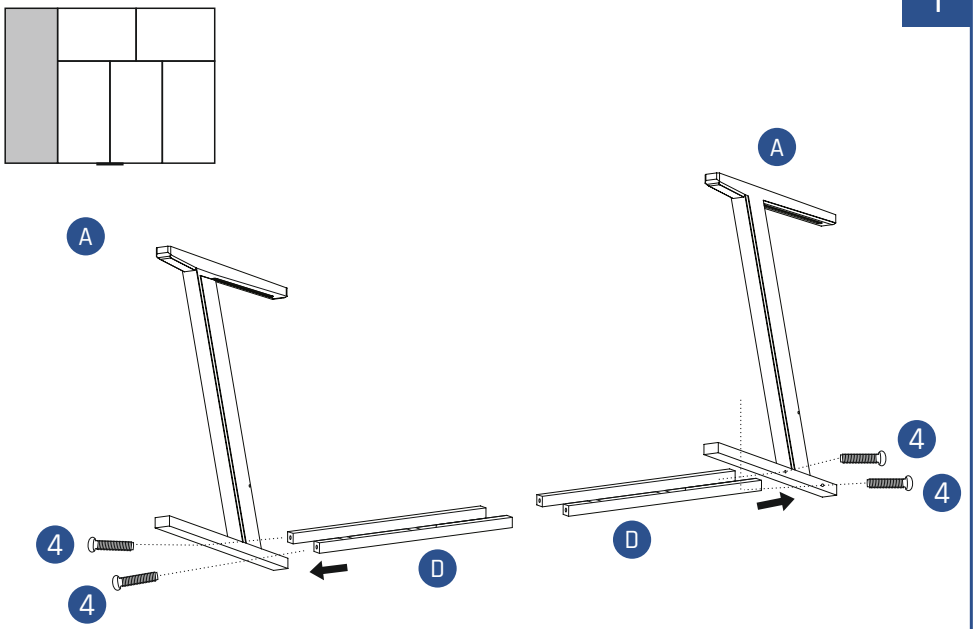

Place the two legs upside down and attach the two H-shaped connecting frames to the table legs using the four 6 x 50 mm screws. Pay attention to the orientation of the frames so you can attach the diagonal connectors in the next step.

Retournez les deux pieds du bureau puis attachez-y les deux cadres de liaison en forme de H en utilisant les quatre vis de 6 x 50 mm. Faite bien attention à l'orientation des deux cadres pour que vous puissiez ensuite y attacher les connecteurs diagonaux lors de la prochaine étape.

Stelle die beiden Beine auf den Kopf und befestige die beiden H-förmigen Verbindungsrahmen mit den vier Schrauben 6 x 50 mm an den Tischbeinen. Achte dabei auf die Ausrichtung der Rahmen, damit im nächsten Schritt die Diagonalverbinder angebracht werden können.

Capovolgi le due gambe e connetti le due struttura a forma di H ad esse utilizzando quattro viti da 6 x 50 mm. Fai attenzione all'orientazione delle strutture per connettere le staffe oblique nel prossimo passaggio.

Coloca las dos patas bocarriba y une los conectores en H con las patas usando cuatro tornillos de 6 x 50 mm. Presta atención a la orientación de las piezas para que puedas colocar los conectores diagonales en el paso siguiente.

2

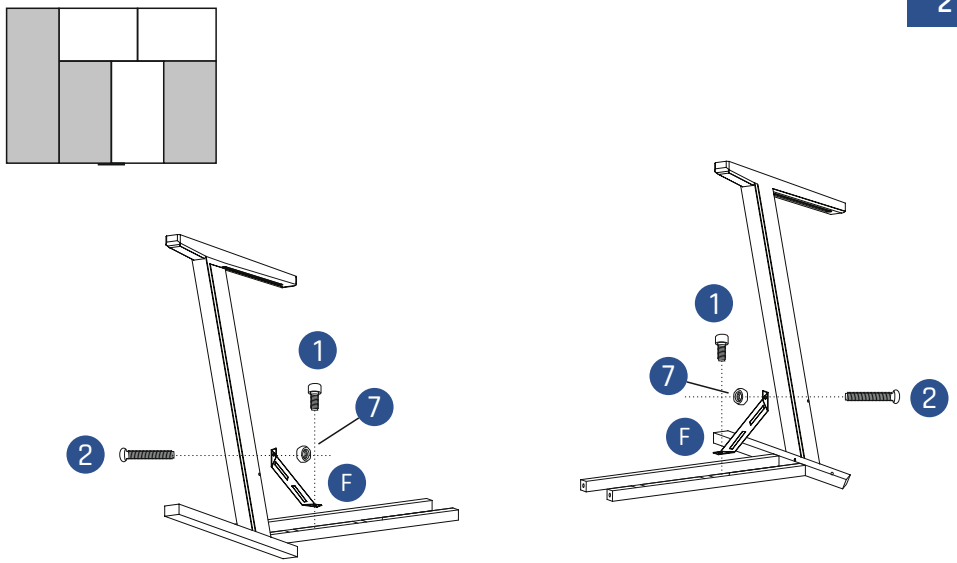

Attach the diagonal connectors to the table legs and the frames using one 6 x 16 mm screw for each rod and one 8 x 50 mm screw + 8 mm nut for each leg.

Attachez les connecteurs diagonaux aux pieds du bureau ainsi qu'aux cadres en forme de H en utilisant une vis de 6 x 16 mm pour chaque cadre et une vis de 8 x 50 mm ainsi qu'un écrou de 8 mm pour chaque pied.

Befestige die Diagonalverbinder an den Tischbeinen und den Zargen mit je einer Schraube 6 x 16 mm pro Stange und je einer Schraube 8 x 50 mm + 8 mm Mutter pro Bein.

Fissa le staffe oblique alle gambe del tavolo ed alle strutture a forma di H utilizzando una vite da 6 x 16 mm per ogni sbarra ed una vite da 8 x 50 mm assieme ad un bullone da 8 mm per ogni gamba.

Une los conectores en H con cada pata de la mesa mediante los conectores diagonales, usando un tornillo de 6 x 16 mm y un tornillo de 8 x 50 mm + tuerca de 8 mm.

3

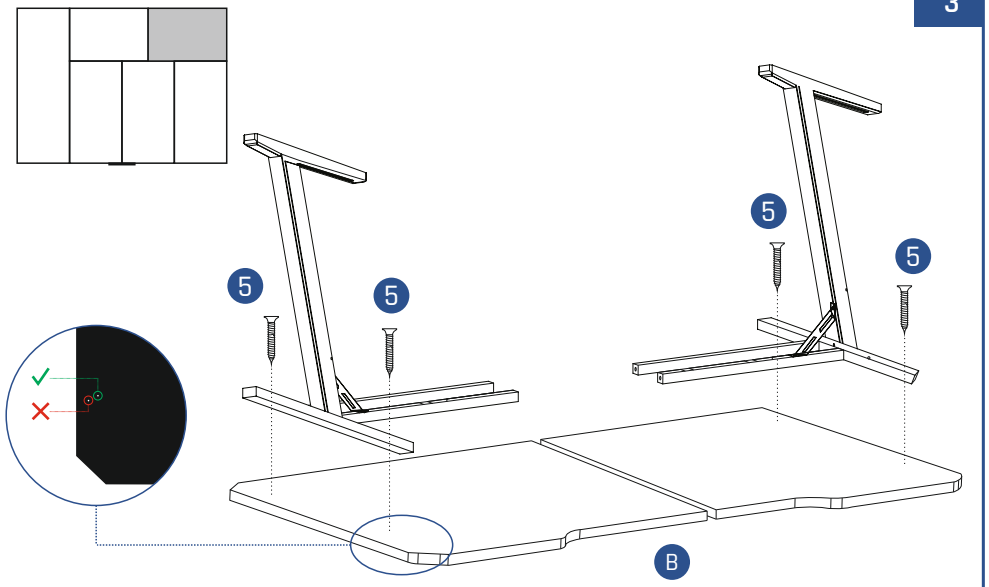

Place the two tabletop halves upside down on a flat surface and attach the legs to the tabletop halves using two M4 x 40 mm screws for each half. **IMPORTANT: make sure that you screw the legs to the correct holes. Otherwise, you will not be able to complete the next step because the holes will not be aligned.**

Placez les deux sections du plateau à l'envers sur une surface plane et fixez-les ensuite aux pieds grâce aux vis M4 x 40 mm pour chaque section. **IMPORTANT : vérifiez que les pieds du bureau soient bien vissés dans les bons emplacements. Dans le cas contraire, vous ne pourrez pas passer à l'étape suivante car les trous de vis ne seront pas alignés.**

Lege die beiden Tischplattenhälften umgedreht auf eine ebene Fläche und befestige die Beine mit je zwei Schrauben M4 x 40 mm an den Tischplattenhälften. **WICHTIG: Achte darauf, dass du die Beine an den richtigen Löchern anschraubst. Sonst kannst du den nächsten Schritt nicht ausführen, weil die Löcher nicht richtig übereinstimmen.**

Posiziona le due metà del tavolo capovolte su una superficie piana e connetti le gambe alle metà del tavolo utilizzando due viti M4 x 40 mm per ogni metà. **IMPORTANTE: assicurarsi di avvitare entrambe le gambe nei fori corretti, altrimenti non sarà possibile completare il passo successivo a causa del disallineamento dei fori.**

Coloca bocabajo las dos mitades del tablero sobre una superficie plana y une las patas al tablero usando dos tornillos M4 x 40 mm por cada mitad. **IMPORTANTE: comprueba que atornillas las patas a los agujeros correctos. Si no, será imposible completar el siguiente paso porque los agujeros no estarán alineados.**

4

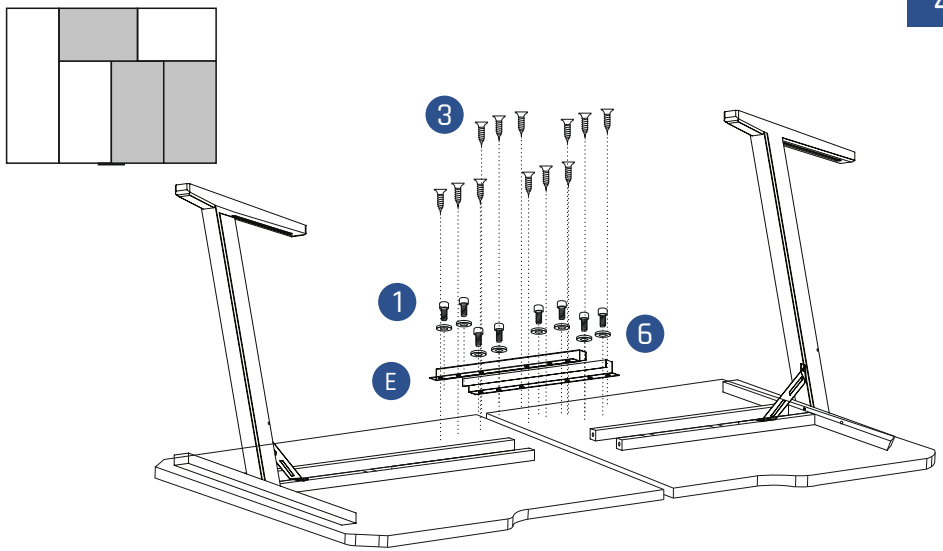

Align the two halves of the tabletop and place the segment connectors above the H-shaped frames. Align every hole on the tabletop and the rods, then use six 6x16 mm screws and washers to attach the connectors to the H-shaped frames, and six M4 x 16 mm screws to secure all the pieces to the tabletop.

Alignez les deux sections du plateau et placez les connecteurs de segment au-dessus des deux cadres en forme de H. Alignez bien les trous de chaque pièce ensemble, puis utilisez les vis et les écrous de 6x16 mm pour fixer les connecteurs aux cadres en forme de H. Pour finir, utilisez les 6 vis M4 x 16 mm pour sécuriser le tout avec les deux sections du plateau.

Richte die beiden Tischplattenhälften aus, und setze die Segmentverbinder über die H-förmigen Rahmen. Richte alle Löcher auf der Tischplatte und den Stäben aus, und befestige dann die Verbinder mit sechs 6x16-mm-Schrauben und Unterlegscheiben an den H-förmigen Rahmen und sechs M4 x 16-mm-Schrauben, um alle Teile an der Tischplatte zu befestigen.

Allinea le due metà del ripiano e posiziona le staffe orizzontali al di sopra delle strutture a forma di H. Allinea ogni foro del ripiano e delle staffe ed utilizza sei viti da 6 x 16 mm ed altrettante rondelle per unire le staffe alle strutture a forma di H ed altre sei viti autofilettanti M4 x 16 mm per fissare tutte le parti al fondo del ripiano.

Alinea las dos mitades del tablero y coloca los conectores de segmentos encima de los conectores en H. Alinea todos los agujeros y utiliza seis tornillos de 6 x 16 mm junto con las arandelas para unir las piezas. Usa seis tornillos M4 x 16 mm para atornillar todo el conjunto al tablero.

5

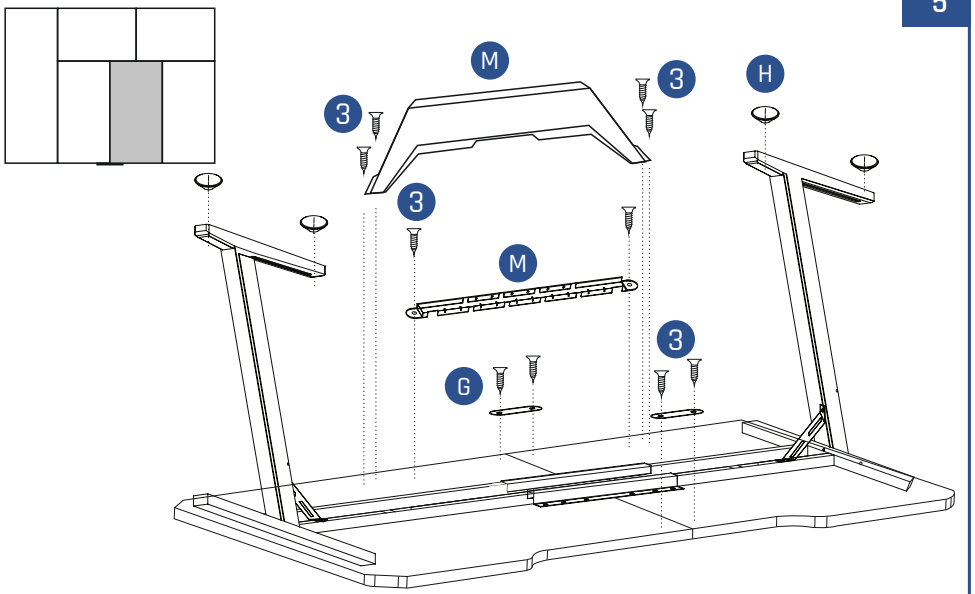

Attach the two connecting plates to the tabletop using M4 x 16 mm screws.
Attach the wire holder and the cable tray to the back of the tabletop using M4 x 16 mm screws. Firmly screw the four feet to the table legs by hand, then carefully put the gaming desk up on its feet.

Attachez les deux plaques de connexion au reste du bureau en utilisant les vis M4 x 16 mm. Attachez ensuite le passe-câble et la goulotte en dessous du plateau à l'aide des vis M4 x 16 mm. Vissez fermement avec vos mains, les patins antidérapants sous chaque pied du bureau, puis basculez doucement le bureau sur ses pieds.

Befestige die beiden Verbindungsplatten mit M4 x 16-mm-Schrauben an der Tischplatte. Befestige den Kabelhalter und die Kabelführung mit M4 x 16 mm Schrauben an der Rückseite der Tischplatte. Schraube die vier Füße mit der Hand fest an die Tischbeine und stelle den Gaming Tisch vorsichtig auf die Füße.

Unisci le due piastre alle estremità del ripiano utilizzando le viti M4 x 16 mm. Inserisci il portacavi ed il vassoio sul retro del ripiano utilizzando viti M4 x 16 mm. Avvita bene i quattro piedini alle gambe del tavolo con le mani, quindi appoggia con attenzione la scrivania da gaming sui suoi piedi.

Atornilla las dos placas conectoras al tablero usando los tornillos M4 x 16 mm. Atornilla el soporte y la bandeja para cables a la parte trasera del tablero usando tornillos M4 x 16 mm. Enrosca a mano los cuatro pies a las patas y dale la vuelta a la mesa con cuidado.

6

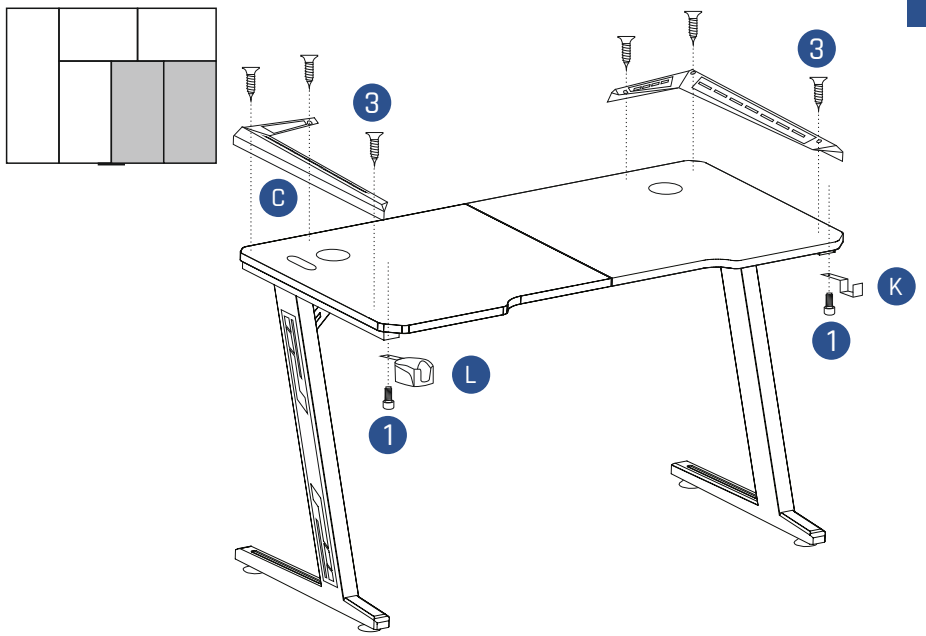

Attach the table frames to the two back corners of the table using three M4 x 16 mm screws on each side. Attach the cup holder and headset holder to the top part of the legs at each side of the table using one 6 x 16 mm screw.

Fixez les cadres d'angles sur les deux coins du plateau en utilisant trois vis M4 x 16 mm de chaque côté. Attachez le porte gobelet et le porte casque sur la partie supérieure des pieds de chaque côté du bureau, en utilisant une vis de 6 x 16 mm.

Befestige die Tischrahmen an den beiden hinteren Ecken des Tisches mit je drei Schrauben M4 x 16 mm auf jeder Seite. Befestige den Becherhalter und die Kopfhörerhalterung mit je einer Schraube 6 x 16 mm am oberen Teil der Tischbeine.

Fissa le cornici del tavolo ai due angoli posteriori della scrivania utilizzando tre viti M4 x 16 mm per ogni lato. Inserisci il reggitazza ed il supporto per cuffie nella parte superiore delle gambe del tavolo utilizzando una vite da 6 x 16 mm per ogni lato.

Coloca los marcos con luces en las dos esquinas traseras usando tres tornillos M4 x 16 mm en cada lado. Atornilla el posavasos y el gancho para auriculares a la parte superior de cada pata usando un tornillo de 6 x 16 mm.

7

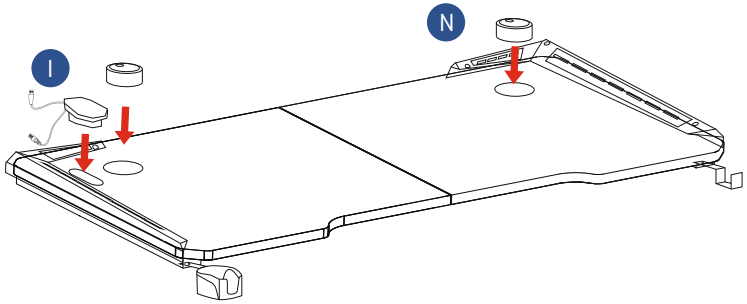

Put the two cable hole covers in their place. Insert the lighting control panel in the socket at the top-left corner of the table, then use the three-point cable to connect the control panel and the two frames. Leave the USB cable accessible so you can plug it to your computer once you install your setup.

Placez les deux caches circulaires passe-câble dans leurs emplacements respectifs. Placez le panneau de contrôle de l'éclairage dans la prise située sur le coin supérieur gauche du plateau, puis utilisez le câble électrique à trois points pour connecter le panneau de contrôle aux deux cadres d'angle lumineux. Laissez le câble USB accessible de façon à pouvoir le brancher facilement sur votre ordinateur une fois votre setup complèment installé.

Setze die beiden Kabellochabdeckungen an ihren Platz. Setze das Beleuchtungsbedienfeld auf die Buchse an der linken oberen Ecke des Tisches und verbinde dann das Bedienfeld und die beiden Rahmen mit dem Dreipunkt-Beleuchtungskabel. Lasse das USB-Kabel zugänglich, damit es nach der Installation an den Computer angeschlossen werden kann.

Inserisci le due coperture dei fori per il passaggio dei cavi in posizione. Inserisci il pannello di controllo per l'illuminazione nel suo slot nell'angolo in alto a sinistra del ripiano, quindi usa il connettore con tre pin per connettere il pannello di controllo alle due cornici luminose. Lascia il cavo USB accessibile in modo da poterlo collegare al computer una volta completata l'installazione.

Coloca los pasacables en su sitio. Coloca el panel de control de las luces en el hueco de la esquina superior izquierda de la mesa. Conecta el panel de control a cada uno de los marcos usando el cable de iluminación. Deja el cable USB accesible para que puedas conectarlo a tu ordenador una vez completes la instalación.

8

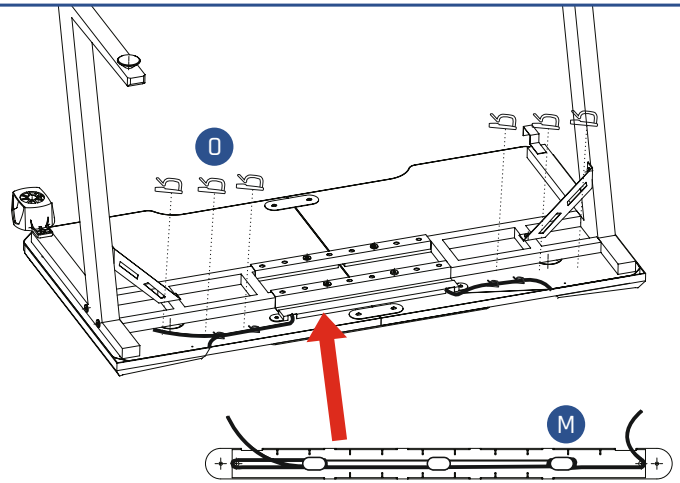

Hide the cable going from one lighting frame to the other with the long wire holder. Attach the adhesive cable hooks anywhere under the desk according to your needs. We recommend doing this after you've finished setting up your computer and peripherals for neater cable management.

Cachez le câble allant d'un cadre d'angle lumineux à l'autre grâce au passe-câble. Fixez les crochets adhésifs où vous le souhaitez, sous le bureau, selon vos besoins. Nous vous recommandons de faire cela, une fois votre setup complètement installé pour assurer une meilleure organisation des câbles.

Verstecke das Kabel, das von einem Beleuchtungsrahmen zum anderen führt, mit dem langen Kabelhalter. Befestige die selbstklebenden Kabelhaken an einer beliebigen Stelle unter dem Schreibtisch, je nach Bedarf. Wir empfehlen, dies zu tun, nachdem der Computer und die Peripheriegeräte eingerichtet wurden, um die Kabel ordentlich zu verwalten.

Nascondi il cavo che porta da una cornice luminosa all'altra utilizzando il portacavi. Attacca i fermacavi adesivi in base alle tue necessità. Consigliamo di completare questo passaggio dopo aver posizionato il tuo computer e le periferiche per un cable management più ordinato.

Oculta el cable de iluminación que va de un lado a otro pasándolo por el soporte para cables. Pega los ganchos adhesivos debajo del tablero según tus necesidades. Recomendamos hacer este paso una vez hayas colocado tu ordenador y todos los periféricos, para poder ordenar mejor los cables.

LIGHTING CONTROLS

PERSONNALISEZ L'ÉCLAIRAGE / EINRICHTEN DER BELEUCHTUNG

IMPOSTARE LE LUCI / CONFIGURACIÓN DE LAS LUCES

www.klimtechs.com

KLIM

- Press and hold the ON/OFF for two seconds to turn the lights on and off.
- Briefly press the ON/OFF button to cycle through each of the 8 brightness levels.
- Press the RGB button to change the lighting color scheme.

- Pressez et maintenez le bouton ON/OFF pour allumer ou éteindre l'éclairage.
- Appuyez brièvement sur le bouton ON/OFF pour basculer entre les 8 différents réglages de luminosité.
- Pressez le bouton RGB pour changer d'effet lumineux.

- Halte die ON/OFF-Taste zwei Sekunden lang gedrückt, um die Beleuchtung ein- und auszuschalten.
- Drücke kurz die ON/OFF-Taste, um durch die 8 Helligkeitsstufen zu schalten.
- Drücke die RGB-Taste, um das Farbschema der Beleuchtung zu ändern.

- Premi e tieni premuto il pulsante ON/OFF per due secondi per accendere o spegnere le luci.
- Premi brevemente il pulsante ON/OFF per scorrere tra gli 8 livelli di luminosità.
- Premi il pulsante RGB per cambiare l'effetto luminoso.

- Mantén pulsado el botón ON/OFF durante dos segundos para encender y apagar las luces.
- Pulsa el botón ON/OFF para cambiar el brillo (8 niveles)
- Pulsa el botón RGB para cambiar el color de la iluminación.

English

Thank you for acquiring our KLIM K140 Gaming Desk! We hope that you enjoy your new setup for years to come. May you finish all your work in time, and win every match you play!
If you need any help during assembly or use, or if you simply want to share your feedback, do not hesitate to reach out to us directly at **support@klimtechnologies.com**. Our specialists will reply within 24 hours!

Français

Merci d'avoir fait l'acquisition de notre Bureau Gaming KLIM K140 ! Nous espérons que vous profiterez au maximum de votre nouveau setup pendant de longues années. Qu'il puisse enfin vous permettre de finir votre travail à temps et vous faire gagner tous vos matchs !
Si vous avez besoin d'aide lors du montage ou de l'utilisation, ou si vous souhaitez simplement partager votre avis sur notre produit, n'hésitez pas à nous contacter directement à l'adresse **france@klimtechnologies.com.** Notre équipe de spécialistes vous répondra dans les 24 heures !

Deutsch

Vielen Dank, dass Du Dich für unseren KLIM K140 Gaming Desk entschieden hast! Wir hoffen, dass Du viele Jahre lang Freude an Deinem neuen Setup haben wirst. Wir wünschen Dir effektives Arbeiten und siegreiche Matches!
Wenn Du Hilfe bei der Montage oder Nutzung benötigst, oder einfach nur dein Feedback mitteilen möchtest, zögere nicht, uns direkt unter **deutschland@klimtechnologies.com** zu kontaktieren. Unsere Spezialisten werden Dir innerhalb von 24 Stunden antworten!

Italiano

Grazie per aver acquistato la nostra Scrivania da Gaming KLIM K140! Speriamo che il tuo nuovo setup sia di tuo gradimento per anni e anni! Possa tu finire tutti i tuoi compiti in tempo e vincere ogni partita che giochi!
Se ti serve aiuto per l'assemblaggio o l'utilizzo, o se vuoi condividere la tua opinione, non esitare a contattarci direttamente all'indirizzo **italia@klimtechnologies.com**. I nostri specialisti ti risponderanno entro 24 ore!

Español

¡Gracias por adquirir nuestro escritorio gaming KLIM K140! Esperamos que disfrutes de tu nuevo setup durante muchos años. ¡Te deseamos lo mejor para que acabes a tiempo todas tus tareas y ganes todas tus partidas! Si necesitas cualquier tipo de ayuda mientras montas o usas la mesa, o simplemente quieres compartir tu opinión con nosotros, no dudes en contactar escribiendo a **espana@klimtechnologies.com**. ¡Nuestros especialistas te contestarán en menos de 24 horas!

KLIM | BUILT TO LAST. BUILT FOR YOU.

www.klimtechs.com

Marcus Excelsior Limited
2512 Langham Place Office Tower
8 Argyle Street, Mongkok, Kowloon
Hong Kong

Authorized EU representative
Marcus Excelsior Limited
Bracken Road No 51, Carlisle Offices
D18CV48 Dublin, Sandyford
Dublin, Ireland