CLOROX™

Read before use / Lire avant utilisation / Lea antes de usar.

For tips, product information:
CloroxHomeAppliances.com

Pour des conseils, des renseignements sur le produit :
CloroxHomeAppliances.com

Para consejos, información del producto:
CloroxHomeAppliances.com

IMPORTANT SAFEGUARDS

READ AND SAVE THESE INSTRUCTIONS.

When using electrical appliances, basic safety precautions should always be followed to reduce the risk of fire, electric shock, and/or injury to persons, including the following:

1. Read all instructions before using this humidifier. Save these instructions for reference.
2. Always place the humidifier on a firm, flat, level, water-resistant surface.
3. To protect against risk of electrical shock, do not put cord, plug, or base in water or other liquid.
4. To reduce the risk of electrical shock, never plug humidifier into an outlet while your hands are wet.
5. Never drop or insert any objects into any openings.
6. Never place the humidifier in a location where it is accessible to children. Children should be supervised to ensure that they do not play with the appliance.
7. Do not place the humidifier on or near heat sources such as stoves, radiators, heaters, or in direct sunlight.
8. Never connect the humidifier to any power source other than 120 V AC.
9. The use of accessories not recommended or sold by the appliance manufacturer may cause fire, electric shock, or injury.
10. Do not use outdoors.
11. Always unplug the humidifier before refilling, cleaning, servicing, or moving. To unplug, grasp the plug and pull from the outlet. Never pull from the power cord.
12. Before each use, check the cord and plug for damage. Do not operate any appliance with a damaged supply cord or plug, or after the appliance malfunctions or has been dropped or damaged in any manner. Never attempt to disassemble or alter the product in any way not instructed by this manual. Shock, fire, or bodily injury may occur. Supply cord replacement and repairs must be conducted by the manufacturer, its service agent, or similarly qualified persons in order to avoid a hazard. Contact Customer Service for information on examination, repair, or adjustment as set forth in the Limited Warranty.
13. Always unplug and empty tank and base when it is not in use.
14. Never tilt or attempt to move the humidifier or supporting surface while it is operating or full of water. Turn off and unplug the humidifier before removing the water tank and moving the unit.
15. This humidifier requires regular cleaning and maintenance. Refer to the instructions in "Care and Cleaning". Never clean the humidifier in a manner other than described in this manual.
16. Do not use appliance for other than intended purpose.
17. Do not immerse fan enclosure in water or other liquids, or allow it to get wet.
18. Never use detergents, household cleaners, or other solvents to clean the humidifier, other than those specified in the "Care and Cleaning" instructions provided in this manual.
19. Do not direct mist output from unit at walls, furniture, or the like.
20. Do not use filters or other replacement parts not recommended or sold by the manufacturer.
21. Never stand or sit on any part of the humidifier, and never place objects on the humidifier.
22. **WARNING:** Do not defeat UV-C LED interlock. Interlock is provided to reduce the risk of exposure to excessive ultraviolet radiation. Do not defeat its purpose.
23. **WARNING:** Skin or eye damage may result from directly viewing the light produced by the UV-C LED light in this apparatus.
24. **WARNING:** To reduce the risk of fire, electric shock or injury to persons, do not use replacement parts that have not been recommended by the manufacturer (e.g. parts made at home using a 3D printer).
25. Refer to "Other Consumer Safety Information" section for more information.

SAVE THESE INSTRUCTIONS

Other Consumer Safety Information

This appliance is intended for household use only.

⚠ WARNING Electrical Shock Hazard: This appliance is provided with a polarized plug (one wide blade) to reduce the risk of electric shock. The plug fits only one way into a polarized outlet. Do not defeat the safety purpose of the plug by modifying the plug in any way or by using an adapter. If the plug does not fit fully into the outlet, reverse the plug. If it still does not fit, have an electrician replace the outlet.

The length of the cord used on this appliance was selected to reduce the hazards of becoming tangled in or tripping over a longer cord. If a longer cord is necessary, an approved extension cord may be used. The electrical rating of the extension cord must be equal to or greater than the rating of the appliance. Care must be taken to arrange the extension cord so that it will not drape over the countertop or tabletop where it can be pulled on by children or accidentally tripped over.

If using an extension cord, it should be connected to the unit's power cord before it is plugged into the outlet. In the case of a power failure, the same procedure should be followed.

To avoid an electrical circuit overload, do not use another high-wattage appliance on the same circuit with this appliance.

This product complies with the maximum allowable concentration of ozone of 0.050 parts per million by volume (ppmv) in a 24-hour period.

Before first use:
- Remove all packaging materials and tape from outside of Water Tank and Base. Next, remove Water Tank by lifting up to reveal inside of Base and remove piece of tape over the Float. If this piece of tape is not removed, Base will overflow with water from Tank.
- Choose a flat, level, water-resistant location for Humidifier that will allow for good air circulation and that is not accessible to children.
- Leave at least six inches (15 cm) between Humidifier and walls or furniture to prevent any damage.
- Do not place Humidifier where it or its cord presents a tripping or stumbling hazard, or where air vents are blocked.

NOTES:
- Do not stand, sit, or place any objects on Humidifier. It is not designed to support additional weight.
- Do not block the 360° Mist Outlet Cover. This will cause poor performance and may cause moisture damage and mildew buildup.
- Do not use in a small, enclosed space, or in an area with a humidity level above 60%.
- If Humidifier is to be moved or will not be used for several days, unplug Humidifier and empty water from Base and Water Tank and let air dry.
- Change water often; if possible, daily.
- Place essential oils only on Oil Pad inside Essential Oil Tray. Do not add essential oils, fragrance sprays, or any cleaners to water in Water Tank or Water Tray as this will damage the unit.
- Using the Humidifier in a room with an open window(s) will reduce efficiency.

Parts and Features

1. 360° Mist Outlet Cover
2. Top-Fill Water Tank (1 Gallon/3.8 L) with Lid
3. Base with Control Panel
4. Essential Oil Tray with Oil Pad
5. Air Outlet
6. Ultrasonic Resonator
7. Water Tray (inside of Base)
8. Night Light
9. Float
10. UV-C LED Light
11. Plunger

To order parts, visit:
CloroxHomeAppliances.com

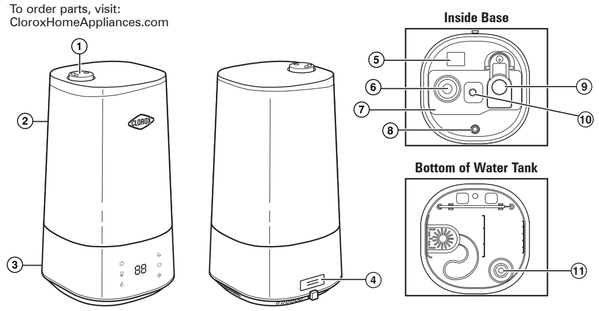

Clorox in no way guarantees the availability of replacement parts, repair services and information necessary to repair our products. For information on what parts and repair services may currently be available, please contact us using the methods provided in this manual.

Get to Know Your Ultra Clean Humidifier

Equipped with an easy-to-clean Top-Fill Water Tank and a UV-C LED Light in the Water Tray, the Clorox Ultra Clean Humidifier is designed to provide a cleaner humidification experience.

According to the CDC and EPA, devices that use water, such as humidifiers, can grow microorganisms. The growth of bacteria and fungi increases when a humidifier is turned off with water in it for hours/days at a time. UV-C LED Light reduces growth of microorganisms in Base of Humidifier, reducing the chances of them becoming airborne, as well as reducing the frequency of regular cleanings. Top-Fill Water Tank is not only easier to fill—no more removing from Base, walking to the sink and flipping over to fill with water—but also easier to clean, with a wide opening and obstruction-free design.

Control Panel

Power ON/OFF/Standby (⏻): Press to turn on or off. Power to unit is completely off when unplugged. The default operation mode is Continuous Operation (CO) on Fan Speed (✲) 2.

Night Light (☾): Press to cycle through 8 night light options:
1. AU: Auto (cycles through all 6 light colors continuously)
2. 01: Yellow
3. 02: Orange
4. 03: Purple
5. 04: Dark Blue
6. 05: Medium Blue
7. 06: Light Blue
8. - - : Off

Target Humidity (💧) and Continuous Operation (CO) Mode: Press to select target humidity percentage from 40%–75% or select Continuous Operation (CO).

To meet and maintain a desired humidity level, select a target humidity percentage between 40% and 75% and select Fan Speed (✲). The internal humidistat senses the relative humidity level and automatically cycles on and off to maintain desired humidity level within ±5%.



Fan Speed (✲) Press to select a fan speed from 1-3. Mist output by Fan Speed:

Fan Setting	Approximate Run Time	Maximum Mist Output
1	40 hours	100 mL/h
2	20 hours	200 mL/h
3	13 hours	300 mL/h

Sleep Mode (☾) Press to turn on/off Sleep Mode. In this mode, all display lights are turned off, except for (☾) light, which will remain dimly lit.

Timer (◷): Press to select Continuous Operation (CO) or to choose a timer from 1-12 hours. When Timer is complete, Humidifier automatically stops misting.

How to Use

1. Fill Water Tank with water. There are two ways to fill the Water Tank:
   a) To fill at sink, simply lift Water Tank up and off Base. Remove Lid and fill to max fill line.
   b) To fill by pitcher, remove Lid from Tank and pour water to max fill line.
2. Replace Lid, then replace Water Tank on top of Base.
   NOTES:
   - Do not immerse Base in water or other liquid.
   - Clorox logo is on front of Water Tank.
   - Plug in Humidifier and press Power ON/OFF/Standby (⏻) button to turn ON. Default operation is continuous (CO) and Fan Speed (✲) 2.
3. Adjust 360° Mist Outlet Cover to desired position/direction.
4. Customize operation by selecting a Target Humidity (💧), a Night Light (☾) color, set a Timer (◷), or add your favorite essential oil to Essential Oil Pad on back of Base.

Low Water Level

When water level is low, Humidifier will automatically stop mist output and LO will be visible on Control Panel display. UV-C LED Light will remain on and will continue to reduce growth of microorganisms. Refill Water Tank to start operation again.
NOTE: When Water Tank is removed from Base, all Control Panel lights will flash until Water Tank is replaced.

UV-C LED Light

UV-C LED Light is on continuously during operation. It cannot be turned off or replaced. To prevent risk of exposure to ultraviolet radiation, Humidifier includes a safety interlock. UV-C LED Light shuts off if Water Tank is removed while in operation.

Care and Cleaning

⚠ WARNING Electrical Shock Hazard. Do not immerse unit in water or other liquid.

Proper cleaning of your Humidifier is essential to air quality and performance of your Humidifier. Frequency of cleaning your Humidifier depends on:
- How often used
- Quality of water used
- Inside air quality

It is recommended to check cleanliness of your Humidifier at least once a month:
- Refill Water Tank with fresh water every 24 hours.
- Check cleanliness of Humidifier at least once a month.
- Descale Base with Water Tray as needed or when mineral buildup is visible.

NOTE: If Humidifier is turned off for 8 hours or longer with water in Tank or Base, microorganisms can grow and can become airborne when Humidifier is turned back on. Empty old water and follow cleaning steps before refilling with fresh water and using Humidifier.

How to Clean

Press Power ON/OFF/Standby (⏻) button to turn off and unplug Humidifier.
1. Lift up Water Tank to remove from Base. Remove Lid and empty water.
2. Empty any water from Base and wipe both interior and exterior with a dry cloth.
3. Hand-wash Water Tank in warm, soapy water. Rinse and dry. No parts are dishwasher-safe.
4. Reassemble Humidifier, following instructions from "How to Use" section.
5. To store Humidifier when not in use, clean all parts, following steps 1-3, ensuring every part is completely dry. Store in a cool, dry place.

Mineral or Scale Cleaning in Base

Press Power ON/OFF/Standby (⏻) button to turn off and unplug Humidifier.
1. Follow "How to Clean", steps 1–4.
2. Add white vinegar to Water Tray inside of Base and let stand 10 minutes.
3. Use a cleaning sponge or brush to clean around Water Tray, paying special attention to Ultrasonic Resonator and Float to loosen buildup.
4. Pour out vinegar and rinse Base several times with clean water. Dry thoroughly before assembling.

Troubleshooting

LO appears on Control Panel.
- Water in Water Tank is too low. Add water to Water Tank. Restart Humidifier.

Humidifier will not turn on.
- Make sure Humidifier is plugged into a working outlet.
- Check Water Tank, adding water if needed.
- Check that Water Tank is seated properly on Base.

White dust around Humidifier.
- White dust is caused by excessive mineral content in water added to Water Tank. Use filtered or distilled water to reduce mineral deposits.

Very little mist coming from Mist Outlet.
- Minerals may have built up around Mist Outlet opening. Unplug. Lift up Mist Outlet covering to remove and clean openings with soap and water.
- Minerals or scale may be built up inside Base. Unplug. Drain water and clean inside Base following Mineral or Scale Cleaning in Care and Cleaning.

Water is leaking from Base.
- Water Tank isn't seated properly. Unplug. Remove Water Tank and align it with Base. Restart Humidifier. **NOTE:** Clorox logo is on front of Water Tank.

Unpleasant odor coming from Humidifier.
- Humidifier needs to be cleaned. Unplug and follow Care and Cleaning instructions before restarting Humidifier.

Areas around Humidifier are damp; noticeable condensation on walls or windows.
- Humidity level and/or Fan Speed (✲) are too high. Reduce Target Humidity (💧) and/or Fan Speed (✲).
- Humidifier might be too close to wall or window. Move further away from wall or to another place in the room.

The Clorox name and logo are trademarks of The Clorox Company and are used under license by Hamilton Beach Brands, Inc.

Limited Warranty

This warranty applies to products purchased and used in the U.S. and Canada. This is the only express warranty for this product and is in lieu of any other warranty or condition.
This product is warranted to be free from defects in material and workmanship for a period of three (3) years from the date of original delivery. During this period, your exclusive remedy is replacement of this product or any component found to be defective, at our option; however, you are responsible for all costs associated with our returning a product or component under this warranty to you. If the product or component is unavailable, we will replace with a similar one of equal or greater value.
This warranty does not cover wear from normal use, use not in conformity with the printed directions, or damage to the product resulting from accident, alteration, abuse, or misuse. This warranty extends only to the original consumer purchaser or gift recipient. Keep the original sales receipt, as proof of purchase is required to make a warranty claim. This warranty is void if the product is used for other than single-family household use or subjected to any voltage and waveform other than as specified on the rating label (e.g., 120 V ~ 60 Hz).
We exclude all claims for special, incidental, and consequential damages caused by breach of express or implied warranty. All liability is limited to the amount of the purchase price. **Every implied warranty, including any statutory warranty or condition of merchantability or fitness for a particular purpose, is disclaimed except to the extent prohibited by law, in which case such warranty or condition is limited to the duration of this written warranty.** This warranty gives you specific legal rights. You may have other legal rights that vary depending on where you live. Some states or provinces do not allow limitations on implied warranties or special, incidental, or consequential damages, so the foregoing limitations may not apply to you.
To make warranty claim, do not return this appliance to the store. Please call 833- 480-0692 or write Hamilton Beach Brands, Inc., Consumer Affairs Department, 4421 Waterfront Dr., Glen Allen, VA 23060, or visit cloroxhomeappliances.com/customer-service in the U.S. For faster service, locate the model, type, and series numbers on your appliance.

PRÉCAUTIONS IMPORTANTES

VEUILLEZ LIRE ET CONSERVER CES INSTRUCTIONS.

Pour utiliser un appareil électroménager, vous devez toujours prendre des mesures élémentaires de sécurité pour réduire le risque d'incendie, d'électrocution et/ou de blessure corporelle, en particulier les mesures suivantes :

1. Lire toutes les instructions avant d'utiliser cet humidificateur. Conserver ces instructions pour référence future.
2. Toujours placer l'humidificateur sur une surface ferme, plane, à niveau et résistante à l'eau.
3. Ne pas mettre le cordon d'alimentation, la fiche ou la base dans l'eau ou un autre liquide afin d'éviter les risques d'électrocution.
4. Pour réduire le risque d'électrocution, ne jamais brancher l'humidificateur dans une prise en ayant les mains mouillées.
5. Ne jamais laisser tomber ou insérer d'objets dans les ouvertures.
6. Ne jamais placer l'humidificateur dans un emplacement accessible aux enfants. La supervision des enfants est requise pour veiller à ce qu'ils ne jouent pas avec l'appareil.
7. Ne pas placer l'humidificateur sur ou près des sources de chaleur comme une cuisinière, un radiateur ou une chaufferette, ou à la lumière directe du soleil.
8. Ne jamais brancher l'humidificateur à une autre source d'alimentation que celle à courant alternatif de 120 V.
9. L'utilisation d'accessoires qui ne sont pas recommandés ou vendus par le fabricant de l'appareil peut entraîner un incendie, une électrocution ou des blessures.
10. Ne pas utiliser l'appareil à l'extérieur.
11. Toujours débrancher l'humidificateur avant de le remplir, le nettoyer, le réparer ou le déplacer. Pour le débrancher, tenir la fiche et la retirer de la prise en tirant. Ne jamais tirer sur le cordon d'alimentation.
12. Vérifier que le cordon d'alimentation et la fiche ne sont pas endommagés avant chaque utilisation. Ne pas utiliser tout appareil dont la fiche ou le cordon d'alimentation est endommagé, après une défaillance de l'appareil, ou après qu'il a été échappé ou endommagé d'une quelconque manière. Ne jamais tenter de désassembler ou de modifier le produit d'une manière non énoncée dans le présent manuel. Cela pourrait entraîner une électrocution, un incendie ou des blessures. Le remplacement et les réparations du cordon d'alimentation doivent être effectués par le fabricant, son agent de service ou des gens possédant des qualifications similaires afin d'éviter les dangers. Pour obtenir de l'information sur l'examen, la réparation ou les réglages énoncés dans la garantie limitée, communiquer avec le service à la clientèle.
13. Toujours débrancher l'humidificateur et vider le réservoir et la base lorsque l'appareil n'est pas utilisé.
14. Ne jamais incliner ni tenter de déplacer l'humidificateur ni la surface où il repose lorsque l'appareil est en fonction ou qu'il est rempli d'eau. Éteindre l'humidificateur et le débrancher avant de retirer le réservoir et de déplacer l'appareil.
15. Cet humidificateur nécessite un nettoyage et un entretien réguliers. Consulter les instructions de la section Entretien et nettoyage. Ne jamais nettoyer l'humidificateur d'une manière qui n'est pas décrite dans le présent manuel.
16. Ne pas utiliser l'appareil à d'autres fins que celle prévue.
17. Ne pas immerger le boîtier du ventilateur dans l'eau ou un autre liquide ni le laisser s'humidifier.
18. Ne jamais utiliser de détergent, de nettoyant ménager ou d'autres solvants que ceux précisés dans les instructions de la section Entretien et nettoyage du présent manuel pour nettoyer l'humidificateur.
19. Ne pas orienter la vapeur produite par l'appareil vers un mur, un meuble ou un élément semblable.
20. Ne pas utiliser de filtre ou de pièce de remplacement non recommandé ou vendu par le fabricant.
21. Ne jamais se tenir debout ou s'asseoir sur toute partie de l'humidificateur et ne jamais placer d'objets sur l'appareil.
22. **AVERTISSEMENT :** Ne pas entraver le dispositif de verrouillage de la diode électroluminescente (DEL) à rayonnement UVC. Le dispositif de verrouillage est fourni pour réduire le risque d'exposition à un rayonnement ultraviolet excessif. Ne pas entraver son objectif.
23. **AVERTISSEMENT :** Regarder directement la lumière produite par la DEL à rayonnement UVC de cet appareil pourrait entraîner des lésions cutanées ou oculaires.
24. **AVERTISSEMENT :** Pour réduire le risque d'incendie, de choc électrique ou de blessure, ne pas utiliser de pièces de remplacement non recommandées par le fabricant (p. ex. des pièces faites à la maison avec une imprimante 3D).
25. Consulter la section Autres consignes de sécurité pour le consommateur afin d'obtenir plus d'informations.

CONSERVER CES INSTRUCTIONS

Autres consignes de sécurité pour le consommateur

Cet appareil est destiné à un usage domestique uniquement.

⚠ AVERTISSEMENT Risque de choc électrique : Cet appareil est fourni avec une fiche polarisée (une broche large) pour réduire le risque d'électrocution. Cette fiche n'entre que dans un seul sens dans une prise polarisée. Ne contrecarrez pas l'objectif sécuritaire de cette fiche en la modifiant de quelque manière que ce soit ou en utilisant un adaptateur. Si vous ne pouvez pas insérer complètement la fiche dans la prise, inversez la fiche. Si elle refuse toujours de s'insérer, faire remplacer la prise par un électricien.

La longueur du cordon installé sur cet appareil a été sélectionnée afin de réduire les risques d'enchevêtrement ou de faux pas causés par un fil trop long. L'utilisation d'une rallonge approuvée est permise si le cordon est trop court. Les caractéristiques électriques de la rallonge doivent être équivalentes ou supérieures aux caractéristiques de l'appareil. Prendre toutes les précautions nécessaires pour installer la rallonge de manière à ne pas la faire courir sur le comptoir ou sur une table pour éviter qu'un enfant ne tire sur le cordon ou trébuche accidentellement.

Pour éviter la surcharge du circuit électrique, ne pas utiliser un autre appareil à haute puissance sur le même circuit que cet appareil.

Si vous utilisez une rallonge électrique, elle doit toujours être branchée à l'appareil en premier, avant d'être branchée à la prise. En cas de rupture de courant, veuillez suivre le même processus.

Ce produit est conforme à la concentration maximale acceptable d'ozone de 0,05 partie par million en volume (ppmv) pour une période de 24 heures.

Avant la première utilisation :
- Retirer tout le matériel d'emballage et le ruban de l'extérieur du réservoir d'eau et de la base. Retirer ensuite le réservoir d'eau en le soulevant pour dévoiler l'intérieur de la base, puis retirer le morceau de ruban qui recouvre le flotteur. Si ce morceau de ruban n'est pas retiré, l'eau du réservoir débordera dans la base.
- Choisir un endroit plan, à niveau, résistant à l'eau, permettant une bonne circulation d'air et non accessible aux enfants où placer l'humidificateur.
- Laisser au moins 15 cm (6 po) entre l'humidificateur et les murs ou le mobilier pour éviter tout dommage.
- Ne pas placer l'humidificateur à un endroit où l'appareil ou son cordon pourrait poser un risque de trébuchement ou d'accrochement, ou qui bloquerait les évents de l'appareil.

REMARQUES :
- Ne pas se tenir debout ou s'asseoir sur l'humidificateur, ou placer tout objet sur l'appareil. Il n'est pas conçu pour supporter un poids additionnel.
- Ne pas bloquer le couvercle de la sortie de brumisation à 360°. Cela entraînerait un mauvais fonctionnement de l'appareil et pourrait causer des dommages liés à l'humidité et une accumulation de moisissures.
- Ne pas utiliser l'appareil dans un petit espace clos ou dans un endroit où le taux d'humidité dépasse 60 %.
- Si l'humidificateur doit être déplacé ou s'il n'est pas utilisé durant plusieurs jours, le débrancher, vider l'eau qui se trouve dans la base et le réservoir, et les laisser sécher à l'air.
- Changer l'eau souvent; quotidiennement si possible.
- Ne mettre des huiles essentielles que sur le tampon prévu à cet effet qui se trouve dans le plateau pour huile essentielle. Ne pas ajouter d'huiles essentielles, de parfums en vaporisateur ou de produits nettoyant à l'eau du réservoir d'eau ou du plateau d'eau, car cela endommagerait l'appareil.
- Utiliser l'humidificateur dans une pièce dont une ou plusieurs fenêtres sont ouvertes réduirait l'efficacité de l'appareil.

Pièces et caractéristiques

Pour commander des pièces, visiter :
CloroxHomeAppliances.com

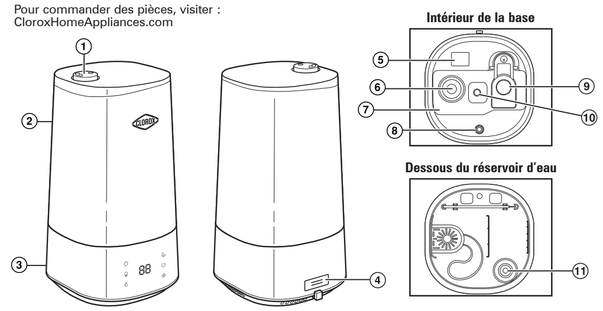

1. Couvercle de la sortie de brumisation à 360°
2. Réservoir d'eau à remplissage par le haut avec couvercle (3,8 l/1 gal)
3. Base avec panneau de commande
4. Plateau pour huile essentielle avec tampon
5. Sortie d'air
6. Résonateur ultrasonique
7. Plateau d'eau (à l'intérieur de la base)
8. Veilleuse
9. Flotteur
10. DEL à rayonnement UVC
11. Piston

Clorox ne garantit en aucun cas la disponibilité des pièces de remplacement, des services de réparation, ni des renseignements nécessaires pour réparer ses produits. Pour obtenir de l'information sur les pièces et les services de réparation possiblement offerts à l'heure actuelle, veuillez communiquer avec nous à l'aide des moyens fournis dans le présent manuel.

Au sujet de votre humidificateur Ultra Clean

Doté d'un réservoir d'eau à remplissage par le haut facile à nettoyer et d'une DEL à rayonnement UVC dans le plateau d'eau, l'humidificateur Ultra Clean de Clorox est conçu pour offrir une humidification plus propre.

Selon le CDC et l'EPA, les appareils utilisant de l'eau, comme les humidificateurs, peuvent favoriser la croissance de microorganismes. La croissance de bactéries et de champignons augmente lorsqu'un humidificateur contenant de l'eau cesse de fonctionner pour une période de quelques heures ou jours. La DEL à rayonnement UVC réduit la croissance de microorganismes dans la base de l'humidificateur, ce qui réduit les probabilités que ces derniers se retrouvent dans l'air et diminue la fréquence des nettoyages réguliers. Le réservoir d'eau à remplissage par le haut est plus facile à remplir – plus besoin de le retirer de la base, de marcher jusqu'à l'évier, de le retourner et de le remplir d'eau – mais aussi plus facile à nettoyer avec son ouverture large et sa conception sans obstacle.

Panneau de commande

MARCHE/ARRÊT/attente (⏻): Appuyer sur ce bouton pour mettre l'appareil en marche ou l'arrêter. L'alimentation est entièrement coupée lorsque l'appareil est débranché. Le mode de fonctionnement par défaut est continu (CO) avec le ventilateur (✲) à la vitesse 2.

Veilleuse (☾) : Appuyer sur ce bouton pour parcourir les huit options de la veilleuse :
1. AU : automatique (variation continue entre les 6 couleurs de lumière)
2. 01 : jaune
3. 02 : orange
4. 03 : violet
5. 04 : bleu foncé
6. 05 : bleu moyen
7. 06 : bleu clair
8. - - : aucune lumière

Taux d'humidité cible (💧) et mode de fonctionnement continu (CO) : Appuyer sur ce bouton pour choisir un taux d'humidité cible entre 40 et 75 %, ou pour choisir le mode de fonctionnement continu (CO). Pour obtenir et conserver le taux d'humidité souhaité, choisir un pourcentage d'humidité cible entre 40 et 75 % et la vitesse du ventilateur (✲). L'hygrostat interne capte le taux relatif d'humidité et fait automatiquement fonctionner l'humidificateur de façon intermittente pour maintenir le taux d'humidité souhaité dans une fourchette de ±5 %.



Vitesse du ventilateur (✲) : Appuyer sur ce bouton pour choisir une vitesse du ventilateur entre 1 et 3. Débit de vapeur selon la vitesse du ventilateur :

Réglage du ventilateur	Durée approximative de fonctionnement	Débit maximal de vapeur
1	40 heures	100 mL/h
2	20 heures	200 mL/h
3	13 heures	300 mL/h

Mode veille (☾) : Appuyer sur ce bouton pour activer/désactiver le mode veille. Avec ce mode, tous les éléments de l'écran s'éteignent, sauf la lumière (☾), qui reste faiblement allumée.

Minuterie (◷) : Appuyer sur ce bouton pour choisir le fonctionnement continu (CO) ou une durée de minuterie entre 1 et 12 heures. Lorsque le compte de la minuterie est atteint, l'humidificateur cesse automatiquement de produire de la vapeur.

Utilisation

1. Remplir le réservoir avec de l'eau. Le réservoir d'eau peut être rempli de deux façons :
   a) Pour le remplir avec un robinet, il suffit de soulever le réservoir et de le retirer de la base. Retirer le couvercle et remplir le réservoir jusqu'à la ligne de remplissage max.
   b) Pour le remplir avec un pichet, retirer le couvercle et verser l'eau dans le réservoir jusqu'à la ligne de remplissage max.
2. Remettre le couvercle, puis replacer le réservoir sur la base.
   REMARQUES :
   - Ne pas immerger la base dans l'eau ou un autre liquide.
   - Le logo Clorox se trouve sur l'avant du réservoir d'eau.
   - Brancher l'humidificateur et appuyer sur le bouton MARCHE/ARRÊT/attente (⏻) pour le mettre en marche. Le fonctionnement par défaut est continu (CO) et le ventilateur (✲) est à la vitesse 2.
3. Ajuster le couvercle de la sortie de brumisation à 360° selon la position et l'orientation souhaitées.
4. Le fonctionnement peut être personnalisé en choisissant un taux d'humidité cible (💧), une couleur de veilleuse (☾) et une minuterie (◷), ou en ajoutant de l'huile essentielle sur le tampon prévu à cet effet à l'arrière de la base.

Niveau d'eau faible

Lorsque le niveau d'eau est faible, le brumisateur de l'humidificateur s'arrête automatiquement et « LO » apparaît sur l'écran du panneau de commande. La DEL à rayonnement UVC reste allumée et continue de réduire la croissance de microorganismes. Remplir le réservoir d'eau pour relancer le fonctionnement de l'appareil.
REMARQUE : Lorsque le réservoir d'eau est retiré de la base, tous les voyants du panneau de commande clignotent jusqu'à ce que le réservoir soit replacé.

DEL à rayonnement UVC

La DEL à rayonnement UVC reste allumée tout au long du fonctionnement. Elle ne peut être éteinte ou remplacée. Pour éviter les risques d'exposition aux rayons ultraviolets, l'humidificateur comporte un mécanisme de verrouillage de sécurité. La DEL à rayonnement UVC s'éteint si le réservoir d'eau est retiré pendant le fonctionnement de l'appareil.

Entretien et nettoyage

⚠ AVERTISSEMENT **Risque de choc électrique.** Ne pas immerger l'appareil dans l'eau ou tout autre liquide.

Un nettoyage approprié de l'humidificateur est essentiel à la qualité de l'air et au bon fonctionnement de l'appareil. La fréquence de nettoyage de l'humidificateur dépend des éléments suivants :

- La fréquence d'utilisation
- La qualité de l'eau utilisée
- La qualité de l'air à l'intérieur

Il est recommandé de vérifier la propreté de l'humidificateur au moins une fois par mois :

- Remplir le réservoir d'eau avec de l'eau fraîche toutes les 24 heures.
- Vérifier la propreté de l'humidificateur au moins une fois par mois.
- Décalcifier la base avec le plateau d'eau au besoin, ou lorsqu'une accumulation de minéraux devient visible.

REMARQUE : Si l'humidificateur est éteint huit heures ou plus et qu'il y a de l'eau dans le réservoir ou la base, des microorganismes peuvent croître et se répandre dans l'air une fois l'humidificateur remis en marche. Vider l'eau restante et suivre les instructions de nettoyage avant de remplir l'humidificateur d'eau fraîche et de l'utiliser.

Nettoyage

Appuyer sur le bouton MARCHE/ARRÊT/attente (⏻) pour éteindre l'humidificateur et le débrancher.

1. Soulever le réservoir d'eau et le retirer de la base. Retirer le couvercle et vider l'eau.
2. Vider toute eau de la base et essuyer l'intérieur et l'extérieur avec un linge sec.
3. Laver le réservoir d'eau à la main dans l'eau chaude savonneuse. Rincer et sécher. Aucune pièce ne va au lave-vaisselle.
4. Assembler l'humidificateur à nouveau en suivant les instructions de la section Utilisation.
5. Pour ranger l'humidificateur lorsqu'il n'est pas utilisé, nettoyer toutes les pièces en suivant les étapes 1 à 3 et en veillant à ce qu'elles soient complètement sèches. Ranger l'appareil dans un endroit frais et sec.

Nettoyage des minéraux ou des dépôts calcaires dans la base

1. Suivre les étapes 1 à 4 de la section Nettoyage.
2. Ajouter du vinaigre blanc dans le plateau d'eau à l'intérieur de la base et laisser reposer 10 minutes.
3. Utiliser une brosse ou une éponge de nettoyage propre pour nettoyer autour du plateau d'eau en portant une attention particulière au résonateur ultrasonique et au flotteur afin de retirer les dépôts.
4. Vider le vinaigre et rincer la base à plusieurs reprises avec de l'eau propre. Sécher complètement avant d'assembler les pièces à nouveau.

Dépannage

« LO » s'affiche sur le panneau de commande.
- La quantité d'eau dans le réservoir est insuffisante. Ajouter de l'eau dans le réservoir d'eau. Remettre l'humidificateur en marche.

L'humidificateur ne se met pas en marche.
- Veiller à ce que l'humidificateur soit branché dans une prise fonctionnelle.
- Vérifier la quantité d'eau dans le réservoir et en ajouter au besoin.
- Vérifier que le réservoir d'eau repose convenablement sur la base.

De la poussière blanche se trouve autour de l'humidificateur.
- La poussière blanche est causée par une quantité excessive de minéraux dans l'eau ajoutée au réservoir. Utiliser de l'eau filtrée ou distillée pour réduire les dépôts de minéraux.

La sortie de brumisation produit très peu de vapeur.
- Des minéraux se sont peut-être accumulés autour de la sortie de brumisation. Débrancher l'appareil. Soulever le couvercle de la sortie de brumisation et nettoyer les ouvertures avec de l'eau et du savon.
- Des minéraux ou des dépôts calcaires se sont peut-être accumulés à l'intérieur de la base. Débrancher l'appareil. Vider l'eau et nettoyer l'intérieur de la base en suivant les instructions de nettoyage des minéraux ou des dépôts calcaires de la section Entretien et nettoyage.

De l'eau fuit de la base.
- Le réservoir d'eau est mal placé. Débrancher l'appareil. Retirer le réservoir d'eau et l'aligner avec la base. Remettre l'humidificateur en marche. **REMARQUE** : Le logo Clorox se trouve sur l'avant du réservoir d'eau.

L'humidificateur produit une odeur désagréable.
- L'humidificateur doit être nettoyé. Débrancher l'humidificateur et suivre les instructions de la section Entretien et nettoyage avant de le remettre en marche.

Des zones entourant l'humidificateur sont humides; de la condensation est visible sur les murs ou les fenêtres.
- Le taux d'humidité ou la vitesse du ventilateur (✲) est trop élevé. Réduire le taux d'humidité cible (💧) ou la vitesse du ventilateur (✲).
- L'humidificateur est peut-être trop près d'un mur ou d'une fenêtre. Le déplacer plus loin du mur ou à un autre endroit de la pièce.

Le nom et le logo Clorox sont des marques déposées de The Clorox Company et sont utilisés sous licence par Hamilton Beach Brands, Inc.

Garantie limitée

Cette garantie s'applique aux produits achetés et utilisées aux É.-U. et au Canada. C'est la seule garantie expresse pour ce produit et est en lieu et place de tout autre garantie ou condition.

Ce produit est garanti contre tout défaut de matériaux et de main-d'oeuvre pour une période de trois (3) ans à compter de la date originale de livraison. Au cours de cette période, votre recours exclusif se limitera au remplacement de ce produit ou tout autre composant défectueux, à notre discrétion. Cependant, vous êtes responsables des frais associés au retour du produit ou d'un composant en vertu de la présente garantie. Si le produit ou le composant est non disponible, nous le remplacerons avec un article similaire de valeur égale ou supérieure.

Cette garantie ne couvre pas le verre, les filtres, l'usure d'un usage normal, l'utilisation non conforme aux directives imprimées, ou des dommages au produit résultant d'un accident, modification, utilisation abusive ou incorrecte. Cette garantie s'applique seulement à l'acheteur original ou à la personne l'ayant reçu en cadeau. La présentation du reçu de vente d'origine comme preuve d'achat est nécessaire pour faire une réclamation au titre de cette garantie. Cette garantie s'annule si le produit est utilisé autrement que par une famille ou si l'appareil est soumis à toute tension ou forme d'onde différente des caractéristiques nominales précisées sur l'étiquette (par ex. : 120 V ~ 60 Hz).

Nous excluons toutes les réclamations au titre de cette garantie pour les dommages spéciaux, consécutifs et indirects causés par la violation de garantie expresse ou implicite. Toute responsabilité est limitée au prix d'achat. Chaque garantie implicite, y compris toute garantie ou condition de qualité marchande ou d'adéquation à un usage particulier, est exonérée, sauf dans la mesure interdite par la loi, auquel cas la garantie ou condition est limitée à la durée de cette garantie écrite. Cette garantie vous donne des droits légaux précis. Vous pouvez avoir d'autres droits qui varient selon l'endroit où vous habitez. Certaines provinces ne permettent pas les limitations sur les garanties implicites ou les dommages spéciaux ou indirects de telle sorte que les limitations ci-dessus ne s'appliquent peut-être pas à votre cas.

Pour faire une réclamation au titre de la garantie, veuillez ne pas retourner cet appareil au magasin. Veuillez appeler le (833) 480-0692 ou écrire à Hamilton Beach Brands, Inc., Attn: Consumer Affairs, 261 Yadkin Road, Southern Pines, NC 28387 ou consulter le cloroxhomeappliances.com/customer-service aux É.-U. Pour obtenir un service plus rapide, veuillez inclure les numéros de modèle, de type et de série de votre appareil.

SALVAGUARDIAS IMPORTANTES

LEA Y CONSERVE ESTAS INSTRUCCIONES.

Cuando utilice aparatos eléctricos, siempre deben seguirse precauciones de seguridad básicas a fin de reducir el riesgo de incendio, descarga eléctrica, y/o lesiones a personas, incluyendo las siguientes:

1. Lea todas las instrucciones antes de utilizar este humidificador. Guarde estas instrucciones como referencia.
2. Coloque siempre el humidificador sobre una superficie firme, plana, nivelada y resistente al agua.
3. Para proteger contra el riesgo de descargas eléctricas, no introduzca el cable, el enchufe ni la base en agua ni en otro líquido.
4. Verifique que el voltaje de su instalación corresponda con el del producto.
5. Para reducir el riesgo de descargas eléctricas, no enchufe nunca el humidificador a un tomacorriente con las manos mojadas.
6. Nunca deje caer ni inserte ningún objeto en ninguna abertura.
7. Nunca ponga el humidificador al alcance de los niños. Los niños pequeños deben ser supervisados para asegurarse de que no jueguen con el aparato.
8. No coloque el humidificador sobre o cerca de fuentes de calor como estufas, radiadores, calefactores o bajo la luz directa del sol.
9. Nunca conecte el humidificador a una fuente de alimentación que no sea de 120 V CA.
10. El uso de aditamentos que no hayan sido recomendados o vendidos por el fabricante del aparato puede causar un incendio, descarga eléctrica o lesiones.
11. No lo use a la intemperie.
12. Desenchufe siempre el humidificador antes de llenarlo, limpiarlo, repararlo o cambiarlo de lugar. Para desenchufar, sujete el enchufe y retírelo del tomacorriente. Nunca jale del cable de alimentación.
13. Antes de cada uso, compruebe que el cable y el enchufe no estén dañados. No opere ningún aparato con un cable de alimentación o enchufe dañado, o después de un mal funcionamiento del aparato o que se ha dejado caer o dañado en cualquier forma. Nunca intente desmontar o alterar el producto de ninguna manera que no esté indicada en este manual. Pueden producirse descargas eléctricas, incendios o lesiones físicas. El reemplazo y las reparaciones del cable de alimentación los debe realizar el fabricante, su agente de servicio o personas calificadas similares a fin de evitar un peligro. Póngase en contacto con el servicio de Atención al Cliente para obtener información sobre la revisión, reparación o ajuste según lo establecido en la Garantía limitada.
14. Desenchufe y vacíe siempre el tanque y la base cuando no esté en uso.
15. Nunca incline o intente mover el humidificador o la superficie de apoyo mientras esté en funcionamiento o lleno de agua. Apague y desenchufe el humidificador antes de extraer el tanque de agua y mover la unidad.
16. Este humidificador requiere una limpieza y un mantenimiento regulares. Consulte las instrucciones en "Cuidado y limpieza". Nunca limpie el humidificador de forma distinta a la descrita en este manual.
17. No use el aparato para fines distintos a los de su diseño.
18. No sumerja la caja del ventilador en agua ni en otro líquido, ni permita que se moje.
19. Nunca utilice detergentes, limpiadores domésticos u otros disolventes para limpiar el humidificador, salvo los especificados en las instrucciones de "Cuidado y limpieza" proporcionadas en este manual.
20. No dirija la salida de vapor de la unidad hacia paredes, muebles o similares.
21. No utilice filtros u otras piezas de repuesto no recomendadas o vendidas por el fabricante.
22. Nunca se pare ni se siente sobre ninguna parte del humidificador, y nunca coloque objetos sobre el humidificador.
23. **ADVERTENCIA:** No anule el enclavamiento de los LED UV-C. El enclavamiento está previsto para reducir el riesgo de exposición a una radiación ultravioleta excesiva. No anule su propósito.
24. **ADVERTENCIA:** La exposición directa a la luz producida por los LED UV-C de este aparato puede provocar lesiones cutáneas u oculares.
25. **ADVERTENCIA:** Para reducir el riesgo de incendio, descargas eléctricas o lesiones personales, no utilice piezas de repuesto que no hayan sido recomendadas por el fabricante (por ejemplo, piezas fabricadas en casa con una impresora 3D).
26. Consulte la sección "Otra información de seguridad para el cliente" para obtener más información.

GUARDE ESTAS INSTRUCCIONES

Otra información de seguridad para el cliente

Este aparato ha sido diseñado solamente para uso doméstico.

⚠ ADVERTENCIA **Riesgo de descarga eléctrica:** Este aparato es provisto con un enchufe polarizado (una pata más ancha) para reducir el riesgo de una descarga eléctrica. El enchufe embona únicamente en una dirección dentro de un tomacorriente polarizado. No trate de obviar el propósito de seguridad del enchufe modificándolo de alguna manera o utilizando un adaptador. Si el enchufe no entra completamente en la toma, invierta el enchufe. Si aún no entra, haga que un electricista reemplace la toma.

El largo del cable que se usa en este aparato fue seleccionado para reducir el peligro de que alguien se enganche o tropiece con un cable más largo. Si es necesario usar un cable más largo, se podrá usar un cable de extensión aprobado. La clasificación eléctrica nominal del cable de extensión debe ser igual o mayor que la clasificación nominal del aparato. Es importante tener cuidado de colocar el cable de extensión para que no se pliegue sobre el mostrador o la mesera en donde niños puedan tirar del mismo o tropezarse accidentalmente.

Si utiliza un cable de extensión, debe conectarlo al cable de alimentación de la unidad antes de enchufarlo al tomacorriente. En el caso de un corte de energía, se debe seguir el mismo procedimiento.

Para evitar una sobrecarga eléctrica del circuito, no use otro aparato de alto voltaje en el mismo circuito con este aparato.

Este producto cumple con la concentración máxima permitida de ozono de 0.050 partes por millón en volumen (ppmv) en un periodo de 24 horas.

Antes del primer uso:
- Retire todos los materiales de embalaje y la cinta adhesiva del exterior del tanque de agua y de la base. A continuación, retire el tanque de agua levantándolo para mostrar el interior de la base y retire el trozo de cinta adhesiva sobre el flotador. Si no se retira este trozo de cinta, la base se desbordará con el agua del tanque.
- Elija un lugar plano, nivelado y resistente al agua para el humidificador, que permita una buena circulación del aire y que no esté al alcance de los niños.
- Deje al menos 6 pulgadas (15 cm) entre el humidificador y las paredes o muebles para evitar cualquier daño.
- No coloque el humidificador en un lugar en el que el cable o el propio humidificador supongan un peligro de tropiezo, o en un lugar en el que las salidas de aire estén bloqueadas.

NOTAS:
- No se pare, no se siente ni coloque ningún objeto sobre el humidificador. No está diseñado para soportar peso adicional.
- No bloquee la cubierta de salida de niebla de 360°. Esto provocará un rendimiento deficiente y puede causar daños por humedad y acumulación de moho.
- No utilizar en un espacio pequeño y cerrado, ni en una zona con un nivel de humedad superior al 60 %.
- Si va a trasladar el humidificador o no lo va a utilizar durante varios días, desenchúfelo, vacíe el agua de la base y del tanque y deje que se seque al aire.
- Cambie el agua a menudo; si es posible, a diario.
- Coloque los aceites esenciales solo en la almohadilla para aceites dentro de la bandeja para aceites esenciales. No añada aceites esenciales, fragancias en aerosol ni productos de limpieza al agua del tanque o la bandeja de agua, ya que podría dañar la unidad.
- El uso del humidificador en una habitación con ventanas abiertas reducirá su eficacia.

Piezas y características

Para ordenar piezas, visite: CloroxHomeAppliances.com

1. Cubierta de salida de niebla de 360°
2. Tanque de agua de llenado superior (1 galón/3,8 L) con tapa
3. Base con panel de control
4. Bandeja para aceites esenciales con almohadilla
5. Salida de aire
6. Resonador ultrasónico
7. Bandeja de agua (interior de la base)
8. Luz nocturna
9. Flotador
10. Luz LED UV-C
11. Émbolo

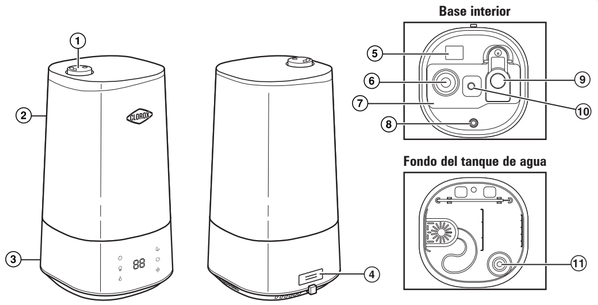

Clorox no garantiza en ningún caso la disponibilidad de repuestos, servicios de reparación ni la información necesaria para reparar nuestros productos. Para obtener información sobre las piezas y servicios de reparación que puedan estar disponibles actualmente, comuníquese con nosotros a través de los medios indicados en este manual.

Conozca su humidificador Ultra Clean

Equipado con un tanque de agua de llenado superior fácil de limpiar y una luz LED UV-C en la bandeja de agua, el humidificador Ultra Clean de Clorox está diseñado para proporcionar una experiencia de humidificación más limpia y fácil.

Según los CDC y la EPA, los aparatos que utilizan agua, como los humidificadores, pueden desarrollar microorganismos. El crecimiento de bacterias y hongos aumenta cuando se apaga un humidificador con agua dentro durante horas/días seguidos. La luz LED UV-C reduce el crecimiento de microorganismos en la base del humidificador, reduciendo las posibilidades de que se transmitan por el aire, así como la frecuencia de las limpiezas periódicas. El tanque de agua de llenado superior no solo es más fácil de llenar, ya no es necesario sacarlo de la base, caminar hasta el fregadero y darle la vuelta para llenarlo de agua, sino que también es más fácil de limpiar, con una abertura amplia y un diseño sin obstrucciones.

Panel de control

ENCENDIDO/APAGADO/en espera (⏻): Presione para encender o apagar. La alimentación de la unidad se desconecta por completo al desenchufarla. El modo de funcionamiento predeterminado es Funcionamiento continuo (CO) en velocidad del ventilador (✲) 2.
Luz nocturna (☾): Pulse para recorrer las 8 opciones de luz nocturna:

1. AU: Automático (pasa continuamente por los 6 colores de luz)
2. 01: Amarillo
3. 02: Naranja
4. 03: Morado
5. 04: Azul oscuro
6. 05: Azul
7. 06: Azul claro
8. - - : Apagado

Humedad objetivo (💧) y modo de funcionamiento continuo (CO): Pulse para seleccionar el porcentaje de humedad objetivo entre 40 % y 75 % o seleccione funcionamiento continuo (CO). Para alcanzar y mantener un nivel de humedad deseado, seleccione un porcentaje de humedad objetivo entre 40 % y 75 % y seleccione velocidad del ventilador (✲). El humidostato interno detecta el nivel de humedad relativa y se activa y desactiva automáticamente para mantener el nivel de humedad deseado dentro de un margen de ±5 %.



Velocidad del ventilador (✲): Pulse para seleccionar una velocidad de ventilador de 1-3. Salida de niebla según la velocidad del ventilador:

Ajuste del ventilador	Tiempo de funcionamiento aproximado	Salida máxima de niebla
1	40 horas	100 mL/h
2	20 horas	200 mL/h
3	13 horas	300 mL/h

Modo de dormir (☾): Pulse aquí para activar o desactivar el modo de dormir. En este modo, todas las luces de la pantalla se apagan, excepto la luz (☾), que permanecerá tenuemente encendida.
Temporizador (◷): Pulse para seleccionar funcionamiento continuo (CO) o para elegir un temporizador de 1 a 12 horas. Una vez finalizado el temporizador, el humidificador deja de producir niebla automáticamente.

Cómo usar

1. Llene el tanque de agua. Existen dos formas de llenar el tanque de agua:
   a) Para llenarlo en el fregadero, simplemente levante el tanque de agua y sáquelo de la base. Retire la tapa y llene hasta la línea de llenado máximo.
   b) Para llenar con jarra, retire la tapa del tanque y vierta agua hasta la línea de llenado máximo.
2. Vuelva a colocar la tapa y, a continuación, el tanque de agua en la parte superior de la base.
   NOTAS:
   - No sumerja la base en agua u otro líquido.
   - El logotipo de Clorox está en la parte delantera del tanque de agua.
   - Enchufe el humidificador y pulse el botón de ENCENDIDO/APAGADO/en espera (⏻) para encenderlo. El funcionamiento predeterminado es continuo (CO) y la velocidad del ventilador (✲) 2.
3. Ajuste la cubierta de salida de niebla de 360° a la posición/dirección deseada.
4. Personalice el funcionamiento seleccionando una humedad objetivo (💧), un color de luz nocturna (☾), configure un temporizador (◷) o añada su aceite esencial favorito a la almohadilla para aceites esenciales de la parte posterior de la base.

Nivel de agua bajo

Cuando el nivel de agua es bajo, el humidificador detiene automáticamente la salida de niebla y LO aparece en la pantalla del panel de control. La luz LED UV-C permanecerá encendida y seguirá reduciendo el crecimiento de microorganismos. Llene el tanque de agua para que vuelva a funcionar.
NOTA: Cuando se retira el tanque de agua de la base, todas las luces del panel de control parpadearán hasta que se vuelva a colocar el tanque de agua.

Luz LED UV-C

La luz LED UV-C está encendida continuamente durante el funcionamiento. No se puede apagar ni sustituir. Para evitar el riesgo de exposición a la radiación ultravioleta, el humidificador incluye un enclavamiento de seguridad. La luz LED UV-C se apaga si se extrae el tanque de agua mientras está en funcionamiento.

Cuidado y limpieza

⚠ ADVERTENCIA **Riesgo de descarga eléctrica.** No sumerja la unidad en agua u otro líquido.

La limpieza adecuada de su humidificador es esencial para la calidad del aire y el rendimiento de su humidificador. La frecuencia de limpieza de su humidificador depende de:

- Frecuencia de uso
- Calidad del agua utilizada
- Calidad del aire interior

Se recomienda verificar la limpieza de su humidificador al menos una vez al mes:

- Llene el tanque de agua con agua fresca cada 24 horas.
- Verifique la limpieza del humidificador al menos una vez al mes.
- Descalcifique la base con la bandeja de agua según sea necesario o cuando la acumulación de minerales sea visible.

NOTA: Si el humidificador se apaga durante 8 horas o más con agua en el tanque o la base, los microorganismos pueden crecer y transportarse por el aire cuando se vuelve a encender el humidificador. Vacíe el agua usada y siga los pasos de limpieza antes de volver a llenarla con agua nueva y usar el humidificador.

Cómo limpiar

Pulse el botón de ENCENDIDO/APAGADO/en espera (⏻) para apagar y desenchufar el humidificador.

1. Levante el tanque de agua para retirarlo de la base. Retire la tapa y vacíe el agua.
2. Vacíe el agua de la base y limpie tanto el interior como el exterior con un paño seco.
3. Lave el tanque de agua a mano en agua tibia y jabón. Enjuague y seque. Ninguna pieza es apta para lavavajillas.
4. Vuelva a ensamblar el humidificador siguiendo las instrucciones de la sección "Cómo usar".
5. Para guardar el humidificador cuando no esté en uso, limpie todas las piezas, siguiendo los pasos 1 a 3, asegurándose de que todas las piezas estén completamente secas. Guarde en un lugar fresco y seco.

Limpieza de minerales o depósitos en la base

1. Siga los pasos 1 a 4 de "Cómo limpiar".
2. Agregue vinagre blanco a la bandeja de agua dentro de la base y déjelo reposar durante 10 minutos.
3. Utilice una esponja o cepillo de limpieza para limpiar alrededor de la bandeja de agua, prestando especial atención al resonador ultrasónico y al fotador para eliminar residuos acumulados.
4. Vierta el vinagre y enjuague la base varias veces con agua limpia. Seque bien antes de ensamblar.

Resolviendo problemas

LO aparece en el panel de control.
- El nivel de agua en el tanque de agua es demasiado bajo. Agregue agua al tanque de agua. Reinicie el humidificador.

El humidificador no enciende.
- Asegúrese de que el humidificador esté enchufado a un tomacorriente que funcione.
- Revise el tanque de agua y agregue agua si es necesario.
- Verifique que el tanque de agua no está colocado correctamente en la base.

Polvo blanco alrededor del humidificador.
- El polvo blanco es causado por un contenido excesivo de minerales en el agua agregada al tanque de agua. Utilice agua filtrada o destilada para reducir los depósitos minerales.

Muy poca niebla procedente de la salida de niebla.
- Es posible que se hayan acumulado minerales alrededor de la abertura del orificio de salida de niebla. Desenchufe. Levante la cubierta de la salida de niebla para retirarla y limpie las aberturas con agua y jabón.
- Es posible que se acumulen minerales o depósitos dentro de la base. Desenchufe. Drene el agua y limpie el interior de la base después de la limpieza de minerales o depósitos en Cuidado y limpieza.

Hay una fuga de agua desde la base.
- El tanque de agua no está colocado correctamente. Desenchufe. Retire el tanque de agua y alinéelo con la base. Reinicie el humidificador. **NOTA**: El logotipo de Clorox está en la parte delantera del tanque de agua.

Olor desagradable proveniente del humidificador.
- El humidificador necesita ser limpiado. Desenchufe y siga las instrucciones de Cuidado y limpieza antes de volver a usar el humidificador.

Las áreas alrededor del humidificador están húmedas; hay condensación notable en paredes o ventanas.
- El nivel de humedad y/o la velocidad del ventilador (✲) son demasiado altos. Reduzca la humedad objetivo (💧) y/o la velocidad del ventilador (✲).
- Es posible que el humidificador esté demasiado cerca de la pared o de la ventana. Aléjelo de la pared o de otro lugar de la habitación.

El nombre y el logo Clorox son marcas registradas de The Clorox Company y las usa Hamilton Beach Brands, Inc. bajo licencia.

Grupo HB/PS, S.A. de C.V.
Monte Elbruz No. 124 - 401
Col. Polanco V Sección,
Miguel Hidalgo
Ciudad de México, C.P. 11560

GARANTÍA PARA PRODUCTOS COMPRADOS EN MÉXICO

PRODUCTO:	MARCA:	MODELO:

Grupo HB/PS, S.A. de C.V. cuenta con una Red de Centros de Servicio Autorizada, por favor consulte en la lista anexa el nombre y dirección de los establecimientos en la República Mexicana en donde usted podrá hacer efectiva la garantía, obtener partes, componentes, consumibles y accesorios; así como tambtién obtener servicio para productos fuera de garantía. Para mayor información llame al: **Centro de Atención al Consumidor: 800 71 16 100**

Grupo HB/PS, S.A. de C.V. le otorga a partir de la fecha de compra:
GARANTÍA DE 3 AÑOS.

COBERTURA
- Esta garantía ampara, todas las piezas y componentes del producto que resulten con defecto de fabricación incluyendo la mano de obra.
- Grupo HB/PS, S.A. de C.V. se obliga a reemplazar, reparar o reponer, cualquier pieza o componente defectuoso; proporcionar la mano de obra necesaria para su diagnóstico y reparación, todo lo anterior sin costo adicional para el consumidor.
- Esta garantía incluye los gastos de transportación del producto que deriven de su cumplimiento dentro de su red de servicio.

LIMITACIONES
- Esta garantía no ampara el reemplazo de piezas deterioradas por uso o por desgaste normal, como son: cuchillas, vasos, jarras, filtros, etc.
- Grupo HB/PS, S.A. de C.V. no se hace responsable por los accidentes producidos a consecuencia de una instalación eléctrica defectuosa, ausencia de toma de tierra, clavija o enchufe en mal estado, etc.

EXCEPCIONES

Esta garantía no será efectiva en los siguientes casos:
a) Cuando el producto se hubiese utilizado en condiciones distintas a las normales. (Uso industrial, semi-industrial o comercial.)
b) Cuando el producto no hubiese sido operado de acuerdo con el instructivo de uso.
c) Cuando el producto hubiese sido alterado o reparado por personas no autorizadas por Grupo HB/PS, S.A. de C.V. el fabricante nacional, importador o comercializador responsable respectivo.
El consumidor puede solicitar que se haga efectiva la garantía ante la propia casa comercial donde adquirió su producto, siempre y cuando Grupo HB/PS, S.A. de C.V. no cuente con talleres de servicio.

PROCEDIMIENTO PARA HACER EFECTIVA LA GARANTÍA
- Para hacer efectiva la garantía, lleve su aparato al Centro de Servicio Autorizado más cercano a su domicilio (consulte la lista anexa).
- Si no existe Centro de Servicio Autorizado en su localidad llame a nuestro Centro de Atención al Consumidor para recibir instrucciones de como hacer efectiva su garantía.

FECHA DE ENTREGA	SELLO DEL VENDEDOR	QUEJAS Y SUGERENCIAS
DÍA___ MES___ AÑO___		Si desea hacer comentarios o sugerencias con respecto a nuestro servicio o tiene alguna queja derivada de la atención recibida en alguno de nuestros Centros de Servicio Autorizados, por favor dirigirse a: **GERENCIA INTERNACIONAL DE SERVICIO** **800 71 16 100** **Email: mexico.service@CloroxHomeAppliances.com**

CENTROS DE SERVICIO AUTORIZADOS

Ciudad de México
ELECTRODOMÉSTICOS
Av. Plutarco Elias Calles
No. 1499
Zacahuitzco, Benito Juárez,
Ciudad de México, C.P. 09490
Tel: 55 5235 2323

CASA GARCÍA
Av. Patriotismo No. 875-B
Mixcoac, Benito Juárez,
Ciudad de México, C.P. 03910
Tel: 55 5563 8723

Nuevo León
FERNANDO SEPÚLVEDA REFACCIONES
Ruperto Martínez No. 238 Ote.
Col. Centro
Monterrey, N.L., C.P. 64000
Tel: 81 8343 6700

Jalisco
SERVICIOS DE MANTENIMIENTO CASTILLO
Garibaldi No. 1450
Ladrón de Guevara
Guadalajara, Jalisco, C.P. 44660
Tel: 33 3825 3480

Modelo:	Tipo:	Características eléctricas:
11080	HU05	120 V ~ 60 Hz 25 W

Los modelos incluídos en el instructivo de Uso y cuidado pueden ir seguidos o no por un sufijo correspondiente a una o varias letras del alfabeto y sus combinaciones, separadas o no por un espacio, coma, diagonal, o guión. Como ejemplos los sufijos pueden ser: "Y" y/o "MX" y/o "MXY" y/o "Z".

840374502 | A2 - 23.33 x 16.5 in 10/25