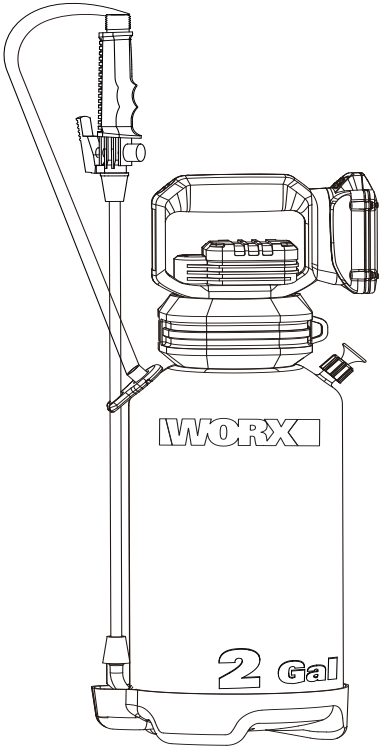

20V 2 Gallon Yard Sprayer	**EN**	**P02**
Pulvérisateur pour cour 20V 2 gallons	**F**	**P13**
Pulverizador para patios de 2 galones y 20V	**ES**	**P20**

HELPLINE NUMBER
NUMÉRO DU SERVICE D'ASSISTANCE
NÚMERO DE LÍNEA DE AYUDA
1-866-354-WORX (9679)

WG829 W829.9

PRODUCT SAFETY

WARNING: This product can expose you to chemicals including lead and Di(2-ethylhexyl)phthalate (DEHP) which are known to the State of California to cause cancer and birth defects or other reproductive harm. For more information go to www.P65Warnings.ca.gov.

INSTRUCTIONS PERTAINING TO A RISK OF FIRE, ELECTRIC SHOCK, OR INJURY TO PERSONS

IMPORTANT SAFETY INSTRUCTIONS

WARNING – When using electric appliances, basic precautions should always be followed, including the following:

a) Read all the instructions before using the appliance.
b) To reduce the risk of injury, close supervision is necessary when an appliance is used near children.
c) Do not contact moving parts.
d) Only use attachments recommended or sold by the manufacturer.
e) Do not place or store appliance where it can fall or be pulled into a tub or sink.
f) Use only the charger supplied by the manufacturer to recharge.
g) Outdoor Use. For Household Use Only.
h) Risk of Electric Shock. Do not expose to rain, store indoors.
i) WHEN A COMBUSTIBLE LIQUID IS SPRAYED THERE CAN BE DANGER OF FIRE OR EXPLOSION, ESPECIALLY IN A CLOSED AREA. READ INSTRUCTION MANUAL BEFORE OPERATING.
j) Remove battery pack when not in use.

SAVE THESE INSTRUCTIONS

GENERAL SAFETY WARNINGS

WARNING: Read all safety warnings and instructions. Failure to follow the warnings and instructions may result in electric shock, fire and/or serious injury. Save all warnings and instructions for future reference.

SAFETY WARNINGS FOR BATTERY PACK

a) Do not dismantle, open or shred battery pack.
b) Do not expose battery pack to heat or fire. Avoid storage in direct sunlight.
c) Do not short-circuit a battery pack. Do not store battery packs haphazardly in a box or drawer where they may short-circuit each other or be short-circuited by other metal objects. When battery pack is not in use, keep it away from other metal objects, like paper clips, coins, keys, nails, screws or other small metal objects, that can make a connection from one terminal to another. Shorting the battery terminals together may cause burns or fire.
d) Do not remove battery pack from its original packaging until required for use.
e) Do not subject battery pack to mechanical shock.
f) In the event of battery leaking, do not allow the liquid to come in contact with the skin or eyes. If contact has been made, wash the affected area with copious amounts of water and seek medical advice.
g) Observe the plus (+) and minus (–) marks on the battery back and equipment and ensure correct use.
h) Do not use any battery pack which is not designed for use with the equipment.
i) Keep battery pack out of the reach of children.
j) Seek medical advice immediately if a cell or battery has been swallowed.
k) Always purchase the battery pack recommended by the device manufacturer for the equipment.
l) Keep battery pack clean and dry.
m) Wipe the battery pack terminals with a clean dry cloth if they become dirty.

n) **Battery pack needs to be charged before use. Always use the correct charger and refer to the manufacturer's instructions or equipment manual for proper charging instructions.**
o) **Do not leave battery pack on prolonged charge when not in use.**
p) **After extended periods of storage, it may be necessary to charge and discharge the battery pack several times to obtain maximum performance.**
q) **Recharge only with the charger specified by Worx.** Do not use any charger other than that specifically provided for use with the equipment.
r) **Retain the original product literature for future reference.**
s) **Use only the battery pack in the application for which it was intended.**
t) **Remove the battery pack from the equipment when not in use.**
u) **Dispose of properly.**
v) **Do not mix cells of different manufacture, capacity, size or type within a device.**

SYMBOLS

	To reduce the risk of injury, user must read instruction manual
	Wear ear protection
	Wear eye protection
	Wear dust mask
	Warning
	Keep bystanders away
	Wear protective clothing
	Li-Ion battery, battery must be recycled
	Do not burn
	Batteries may enter water cycle if disposed improperly, which can be hazardous for ecosystem. Do not dispose of waste batteries as unsorted municipal waste.
	call2recycle® POSITEC Inc. has established a partnership with the RBRC Corporation to recycle any Positec batteries with the RBRC-call2recycle seal. For environmental protection, please do not discard batteries in the trash. After the batteries' life cycle is ended, then please call 1-800-822-8837 for a free service that will properly dispose of the battery.

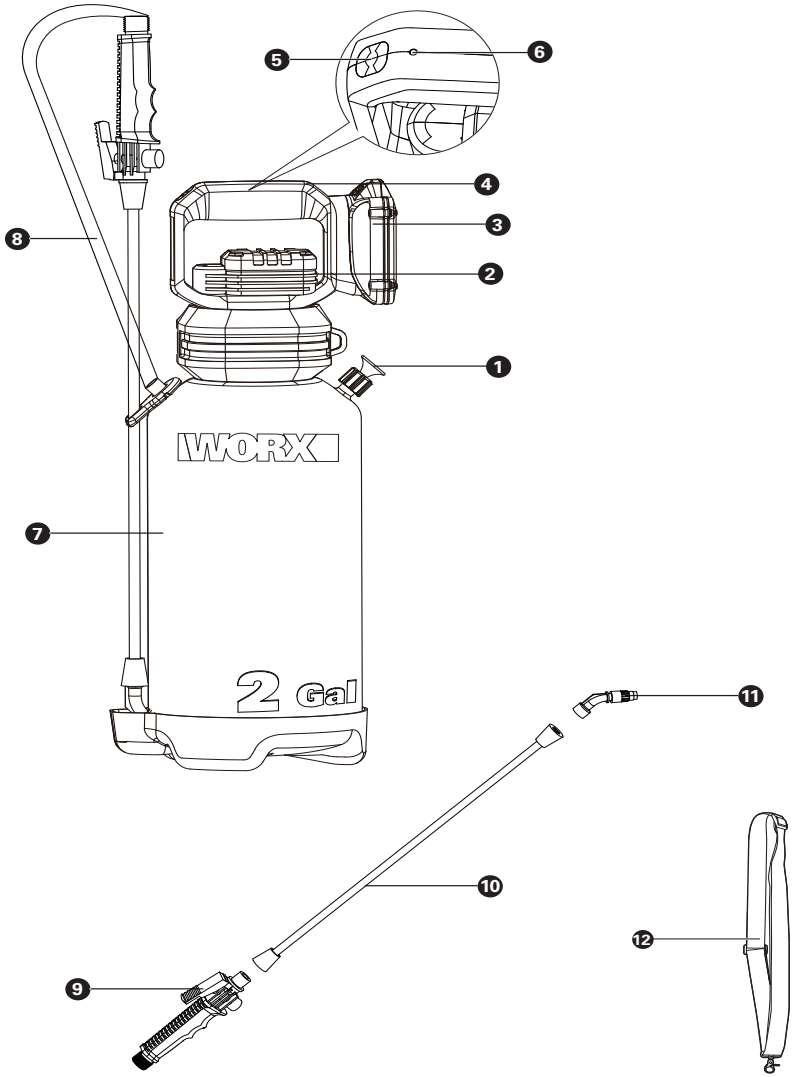
5
6
4
3
8
2
1
WORX
7
2 Gal
11
10
12
9

COMPONENT LIST

1.	PRESSURE RELEASE VALVE
2.	AIR COMPRESSOR PUMP
3.	BATTERY PACK *
4.	HANDLE
5.	POWER BUTTON
6.	LED LIGHT
7.	TANK
8.	HOSE
9.	SHUT-OFF LEVER
10.	WAND
11.	ADJUSTABLE SPRAY NOZZLE
12.	SHOULDER STRAP

*** Not all the accessories illustrated or described are included in standard delivery.**

TECHNICAL DATA

	WG829	WG829.9
Rated Voltage	20V ⎓ Max**	
Pump Type	Air compressor pump	
No-load speed	6600 /min	
Nominal spray-tank capacity	8L	
Max. working pressure	0.18MPA	
Nominal flow rate	27-29L/h	
Weight(kg)	4.88 lbs (2.21kg)	4.08 lbs (1.85kg)

** Voltage measured without workload. Initial battery voltage reaches maximum of 20 volts. Nominal voltage is 18 volts.

ACCESSORIES

	WG829	WG829.9
Battery pack (WA3575)	1	/
Charger (WA3742)	1	/
Shoulder strap	1	1
Wand	1	1
Nozzle (adjustable)	1	1
Sticker	2	2

Two stickers will be included in, one is for toxic liquid such as pesticide, the other one is for innoxious liquid. You can stick on your sprayer so as to differentiate.
Only use the appropriate accessories intended for this tool. Accessory information can be found on the product packaging, at a Worx dealer or on our website at www.worx.com.

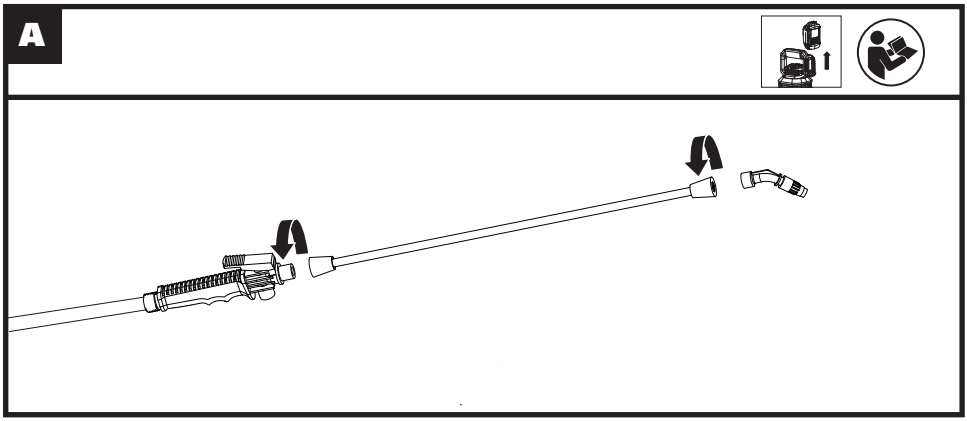
A

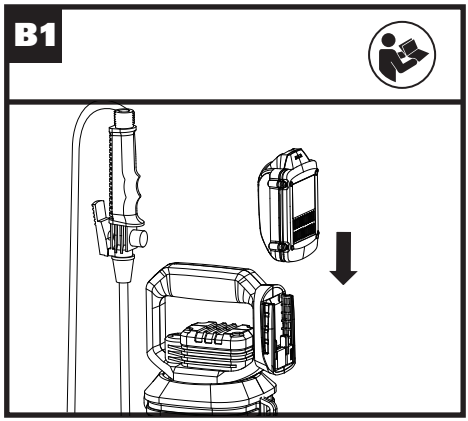
B1

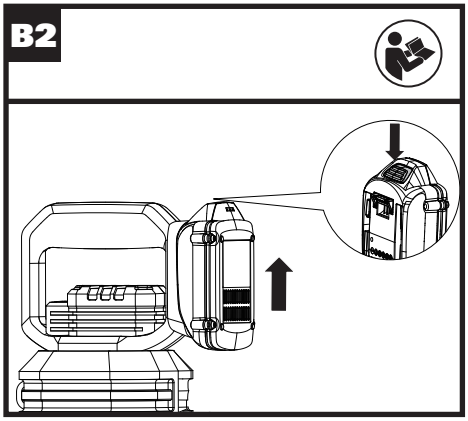
B2

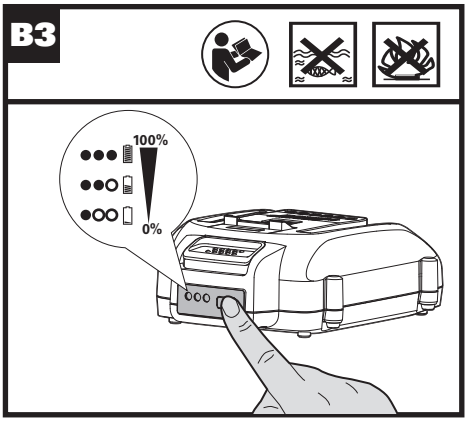
B3
100%
0%

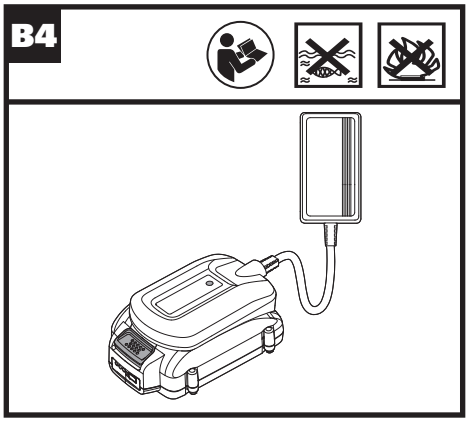
B4

C

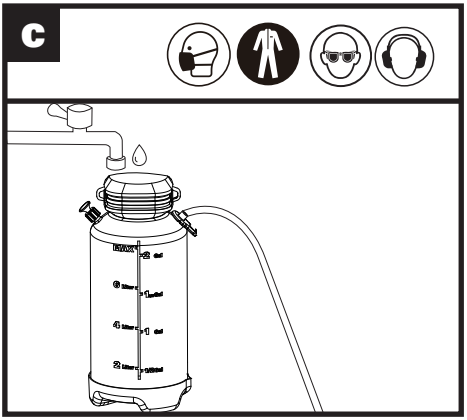

D

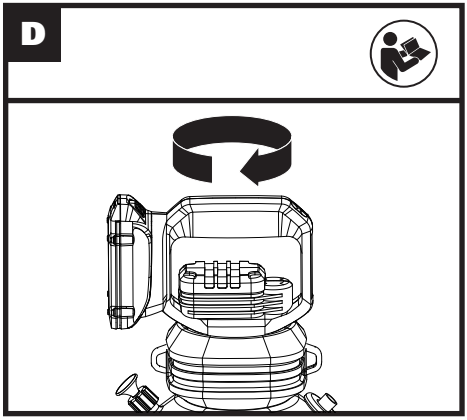

E

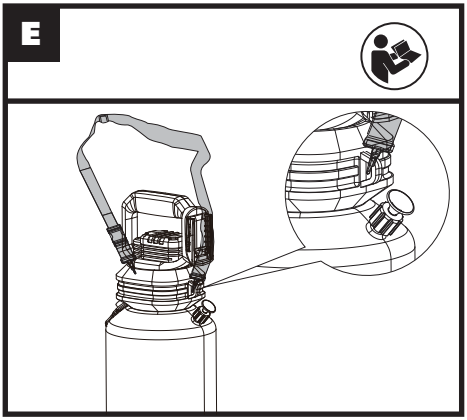

F1

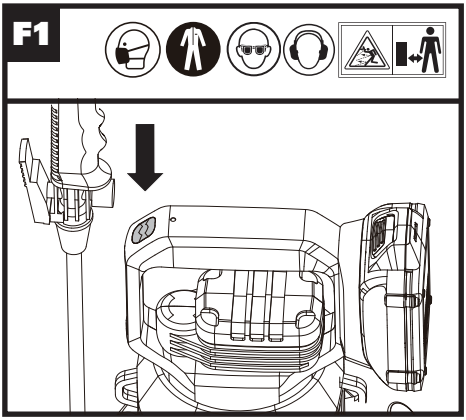

F2

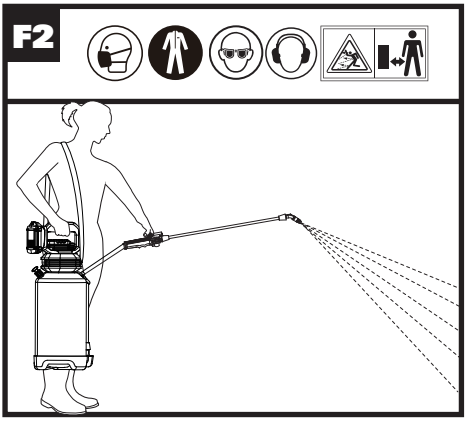

F3

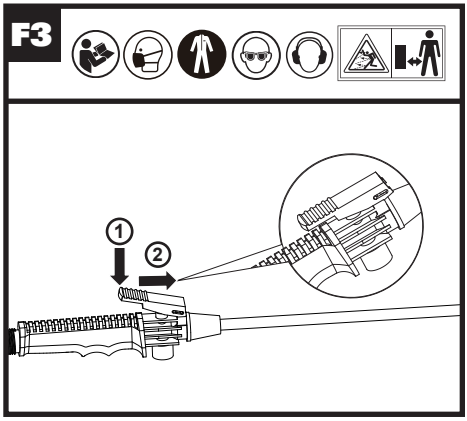

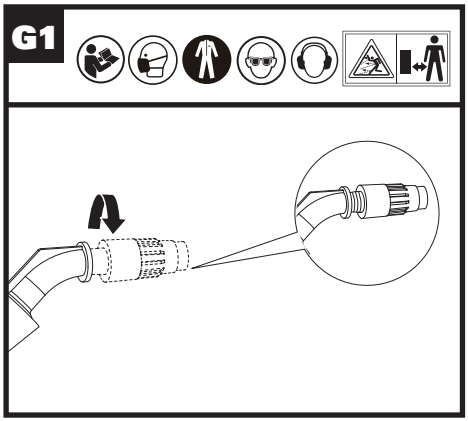
G1

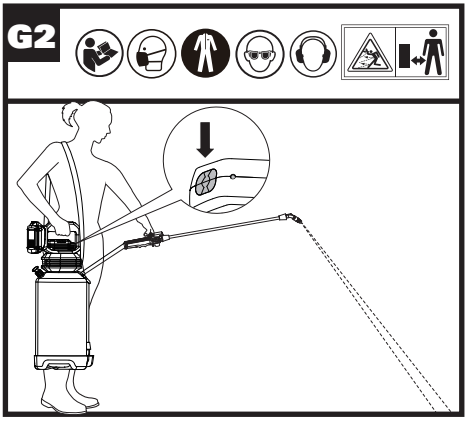
G2

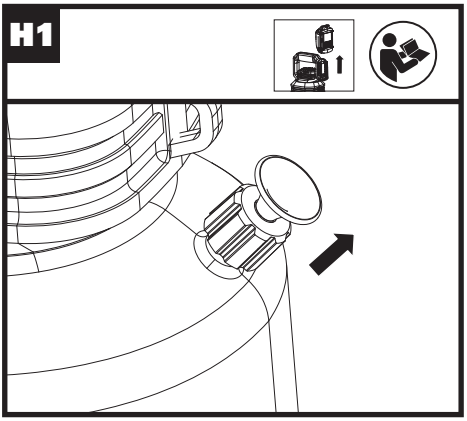
H1

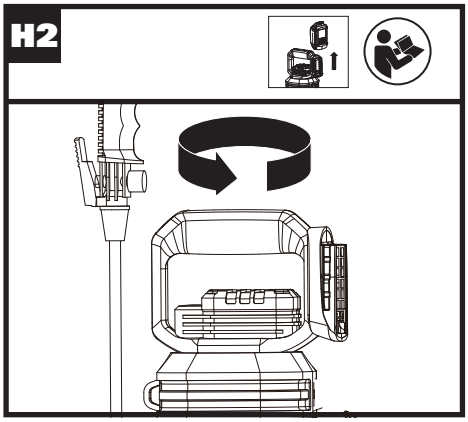
H2

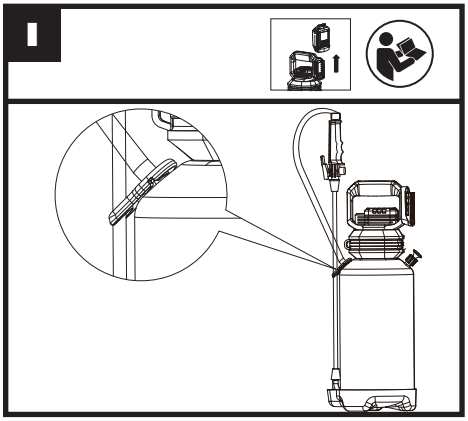
I

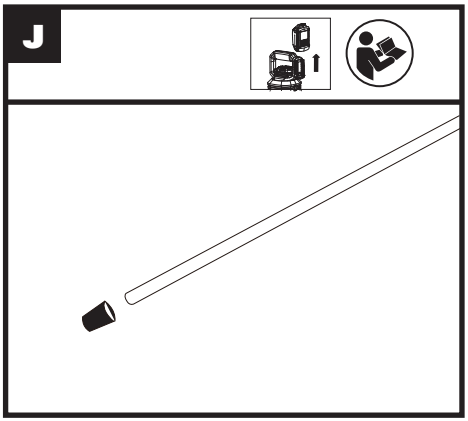
J

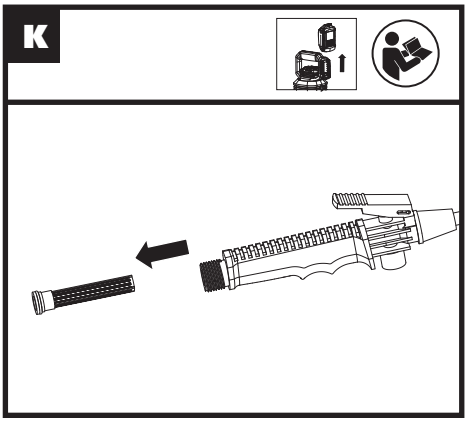
K

OPERATING INSTRUCTIONS

NOTE: Before using the tool, read the instruction book carefully.

INTENDED USE:
This machine is intended for weed killing, pest control, fertilizing, watering and disinfecting.

ASSEMBLY & OPERATION

ACTION	FIGURE
ASSEMBLY	
Assembling the shut-off assembly, wand and nozzle Attach the shut-off to wand, and tighten the nut securely. Then attach the nozzle to the end of the wand and tighten securely. **NOTE:** Both sides of the wand are of no difference. And the location of O-ring which are in the nut can be adjusted according to your need.	See Fig. A
Installing and Removing the Battery Pack	See Fig. B1, B2
Checking the battery charge condition **NOTE:** Fig. B3 only applies for the battery pack with battery indicator light.	See Fig. B3
Charging the battery pack **NOTE:** •The batteries are shipped uncharged. Each battery must be fully charged before the first use. • More details can be found in charger's manual.	See Fig. B4
OPERATION	
Filling the Sprayer Fill the tank to the desired level, and you can check the filling marks on the tank for reference. **NOTE:** Before filling the sprayer, make sure the machine is turned off (Led light is off). When using, preparing, handling, spraying or disposing of chemicals, wear appropriate personal protective equipment as directed by the chemical manufacturer. ⚠ **WARNING:** Never use flammable or combustible liquids, caustics, acids, or hot water in this machine.	See Fig. C
Assembling the pump Install the pump into the tank and rotate clockwise to tighten.	See Fig. D
Assembling the shoulder strap	See Fig. E
Starting Press the power button to turn on the sprayer, the LED light will be green and an audible hum will be heard, which means the machine is working. And it will stop once the tank is pressurized, which may take 30 seconds to several minutes depending on the size of the tank and the amount of liquid inside.	See Fig. F1
Spraying Aim the wand in the desired direction and depress the lever to spray. Release the lever to stop. For continuous spraying, please depress the lever and lock it in the depressed position. **NOTE:** When the battery power is low, the LED light will flash green. After usage, turn off the sprayer, then remove any chemical and clean the machine.	See Fig. F2, F3
Adjustable sprayer nozzle The nozzle is equipped with two modes. Tighten the nozzle nut securely, the sprayer will spray out thin fog. Loosen the nozzle nut properly, the sprayer will throw a long stream of water. **NOTE:** Do not loosen the nozzle nut overly, which may result in the water leak.	See Fig. G1, G2
AFTER OPERATION	
After each usage, press the power button to turn off the machine. You must first pull up the knob of pressure release valve to release the pressure of tank completely. Then rotate the pump handle counterclockwise to remove the pump.	See Fig. H1, H2
Storage When not in use, store the wand as Fig. I shown.	See Fig. I

MAINTENANCE

Before any maintenance, please depressurize the sprayer by turn off the machine and pull of the pressure release valve until all air pressure is released.

Pump maintenance
Inspect the pump frequently whether any leaking occurs around the pump seal. If leaking occurs, please contact service center for repair.

Nozzle maintenance
Clean the openings of any obstructions or residue. Do not use sharp tools that could scratch or damage the nozzle.

Hose maintenance
Clean the filter at the end of the hose regularly for a better performance. (See Fig. J)

Shut-off maintenance
Remove the filter from the shut-off assembly. Clean the debris inside and clean the filter by rinsing with cool, clean water. (See Fig. K)

⚠ **WARNING:** Any other servicing should be performed by an authorized service representative.

CLEANING AND STORAGE

Empty any extra chemical from the tank. Use clean water to thoroughly rinse the tank until all chemical and residues are removed. Use a wet cloth to wipe the bottom of the pump until all chemical and residues are removed. Do not rinse the pump with a hose or submerge in water, as water will enter the housing resulting in the pump non-functional. With clean water in the clean tank, spray water through the hose, shut-off lever, wand, and nozzle for at least 30 seconds to rinse the chemical out. Remove the pump. Do not put the pump down as it may cause the pump is contaminated with dirt, grass clippings, or debris that will enter the tank later. Hanging the tank upside down to let the sprayer drain. Once the sprayer is dried, please turn the sprayer upright and loosely attach the pump to the tank to prevent debris from entering the tank. Store the machine in a warm, dry place out of direct sunlight.

TROUBLESHOOTING

The following table gives problems and actions that you can perform if your machine does not operate correctly.

⚠ **Warning:** Switch the machine off and remove the battery prior to any troubleshooting.

Symptom	Possible causes	Solution
Sprayer will not turn on when power button is pressed.	Battery is not charged. LED light is not on.	Charge Pump
	Pump is over heated, damaged, or non-functional.	Allow the battery to cool down. Replace Pump if it is damaged or non-functional.
	Tank is already pressurized so the pump is turned off automatically.	Depress the lever to see if the sprayer starts spraying.
Sprayer turns on but will not spray.	No liquid is in tank.	Add liquid to tank.
	Shut-off is clogged	Clean the shut-off
	Nozzle is clogged.	Clean the nozzle..
	Pump is not attached tightly to the tank	Tighten pump to tank.
Sprayer turns on but only sprays at a low pressure.	Tank has not been pressurized yet.	Allow time for pump to pressurize tank (at least 20 seconds).
	Air leaking from tank at seal.	Tighten pump to tank.
	Tank seal is damaged.	Replace tank seal.
	Shut-off is clogged.	Clean the shut-off
	Nozzle is clogged.	Clean the nozzle.
Hose leaks at the tank	Cracked, swollen or faulty hose.	Replace shut-off assembly.
	Damaged connection.	Replace shut-off assembly.
Hose leaks at the shut-off.	Cracked, swollen or faulty hose.	Replace shut-off assembly.
	Damaged connection.	Replace shut-off assembly.

Poor Spray Performance	Tank has not been pressurized yet.	Turn on pump.
	Nozzle is partially clogged.	Clean the nozzle.
	Nozzle is damaged.	Replace the nozzle.
	Shut-off is clogged	Clean the shut-off

CONSIGNES DE SÉCURITÉ

AVERTISSEMENT: Ce dispositif peut vous exposer aux produits chimiques notamment le plomb et le di-phtalate (de 2-éthylhexyle) (DEHP) qui sont reconnus dans l'État de Californie comme causant des cancers et des anomalies congénitales ou d'autres anomalies de la reproduction. Pour en savoir plus, veuillez consulter le site

INSTRUCTIONS RELATIVES AUX RISQUES D'INCENDIE, D'ÉLECTROCUTION OU DE BLESSURES

INSTRUCTIONS DE SÉCURITÉ IMPORTANTES

AVERTISSEMENT

– Vous deviez toujours prendre les précautions de base lorsque vous utilisez des appareils électriques, incluant les suivantes :

a) Lire toutes les instructions avant d'utiliser l'appareil.
b) Pour réduire le risque de blessure, une surveillance étroite est nécessaire lorsqu'un appareil est utilisé à proximité d'enfants.
c) Ne pas toucher les pièces mobiles.
d) Utilisez uniquement les accessoires recommandés ou vendus par le fabricant.
e) Ne pas placer ou stocker l'appareil sur une surface d'où il peut tomber ou être plongé dans une cuve ou un évier.
f) Utilisez uniquement le chargeur fourni par le fabricant pour recharger.
g) Utilisation extérieure. Pour un usage domestique seulement.
h) Risque d'électrocution. Ne pas exposer à la pluie, stocker à l'intérieur.
i) LORSQU'UN LIQUIDE COMBUSTIBLE EST PULVÉRISÉ, IL PEUTY AVOIR UN RISQUE D'INCENDIE OU D'EXPLOSION, EN PARTICULIER DANS UNE ZONE FERMÉE. LIRE LE MANUEL D'INSTRUCTIONS AVANT D'UTILISER.
j) Retirez la batterie lorsqu'elle n'est pas utilisée.

CONSERVEZ CES INSTRUCTIONS

AVERTISSEMENTS GENERAUX CONCERNANT LA SECURITE DES OUTILS ELECTRIQUES

AVERTISSEMENT! Lisez et assimilez toutes les instructions. Le non-respect des instructions ci-après peut entraîner un risque de choc électrique, d'incendie et/ou de blessures graves.
Conservez tous les avertissements et instructions pour pouvoir les consulter ultérieurement.

CONSIGNES GÉNÉRALES DE SÉCURITÉ CONCERNANT LA BATTERIE

a) Ne pas démonter, ouvrir ou déchiqueter le bloc batterie.
b) Ne pas exposer le bloc batterie à la chaleur ou au feu. Evitez de ranger la batterie dans un endroit exposé à la lumière directe du soleil.
c) Ne pas court-circuiter une batterie. Ne stockez pas les blocs batterie en vrac dans une boîte ou un tiroir où ils peuvent se court-circuiter ou être court-circuités par d'autres objets métalliques. Lorsque le bloc batterie n'est pas utilisé, conservez-le loin d'autres objets métalliques, tels que des trombones, des pièces de monnaie, des clés, des clous, des vis ou d'autres objets métalliques de petite taille, qui pourraient établir une connexion d'un terminal à l'autre. Le fait de créer un court-circuit entre les bornes de la batterie peut causer des brûlures ou des incendies.
d) Ne pas retirer la batterie de son emballage

d'origine avant utilisation dans l'appareil.

e) Ne pas soumettre la batterie à des chocs mécaniques.

f) En cas de fuite de la batterie, ne pas laisser le liquide entrer en contact avec la peau ou les yeux. Si un contact a été effectué, laver la zone touchée avec beaucoup d'eau et consulter un médecin.

g) Respecter les marques plus (+) et moins (-) sur le bloc batterie et sur l'appareil et veiller à bien le positionner.

h) Ne pas utiliser de batterie qui n'a pas été conçue pour être utilisée avec cet appareil.

i) Maintenez la batterie hors de portée des enfants.

j) Consultez immédiatement un médecin si une cellule ou une batterie a été avalée.

k) Achetez toujours une batterie recommandée par le fabricant de l'appareil.

l) Conservez le bloc batterie propre et sec.

m) Essuyez les bornes de la batterie avec un chiffon propre et sec si elles deviennent sales.

n) La batterie doit être chargée avant son utilisation. Utilisez toujours le chargeur adapté et reportez-vous aux instructions du fabricant ou au manuel de l'équipement pour suivre les instructions concernant la procédure de charge.

o) Ne laissez pas le bloc batterie en charge prolongée lorsqu'il n'est pas utilisé.

p) Après de longues périodes de stockage, il peut être nécessaire de charger et de décharger la batterie plusieurs fois pour obtenir des performances optimales.

q) Rechargez le bloc batterie uniquement avec le chargeur spécifié par Worx. N'utilisez pas un chargeur autre que celui spécifiquement conçu pour être utilisé avec l'équipement.

r) Conservez la documentation originale du produit pour référence ultérieure.

s) Utilisez uniquement la batterie dans l'application pour laquelle elle a été prévue.

t) Retirez la batterie de l'équipement lorsqu'il n'est pas utilisé.

u) Éliminez la batterie de façon adéquate.

v) Ne pas mélanger des cellules de fabricants, de capacités, de tailles ou de type différents dans un appareil.

SYMBOLES

	Afin de réduire les risques de blessure, l'utilisateur doit lire ce mode d'emploi.
	Portez une protection auditive
	Portez un protecteur oculaire
	Portez un masque anti poussières
	AVERTISSEMENT
	Ne laisser personne aux alentours
	Portez des vêtements de protection
 Li-Ion	Batterie Li-Ion, les batteries doivent être recyclées
	Ne pas jeter au feu
	Les batteries peuvent s'introduire dans le cycle de l'eau si elles sont éliminées de manière inappropriée, ce qui peut être dangereux pour l'écosystème. Ne pas éliminer les batteries usagées avec les déchets municipaux non triés.
	call2recycle® POSITEC Inc. a formé un partenariat avec RBRC Corporation pour le recyclage des batteries Positec portant le sceau RBRC-call2recycle. Pour la protection de l'environnement, veillez à ne pas jeter les batteries aux poubelles. À la fin du cycle de vie de la batterie, appelez 1.800-822-8837 pour un service gratuit qui mettra la batterie au rebut selon les règles de l'art.

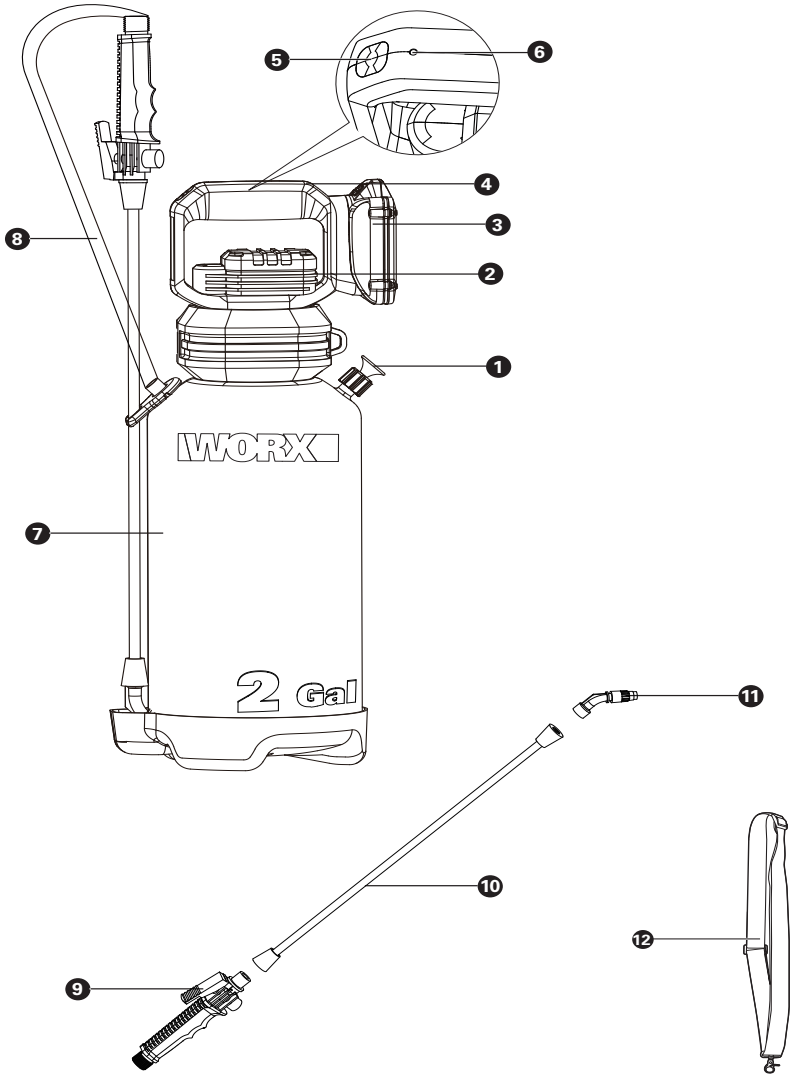
5
6
4
3
8
2
1
WORX
7
2 Gal
11
10
12
9

LISTE DES ÉLÉMENTS

1.	SOUPAPE DE DÉGAGEMENT DE PRESSION
2.	POMPE À AIR COMPRIMÉ
3.	VOYANT DE LA BATTERIE *
4.	POIGNÉE
5.	BOUTON D'ALIMENTATION
6.	VOYANT LUMINEUX
7.	RÉSERVOIR
8.	TUYAU
9.	LEVIER D'ARRÊT
10.	TIGE
11.	BUSE DE PULVÉRISATION RÉGLABLE
12.	BANDOULIÈRE

*** Les accessoires illustrés ou décrits ne sont pas tous compris dans le cadre de la livraison standard.**

DONNÉES TECHNIQUES

	WG829	WG829.9
Puissance assignée	20V ⎓ Max**	
Type de pompe	Pompe à air comprimé	
Vitesse a vide nominale	6600 /min	
Capacité nominale du réservoir de pulvérisation	2 Gal	
Pression de fonctionnement max.	0.18MPA	
Débit nominal	27-29L/h	
Poids de la machine	4.88 lbs (2.21kg)	4.08 lbs (1.85kg)

** Tension mesurée hors fonctionnement. La tension initiale de la batterie atteint le maximum de 20 volts. La tension nominale est de 18 V.

ACCESSOIRES

	WG829	WG829.9
Blocs-piles (WA3575)	1	/
Chargeur (WA3742)	1	/
Bandoulière	1	1
Wand	1	1
Nozzle (adjustable)	1	1
Autocollant	2	2

Deux autocollants seront inclus, l'un pour les liquides toxiques tels que les pesticides, l'autre pour les liquides inoffensifs. Vous pouvez les coller sur votre pulvérisateur pour différencier les liquides.
N'utilisez que les accessoires compatibles à cet outil. Les informations des accessoires peuvent être trouvées sur l'emballage du produit, chez un détaillant Worx ou sur notre site Web www.worx.com.

INSTRUCTIONS D'UTILISATION

REMARQUE: Avant d'utiliser cet outil, assurez-vous de lire attentivement le manuel d'utilisation.

UTILISATION PRÉVUE:
Cette machine est destinée à éliminer les mauvaises herbes, à lutter contre les parasites, à fertiliser, à arroser et à désinfecter.

ASSEMBLAGE & FONCTIONNEMENT

ACTION	SCHÉMA
ASSEMBLAGE	
L'assemblage du levier d'arrêt, du tube et de la buse Installer la tige sur le dispositif d'arrêt et serrer fermement l'écrou. Installer la buse choisie au bout de la tige et serrer fermement. **REMARQUE:** Les deux côtés du tube ne présentent aucune différence. Et l'emplacement du joint torique qui est dans l'écrou peut être ajusté selon vos besoins.	See Fig. A
Installation/ Retrait du bloc de batterie	See Fig. B1, B2
Vérification de l'état de charge de batterie **REMARQUE:** La Fig. B3 ne s'applique qu'aux batteries disposant d'un témoin lumineux de batterie.	See Fig. B3

Recharge de la batterie **REMARQUE:** • La batterie est livrée non chargée. Elle doit être complètement chargée avant la première tonte. • Des informations supplémentaires sont disponibles dans le manuel du chargeur.	See Fig. B4
FONCTIONNEMENT	
Remplissage du pulvérisateur Remplir le réservoir jusqu'au niveau désiré à l'aide des gradations sur la paroi. **REMARQUE:** Avant de remplir le pulvérisateur, assurez-vous que la machine est éteinte (le voyant Led est éteint). Toujours porter de l'équipement de protection personnel approprié, tel qu'indiqué par le fabricant du produit chimique lorsque vous utilisez, préparez, manipulez, pulvérisez ou éliminez des produits chimiques. ⚠ **AVERTISSEMENT:** Ne jamais utiliser des liquides ou substances inflammables, combustibles, caustiques ou acides ou de l'eau chaude dans ce pulvérisateur.	See Fig. C
Assemblage de la pompe Installez la pompe dans le réservoir et tournez dans le sens horaire pour visser.	See Fig. D
Assemblage de la bandoulière	See Fig. E
Starting Appuyer le bouton de mise en marche pour allumer la pompe et pour mettre le réservoir sous pression. Le voyant LED à côté du bouton d'alimentation sera vert. La pompe s'éteindra une fois le réservoir sous pression, ce qui devrait durer entre 30 secondes et plusieurs minutes, selon la taille du réservoir et la quantité de liquide qui s'y trouver.	See Fig. F1
Pulvérisation Orienter la tige dans la direction de pulvérisation désirée et appuyer sur le levier du dispositif d'arrêt. Relâchez le levier pour arrêter. Pour une pulvérisation continue, appuyer sur le levier et tourner l'écrou de verrouillage pour maintenir le levier en position actionnée **REMARQUE:** Lorsque la batterie est faible, le voyant LED clignote en vert. Toujours retirer les produits chimiques et nettoyer le réservoir après chaque utilisation.	See Fig. F2, F3
Buse de pulvérisation réglable La buse est équipée de deux modes. Vissez fermement l'écrou de la buse, le liquide pulvérisé sera sous forme de brouillard fin. Dévissez l'écrou de la buse correctement, le pulvérisateur projettera un long jet d'eau. **REMARQUE:** Ne desserrez pas trop l'écrou de la buse, car cela pourrait entraîner une fuite d'eau.	See Fig. G1, G2
APRÈS UTILISATION	
Après chaque utilisation, appuyez sur le bouton d'alimentation pour éteindre la machine. Vous devez d'abord tirer le bouton de la valve de décharge de pression pour libérer complètement la pression du réservoir. Tournez ensuite la poignée de la pompe dans le sens antihoraire pour retirer la pompe.	See Fig. H1, H2
Stockage Lorsque vous ne l'utilisez pas, rangez le tube comme illustré sur la Fig. I.	See Fig. I

ENTRETIEN

Avant d'effectuer tout entretien, toujours dépressuriser le pulvérisateur en éteignant la pompe et en tirant ensuite sur le bouton à pointeau jusqu'à ce que toute la pression soit libérée.

Entretien de la pompe
Inspectez fréquemment la pompe pour vérifier si une fuite se produit autour du joint de la pompe. En cas de fuite, veuillez contacter le centre de service pour réparation.

Entretien de la buse
Nettoyer les orifices de toute obstruction ou résidu. Ne pas utiliser d'outils pointus qui pourraient égratigner ou endommager la buse et l'uniformité de sa pulvérisation.

Entretien du tuyau
Nettoyez le filtre à l'extrémité du tuyau régulièrement pour une meilleure performance.(Voir Fig.J)

Entretien du dispositif d'arrêt
Enlever le filtre du pistolet. Nettoyer les débris logés à l'intérieur et nettoyer le filtre en le rinçant avec de l'eau propre et froide. (Voir Fig. K)

⚠ **WARNING:** Any other servicing should be performed by an authorized service representative.

NETTOYAGE ET

ENTREPOSAGE

Vider tout produit chimique restant. Utiliser de l'eau propre pour bien rincer le réservoir et vider le réservoir de tout produit chimique et résidus. Utiliser un linge mouillé pour essuyer le dessous de la pompe afin d'enlever tous les résidus de produits chimiques. Ne pas rincer la pompe avec un boyau ou la submerger dans l'eau car l'eau pénétrera dans le boîtier et endom magera les composants électriques, la rendant inutilisable. Avec de l'eau propre à l'intérieur du réservoir rincé, pulvériser l'eau à travers le boyau, le dispositif d'arrêt, la tige et la buse pendant au moins 30 secondes pour bien les rincer. Retirer la pompe. Éviter de la placer où elle pourrait être contaminée de saleté, de gazon coupé ou débris qui pourrait entrer à l'intérieur du réservoir. Accrocher le réservoir à l'envers pour qu'il s'égoutte complète ment. Une fois le pulvérisateur bien sec, retourner à l'endroit et réassembler la pompe au réservoir sans trop resserrer afin qu'aucun débris ne pénètre à l'intérieur du réservoir. Entreposer le pulvérisateur, la pompe et le chargeur dans un endroit sec et chaud à l'intérieur, à l'abri des rayons du soleil, éloigné de toute source d'humidité ou de chaleur intense.

DÉPANNAGE

Le tableau suivant décrit les vérifications et les interventions que vous pouvez effectuer si votre appareil ne fonctionne pas correctement.

⚠ **AVERTISSEMENT!** éteindre l'appareil et retirer la batterie avant toute tentative de réparation.

PROBLÉME	SYMPTÔME	SOLUTION
Le pulvérisateur ne s'allume pas lorsqu'on appuie sur le bouton de mise en marche	La pile n'est pas chargée. Le voyant lumineux ne s'allume PAS.	Charger la pompe.
	La pompe est endommagée, surchauffée ou ne fonctionne pas.	Permettre à la pile de refroidir si elle est surchauffée. Remplacer la pompe si elle est endommagée ou non fonctionnelle.
	Le réservoir est déjà sous pression donc la pompe s'est éteinte automatiquement.	En appuyant sur le levier pour voir si le pulvériseur commence à pulvériseur.
Le pulvérisateur s'allume mais ne pulvérise pas.	Le réservoir est vide.	Ajouter du liquide dans le réservoir.
	Le dispositif d'arrêt est obstrué.	Nettoyer le dispositif d'arrêt.
	La buse est obstruée.	Nettoyer la buse.
	La pompe n'est pas serrée au réservoir et fuit au niveau du joint.	Serrer la pompe au réservoir.
Le pulvérisateur s'allume mais ne pulvérise qu'à basse pression.	Le réservoir n'est pas encore sous pression.	Permettre à la pompe de mettre le réservoir sous pression (au moins 20 secondes).
	L'air s'échappe du réservoir au joint.	Serrer la pompe au réservoir.
	Le joint du réservoir du joint sont endommagés.	Remplacer le joint du réservoir.
	Le dispositif d'arrêt est obstrué.	Nettoyer le dispositif d'arrêt.
	La buse est obstruée.	Nettoyer la buse.
Le boyau fuit au niveau du raccord avec le réservoir.	Boyau craqué, gonflé ou défectueux.	Remplacer l'assemblage du dispositif d'arrêt.
	Connexion endommagée.	Remplacer l'assemblage du dispositif d'arrêt.
Le boyau fuit au niveau du dispositif d'arrêt.	Boyau craqué, gonflé ou défectueux.	Remplacer l'assemblage du dispositif d'arrêt.
	Connexion endommagée.	Remplacer l'assemblage du dispositif d'arrêt.

Pulvérisation irrégulière	Le réservoir n'est pas sous pression.	Allumer la pompe.
	La buse est partiellement obstruée.	Nettoyer la buse.
	La buse est endommagée.	Remplacer la buse.
	Le dispositif d'arrêt est obstrué.	Nettoyer le dispositif d'arrêt.

SEGURIDAD DEL PRODUCTO

ADVERTENCIA: Este producto puede exponerlo a sustancias químicas, como plomo y di (2-etilhexilo) ftalato (DEHP), que el estado de California reconoce como causantes de cáncer y defectos de nacimiento u otros daños reproductivos. Para más información visite www.P65Warnings.ca.gov.

INSTRUCCIONES RELACIONADAS CON UN RIESGO DE INCENDIO, DE DESCARGA ELÉCTRICA O DE LESIONES A PERSONAS

INSTRUCCIÓN IMPORTANTE DE SEGURIDAD

ADVERTENCIA

— Cuando utilice aparatos eléctricos, siempre debe seguir precauciones básicas, que incluyen las siguientes:

a) Lea todas las instrucciones antes de utilizar el aparato.
b) Para reducir el riesgo de lesiones, es necesaria una estrecha supervisión cuando se use un aparato cerca de niños.
c) No toque las piezas en movimiento.
d) Utilice únicamente accesorios recomendados o vendidos por el fabricante.
e) No coloque ni guarde el aparato donde pueda caer o ser arrastrado a una bañera o lavabo.
f) Utilice para recargar únicamente el cargador suministrado por el fabricante.
g) Uso en exteriores. Para uso doméstico solamente.
h) Riesgo de descarga eléctrica. No lo exponga a la lluvia, guárdelo bajo techo.
i) CUANDO SE PULVERIZA UN LÍQUIDO COMBUSTIBLE HAY PELIGRO DE INCENDIO O EXPLOSIÓN, ESPECIALMENTE EN UN ÁREA CERRADA.LEA EL MANUAL DE INSTRUCCIONES ANTES DE LA UTILIZACIÓN.
j) Retire las baterías cuando no lo use.

CONSERVE ESTAS INSTRUCCIONES

ADVERTENCIAS DE SEGURIDAD GENERALES PARA LA HERRAMIENTA MOTORIZADA

ADVERTENCIA: Lea y comprenda todas las instrucciones. El no seguir todas las instrucciones a continuación puede ocasionar descargas eléctricas, incendios y/o heridas graves.
Conserve todas las advertencias e instrucciones para consulta futura.

ADVERTENCIAS GENERALES DE SEGURIDAD PARA LA BATERÍA

a) No desensamble, abra o triture el paquete de batería.
b) No exponga el paquete de batería a calor o fuego. Evite guardar a la luz directa del sol.
c) No ponga en corto circuito el paquete de batería. No guarde el paquete de batería de forma aleatoria en una caja o cajón donde puedan ponerse en corto circuito entre sí o ponerse en corto circuito por otros objetos metálicos. Cuando el paquete de batería no esté en uso, manténgalo alejado de otros objetos metálicos, como sujetadores de papel, monedas, llaves, clavos, tornillos u otros objetos metálicos pequeños que puedan establecer una conexión de una terminal a otra. El corto circuito de las terminales de la batería puede causar quemaduras o incendios.
d) No retire el paquete de la batería de su empaque original hasta que se requiera para el uso.
e) No someta el paquete de batería a impacto mecánico.
f) En el caso de fuga de la batería, no permita que el líquido entre en contacto con la piel o los ojos. Si hay contacto, lave el área afectada con bastante agua y busque

atención médica.

g) Observe las marcas positiva (+) y negativa (–) en la parte posterior de la batería y el equipo para asegurar su uso correcto.

h) No use ningún paquete de batería que no esté diseñado para uso con el equipo.

i) Mantenga el paquete de batería fuera del alcance de los niños.

j) Busque atención médica de inmediato si se ingiere una celda o una batería.

k) Siempre adquiera el paquete de batería recomendado por el fabricante del dispositivo para el equipo.

l) Mantenga el paquete de batería limpio y seco.

m) Limpie las terminales del paquete de batería con una tela seca limpia su se ensucian.

n) El paquete de batería se necesita cargar antes del uso. Siempre use el cargador correcto y consulte las instrucciones del fabricante o el manual del equipo para saber las instrucciones correctas de carga.

o) No deje el paquete de batería en carga prolongada cuando no esté en uso.

p) Después de periodos prolongados de almacenamiento, puede ser necesario cargar y descargar el paquete de batería varias veces para obtener el desempeño máximo.

q) Recargue únicamente con el cargador especificado por Worx. No use cargadores que no sean los específicamente suministrados para uso con el equipo.

r) Conserve la literatura el producto original para referencia futura.

s) Sólo use el paquete de batería en la aplicación para la que está diseñado.

t) Retire el paquete de batería del equipo cuando no esté en uso.

u) Deséchelo adecuadamente.

v) No mezcle celdas de diferente fabricación, capacidad, tamaño o tipo dentro del dispositivo.

SÍMBOLOS

	Para reducir el riesgo de lesiones, el usuario deberá leer el manual de instrucciones.
	Use protección auditiva
	Use lentes de seguridad
	Use máscara contra el polvo
	ADVERTENCIA
	Mantenga alejadas a las personas que se encuentran cerca.
	Use ropa de protección
 Li-Ion	Batería de Ion de litio, la batería se debe reciclar
	No arrojar al fuego
	Las baterías pueden entrar al ciclo de agua si se desechan incorrectamente, lo que puede ser peligroso para el ecosistema. No deseche las baterías de desperdicio como desperdicio municipal sin clasificar.
	call2recycle® POSITEC Inc. ha establecido una asociación con la empresa RBRC para el reciclaje de todas las baterías Positec que posean el sello RBRC-call2recycle. Para contribuir con la protección del medio ambiente, no deseche las baterías como residuos normales. Después de que haya finalizado el ciclo de vida útil de la batería, comuníquese al 1.800-822-8837 para acceder al servicio gratuito que realizará el desecho correcto de la batería.

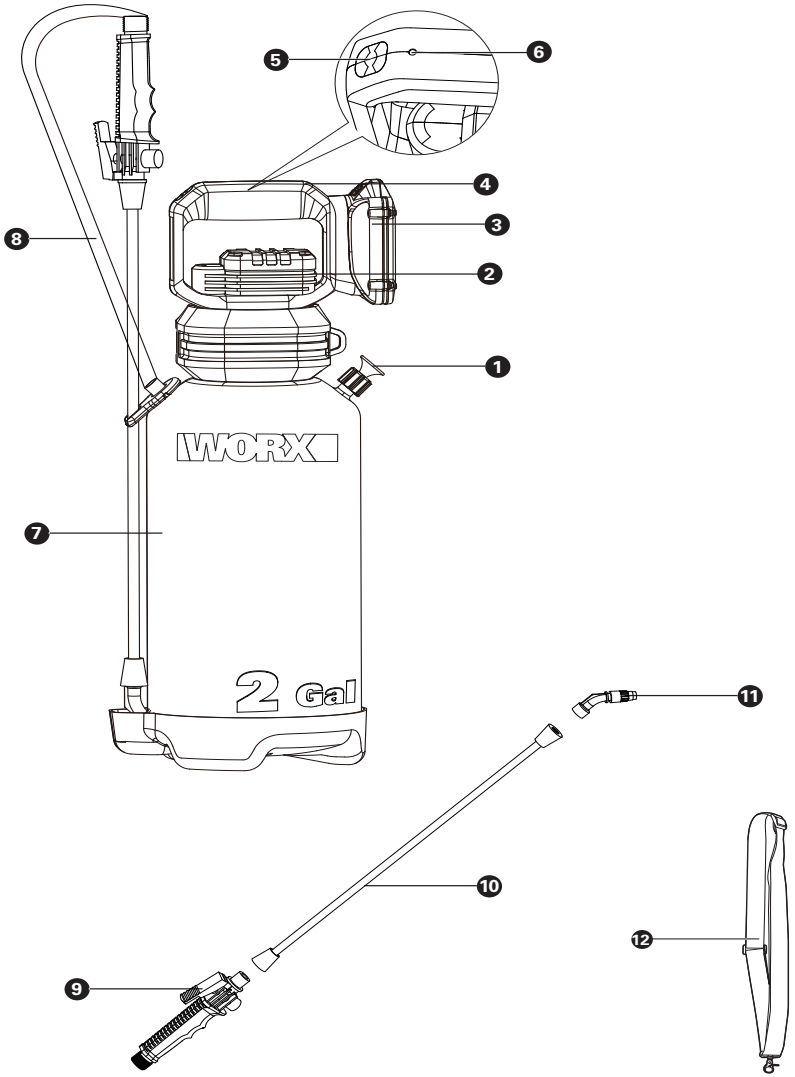
5
6
4
3
8
2
1
WORX
7
2 Gal
11
10
9
12

LISTA DE PARTES

1.	VÁLVULA DE ALIVIO DE PRESIÓN
2.	BOMBA DEL COMPRESOR DE AIRE
3.	PAQUETE DE BATERÍA *
4.	MANGO
5.	BOTÓN DE ENCENDIDO
6.	LUZ
7.	TANQUE
8.	MANGUERA
9.	PALANCA DE CIERRE
10.	VARILLA
11.	BOQUILLA PULVERIZADORA AJUSTABLE
12.	CORREA DE HOMBRO

*** No todos los accesorios ilustrados o descritos se incluyen junto con el producto estándar.**

DATOS TÉCNICOS

	WG829	WG829.9
DATOS TÉCNICOS	20V ⎓ Max**	
Tipo de bomba	Bomba del compresor de aire	
Velocidad sin carga	6600 /min	
Capacidad nominal del tanque	8L	
Máx. presión de trabajo	0.18MPA	
Flujo nominal	27-29L/h	
Peso de la máquina	4.88 lbs (2.21kg)	4.08 lbs (1.85kg)

** Voltaje medido sin carga de trabajo. El voltaje inicial de la batería alcanza un máximo de 20 V. El voltaje nominal es 18 V.

ACCESORIO

	WG829	WG829.9
Batería (WA3575)	1	/
Cargador (WA3742)	1	/
Correa del hombro	1	1
Wand	1	1
Nozzle (adjustable)	1	1
Pegatina	2	2

Se incluirán dos pegatinas, una es para líquido tóxico, como pesticida, la otra es para líquido inocuo. Puede pegar una en su pulverizador para diferenciarlo.
Sólo utilice los accesorios apropiados diseñados para esta herramienta. Puede encontrar información sobre los accesorios en el embalaje del producto, consultando a un distribuidor de WORX o en nuestro sitio Web www.worx.com.

INSTRUCCIONES DE USO

NOTA: Antes de usar la herramienta, lea atentamente el manual de instrucciones.

USO PRETENDIDO:
Esta máquina está destinada para aplicación de herbicidas, control de plagas, fertilización, riego y desinfección.

ENSAMBLE & FUNCIONAMIENTO

ACCIÓN	FIGURA
ENSAMBLE	
Ensamble del cierre, la varilla y la boquilla Instale la varilla en la válvula de cierre y ajuste la tuerca de forma segura Instale la boquilla seleccionada en el extremo de la varilla y apriete hasta que esté segura. **NOTA:** Ambos lados de la varilla son iguales. Y la ubicación de las juntas anulares en la tuerca puede ajustarse según sea necesario.	Vea la Fig. A
Colocación/ desinstalación de paquete de batería	Vea la Fig. B1, B2
Revisar la condición de carga de la batería **NOTA:** La Fig. B3 sólo aplica para el paquete de batería con luz indicadora de la batería.	Vea la Fig. B3

Carga de la batería **NOTA:** • El paquete de batería se envía descargado. La batería se debe cargar completamente antes de podar por primera vez. • Se pueden encontrar más detalles en el manual del cargador.	Vea la Fig. B4
OPERACIÓN	
Llenado del pulverizador Llene el tanque hasta el nivel deseado. Vea las marcas de llenado al lado del tanque. **NOTA:** Antes de llenar el pulverizador, asegúrese de que la máquina esté apagada (La luz led está apagada). Siempre use equipo de protección personal adecuado según las instrucciones del fabricante químico cuando use, prepare, maneje, rocíe o deseche los químicos. ⚠ **ADVERTENCIA:** Nunca utilice líquidos inflamables o combustibles, agentes cáusticos, ácidos o agua caliente en este atomizador	Vea la Fig. C
Ensamble de la bomba Instale la bomba en el tanque y gírela en sentido horario para apretarla.	Vea la Fig. D
Colocación de la bandolera	Vea la Fig. E
Starting Presione el botón de encendido de la bomba y empiece a presurizar el tanque. La luz LED aparte del botón de encendido será verde. La bomba se apagará cuando el tanque esté presurizado. Este proceso podría tomar desde 30 segundos hasta varios minutos según el tamaño del tanque y la cantidad de líquido que contenga.	Vea la Fig. F1
Pulverización Apunte la varilla en la dirección de rociado deseada y presione la palanca de cierre. Libere la palanca para detener el rociado. Para un rociado continuo, presione la palanca y bloquéela en la posición deprimida. **NOTA:** Cuando la carga de la batería sea baja, la luz LED parpadeará en verde. Siempre retire los elementos químicos y limpie el atomizador cuando lo deje de usar.	Vea la Fig. F2, F3
Boquilla pulverizadora ajustable La boquilla tiene dos modos. Si aprieta la tuerca de la boquilla firmemente, el pulverizador rociará una niebla fina. Si afloja bien la tuerca de la boquilla, el pulverizador lanzará un largo chorro de agua. **NOTA:** No afloje excesivamente la tuerca de la boquilla, pues puede provocar escapes de agua.	Vea la Fig. G1, G2
DESPUÉS DEL FUNCIONAMIENTO	
Después de cada uso, presione el botón de encendido para apagar la máquina. Para aliviar completamente la presión del tanque, debe levantar primero la perilla de la válvula de alivio de presión. Después gire el mango de la bomba en sentido antihorario para retirar la bomba.	Vea la Fig. H1, H2
Almacenamiento Cuando no use la varilla, guárdela como se muestra en la Fig. I.	Vea la Fig. I

MANTENIMIENTO

Antes de realizar el mantenimiento, siempre despresurice el atomizador al presionar el botón de encendido y dejarlo en apagado y luego manipule la válvula de alivio de presión hasta que toda la presión de aire se haya retirado.

Mantenimiento de la bomba
Inspeccione frecuentemente la bomba por si aparecen escapes alrededor del sello de la bomba. Si se producen escapes, póngase en contacto con el centro de servicios para repararlos.

Mantenimiento de la boquilla
Retire todas las obstrucciones o los residuos presentes en las aberturas. No use herramientas afiladas que puedan raspar o dañar la boquilla.

Mantenimiento de la manguera
Limpie regularmente el filtro en el extremo de la manguera para un mejor funcionamiento. (Vea la Fig. J)

Mantenimiento del dispositivo de cierre
Retire el filtro del ensamble de la válvula de cierre. Limpie todo residuo presente en el interior y limpie el filtro enjuagándolo con agua fresca limpia. (Vea la Fig. K)

⚠ **WARNING:** Any other servicing should be performed by an authorized service representative.

LIMPIEZA Y MANTENIMIENTO

Vacíe cualquier químico adicional del tanque. Utilice agua limpia para vaciar el tanque y enjuagarlo completamente hasta retirar todas las sustancias químicas. Utilice un trapo húmedo para limpiar el fondo de la bomba hasta sacar todas las sustancias químicas y los residuos. No enjuague la bomba con una manguera ni la sumerja en agua, ya que el agua puede ingresar en la carcasa y puede dañar los componentes eléctricos, provocar la inoperatividad de la bomba y anular la garantía. Con agua limpia en el tanque, rocíe agua por la manguera, la válvula de cierre, la varilla y la boquilla por al menos 30 segundos con la finalidad de enjuagarlas. Retire la bomba. Evite colocar la bomba donde podría contaminarse con suciedad, pedazos de hierbas o restos que podrían entrar después en el tanque. Esto se logra de forma más efectiva al colgar el tanque boca abajo y dejarlo drenar. Una vez que el atomizador esté seco, gire el atomizador a la forma vertical y ensamble sin apretar la bomba con el tanque para evitar ingresen restos al tanque. Guarde el atomizador, la bomba, y el cargador en interiores en un lugar templado y seco, fuera del alcance de la luz solar directa.

SOLUCIÓN DE PROBLEMAS

La siguiente tabla incluye comprobaciones y acciones que puede realizar si la herramienta no funciona de forma correcta.

⚠ **Advertencia:** Apague la herramienta y extraiga la batería antes de efectuar la resolución de problemas.

PROBLEMA	BUSCAR	SOLUCIÓN
El atomizador no se enciende cuando el botón de encendido está presionado	La batería no está cargada. La luz no se enciende.	Cargue la bomba.
	La bomba está dañada, sobrecalentada o inoperativa.	Deje que la batería se enfríe si está sobrecalentada. Reemplace la bomba si está dañada o si no funciona.
	El tanque ya está presurizado y, por eso, la bomba se apagó automáticamente.	Presione la palanca para ver si el atomizador empieza a rociar.
El atomizador se enciende pero no rocía.	No hay líquido en el tanque	Agregue líquido al tanque.
	La válvula de cierre está obstruida.	Limpie la válvula de cierre.
	La boquilla está obstruida.	Limpie la boquilla.
	La bomba no está ajustada al tanque, hay fugas en el sello.	Ajuste la bomba al tanque.
El atomizador se enciende pero solo rocía en presión baja.	El tanque aún no está presurizado.	Permita tiempo para que la bomba presurice el tanque (al menos 20 segundos).
	Hay fuga de aire del tanque en el sello.	Ajuste la bomba al tanque.
	El sello del tanque del sello están dañados.	Reemplace el sello del tanque.
	La válvula de cierre está obstruida.	Limpie la válvula de cierre.
	La boquilla está obstruida.	Limpie la boquilla.
La manguera gotea en la conexión del tanque.	Manguera agrietada, hinchada o defectuosa.	Remplace el ensamblaje de la válvula de cierre.
	Conexión dañada.	Remplace el ensamblaje de la válvula de cierre.
La manguera gotea en la válvula de cierre.	Manguera agrietada, hinchada o defectuosa.	Remplace el ensamblaje de la válvula de cierre.
	Conexión dañada.	Remplace el ensamblaje de la válvula de cierre.

Patrón de rociado deficiente.	El tanque no está presurizado.	Encienda la bomba.
	La boquilla está parcialmente obstruida.	Limpie la boquilla.
	Boquilla dañada.	Reemplace la boquilla.
	La válvula de cierre está obstruida.	Limpie la válvula de cierre.

WORX

it's your nature

www.worx.com

Copyright © 2020, Positec. All Rights Reserved.
Copyright © 2020, Positec. Tous droits réservés.
© Derechos reservados 2020, Positec. Todos los derechos reservados.