Wenoker

POWERED BY
Wenoker

USER MANUAL

Wenoker Exercise Bike

Bike Model: JC305

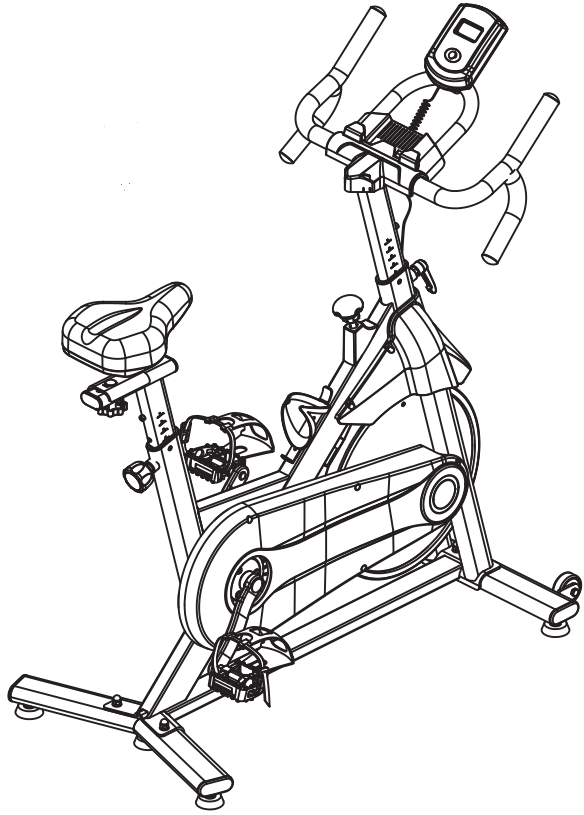

Questions or Concerns?

IMPORTANT!

Please read all details before use, and keep this user manual for future reference.

PLEASE CONTACT US BEFORE THE RETURN: Mon-Fri,9:00 am-5:00 pm PST/PDT

Wenokerservice@outlook.com

English ---------- 1-28
Deutsch ---------- 29-53
Français ---------- 54-77

Contents

WARNING DECAL PLACEMENT ---------- 2
IMPORTANT SAFETY PRECAUTIONS ---------- 3
BEFORE YOU BEGIN ---------- 5
EXPLODED DIAGRAM ---------- 6
PART LIST ---------- 7
PEDAL INSTALLATION ---------- 9
ASSEMBLY INSTRUCTIONS ---------- 13
EXERCISE INSTRUCTIONS ---------- 18
CONSOLE INSTRUCTIONS ---------- 19
SPECIFICATION ---------- 20
APP CONNECTION ---------- 21
TROUBLE SHOOTING ---------- 24
WARRANTY INFORMATION ---------- 26
FCC DECLARATION ---------- 28

English

Hey!

Please register your warranty to keep yourself protected!



Email your item model to
Wenokerservice@outlook.com

WARNING DECAL PLACEMENT

This figure shows the location of the warning decals. If the warningdecal is lost or illegible, please contact the email address on the cover of this manual and request a free replacement decal. Please attach the decal in the indicated position.
Note: The decal(s) may not be shown at actual size.

WARNING!

When you stop pedalling, the flywheel and the pedals will continue to rotate by inertia. To prevent injuries, always use the safety brake (see the instruction manual) which allows to stop the pedals rotation without causing abrupt interruptions.

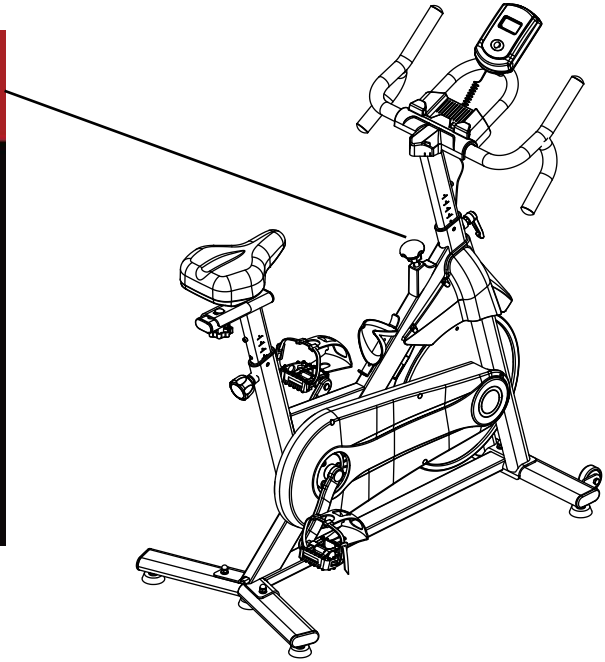

IMPORTANT SAFETY PRECAUTIONS

Warning: to prevent serious injury, read all important precautions and instructions contained in this manual and all warnings related to this product before using it. **Wenoker** shall not be liable for any personal injury or property damage caused by the use of this product.

1.Exercise bike owners are responsible for ensuring that all users are fully aware of all precautions

2.Consult your physician before starting exercise. It is especially important for those over 35 years old and those with health problems.

3.This product is not intended for use by people with reduced physical, sensory or mental capacity or lack of experience or knowledge. For your safety,please use them under the protection of the person in charge.

4. Use your exercise bike only as described in this manual.

5. This product should only be used at home. Please do not use them for commercial, rental,or facility use.

6. Please keep this item in a room free of moisture and dust. Do not place it in the garage, on the balcony, or near the water.

7.Put this product on a flat place and put on a mat to protect the floor and carpet. Make sure you have at least 2ft (0.6m) of space around your bike.

8. Every time you use this product, check all the parts and tighten them properly. Replace worn parts immediately.

9.keep children and pets under the age of 13 away from exercise bikes.

10.Please wear appropriate clothing during exercise. Do not wear loose clothes that might get caught on an exercise bike. Always wear sneakers to protect your feet.

11.Do not use this product if you weigh more than 353 LBS(160kg).

12.Be careful when riding or getting off an exercise bike.

13.When using an exercise bike, keep your back straight.

14. This product has no automatic stop function, so the pedal continues to move until the flywheel stops. Lower the speed while being controlled.

15.Press the brake knob from top to bottom to quickly stop the flywheel.

16.When not using an exercise bike, please tighten the brake knob completely to prevent the flywheel from moving.

17. Do not lubricate the brake pads as it will damage them.

18. Excessive exercise can lead to serious injury or death. If you faint, shortness of breath, or feel pain while exercising, stop immediately and cool down.

19. Discard the battery in accordance with all local laws and regulations.

20. The product covers an area of 120*60cm; Net weight: 24.85kg, Gross weight: 27.85kg.

IMPORTANT SAFETY PRECAUTIONS

CE	This symbol stands for " Conformité Européene ", which means " Conformity with EU directives". With the CE-marking the manufacturer confirms that this product complies with applicable European directives and regulations.
UK CA	This symbol stands for "UK Conformity Assessed", which means "Conformity with British Standards11. With the UKCA-marking the manufacturer con firms that this produ ct complies with applicable British Standards.

SIMPLIFIED EU DECLARATION OF CONFORMITY

- Hereby, Jinhua Jinchen sports equipment Co.,Ltd declares that the fitness equipment JC305 is in compliance with Directive EN IEC 55014-1:2021and EN IEC 55014-2:2021.

- The full text of the EU declaration of conformity is available at the following email address:
  Wenokerservice@outlook.com

NOTES ON DISPOSAL



Packaging materials are raw materials and can be recycled. Separate the packaging materials correctly and dispose of them properly in the interest of the environment.

Your local administration can provide additional information.



Used devices do not belong in household waste!

Dispose of used devices properly! Doing so helps fulfill our responsibility to protect the environment.Your local administration can provide information on collection points and opening hours.



Batteries do not belong in household waste!

As the end user, you are legally required to return discharged batteries to a collection point. You can take your old batteries to the public collection points in your community, or you can take them to any place where batteries of that type are being sold.

BEFORE YOU BEGIN

Thank you very much for purchasing a **Wenoker** exercise bike. Cycling is an effective form of exercise that can enhance cardiovascular health, improve endurance, and tone the body. The exercise bike offers a variety of features designed to make training at home more effective and enjoyable.

Before using the exercise bike, please read these instructions carefully. If you have any questions after reading, please contact the email address on the cover of this manual. The model and serial number of the product are also printed on the cover. Before reading further, please familiarize yourself with the marked parts in the figure below.

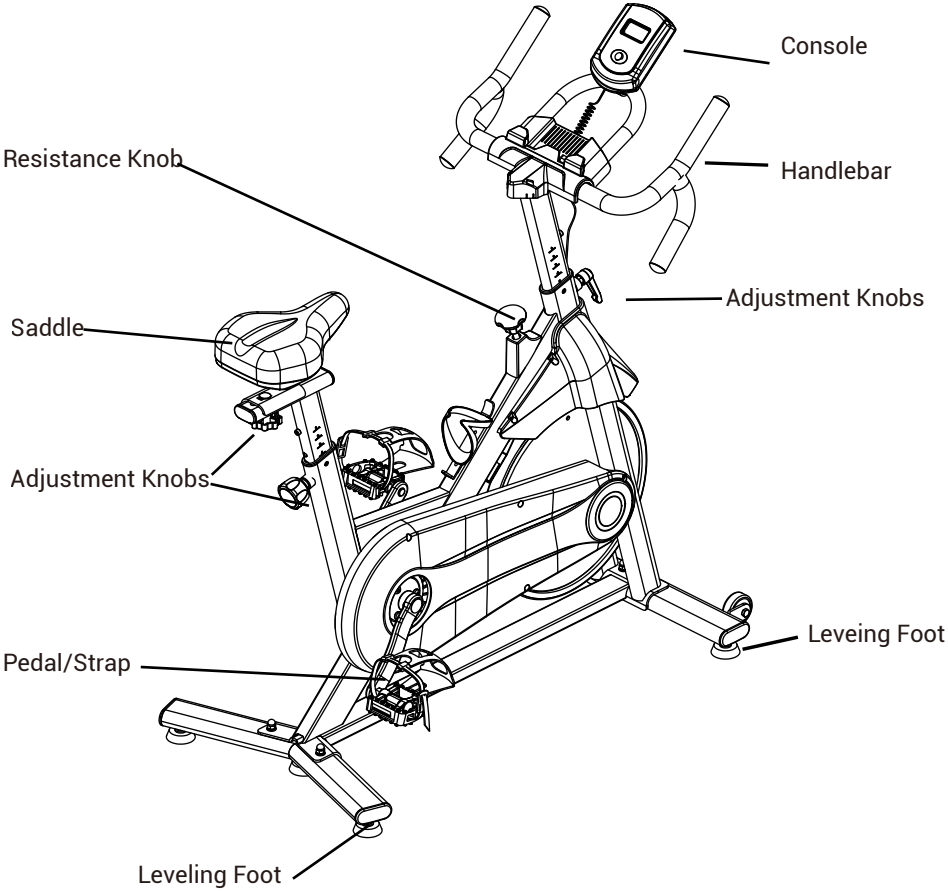

EXPLODED DIAGRAM

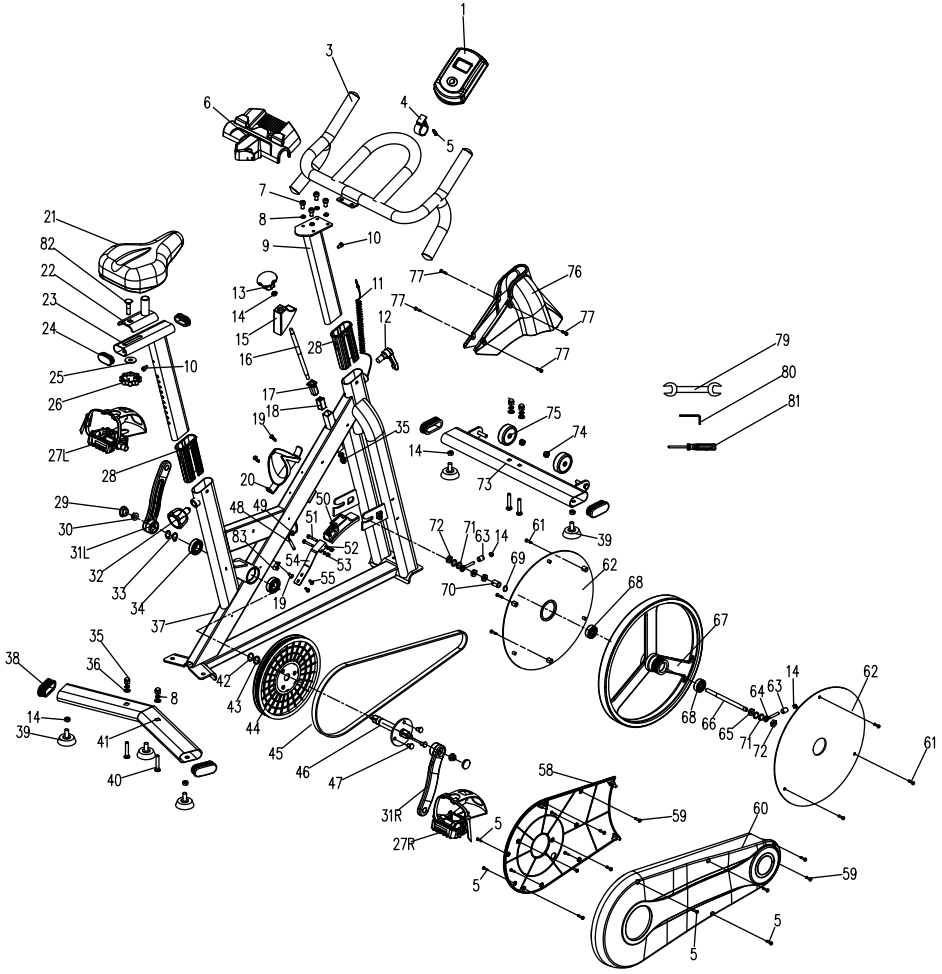

PART LIST

PART NO.	DESCRIPTION	QTY	PART NO.	DESCRIPTION	QTY
1	Console	1	23	Seat Post	1
3	Handlebar	1	24	Angled pie pulg 25*50	2
4	End Cap	1	25	Flat WasherΦ10*25*3T	1
5	Screw M4*20L	9	26	Knob	1
6	IPAD Holder	1	27L	Pedal(L)	1
7	Hex Nut M8*16L	4	27R	Pedal(R)	1
8	Φ8 Spring Washer	8	28	Tube Clamp	2
9	Handlebar Post	1	29	Crank Plug	2
10	Hexagonal Socket M6*10L	2	30	Flange Nut M10*1.25	2
11	Sensor	1	31L	Crank (L)	1
12	Knob M16*23L	1	31R	Crank (R)	1
13	Brake knob	1	32	Conical Knob M16*1.5*22L	1
14	Hex Nut M8	8	33	Screw Φ20	2
15	Brake Cover	1	34	Bearing 6004	2
16	Brake Rod	1	35	Dome Nut M8	5
17	Nylon Bushing	1	36	Flat WasherΦ8*Φ18*2T	4
18	Square Nut M10	1	37	Frame	1
19	Screw M4.2*19L	3	38	Balanced Wheel 30*70	4
20	Bottle Holder	1	39	Foot Pad	5
21	Seat	1	40	Carriage Bolt M8*45L	4
22	Slider	1	41	Rear Tube	1

PART LIST

PART NO.	DESCRIPTION	QTY	PART NO.	DESCRIPTION	QTY
42	Flat Washer Φ20	1	66	Flywheel Axle	1
43	Flat WasherΦ10*Φ20*2T	1	67	Flywheel	1
44	Belt Pulley Φ232	1	68	Bearing 6300	2
45	Belt 510J6	1	69	Flat Washer Φ10	1
46	Axle	1	70	Drivepipe Φ10*Φ15*24T	1
47	Hexagon Screw M8*10	3	71	Flat Washer Φ10*Φ20*2T	4
48	Sensor	1	72	Hex Nut M10*1.0*8T	4
49	Cable Plug	2	73	Front Tube	1
50	Brake Pad	1	74	Nylon Nut M8	2
51	Hex Screw M5*30L	2	75	WheelΦ48*Φ8*20mm	2
52	Φ5 Spring Washer	2	76	Bike Cover	1
53	Nylon Nut M5	2	77	Screw M42.*12L	4
54	Brake Spring Washer	1	79	Open-ended Wrench 13*15	1
55	Hexagonal Screw M5*10	2	80	Hexagon Wrench 6MM	1
58	Chain Cover(Inner)	1	81	Cross Screwdriver	1
59	Screw M4.2*16L	7	82	Carriage Bolt M10*45	1
60	Chain Cover(Outer)	1	83	Sensor Holder	1
61	Screw M3.5*10L	6			
62	Flywheel	2			
63	DrivepipeΦ10*Φ15*4	2			
64	Adjuster M8*55L	2			
65	Hex Nut M10*1.0*5T	1			

RIGHT PEDAL INSTALLATION

Warning: Please read the pedal assembly instructions carefully before installing the pedal. Follow the instructions to assemble it to effectively avoid pedal problems.

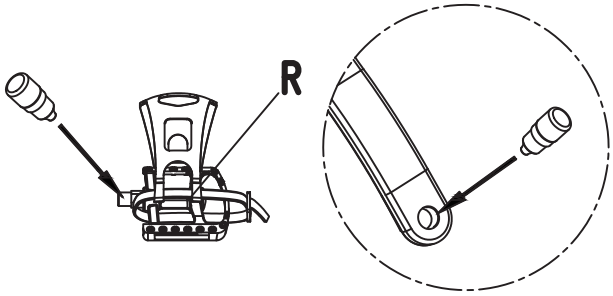

Step 1:
Apply anti-loosening glue to the threads of the Right Crank or Right Pedal, as shown in Figure 1.

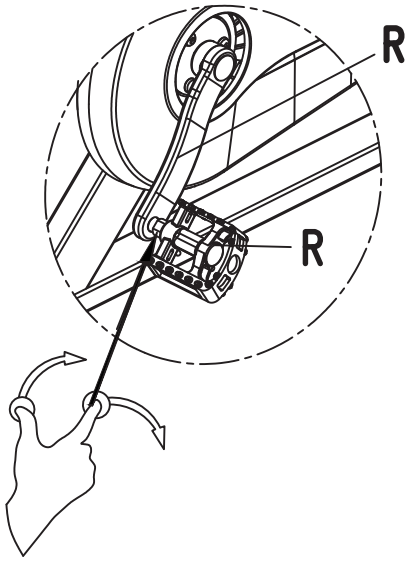

Step 2:
Align the threaded end face of the Right Pedal with the threaded end face of the Right Crank. The threaded axis of the Right Pedal is perpendicular to the Right Crank at 90 degrees. Tighten the thread of the Right Pedal into the Right Crank by hand for 2-3 threads (2-3 turns), as shown in Figure 2

RIGHT PEDAL INSTALLATION

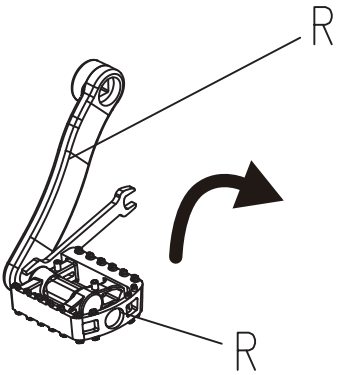

Step 3:
Use a 15mm open-end wrench to clamp the inner plane of the Right Pedal thread, and screw it clockwise (in the direction indicated by the arrow on the crank label, i.e. the direction of the flywheel) to the bottom (the Right Pedal thread is completely screwed into the Right Crank, and the bottom surface of the Right Pedal thread is in contact with the Right Crank surface). Tighten it firmly until it cannot be turned by hand. As shown in Figure 3.

Complete the above steps in order, and the Right Pedal is assembled.

Notes:
1. Screwing in the wrong direction when assembling the pedal will damage the crank thread and make it impossible to complete the assembly.
2. When assembling for the first time, the pedal thread must be coated with anti-loosening glue and locked to the bottom, otherwise, the pedal will loosen and fall off, and the crank teeth will be damaged and cannot be used.
3. After 7-15 days of use, check whether the pedal is loose (shake the pedal up and down by hand to judge). If it is loose, tighten it immediately with an open-end wrench before use. Failure to tighten in time will cause the crank thread to wear and cause the pedal to fall off, making it unusable.

LEFT PEDAL INSTALLATION

Warning: Please read the pedal assembly instructions carefully before installing the pedal. Follow the instructions to assemble it to effectively avoid pedal problems.

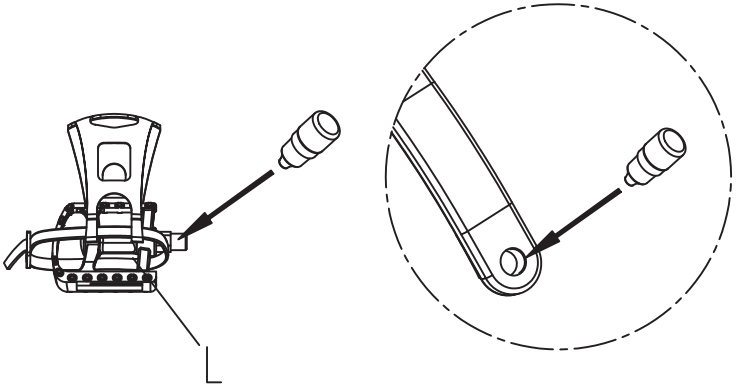

Step 1:
Apply anti-loosening glue to the threads of the Left Crank or Left Pedal, as shown in Figure 1.

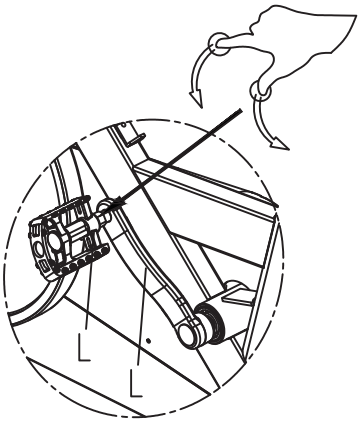

Step 2:
Align the threaded end face of the Left Pedal with the threaded end face of the Left Crank, with the Left Pedal thread axis perpendicular to the Left Crank at 90 degrees, and manually screw the Left Pedal thread into the Left Crank 2-3 teeth (2-3 turns), as shown in Figure 2.

LEFT PEDAL INSTALLATION

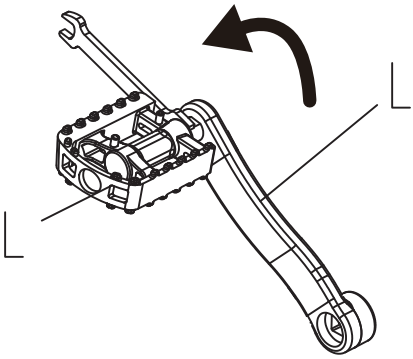

Step 3:
Use a 15mm open-end wrench to clamp the inner plane of the Left Pedal thread, and screw it counterclockwise (in the direction of the arrow on the crank label, i.e. the direction of the flywheel) to the bottom (the Left Pedal thread is completely screwed into the Left Crank, and the bottom surface of the left pedal thread is in contact with the left crank surface). Tighten it firmly until it cannot be turned by hand. As shown in Figure 3

Complete the above steps in order, and the Left Pedal is assembled.

Notes:
1. Screwing in the wrong direction when assembling the pedal will damage the crank thread and make it impossible to complete the assembly.
2. When assembling for the first time, the pedal thread must be coated with anti-loosening glue and locked to the bottom, otherwise, the pedal will loosen and fall off, and the crank t eeth will be damaged and cannot be used.
3. After 7-15 days of use, check whether the pedal is loose (shake the pedal up and down by hand to judge). If it is loose, tighten it immediately with an open-end wrench before use. Failure to tighten in time will cause the crank thread to wear and cause the pedal to fall off, making it unusable.

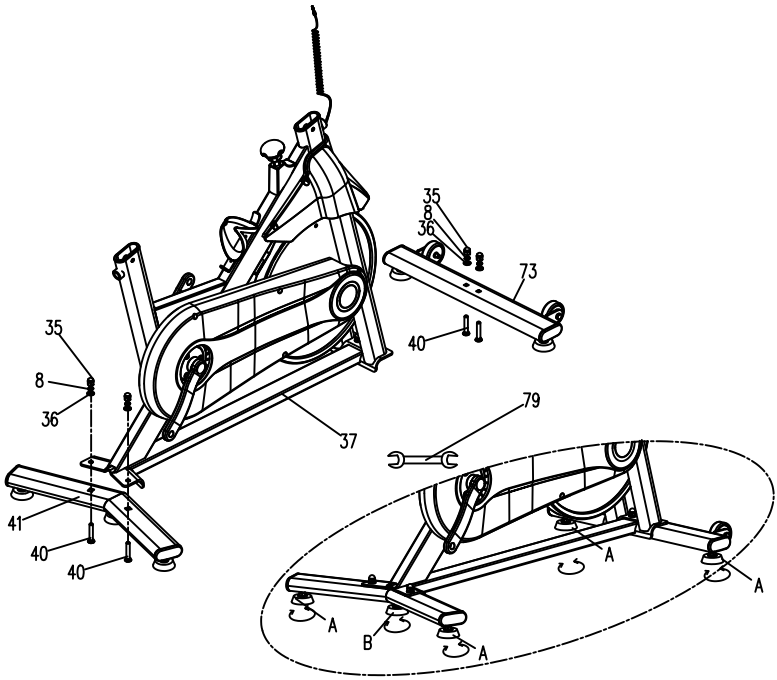

Step1:

Using Open-ended Wrench (79), Carriage Bolt (40), Domed Nut (35), Spring Wash er (8) and a Flat Washer (36) attaching the Rear Tube (41) to the Frame (37) and then the Front Tube (73) to the Frame in the same manner.

After installation, first adjust the Foot Pads A (Total 4) to level the frame, and then adjust the Foot Pads B to be level with the ground.

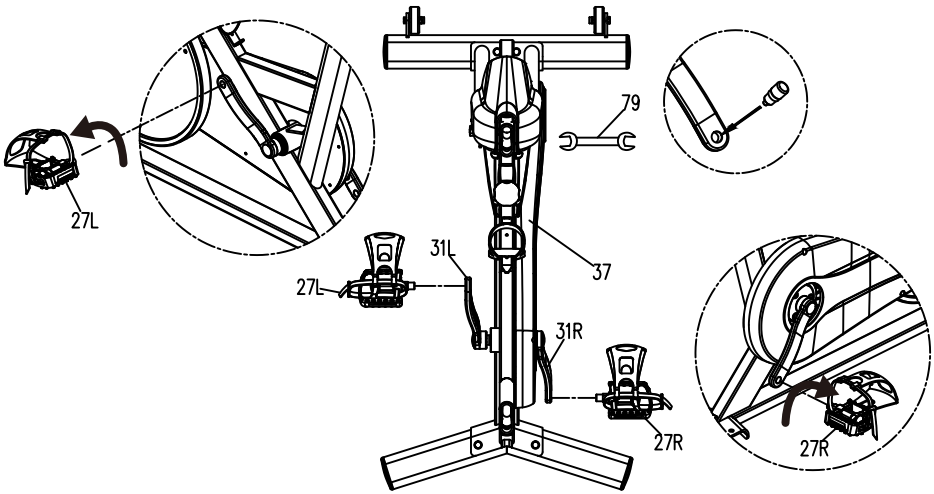

Step2:

As shown in the figure, add anti-loose glue to the threaded of the left and right crank, screw the Left Pedal (27L) into the Left Crank(31L) and turn counterclockwise with an Open-ended Wrench (79), and lock it with force.

Screw the Right Pedal (27R) into the Right Crank(31R) and turn clockwise with the Op en-ended Wrench (79) and lock it with force.

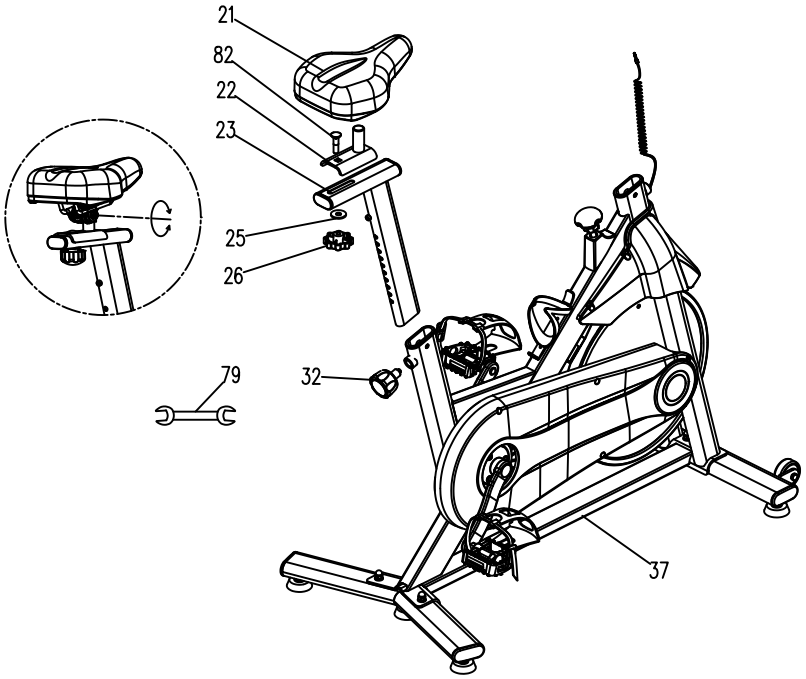

Step3:

Assemble the Seat Post (23) to the Frame (37) with a Conical Knob (32), and the Slider (22) was fixed to the Seat Post (23) by a Carriage Bolt (82), Flat Washer (25) , Knob (26). And then the Seat (21) was assembled to the Slider (22) by an Open-ended Wrench (79).

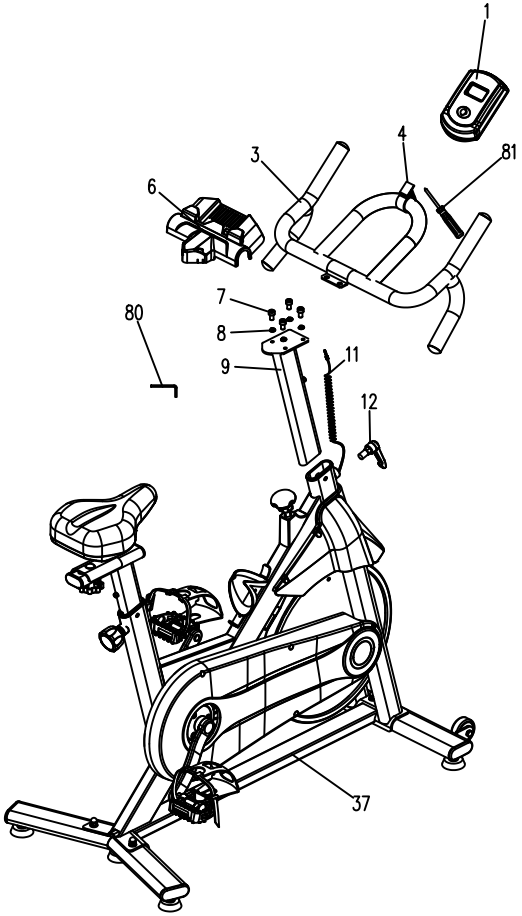

Step4:

First, set up the Handlebar Post (9) on the Frame (37) and lock with Knob (12), the n lock the Handlebar (3) on the Handlebar Post (9) with the Hex Nut (7), Spring Washer (8) and the Hexagon Wrench (80) on the Handlebar Post. Then fasten the IPAD Holder (6) on the Handlebar.

Use a Cross Screwdriver (81) to lock the Screw of the Console Holder (4) and fix it on the Handlebar (3). Then, insert the Console (1)

into the Console Holder (4), and insert the Sensor Wire (11) into the Sensor hole of the Console.

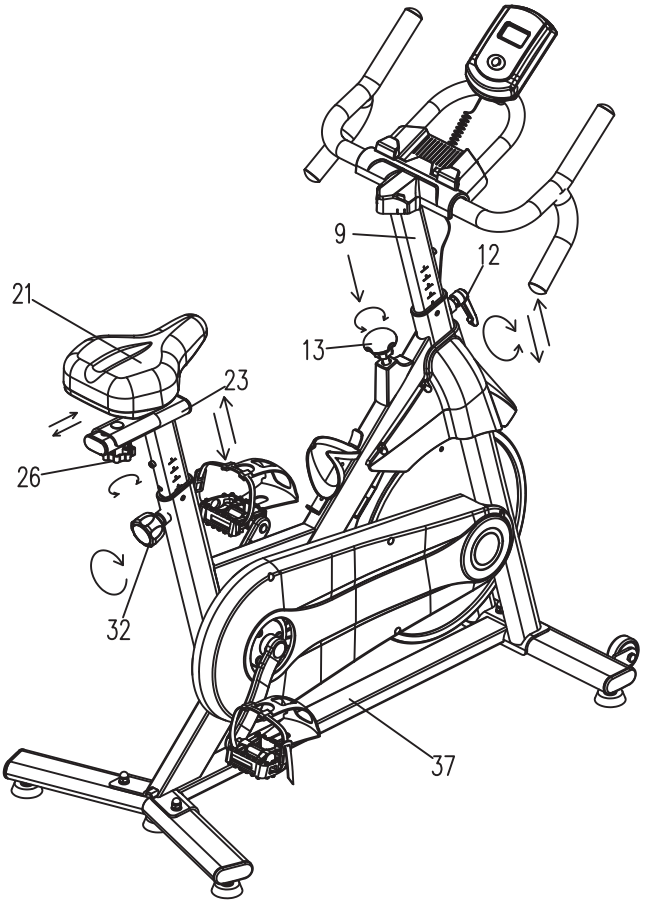

Note:

1. Adjusting the height of the Seat Post vertically by the Conical Knob(32), align the holes with the required height and tighten it, but do not exceed MAX.
2. Adjusting the distance between the Seat(21) horizontally by the Knob(26).
3. Adjusting the height of the Handlebar Post vertically by the Knob(12), and align the hol es with the required height and tighten it, but do not exceed MAX.
4. Adjusting the resistance by rotating the Brake Knob(13), and stop the bike in emergen cy case by pressing the Brake Knob(13).

EXERCISE INSTRUCTIONS

Using an exercise cycle offers several benefits. Lack of physical strength, muscle t one is improved and you can diet in combination with a caloric controlled diet.

1.Warming-up phase：

At this stage, the blood flow accelerates, and the muscles function properly. The risk of spasms and muscle damage can also be reduced. We recommend doing some stretch exercises, as shown below. Each stretch should be held for about 30 seconds.
Do not stretch or stretch your muscles. If you experience pain, discontinue immediately.

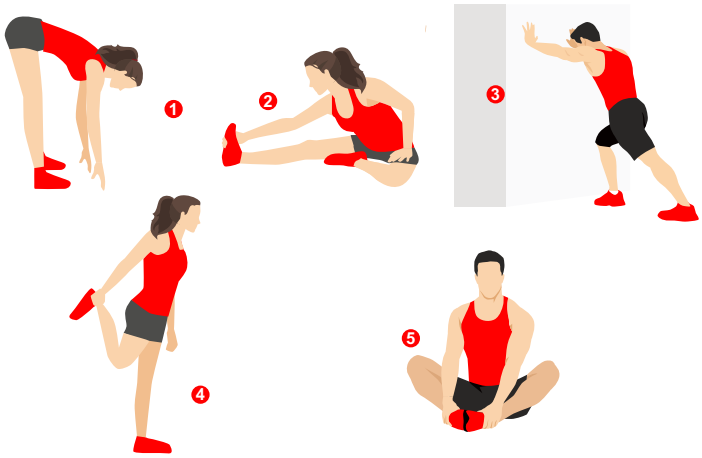

1.FORWARD BENDS
2.SEATED HAMSTRING STRETCH
3.CALF/ACHILLES
4.OUTER THIGH
5.INNER THIGH

2.Use：

The saddle height can be adjusted up or down by removing the adjustment knob. The saddle post has different height adjustment holes. Once you have selected the required height, undo and tighten the adjustment knob. The load adjustment knob allows you to change the load adjustment of the pedal. A high load makes it difficult to pedal, and a low load makes it easier to pedal. For better results, increase the load when using an exercise bike.

CONSOLE INSTRUCTIONS

FUNCTIONAL BUTTONS:

MODE -this lets you select and lock onto a particular function.

FUNCTION AND OPERATIONS:

AUTO ON/OFF:

The system turns on when any key is pressed or when it senses an input from the speed sensor.

The system turns off automatically when the speed has no signal input or no keys are pressed for approximately 4 minutes.

2. RESET: The unit can be reset by pressing the MODE key for 3 seconds.
3. MODE: To choose the SCAN or LOCK, if you do not want the scan mode, press the MODE key when the pointer on the function you want begins blinking.

FUNCTIONS:

1. TIME: Press the MODE key until the pointer locks onto TIME. The total working time will be shown when starting the exercise.
2. SPEED: Press the MODE key until the pointer advances to SPEED. The current speed will be shown.
3. DISTANCE: Press the MODE key until the pointer advances to DISTANCE. The distance of each workout will be displayed.
4. CALORIE: Press the MODE key until pointer lock on to CALORIE. The calories burned will be displayed when starting exercise.
5. ODOMETER: Press the MODE key until the pointer advances to ODOEMETER. The total accumulated distance will be shown.
6. SCAN: Automatically display changes every 4 seconds.
7. BATTERY: If there is an improper display on the monitor, please reinstall the batteries to have a good result.

NOTE:

1. If the monitor screen goes black or the values do not change while riding, the battery needs to be replaced.
2. The monitor will automatically shut off if there is no signal received after 2 minutes.
3. The monitor will be auto powered on when starting to exercise push button signal in.

SPECIFICATION

FUNCTION	SCAN	Every 4 seconds
	TIME	0:00~99:59
	SPEED	0.0~99.9 KM/H(MILE/H)
	DISTANCE	0.00~99.99 KM(MILE)
	ODOMETER	0~9999 KM(MILE)
	CALORIES	0.0~999.9 CAL
BATTERY TYPE		2 pcs of SIZE-AA or UM-3
OPERATING TEMPERATURE		0°C +40°
STORAGETEMPERATURE		-10° ~+60°

Download and Use of KINOMAP

App Store

Google Play

Search, download & install Kinomap over Apple Store or Google Play depending on your smartphone system.

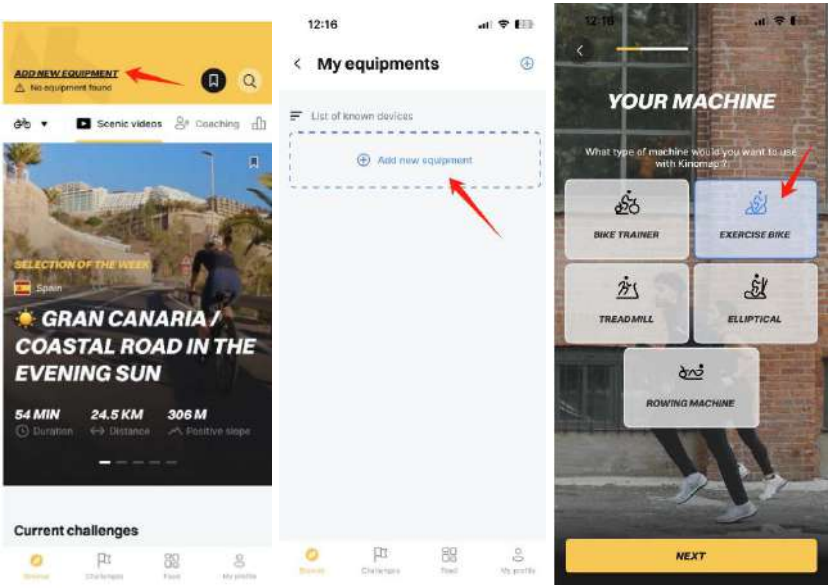

Connection Steps:

【1】Enter Kinomap to Add New Equipment;
【2】Select to Add More Fitness Equipment;
【3】Select and click “EXERCISE BIKE”;

APP Setup Instruction

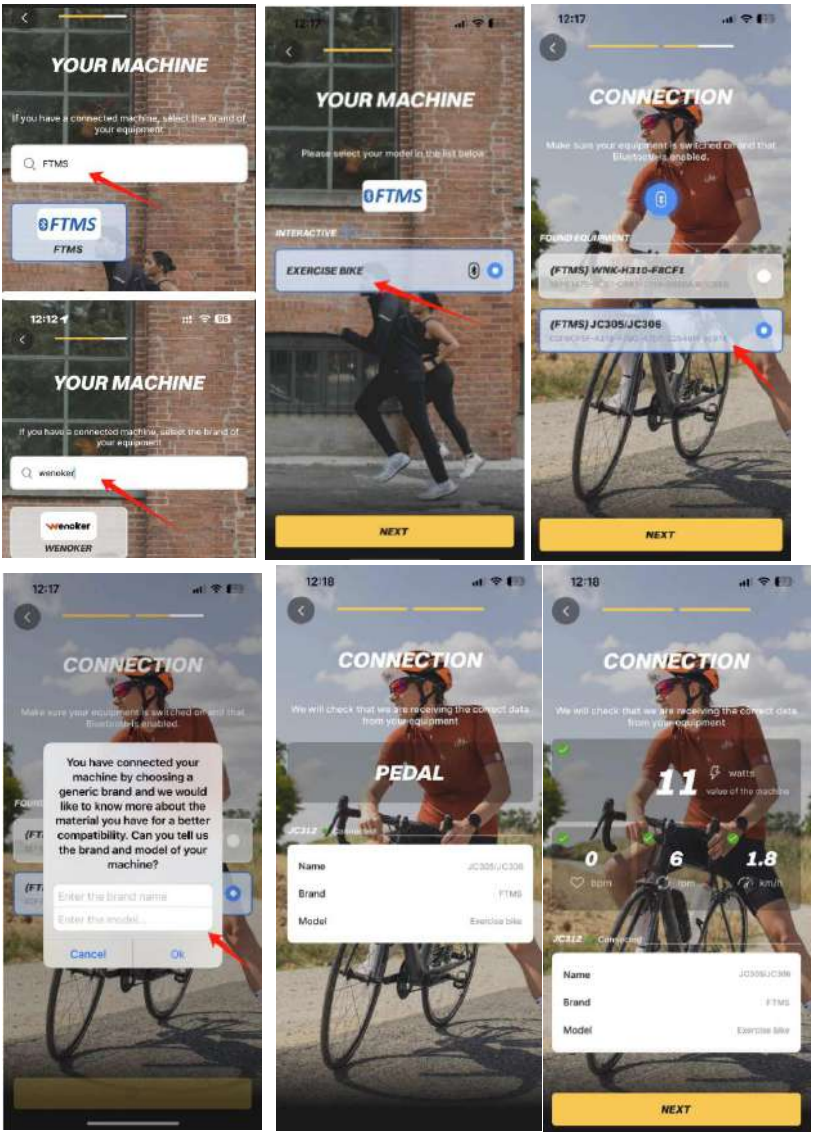

【4】Search “FTMS” or “Wenoker” and click “EXERCISE BIKE”.

【5】Tap the matching devices like “JC305/JC306” to pair, and click Next.

【6】Fill in the brand and model, click OK, the connection is successful, and the Monitor will turn off the screen.

【7】Find related videos to start your favorite riding mode.

Remark:

If the connection fails, please check whether Bluetooth is turned on or restart the device.

APP Setup Instruction

Download and Use of ZWIFT

Search, download & install ZWIFT over Apple Store or Google Play depending on your smartphone system.

Connection Steps:

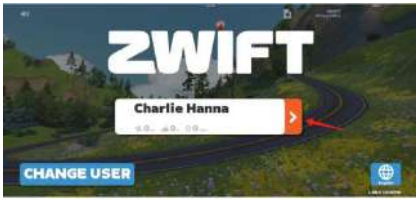

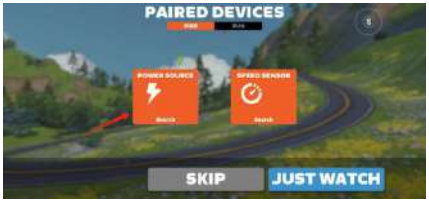

【1】Log in to your account and click the arrow on the right to proceed to the next step.
【2】Bluetooth pairing, select “POWER SOURCE” to search.





【3】Search for model “JC305/JC306”, click “JC305/JC306” to proceed to the next step.
【4】The connection is successful, click “Start Now” to proceed to the next step, and the Monitor will turn off the screen.





【5】Enter this interface and click “Explore First” to proceed to the next step.
【6】Find related videos to start your favorite riding mode.

Remark:
If the connection fails, please check whether Bluetooth is turned on or restart the device.

TROUBLE-SHOOTING

No.	Possible Problems	Solution
1	Makes noise while riding	Check whether the screws of the left and right pedals and the front and rear foot tubes are tightened. After tightening, ride again to see if there is any noise. If so, the bearing should be broken. Contact customer service to replace the bicycle with a new one.
2	The wheels can't be turned	Check whether there is a buffer pad at the bottom of the wheel. If so, please remove it. This buffer pad is used to protect the wheel during tran sportation.
		Check if the resistance knob is tightened. If it is, loosen the knob in the "-" direction and adjust the resistance to the minimum gear so that the pedals and cranks can rotate.
3	Pedal falls off	Lock the pedals during installation to prevent them from loosening and falling off.
		Check the crank and pedal threads for damage. If damaged, contact customer service for replacement.
		If the threads of the crank and pedal are not damaged, please drop a small amount of "Anti-loose glue" on the threads of the pedal head and then tighten the pedal.
4	The foot cage cannot be fixed and keeps sliding	Check whether the foot cage is worn tightly.
5	The foot cover flew off during riding	It is recommended to remove the screws on both sides of the foot cover. Use a screwdriver and an 8mm open end wrench to remove the foot cover. If you need an operation video, please contact customer service.
6	Monitor is not working properly	Reinstall 2 new 1.5V AA battery (Applicable Model: JC305), restart the monitor, and see if it can be used normally. If not, please contact customer service for replacement.
7	The monitor cannot be turned on	Please check if the battery is installed backwards. If the assembly is nor mal, there may be a problem with the monitor. Contact customer service t o send the new monitor.
8	How to clear the data of the monitor	Longp press the "MODE" key to reset or turn off the device.
9	Can the specifications of the monitor be changed to m or km?	No, the monitor specifications for the United States and the United Kingdom are set to miles, and the monitor specifications for Europe and Australia are set to kilometers. If you receive the wrong electronic meter, please contact customer service for a replacement.
10	The handlebars are not adjustable	Please check whether the holes of the handlebars are aligned and installed, and whether the post can be adjusted up and down.

No.	Possible Problems	Solution
11	Uncomfortable seats	Adjust the comfortable angle for riding; if necessary, contact customer service to purchase a seat cushion cover for use.
12	The seat is loose and wobbly	Check whether the hexagonal nuts on both sides of the seat are tightened, and check whether the knobs of the rear plug are tightened.
13	The seat will slide	Check whether the nuts on both sides of the seat are locked, and check whether the knobs of the fixed sliding piece under the seat are locked to prevent the seat from loosening or moving while riding. If the nuts and knobs on both sides are locked but still move, please contact customer service for replacement.
14	How to adjust the direction of the seat	Loosen the screws on both sides of the seat, align the seat cushion with the armrest, and adjust the direction of the seat up and down. If you need a video, please contact customer service.
15	Resistance knob not working	Please send relevant pictures or videos to customer service for troubleshooting.
16	Missing parts	Please circle the missing parts in the manual and contact customer service for replacement.
17	Damaged parts	Please circle the damaged parts in the manual and contact customer service for replacement.

WARRANTY INFORMATION

Product Name	Wenoker Exercise Bike
Model	JC305
Default Warranty Period	12 Months
For your own reference, we strongly recommend that you record your order number and date of purchase.	
Date of Purchase	
Serial Number	

Terms & Policy

The Wenoker products are premium in material, craftsmanship, and service. Wenoker 1-year limited warranty is effective from the date of purchase.
Wenoker will replace defective products based on eligibility. Refunds are available to the original purchasers of our products within the first 30 days of purchase. This warranty extends only to personal use, doesn't apply to the commercial, rental, or any other uses for which the product is not intended for. There are no warranties other than the warranties expressly set forth with each product.

This warranty is non-transferable. Wenoker is not responsible for any damages, losses or inconveniences caused by equipment's failure, user's negligence, user's abuse, or improper operation that does not follow the included user manual.

This warranty does not apply to the following situations:

- Damage due to abuse, accident, alteration or vandalism.
- Improper or inadequate maintenance.
- Damage in return transit.
- Unsupervised use by children under 18 years old.

Wenoker and its subsidiaries are only responsible for damages caused by the intended use or as instructed in the user manual. Some states do not allow this exclusion or limitation of incidental or consequential losses, so the above disclaimer may not apply to you. This warranty gives you specific legal rights and you may also have other rights, which may vary from state to state.

All expressed and implied warranties, including the warranty of merchantability, are limited to the period of the limited warranty.

WARRANTY INFORMATION

Additional 12-month Warranty:

You can enjoy an additional 12-month warranty. Just active your warranty by sending the product's model name your order number via ***Wenokerservice@outlook.com*** to register your new product for the extended warranty.

Defective Products & Returns:

Should your product prove defective within the specified warranty period, please contact the Customer Support via ***Wenokerservice@outlook.com*** with your invoice and order number. ***DO NOT*** dispose of your product before contacting us. Once our Customer Support team has approved your request, please return the product with a copy of your invoice and order number.

Customer Support

Your satisfaction is our goal! Should you encounter any issues or have any questions about your new product, feel free to contact our Customer Support Team via ***Wenokerservice@outlook.com***

*** Please have your Order ID and serial number (usually on the rear foot pipe) ready before contacting Customer Support.**

EC REP

Name：ONE VAT
Address：229 RUE SAINT-HONORE , 75001 PARIS France
Contact Person：Younian YU
Tel：0768391933
E-mail：onevat12332@outlook.com

UK REP

Company:
KOVA ASSOCIATES LTD
Address:
72a Kingston Road.Portsmouth, Hampshire,PO2 7PA, United Kingdom

Manufacturer: Jinhua jinchen sports equipment co.,Ltd

Address: Floor 1, Plant 3, NO.998, Jinsha Street, Linjiang Industrial Zone, Bailongqiao Town, Wucheng District 321000 Jinhua City, Zhejiang Province

FCC DECLARATION

FCC Decaration

1,This device complies with Part 15 of the FCC Rules. Operation is subject to the following two conditions:

(1)This device may not cause harmful interference.

(2)This device must accept any interference received, including interference that may cause undesired operation.

2,Unauthorized changes or modifications may void the user's authority to operate the equipment.

This device has been tested and complies with the limits for a Class B digital device, pursuant to Part 15 of the FCC Rules. These limits are designed to provide reasonable protection against harmful interference in residential installations.

This device generates, uses, and can radiate radio frequency energy and, if not installed and used in accordance with the instructions, may cause interference to radio communications. However, there is no guarantee that interference will not occur in a particular installation.

If this device does cause interference to radio or television reception, which can be determined by turning the equipment off and on, the user is encouraged to try to correct the interference by one or more of the following measures:

-Reorient or relocate the receiving antenna.

-Increase the separation between the equipment and receiver.

-Connect the equipment into an outlet on a circuit different from that to which the receiver is connected.

-Consult the dealer or an experienced radio/TV technician for help.

FCC Radiation Exposure Statement:

This device complies with FCC radiation exposure limits set forth for an uncontrolled environment. To avoid the possibility of exceeding FCC radio frequency exposure limits, human proximity to the antenna should not be less than 20cm (8 inches) during normal operation

Made in China

Deutsch

Hallo!

**Bitte registrieren Sie Ihre Garantie,
um Ihren Schutz zu gewährleisten!**

Senden Sie uns Ihr Artikelmodell per E-Mail an
Wenokerservice@outlook.com

INHALT

PLATZIERUNG DES WARNAUFKLEBERS ------ 31
WICHTIGE SICHERHEITSVORKEHRUNGEN ---- 32
BEVOR SIE BEGINNEN ---------- 34
EXPLOSIONSZEICHNUNG ---------- 35
TEILELISTE ---------- 36
PEDAL INSTALLATION ---------- 38
BAUANLEITUNG ---------- 42
ÜBUNGSRICHTLINIEN ---------- 47
Monitor-ANWEISUNGEN ---------- 48
SPEZIFIKATION ---------- 48
APP-VERBINDUNG ---------- 49
FELERRBEHEBUNG ---------- 52

PLATZIERUNG DES WARNAUFKLEBERS

Diese Abbildung zeigt die Position der Warnaufkleber. Wenn der Warnaufkleber verloren geht oder unleserlich ist, wenden Sie sich bitte an die E-Mail-Adresse auf dem Umschlag dieses Handbuchs und fordern Sie einen kostenlosen Ersatzaufkleber an. Bitte bringen Sie den Aufkleber an der angegebenen Position an. Hinweis: Die Aufkleber werden möglicherweise nicht in ihrer tats ächlichen Größe angezeigt.

Warnung!

Wenn Sie aufh ö ren zu treten, drehen sich das Schwungrad und die Pedale mit Trä gheit weiter . Verwenden Sie zu lhrer eigenen Sicherheit immer die Sicherheitsbremse (siehe Anleitung),ohne die Pedaldrehung abrupt zu stoppen.

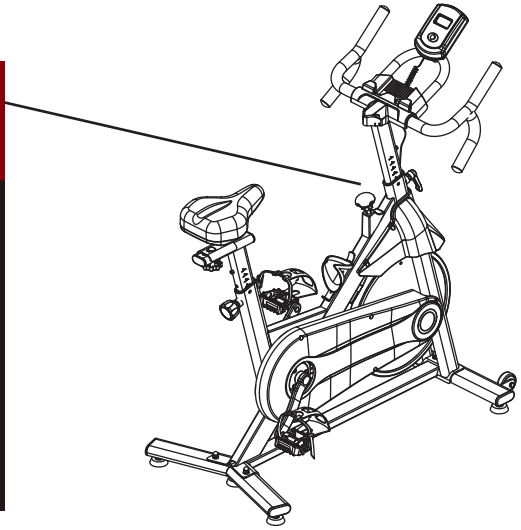

WICHTIGE SICHERHEITSVORKEHRUNGEN

Warnung:Um schwere Verletzungen zu vermeiden,lesen Sie vor der Verwendung allewichtigen Vorsichtsmaßnahmen und Anweisungen in diesem Handbuch sowie alle Warnhinweise zu diesem Produkt.
Wenoker haftet nicht für Personen-oder Sachschäden,die durch die Verwendung dieses Produkts verursacht werden.

1. Besitzer von Heimtrainern sind dafür verantwortlich, dass alle Benutzer über alle Vorsichtsmaßnahmen informiert sind.
2. Konsultieren Sie Ihren Arzt, bevor Sie mit dem Training beginnen. Dies ist besonders wichtig für Personen über 35 Jahre und Personen mit gesundheitlichen Problemen.
3. Dieses Produkt ist nicht für die Verwendung durch Personen mit eingeschränkter körperlicher, sensorischer oder geistiger Leistungsfähigkeit oder mangelnder Erfahrung oder Kenntnisse vorgesehen. Verwenden Sie es zu Ihrer Sicherheit unter dem Schutz der verantwortlichen Person.
4. Verwenden Sie Ihren Heimtrainer nur wie in diesem Handbuch beschrieben.
5. Dieses Produkt sollte nur zu Hause verwendet werden. Bitte verwenden Sie es nicht für gewerbliche, gemietete oder gewerbliche Zwecke.
6. Bitte bewahren Sie diesen Artikel in einem feuchtigkeits- und staubfreien Raum auf. Stellen Sie ihn nicht in die Garage, auf den Balkon oder in die Nähe von Wasser.
7. Stellen Sie dieses Produkt auf eine ebene Fläche und legen Sie es auf eine Matte, um Boden und Teppich zu schützen. Stellen Sie sicher, dass Sie mindestens 0,6 m Platz um Ihr Fahrrad herum haben.
8. Überprüfen Sie bei jedem Gebrauch dieses Produkts alle Teile und ziehen Sie sie ordnungsgemäß fest. Ersetzen Sie abgenutzte Teile sofort.
9. Halten Sie Kinder und Haustiere unter 13 Jahren von Heimtrainern fern.
10. Bitte tragen Sie beim Training geeignete Kleidung. Tragen Sie keine weite Kleidung, die am Heimtrainer hängen bleiben könnte. Tragen Sie immer Turnschuhe, um Ihre Füße zu schützen.
11. Verwenden Sie dieses Produkt nicht, wenn Sie mehr als 160 kg wiegen.
12. Seien Sie beim Fahren oder Absteigen auf einem Heimtrainer vorsichtig.
13. Halten Sie beim Verwenden eines Heimtrainers Ihren Rücken gerade.
14. Dieses Produkt hat keine automatische Stoppfunktion, daher bewegt sich das Pedal weiter, bis das Schwungrad stoppt. Verringern Sie die Geschwindigkeit, während Sie kontrolliert werden.
15. Drücken Sie den Bremsknopf von oben nach unten, um das Schwungrad schnell anzuhalten.
16. Wenn Sie das Heimtrainer-Fahrrad nicht benutzen, ziehen Sie den Bremsknopf bitte ganz fest an, damit sich das Schwungrad nicht bewegt.
17. Schmieren Sie die Bremsbeläge nicht, da sie dadurch beschädigt werden.

18. Übermäßiges Training kann zu schweren Verletzungen oder zum Tod führen. Wenn Sie während des Trainings ohnmächtig werden, Atemnot bekommen oder Schmerzen verspüren, hören Sie sofort auf und kühlen Sie sich ab.
19. Entsorgen Sie die Batterie gemäß allen örtlichen Gesetzen und Vorschriften.
20. Das Produkt deckt eine Fläche von 120 x 60 cm ab; Nettogewicht: 24.85 kg, Bruttogewicht: 27.85 kg.

BEVOR SIE BEGINNEN

Vielen Dank,dass Sie sich für den Heimtrainer von WENOKER entschieden haben. Radfahren ist eine effektive Übung,um die Fitness des Herz-Kreislauf-Systems zu steigern,die Ausdauer zu steigern und den Körper zu straffen. Heimtrainer bieten eine Vielzahl von Funktionen,die das Training zu Hause effektiver und angenehmer machen sollen.

Bitte lesen Sie diese Anleitung sorgfältig durch,bevor Sie einen Heimtrainer verwenden. Wenn Sie nach dem Lesen dieses Handbuchs noch Fragen haben, wenden Sie sich bitte an die E-Mail-Adresse aufdem Umschlag dieses Handbuchs. Die Modellnummer und die Seriennummer des Produkts sind ebenfalls auf dem Umschlag aufgedruckt.

Bevor Sie weiterlesen,machen Sie sich bitte mit den Teilen vertraut, die in der Zeichnung unten gekennzeichnet sind.

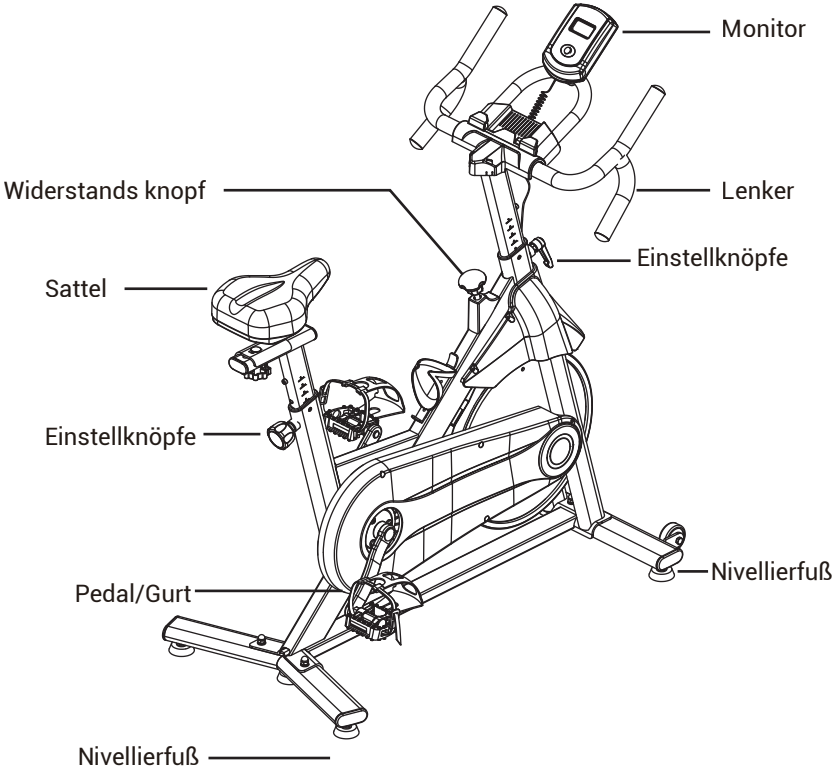

EXPLOSIONSZEICHNUNG

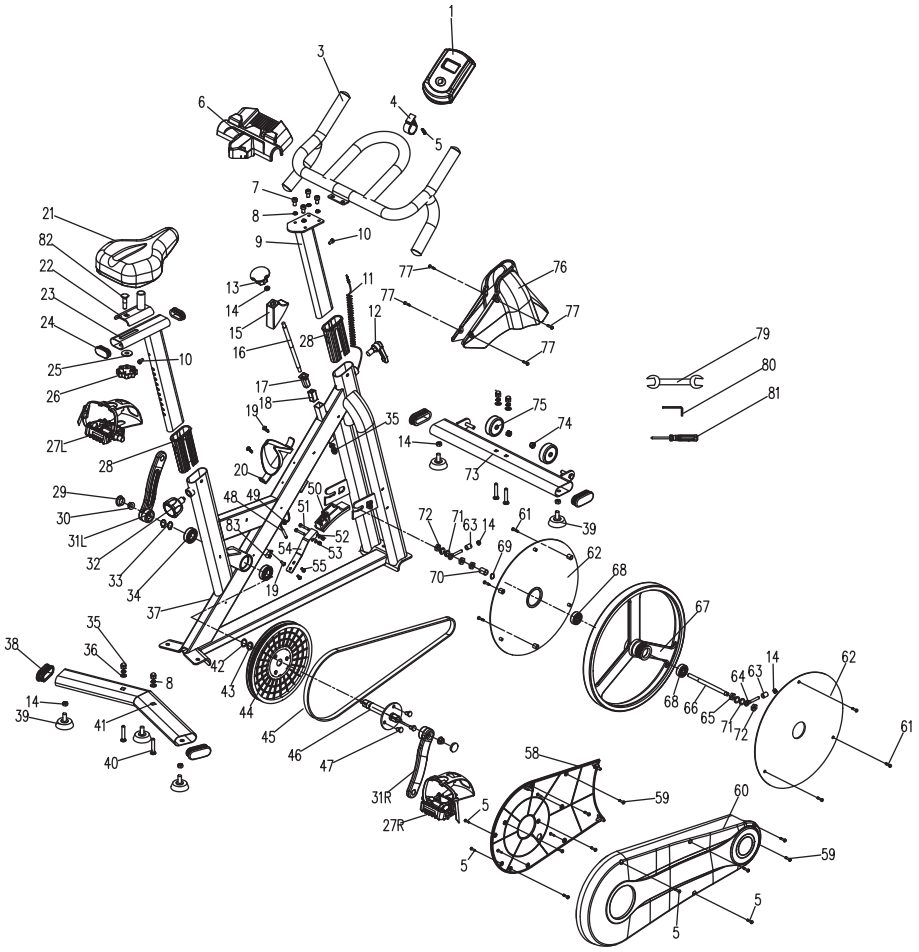

TEILELISTE

TEIL NR.	BESCHREIBUNG	QTY	TEIL NR.	BESCHREIBUNG	QTY
1	Konsole	1	23	Sattelstütze	1
3	Lenker	1	24	Winkelstecker 25*50	2
4	Endkappe	1	25	Flache UnterlegscheibeΦ10*25*3T	1
5	Schraube M4*20L	9	26	Knopf	1
6	iPad-Halter	1	27L	Pedal (L)	1
7	Sechskantmutter M8*16L	4	27R	Pedal(R)	1
8	Φ8 Federscheibe	8	28	Rohrschelle	2
9	Lenkerstütze	1	29	Kurbelstopfen	2
10	Innensechskant M6*10L	2	30	Flanschmutter M10*1,25	2
11	Sensor	1	31L	Kurbel (L)	1
12	Knopf M16*23L	1	31R	Kurbel (R)	1
13	Bremsknopf	1	32	Konischer Knopf M16*1.5*22L	1
14	Sechskantmutter M8	8	33	Schraube Φ20	2
15	Bremsabdeckung	1	34	Bearing 6004	2
16	Bremsstange	1	35	Hutmutter M8	5
17	Bremsstange	1	36	Flache UnterlegscheibeΦ8*Φ18*2T	4
18	Vierkantmutter M10	1	37	Rahmen	1
19	Schraube M4.2*19L	3	38	Ausgeglichenes Rad 30*70	4
20	Flaschenhalter	1	39	Fußpolster	5
21	Sitz	1	40	Schlossschraube M8*45L	4
22	Schieberegler	1	41	Hinteres Rohr	1

TEILELISTE

TEIL NR.	BESCHREIBUNG	QTY	TEIL NR.	BESCHREIBUNG	QTY
42	Flache Unterlegscheibe Φ20	1	64	Einsteller M8*55L	2
43	Flache Unterlegscheibe Φ10*Φ20*2T	1	65	Sechskantmutter M10*1.0*5T	1
44	Riemenscheibe Φ232	1	66	Schwungradachse	1
45	Riemen 510J6	1	67	Schwungrad	1
46	Achse	1	68	Lager 6300	2
47	Sechskantschraube M8*10	3	69	Flache Unterlegscheibe Φ10	1
48	Sensor	1	70	Antriebsrohr Φ10*Φ15*24T	1
49	Kabelstecker	2	71	Flache Unterlegscheibe Φ10*Φ20*2T	4
50	Bremsklotz	1	72	Sechskantmutter M10*1.0*8T	4
51	Sechskantschraube M5*30L	2	73	Vorderrohr	1
52	Φ5 Federscheibe	2	74	Nylonmutter M8	2
53	Nylonmutter M5	2	75	Rad Φ48 * Φ8 * 20 mm	2
54	Bremsfederscheibe	1	76	Fahrradabdeckung	1
55	Sechskantschraube M5*10	2	77	Schraube M42.*12L	4
58	Kettenabdeckung (innen)	1	79	Gabelschlüssel 13*15	1
59	Schraube M4.2*16L	7	80	Sechskantschlüssel 6MM	1
60	Kettenabdeckung (außen)	1	81	Kreuzschraubendreher	1
61	Schraube M3.5*10L	6	82	Schlossschraube M10*45	1
62	Schwungrad	2	83	Sensorhalter	1
63	AntriebsrohrΦ10*Φ15*4	2			

MONTAGE DES RECHTEN PEDALS

Achtung: Bitte lesen Sie die Montageanleitung für das Pedal sorgfältig durch, bevor Sie es montieren. Befolgen Sie die Anweisungen zur Montage, um Pedalprobleme effektiv zu vermeiden.

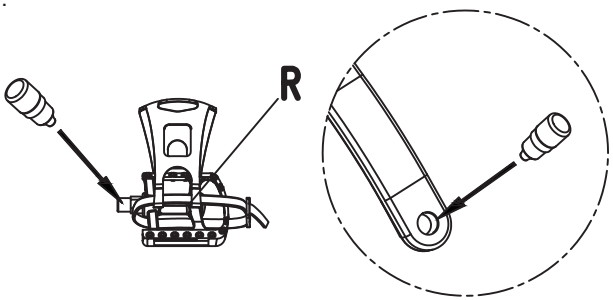

Schritt 1:
Tragen Sie einen Anti-Lockerungskleber auf das Gewinde der rechten Kurbel oder des rechten Pedals auf, wie in Abbildung 1 gezeigt.

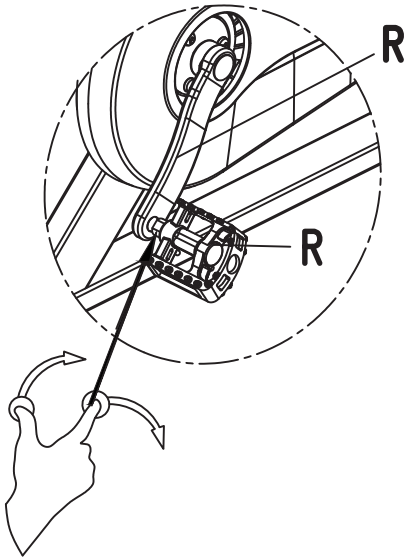

Schritt 2:
Richten Sie die Gewindefläche des rechten Pedals mit der Gewindefläche der rechten Kurbel aus. Die Gewindeachse des rechten Pedals steht senkrecht zur rechten Kurbel im 90-Grad-Winkel. Drehen Sie das Gewinde des rechten Pedals von Hand um 2–3 Gewindegänge (2–3 Umdrehungen) in die rechte Kurbel ein, wie in Abbildung 2 gezeigt.

MONTAGE DES RECHTEN PEDALS

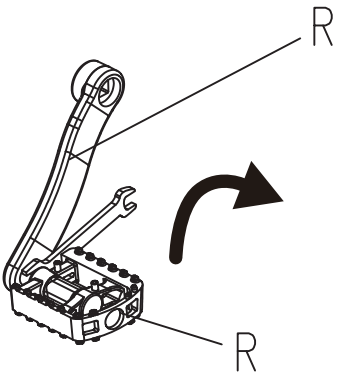

Schritt 3:
Klemmen Sie die Innenfläche des rechten Pedalgewindes mit einem 15-mm-Maulschlüssel fest und schrauben Sie es im Uhrzeigersinn (in Pfeilrichtung auf dem Kurbeletikett, d. h. in Richtung des Schwungrads) bis zum Anschlag fest (das rechte Pedalgewinde ist vollständig i n die rechte Kurbel eingeschraubt, und die Unterseite des rechten Pedalgewindes liegt an der Oberfläche der rechten Kurbel an). Ziehen Sie es fest an, bis es sich nicht mehr von Hand drehen lässt. Siehe Abbildung 3.

Führen Sie die oben genannten Schritte der Reihe nach aus, und das rechte Pedal ist montiert.

Hinweise:
1. Falsches Einschrauben bei der Pedalmontage beschädigt das Kurbelgewinde und macht die Montage unmöglich.
2. Bei der Erstmontage muss das Pedalgewinde mit einem Anti-Lockerungskleber bestrichen und am Boden fixiert werden. Andernfalls löst sich das Pedal und fällt ab. Die Kurbelzähne werden beschädigt und können nicht mehr verwendet werden.
3. Prüfen Sie nach 7–15 Tagen Gebrauch, ob das Pedal locker ist (schütteln Sie das Pedal mit der Hand, um dies zu beurteilen). Ist das Pedal locker, ziehen Sie es vor Gebrauch sofort mit einem Gabelschlüssel fest. Wird das Pedal nicht rechtzeitig festgezogen, verschleißt das Kurbelgewinde, wodurch das Pedal abfällt und unbrauchbar wird.

MONTAGE DES LINKEN PEDALS

Achtung: Bitte lesen Sie die Montageanleitung für das Pedal sorgfältig durch, bevor Sie es montieren. Befolgen Sie die Anweisungen zur Montage, um Pedalprobleme effektiv zu vermeiden.

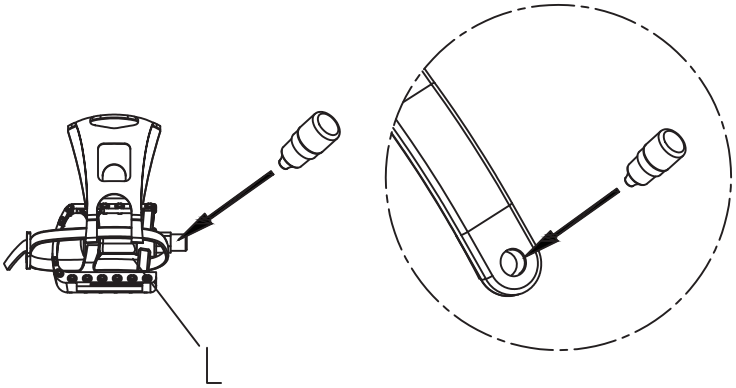

Schritt 1:
Tragen Sie einen Anti-Lockerungskleber auf das Gewinde der linken Kurbel oder des linken Pedals auf, wie in Abbildung 1 gezeigt.

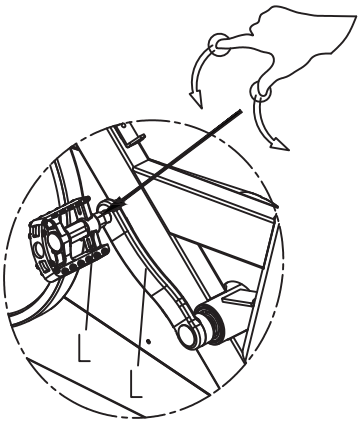

Schritt 2:
Richten Sie die Gewindestirnfläche des linken Pedals mit der Gewindestirnfläche der linken Kurbel aus, sodass die Gewindeachse des linken Pedals im rechten Winkel zur linken Kurbel steht, und schrauben Sie das Gewinde des linken Pedals manuell 2–3 Zähne (2–3 Umdrehungen) in die linke Kurbel, wie in Abbildung 2 gezeigt.

MONTAGE DES LINKEN PEDALS

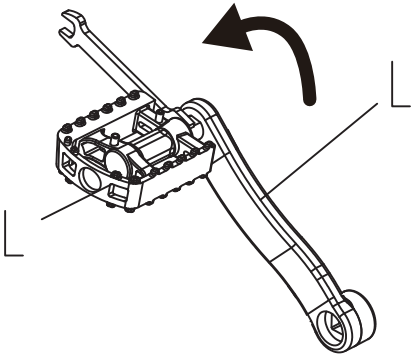

Schritt 3:
Klemmen Sie die Innenfläche des linken Pedalgewindes mit einem 15-mm-Maulschlüssel fest und schrauben Sie es gegen den Uhrzeigersinn (in Richtung des Kurbel-Pfeils, d. h. in Richtung des Schwungrads) bis zum Anschlag fest (das linke Pedalgewinde ist vollständig in die linke Kurbel eingeschraubt, und die Unterseite des linken Pedalgewindes liegt an der linken Kurbeloberfläche an). Ziehen Sie es fest an, bis es sich nicht mehr von Hand drehen lässt. Wie i n Abbildung 3 dargestellt.

Führen Sie die oben genannten Schritte der Reihe nach aus, und das linke Pedal ist montiert.

Hinweise:
1. Falsches Einschrauben bei der Pedalmontage beschädigt das Kurbelgewinde und macht die Montage unmöglich.
2. Bei der Erstmontage muss das Pedalgewinde mit einem Anti-Lockerungskleber bestrichen und am Boden fixiert werden. Andernfalls löst sich das Pedal und fällt ab. Die Kurbelzähne werden beschädigt und können nicht mehr verwendet werden.
3. Prüfen Sie nach 7–15 Tagen Gebrauch, ob das Pedal locker ist (schütteln Sie das Pedal mit der Hand, um dies zu beurteilen). Ist das Pedal locker, ziehen Sie es vor Gebrauch sofort mit einem Gabelschlüssel fest. Wird das Pedal nicht rechtzeitig festgezogen, verschleißt das Kurbelgewinde, wodurch das Pedal abfällt und unbrauchbar wird.

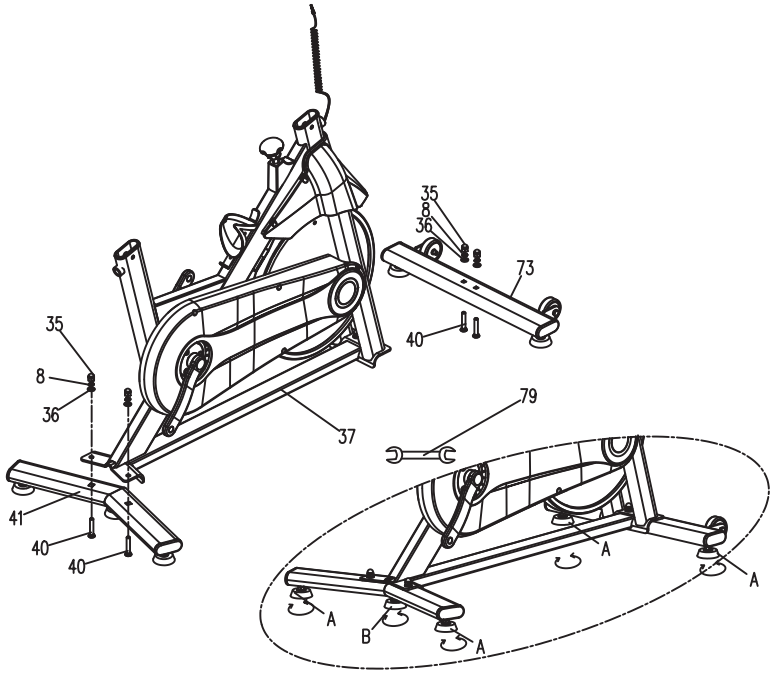

SCHRITT 1

Befestigen Sie mit einem Gabelschlüssel (79), einer Schlossschraube (40), einer Hutmutter (35), einer Federscheibe (8) und einer Unterlegscheibe (36) das hintere Rohr (41) am Rahmen (37) und dann das vordere Rohr (73) auf die gleiche Weise am Rahmen.
Nach der Montage stellen Sie zuerst die Fußpolster A (insgesamt 4) ein, um den Rahmen waagerecht auszurichten, und stellen Sie dann die Fußpolster B so ein, dass sie eben mit dem Boden sind.

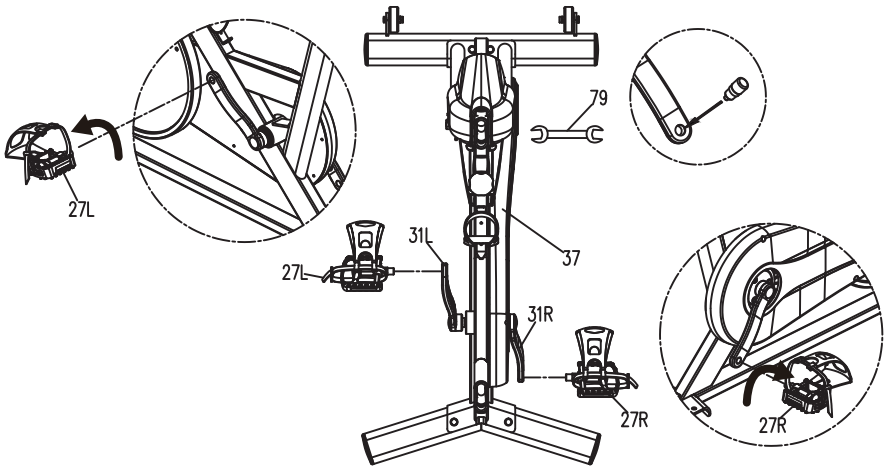

SCHRITT 2

Tragen Sie, wie in der Abbildung gezeigt, Trennmittel auf die Gewinde der linken und rechten Kurbel auf, schrauben Sie das linke Pedal (27L) in die linke Kurbel (31L), drehen Sie es mit einem Gabelschlüssel (79) gegen den Uhrzeigersinn und ziehen Sie es fest.

Schrauben Sie das rechte Pedal (27R) in die rechte Kurbel (31R), drehen Sie es mit dem Gabelschlüssel (79) im Uhrzeigersinn und ziehen Sie es fest.

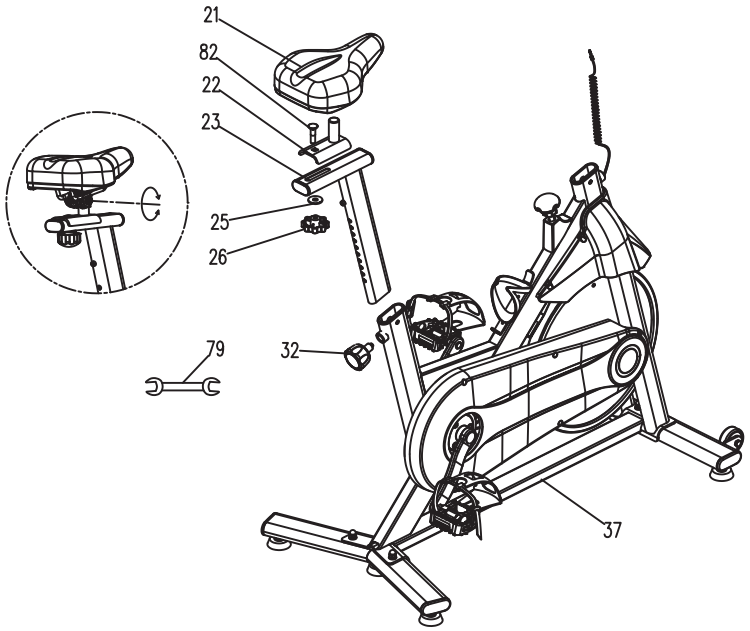

SCHRITT 3

Montieren Sie die Sattelstütze (23) mit einem konischen Knopf (32) am Rahmen (37). Der Schieber (22) wurde mit einer Schlossschraube (82), einer Unterlegscheibe (25) und einem Knopf (26) an der Sattelstütze (23) befestigt. Anschließend wurde der Sattel (21) mit einem Gabelschlüssel (79) am Schieber (22) montiert.

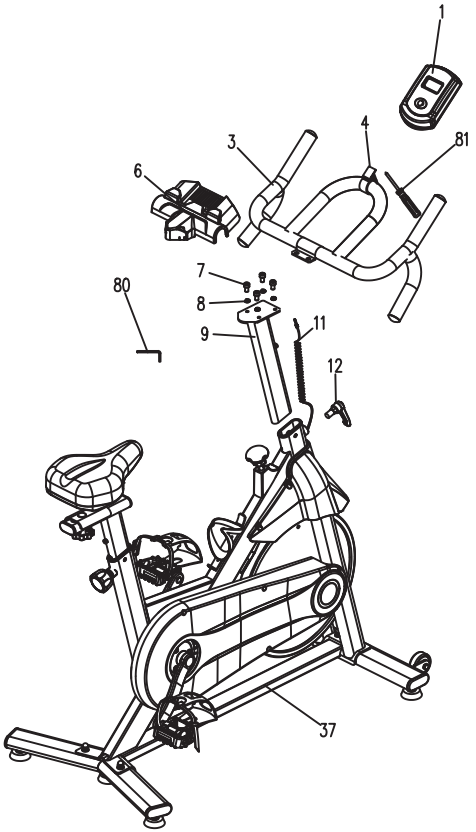

SCHRITT 4

Montieren Sie zunächst die Lenkerstange (9) am Rahmen (37) und verriegeln Sie sie mit dem Knopf (12). Fixieren Sie anschließend den Lenker (3) mit der Sechskantmutter (7), der Federscheibe (8) und dem Sechskantschlüssel (80) an der Lenkerstange (9). Befestigen Sie anschließend den iPad-Halter (6) am Lenker. Verwenden Sie einen Kreuzschlitzschraubendreher (81), um die Schraube des Konsolenhalters (4) festzuziehen und ihn am Lenker (3) zu befestigen. Setzen Sie anschließend die Konsole (1) in den Konsolenhalter (4) ein und führen Sie das Sensorkabel (11) in die Sensoröffnung der Konsole ein.

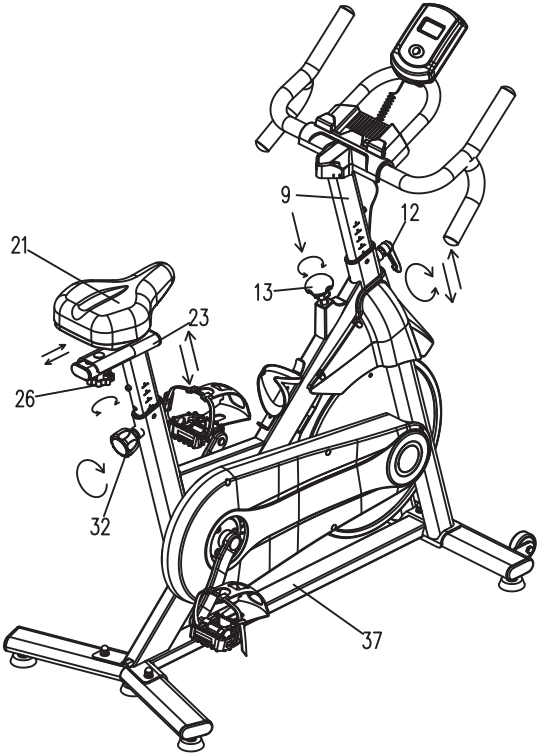

SCHRITT 5

1. Stellen Sie die Höhe der Sattelstütze vertikal mit dem konischen Knopf (32) ein, richten Sie die Löcher auf die gewünschte Höhe aus und ziehen Sie sie fest, überschreiten Sie jedoch nicht MAX.
2. Stellen Sie den Abstand zwischen den Sitzen (21) horizontal mit dem Knopf (26) ein.
3. Stellen Sie die Höhe der Lenkerstange vertikal mit dem Knopf (12) ein, richten Sie die Löcher auf die gewünschte Höhe aus und ziehen Sie sie fest, überschreiten Sie jedoch nicht den Maximalwert.
4.Stellen Sie den Widerstand durch Drehen des Bremsknopfs (13) ein und stoppen Sie das Fahrrad in Im Notfall durch Drücken des Bremsknopfes (13).

Die Verwendung eines Heimtrainers bietet mehrere Vorteile. Sie können den Muskeltonus verbessern, indem Sie körperliche Schwäche abbauen und eine kalorienreduzierte Ernährung kombinieren.

1.Aufwärmphase

In dieser Phase beschleunigt sich der Blutfluss und die Muskeln funktionieren richtig. Das Risiko von Krämpfen und Muskelschäden kann ebenfalls verringert werden. Wir empfehlen, einige Dehnübungen wie unten gezeigt durchzuführen. Jede Dehnung sollte etwa 30 Sekunden lang gehalten werden.
Dehnen oder strecken Sie Ihre Muskeln nicht. Wenn Sie Schmerzen verspüren, brechen Sie die Übung sofort ab.

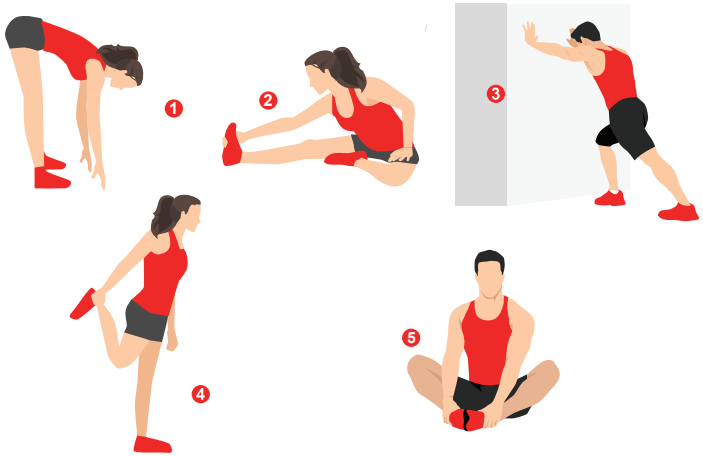

1.VORWÄRTSBEUGEN
2.SITZENDE DEHNUNG
3.WADE/ACHILLES
4.ÄUSSERE OBERSCHENKEL
5.INNERER OBERSCHENKEL

2.Verwendung

Die Sattelhöhe lässt sich durch Entfernen des Einstellknopfs nach oben oder unten verstellen. Die Sattelstütze verfügt über verschiedene Höhenverstelllöcher. Sobald Sie die gewünschte Höhe eingestellt haben, lösen Sie den Einstellknopf und ziehen Sie ihn wieder fest. Mit dem Krafteinstellknopf können Sie die Pedalkraft anpassen. Hohe Belastung erschwert das Treten, niedrige Belastung erleichtert das Treten. Für bessere Ergebnisse erhöhen Sie die Belastung beim Training mit einem Heimtrainer.

FUNKTIONSTASTE:

MODE—Mit dieser Taste können Sie die gewünschte Funktion auswählen und sperren..

BETRIEBSVERFAHREN:
1. AUTO EIN/AUS:
Das System schaltet sich ein, wenn eine beliebige Taste gedrückt wird oder wenn es ein Eingangssignal vom Geschwindigkeitssensor erfasst.
Das System schaltet sich automatisch ab, wenn für ca. 4 Minuten kein Signaleingang vorliegtoder keine Taste gedrückt wird.
2. RESET: 2.Das Gerät kann durch 3 Sekunden langes Drücken der MODE-Taste zurückgesetzt werden.
3. MODE: Um SCAN oder LOCK auszuwählen, wenn Sie den Scan-Modus nicht möchten, drücken Sie die MODE-Taste, wenn der Zeiger auf der gewünschten Funktion zu blinken beginnt.

FUNKTIONEN:
1.TIME:Drücken Sie die Taste MODE, bis der Zeiger auf TIME (ZEIT) steht. Die Gesamtarbeitszeit wird beim Beginn des Trainings angezeigt.
2.SPEED:Drücken Sie die Taste MODE, bis der Zeiger auf SPEED (Geschwindigkeit) zeigt. Die aktuelle Geschwindigkeit wird angezeigt.
3.DISTANCE:Drücken Sie die Taste MODE, bis der Zeiger auf DISTANCE (Entfernung) springt. Die Entfernung jedes Trainings wird angezeigt.
4.CALORIE:Drücken Sie die Taste MODE, bis der Zeiger auf CALORIE steht. Die verbrannten Kalorien werden beim Beginn des Trainings angezeigt.
5.ODOMETER:Drücken Sie die Taste MODE, bis der Zeiger auf ODOEMETER (Kilometerzähler) wechselt. Die insgesamt zurückgelegte Strecke wird angezeigt.
6.SCAN:Änderungen werden automatisch alle 4 Sekunden angezeigt.
7.BATERÍA:Wenn die Anzeige auf dem Monitor nicht richtig funktioniert, legen Sie für ein gutes Ergebnis bitte die Batterien neu ein.

Notiz:
1. Wenn der Monitorbildschirm schwarz wird oder sich die Werte während der Fahrt nicht ändern, muss die Batterie ausgetauscht werden.
2. Der Monitor schaltet sich automatisch ab, wenn nach 2 Minuten kein Signal empfangen wird.
3. Der Monitor wird automatisch eingeschaltet, wenn mit dem Training begonnen wird, indem ein D ruckknopfsignal eingetippt wird.

SPEZIFIKATIONEN:

FUNKTION	SCAN	Alle 4 Sekunden
	TIME	0:00~99:59
	SPEED	0.0~99.9 KM/H(MILE/H)
	DISTANCE	0.00~99.99 KM(MILE)
	ODOMETER	0~9999 KM(MILE)
	CALORIES	0.0~999.9 CAL
AKKU-TYP		2 Stück GRÖSSE-AA oder UM-3
BETRIEBSTEMPERATUR		0°C～+40°℃
LAGERTEMPERATUR		-10°℃~+60°℃

Download und Nutzung von KINOMAP

App Store

Google Play

Suchen, laden und installieren Sie Kinomap über den Apple Store oder Google Play, je nach Ihrem Smartphone-System.

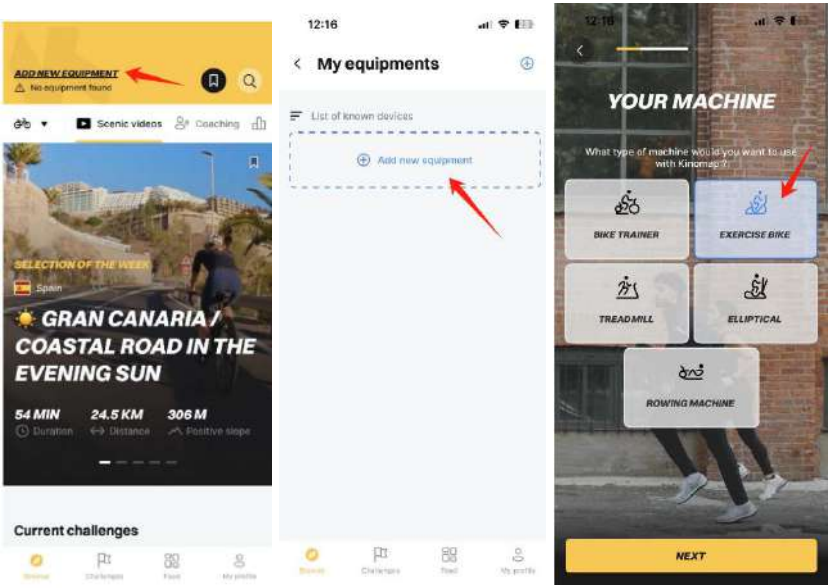

Verbindungsschritte:

【1】Geben Sie Kinomap ein, um neue Geräte hinzuzufügen.
【2】Auswählen, um weitere Fitnessgeräte hinzuzufügen.
【3】Wählen Sie “HEIMTRAINER” aus und klicken Sie darauf.

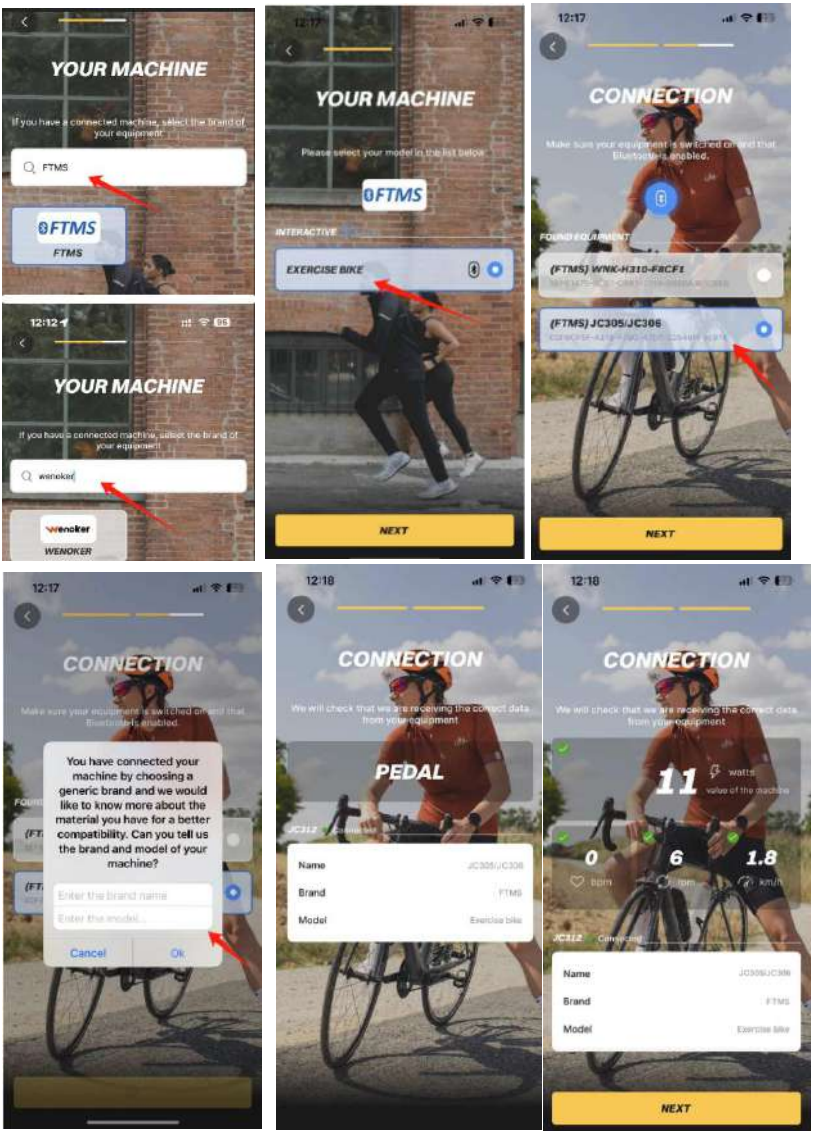

【4】Suchen Sie nach "FTMS“ oder "Wenoker“ und klicken Sie auf "HEIMTRAINER”.
【5】Tippen Sie zum Koppeln auf die passenden Geräte wie “JC305/JC306” und klicken Sie auf “Weiter”.
【6】Geben Sie Marke und Modell ein, klicken Sie auf OK, die Verbindung ist erfolgreich und der Monitor schaltet den Bildschirm aus.
【7】Finden Sie verwandte Videos, um Ihren bevorzugten Fahrmodus zu starten.

Bemerkung:
Wenn die Verbindung fehlschlägt, überprüfen Sie bitte, ob Bluetooth aktiviert ist oder starten Sie das Gerät neu.

APP-Setup-Anleitung

Download und Nutzung von ZWIFT

Suchen, laden und installieren Sie ZWIFT über den Apple Store oder Google Play, abhängig von Ihrem Smartphone-System.

Verbindungsschritte:

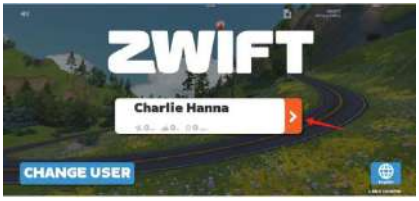

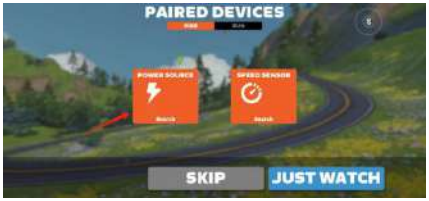

【1】Melden Sie sich bei Ihrem Konto an und klicken Sie auf den Pfeil rechts, um mit dem nächsten Schritt fortzufahren.

【2】Bluetooth-Kopplung, wählen Sie “STROMQUELLE” zur Suche.





【3】Suchen Sie nach dem Modell “JC305/JC306” und klicken Sie auf “JC305/JC306”, um mit dem nächsten Schritt fortzufahren.

【4】Die Verbindung ist erfolgreich. Klicken Sie auf “Jetzt starten”, um mit dem nächsten Schritt fortzufahren. Der Monitor schaltet den Bildschirm aus.





【5】Rufen Sie diese Schnittstelle auf und klicken Sie auf “Erst erkunden”, um mit dem nächsten Schritt fortzufahren.

【6】Finden Sie verwandte Videos, um Ihren bevorzugten Fahrmodus zu starten.

Bemerkung:

Wenn die Verbindung fehlschlägt, überprüfen Sie bitte, ob Bluetooth aktiviert ist oder starten Sie das Gerät neu.

FELERRBEHEBUNG

Nr.	Mögliche Probleme	Lösung
1	Macht Geräusche beim Fahren	Überprüfen Sie, ob die Schrauben der linken und rechten Pedale sowie der vorderen und hinteren Fußrohre festgezogen sind. Fahren Sie nach dem Festziehen erneut, um festzustellen, ob Geräusche auftreten. Wenn ja, sollte das Lager kaputt sein. Wenden Sie sich an den Kundendienst, um das Fahrrad durch ein neues zu ersetzen.
2	Die Räder können nicht gedreht werden	Überprüfen Sie, ob sich an der Unterseite des Rades ein Pufferpolster befindet. Wenn ja, entfernen Sie es bitte vom Rad. Dieses Pufferpolster dient zum Schutz des Rades während des Transports.
		Überprüfen Sie, ob der Widerstandsknopf festgezogen ist. Wenn ja, lösen Sie den Knopf in Richtung "-" und stellen Sie den Widerstand auf den kleinsten Gang ein, damit sich die Pedale und Kurbeln drehen können.
3	Pedal fällt ab	Verriegeln Sie die Pedale während der Installation, um zu verhindern, dass sie lockern und abfallen.
		Überprüfen Sie die Kurbel- und Pedalfäden auf Schäden. Wenn Sie beschädigt sind, wenden Sie sich an den Kundendienst, um den Austausch zu erhalten.
		Wenn die Fäden der Kurbel und des Pedals nicht beschädigt sind, lassen Sie bitte eine kleine Menge "Anti-loose glue" auf die Fäden des Pedalkopfes fallen und ziehen Sie das Pedal an.
4	Der Fußkäfig lässt sich nicht fixieren und rutscht ständig	Überprüfen Sie, ob der Fußkäfig fest getragen ist.
5	Der Fußschutz ist während des Rides abgefallen	Es wird empfohlen, die Schrauben auf beiden Seiten der Fußabdeckung zu entfernen. Verwenden Sie einen Schraubendreher und einen 8-mm-Maulschlüssel, um die Fußabdeckung zu entfernen. Wenn Sie ein Bedienungsvideo benötigen, wenden Sie sich bitte an den Kundendienst.
6	Monitor funktioniert nicht ordnungsgemäß	Setzen Sie zwei neue 1,5-V-AA-Batterie ein (Anwendbares Modell: JC305), starten Sie den Monitor neu und prüfen Sie, ob er normal verwendet werden kann. Wenn nicht, wenden Sie sich für einen Austausch an den Kundendienst.
7	Der Monitor lässt sich nicht einschalten	Bitte überprüfen Sie, ob die Batterie falsch herum eingesetzt ist. Wenn die Montage normal verläuft, liegt möglicherweise ein Problem mit dem Monitor vor. Wenden Sie sich an den Kundendienst, um den neuen Monitor einzusenden.
8	So löschen Sie die Daten des Monitors	Drücken Sie die "MODE"- Taste, um das Gerät zurückzusetzen oder auszuschalten.
9	Kann die Spezifikationen des Monitors in m oder km geändert werden?	Nein, die Monitorspezifikationen für die USA und das Vereinigte Königreich sind auf Meilen eingestellt, und die Monitorspezifikationen für Europa und Australien sind auf Kilometer eingestellt. Wenn Sie das falsche elektronische Messgerät erhalten, wenden Sie sich bitte für einen Ersatz an den Kundendienst.
10	Die Lenker sind nicht einstellbar	Bitte überprüfen Sie, ob die Löcher der Lenker in der richtigen Position und montiert sind und ob der Drehstiel hoch und niedrig eingestellt werden kann.
11	Unbequeme Sitze	Stellen Sie den für die Fahrt angenehmen Winkel ein. Wenden Sie sich bei Bedarf an den Kundendienst, um einen Sitzkissenbezug zur Verwendung zu erwerben.

Nr.	Mögliche Probleme	Lösung
13	Der Sitz gleitet	Überprüfen Sie, ob die Muttern auf beiden Seiten des Sitzes fest sind, und prüfen Sie, ob die Knöpfe des festen Gleitstücks unter dem Sitz fest sind, um zu verhindern, dass sich der Sitz während der Fahrt löst oder bewegt. Wenn die Muttern und Knöpfe auf beiden Seiten fest sind, sich aber immer noch bewegen, wenden Sie sich zum Austausch an den Kundendienst.
14	So stellen Sie die Richtung des Sitzes ein	Lösen Sie die Schrauben auf beiden Seiten des Sitzes, richten Sie das Sitzkissen mit der Armlehne aus und stellen Sie die Richtung des Sitzes nach oben und unten ein. Wenn Sie ein Video benötigen, wenden Sie sich bitte an den Kundendienst.
15	Widerstandsknopf funktioniert nicht	Bitte senden Sie zur Fehlerbehebung entsprechende Bilder oder Videos an den Kundenservice.
16	Fehlende Teile	Bitte kreisen Sie die fehlenden Teile in der Anleitung ein und wenden Sie sich für den Ersatz an den Kundenservice.
17	Beschädigte Teile	Bitte kreisen Sie die beschädigten Teile im Handbuch ein und wenden Sie sich für den Austausch an den Kundendienst.

Français



Hé!

Veuillez enregistrer votre garantie pour rester protégé !

Envoyez votre modèle de produit par e-mail à

Wenokerservice@outlook.com

CONTENU

EMPLACEMENT DES AUTOCOLLANTS D'AVERTISSEMENT --- 56
PRÉCAUTION IMPORTANTE ---------- 57
AVANT DE COMMENCER ---------- 58
DESSIN ÉCLATÉ ---------- 59
LISTE DES PIÈCES ---------- 60
INSTALLATION DES PÉDALES ---------- 62
INSTRUCTION DE MONTAGE ---------- 66
DIRECTIVES POUR L'EXERCICE ---------- 71
INSTRUCTIONS POUR LA CONSOLE ---------- 72
SPÉCIFICATION ---------- 72
CONNEXION À L'APPLICATION---------- 73
DÉPANNAGE ---------- 76

EMPLACEMENT DES AUTOCOLLANTS D'AVERTISSEMENT

Cette illustration montre l'emplacement des autocollants d'avertissement.
Si l'autocollant d'avertissement est perdu ou illisible, veuillez contacter l'adresse e-mail figurant sur la couverture de ce manuel et demander un autocollant de remplacement gratuit. Veuillez coller l'autocollant à l'emplacement indiqué.
Remarque : les autocollants peuvent ne pas être représentés à leur taille réelle.

Avertissement!

Lorsque vous arrêtez de pédaler, le volant et les pédales continuent de tourner par inertie. Pour votre propre sécurité, utilisez toujours le f rein de sécurité (voir les instructions) sans arrêter brusquement la rotation des pédales.

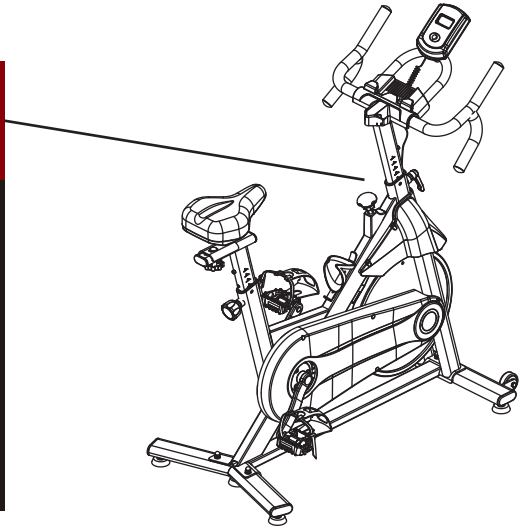

PRÉCAUTIONS DE SÉCURITÉ IMPORTANTES

Avertissement : pour éviter toute blessure grave, lisez toutes les précautions et instructions importantes contenues dans ce manuel ainsi que tous les avertissements liés à ce produit avant de l'utiliser.
Wenoker ne sera pas responsable des blessures corporelles ou des dommages matériels causés par l'utilisation de ce produit.
1. Les propriétaires de vélos d'exercice sont responsables de s'assurer que tous les utilisateurs sont pleinement conscients de toutes les précautions.
2. Consultez votre médecin avant de commencer l'exercice. Cela est particulièrement important pour les personnes de plus de 35 ans et celles qui ont des problèmes de santé.
3. Ce produit n'est pas destiné à être utilisé par des personnes ayant des capacités physiques, sensorielles ou mentales réduites ou manquant d'expérience ou de connaissances. Pour votre sécurité, veuillez les utiliser sous la protection de la personne responsable.
4. Utilisez votre vélo d'exercice uniquement comme décrit dans ce manuel.
5. Ce produit ne doit être utilisé qu'à la maison. Veuillez ne pas l'utiliser à des fins commerciales, de location ou d'installation.
6. Veuillez stocker ce produit dans une pièce sèche et sans poussière. Ne le placez pas dans un garage, sur un balcon ou près de l'eau.
7. Placez ce produit sur une surface plane et posez-le sur un tapis pour protéger le sol et la moquette. Assurez-vous d'avoir au moins 0,6 m d'espace autour de votre vélo.
8. Chaque fois que vous utilisez ce produit, vérifiez toutes les pièces et serrez-les correctement. Remplacez immédiatement les pièces usées.
9. Gardez les enfants et les animaux domestiques de moins de 13 ans éloignés des vélos d'exercice.
10. Veuillez porter des vêtements appropriés pendant l'exercice. Ne portez pas de vêtements amples qui pourraient se coincer dans le vélo d'exercice. Portez toujours des baskets pour protéger vos pieds.
11. N'utilisez pas ce produit si vous pesez plus de 353 LBS (160 kg).
12. Soyez prudent lorsque vous conduisez ou descendez d'un vélo d'exercice.
13. Lorsque vous utilisez un vélo d'exercice, gardez le dos droit.
14. Ce produit n'a pas de fonction d'arrêt automatique, la pédale continue donc de bouger jusqu'à ce que le volant s'arrête. Réduisez la vitesse tout en étant contrôlé.
15. Appuyez sur le bouton de frein de haut en bas pour arrêter rapidement le volant.
16. Lorsque vous n'utilisez pas un vélo d'exercice, veuillez serrer complètement le bouton de frein pour empêcher le volant de bouger.
17. Ne lubrifiez pas les plaquettes de frein car cela les endommagerait.
18. J'ai fait trop d'exercice parce que j'ai été exposé aux éléments, même dans la tombe. Depuis que je suis malade, je ne me suis pas remis de la maladie ou j'en fais depuis longtemps, je ne me suis pas remis ou je n'ai eu aucun symptôme.
19. Veuillez éliminer les piles conformément à toutes les lois et réglementations locales.
20. Ce produit est super 120*60cm; Poids net:24.85kg, Poids brut: 27.85kg.

AVANT DE COMMENCER

Nous vous remercions d'avoir acheté le vélo d'appartement WENOKER. Le cyclisme est un exercice efficace pour améliorer la forme du système cardiovasculaire, augmenter l'endurance et raffermir le corps. Les vélos d'appartement offrent une variété de fonctionnalités conçues pour rendre l'entraînement à domicile plus efficace et plus agréable.

Veuillez lire attentivement ces instructions avant d'utiliser un vélo d'exercice. Si vous avez des questions après avoir lu ce manuel, veuillez nous contacter à l'adresse e-mail figurant sur la couverture de ce manuel. Le numéro de modèle et le numéro de série du produit sont également imprimés sur la couverture.

Avant de continuer à lire, veuillez vous familiariser avec les pièces étiquetées dans le dessin ci-dessous.

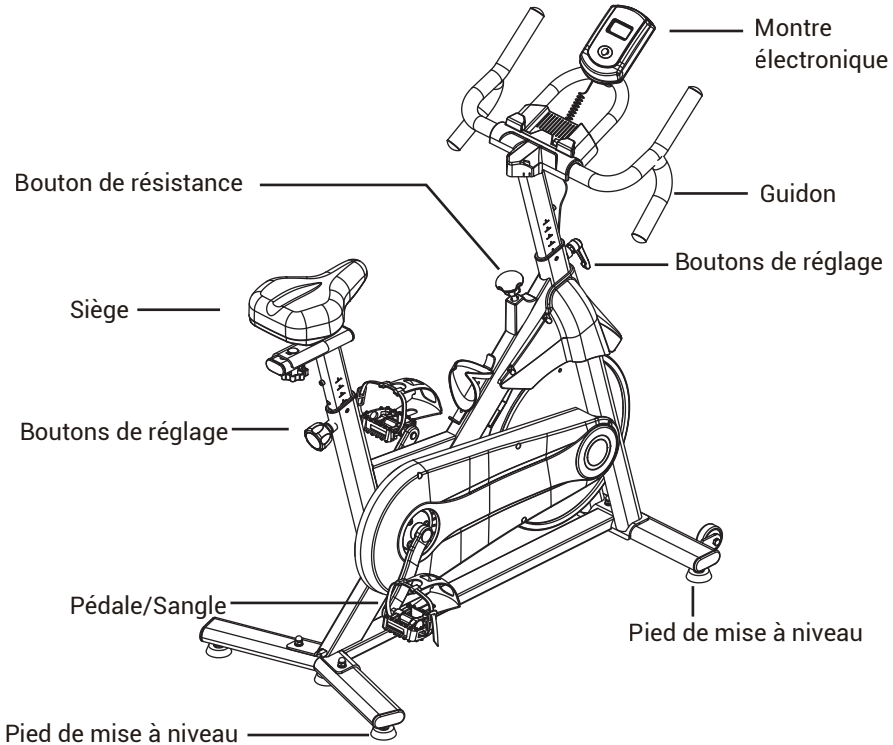

DESSIN ÉCLATÉ

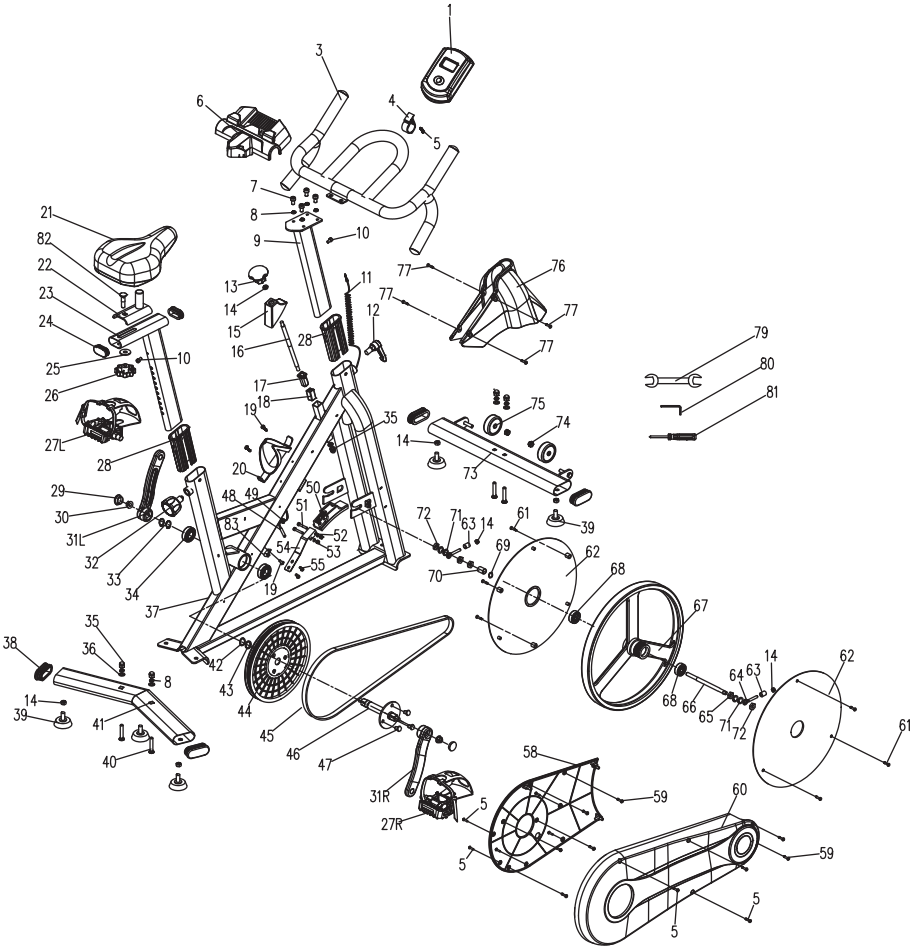

LISTE DES PIÈCES

LISTE DES PIÈCES	DESCRIPTION	QTY	LISTE DES PIÈCES	DESCRIPTION	QTY
1	Console	1	23	tige de selle	1
3	Guidon	1	24	Pied incliné pouces 25*50	2
4	Embout	1	25	Rondelle plateΦ10*25*3T	1
5	Vis M4*20L	9	26	Bouton	1
6	Support pour iPad	1	27L	Pédale (L)	1
7	Écrou hexagonal M8*16L	4	27R	Pédale (R)	1
8	Rondelle élastique Φ8	8	28	Collier de serrage pour tube	2
9	Tige de guidon	1	29	Bouchon de manivelle	2
10	Douille hexagonale M6*10L	2	30	Écrou à bride M10*1,25	2
11	Capteur	1	31L	Manivelle (L)	1
12	Bouton M16*23L	1	31R	Manivelle (R)	1
13	Pommeau de frein	1	32	Bouton conique M16*1,5*22L	1
14	Écrou hexagonal M8	8	33	Vis Φ20	2
15	Couvercle de frein	1	34	Roulement 6004	2
16	Couvercle de frein	1	35	Écrou dôme M8	5
17	Bague en nylon	1	36	Rondelle plateΦ8*Φ18*2T	4
18	Écrou carré M10	1	37	Cadre	1
19	Vis M4.2*19L	3	38	Roue équilibrée 30*70	4
20	Porte-bouteille	1	39	Coussinet plantaire	5
21	Siège	1	40	Boulon de carrosserie M8*45L	4
22	Curseur	1	41	Tube arrière	1

LISTE DES PIÈCES

LISTE DES PIÈCES	DESCRIPTION	QTY	LISTE DES PIÈCES	DESCRIPTION	QTY
42	Rondelle plate Φ20	1	64	Ajusteur M8*55L	2
43	Rondelle plateΦ10*Φ20*2T	1	65	Écrou hexagonal M10*1.0*5T	1
44	Poulie à courroie Φ232	1	66	Axe de volant d'inertie	1
45	Courroie 510J6	1	67	Volant	1
46	Essieu	1	68	Roulement 6300	2
47	Vis hexagonale M8*10	3	69	Rondelle plate Φ10	1
48	Capteur	1	70	Tube de transmission Φ10*Φ15*24T	1
49	prise de câble	2	71	Rondelle plate Φ10*Φ20*2T	4
50	Plaquette de frein	1	72	Écrou hexagonal M10*1.0*8T	4
51	Vis hexagonale M5*30L	2	73	Tube avant	1
52	Rondelle élastique Φ5	2	74	Écrou en nylon M8	2
53	Écrou en nylon M5	2	75	Roue Φ48*Φ8*20mm	2
54	Rondelle de ressort de frein	1	76	Housse de vélo	1
55	Vis hexagonale M5*10	2	77	Vis M42.*12L	4
58	Couvercle de chaîne (intérieur)	1	79	Clé à fourche 13*15	1
59	Vis M4.2*16L	7	80	Clé hexagonale 6 mm	1
60	Couvercle de chaîne (extérieur)	1	81	Tournevis cruciforme	1
61	Vis M3.5*10L	6	82	Boulon de carrosserie M10*45	1
62	Volant	2	83	Support de capteur	1
63	Tube de transmissionΦ10*Φ15*4	2			

INSTALLATION DE LA PÉDALE DROITE

Attention: Veuillez lire attentivement les instructions d'assemblage avant d'installer la pédale. Suivez les instructions pour l'assemblage et éviter tout problème.

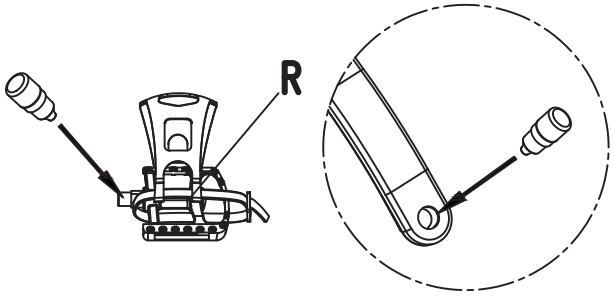

Étape 1:
Appliquez de la colle anti-desserrage sur les filetages de la manivelle droite ou de la pédale droite, comme illustré à la figure 1.

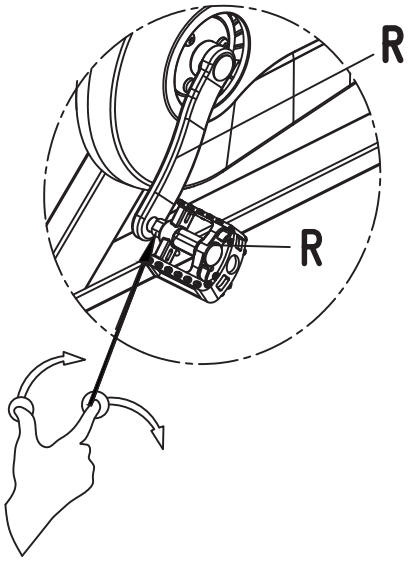

Étape 2:
Alignez l'extrémité filetée de la pédale droite avec celle de la manivelle droite. L'axe fileté de la pédale droite est perpendiculaire à la manivelle droite à 90 degrés. Serrez le filetage de la pédale droite dans la manivelle droite à la main sur 2 ou 3 filetages (2 à 3 tours), comme illustré à la figure 2.

INSTALLATION DE LA PÉDALE DROITE

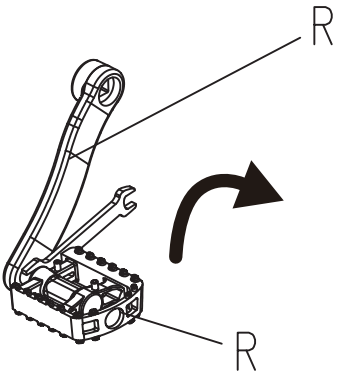

Étape 3:
À l'aide d'une clé plate de 15 mm, serrez le filetage de la pédale droite à l'intérieur et vissez-le dans le sens des aiguilles d'une montre (dans le sens indiqué par la flèche sur l'étiquette de la manivelle, c'est-à-dire le sens du volant) jusqu'au fond (le filetage de la pédale droite est complètement vissé dans la manivelle droite et sa surface inférieure est en contact avec celle de la manivelle droite). Serrez fermement jusqu'à ce qu'il ne puisse plus être tourné à la main. Voir la figure 3.

Suivez les étapes ci-dessus dans l'ordre et la pédale droite est assemblée.

Remarques :
1. Un vissage incorrect lors du montage de la pédale endommagera le filetage de la manivelle et rendra l'assemblage impossible.
2. Lors du premier montage, le filetage de la pédale doit être enduit de colle anti-desserrage et fixé en bas. Sinon, la pédale se desserrera et tombera, et les dents de la manivelle seront endommagées et inutilisables.
3. Après 7 à 15 jours d'utilisation, vérifiez si la pédale est desserrée (agitez-la de haut en bas à la main pour vérifier). Si elle est desserrée, resserrez-la immédiatement avec une clé plate avant utilisation. Un serrage insuffisant entraînera l'usure du filetage de la manivelle et la chute de la pédale, la rendant inutilisable.

INSTALLATION DE LA PÉDALE GAUCHE

Attention: Veuillez lire attentivement les instructions d'assemblage avant d'installer la pédale. Suivez les instructions pour l'assemblage et éviter tout problème.

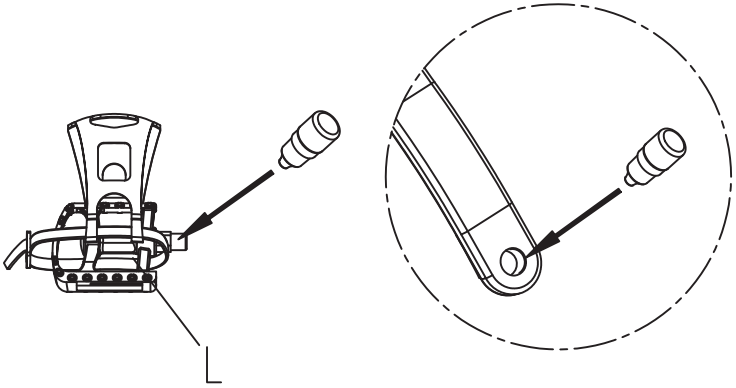

Étape 1:
Appliquez de la colle anti-desserrage sur les filetages de la manivelle gauche ou de la pédale gauche, comme illustré à la figure 1.

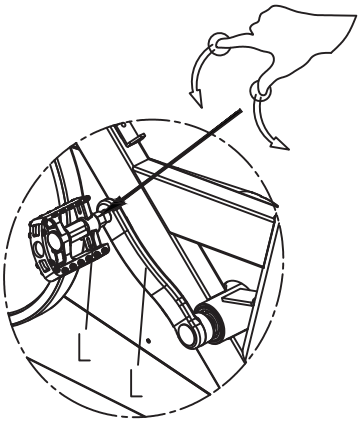

Étape 2:
RAlignez la face d'extrémité filetée de la pédale gauche avec la face d'extrémité filetée de la manivelle gauche, avec l'axe du filetage de la pédale gauche perpendiculaire à la manivelle gauche à 90 degrés, et vissez manuellement le filetage de la pédale gauche dans la manivelle gauche 2-3 dents (2-3 tours), comme illustré dans la Figure 2.

INSTALLATION DE LA PÉDALE GAUCHE

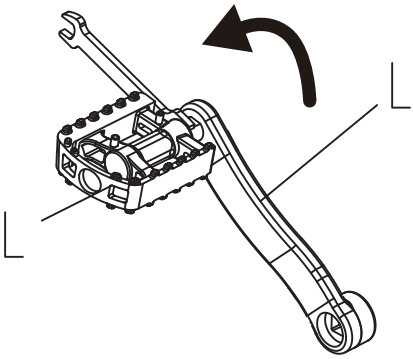

Étape 3:
À l'aide d'une clé plate de 15 mm, serrez le filetage de la pédale gauche à l'intérieur et vissez-le dans le sens inverse des aiguilles d'une montre (dans le sens de la flèche sur l'étiquette de la manivelle, c'est-à-dire le sens du volant) jusqu'au fond (le filetage de la pédale gauche est complètement vissé dans la manivelle gauche et sa surface inférieure est en contact avec la surface de la manivelle gauche). Serrez fermement jusqu'à ce qu'il ne soit plus possible de le tourner à la main. Comme illustré à la figure 3.

Suivez les étapes ci-dessus dans l'ordre et la pédale gauche est assemblée

Remarques :
1. Un vissage incorrect lors du montage de la pédale endommagera le filetage de la manivelle et rendra l'assemblage impossible.
2. Lors du premier montage, le filetage de la pédale doit être enduit de colle anti-desserrage e t fixé en bas. Sinon, la pédale se desserrera et tombera, et les dents de la manivelle seront endommagées et inutilisables.
3. Après 7 à 15 jours d'utilisation, vérifiez si la pédale est desserrée (agitez-la de haut en bas à la main pour vérifier). Si elle est desserrée, resserrez-la immédiatement avec une clé plate avant utilisation. Un serrage insuffisant entraînera l'usure du filetage de la manivelle et la chute de la pédale, la rendant inutilisable.

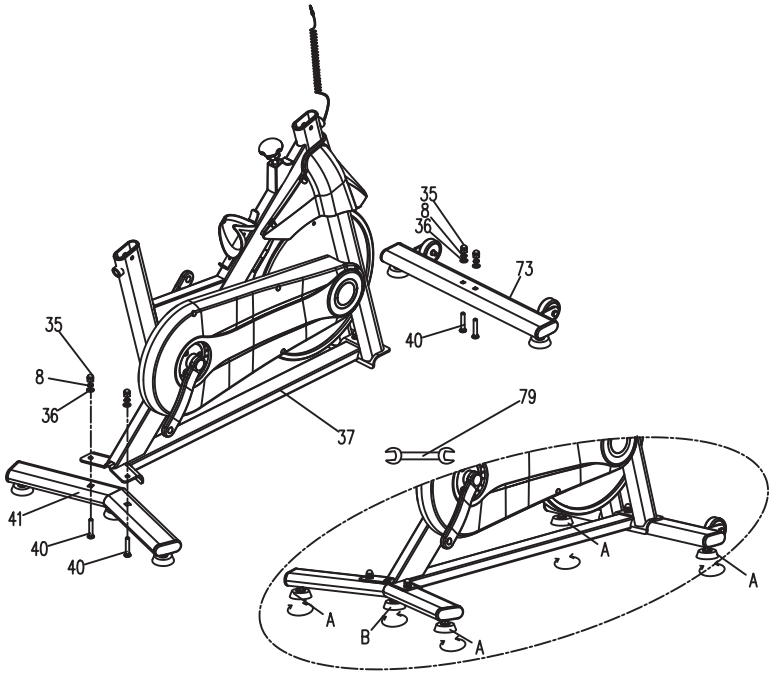

ÉTAPE 1

À l'aide d'une clé plate (79), d'un boulon de carrosserie (40), d'un écrou bombé (35), d'une rondelle élastique (8) et d'une rondelle plate (36), fixez le tube arrière (41) au cadre (37), puis le tube avant (73) au cadre de la même manière..
Après l'installation, ajustez d'abord les patins A (4 au total) pour niveler le cadre, puis ajustez les patins B pour qu'ils soient au niveau du sol.

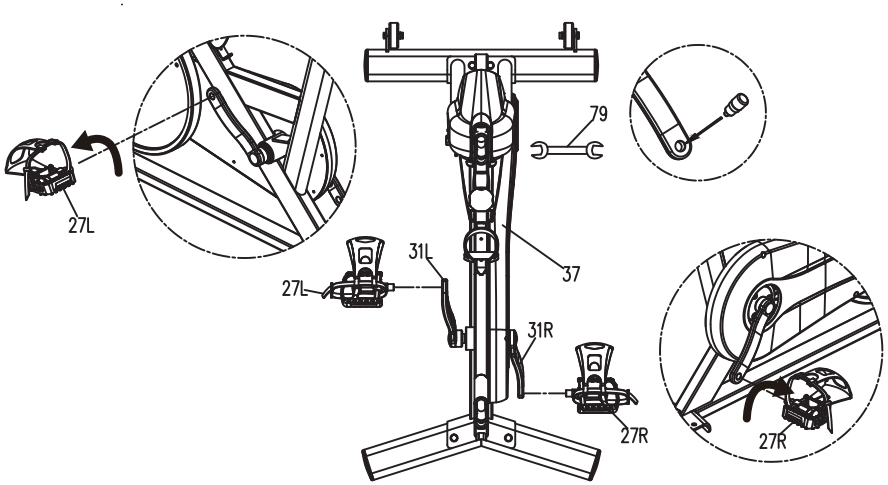

ÉTAPE 2

Comme indiqué sur la figure, ajoutez de la colle anti-desserrage sur le filetage de la manivelle gauche et droite, vissez la pédale gauche (27L) dans la manivelle gauche (31L) et tournez dans le sens inverse des aiguilles d'une montre avec une clé plate (79), puis verrouillez-la avec force..

Vissez la pédale droite (27R) dans la manivelle droite (31R) et tournez dans le sens des aiguilles d'une montre avec la clé à fourche (79) et verrouillez-la avec force.

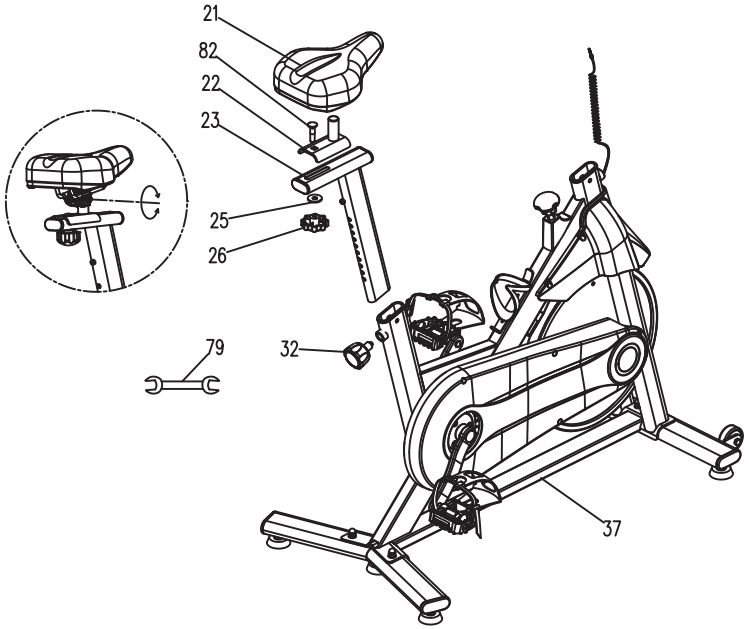

ÉTAPE 3

Assemblez la tige de selle (23) au cadre (37) à l'aide d'un bouton conique (32). Le coulisseau (22) est fixé à la tige de selle (23) à l'aide d'un boulon de carrosserie (82), d'une rondelle plate (25) et d'un bouton (26). Enfin, la selle (21) est assemblée au coulisseau (22) à l'aide d'une clé plate (79).

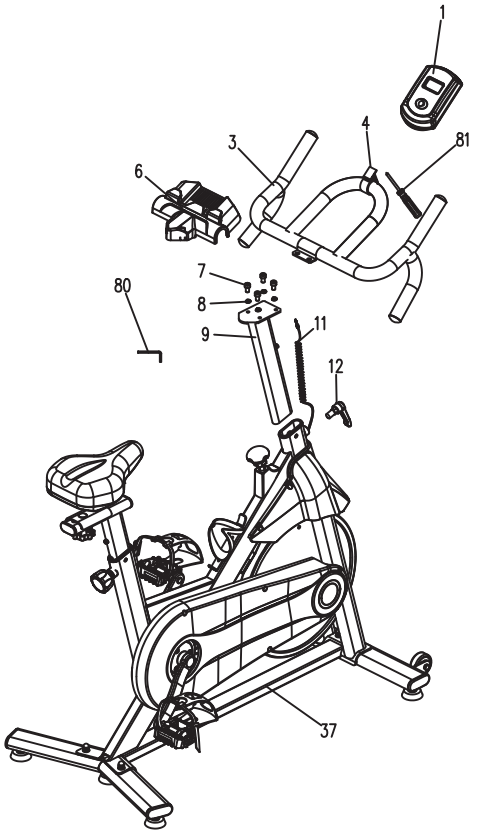

ÉTAPE 4

Tout d'abord, installez la tige du guidon (9) sur le cadre (37) et verrouillez-la avec le bouton (12). Verrouillez ensuite le guidon (3) sur la tige du guidon (9) à l'aide de l'écrou hexagonal (7), de la rondelle élastique (8) et de la clé hexagonale (80). Fixez ensuite le support pour iPad (6) sur le guidon.
Utilisez un tournevis cruciforme (81) pour serrer la vis du support de console (4) et le fixer sur le guidon (3). Insérez ensuite la console (1) dans le support de console (4) et insérez le câble du capteur (11) dans le trou du capteur de la console.

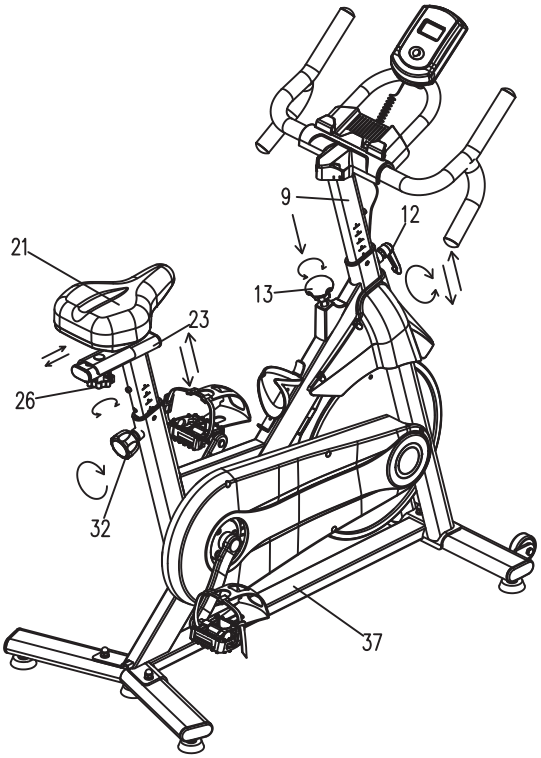

ÉTAPE 5

1. Ajustez la hauteur de la tige de selle verticalement à l'aide du bouton conique (32), alignez les trous avec la hauteur requise et serrez-le, mais ne dépassez pas MAX.
2. Réglage de la distance entre le siège (21) horizontalement à l'aide du bouton (26).
3.Réglez la hauteur du tube du guidon verticalement à l'aide du bouton (12), alignez les trous à la hauteur souhaitée et serrez, sans dépasser la valeur maximale..
4.Réglez la résistance en tournant le bouton de frein (13) et arrêtez le vélo encas d'urgence en appuyant sur le bouton de frein (13).

INSTRUCTIONS POUR LA CONSOLE

BOUTON FONCTIONNEL:
MODE—Cette touche vous permet de sélectionner et de verrouiller une fonction particulière que vous souhaitez.

PROCÉDURES OPÉRATIONNELLES:
1. AUTO ON/OFF:
◆ Le système s'allume lorsqu'une touche est enfoncée ou lorsqu'il détecte une entrée du capteur de vitesse.
◆ Le système s'éteint automatiquement lorsque la vitesse n'a pas d'entrée de signal ou qu'aucune touche n'est enfoncée pendant environ 4 minutes.
2.RESET: L'unité peut être réinitialisée en appuyant sur la touche MODE pendant 3 secondes.
3.MODE: Pour choisir SCAN ou LOCK si vous ne souhaitez pas le mode scan, appuyez sur la touche MODE lorsque le pointeur sur la fonction souhaitée commence à clignoter.

FONCTIONS:
1.TIME: Appuyez sur la touche MODE jusqu'à ce que le pointeur se verrouille sur TIME. Le temps de travail total s'affiche au début de l'exercice.
2.SPEED: Appuyez sur la touche MODE jusqu'à ce que le pointeur progresse vers la vitesse. La vitesse actuelle sera affichée.
3.DISTANCE: Appuyez sur la touche Mode jusqu'à ce que le pointeur progresse à la distance. La distance de chaque entraînement sera affichée.
4.CALORIE: Appuyez sur la touche MODE jusqu'à ce que le pointeur se verrouille sur CALORIE. La calorie brûlée sera affichée au début de l'exercice.
5.ODOMETER: Appuyez sur la touche Mode jusqu'à ce que le pointeur avance vers OdoEmètre. La distance accumulée totale sera indiquée.
6.SCAN: Affichage automatique des modifications toutes les 4 secondes.
7.BATTERIE: Si un affichage inapproprié sur moniteur, veuillez réinstaller les batteries pour avoir un bon résultat.

REMARQUE :
1. Si l'écran du moniteur devient noir ou si les valeurs ne changent pas pendant la conduite, la batterie doit être remplacée.
2. Le moniteur s'éteint automatiquement s'il n'y a aucun signal reçu après 2 minutes.
3. Le moniteur s'allume automatiquement lorsque vous commencez à faire de l'exercice en appuyant sur le bouton.

SPÉCIFICATION:

FONCTION	SCAN	Toutes les 4 secondes
	TIME	0:00~99:59
	SPEED	0.0~99.9 KM/H(MILE/H)
	DISTANCE	0.00~99.99 KM(MILE)
	ODOMETER	0~9999 KM(MILE)
	CALORIES	0.0~999.9 CAL
TYPE DE BATTERIE		2 pièce de TAILLE-AA ou UM-3
TEMPÉRATURE DE FONCTIONNEMENT		0°C～+40°℃
TEMPÉRATURE DE STOCKAGE		-10°℃~+60°℃

Téléchargement et Utilisation de KINOMAP

App Store

Google Play

Recherchez, téléchargez et installez Kinomap sur Apple Store ou Google Play en fonction du système de votre smartphone.

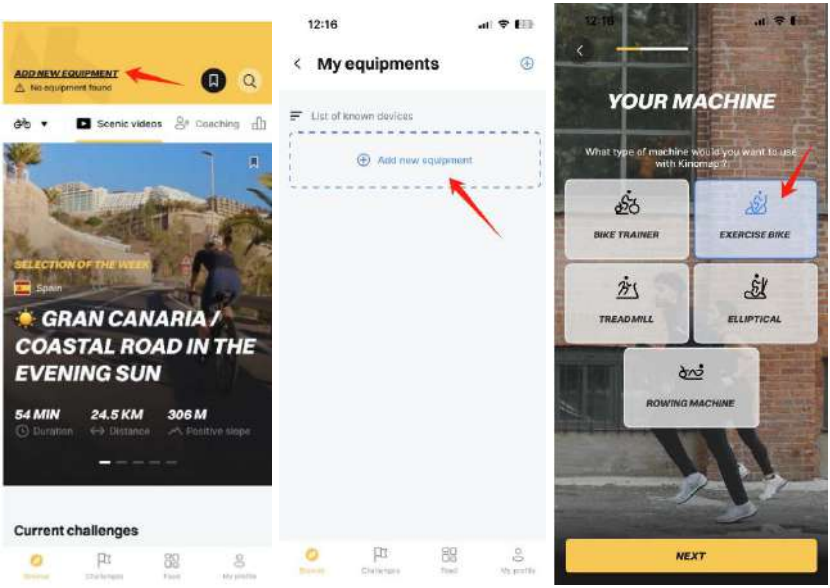

Étapes de Connexion:

【1】Entrez Kinomap pour ajouter un nouvel équipement.
【2】Sélectionnez pour ajouter plus d'équipements de fitness.
【3】Sélectionnez et cliquez sur “VÉLO D'EXERCICE”.

Instructions de Configuration de l'application

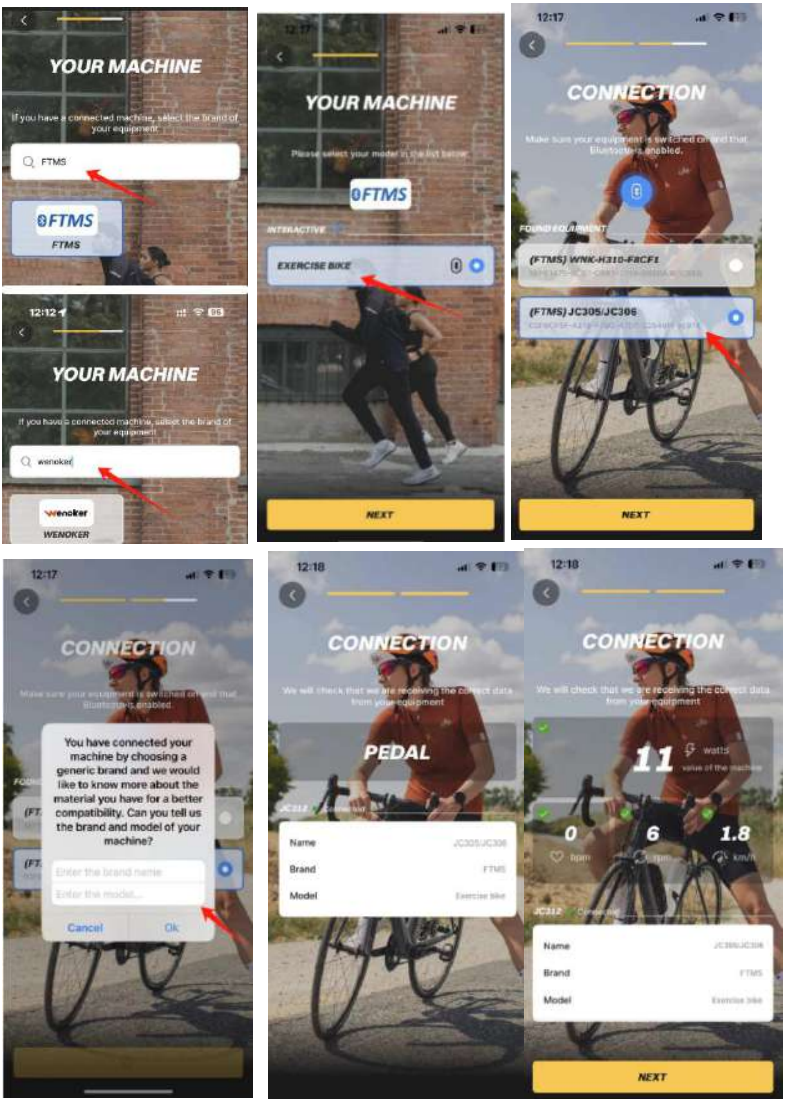

【4】Recherchez “FTMS” ou "Wenoker" et cliquez sur " VÉLO D’EXERCICE".
【5】Appuyez sur les appareils correspondants tels que “JC305/JC306” pour les coupler, puis cliquez sur Suivant.
【6】Remplissez la marque et le modèle, cliquez sur OK, la connexion est réussie et le moniteur éteindra l'écran.
【7】Trouvez des vidéos associées pour démarrer votre mode de conduite préféré.

Remarque :
Si la connexion échoue, vérifiez si le Bluetooth est activé ou redémarrez l'appareil.

Instructions de Configuration de l'application

Téléchargement et Utilisation de ZWIFT

Recherchez, téléchargez et installez ZWIFT sur Apple Store ou Google Play en fonction du système de votre smartphone.

Étapes de Connexion:

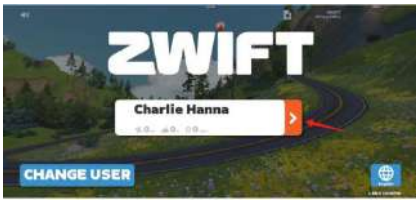

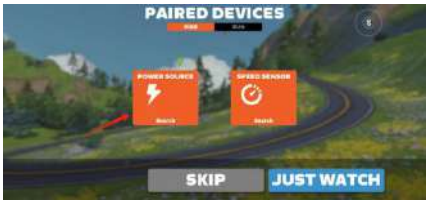

【1】Connectez-vous à votre compte et cliquez sur la flèche à droite pour passer à l'étape suivante.

【2】Couplage Bluetooth, sélectionnez “SOURCE D'ALIMENTATION” pour rechercher.



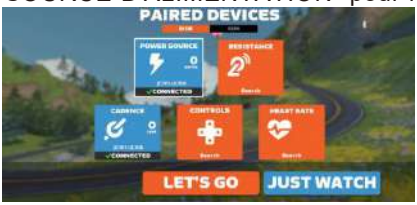

【3】Recherchez le modèle “JC305/JC306”, cliquez sur “JC305/JC306” pour passer à l'étape suivante.

【4】La connexion est réussie, cliquez sur “Démarrer maintenant” pour passer à l’étape suivante, et le moniteur éteindra l’écran.





【5】La connexion est réussie, cliquez sur “Démarrer maintenan” pour passer à l’étape suivante, et le moniteur éteindra l’écran.

【6】Trouvez des vidéos associées pour démarrer votre mode de conduite préféré.

Remarque :
Si la connexion échoue, vérifiez si le Bluetooth est activé ou redémarrez l'appareil.

DÉPANNAGE

N°	Problèmes Possibles	Solution
1	Fait du bruit en roulant	Vérifiez si les vis des pédales gauche et droite et les tubes avant et arrière sont resserrés. Après le resserrement, roulez à nouveau pour voir s'il y a du bruit. Si c'est le cas, le roulement doit être cassé. Contactez le service client pour remplacer le vélo par un nouveau.
2	Les roues ne peuvent pas tourner	Vérifiez si un tampon tampon est présent au bas de la roue. Si c'est le cas, retirez-le. Ce tampon tampon sert à protéger la roue pendant le transport.
		Vérifiez si le bouton de résistance est bien serré. Si c'est le cas, desserrez le bouton dans le sens "- " et réglez la résistance sur la vitesse minimale afin que les pédales et les manivelles puissent tourner.
3	La pédale tombe	Verrouillez les pédales lors de l'installation pour éviter qu'elles ne se desserrent et ne tombent.
		Vérifiez que le filetage de la manivelle et de la pédale ne présente aucun dommage. En cas de dommage, contactez le service client pour le remplacement.
		Si les filetages de la manivelle et de la pédale ne sont pas endommagés, déposez une petite quantité de "Anti-loose glue" sur les filetages de la tête de pédale, puis serrez la pédale.
4	La cage à pied ne peut pas être fixée et continue de glisser	Vérifiez si la cage du pied est bien serrée.
5	Le couvre-pied s'est envolé pendant la conduite	Il est recommandé de retirer les vis des deux côtés du couvercle du pied. Utilisez un tournevis et une clé plate de 8 mm pour retirer le couvercle du pied. Si vous avez besoin d'une vidéo de fonctionnement, veuillez contacter le service client.
6	Le moniteur ne fonctionne pas correctement	Réinstallez 2 nouvelle piles AA de 1,5 V (modèle applicable : JC305), redémarrez le moniteur et vérifiez s'il peut être utilisé normalement. Dans le cas contraire, veuillez contacter le service client pour le remplacement.
7	Impossible d'allumer le moniteur	Veuillez vérifier si la batterie est installée à l'envers. Si l'assemblage est normal, il peut y avoir un problème avec le moniteur. Contactez le service client pour envoyer le nouveau moniteur.
8	Comment effacer les données du moniteur	Appuyez sur la touche "MODE" pour réinitialiser ou éteindre l'appareil.
9	Les spécifications du moniteur peuvent-elles être modifiées en m ou en km ?	Non, les spécifications du moniteur pour les États-Unis et le Royaume-Uni sont définies en miles, et les spécifications du moniteur pour l'Europe et l'Australie sont définies en kilomètres. Si vous recevez le mauvais compteur électronique, veuillez contacter le service client pour un remplacement.
10	Le guidon n'est pas réglable	Veuillez vérifier si les trous du guidon sont alignés et installés, et si le poteau peut être réglé de haut en bas.
11	Sièges inconfortables	Réglez l'angle confortable pour la conduite ; si nécessaire, contactez le service client pour acheter une housse de coussin de siège à utiliser.
12	Le siège est lâche et bancal	Vérifiez si les écrous hexagonaux des deux côtés du siège sont serrés et vérifiez si les boutons du bouchon arrière sont serrés.

DÉPANNAGE

No.	Possible Problems	Solution
14	Comment régler la direction du siège	Desserrez les vis des deux côtés du siège, alignez le coussin du siège avec l'accoudoir et ajustez la direction du siège de haut en bas. Si vous avez besoin d'une vidéo, veuillez contacter le service client.
15	Le bouton de résistance ne fonctionne pas	Veuillez envoyer des photos ou des vidéos pertinentes au service client pour le dépannage.
16	Pièces manquantes	Veuillez entourer les pièces manquantes dans le manuel et contacter le service client pour le remplacement.
17	Pièces endommagées	Veuillez entourer les pièces endommagées dans le manuel et contacter le service client pour le remplacement.

Made in China