SAMSUNG

Solid State Drive



Installation Guide

Samsung Solid State Drive

Installation Guide

설치 가이드 / Guide d'installation / Guía de instalación / 安装指南 / 安裝手冊 / インストールガイド / Installationshandbuch / Guida all'installazione / Installatiehandleiding / Installationsvejledning / Installasjonsveiledning / Asennusohje / Průvodce instalace / Telepítési útmutató / Podręcznik instalacji / Guia de instalação / Sprievodca inštaláciou / Priročnik za namestitev / Kurulum kılavuzu / Руководство пользователя / Керівництво по встановленню / Ръководство за инсталиране / Vodič za instalaciju / Ghid de instalare / Installationsguide / Paigaldusjuhend / Montavimo instrukcija / Uzstādīšanas instrukcija / Οδηγός εγκατάστασης / دليل التثبيت / Installation Guide / Panduan Pemasangan / คู่มือการติดตั้ง / Hướng dẫn Lắp đặt / Panduan Pemasangan

Legal Disclaimer

SAMSUNG ELECTRONICS RESERVES THE RIGHT TO CHANGE PRODUCTS, INFORMATION AND SPECIFICATIONS WITHOUT NOTICE.

Products and specifications discussed herein are for reference purposes only. All information discussed herein may change without notice and is provided on an “AS IS” basis, without warranties of any kind. This document and all information discussed herein remain the sole and exclusive property of Samsung Electronics. No license of any patent, copyright, mask work, trademark, or any other intellectual property right is granted by one party to the other party under this document, by implication, estoppels or otherwise. Samsung products are not intended for use in life support, critical care, medical, safety equipment, or similar applications where product failure could result in loss of life or personal or physical harm, or any military or defense application, or any governmental procurement to which special terms or provisions may apply. For updates or additional information about Samsung products, contact your nearest Samsung office. All brand names, trademarks and registered trademarks belong to their respective owners.

Copyright © 2024 Samsung Electronics Co., Ltd. All rights reserved.

Installation Guide

ENG, AUS

- For more information on installation instruction and cautions, please refer to the installation guide of a mainboard or upgrade guide of your laptop PC, which is provided by device manufacture.
- **To take full advantage of Samsung SSD, it is recommended to install Samsung Magician.**
- **Data Migration and Samsung Magician Softwares can be downloaded from our website. (www.samsung.com/ssd or www.samsung.com/samsungssd)**
- Screws for fixing the M.2 SSD on your system are not included in this package.
- The M.2 SSD connector type may vary depending on the interface supported by the motherboard. Please check the specifications of your motherboard before installation.

KOR

- 자세한 설치가이드나 주의점은 보유하고 계신 노트북의 업그레이드 가이드 혹은 메인보드의 설치 가이드를 참고하시기 바랍니다.
- **삼성 SSD의 최적화를 위해, 삼성 Magician 설치를 권장합니다.**
- **삼성 데이터 마이그레이션과 매지션 소프트웨어는 당사 웹사이트에서 다운로드 받으실 수 있습니다. (www.samsung.com/ssd or www.samsung.com/samsungssd)**
- 본 제품 패키지에는 M.2 SSD 고정을 위한 나사가 동봉되어 있지 않습니다.
- 지원하는 Interface에 따라 M.2 SSD의 커넥터 모양이 다르므로 설치 전 귀하의 메인보드의 지원 규격을 반드시 확인하시기 바랍니다.

FRA

- Pour plus d'informations concernant les instructions d'installation et les avertissements, veuillez consulter le guide d'installation de la carte-mère ou mettre à niveau le guide de votre ordinateur portable qui vous a été fourni par le fabricant de l'appareil.
- **Afin que l'intégralité des capacités du Samsung SSD peuvent être utilisés, il est recommandé d'installer le logiciel Samsung Magician.**
- **Le logiciel Samsung Magician et celui pour le transfert des données peuvent être téléchargés sur notre site Web. (www.samsung.com/ssd ou www.samsung.com/samsungssd)**
- Les vis de fixation du M.2 SSD sur votre système ne sont pas comprises dans ce kit.
- Le type de connecteur M.2 SSD peut varier en fonction de l'interface prise en charge par la carte mère. Veuillez consulter les spécifications de votre carte mère avant l'installation.

SPA

- Para obtener más información acerca de las instrucciones y precauciones de instalación, consulte la guía de instalación de la placa principal o la guía de actualización de su computadora portátil proporcionada por el fabricante del dispositivo.
- **Para aprovechar al máximo el Samsung SSD, se recomienda instalar Samsung Magician.**
- **La migración de datos y los software Samsung Magician se pueden descargar desde nuestro sitio web. (www.samsung.com/ssd o www.samsung.com/samsungssd)**
- Los tornillos para fijar la unidad de estado sólido M.2 en su sistema no se incluyen en este paquete.
- El tipo de conector de la unidad de estado sólido M.2 puede variar según la interfaz que admite la tarjeta madre. Compruebe las especificaciones de su placa base antes de la instalación.

CHN-S

- 有关安装说明和注意事项的更多信息，请参阅设备制造商提供的主板安装指南或笔记本电脑升级指南。
- **为了使您的三星固态硬盘发挥最高效率，请安装三星魔术师管理软件。**
- **可从我们网站下载数据迁移和 Samsung Magician 软件。**
  （ www.samsung.com/ssd 或 www.samsung.com/samsungssd ）
- 此套装不包含在系统上安装 M.2 SSD 所用的螺钉。
- M.2 SSD 连接器类型可能因主板支持的接口而有所不同。请在安装前查看主板的规格。

CHN-T

- 有關安裝說明和注意事項的更多訊息，請參閱設備製造商提供的主機板安裝手冊或筆記型電腦升級說明手冊。
- **為了使您的三星固態硬碟發揮最高效率，請安裝"Samsung Magician"管理程式。**
- **可從我們網站下載驅動工具程式和Samsung Magician相關軟體。**
  （ http://www.samsung.com/tw）
- 此套裝不包含在系統上安裝 M.2 SSD 所用的螺絲。
- M.2 SSD 連接器類型可能因主機板支援的接口而有所不同，請在安裝前查看主機板規格。

JPN

- インストールの手順や注意事項の詳細については、メインボードのインストールガイドまたはノート PC のアップグレード ガイド（デバイスのメーカーが提供）を参照してください。
- **サムスンのSSDの性能を最大限に引き出す為に、Samsung Magicianのダウンロードをお勧め致します。**
- **データ移行ソフトウェアと Samsung Magician ソフトウェアは、弊社の Web サイト (www.samsung.com/ssd または www.samsung.com/samsungssd) からダウンロードできます。**
- このパッケージには、M.2 SSD をシステムに 固定するネジは付属していません。
- M.2 SSDのコネクタのタイプは、マザーボードでサポートされているインターフェイスによって異なります。インストールの前にマザーボードの仕様を確認してください。

GER

- Weitere Informationen zu Installationsanweisungen und Sicherheitshinweisen finden Sie in der Installationsanleitung Ihres Mainboards oder in der Upgrade-Anleitung Ihres Laptop-PCs, die von den jeweiligen Geräteherstellern zur Verfügung gestellt werden.
- **Damit der volle Leistungsumfang der Samsung SSD genutzt werden kann, wird empfohlen den Samsung Magician zu installieren.**
- **Die Softwares Data Migration und Samsung Magician können Sie auf unserer Website herunterladen. (www.samsung.com/ssd oder www.samsung.com/samsungssd)**
- Schrauben zur Befestigung der M.2 SSD an Ihrem System sind in diesem Paket nicht enthalten.
- Der M.2 SSD-Anschlusstyp kann, je nachdem welche Schnittstelle die Hauptplatine unterstützt, abweichen. Überprüfen Sie vor der Installation die technischen Daten Ihrer Hauptplatine.

ITA

- Per ulteriori informazioni sulle istruzioni e le raccomandazioni per l'installazione, consultare la guida all'installazione di una scheda madre oppure la guida all'aggiornamento del PC laptop, fornita dal produttore del dispositivo.
- **Per sfruttare al massimo Samsung SSD, si consiglia di installare Samsung Magician.**
- **È possibile scaricare i software Data Migration e Samsung Magician dal nostro sito Web. (www.samsung.com/ssd o www.samsung.com/samsungssd)**
- Le viti per il fissaggio dell'unità SSD M.2 sul sistema non sono incluse in questa confezione.
- Il tipo di connettore M2. SSD varia in base all'interfaccia supportata dalla scheda madre. Prima dell'installazione, controllare le specifiche della scheda madre in uso.

NLD

- Meer informatie over installatie-instructies en waarschuwingen vindt u in de installatiehandleiding van het moederbord of de upgradehandleiding bij uw laptop die wordt geleverd door de fabrikant van het apparaat.
- **Om optimaal gebruik te kunnen maken van Samsung SSD-, wordt het aanbevolen om Samsung Magician te installeren.**
- **Gegevensmigratie en software van Samsung Magician kan van onze website worden gedownload. (www.samsung.com/ssd nebo www.samsung.com/samsungssd)**
- Dit pakket bevat geen schroeven voor het bevestigen van de M.2 SSD op uw systeem.
- Het type M.2 SSD-aansluiting kan variëren, afhankelijk van de interface die door het moederbord wordt ondersteund. Controleer de specificaties van uw moederbord voor het installeren.

DNK

- Yderligere oplysninger om installationsinstruktioner og advarsler finder du i installationsvejledningen til et bundkort eller i en opgraderingsvejledning til din bærbare pc, som leveres af producenten.
- **For at kunne udnytte Samsung SSD fuldt ud, anbefales det at installere Samsung Magician.**
- **Software til dataoverførsel og Samsung Magician kan downloades fra vores websted. (www.samsung.com/ssd nebo www.samsung.com/samsungssd)**
- Skruer til montering af M.2 SSD på dit system er ikke inkluderet i pakken.
- M.2 SSD-stiktypen kan variere, afhængigt af interfacet, der understøttes af bundkortet. Kontroller specifikationerne for dit bundkort før installation.

NOR

- Hvis du vil ha mer informasjon om installering og forsiktighetsregler, kan du se installasjonsveiledningen til et hovedkort eller oppgraderingsveiledningen til den bærbare PC-en din, som ble gitt av produsenten av enheten.
- **For å få fullt utbytte av Samsung SSD anbefales det å installere Samsung Magician.**
- **Data Migration- og Samsung Magician-programvare kan lastes ned fra nettstedet vårt. (www.samsung.com/ssd eller www.samsung.com/samsungssd)**

- Skruer for å feste M.2 SSD på systemet følger ikke med i denne pakken.
- M.2 SSD-kontakttypen kan variere avhengig av brukergrensesnittet som støttes av hovedkortet. Kontroller spesifikasjonene til hovedkortet før installering.

FIN

- Asennusohjeita ja varoituksia on emolevyn valmistajan toimittamassa asennusohjeessa tai kannettavan tietokoneen valmistajan toimittamassa päivitysoppaassa.
- **Jotta voit hyödyntää kaikkia Samsung SSD -ominaisuuksia, suosittelemme Samsung Magician -asennusta.**
- **Data Migration -työkalun ja Samsung Magician -ohjelmat voi ladata Internet-sivuiltamme. (www.samsung.com/ssd tai www.samsung.com/samsungssd)**
- Tämä pakkaus ei sisällä M.2 SSD -kiintolevyn kiinnittämiseen tarvittavia ruuveja.
- M.2 SSD -kiintolevyn liitäntätyyppi saattaa vaihdella sen mukaan, mitä käyttöliittymää emolevy tukee. Tarkista emolevyn tiedot ennen asennusta.

CZE

- Další informace o pokynech a varováních při instalaci naleznete v průvodci instalace základní desky nebo průvodci upgradu notebooku, které poskytuje výrobce zařízení.
- **Pokud chcete disk Samsung SSD využít naplno, doporučujeme nainstalovat aplikaci Samsung Magician.**
- **Software Data Migration a Samsung Magician je možné stáhnout z našich webových stránek. (www.samsung.com/ssd nebo www.samsung.com/samsungssd)**
- Šroubky k upevnění disku SSD M.2 do systému nejsou součástí tohoto balení.
- Typ konektoru disku SSD M.2 se může lišit v závislosti na rozhraní dostupném na základní desce. Před instalací zkontrolujte specifikace své základní desky.

HUN

- Ha többet szeretne tudni a telepítési utasításokról és a figyelmeztetésekről, tekintse át az alaplap telepítési útmutatóját vagy a laptopja frissítési útmutatóját, amelyet a gyártó bocsát rendelkezésére.
- **A Samsung SSD teljes kihasználtsága érdekében, ajánlott installálni a Samsung Magician-t.**
- **A Data Migration és a Samsung Magician szoftverek letölthetők weboldalunkról. (www.samsung.com/ssd vagy www.samsung.com/samsungssd)**
- Ez a csomag nem tartalmazza az M.2 SSD rögzítéséhez szükséges csavarokat.
- Az M.2 SSD-csatlakozótípus az alaplap által támogatott interfésztől függően eltérhet. A telepítés előtt ellenőrizze alaplapja adatait.

POL

- Szczegółowe instrukcje i ostrzeżenia dotyczące instalacji można znaleźć w podręczniku instalacji płyty głównej lub przewodniku aktualizacji laptopa dostarczanym przez producenta urządzenia.
- **Aby w pełni wykorzystać możliwości dysków SSD Samsung, zalecamy zainstalowanie aplikacji Samsung Magician.**
- **Oprogramowanie Data Migration i Samsung Magician można pobrać z naszej strony (www.samsung.com/ssd lub www.samsung.com/samsungssd).**
- Śruby do montażu dysku M.2 SSD w systemie nie są dołączone do zestawu.
- Typ złącza dysku M.2 SSD może się różnić w zależności od interfejsu obsługiwanego przez płytę główną. Przed instalacją należy zapoznać się ze specyfikacjami płyty głównej.

PRT

- Para mais informações sobre as instruções e cuidados na instalação, consulte o guia de instalação de uma placa-mãe ou o guia de atualização do seu PC laptop, fornecido pelo fabricante do dispositivo.
- **Para aproveitar todas as vantagens dos Samsung SSD, recomenda-se a instalação do Samsung Magician.**
- **Os softwares de migração de dados e Samsung Magician podem ser baixados no nosso site. (www.samsung.com/ssd ou www.samsung.com/samsungssd)**
- Os parafusos de fixação do M.2 SSD no seu sistema não estão inclusos neste pacote.
- O tipo de conector M.2 SSD pode variar dependendo da interface suportada pela placa-mãe. Por favor, verifique as especificações da sua placa-mãe antes de instalar.

SVK

- Viac informácií o pokynoch pre inštaláciu a upozornenia nájdete v sprievodcovi inštalácie základnej dosky alebo sprievodcovi pre aktualizáciu vášho prenosného počítača, ktorý je dodaný výrobcom zariadenia.
- **Ak chcete disk Samsung SSD využiť naplno, odporúča sa nainštalovať aplikáciu Samsung Magician.**

- **Softvéry Data Migration a Samsung Magician je možné prevziať z našej webovej lokality. (www.samsung.com/ssd alebo www.samsung.com/samsungssd)**
- Skrutky na opravu M.2 SSD vášho systému nie sú zahrnuté v tomto balení.
- Typ konektora M.2 SSD sa môže líšiť v závislosti od podporovaného rozhrania na základnej doske. Pred inštaláciou skontrolujte špecifikácie vašej základnej dosky.

SVN

- Več informacij o navodilih in opozorilih za namestitev je na voljo v priročniku za namestitev matične plošče ali priročniku za nadgradnjo vašega prenosnega računalniku, ki ga priloži proizvajalec naprave.
- **Da boste lahko optimalno izkoristili Samsung SSD, priporočamo namestitev aplikacije Samsung Magician.**
- **Programski opremi Data Migration in Samsung Magician lahko prenesete z našega spletnega mesta. (www.samsung.com/ssd ali www.samsung.com/samsungssd)**
- Vijaki za pritrditev pogona SSD M.2 na sistem niso priloženi v paketu.
- Vrsta priključka za pogon SSD M.2 se lahko razlikuje glede na to, kateri vmesnik podpira matična plošča. Pred namestitvijo si oglejte specifikacije matične plošče.

TUR (Kurulum Kılavuzu)

- Kurulum talimatları ve uyarılar hakkında daha fazla bilgi için lütfen anakartın kurulum kılavuzuna veya dizüstü bilgisayarınızın cihaz üreticisi tarafından sağlanan yükseltme kılavuzuna göz atın.
- **Samsung SSD'nin avantajlarından azami faydalanmak için, Samsung Magician yazılımını kullanmanız tavsiye edilir.**
- **Data Migration ve Samsung Magician Yazılımları web sitemizden indirilebilir. (www.samsung.com/ssd veya www.samsung.com/samsungssd)**
- M.2 SSD'yi sisteminize takmak için gereken vidalar bu pakete dahil değildir.
- M.2 SSD konektörü türü, anakartınızın desteklediği arayüze göre değişiklik gösterebilir. Lütfen kurulumdan önce anakartınızın teknik özelliklerini kontrol edin.

RUS

- Для получения наиболее полной информации по установке Твердотельного накопителя (SSD) и мерах предосторожности - обратитесь к руководству пользователя для того устройства, к которому вы планируете подключить твердотельный накопитель (персональный компьютер, системная плата для персонального компьютера, ноутбук и т.п.).
- **Для доступа ко всем функциям твердотельных накопителей (SSD) Samsung рекомендуется установить ПО Samsung Magician**
- **Приложение для переноса данных и программу Samsung Magician можно загрузить с нашего веб-сайта. (http://www.samsung.com/ru/ssd)**
- В комплект поставки не входят винты для крепления твердотельного накопителя M2.SSD.
- Тип разъема M.2 SSD может различаться в зависимости от интерфейса, поддерживаемого системной платой. Перед установкой ознакомьтесь с техническими характеристиками используемой системной платы.

UKR

- Для отримання додаткової інформації щодо інструкції користувача та заходів безпеки див. керівництво з встановлення системної плати або керівництво з модернізації портативного комп'ютера, яке надається виробником пристрою.
- **Для доступа до всіх переваг Samsung SSD рекомендується встановити Samsung Magician.**
- **Додаток для перенесення даних і програму Samsung Magician можна завантажити з нашого веб-сайту (www.samsung.com/ssd або www.samsung.com/samsungssd).**
- В комплект поставки не входять гвинти для кріплення M.2 SSD в системі.
- Тип роз'єму M.2 SSD може відрізнятися в залежності від інтерфейсу, який підтримується системною платою. Перед встановленням ознайомтеся з технічними характеристиками системної плати, що використовується.

BGR

- За повече информация относно инструкциите за инсталиране и бележките за внимание направете справка с ръководството за инсталиране на дънна платка или ръководството за надстройване на вашия лаптоп, което се предоставя от производителя на устройството.
- **За да се възползвате от всички предимства на Samsung SSD, се препоръчва да инсталирате Samsung Magician.**
- **Софтуерите Data Migration и Samsung Magician могат да бъдат изтеглени от нашия уебсайт. (www.samsung.com/ssd или www.samsung.com/samsungssd)**
- В този комплект не са включени винтове за фиксиране на M.2 SSD към вашата система.

- Типът конектор M.2 SSD може да се различава в зависимост от интерфейса, който се поддържа от дънната платка. Моля, проверете спецификациите на вашата дънна платка преди инсталиране.

HRV

- Dodatne informacije o uputama za instalaciju i mjerama opreza potražite u vodiču za instalaciju matične ploče ili vodiču za nadogradnju prijenosnog računala koji isporučuju proizvođači uređaja.
- **Kako biste maksimalno iskoristili Samsung SSD, preporučuje se da instalirate Samsung Magician.**
- **Softveri Data Migration i Samsung Magician mogu se preuzeti s našeg web-mjesta. (www.samsung.com/ssd ili www.samsung.com/samsungssd)**
- Vijci za pričvršćivanje M.2 SSD pogona na sustavu ne isporučuju se u ovom pakiranju.
- Vrsta M.2 SSD priključka može se razlikovati ovisno o sučelju koje podržava matična ploča. Prije instalacije provjerite specifikacije matične ploče.

ROU

- Pentru mai multe informaţii despre instrucţiuni de instalare şi precauţii, consultaţi ghidul de instalare a plăcii de bază sau ghidul actualizat al laptopu-ului, care este oferit de producătorul dispozitivului.
- **Pentru a beneficia de toate avantajele SSD-ului Samsung, este recomandat să instalaţi Samsung Magician.**
- **Migrarea datelor şi software-ul Samsung Magician pot fi descărcate de pe site-ul nostru web. (www.samsung.com/ssd sau www.samsung.com/samsungssd)**
- Şuruburile pentru fixarea M.2 SSD pe sistemul dvs. nu sunt incluse în acest pachet.
- Conectorul de tip M.2 SSD poate fi diferit în funcţie de interfaţa acceptată de placa de bază. Verificaţi specificaţiile plăcii dvs. de bază înainte de instalare.

SWE

- Mer information om installationsanvisningar och varningar finns i installationsguiden till ett moderkort eller uppgraderingsguiden till din bärbara dator, vilken tillhandahålls av tillverkaren.
- **För att dra full nytta av Samsung SSD rekommenderar vi att du installerar Samsung Magician.**
- **Programvara för datamigrering och Samsung Magician kan hämtas på vår webbplats. (www.samsung.com/ssd eller www.samsung.com/samsungssd)**
- Skruvar för att fästa M.2 SSD på systemet medföljer inte i den här förpackningen.
- M.2 SSD-anslutningstypen kan variera beroende på gränssnittet som stöds av moderkortet. Kontrollera specifikationerna för moderkortet innan installation.

EST

- Lisateavet paigaldusjuhiste ja ettevaatusabinõude kohta leiate emaplaadi paigaldusjuhendist või seadme tootja poolt seadmega kaasa antud sülearvuti värskendamise juhendist.
- **Et saada Samsung SSD-st maksimaalset kasu, soovitame seda installeerida programmiga "Samsung Magician".**
- **Tarkvarad Data Migration ja Samsung Magician saate alla laadida meie veebisaidilt. (www.samsung.com/ssd nebo www.samsung.com/samsungssd)**
- Komplekti ei kuulu kruvid, millega M.2 SSD süsteemi külge kinnitada.
- M.2 SSD ühenduse tüüp võib emaplaadi toetatavast liidesest olenevalt erineda. Enne paigaldamist tutvuge emaplaadi tehnilise kirjeldusega.

LTU

- Daugiau informacijos apie montavimo instrukciją ir įspėjimus rasite pagrindinės plokštės montavimo vadove arba jūsų nešiojamojo kompiuterio atnaujinimo vadove, kurį pateikė prietaiso gamintojas.
- **Norint pilnai išnaudoti Samsung SSD privalumus, rekomenduojame įdiegti "Samsung Magician".**
- **Duomenų perkėlimo ir „Samsung Magician“ programinę įrangą galima atsisiųsti iš mūsų svetainės. (www.samsung.com/ssd arba www.samsung.com/samsungssd)**
- Šiame pakete nėra varžtų, skirtų M.2 SSD tvirtinimui jūsų sistemoje.
- M.2 SSD jungties tipas gali skirtis priklausomai nuo pagrindinės plokštės palaikomos sąsajos. Prieš diegimą patikrinkite pagrindinės plokštės specifikacijas.

LVA

- Lai uzzinātu vairāk par uzstādīšanas norādījumiem un brīdinājumiem, lūdzu, skatiet mātes plates uzstādīšanas instrukciju vai klēpjdatora jauninašanas instrukciju, ko nodrošina ierīces ražotājs.

- **Lai iegūtu pilnvērtīgu pieredzi ar Samsung SSD ir ieteicams instalēt "Samsung Magician".**
- **Datu migrēšanas un Samsung Magician programmatūru var lejupielādēt no mūsu tīmekļa vietnes. (www.samsung.com/ssd vai www.samsung.com/samsungssd)**
- Skrūves M.2 SSD nostiprināšanai uz jūsu sistēmas nav iekļautas šajā komplektā.
- M.2 SSD savienotāja tips var atšķirties atkarībā no mātes plates atbalstītā interfeisa. Lūdzu, pirms uzstādīšanas pārbaudiet mātes plates specifikācijas.

GRC

- Για περισσότερες πληροφορίες σχετικά με τις οδηγίες και τις προφυλάξεις εγκατάστασης, ανατρέξτε στον οδηγό εγκατάστασης της μητρικής κάρτας ή στον οδηγό αναβάθμισης του φορητού υπολογιστή σας, που παρέχεται από τον κατασκευαστή της συσκευής.
- **Για να αξιοποιήσετε πλήρως τον Samsung SSD, σας προτείνουμε να εγκαταστήσετε το Samsung Magician.**
- **Τα προγράμματα Data Migration και Samsung Magician μπορούν να ληφθούν από τον ιστότοπό μας. (www.samsung.com/ssd ή www.samsung.com/samsungssd)**
- Οι βίδες για την στερέωση του M.2 SSD στο σύστημά σας δεν περιλαμβάνονται σε αυτό το πακέτο.
- Ο τύπος σύνδεσης του M.2 SSD ενδέχεται να διαφέρει ανάλογα με το περιβάλλον χρήσης που υποστηρίζεται από την μητρική κάρτα. Ελέγξτε τις προδιαγραφές της μητρικής κάρτας πριν από την εγκατάσταση.

ARE

- لمزيد من المعلومات حول إرشادات التثبيت والتحذيرات، يُرجى الرجوع إلى دليل تثبيت اللوحة الرئيسية أو دليل ترقية جهاز الكمبيوتر المحمول، والذي يتم توفيره بواسطة الشركة المصنعة للجهاز.
- **للاستفادة بشكل كامل من Samsung SSD، من المستحسن تثبيت Samsung Magician.**
- **يمكن تنزيل Data Migration Software وSamsung Magician Software من موقعنا الإلكتروني. (www.samsung.com/ssd أو www.samsung.com/samsungssd)**
- لا تتضمن هذه الحزمة مسامير لتثبيت M.2 SSD على نظامك.
- قد يختلف نوع موصل M.2 SSD بحسب الواجهة التي تدعمها اللوحة الرئيسية. يُرجى مراجعة مواصفات اللوحة الرئيسية قبل التثبيت.

GBR

- For more information on installation instruction and cautions, please refer to the installation guide of a mainboard or upgrade guide of your laptop PC, which is provided by device manufacture.
- **To take full advantage of Samsung SSD, it is recommended to install Samsung Magician.**
- **Data Migration and Samsung Magician Software can be downloaded from our website. (www.samsung.com/ssd or www.samsung.com/samsungssd)**
- Screws for fixing the M.2 SSD on your system are not included in this package.
- The M.2 SSD connector type may vary depending on the interface supported by the motherboard. Please check the specifications of your motherboard before installation.

IDN

- Untuk informasi selengkapnya tentang petunjuk dan peringatan pemasangan, lihat panduan pemasangan mainboard atau panduan peningkatan PC laptop yang disediakan oleh produsen perangkat.
- **Untuk memanfaatkan SSD Samsung secara optimal, sebaiknya instal Samsung Magician.**
- **Perangkat Lunak Data Migration dan Samsung Magician dapat diunduh dari situs web kami. (www.samsung.com/ssd atau www.samsung.com/samsungssd)**
- Sekrup untuk mengencangkan SSD M.2 pada sistem tidak disertakan dalam paket ini.
- Jenis konektor SSD M.2 dapat berbeda, tergantung pada antarmuka yang didukung oleh motherboard. Periksa spesifikasi motherboard sebelum pemasangan.

THA

- สำหรับข้อมูลเพิ่มเติมเกี่ยวกับคำแนะนำในการติดตั้งและข้อควรระวัง โปรดดูที่คู่มือการติดตั้งเมนบอร์ดหรือคู่มือการอัพเกรดแล็ปท็อปพีซีของคุณ ซึ่งจัดทำโดยผู้ผลิตอุปกรณ์
- **เพื่อให้ได้รับประโยชน์สูงสุดจาก Samsung SSD แนะนำให้ติดตั้ง Samsung Magician**
- **สามารถดาวน์โหลดซอฟต์แวร์ Data Migration และ Samsung Magician ได้จากเว็บไซต์ของเรา (www.samsung.com/ssd หรือ www.samsung.com/samsungssd)**
- สกรูสำหรับยึด M.2 SSD เข้ากับระบบของคุณไม่ได้รวมอยู่ในแพ็คเกจนี้
- ประเภทของตัวเชื่อมต่อ M.2 SSD อาจแตกต่างกันไปตามแต่ละอินเทอร์เฟซที่มาเธอร์บอร์ดรองรับ โปรดตรวจสอบข้อมูลจำเพาะของมาเธอร์บอร์ดก่อนที่จะทำการติดตั้ง

VNM

- Để biết thêm thông tin hướng dẫn và cảnh báo lắp đặt, vui lòng tham khảo hướng dẫn lắp đặt của bo mạch chủ hoặc hướng dẫn nâng cấp của máy tính xách tay do nhà sản xuất thiết bị cung cấp.
- **Để tận dụng đầy đủ lợi ích của Samsung SSD, chúng tôi khuyến nghị cài đặt Samsung Magician.**
- **Các phần mềm di chuyển dữ liệu và Samsung Magician có thể tải từ trang web của chúng tôi. (www.samsung.com/ssd hoặc www.samsung.com/samsungssd)**
- Các đinh vít để cố định M.2 SSD vào hệ thống không có trong gói này.
- Loại bộ kết nối M.2 SSD có thể khác nhau tùy vào giao diện mà bo mạch chủ hỗ trợ. Vui lòng kiểm tra thông số kỹ thuật của bo mạch chủ trước khi lắp đặt.

MYS

- Untuk mendapatkan maklumat lanjut tentang arahan dan amaran pemasangan, sila rujuk panduan pemasangan bagi papan utama atau panduan naik taraf bagi komputer riba peribadi anda, yang disediakan oleh pengilang peranti.
- **Untuk memanfaatkan Samsung SSD sepenuhnya, anda disyorkan untuk memasang Samsung Magician.**
- **Perisian Migrasi Data dan Samsung Magician boleh dimuat turun daripada laman web kami. (www.samsung.com/ssd atau www.samsung.com/samsungssd)**
- Skru untuk memasang M.2 SSD pada sistem anda tidak disertakan dalam pakej ini.
- Jenis penyambung M.2 SSD berbeza-beza bergantung pada antara muka yang disokong oleh papan induk. Sila semak spesifikasi papan induk anda sebelum pemasangan.

2.5” For Desktop Computer

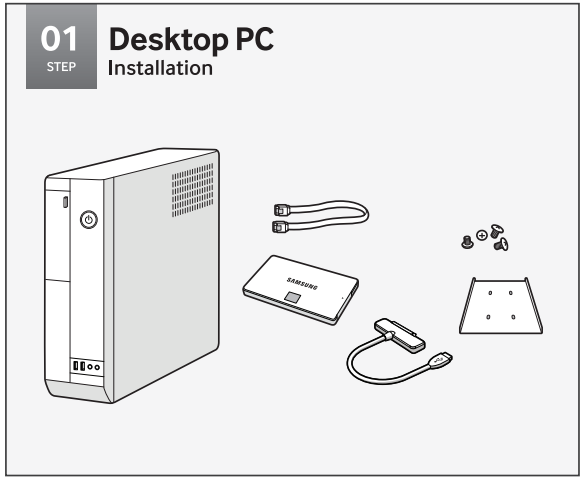

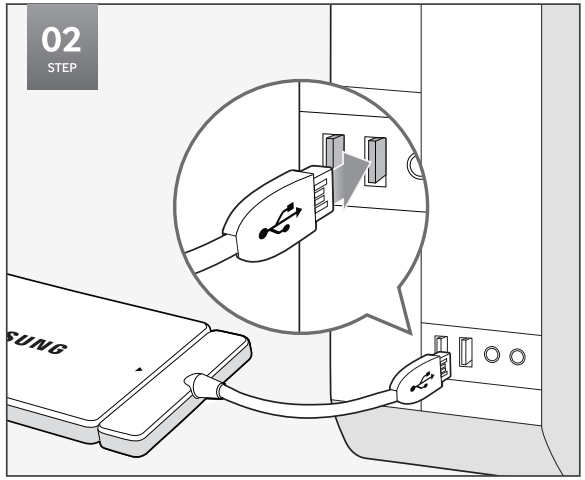

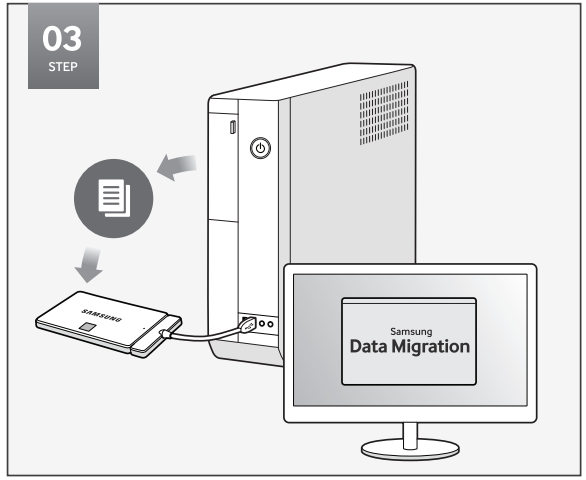

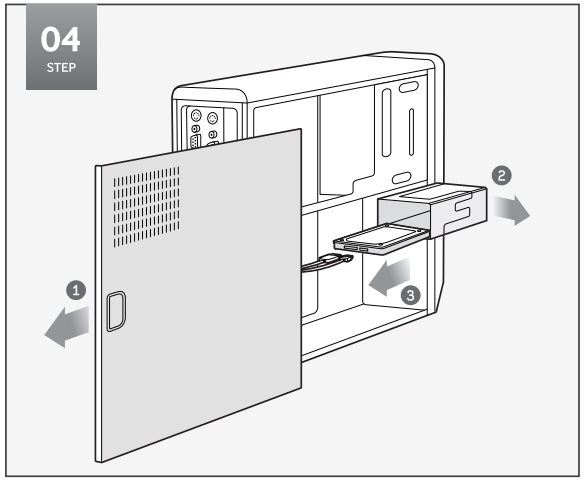

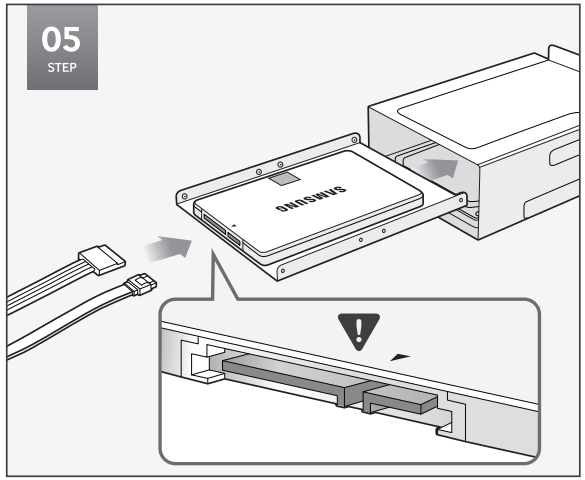

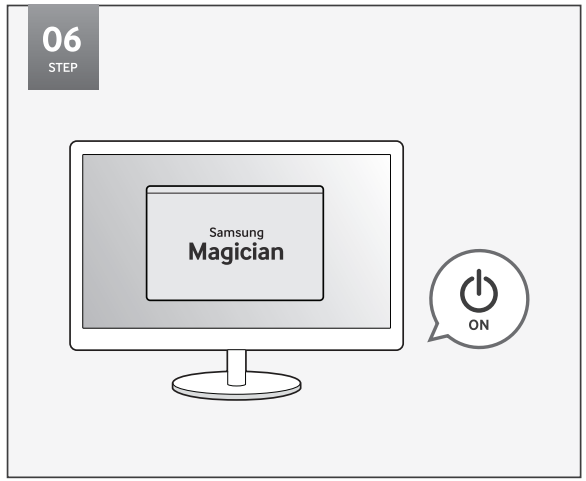

2.5” For Laptop Computer

01 STEP **Laptop PC** Installation

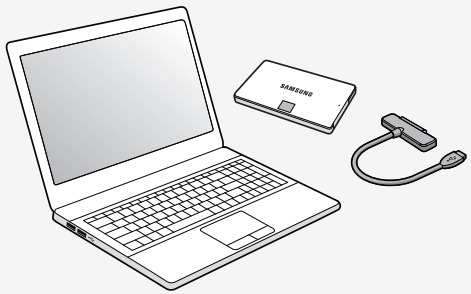

02 STEP

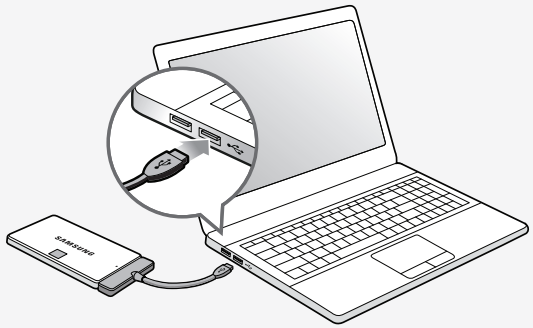

03 STEP

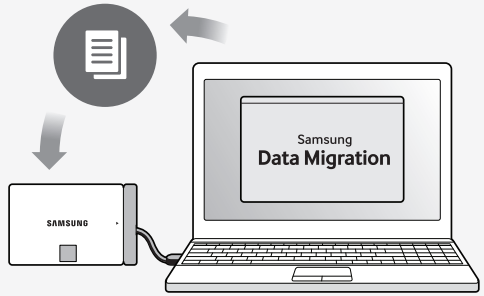

04 STEP

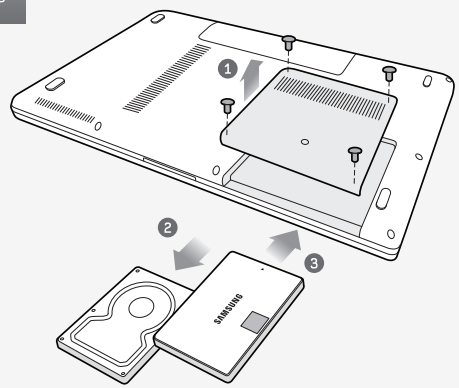

05 STEP

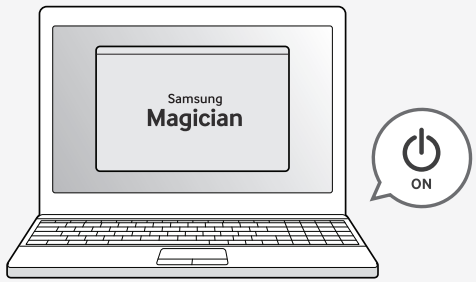

How to Install an M.2 SSD

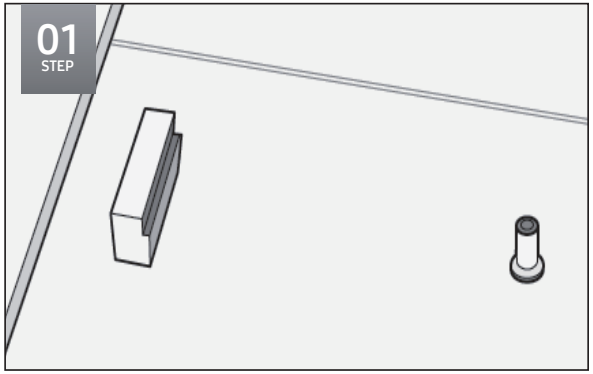

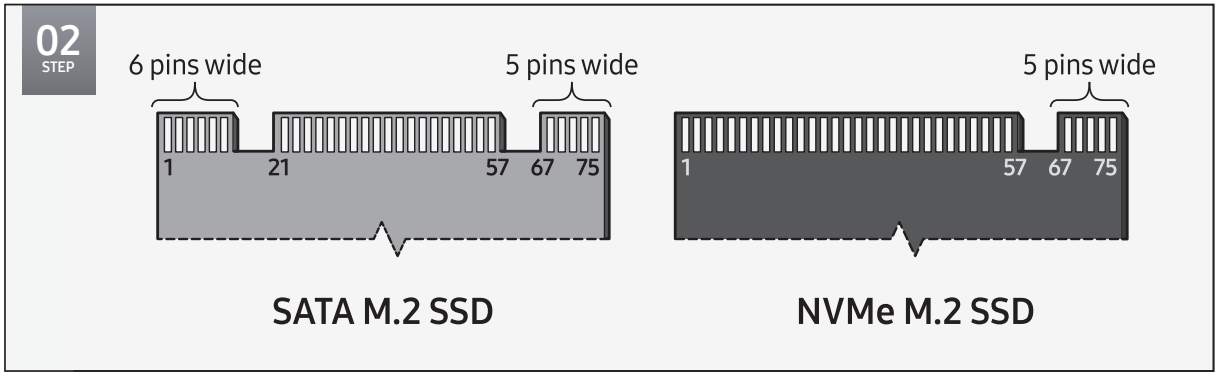

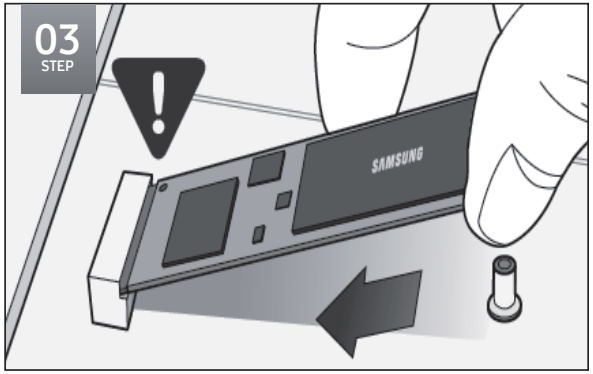

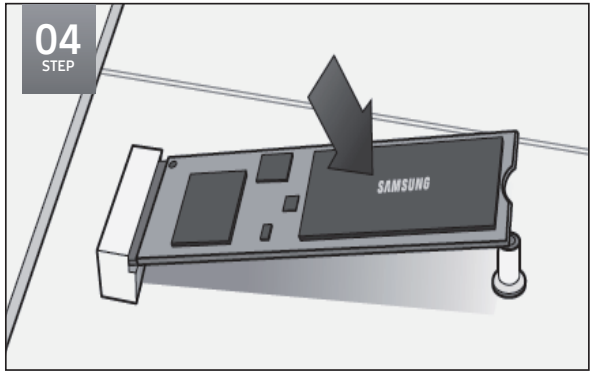

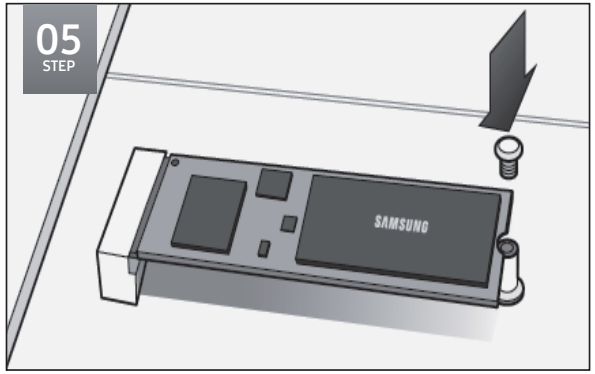

How to Install an M.2 SSD with Heatsink

