REGISTER YOUR TOOLS
http://register.ryobitools.com
1-800-525-2579

OPERATOR'S MANUAL
MANUEL D'UTILISATION
MANUAL DEL OPERADOR

ELECTRIC RIDING LAWN MOWER
TONDEUSE ÉLECTRIQUE AUTOPORTÉE
PODADORA DE PASTO ELÉCTRICA TIPO TRACTOR

RY48110/RY48111/RY48112/ RY48113

RM480e/RM480ex SERIES/SÉRIE/SERIE

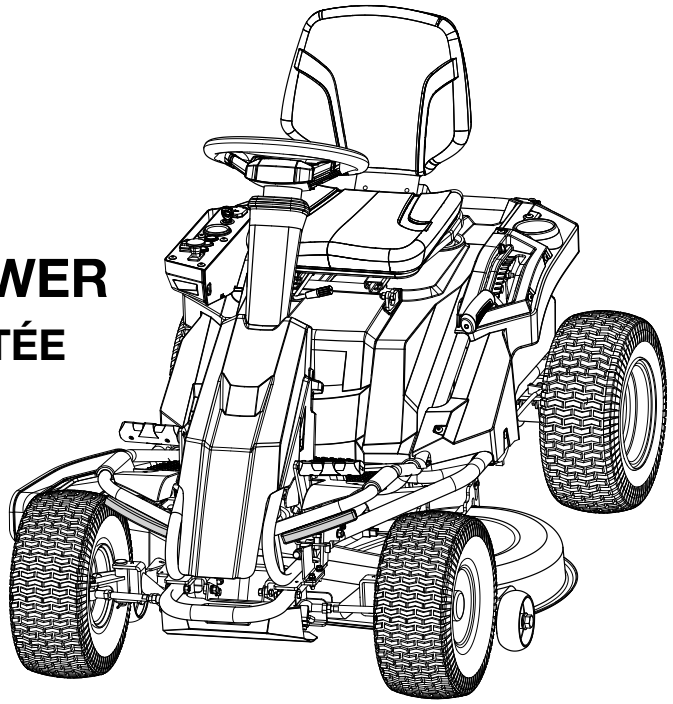

TABLE OF CONTENTS

- Important Safety Instructions..... 2-5
- Important Safety Rules for Charger 5-6
- Symbols 7-8
- Safety Labels 9-10
- Features 11-12
- Operation 13-19
- Maintenance 20-29
- Accessories.....29
- Troubleshooting 30-32
- Additional Riding Mower Warnings and Safety Rules When Front Mount Blade/ Snow Plow Attachment Is Used . 33-34
- Additional Riding Mower Warnings And Safety Rules When Front Mount Dethatcher Attachment Is Used.. 35-36
- Parts Ordering/Service..... Back Page

WARNING: To reduce the risk of injury, the user must read and understand the operator's manual before using this product.

SAVE THIS MANUAL FOR FUTURE REFERENCE

TABLE DES MATIÈRES

- Instructions importantes concernant la sécurité..... 2-5
- Règles de sécurité importantes concernant le chargeur 5-6
- Symboles 7-8
- Étiquettes de sécurité 9-10
- Caractéristiques..... 11-12
- Utilisation 13-19
- Entretien..... 20-28
- Accessoires.....29
- Dépannage..... 30-32
- Avertissements et règles de sécurité supplémentaires pour la tondeuse autoportée en cas d'utilisation de lame chasse-neige frontale.... 33-34
- Avertissements et règles de sécurité supplémentaires pour la tondeuse autoportée en cas d'utilisation d'une déchaumeuse frontale 35-36
- Commande de pièces / réparation..... Páge arrière

AVERTISSEMENT : Pour réduire les risques de blessures, l'utilisateur doit lire et veiller à bien comprendre le manuel d'utilisation avant d'employer ce produit.

CONSERVER CE MANUEL POUR FUTURE RÉFÉRENCE

ÍNDICE DE CONTENIDO

- Instrucciones de seguridad importantes 2-5
- Reglas de seguridad importantes para el empleo del cargador 5-6
- Símbolos 7-8
- Etiquetas de seguridad 9-10
- Características 11-12
- Funcionamiento 13-19
- Mantenimiento 20-28
- Accesorios 29
- Corrección de problemas 30-32
- Advertencias y reglas de seguridad adicionales de la podadora montable al utilizar el accesorio de hoja/barredor de nieve de montaje frontal..... 33-34
- Advertencias y reglas de seguridad adicionales de la podadora montable al utilizar el accesorio escarificador de montaje frontal 35-36
- Pedidos de piezas/ servicio..... Pág. posterior

ADVERTENCIA: Para reducir el riesgo de lesiones, el usuario debe leer y comprender el manual del operador antes de usar este producto.

GUARDE ESTE MANUAL PARA FUTURAS CONSULTAS

IMPORTANT SAFETY INSTRUCTIONS

WARNING:

READ AND UNDERSTAND ALL INSTRUCTIONS. Failure to follow all instructions listed below and on the machine could result in electric shock, fire, serious personal injury and/or death.

READ ALL INSTRUCTIONS

- This cutting machine is capable of amputating hands and feet and throwing objects. Failure to observe all safety instructions could result in serious injury or death.
- Avoid dangerous environment — Do not use the lawn mower in damp or wet conditions or operate in the rain.
- Keep children away — Keep all bystanders, children, and pets at least 100 ft. away. Stop the mower and turn off the machine if anyone enters the area.
- Tragic accidents can occur if the operator is not alert to the presence of children. Children are often attracted to the machine and the mowing activity. **NEVER** assume that children will remain where you last saw them.





  - Keep children out of the mowing area and in the watchful care of a responsible adult other than the operator.



  - Be alert; stop and turn machine off if a child enters the area.
  - Before and while backing, maneuvering in reverse, or turning around, look behind and down for small children, bystanders, and pets.
  - Be especially careful before and when backing, maneuvering in reverse, or turning around with the bagger kit installed, as it may limit visibility. Always look closely behind and down for small children, bystanders, and pets, and move the mower slowly.
  - Never carry children, even with the blades shut off. They may fall off and be seriously injured or interfere with safe machine operation. Children who have been given rides in the past may suddenly appear in the mowing area for another ride and be run over or backed over by the machine.



  - Never allow children to operate the machine.

WARNING:

CHILDREN CAN BE KILLED OR SERIOUSLY INJURED BY THIS EQUIPMENT. The American Academy of Pediatrics recommends that children be a minimum of 16 years of age before operating a riding lawn mower.

  - Use extreme care when approaching blind corners, shrubs, trees, or other objects that may block your view of a child.
- Wear heavy, long pants, long sleeves, gloves, and protective footwear that will protect your feet and improve your footing on slippery surfaces. Do not wear loose-fitting clothing, short pants, sandals, or go barefoot. Do not wear jewelry of any kind. They can be caught in moving parts.
- Never leave a running machine unattended. Always turn off blades, set parking brake, stop motor, and remove key before dismounting.
- Check brake operation before each use and frequently during use. Adjust and service as required.
- Keep hands and feet away from cutting area, which is located under the mower deck and inside the side discharge chute. Keep clear of the side discharge chute opening at all times. Do not reach under the mower deck.
- Operate the lawn mower only in daylight or good artificial light.
- Use safety glasses — Always wear eye protection with side shields marked to comply with ANSI Z87.1. Use face mask if operation is dusty.
- Use the right appliance — Do not use the lawn mower for any job except that for which it is intended.
- Do not force the lawn mower — It will do the job better and safer at the rate for which it was designed.
- Do not charge lawn mower in rain, or in wet locations.
- Stay alert — Watch what you are doing and use common sense when operating the lawn mower. Do not operate the mower while tired, upset, or under the influence of drugs, alcohol, or medication. A moment of inattention while operating the lawn mower may result in serious personal injury.
- Maintain lawn mower with care — Keep machine in good working condition. Keep blades sharp and guards in place and in working order. To prevent serious personal injury, damage to the mower, and for best performance, replace damaged or unevenly worn blades.
- Check all nuts, bolts, and screws before each use for proper tightness to be sure the equipment is in safe working condition. Mower blades are sharp. Wrap the blades or wear gloves, and use extra caution when servicing them.

IMPORTANT SAFETY INSTRUCTIONS

- Stop the motor, wait until blades come to a complete stop, and remove the start key before cleaning the lawn mower, removing the bagger, or removing the mulch cover.
- Replace blade if it is bent or cracked. An unbalanced blade causes vibration that could damage the motor drive unit or cause personal injury. Sharpen a dull blade equally at each end to maintain the balance. Clean the blade thoroughly and check its balance by supporting it horizontally on a thin nail through its center hole. The nail should be in a horizontal position. If either end of the blade rotates downward, remove some metal from the heavy lower end until the blade is balanced. It is balanced when neither end drops.
- The side discharge chute is a spring-loaded guard that covers the side discharge opening on the mower deck and deflects grass clippings and debris away from the operator. Always ensure that the motor is off and the blades have stopped moving before inspecting, moving, cleaning, or performing maintenance on the side discharge chute.
- Always use safety protective devices. Do not operate the mower without the side discharge chute in place and working properly. Mulch cover should be correctly installed and working properly during mulching operation and bagger kit should be correctly installed and working properly during bagging operation.
- Never interfere with the intended function of a safety device or reduce the protection provided by a safety device. Check their proper operation regularly.
- Never tamper with safety devices. Check for proper operation regularly.
- Follow manufacturer's instructions for proper operation and installation of accessories. Only use accessories approved by the manufacturer. The use of other accessories may increase the risk of injury.
- Clear the work area before each use. Remove all objects such as rocks, sticks, metal, wire, bones, toys, fallen tree limbs, tree nuts, or other objects which can be thrown by the blade.
- Objects struck by the lawn mower blades can cause severe injuries to persons. The lawn should always be carefully examined and cleared of all objects prior to each mowing.
- If the lawn mower strikes a foreign object, follow these steps:
  - Stop the lawn mower, set the parking brake, wait until the blades come to a complete stop, and then remove start key.
  - Thoroughly inspect the mower for any damage.
  - Replace the blade if it is damaged in any way. Repair any damage before restarting and continuing to operate the mower.



- Slopes are a major factor related to loss of control and tip-over accidents, which can result in severe injury or death. Operation on all slopes requires extra caution. If you cannot back up the slope or if you feel uneasy on it, do not mow it. Do not reverse down a slope. Never use on steep slopes greater than 15°.
  - Never attempt to ride on a steep slope or mow a slope that is greater than 15°. To determine the angle of your slope, use the **Slope Guide** at the back of this manual. For your safety, measure any slope before using the machine on the sloped area. Use a slope measuring device in addition to the slope gauge at the back of this manual.
  - Mow up and down slopes, not across.
  - Watch for holes, ruts, bumps, rocks, or other hidden objects. Uneven terrain could overturn the machine. Tall grass can hide obstacles.
  - Use a slow speed so you will not have to stop suddenly or accidentally accelerate while on a slope. Rapid acceleration or braking could cause the front of the machine to lift and roll over resulting in serious personal injury or death. Avoid uphill starts.
  - Do not mow on wet grass or unstable surfaces. Tires may lose traction and you may lose control.
  - Always apply the brake when going down slopes. Do not coast downhill, which may cause you to lose control of the mower.
  - Avoid starting, stopping, or turning on a slope. If the tires lose traction, disengage the blades and proceed slowly straight down the slope.
  - Keep all movement on slopes slow and gradual. Do not make sudden changes in speed or direction, which could cause the machine to roll over.
  - Use extra care while operating machine with baggers or other attachments; they can affect the stability of the machine. A heavy bagger could cause loss of control or overturn the machine. When using the bagger, never use on steep slopes greater than 10°.
  - Do not try to stabilize the machine by putting your foot on the ground.
  - Do not mow near drop offs, ditches, or embankments. The machine could suddenly roll over if a wheel goes over the edge or if the edge caves in and result in death or serious personal injury.
- Never direct discharged material toward anyone. Plan your mowing pattern to avoid discharge of material toward bystanders, roads, sidewalks, windows, cars, and the like. Also, avoid discharging material against a wall or obstruction, which may cause the material to ricochet back toward the operator.
- Stop the blade when crossing gravel surfaces to avoid discharging gravel and rocks and drive the mower slowly and carefully to avoid loss of control.

IMPORTANT SAFETY INSTRUCTIONS

- Use extra care when approaching blind corners, shrubs, trees, or other objects that may block your view.
- Never make any adjustments or repairs with the motor running and/or blades moving. Turn off power switch and remove key.
- Stop the motor, set the parking brake, wait until the blades come to a complete stop, and remove start key before unclogging the side discharge chute or opening. The cutting blades continue to rotate for a few seconds after the motor is shut off. Never place any part of the body in the blade area until you are sure the blades have stopped rotating.
- If the mower should start to vibrate abnormally, stop the motor and check immediately for the cause. Replace the blades if they are unevenly worn or damaged in any way. Vibration is generally a sign of a damaged mower blade.
- Disengage mower blades when not mowing.
- Service on the product and charger must be performed by qualified repair personnel only. Service or maintenance performed by unqualified personnel could result in injury to the user or damage to the product.
- Use only authorized replacement parts when servicing the product. Use identical replacement blades only. Use of unauthorized parts may create a risk of serious injury to the user or damage to the product.
- Maintain or replace safety instructions labels, as necessary.
- Remove start key — Remove start key from the mower before storing, servicing, or changing accessories such as blades. Such preventive safety measures reduce the risk of starting the mower accidentally.
- Stop the unit and remove the start key when not in use. Transport the unit with the motor stopped and the start key removed from the mower.
- Battery tools do not have to be plugged into an electrical outlet; therefore, they are always in operating condition. Be aware of possible hazards when not using your battery tool or when changing accessories. Following this rule will reduce the risk of electric shock, fire, or serious personal injury.
- Do not use battery-operated mower in rain.
- Remove the start key before servicing, cleaning, or removing material from the gardening appliance.
- Store idle lawn mower indoors — When not in use, mower should be stored indoors in a dry, locked place out of the reach of children. The start key should also be removed and stored in a separate location out of the reach of children.
- Follow instructions for lubricating and changing accessories.
- Only allow responsible adults, who are familiar with and understand the instructions, to operate this machine.
- Never carry passengers.
- Never operate machine in a closed area.
- Do not mow in reverse unless absolutely necessary. Always look down and behind before and while backing.
- Slow down before turning.
- Watch for traffic when operating near or crossing roadways.
- Use extra care when loading or unloading the machine into a trailer or truck and press the brake pedal as needed to control the speed. The mower will freely roll if it is moved on an inclined surface without pressing the brake pedal or setting the parking brake. When loading or unloading the mower, do not exceed the maximum recommended operation angle of 15°.
- Use full width ramps for loading and unloading a machine for transport.
- Data indicates operators age 60 years and above are involved in a large percentage of riding mower related injuries. These operators should evaluate their ability to operate the riding mower safely enough to protect themselves and others from serious injury.
- Keep machine free of grass, leaves, or other debris build up. Allow machine to cool before storing.
- Do not spray with a garden hose to clean, as it may damage the battery and/or electronic components and result in a short circuit or fire. Use an air moving device, such as a compressor or leaf blower to clean the mower.
- The bagger assembly (if equipped) is subject to deterioration and wear and should be checked each time the mower is used. If replacement is needed, make sure the new bagger meets original manufacturer's recommendations and specifications.

ADDITIONAL SAFETY RULES FOR BATTERIES

- Do not open or mutilate the batteries. Released electrolyte is corrosive and may cause damage to the eyes or skin. It may be toxic if swallowed.
- Do not dispose of the batteries in a fire. The batteries could explode. Check with local codes for possible special disposal instructions.
- Keep all metal objects like paper clips, coins, keys, nails, screws, or other small metal objects away from the battery and battery terminals that can make a connection from one terminal to another. Shorting the battery terminals together may cause serious burns or a fire.
- Exercise care in handling batteries in order not to short the battery with conducting materials such as rings, bracelets, and keys. The battery or conductor may overheat and cause burns.

IMPORTANT SAFETY INSTRUCTIONS

- Under extreme usage or temperature conditions, battery leakage may occur. If liquid comes in contact with your skin, wash immediately with soap and water. If liquid gets into your eyes, flush them with clean water for at least 10 minutes, then seek immediate medical attention. Following this rule will reduce the risk of serious personal injury.
- Do not charge battery in an area of extreme heat or cold. Batteries will charge best at temperatures from 32˚F to 104˚F.
- Follow all charging instructions and do not charge the battery pack or appliance outside of the temperature range specified in the instructions. Charging improperly or at temperatures outside of the specified range may damage the battery and increase the risk of fire.
- Do not modify or attempt to repair the appliance or the battery pack (as applicable) except as indicated in the instructions for use and care.
- Do not store lawnmower in locations where the temperature is less than –22°F or more than 120˚˚F. If the lawn mower is stored at temperatures below 50F or above 100F, remove the batteries and store separately according to the temperature range recommended in the battery manual. Do not store mower or batteries outside or in vehicles.
- Do not use lawnmower in locations where the temperature is less than 15°F or more than 104°F.
- Only use Ryobi Electric Riding Lawn Mower 75Ah (LPC12-75) or 100Ah (LPC12-100) lead acid batteries.

ADDITIONAL SAFETY RULES FOR TOWING

- Do not tow a load that exceeds ½ the mower weight + ½ the operator weight. Never exceed 50 lbs (22 kg) tongue weight.
- Use common sense when towing. Too heavy of a load while on a slope is dangerous. Tires can lose traction with the ground and cause you to lose control of your mower. When towing, never use on steep slopes greater than 5°.
- Follow manufacturer's recommendations for wheel weights or counterweights.
- Do not put the mower into neutral when on a decline. Try not to coast when towing.
- Only use hitches that are approved for use with your specific mower. Do not attach towed equipment except at the approved hitch point.
- Never allow children or others in or on towed equipment.
- Stopping distance increases with speed and weight of load being towed. Travel slowly and allow plenty of time and distance to stop.
- Do not turn sharply when towing. Make wide turns to avoid jack-knifing. Use additional caution when turning or operating under adverse surface conditions. Use care when reversing.
- Do not attempt to pull or dislodge stationary objects with the tow hitch. The machine may pivot about the rear drive wheels and lift upwards, resulting in serious personal injury or death.
- Do not use a chain, cable, or rope to pull accessories not intended for towing. Only tow accessories that include a tow attachment.
- Use low speed when towing.Do not turn sharply when towing. Use additional caution when turning or operating under adverse surface conditions. Use care when reversing.

IMPORTANT SAFETY RULES FOR CHARGER

IMPORTANT SAFETY INSTRUCTIONS

1. SAVE THESE INSTRUCTIONS - DANGER - TO REDUCE RISK OF FIRE OR ELECTRIC SHOCK, CAREFULLY FOLLOW THESE INSTRUCTIONS.
This manual contains important safety and operating instructions for battery charger SC-48.

2. **Before using battery charger,** read all instructions and cautionary markings on battery charger, battery, and product using battery.

3. **CAUTION:** To reduce the risk of injury, charge only RYOBI Electric Riding Lawn Mower 75-100Ah lead acid batteries. Other types of batteries may burst, causing personal injury or damage.

IMPORTANT SAFETY RULES FOR CHARGER

SAVE THESE INSTRUCTIONS

⚠ DANGER!

TO REDUCE THE RISK OF FIRE, ELECTRIC SHOCK, DEATH, OR SERIOUS PERSONAL INJURY, CAREFULLY FOLLOW THESE INSTRUCTIONS.

- **This manual contains important safety and operating instructions for the charger.** Refer to them frequently and use them to instruct others who may use this product. If you loan someone this product, loan them these instructions also to prevent misuse of the product and possible injury.
- **Before using the charger,** read and understand all instructions and cautionary markings in this manual, on battery charger, batteries, and 48V mower to prevent misuse of the products and possible injury or damage.
- **This charger is to be used only for charging this 48V mower.** Use with other products or batteries may cause personal injury as well as damage to the product or charger.
- **Lead acid batteries may generate explosive hydrogen gas during normal operation.** Keep sparks, flames, and smoking materials away from batteries.
- **The charger is not meant for use by children.**
- **Provide adequate ventilation for the charger to dissipate heat during charging.** The charger will get hot. Keep away from flammable and combustible material and do not cover the charger.
- **Risk of Burn Hazard —** Charger surfaces may be hot during operation. Use the charger handle only. Mount charger on a table or wall with the cooling fins vertical.
- **Risk of electric shock.** Do not touch uninsulated portion of output connector or uninsulated battery terminal.
- **Do not use charger outdoors or expose to wet or damp conditions.** Water entering charger will increase the risk of electric shock. The charger must be plugged into a Class A GFCI receptacle when used outdooors.
- **Keep charger and charger plug free of contamination and dirt. Do not let gasoline, oils, petroleum-based products, etc. come in contact with plastic parts.** They contain chemicals that can damage, weaken, or destroy plastic.
- **Keep cord and charger away from heat to prevent damage to housing or internal parts.**
- **Do not abuse cord or charger.** Never use the cord to carry the charger. Do not pull the charger cord rather than the plug when disconnecting from the charge port. Damage to the cord or charger could occur and create an electric shock hazard. Have damaged cords replaced by an authorized service center immediately.
- **Do not operate charger with a damaged cord or plug,** which could cause shorting and electric shock. If damaged, have the charger replaced by an authorized service person.
- **Do not operate charger if it has received a sharp blow, been dropped, or otherwise damaged in any way.** Take it to an authorized service person for electrical check to determine if the charger is in good working order.
- **Make sure cords are located so that they will not be stepped on, tripped over, come in contact with sharp edges or moving parts, or otherwise subjected to damage or stress.** This will reduce the risk of accidental falls, which could cause injury, and damage to the cords, which could result in electric shock.
- **An extension cord should not be used unless absolutely necessary.** Use of improper extension cord could result in a risk of fire and electric shock. If extension cord must be used, make sure:
  a. That pins on plug of extension cord are the same number, size, and shape as those of plug on charger.
  b. That extension cord is properly wired and in good electrical condition; and
  c. That wire size is large enough for AC ampere rating of charger as specified below:

Cord Length (Feet)	25'	50'	100'
Cord Size (AWG)	14	14	12

  NOTE: AWG = American Wire Gauge
- **Do not disassemble charger.** Opening the charger will void its warranty. If charger requires service or repair during the warranty period, take it to an authorized service center to be replaced.
- **Service person must unplug charger from the AC wall outlet and from the mower charge port before attempting any maintenance or cleaning to reduce the risk of electric shock.**

SYMBOLS

The following signal words and meanings are intended to explain the levels of risk associated with this product.

SYMBOL	SIGNAL	MEANING
	DANGER:	Indicates a hazardous situation, which, if not avoided, will result in death or serious injury.
	WARNING:	Indicates a hazardous situation, which, if not avoided, could result in death or serious injury.
	CAUTION:	Indicates a hazardous situation, that, if not avoided, may result in minor or moderate injury.
	NOTICE:	(Without Safety Alert Symbol) Indicates information considered important, but not related to a potential injury (e.g. messages relating to property damage).

Some of the following symbols may be used on this product. Please study them and learn their meaning. Proper interpretation of these symbols will allow you to operate the product better and safer.

SYMBOL	NAME	DESIGNATION/EXPLANATION
	Safety Alert	Indicates a potential personal injury hazard.
	Read Operator's Manual	To reduce the risk of injury, user must read and understand operator's manual before using this product.
	Eye Protection	Always wear eye protection with side shields marked to comply with ANSI Z87.1.
	Keep Children Away	Keep children out of the mowing area and in the watchful care of a responsible adult other than the operator.
	Wet Conditions Alert	Risk of fire and burns. Do not expose battery, battery compartment, or electronic components to rain, water, or liquids. Do not charge battery or expose mower to rain or damp locations. Do not operate on wet ground.
	Electric Shock	Failure to use in dry conditions and to observe safe practices can result in electric shock.
	Keep Hands and Feet Away	Keep hands and feet away from blade and cutting area.
	No Reach	Do not reach hands or feet under mower deck.
	No Slope	Do not operate on steep slopes or inclines greater than 15°. Mow up and down the face of slopes, never across.
	Keep Children and Bystanders Away	Keep all children, bystanders, and animals at least 100 ft. away.

SYMBOLS

Some of the following symbols may be used on this product. Please study them and learn their meaning. Proper interpretation of these symbols will allow you to operate the product better and safer.

SYMBOL	NAME	DESIGNATION/EXPLANATION
	Ricochet	Thrown objects can ricochet and result in personal injury or property damage.
	Thrown Objects	Thrown objects can ricochet and result in personal injury or property damage. Never direct discharged material toward anyone.
	No Passengers	Never carry children or anyone, even when the blades are off.
	Back With Caution	Always look down and behind you before and when maneuvering in reverse or turning around. Make sure children, bystanders, and pets are clear of the area.
	Reverse Mode Option Button	Mower can be operated in reverse with blades engaged when RMO button is pushed and red button light is on. Always look down and behind you before and when manuevering in reverse. Mowing in reverse is not recommended.
	Blade Engagement/Actuation Button	Lift the blade engagement button up to engage. Press the blade engagement button down to disengage.
	Recycle Symbol	This product uses lead acid (Pb) batteries. Local, state or federal laws may prohibit disposal of batteries in ordinary trash. Consult your local waste authority for information regarding available recycling and/or disposal options.
⎓	Direct Current	Type or a characteristic of current
V	Volts	Voltage
A	Amperes	Current
Hz	Hertz	Frequency (cycles per second)
W	Watt	Power
hrs	Hours	Time

SAFETY LABELS

The following labels are found on the product. For your safety, please review and understand all of the labels before starting the product. If any of the labels come off the unit or become hard to read, contact an authorized service center for replacement.

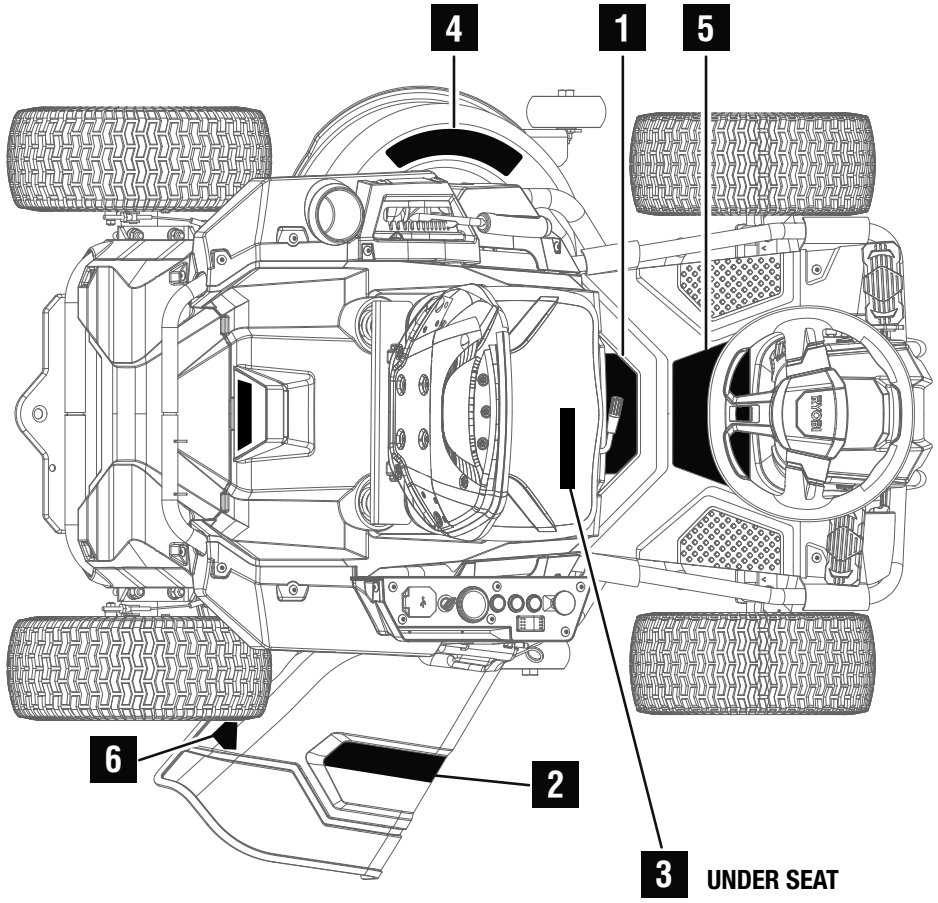

1

⚠WARNING

- Keep all safety devices, guards, shields, and switches in place and in working order.
- Know location and function of all controls.
- Before leaving operator's position, disengage blades, engage parking brake, shut off, and remove key.
- Keep hands and feet away from rotating parts.

Remove any objects from the mowing area that can be thrown by the blades.

Do not charge battery or expose mower to rain or damp locations.

Etiquetar a español provisto. Llame a 1-800-860-4050 para su sustitución.

BRAKE PEDAL
- Push pedal to ENGAGE BRAKE and DISENGAGE Drive Motor

PARKING BRAKE

Left Side of steering column

PARKING BRAKE ON
- Push BRAKE "ON" (P)
- Raise HANDLE

PARKING BRAKE OFF
- Press BRAKE pedal to DISENGAGE parking brake

BLADE ENGAGEMENT / ACTUATION

ENGAGE
- LIFT the BLADE ENGAGEMENT button "UP" (large RED button)

DISENGAGE
- PRESS the BLADE ENGAGEMENT button "DOWN" (large RED button)

NOTE: Leaving seat or turning key to "OFF" will also reset the BLADE ENGAGEMENT button to "OFF." Must reset prior to use.

CRUISE CONTROL

CRUISE

ACTIVATE
- PRESS "CRUISE" button to activate continuous speed mode in forward

DEACTIVATE
- PRESS pedal forward or BRAKE pedal or PRESS "CRUISE" button again

2

⚠ DANGER

Risk of injury. Keep hands and feet away from rotating blades. Make sure mower and blades are stopped before placing hands or feet near blades. Do not operate mower unless chute deflector or entire grass catcher is in its proper place. Do not put hands or feet under or into mower when motor is running. Before mowing, clear area of objects that may be thrown by the blade.

Etiquetar a español provisto. Llame a 1-800-860-4050 para su sustitución.

3

RYOBI

RY4811* Riding Lawn Mower
09974900* Tondeuse monter
Podadora de montar

1-800-860-4050
www.ryobitools.com

48V ⎓ 38 in. (508 mm)
Cutting Path / Chemin de coupe / Trayectoria de corte

For use only with SC-48 charger. For use only with LPC12-75 or LPC12-100 battery.
Utiliser seulement avec SC-48 chargeur. Utiliser seulement avec la batterie LPC12-75 ou LPC12-100.
Use sólo con SC-48 cargador. Para utilizar únicamente con la batería LPC12-75 o LPC12-100.

Techtronic Industries Power Equipment
1428 Pearman Dairy Rd. Anderson, SC 29625
Made in China / Fabriqué en Chine / Fabricado en China

SAFETY LABELS

4

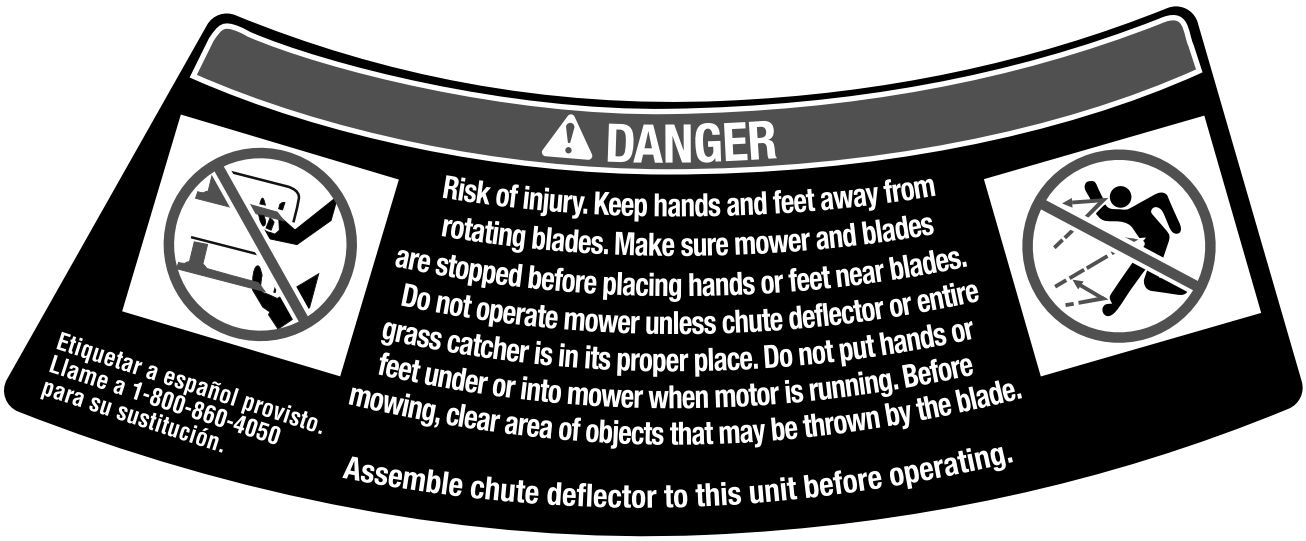

5



6



NOTE: Your mower labels may feature additional translations, or separate translated versions of the labels may be included. Translated labels can be installed over the labels currently on the mower. For best adhesion, always clean and dry mounting surface before installing.

FEATURES

PRODUCT SPECIFICATIONS

Hardware/Software Versions:
- Deck Motor V1.2/GXDH0043
- Drive Motor ..... KTF04H15_CV004_DRIVE (2016-10-03); KTF04H15_PV002 (2016-08-24) / RY48110_111_112_20161026_Ver1000

Motor ..... 48 Volt DC

Height Adjustments ..... 1-1/2 in. to 4-1/2 in.

Wheel Size ..... 15 in. front, 16 in. rear

Cut Size ..... 38 in.

Turning Radius ..... approx. 16 in.

Max. Speed:
- Forward ..... 8 MPH
- Mow (blades engaged) ..... 5 MPH
- Reverse ..... 3 MPH

Cold Tire Pressure ..... 20 PSI

Charger Input ..... 120 V, AC only, 60 Hz

Charge Rate ..... Overnight

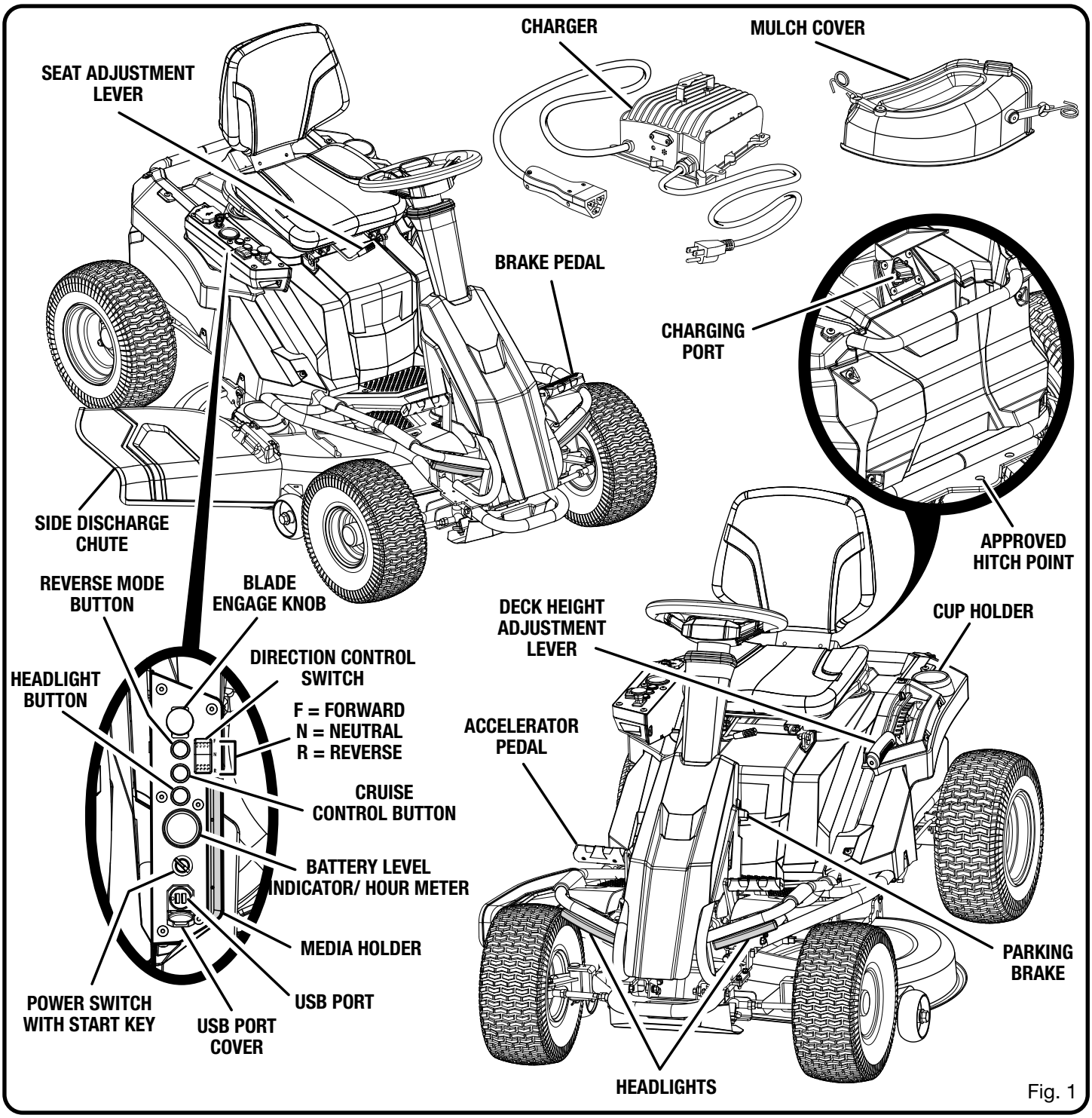

Fig. 1

FEATURES

KNOW YOUR LAWN MOWER

See Figure 1.

The safe use of this product requires an understanding of the information on the product and in this operator's manual as well as a knowledge of the project you are attempting. Before use of this product, familiarize yourself with all operating features and safety rules.

ACCELERATOR PEDAL

The accelerator pedal controls the speed of the mower.

BATTERY LEVEL INDICATOR/HOUR METER

The battery level indicator shows the amount of battery charge remaining. The hour meter tracks the total number of hours the mower has been used (key in on position) for maintenance purposes.

BLADE ENGAGE KNOB

Pull the blade engage knob up to activate the mower's cutting blades. Push the knob down to stop the cutting blades.

NOTE: For cutting in reverse, the reverse mode button must also be activated.

BRAKE PEDAL

The brake pedal is used for slowing down and stopping the mower.

CHARGER

The mower's charger has a key hole hanging feature for convenient, space saving storage. When hanging by the keyhole slots, use at least one additional screw in the hole in the mounting flange to secure in place. Always mount in such a way that the charger's LED status light is visible while charging.

CRUISE CONTROL BUTTON

The cruise control button allows you to continue forward at a set speed without needing to press the accelerator pedal.

DECK HEIGHT ADJUSTMENT LEVER

The deck height adjustment lever is used to raise or lower the cutting deck.

DIRECTION CONTROL SWITCH

The direction of movement of the mower is controlled using the direction control switch. Available settings are forward (F), neutral (N) and reverse (R).

HEADLIGHT BUTTON

Turn the headlights on and off using the headlight button.

MEDIA HOLDER

The media holder offers a convenient place to store your cell phone or MP3 player when charging with the USB port.

MULCH COVER

Your mower is equipped with a mulch cover that covers the side discharge opening, which allows the mower blade to cut and recut for finer clippings.

PARKING BRAKE

Use the parking brake to lock the mower in the braked position.

POWER SWITCH WITH START KEY

The power switch is used to turn the mower on and off. The start key must be inserted before the switch can be operated. When the key is in the accessory position, the power switch is also used to power optional manufacturer-approved mower accessories.

REVERSE MODE BUTTON

Press the reverse mode button to allow the mower to cut when maneuvering in the reverse direction. The blades will disengage if mower is operated in reverse without pressing the reverse mode button.

NOTE: The blade engage knob must also be pulled up for mowing to occur when maneuvering in reverse.

SEAT ADJUSTMENT LEVER

Use the seat adjustment lever to move the seat to the desired position.

USB PORT

The USB charging port provides charging power of 5 Volts DC at up to 2 amps for your cell phone, MP3 player, or other USB devices. Consult the owner's manual for your device for specific charging requirements.

Connect one end of a USB cable (not provided) to your device and the other end to the USB charging port on the mower, to begin charging your device.

NOTICE:

Attempting to charge devices rated more than 2 amps could damage the USB charging port and/or the mower. Always close the USB cover when not in use to prevent debris from becoming trapped in port.

NOTE: The USB port is only powered when the start key is in the ON position.

WARNING:

Never use headphones or any electronic device, such as a smart phone or tablet, while operating the mower. Distracted operation can result in an accident that could result in death or serious personal injury to the operator or a bystander.

OPERATION

⚠ WARNING:

Do not allow familiarity with products to make you careless. Remember that a careless fraction of a second is sufficient to inflict serious injury.

⚠ WARNING:

Always wear eye protection with side shields marked to comply with ANSI Z87.1. Failure to do so could result in objects being thrown into your eyes resulting in possible serious injury.

⚠ WARNING:

Always turn off mower, make sure blades have stopped moving, and remove the start key from the mower when you are assembling parts, making adjustments, cleaning, or when not in use. This will prevent accidental starting that could cause serious personal injury.

⚠ WARNING:

Always inspect mower for missing or damaged parts and blades for damage or uneven or excessive wear prior to use. Use of the mower with damaged or missing parts can result in serious personal injury.

NOTICE:

Before each use, inspect the entire product for damaged, missing, or loose parts such as screws, nuts, bolts, caps, etc. Tighten securely all fasteners and caps and do not operate this product until all missing or damaged parts are replaced. Please contact customer service or a qualified service center for assistance.

APPLICATIONS

You may use this product for the purpose listed below:

- Mowing your lawn

INSTALLING MULCH COVER

See Figure 2.

The mower is configured for side discharge when shipped. If mulching is desired:

- Lift the side discharge chute.
- Place the mulch cover on the tab on the mower housing.
- Connect the mulch cover latches to the two side mounting points on the mower deck housing.
- Release the side discharge chute.

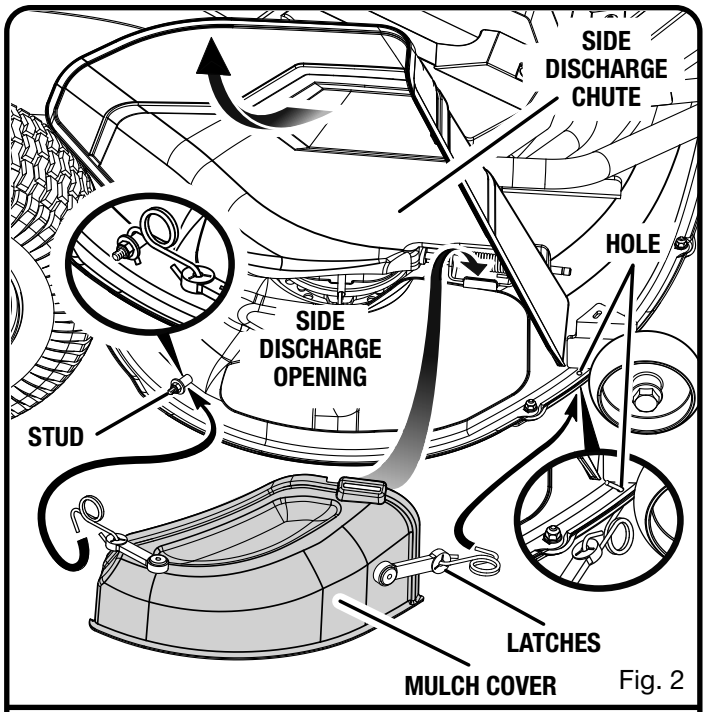

Fig. 2

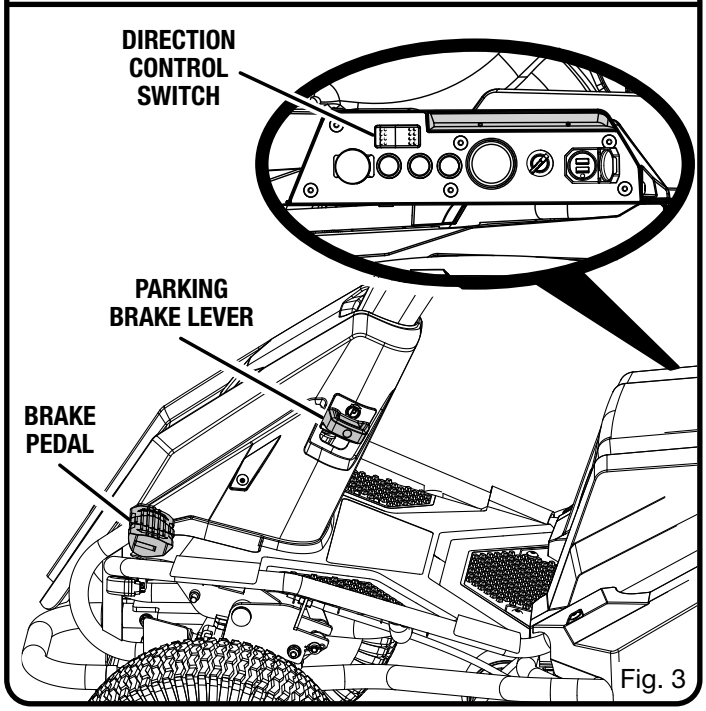

Fig. 3

⚠ WARNING:

Make sure the side discharge chute fully closes when finished. Failure to do so could cause serious personal injury.

SETTING THE PARKING BRAKE

See Figure 3.

To set the parking brake:

- Place the direction control switch in the neutral (N) position.

- Fully depress and hold the brake pedal.
- Lift the parking brake lever all the way up and hold.
- Release the brake pedal.
- Release the parking brake lever.
- **To release the parking brake:** depress and release the brake pedal.

⚠ WARNING:

Never leave the mower unattended when the motor is running or with the key in the power switch. Verify that the parking brake is set and the key has been removed. Failure to set the parking brake could cause the mower to move, and leaving the key could allow unauthorized use that could result in serious personal injury.

ADJUSTING THE SEAT

See Figure 4.

Adjust the seat position to ensure you are able to make firm contact with the accelerator and brake pedals before operating the mower.

To move the seat:

- Turn key to OFF position and set the parking brake.
- Sit down on seat and lift the seat adjustment lever.
- While holding the lever, slide the seat to the desired position.
- Release the lever and make sure the seat is locked in position before operating the mower.

⚠ WARNING:

Be sure the seat is locked into place before operating the mower. A seat that is not secure can cause the operator to shift and lose control of the mower and result in possible death or serious personal injury.

SETTING THE CUTTING DECK HEIGHT

See Figure 5.

Before using the mower, raise the deck height to the cutting position best suited for your lawn.

NOTE: To prevent scalping the lawn when encountering high spots, the cutting deck wheels should be positioned approximately 1/2 in. off the ground when the mower is at the desired cutting height. When shipped, the cutting deck wheels are set to the 1.5 in. position. Depending on your desired cutting height, you may need to change the position of the cutting deck wheels. To do so, refer to **Adjusting Cutting Deck Wheels** in the *Maintenance* section of this manual.

To adjust the cutting deck height:

- Stop the mower and disengage blades.
- Turn key to OFF position and set the parking brake.

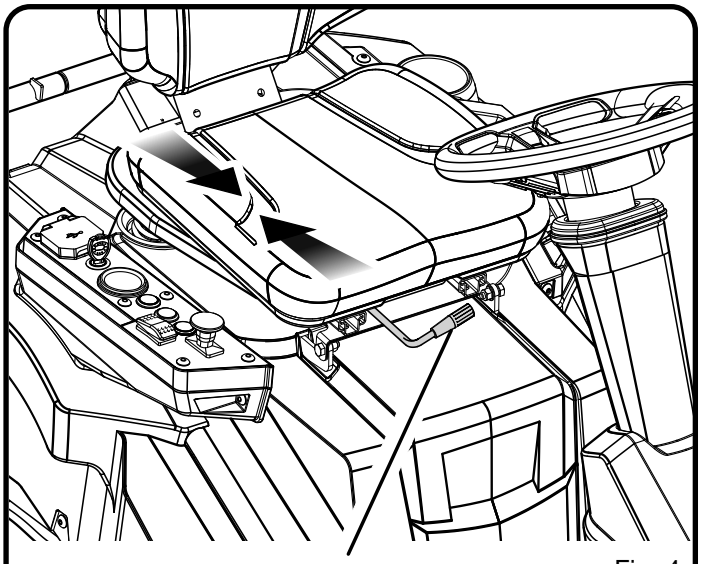

SEAT ADJUSTMENT LEVER

Fig. 4

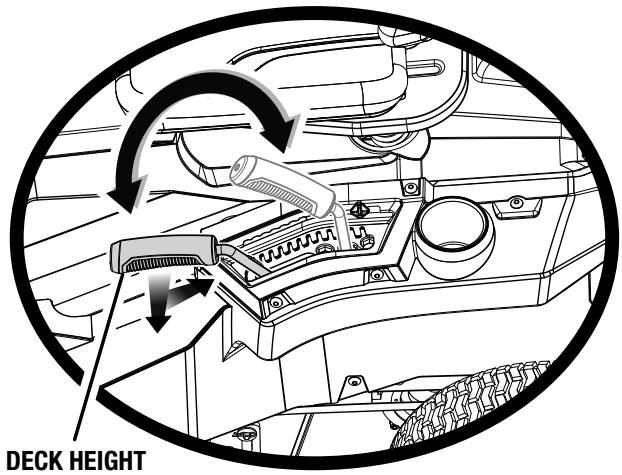

Fig. 5

- To raise the cutting deck, grasp the deck height adjustment lever, push left to disengage from slot, move toward the back of the mower, then push right into slot to secure.
- To lower the cutting deck, grasp the deck height adjustment lever, push left to disengage from slot, move toward the front of the mower, then push right into slot to secure.

⚠ CAUTION:

Hold the deck height adjustment lever firmly when setting the deck height and only release when it is secure in the desired slot. Quickly letting go of the lever may create a pinching or pulling hazard to the operator's hand.

OPERATION

SETTING THE CRUISE CONTROL

See Figure 6.

Cruise control allows the mower to remain at a constant speed without the operator having to maintain pressure on the accelerator pedal. It should only be used in the forward position on relatively smooth, straight surfaces, and should never be used on slopes or rough terrain.

- **To set the cruise control:**
- While driving the mower forward, press the accelerator pedal until the desired rate of speed is achieved.
- Press the cruise control button. The light around the button will illuminate to show cruise control is active.
- Release pressure on the accelerator pedal. Mower speed should remain constant.
- **To release cruise control:** tap on the accelerator pedal, depress the brake pedal, or press the cruise control button again. The light around the cruise control button will go out to indicate cruise control is no longer active.

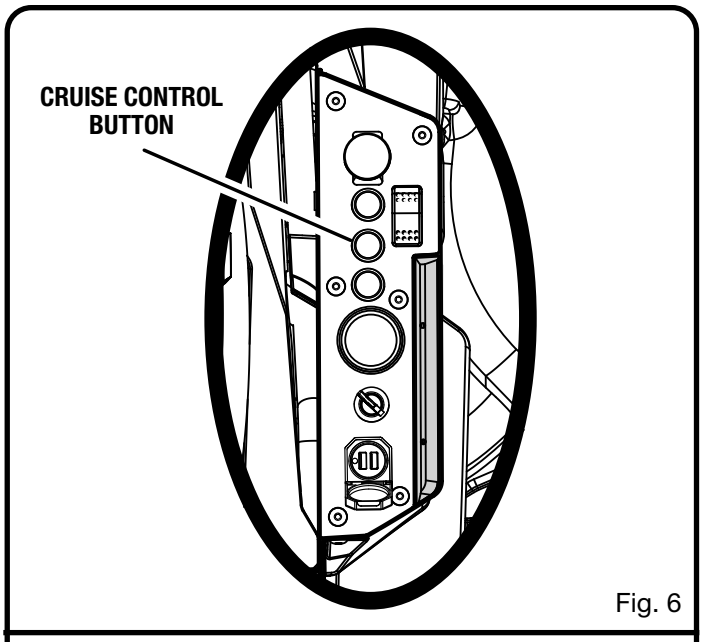

Fig. 6

CHARGING THE MOWER

See Figures 7 - 8.

> **⚠ WARNING:**
> Only charge mower batteries indoors in a dry location. Do not charge battery or expose mower to rain or damp locations. Water and liquids can come in contact with mower components and the battery and damage connections and electronic components, which can result in a short circuit, increased risk of fire, and serious personal injury.

Mower batteries must be charged overnight before first use. To verify mower batteries are fully charged, check the battery level indicator.

For best results:

- Do not charge in an area of extreme heat or cold.
- Never charge a frozen battery.
- Mount or place the charger in an area with adequate ventilation, ideally with the charger in a horizontal position with the cooling fins facing up.

To charge:

- Make sure both the charger and mower connections are clean and free of dirt or debris.
- Insert charger plug into charging port on mower, making sure it is properly connected.
- Connect charger to power supply using normal household current of 120 V, AC only, 60 Hz. The batteries should automatically begin to charge.
- **NOTE:** The charger is equipped with a plug featuring a grounding pin and must be plugged into a matching standard three-prong outlet that has been properly installed and grounded in accordance with all local codes and ordinances. Do not use a two-prong outlet, adaptors, or modify the plug provided. If it will not fit the outlet, have the proper outlet installed by a qualified electrician.

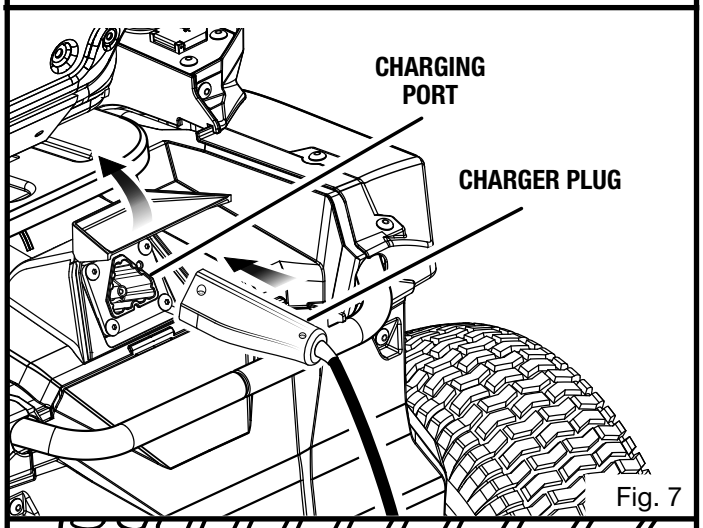

Fig. 7

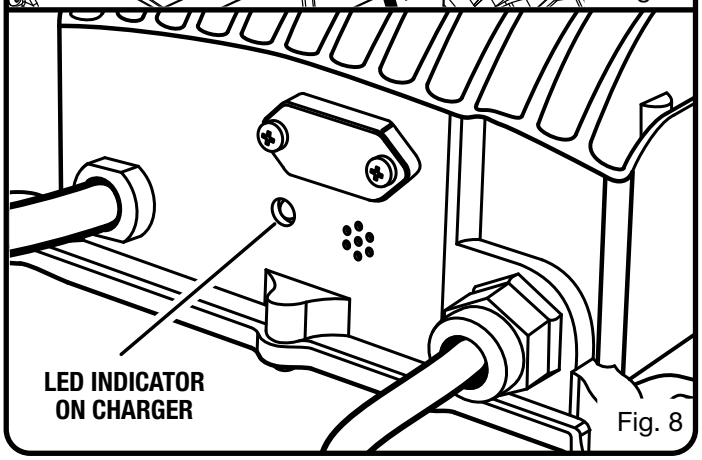

Fig. 8

- When powered, the LED indicator on the charger will illuminate to indicate the charger's status. See the chart that follows to determine the meaning of the LED's display.
- When you are ready to mow, disconnect the charger from the power supply, then disconnect the charger from the mower.

OPERATION

LED INDICATOR	BATTERY/CHARGER STATUS
Short green flash	Batteries are less than 80% charged.
Long green flash	Batteries are more than 80% charged.
Solid green	Batteries are fully charged.
The following LED codes indicate an error condition of the charger. For details on how to clear the error, refer to the steps in the *Troubleshooting* section at the end of this manual.	
Red light turns on briefly then goes out	Check for valid AC voltage to charger.
One red flash	Charge Enable Fault
Two red flashes	Battery Voltage Fault
Three red flashes	Battery Charge Timeout: Charge Time Exceeded
Four red flashes	Battery Fault: Charge Time Exceeded
Five red flashes	Temperature Delay
Six red flashes	Charger Fault

NOTICE:

Always turn power switch to OFF position and remove key when charging mower and when mower is not in use.

NOTICE:

Always connect the mower to the charger when the unit is not in use. If it is not possible to leave the mower charger connected, make sure to charge the batteries fully at least once a month.

SAFETY INTERLOCK SYSTEM

See Figure 9.

This mower features a Safety Interlock System to protect the operator by shutting off the blades if the operator leaves the seat with the blades running. Test the system before each use to be sure it is working correctly.

To test:

- Position the mower on a level surface.
- Make sure direction control switch is in neutral (N) position and blade engage knob is down.
- Install start key and turn to ON position.
- Raise blade engage knob to activate blades.
- Briefly lift off the seat, but do not get off the mower.

The blades should shut off within 5 seconds. If they don't, contact customer service. Do not operate the mower until the safety interlock system has been repaired.

OPERATING THE MOWER

See Figures 9 - 11.

⚠ WARNING:

Clear the area of bystanders before operating the mower. If anyone enters the mowing area, stop immediately and do not return to mowing until the bystanders leave the area.

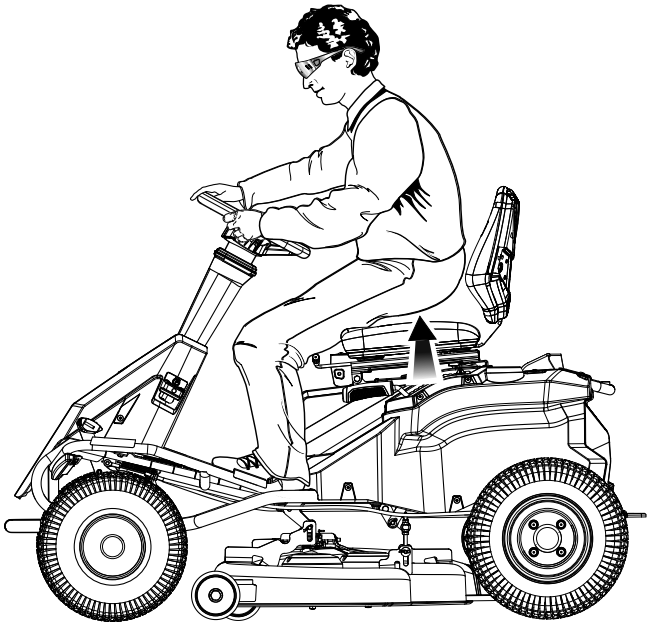

Fig. 9

Before starting the mower:

- Ensure work area is clear of children, bystanders, and pets.
- Clear the work area of objects that may be thrown by the mower blades.
- Check brake operation.
- Check tire pressure.
- Check for loose fasteners.
- Check to make sure all guards are in place and working properly.
- Clean debris from mower.
- Test safety interlock system.
- Adjust seat to desired position.
- Verify battery charge level.

OPERATION

NOTICE:

When the level of battery charge reaches the red zone on the battery charge indicator, the blades will automatically shut off. Return immediately to recharge. Continuing to mow when the battery charge level is in the red zone can cause the mower to become stranded away from the charging area.

NOTE: If the mower becomes stranded away from the charger, it will be necessary to place the direction control switch in neutral (N) and push the mower back to the charging location.

Mowing:

- Raise the mower deck to its highest position.
- Insert start key and turn to ON position.
- Release the parking brake.
- Place direction control switch in forward (F) position and drive to desired mowing location.

⚠ WARNING:

Be certain you have correctly set your intended direction of travel with the direction control switch before pressing the accelerator pedal. Failure to do so could result in you driving the mower in an unintended direction, which could cause loss of control or an accident resulting in death, serious personal injury, or property damage.

- Stop the mower, turn key to OFF position, and set the parking brake.
- Lower cutting deck to desired position.
- Turn start key to ON position and release parking brake.
- Raise blade engage knob to activate blades and press accelerator pedal to mow as desired.

⚠ WARNING:

Use caution when crossing over gravel paths or driveways. Before crossing, disengage the blades and raise the cutting deck to the highest position to minimize the possibility of ricochet. Drive slowly to avoid loss of traction and control.

NOTICE:

Do not attempt to change the direction of operation while the mower is in motion. Always come to a complete stop before changing the mower direction.

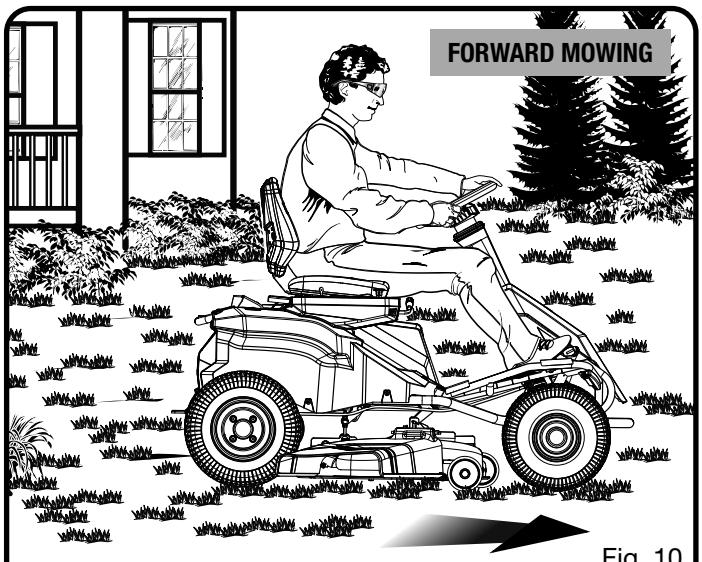

Fig. 10

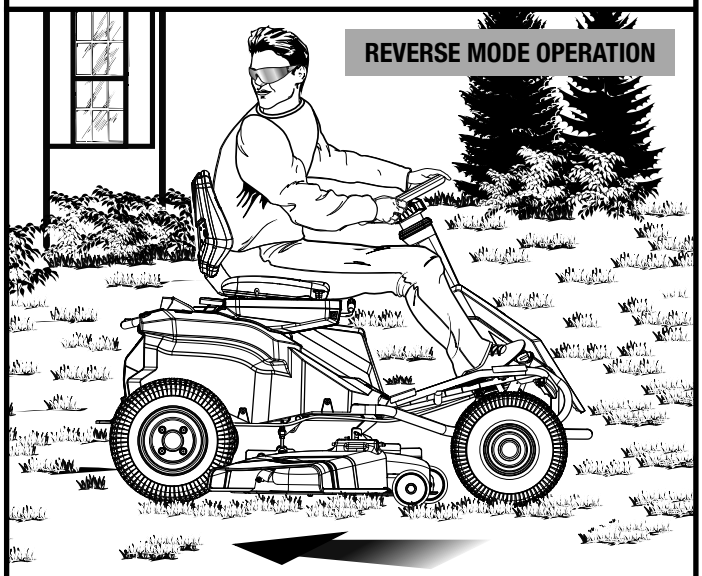

Fig. 11

Reverse mode operation:

NOTICE:

The mower will emit a constant beeping sound when operated in reverse with either the blade off or in reverse mode operation.

- Depress the brake pedal and bring the mower to a complete stop.
- Push blade engage knob down to turn blades off.
- Place direction control switch in reverse (R) position.
- Press the reverse mode button.
- Raise the blade engage knob, slowly press accelerator pedal, and reverse mow as needed.

OPERATION

⚠ WARNING:

Do not mow in reverse unless absolutely necessary. Always look down and behind before and while backing to make sure no children, bystanders, or pets enter the mowing area. Be aware that the reverse mode operation is activated when the reverse mode button is illuminated in red and a constant beeping sound is emitted. Remember that a careless fraction of a second is sufficient to inflict death or serious injury.

⚠ WARNING:

Be especially careful before and when backing and turning around with the bagger kit installed, as it may limit visibility. Always look closely behind and down for small children, bystanders, and pets and move the mower slowly to prevent back over accidents that can cause death or serious personal injury.

When mowing is complete:

- Stop mower on a flat, level surface. Do not stop the mower on a slope.
- Push the blade engage knob down to turn blades off.
- Place the direction control switch in the neutral (N).
- Set the parking brake.
- Turn the start key OFF.
- Remove the start key if leaving the mower unattended, even if just for a brief period.

⚠ WARNING:

If the mower emits a beeping noise after you leave the seat, verify that the parking brake is set and the key has been removed. Failure to set the parking brake could cause the mower to move, and leaving the key could allow unauthorized use that could result in serious personal injury.

NOTE: Reverse mode operation resets each time the power switch is turned to the OFF position.

MOWING TIPS

See Figure 12.

- Keep mower blades sharp.
- Make sure the lawn is clear of stones, sticks, wires, toys, tree nuts, tree branches, and other objects that could damage the lawn mower blades or motor. Do not mow over property stakes or other metal posts. Such objects could damage the blade or be accidentally thrown by the mower in any direction and cause serious personal injury to the operator and others.

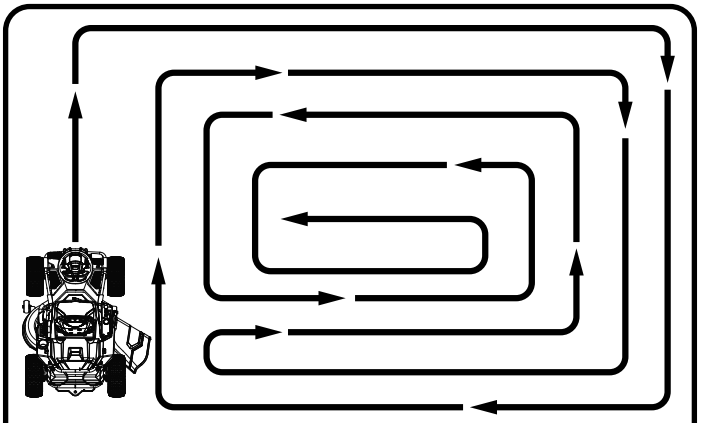

Fig. 12

- For a healthy lawn, always cut off one-third or less of the total length of the grass.
- When mowing large areas, start by turning to the right so that clippings will discharge away from shrubs, fences, driveways, etc. After one or two rounds, mow in the opposite direction, making left hand turns until finished.
- Mow so that discharged clippings exit in the direction of the lawn area that has already been cut.
- When cutting heavy grass, reduce speed to allow for more effective cutting and a proper discharge of the clippings.
- Do not cut wet grass. Mowing on wet surfaces can cause loss of control, and wet grass will stick to the underside of the deck and prevent proper bagging or mulching of grass clippings.
- New or thick grass may require a narrower cut or a higher cutting height.
- Keep the mower deck and side discharge chute clean. Remove grass clippings, leaves, dirt, and any other accumulated debris before and after each use. Do not spray with a garden hose to clean.

  NOTE: Always stop mower, allow blades to completely stop, and remove the start key before cleaning underneath the mower.

SLOPE OPERATION

See Figure 13.

⚠ DANGER:

Slopes are a major factor related to tip-over and roll-over accidents that result in death or severe injury. Operation on slopes requires extra caution. If you feel uneasy on a slope, do not mow it. For your safety, do not attempt to mow steep slopes greater than 15 degrees. Do not operate in reverse down a slope, unless the mower stops while going uphill. In that situation, stop the blades, look behind you, and back up slowly. Make a copy or cut out the slope guide image later in this manual and use to determine if your slope is too steep for safe operation.

- Mow up and down, not across the face of slopes.
- Do not mow on wet grass. Wet grass can cause the tires to lose traction or slip on slopes, even though the brakes are functioning properly.
- Watch for holes, ruts, rocks, hidden objects, or bumps which can cause you to slip or trip. Tall grass can hide obstacles. Remove all objects such as rocks, tree limbs, etc., which could be tripped over or thrown by the blade.
- Do not mow near drop-offs, ditches, or embankments.
- Drive slowly and do not make sudden changes in speed or direction.
- Avoid stopping on slope if at all possible. If stopping is unavoidable, make sure to engage parking brake. When restarting, use lowest possible speed. If turning is necessary, exercise extreme caution when changing direction and always turn downhill.
- Never attempt to stabilize the mower on a slope by placing your foot on the ground during operation.
- If using the optional bagger kit, use extreme caution and operate the mower slowly when operating on slopes, as the bagging kit can change the stability of the mower.
- Always use the brakes when travelling down the slope. Do not attempt to let the mower coast downhill in neutral.
- If at any point the tires lose traction while operating on a slope, disengage the blades and proceed slowly and carefully straight down the slope.
- If the mower stops while going uphill, stop blades, look behind you, and back up slowly.

TRANSPORTING THE MOWER

See Figure 14.

⚠ WARNING:

Use care when driving the mower off of or onto a trailer or truck and press the brake pedal as needed to control the speed. The mower will freely roll if it is moved on an inclined surface without pressing the brake pedal or setting the parking brake. When loading or unloading the mower, do not exceed the maximum recommended operation angle of 15°. Failure to follow these instructions can result in loss of control and result in death, serious personal injury, or property damage.

⚠ WARNING:

Use care when loading or unloading the mower onto a trailer. Ensure the cutting deck is raised to the highest position so that it is not caught on the ramp. The wheels on the mower can go off the ramp or trailer, causing the mower to pivot or tip over, and result in a crush hazard that can cause death or serious personal injury.

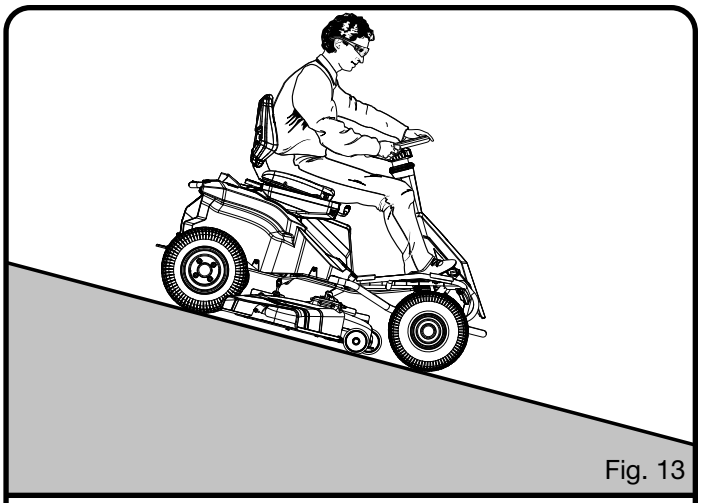

Fig. 13

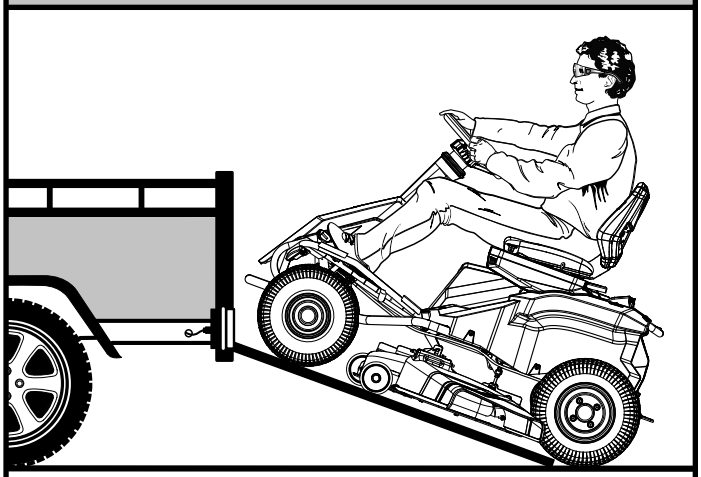

Fig. 14

- Park the mower on a level surface.
- Raise the cutting deck to the highest position.
- Position and secure ramp to the trailer according to manufacturer's instructions.

  NOTE: We recommend you use one full width loading ramp that is at least 1 ft. wider than the mower to minimize the risk of the mower's wheels going off the side of the ramp.
- Slowly drive the mower onto the ramp and into the trailer.
- Lower mower deck completely.
- Set the parking brake.
- Turn off mower and remove key.
- Secure the mower as needed using straps or cables to prevent movement during transport.

⚠ WARNING:

To avoid accidental starting or movement that could result in serious personal injury, always remove the start key and set the parking brake when transporting the mower.

MAINTENANCE

⚠ WARNING:

Before performing any maintenance, stop the mower on a level surface, wait for the blades to come to a complete stop, set the parking brake, and remove the start key to avoid accidental starting and possible serious personal injury.

⚠ WARNING:

Always wear eye protection with side shields marked to comply with ANSI Z87.1. Failure to do so could result in objects being thrown into your eyes resulting in possible serious injury.

⚠ WARNING:

When servicing, use only authorized replacement parts. Use of any other parts can create a hazard or cause product damage.

⚠ WARNING:

Strictly adhere to all torque wrench tightening specifications. Failure to do so could cause serious personal injury.

NOTICE:

Periodically inspect the entire product for damaged, missing, or loose parts such as screws, nuts, bolts, caps, etc. Tighten securely all fasteners and caps and do not operate this product until all missing or damaged parts are replaced. Please contact customer service or a qualified service center for assistance.

GENERAL MAINTENANCE

Avoid using solvents when cleaning plastic parts. Most plastics are susceptible to damage from various types of commercial solvents and may be damaged by their use. Use clean cloths to remove dirt, dust, oil, grease, etc.

⚠ WARNING:

Do not at any time let brake fluids, gasoline, petroleum-based products, penetrating oils, etc., come in contact with plastic parts. Chemicals can damage, weaken, or destroy plastic which can result in serious personal injury.

Remove any build-up of grass and leaves on or around the motor cover. Wipe the mower clean with a dry cloth occasionally. Do not use water.

ADJUSTING CUTTING DECK WHEELS

See Figure 15.

The cutting deck wheels should be positioned approximately 1/2 in. off the ground when the mower is at the desired cutting height. This will minimize the chance of scalping the lawn in most situations. When shipped, the wheels are positioned in Position A.

To adjust the cutting deck wheels:

- Park the mower on a level surface and set the parking brake.
- Stop the motor and remove the start key. Allow blades to come to a complete stop.
- Raise the cutting deck to the desired height setting.
- Remove nut and bolt holding cutting deck wheel in place.
- Move wheel to desired position. Available hole positions are 1.5 in. (**A**), 1.75 in. (**B**), 2 in. (**C**) and 2.25 in. (**D**).
- Replace bolt and nut; tighten securely. Torque nut to 4-6 ft. lbs.
- Repeat with remaining cutting deck wheel, making sure both wheels are installed in the same position.

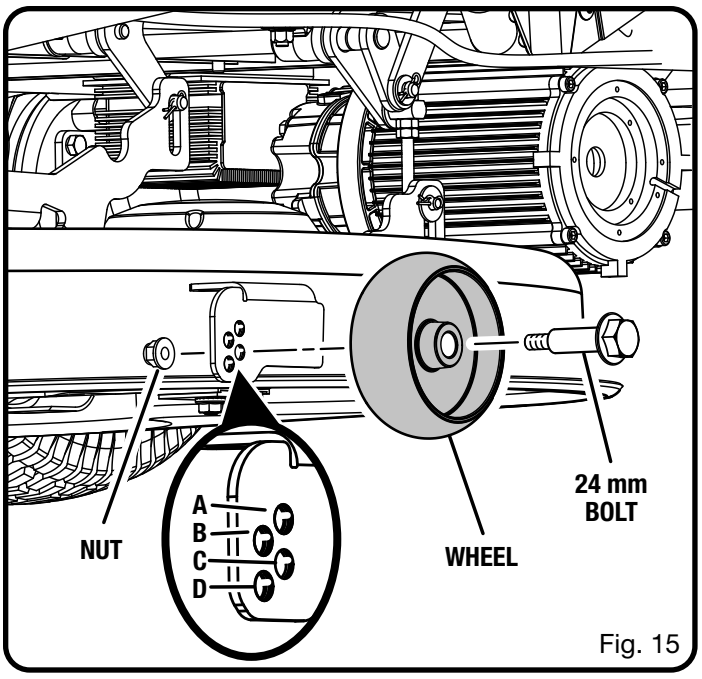

Fig. 15

REMOVING THE CUTTING DECK

See Figure 16.

⚠ WARNING:

Wear heavy gloves at all times while handling the cutting deck. Keep hands and fingers clear of pinch points.

If desired, the cutting deck can be removed from the mower to make accessing the blades easier when changing.

- Make sure direction control switch is in neutral (N) position and blade engage knob is down.
- Stop the motor, remove the start key, and set the parking brake.
- Disconnect the cables that connect the cutting deck to the mower.
- Lower the cutting deck to its lowest position.
- Remove the 4 hitch pins and washers that secure the cutting deck in place.
- Slide the deck out from under the mower.
- Reverse the process to reattach the cutting deck to the mower.

REPLACING CUTTING BLADES

See Figures 17 - 19.

⚠ CAUTION:

Only use replacement blades and blade bolts authorized by the manufacturer of your riding mower. Use of blades and blade bolts not authorized is hazardous and may damage your riding mower.

- Make sure direction control switch is in neutral (N) position and blade engage knob is down.
- Stop the motor, remove the start key, and set the parking brake.
- Raise the height of the cutting deck to its highest position to allow access to blades.

  NOTE: If necessary, raise the mower by placing on a lift or using a jack and jack stands, or remove the cutting deck as described in the previous section to gain access to the blades.

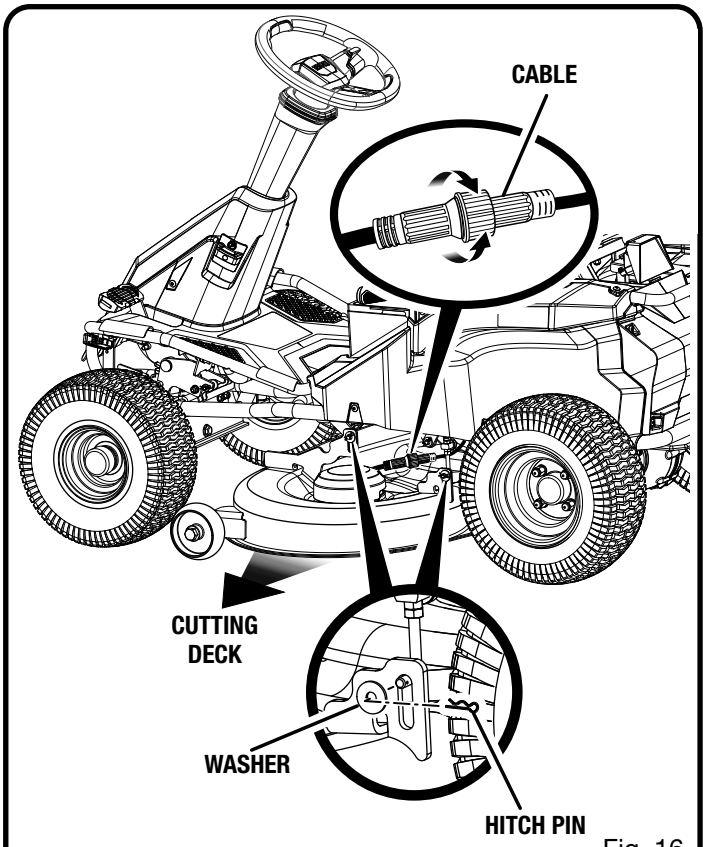

Fig. 16

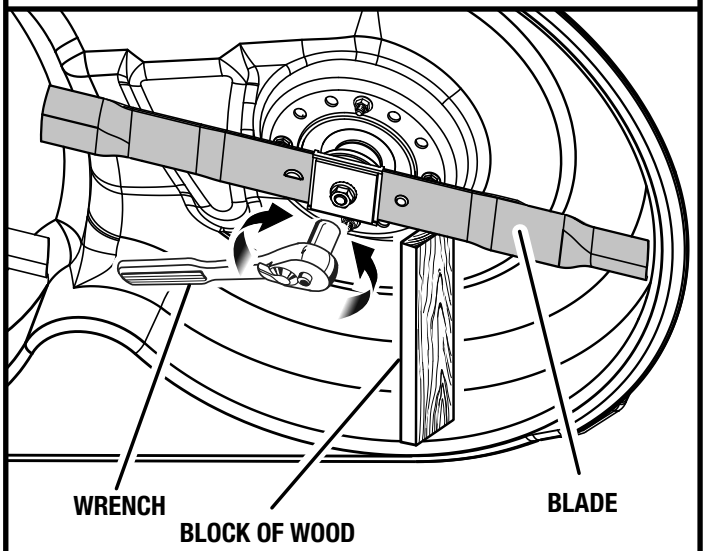

Fig. 17

⚠ WARNING:

If raising the mower to access the blades, make sure the mower is properly secured and the parking brake is set before proceeding. Failure to properly secure the mower could cause it to fall, resulting in death or possible serious personal injury.

- Wedge a block of wood between the blade and mower deck to prevent the blade from turning.
- Loosen the blade nut by turning it counterclockwise (as viewed from bottom of mower) using a 15 mm wrench or socket (not provided).
- Remove the blade nut, spacer, blade insulator, and blade.
- Place the new blade on the shaft against the corresponding blade posts. Ensure blade is properly seated with shaft going through center blade hole and the two blade posts inserted into their respective holes on the blade. Make sure it is installed with the curved ends pointing up toward the mower deck and not down toward the ground. When seated properly, the blade should be flat against the blade posts.
- Replace the blade insulator and spacer, making sure the flat sides on each piece align and the straight sides of the opening on the spacer are aligned with the straight sides of the blade shaft.

  NOTE: Make certain all parts are replaced in the exact order in which they were removed.
- Thread the blade nut on the shaft and finger tighten.
- Torque the blade nut down clockwise using a torque wrench (not provided) to ensure the bolt is properly

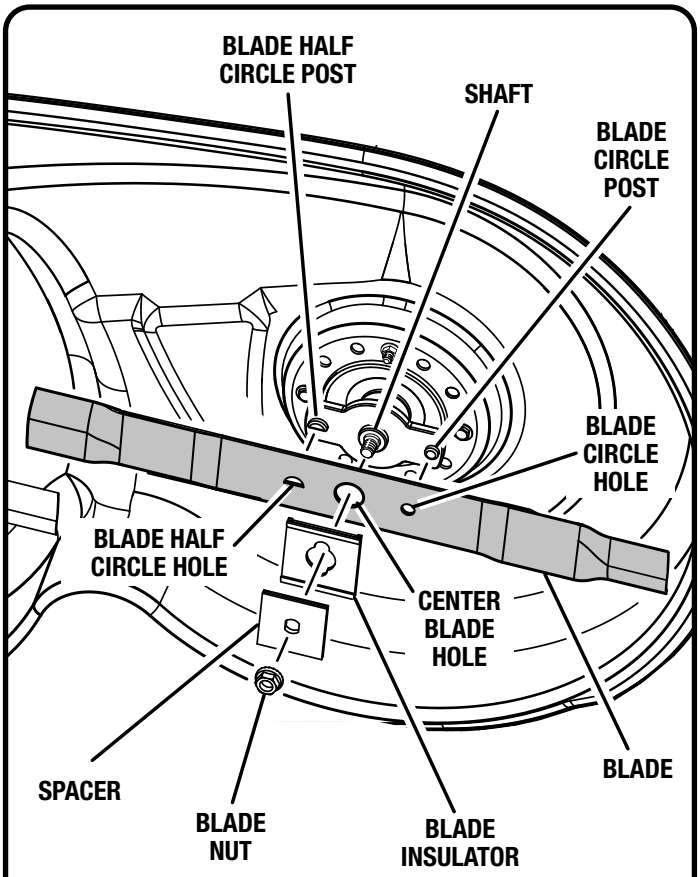

Fig. 18

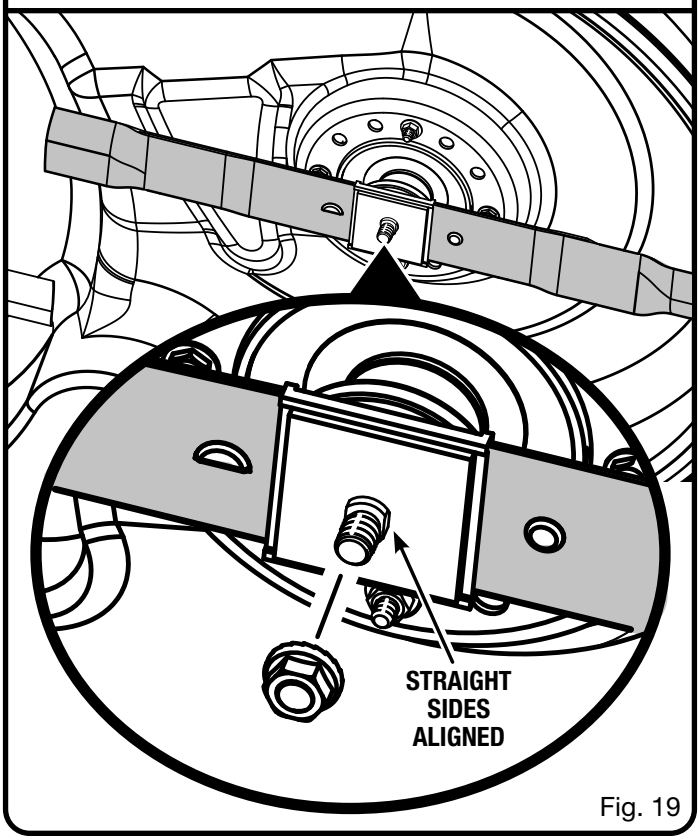

Fig. 19

tightened. The recommended torque for the blade nut is 600-650 in. lbs.

⚠ WARNING:
Ensure blade is properly seated and the blade nut is tightened to the torque specifications above. Failure to properly attach the blade could cause it to come loose and result in possible serious personal injury.

- Repeat with second blade, if needed.

TIRE MAINTENANCE

This mower is equipped with tubeless tires of the size and type listed below:

	Front	Rear
Size	15x6x6	16x6.5x8

Tire Air Pressure

Check the air pressure in all tires before use. Improper air pressure will affect handling, steering response, traction, tire life, level cutting, and operator comfort. Be sure tires are inflated to the pressure shown below.

NOTE: Tire pressure should only be measured or adjusted when tires are cold.

Recommended Pressure
20 psi (137.9 kpa)

⚠ WARNING:
Check the tire pressure carefully while inflating. Too much air in the tire could cause the tire to burst, causing serious personal injury.

⚠ WARNING:
Maintaining correct air pressure in the tires is very important. Too little pressure could allow the tire to rotate off the wheel rim. Too much pressure could cause the tire to burst. Failure to maintain correct air pressure in the tires could cause problems with mower operation and stability, causing death or serious personal injury.

TIRE REPAIR

If a leak or flat tire occurs due to a puncture, the tire may be repaired using a plug-type patch. If the damage is from a cut, or if the puncture cannot be repaired using a plug, the tire should be replaced.

REPLACING TIRES

When tires are worn, the traction of the mower will be decreased, which increases the chance of having an accident. Tires should be replaced when the depth on the tread is 0.16 in. (4 mm) or less, or any time there is damage to the tire. Always use identical replacement tires. Using improper tires on the mower could cause loss of control, which could cause serious personal injury.

Have tires replaced by an authorized service center or a qualified tire repair station.

ADJUSTING THE BRAKES

See Figure 20.

⚠ DANGER:
Ensure the brakes are properly functioning at all times and prior to each use. Improper brake function can cause loss of control in an emergency situation and result in death or serious personal injury.

Being able to stop the mower properly is critical to mowing safety. If you've noticed your mower traveling farther before stopping when you depress the brake pedal, the brakes may need adjusting.

To test:

- Park the mower on a level surface and set the parking brake.
- Place the direction control switch in neutral (N).
- Stand behind the mower and try to push it forward. If the rear tires turn, the brakes need to be tightened.

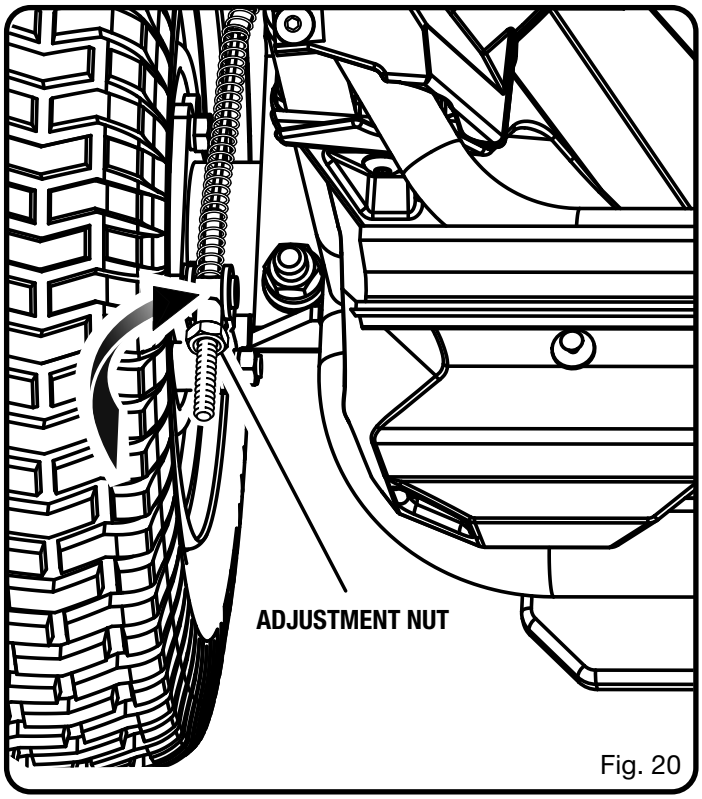

Fig. 20

To tighten:

- Locate the brake adjustment nuts on the interior side of each of the rear wheels.
- Turn each adjustment nut 1/4 turn clockwise, then try again to push the mower.
- Continue rotating each nut 1/4 turn and testing until the mower can no longer be moved by pushing.

After final adjustment, test the brakes by driving the mower at normal speed on flat ground to be sure the mower stops quickly when the brake pedal is depressed.

HEADLIGHT REPLACEMENT

See Figure 21.

Call customer service or visit our website online to order a new headlight.

- Park the mower on a level surface and set the parking brake.
- Stop the motor and remove the start key.
- Remove and set aside the hex head screw and flat washer holding the mower floor panel in place.
- Lift floor panel slightly to access the two hex head screws and flat washers securing the headlight in place. Remove screws and washers and set aside.
- Unplug the old headlight and discard.
- Plug in new headlight and reinstall washers and screws. Tighten securely.
- Lower floor panel and reinstall washer and screw to secure.

LEVELING THE CUTTING DECK

See Figures 22 - 23.

If your lawn appears unevenly cut after using the mower, the cutting deck may need adjusting. Before deciding that leveling the cutting deck is necessary, make sure tires are properly inflated to the recommended PSI when mowing. Over- or under-inflated tires can affect the appearance of the cut, and proper inflation of the tires may be all that is needed to resolve uneven cutting issues.

NOTE: Always check side-to-side alignment and adjust as needed before measuring and adjusting front to back.

Before beginning:

- Make sure direction control switch is in neutral (N) position and blade engage knob is down.
- Stop the motor, allow the blades to come to a complete stop, remove the start key, and set the parking brake.
- Raise the height of the cutting deck to its highest position.

To make side-to-side adjustment:

- Position the blades so that the ends point toward the sides of the mower.
- On the outside edge of each blade, measure the distance from the bottom edge of the side of the blade to the ground. If the distance between the two sides is greater than 1/8 in., a side-to-side adjustment is necessary.
- On the side you wish to adjust, loosen the jam nuts as shown.
- Turn the adjustment nuts clockwise to raise or counter-clockwise to lower the side of the cutting deck. Each full

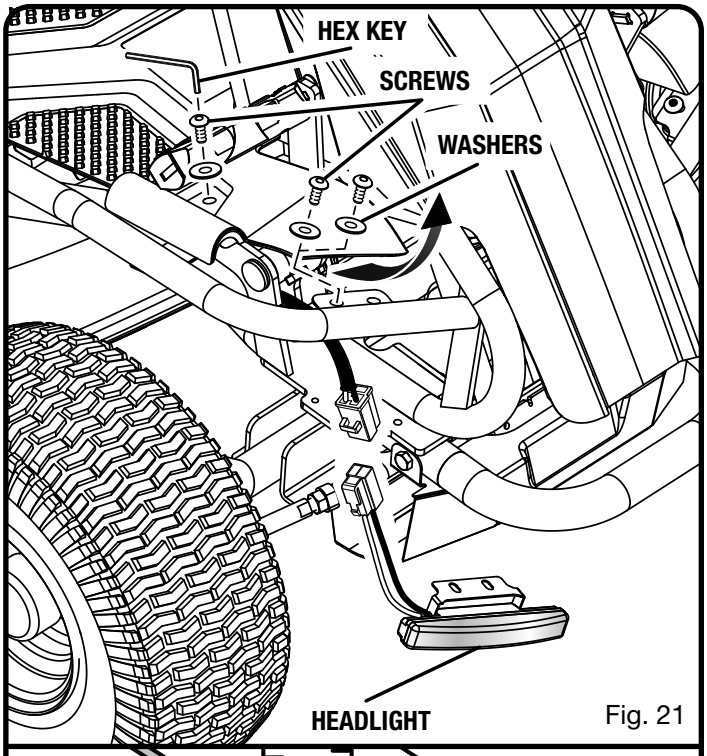

Fig. 21

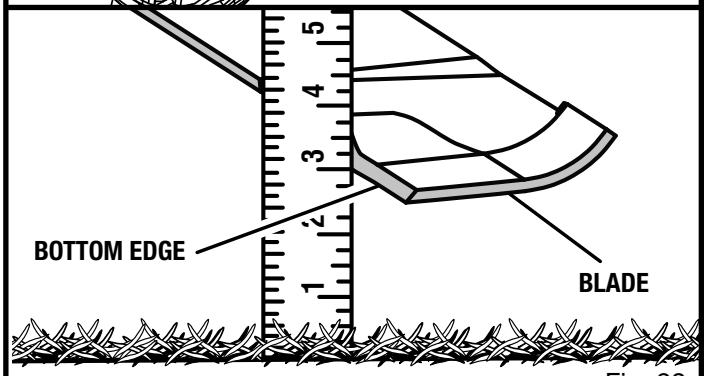

Fig. 22

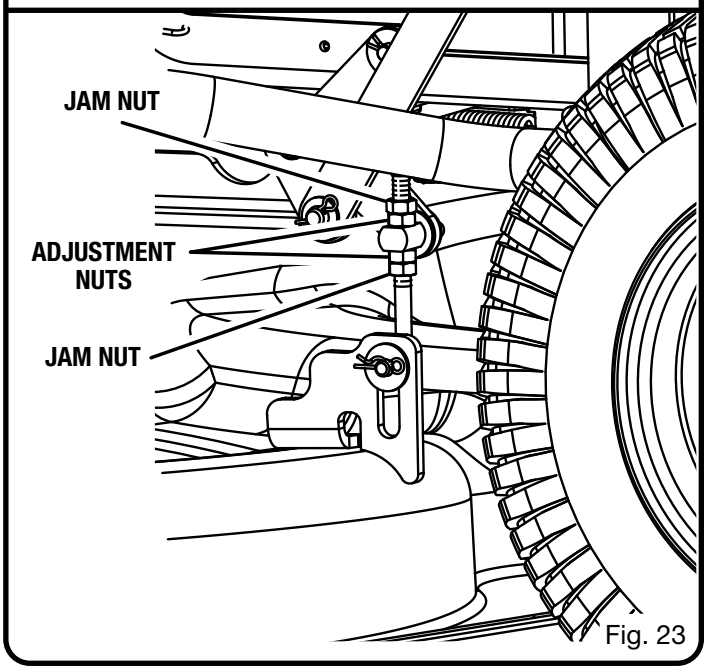

Fig. 23

turn of the adjustment nut will change the deck height approximately 3/16 in.

NOTE: If raising the side, you will need to turn the top adjustment nut first. If lowering, turn the bottom nut first.

- Measure again. Continue to adjust and measure until the difference between the distance on each side is 1/8 in. or less.
- Proceed to front-to-back adjustment or retighten jam nuts to secure.

To make front-to-back adjustment:

NOTE: Always level the deck side to side before making a front to back adjustment.

- Position the blade nearest the side discharge chute so that the ends now point toward the front and back of the mower.
- Measure the distance from the tip of the blade to the ground. For best results, the front tip of the blade should be from 1/8 in. to 3/8 in. lower than the rear tip.
- If front-to-back adjustment is needed, turn the adjustment nuts clockwise to raise or counterclockwise to lower the back of the cutting deck. Each full turn of the adjustment nut will change the deck height approximately 1/8 in.

  NOTE: Make sure to turn the adjustment nuts on both sides equally to prevent throwing the side-to-side measurement off again.
- Measure again to verify the front tip is now 1/8 in. to 3/8 in. lower than the rear tip. If not, continue to adjust and measure until they are.
- Without moving the adjustment nuts, retighten the jam nuts to secure the adjustment nuts in place.

REPLACING THE BATTERIES

See Figure 24 - 27.

NOTE: Only use RYOBI Electric Riding Lawn Mower 75Ah (LPC12-75) or 100Ah (LPC12-100) lead acid batteries.

This mower operates on four 12 volt batteries connected in a series. If replacing one or more of the batteries, always replace using a battery of the same type with equal voltage and capacity.

⚠ WARNING:

Always wear eye protection with side shields marked to comply with ANSI Z87.1 and rubber gloves when replacing the batteries. Failure to do so could result in objects being thrown into your eyes or other serious personal injury.

Do not open or mutilate the batteries. Released electrolyte is corrosive and may cause damage to the eyes or skin. It may be toxic if swallowed.

Do not dispose of the batteries in a fire. The batteries could explode. Check with local codes for possible special disposal instructions.

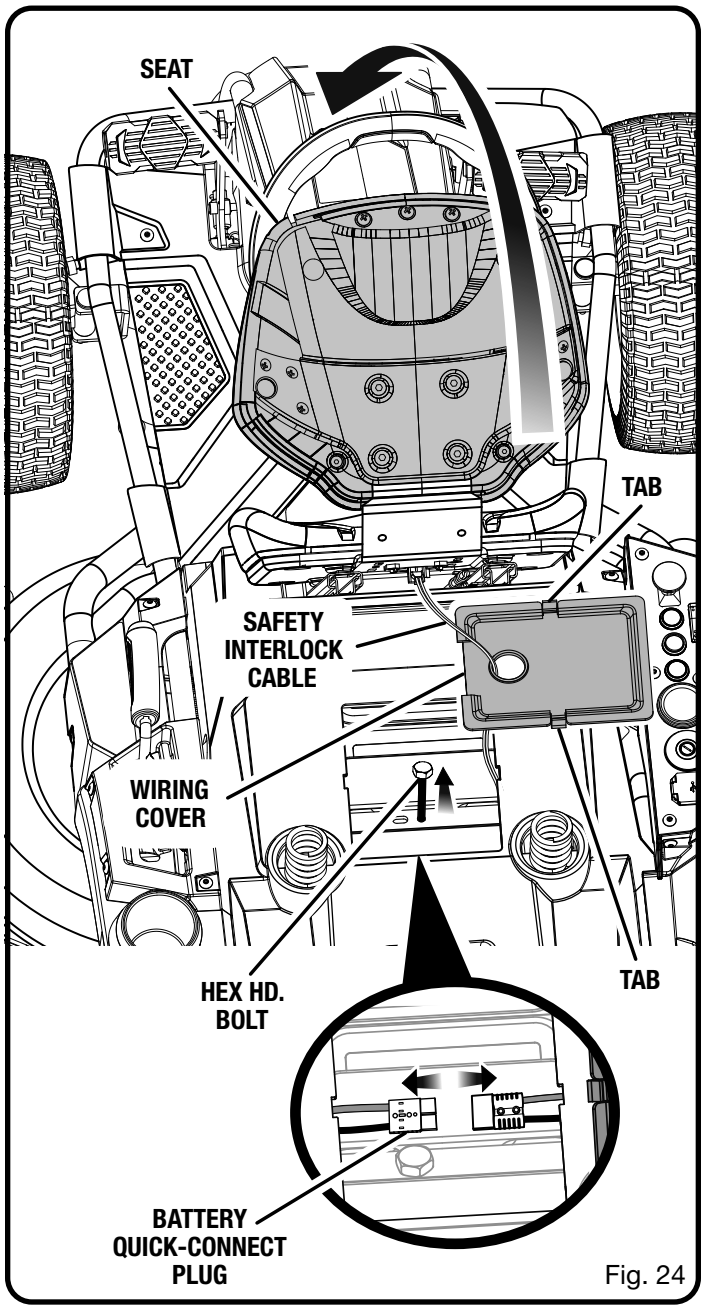

Fig. 24

Do not expose the battery to rain or keep in damp locations. Water and liquids can come in contact with the battery and damage connections and electronic components, which can result in a short circuit, increased risk of fire, and serious personal injury.

When batteries are not in use, keep away from other metal objects like paper clips, coins, keys, nails, screws, or other small metal objects that can make a connection from one terminal to another. Shorting the battery terminals together may cause burns or a fire.

Exercise care in handling batteries in order not to short the battery with conducting materials such as rings, bracelets, and keys. The battery or conductor may overheat and cause serious burns.

NOTICE:

Use only identical lead acid batteries when replacing. Never mix different makes and sizes of batteries in the series. Doing so will eventually cause damage to the batteries and may also damage the mower.

- Park the mower on a level surface and set the parking brake.
- Stop the motor, remove the start key, and set the parking brake.
- Raise the mower seat.
- Press the tabs on the wiring cover. Lift the cover and rotate to one side to gain access to the compartment below.
- Remove and set aside the hex head bolt that secures the battery tray in place.
- Disconnect the battery quick-connect plug. This plug connects the batteries to the mower.
- Remove the four screws that secure the battery compartment cover in place.
- Remove the two flange nuts and flange bolts that secure the front of the battery tray in place.
- Fully extend the battery tray, resting the end outside the mower on a stable surface that will support a minimum 300 lb. weight.

WARNING:

The battery tray is very heavy and may require two people to extend. We recommend the use of a hydraulic table-type cart (or similar device) to extend the tray. Failure to properly extend and support the battery tray could result in serious personal injury, as well as damage to the mower.

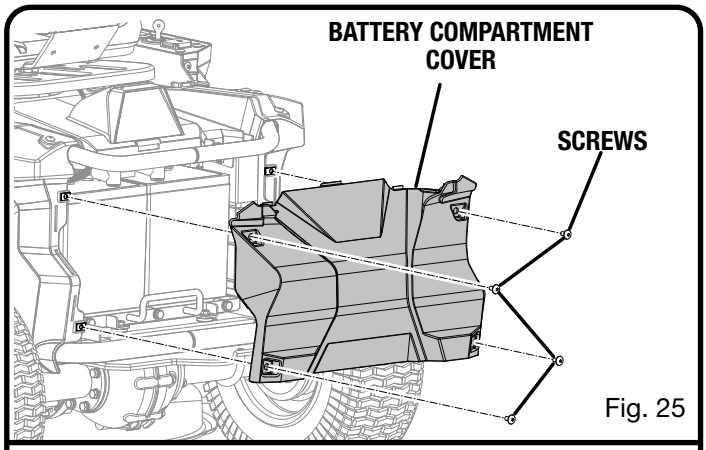

Fig. 25

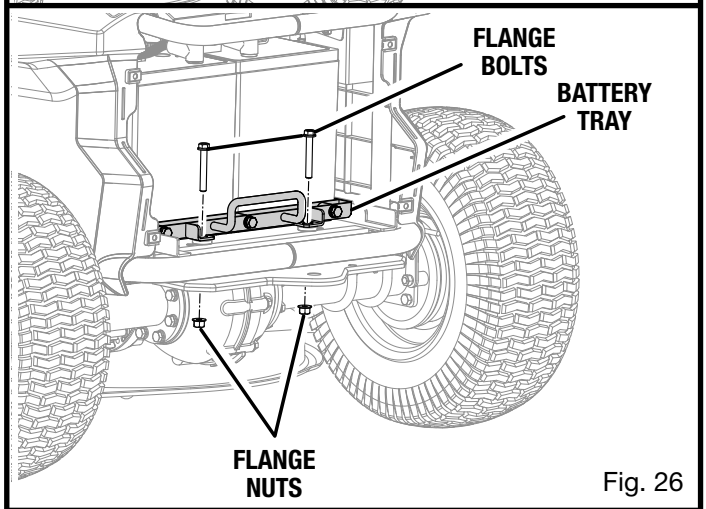

Fig. 26

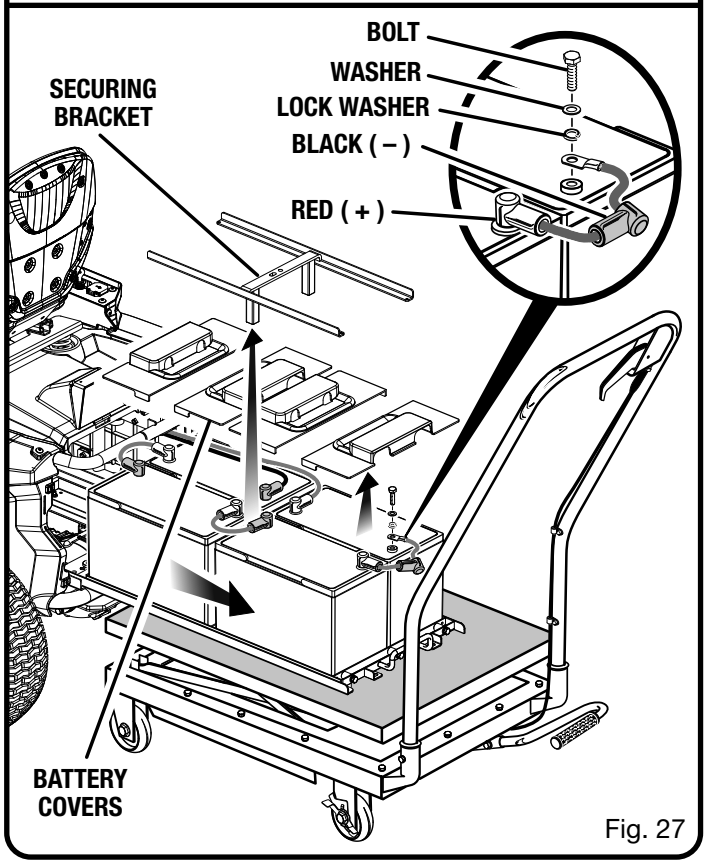

Fig. 27

⚠ WARNING:

Under extreme usage or temperature conditions, battery leakage may occur. If liquid comes in contact with your skin, wash immediately with soap and water. If liquid gets into your eyes, flush them with clean water for at least 10 minutes, then seek immediate medical attention. Following this rule will reduce the risk of serious personal injury.

- Lift the battery securing bracket off the batteries and set aside.
- Remove and set aside the battery covers for the battery or batteries being replaced.
- Disconnect the battery or batteries you wish to replace. Disconnect the negative (black) cable first, then the positive (red) cable, being careful not to short across the terminals.
- Replace battery or batteries as needed and reinstall cables. Connect the positive (red) cable first, then the negative (black) cable, being careful not to short across the terminals.
- Reinstall the battery covers and the battery securing bracket.
- Push the battery tray back inside the mower just enough to allow you to reconnect the battery quick-connect plug.

  NOTE: To gain enough leverage to reconnect, it is often easier to connect from the battery compartment area rather than the area under the seat.
- Once the batteries are reconnected to the mower, push the battery tray fully back inside the mower.
- Reinstall flange bolts and flange nuts to secure outside edge of battery tray. Tighten securely.
- Reinstall hex head bolt to secure battery tray in place. Tighten securely.
- Replace battery compartment cover and reinstall hardware to secure.

  NOTE: Make sure the tabs on the battery compartment cover are seated in the slots on the mower top and side panels before tightening screws.
- Reinstall wiring cover and push down until it latches securely in place, then lower the mower seat.

  NOTE: Always ensure the safety interlock cable connection is still fully seated when replacing the wiring cover.

NOTE: Always abide by the safety warnings provided with the battery. Dispose of old battery according to local and state regulations.

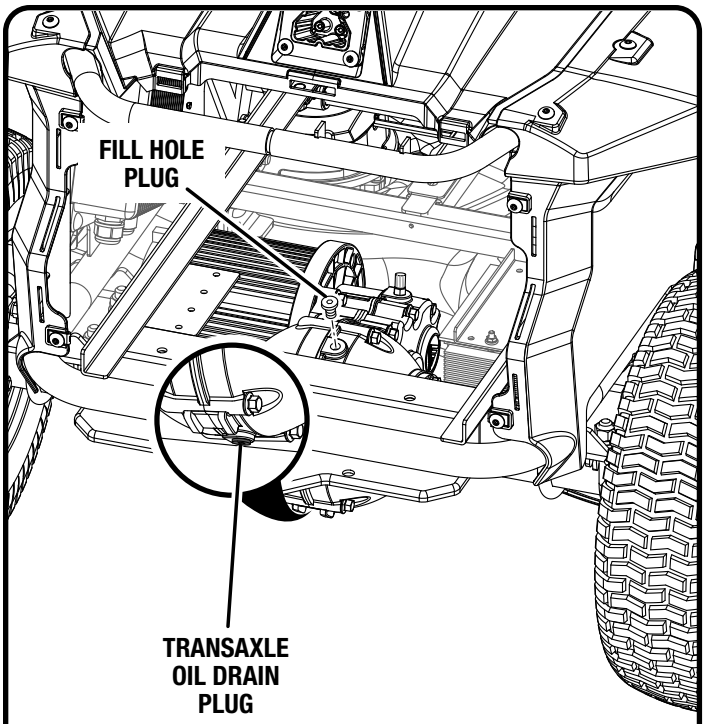

Fig. 28

CHANGING/ADDING TRANSAXLE OIL

See Figure 28.

NOTE: To access the transaxle, you must remove the battery tray from the mower. Refer to the section **Replacing the Batteries** for instructions on how to fully extend the battery tray, then continue to extend the tray all the way out of the mower so that you can access the transaxle. Once the battery tray is removed, you may proceed with the steps below.

- Park the mower on a flat, level surface. Allow the mower to cool before draining transaxle oil.
- Place a container underneath the transaxle oil drain plug.
- Remove the fill hole plug from the top of the transaxle.
- Remove the drain plug and drain the old oil.
- Clean the bottom drain plug, then reinstall plug and tighten securely.
- Pour 250cc new, clean GL4 80W/90 gear oil into the fill hole.
- Reinstall fill hole plug and tighten securely. Do not overtighten.
- Reinstall the battery tray as described in **Replacing the Batteries.**

NOTE: Consult hazardous waste management guidelines in your area for the proper way to dispose of used gear oil.

STORING THE MOWER

The following steps should be taken before storing the mower for the season.

MAINTENANCE

- Remove any build-up of grass and leaves on or around the motor cover. Wipe the mower clean with a dry cloth. Do not spray with a garden hose, water, or liquids to clean.
- Plug the mower up to charge for the entire time of storage.

  NOTE: If it is not possible to leave the mower charger connected during storage, charge the batteries at least once a month during storage.
- Store mower in a clean, dry place that is inaccessible to children. Do not store near any appliance that operates with flame such as a gas water heater, clothes dryer, or furnace.

  NOTE: Set the parking brake and do not leave the key in the mower during storage. Place the key in a location that is inaccessible to children.
- If the mower must be stored outside, make sure it is covered completely to protect it from the elements.
- Keep away from corrosive agents such as garden chemicals and de-icing salts.

PREPARING FOR USE AFTER STORAGE

The following steps should be taken before using the mower after it has been stored:

- Review maintenance chart.
- Fully charge the batteries.
- Check tire pressure and inflate as needed.
- Briefly drive the mower and check all systems and components to ensure they are functioning correctly.

BATTERY REMOVAL AND PREPARATION FOR RECYCLING



To preserve natural resources, please recycle or dispose of batteries properly.

This product uses lead acid batteries. Local, state or federal laws may prohibit disposal of batteries in ordinary trash.

Consult your local waste authority for information regarding available recycling and/or disposal options.

⚠ WARNING:

Upon removal, cover the battery's terminals with heavy-duty adhesive tape. Do not attempt to destroy or disassemble battery or remove any of its components. Lead acid batteries must be recycled or disposed of properly. Also, never touch both terminals with metal objects and/or body parts as short circuit may result. Keep away from children. Failure to comply with these warnings could result in fire and/or serious injury.

Excluding the battery, this product has a Three-year Limited Warranty for personal, family or household use (90 days for all other use, including business or commercial use). The battery has a One-year Limited Warranty for personal, family or household use (90 days for all other use, including business or commercial use). For warranty details, visit www.ryobitools.com or call (toll free) 1-800-525-2579.

MAINTENANCE

MAINTENANCE SCHEDULE

	Inspect Before Each Use	Every 25 Hours	Every 50 Hours or Yearly	Every 100 Hours	Before Storage
Check Brake Operation	X				
Check Tire Pressure	X				
Check Safety Interlock System	X				
Check for Loose Fasteners	X				X
Clean Debris From Mower	X		X		X
Check/Replace Mower Blades		X	X		
Clean Battery Terminals			X		

NOTE: Maintenance should be performed more frequently when mower is used in dusty areas.

When mower has exceeded the maximum figures specified in the table, maintenance should still be cycled according to the intervals of time or hours stated herein.

If you are unsure how to perform any of the maintenance items listed above, take the mower to an authorized service center for assistance.

ACCESSORIES

To order these accessories, visit us online at www.ryobitools.com or call 1-800-525-2579.

- Bagging Kit (includes Bagger Assembly and Bagger Blades)..... ACRM001
- Combo Blades (for Mulching and Side Discharge)..... ACRM002
- Bagger Blades ACRM003

⚠ WARNING:

Current attachments and accessories available for use with this product are listed above. Do not use any attachments or accessories not recommended by the manufacturer of this product. The use of attachments or accessories not recommended can result in serious personal injury.

TROUBLESHOOTING

IF THESE SOLUTIONS DO NOT SOLVE THE PROBLEM CONTACT YOUR AUTHORIZED SERVICE DEALER.

PROBLEM	POSSIBLE CAUSE	SOLUTION
Mower not starting.	Battery charge is low.	Charge the battery.
	Charger is connected to mower.	Disconnect charger from mower.
	Start key not installed or is in OFF position.	Install start key and turn to ON position.
	Poor battery cable connections.	Check/clean all battery connections.
Mower won't move.	Start key not installed or is in OFF position.	Install start key and turn to ON position.
	Parking brake is set.	Release parking brake.
	Direction control switch is in neutral (N).	Place direction control switch in desired direction (forward or reverse).
	Brake is depressed and/or accelerator pedal is not pressed.	Release the brake pedal and press the accelerator.
	Charger is connected to mower.	Disconnect charger from mower.
Mower cutting grass unevenly.	Uneven tire pressure.	Check tire pressure in all four tires.
	Mower deck not level.	Perform cutting deck level adjustment.
	Worn, bent, loose, or dull blade.	Replace blade.
	Build-up of debris under mower.	Clean underside of mower housing.
	Mowing speed is too fast.	Mow at a slower speed.
Mower not mulching properly.	Wet grass clippings sticking to the underside of the deck.	Wait until the grass dries before mowing.
	Grass is too high.	Mow once at a high cutting height, then mow again at the desired height.
	Worn, bent, loose, or dull blade.	Replace blade.
	Mowing speed is too fast.	Mow at a slower speed.
Mower vibrating at higher speed.	Blade is unbalanced, loose, or excessively or unevenly worn.	Replace the blade.
	Bent motor shaft.	Stop the motor and remove start key. Inspect for damage. Have repaired by an authorized service center before restarting.
Poor grass discharge.	Side discharge chute or opening is plugged.	Clean side discharge chute and/or opening.
	Grass is wet.	Allow grass to dry before mowing.
	Mowing speed is too fast.	Mow at a slower speed.
	Grass is too high.	Mow once at a high cutting height, then mow again at the desired height.
Motor stops while cutting.	Cutting height set too low.	Raise the cutting height.
	Battery charge is low.	Charge the battery.

TROUBLESHOOTING

PROBLEM	POSSIBLE CAUSE	SOLUTION
Blades do not rotate.	Battery charge is low. Blade engage knob is down. Operator is not fully seated. Build-up of debris under mower.	Charge the battery. Raise blade engage knob. Sit down fully on the seat. Clean underside of mower housing.
Blades do not rotate while moving in reverse.	Reverse mode option is off. Blade engage knob is down.	Press reverse mode button to activate. Raise blade engage knob.
Mower won't reach full speed.	Battery charge is low.	Charge the battery.
Blades continue to turn after operator leaves seat without parking brake set.	Safety interlock system is not functioning correctly.	Ensure safety interlock system seat plug is fully connected. If blades still won't stop, take mower to authorized service center for repair.
Headlights not working.	Headlights are off. Headlights are damaged.	Press headlight button to turn headlights on. Replace headlights.
Battery will not charge.	Bad battery cells. Poor cable connections.	Replace battery. Check/clean all battery connections.



MAKE THE MOST OF YOUR PURCHASE!

Go to http://register.ryobitools.com and register your new tool on-line.

Your product has been fully tested prior to shipment to ensure your complete satisfaction.

For any questions about operating or maintaining your product, call the RYOBI Help Line!

TROUBLESHOOTING

CHARGER ERROR CODES

CODE	MEANING	SOLUTION
One red flash	Charge Enable Fault — May indicate poor contact at the charger connector or that battery temperature is too hot (greater than 122˚F).	Check charger/mower connection and remove any debris. Allow hot batteries to cool. Then try charging again.
Two red flashes	Battery Voltage Fault — May indicate installed battery or batteries are less than 36 V or more than 67.2 V, or that battery or batteries are too discharged or overcharged to be charged.	Batteries must be charged by another means in order to bring them up to 36 V or mower must be run in order to discharge batteries to 67.2 V.
Three red flashes	Battery Charge Timeout: Charge Time Exceeded — May indicate a problem with the mower batteries or that charger output current was severely reduced due to high ambient temperatures.	Disconnect charger. Allow batteries to cool, then try charging again.
Four red flashes	Battery Fault: Charge Time Exceeded — Indicates a problem with battery voltage not attaining the required nominal level within the maximum time allowed.	Disconnect charger. Check battery series configuration to be sure batteries are properly connected. Allow batteries to cool, then try charging again.
Five red flashes	Temperature Delay — Charger had to turn off its output due to excessive internal temperature.	Make sure the charger cooling fins are clear of obstruction and that the charger itself is not sitting in direct sunlight. If charger is hot, allow to cool before attempting to charge again.
Six red flashes	Charger Fault: Internal Fault Detected	Unplug charger, then plug back in and try charging again.
In all fault conditions, if suggested remedy does not clear the fault and allow the batteries to charge, take charger to authorized service center for repair or replacement.		

ADDITIONAL RIDING MOWER WARNINGS AND SAFETY RULES WHEN FRONT MOUNT BLADE/ SNOW PLOW ATTACHMENT IS USED

⚠ WARNING:

Your RYOBI electric riding lawn mower has been tested for use with the Brinly Model FB-42RY Front Mount Blade. This front mount blade attachment is not manufactured or distributed by Techtronic Industries Power Equipment. To reduce the risk of death or serious personal injury, user must read and understand the safety information provided in the operator's manual for Brinly's front mount blade/snow plow attachment before assembling, installing, or using on your RYOBI electric riding lawn mower.

⚠ WARNING:

Only use the front mount blade/snow plow attachment to plow snow from paved or dirt surfaces from private walkways and driveways and never operate the riding mower on ice or on public streets where motor vehicles are operated. Operating the riding mower on ice can cause the operator to lose control of the mower or break through the ice and operating on public roadways can cause a collision with a motor vehicle, which can result in death or serious personal injury.

⚠ WARNING:

The installation of the front mount blade/snow plow attachment adds additional safety considerations when using your riding mower. Inspect the area to be plowed carefully before operating the riding mower with the front mount blade/snow plow attachment. Avoid rocks, pipes, roots, curbs, drop-offs, or any heavy obstructions. Check carefully for live electrical wires or cords that can come in contact with and/or be damaged by the blade and never use the front mount blade/snow plow attachment in these areas or first have the wires or cords safely removed. Obstructions that become caught in the front mount blade/snow plow attachment can cause loss of control or stability and possible rollover of your riding mower, which can result in death or serious personal injury. Contact with or damage of live electrical wires or cords can result in death by electrocution or other serious personal injury.

⚠ WARNING:

Be especially careful when maneuvering with the front mount blade/snow plow attachment installed as it can limit visibility. Lift the front mount blade/snow plow off the ground when you are not plowing snow to prevent the plow from becoming caught on the ground or other obstructions. Always look closely for small children, bystanders, and pets, and maneuver the riding mower slowly to prevent rollover accidents that can cause death or serious personal injury.

⚠ WARNING:

Slopes are a major factor related to tip-over and roll-over accidents that can result in severe injury or death. Operation on slopes requires extra caution, especially in snow. If you feel uneasy on a slope, do not use the riding mower with front mount blade/snow plow attachment on it. For your safety, do not attempt to use the front mount blade/snow plow attachment on slopes greater than 7.5 degrees. Make a copy or cut out the slope guide image in this operator's manual for your RYOBI electric riding lawn mower and use to determine if your slope is too steep for safe operation.

⚠ WARNING:

Always wear eye protection with side shields marked to comply with ANSI Z87.1. Failure to do so could result in objects being thrown into your eyes resulting in possible serious injury.

NOTICE:

Before each use, inspect the entire product for damaged, missing, or loose parts such as screws, nuts, bolts, caps, etc. Tighten securely all fasteners and caps and do not operate this product until all missing or damaged parts are replaced. Please contact customer service or an authorized service center for the manufacturer of your front mount blade/snow plow attachment for assistance.

SAFETY RULES

- Tire chains are recommended when using the front mount blade/snow plow attachment and can provide stability and traction for your riding mower.
- Before installing front mount blade/snow plow attachment, select a firm and level surface which is large enough to accommodate the front mount blade/snow plow attachment and riding mower and set parking brake.
- Whenever changing or installing this or other attachments, make sure all connections are securely fastened. Check for loose and missing parts before each use.
- Install a stick-on or similar reflector to the back of the seat of your riding mower for greater visibility by others when using the front mount blade/snow plow attachment. Operate the riding mower and front mount blade/snow plow attachment only in daylight or good artificial light for safe operation and visibility by others.
- Always wear eye protection with side shields marked to comply with ANSI Z87.1. Failure to do so could result in objects being thrown into your eyes resulting in possible serious injury. In addition, always wear proper clothing for the weather conditions and safe operation of the riding mower

ADDITIONAL RIDING MOWER WARNINGS AND SAFETY RULES WHEN FRONT MOUNT BLADE/ SNOW PLOW ATTACHMENT IS USED

controls when using the riding mower with front mount blade/ snow plow attachment.

- Stay alert — Watch what you are doing and use common sense when operating the riding mower with front mount blade/snow plow attachment. Do not operate the mower while tired, upset, or under the influence of drugs, alcohol, or medication. A moment of inattention while operating the mower may result in death or serious personal injury.
- Never carry children or allow children to sit on or operate riding mower with front mount blade/snow plow attachment and do not allow adults to operate without proper instructions. Keep all bystanders, children, and pets at least 100 ft. away. Stop the mower and turn off the machine if anyone enters the area.
- Inspect the area to be plowed carefully before using the front mount blade/snow plow attachment. Avoid holes, pipes, roots, curbs, drop offs, or other obstructions. Obstructions can become caught on the front mount blade/snow plow attachment and result in loss of control or stability and possible rollover of the riding mower.
- Check carefully for live electrical wires or cords that can come in contact with and/or be damaged by the blade and never use the front mount blade/snow plow attachment in these areas or first have the wires or cords safely removed. Contact with or damage of live electrical wires or cords can result in death by electrocution or other serious personal injury.
- Know the terrain to be plowed. Never use on slopes greater than 7.5 degrees. Caution should be taken when using the front mount blade/snow plow attachment. This attachment combined with the weight distribution, turning radius, and speed of the riding mower can cause loss of control and can result in severe injury or death to operator, damage to riding mower, and/or attachment if not used properly.
- Avoid steep slopes or drop offs that may be hidden by the snow or dirt. If you are not familiar with the area to be plowed, use a ruler, broom handle, stick, or other device to determine the depth of the snow and to find hidden drop offs and hazards. Never plow deep snow that is greater that the height of the front tires.
- Never run the front mount blade/snow plow attachment into heavy snow at high speed.
- Always begin operating the riding mower slowly when using the front mount blade/snow plow attachment and gradually increase speed as required. Only operate at a safe speed that allows you to maintain control of the riding mower when using the front mount blade/snow plow attachment.
- When working in a large area, do not attempt to move the snow or dirt all in the same direction that can cause an excessive buildup. These excessive buildups of snow or dirt can become larger with each pass and cause the riding mower to lose control or become stuck.
- Do not start or stop suddenly when going uphill or downhill. Avoid uphill starts, slow down and use extra care on hillsides. Do not use front mount blade/snow plow attachment on slopes greater than 7.5 degrees. Use the front mount blade/snow plow attachment going up and down slopes only, never across. Ground conditions can affect vehicle stability and control.
- Use extreme caution and stay clear of drop offs. Do not drive close to creeks, ditches and public highways. Watch out for traffic when crossing near roadways.
- Always stop the riding mower, place the direction control switch in neutral, and raise the front mount blade/snow plow attachment prior to traveling or maneuvering the mower in situations when snow is not being plowed. Drive slowly over rough ground and on slopes.
- Always lower front mount blade/snow plow attachment to ground, place the direction control switch in neutral, remove the key, and set parking brake before leaving riding mower.
- Do not charge riding mower in snow, rain, or in wet locations. Completely dry the riding mower when plowing operations are complete.
- Never shift the direction control switch to neutral and coast downhill, which can cause loss of control.
- Be careful when handling the front mount blade/snow plow attachment and keep feet and hands clear of the edges. Edges are sharp and can cause injury.
- Never engage riding mower blades when using in snow, dirt, or with front mount blade/snow plow attachment installed. The blades are not intended to be operated in snow, dirt, and hidden objects may become thrown out of the side discharge chute, resulting in possible serious personal injury.
- Never perform any work on a front mount blade/snow plow unless you are qualified to do so. Always read the operator's manual provided by the attachment manufacturer before any repair is made. After completing maintenance or repair, check for correct functioning of the front mount blade/snow plow. If not functioning properly, take front mount blade/snow plow attachment to a qualified service center recommended by the attachment manufacturer for repairs and do not operate until all problems are corrected.
- Do not service or otherwise handle the front mount blade/ snow plow in the raised position unless it is securely blocked or held up by a block of wood, concrete block, etc. to prevent accidental or unexpected falling.

ADDITIONAL RIDING MOWER WARNINGS AND SAFETY RULES WHEN FRONT MOUNT DETHATCHER ATTACHMENT IS USED

⚠ WARNING:

Your RYOBI electric riding lawn mower has been tested for use with the Brinly Model DT-38RY Front Mount Dethatcher. This front mount dethatcher attachment is not manufactured or distributed by Techtronic Industries Power Equipment. To reduce the risk of death or serious personal injury, user must read and understand the safety information provided in the operator's manual for Brinly's front mount dethatcher attachment before assembling, installing, or using on your RYOBI electric riding lawn mower.

⚠ WARNING:

The installation of the front mount dethatcher attachment adds additional safety considerations when using your riding mower. Inspect the area to be dethatched carefully before operating the riding mower with the front mount dethatcher attachment. Avoid rocks, pipes, roots, curbs, drop-offs, or any heavy obstructions. Check carefully for live electrical wires or cords that can come in contact with and/or be damaged by the dethatcher tines and never use the front mount dethatcher attachment in these areas or first have the wires or cords safely removed. Obstructions that become caught in the front mount dethatcher attachment or its tines can cause loss of control or stability and possible rollover of your riding mower, which can result in death or serious personal injury. Contact with or damage of live electrical wires or cords can result in death by electrocution or other serious personal injury.

⚠ WARNING:

Be especially careful when maneuvering with the front mount dethatcher attachment installed as it can limit visibility. Lift the dethatcher tines to the highest setting off the ground when you are not dethatching to prevent the tines from becoming caught on the ground or other obstructions. Always look closely for small children, bystanders, and pets, and move the mower slowly to prevent rollover accidents that can cause death or serious personal injury.

⚠ WARNING:

Slopes are a major factor related to tip-over and roll-over accidents that can result in severe injury or death. Operation on slopes requires extra caution, especially when using the front mount dethatcher attachment. If you feel uneasy on a slope, do not use the riding mower with front mount dethatcher attachment on it. For your safety, do not attempt to use the front mount dethatcher attachment on slopes greater than 15 degrees. Make a copy or cut out the slope guide image in this operator's manual for your RYOBI electric riding lawn mower and use to determine if your slope is too steep for safe operation.

⚠ WARNING:

Always wear eye protection with side shields marked to comply with ANSI Z87.1. Failure to do so could result in objects being thrown into your eyes resulting in possible serious injury.

NOTICE:

Before each use, inspect the entire product for damaged, missing, or loose parts such as screws, nuts, bolts, caps, etc. Tighten securely all fasteners and caps and do not operate this product until all missing or damaged parts are replaced. Please contact customer service or an authorized service center for the manufacturer of your front mount front mount dethatcher attachment for assistance.

SAFETY RULES

- Before installing front mount dethatcher attachment, select a firm and level surface which is large enough to accommodate the front mount dethatcher attachment and riding mower and set parking brake.
- Whenever changing or installing this or other attachments, make sure all connections are securely fastened. Check for loose and missing parts before each use.
- Operate the riding mower and front mount dethatcher attachment only in daylight or good artificial light for safe operation and visibility by others.
- Always wear eye protection with side shields marked to comply with ANSI Z87.1. Failure to do so could result in

ADDITIONAL RIDING MOWER WARNINGS AND SAFETY RULES WHEN FRONT MOUNT DETHATCHER ATTACHMENT IS USED

objects being thrown into your eyes resulting in possible serious injury.

- Stay alert — Watch what you are doing and use common sense when operating the riding mower with front mount dethatcher attachment. Do not operate the mower while tired, upset, or under the influence of drugs, alcohol, or medication. A moment of inattention while operating the mower may result in death or serious personal injury.
- Never carry children or allow children to sit on or operate riding mower with front mount dethatcher attachment and do not allow adults to operate without proper instructions. Keep all bystanders, children, and pets at least 100 ft. away. Stop the mower, set the parking brake, and turn off the machine if anyone enters the area.
- Inspect the area to be dethatched carefully before using the front mount dethatcher attachment. Avoid holes, pipes, roots, curbs, drop offs, wires, cords, or other obstructions. Obstructions can become caught on the dethatcher and result in loss of control and possible rollover of the riding mower.
- Check carefully for live electrical wires or cords that can come in contact with and/or be damaged by the dethatcher tines and never use the front mount dethatcher attachment in these areas or first have the wires or cords safely removed. Contact with or damage of live electrical wires or cords can result in death by electrocution or other serious personal injury.
- Know the terrain to be dethatched. Never use on steep slopes greater than 15 degrees. Caution should be taken when using the front mount dethatcher attachment. This attachment combined with the weight distribution, turning radius, and speed of the riding mower can result in severe injury or death to operator, damage to riding mower, and/or attachment if not used properly.
- Always begin operating the mower slowly when using the front mount dethatcher attachment and gradually increase speed as required. Only operate at a safe speed that allows you to maintain control of the riding mower when using the front mount dethatcher attachment.
- When working in a large area, frequently check the tines to avoid an excessive buildup of thatch that can affect the stability of the riding mower.
- Never operate the riding mower with front mount dethatcher attachment at high speed.
- Do not start or stop suddenly when going uphill or downhill. Avoid uphill starts, slow down and use extra care on hillsides. Use the front mount dethatcher attachment going up and down slopes only, never across. Turf conditions can affect vehicle stability and control.
- Use extreme caution and stay clear of drop offs. Do not drive close to creeks, ditches and public highways. Watch out for traffic when crossing near roadways.
- The front mount dethatcher attachment can reduce the operator's view to the front. Use extra care when operating.
- Always stop the riding mower, place the direction control switch in neutral, and raise the front mount dethatcher attachment height to the highest setting prior to traveling or maneuvering the mower in situations when the dethatching operation is not being performed. Drive slowly over rough ground and on slopes.
- Always wear substantial footwear. Do not wear loose fitting clothing that can get caught in moving parts.
- Never shift the direction control switch to neutral and coast downhill.
- Be careful when handling tines and keep feet and hands clear of tine tips. Tine tips are sharp and can cause injury.
- Use highest transport setting when maneuvering riding mower across concrete or asphalt driveways and walkways with front mount dethatcher attachment installed.
- The dethatcher tines are sharp. Carefully store front mount dethatcher attachment in an area out of the reach of children to avoid accidental contact with tines.
- Never perform any work on the front mount dethatcher attachment unless you are qualified to do so. Always read the operator's manual provided by the attachment manufacturer before any repair is made. After completing maintenance or repair, check for correct functioning of the front mount dethatcher attachment. If not functioning properly, take front mount dethatcher attachment to a qualified service center for repairs recommended by the attachment manufacturer and do not operate until all problems are corrected.
-

INSTRUCTIONS IMPORTANTES CONCERNANT LA SÉCURITÉ

AVERTISSEMENT :

LISEZ ET VEILLEZ À COMPRENDRE TOUTES LES INSTRUCTIONS. Le non respect des instructions énumérées ci-dessous et sur la machine pourrait résulter en un choc électrique, un incendie, des blessures sérieuses et/ou la mort.

LISEZ TOUTES LES INSTRUCTIONS

- Cet outil coupant est capable d'amputer des mains et des pieds et projeter des objets. Le non respect de toutes les instructions de sécurité pourrait résulter en des blessures graves ou la mort.
- Éviter les environnements dangereux — N'utilisez pas la tondeuse dans un environnement mouillé ou humide et ne l'utilisez pas durant la pluie.
- Garder les enfants à l'écart — Garder les badauds, enfants et animaux domestiques à une distance minimum de 30,5 m (100 pi). Arrêter la tondeuse et éteindre la machine si quelqu'un entre dans la zone.



- Des accidents tragiques peuvent survenir si l'opérateur ne tient pas compte de la présence d'enfants. Les enfants sont souvent attirés par la machine et l'activité de tonte. **NE JAMAIS** assumer que les enfants resteront toujours au même endroit.



  - Garder les enfants éloignés de la zone de tonte et qu'ils sont surveillés adéquatement par un adulte responsable autre que l'opérateur.



  - Être alerte; immobiliser et arrêter la machine si un enfant est présent dans la zone de coupe.
  - Avant et pendant la marche arrière, la manœuvre en sens inverse, ou en tournant, regarder derrière et vers le bas pour éviter de heurter un enfant, un spectateur ou un animal.
  - Être spécialement attentif avant et pendant la marche arrière, la manœuvre en sens inverse, ou en tournant, lorsque la trousse d'ensachage est installée, car cette dernière limite le champ de vision. Toujours regarder attentivement derrière et par terre pour éviter de heurter de petits enfants, des spectateurs ou des animaux et déplacer lentement la tondeuse.
  - Ne jamais transporter d'enfants même si les lames ne fonctionnent pas. Ces derniers peuvent tomber et être gravement blessés ou nuire à l'opération sécuritaire de la machine. Les enfants déjà transportés peuvent soudainement apparaître dans la zone de coupe afin d'être à nouveau transportés ou peuvent courir devant ou derrière la machine.



  - Ne jamais laisser un enfant faire fonctionner la machine.

AVERTISSEMENT :

LES ENFANTS PEUVENT ÊTRE TUÉS OU GRAVEMENT BLESSÉS PAR CET ÉQUIPEMENT. L'Académie des pédiatres américaine recommande que les enfants doivent avoir au moins 16 ans avant de les laisser opérer une tondeuse à gazon autoportée.

  - Une prudence accrue doit être exercée à l'approche de tournants sans visibilité, d'arbustes, d'arbres ou autres objets pouvant camouflés un enfant.
- Porter des pantalons longs et épais, des manches longues, des gants et des chaussures de protection qui protégeront les pieds et amélioreront la traction sur des surfaces glissantes. Ne pas porter de vêtements amples, de shorts ou de sandales, et ne pas travailler pieds nus. Ne porter aucun bijou. Ils peuvent se coincer dans les pièces mobiles.
- Ne jamais laisser une machine en marche sans surveillance. Toujours arrêter les lames, enclencher le frein à main, arrêter le moteur et retirer la clé de démarrage avant tout démontage.
- Vérifier le fonctionnement des freins avant chaque utilisation et plusieurs fois en cours d'utilisation. Régler et réparer le cas échéant.
- Éloignez les mains et les pieds de la zone de coupe, laquelle est située sous le plateau de coupe et à l'intérieur de la goulotte d'éjection de côté. Tenez vous éloigné de l'ouverture de goulotte d'éjection de côté en tout temps. Ne pas tenter d'atteindre le dessous du plateau de coupe.
- Utilisez la tondeuse seulement à la lumière du jour ou avec une bonne lumière artificielle.
- Porter des lunettes de sécurité — Toujours porter une protection oculaire munie d'écrans latéraux certifiée conforme à la norme ANSI Z87.1. Utilisez une masque faciale si l'utilisation produit de la poussière.
- Utilisez l'outil approprié — N'utilisez pas la tondeuse pour aucune tâche sauf celle pour laquelle elle est conçue.
- Ne forcez pas la tondeuse — Elle exécutera le travail mieux et de façon plus sécuritaire à la vitesse pour laquelle elle fut conçue.
- Ne pas charger l'outil sous la pluie ou dans un endroit mouillé.
- Restez vigilant — Regardez ce que vous faites et utilisez votre meilleur jugement lorsque vous utilisez la tondeuse. N'utilisez pas la tondeuse si vous êtes fatigué, contrarié ou sous influence de drogues, d'alcool ou de médicaments. Un moment d'inattention pendant l'utilisation de la tondeuse peut résulter en une blessure grave.
- Faire l'entretien de la tondeuse avec soins — Gardez l'outil en bon état. Assurez-vous que les lames soient affûtées et que les dispositifs de protections soient en place et en état de fonctionnement. Pour éviter les blessures graves, d'endommager la tondeuse et obtenir une performance optimale, remplacer les lames usées ou usées inégalement.
- Vérifiez avant chaque utilisation si tous les écrous, boulons et vis sont serrés pour s'assurer que l'équipement est sécuritaire. Les lames de tondeuse sont tranchantes. Envelopper les lames ou porter des gants et prendre beaucoup de précautions lors de l'entretien.
- Arrêter le moteur, attendre que las lames s'arrête complètement et retirer la clé de démarrage avant de nettoyer la tondeuse, d'enlever le collecteur d'herbe ou retrait du couvercle d'éjection d'herbe.

INSTRUCTIONS IMPORTANTES CONCERNANT LA SÉCURITÉ

- Remplacer la lame si elle est pliée ou fissurée. Une lame déséquilibrée provoque des vibrations qui peuvent endommager le moteur de l'appareil et provoquer des blessures. Affûter également les extrémités de la lame émoussée afin de maintenir l'équilibre. Nettoyer complètement la lame et vérifier son équilibre en la déposant à l'horizontale et en plaçant l'orifice du centre sur un petit clou. Le clou doit être placé à l'horizontale. Si l'une des extrémistes de la lame tourne vers le bas, enlever un peu de métal de la partie épaisse inférieure de la lame jusqu'à ce que celle-ci soit équilibrée. Une lame équilibrée lorsqu'aucune extrémité n'est inclinée.
- La goulotte d'éjection de côté est un protecteur à ressort recouvrant l'ouverture d'éjection de côté du plateau de coupe et éjecte les débris d'herbe et autres débris loin de l'opérateur. Toujours s'assurer que le moteur est arrêté et que les lames ont cessé de tourner avant d'inspecter, déplacer, nettoyer ou effectuer l'entretien de la goulotte d'éjection de côté.
- Toujours, utiliser des dispositifs de protection. Ne pas opérer la tondeuse sans avoir installé la goulotte d'éjection de côté et que celle-ci fonctionne correctement. Le couvercle d'éjection d'herbe doit être installé correctement et bien fonctionner pendant l'opération de déchiquetage et la trousse d'ensachage doit être correctement installée et bien fonctionner pendant l'opération d'ensachage.
- Ne jamais tenter de nuire à la fonction prévue du dispositif de sécurité ou de réduire la protection fournie par ce dispositif de sécurité. Vérifier périodiquement l'état de fonctionnement de ces pièces.
- Ne jamais modifier les dispositifs de sécurité. Vérifier périodiquement l'état de fonctionnement.
- Suivez les instructions du fabricant relatives à l'installation et l'utilisation des accessoires. Utilisez seulement des accessoires approuvés par le fabricant. L'utilisation d'autres accessoires représente un risque accru de blessures.
- Nettoyez la zone de travail avant chaque utilisation. Enlevez tous les objets tels que les roches, les branches, métal, les fils, les os, les jouets, branches d'arbres au sol, arbres produitant des noix et d'autres objets qui peuvent être projetés par les lames.
- Des objets frappés par les lames de la tondeuse peuvent causer des sérieuses blessures. La pelouse devrait toujours être examinée attentivement et nettoyée de tout objet avant la tondaison.
- Si la tondeuse frappe un objet étranger, suivez ces étapes:
  - Arrêter la tondeuse, enclencher le frein à main, attendre que les lames s'arrête complètement, puis retirer la clé de démarrage.
  - Inspectez attentivement la tondeuse pour desceller les dommages.
  - Remplacer la lame si elle est endommagée de quelque façon que ce soit Réparez tout dommage avant de démarrer et de continuer à utiliser la tondeuse.
- Les pentes représentent un facteur majeur des accidents causés par la perte de contrôle ou le renversement et sont cause de blessures graves ou mortelles. Toute opération sur des pentes exige une extrême prudence. S'il est impossible d'aborder une pente ou si vous ne vous y sentez pas à l'aise, ne la tondez pas. Ne pas manœuvrer à sens inverse dans une pente. Ne jamais grimper des pentes raides ayant une inclinaison supérieure à 15 °.
  - Ne jamais tenter de conduire sur une pente raide ou tondre une pente ayant une inclinaison supérieure à 15°. Pour déterminer l'angle de la pente à tondre, utiliser le **Guide de pente** au verso de ce manuel. Pour votre propre sécurité, mesurer chaque pente avant d'utiliser la machine dans une zone en pente. Utiliser un appareil de mesure des pentes, en plus de l'indicateur de pente qui se trouve à l'arrière du présent manuel.
  - Tondre les pentes de haut en bas et non pas à l'horizontale.
  - Surveiller les trous, ornières, bosses, pierres et autres objets dissimulés. Un terrain inégal représente un risque de basculement de la machine. L'herbe haute peut dissimuler des obstacles.
  - Sur une pente, aller à basse vitesse afin de ne pas avoir à arrêter brusquement ou de ne pas accélérer de façon accidentelle. Une accélération ou un freinage rapide peut provoquer le soulèvement et le renversement de l'avant de la machine et entraîner des blessures graves, voire mortelles. Éviter de démarrer sur une pente ascendante.
  - Ne pas tondre sur de l'herbe mouillée ou sur des surfaces instables. Ceci peut causer la perte de traction des pneus et une perte de contrôle.



  - Toujours actionner le frein lorsqu'on descend des pentes. Ne pas descendre une pente en roue libre, car cela pourrait entraîner une perte de contrôle de la tondeuse.
  - Éviter de démarrer, d'arrêter ou de tourner sur une pente. Si la traction des pneus diminue, arrêter les lames et descendre lentement la pente en ligne droite.
  - Tous les mouvements effectués sur une pente doivent être lents et progressifs. Ne pas changer brusquement de vitesse ou de direction pour éviter le capotage de la machine.
  - Exercer une prudence accrue pendant le fonctionnement de la machine équipée d'ensacheuses ou autres accessoires, car ils peuvent nuire à la stabilité de la machine. Une ensacheuse lourde peut causer une perte de contrôle ou le basculement de la machine. Ne pas utiliser la machine avec l'ensacheuse sur des pentes supérieures à 10°.
  - Ne pas tenter de stabiliser la machine en mettant un pied au sol.
  - Ne pas effectuer la tonte près des ruptures de pente, fossé ou remblais. La machine peut capoter soudainement si une roue effleure le bord ou si le bord s'effondre et causer des blessures graves ou mortelles.
- N'éjectez jamais du matériel en direction de quelqu'un. Planifiez le parcours de la tondeuse pour éviter d'éjecter les matériaux sur les les passants, routes, les trottoirs, fenêtres, véhicules, etc. Évitez également d'éjecter les matériaux sur un mur ou une obstruction ce qui pourrait causer un matériau d'être projeté par ricochet en direction de l'opérateur.
- Arrêtez la lame quand vous traversez des surfaces recouvertes de gravier pour éviter d'éjecter du gravier ou des pierres et conduire lentement et prudemment la tondeuse pour éviter la perte de contrôle.
- Redoublez la prudence si vous vous approchez des coins, des arbustes, des arbres ou d'autres objets qui vous cachent la vue.
- Ne jamais effectuer d'ajustements, réglages ou réparations lorsque le moteur est en marche et/ou que les lames tournent. Mettre le commutateur d'allumage à la position « OFF » (arrêt) et retirer la clé.

INSTRUCTIONS IMPORTANTES CONCERNANT LA SÉCURITÉ

- Arrêter le moteur, enclencher le frein à main, attendre que les lames s'arrête complètement et retirer la clé de démarrage avant de déboucher la goulotte d'éjection de côté ou ouverture. Les lames continue de tourner pendant quelques secondes après que le moteur soit arrêté. Ne mettez jamais aucune partie du corps dans la proximité de la lame avant d'être certain que les lames ont cessé de tourner.
- Si la tondeuse commence à vibrer de façon anormale, arrêtez le moteur et vérifiez immédiatement la cause. Remplacer les lames si elles est usée de façon inégale ou endommagée de quelque façon que ce soit. La vibration est généralement un signe de lame de tondeuse endommagée.
- Arrêter les lames de la tondeuse si aucune tonte n'est faite.
- Le produit et chargeur doit être réparé par un personnel qualifié seulement. Des réparations ou l'entretien effectués par un personnel non qualifié pourrait résulter en des blessures pour l'utilisateur ou endommager le produit.
- Lors de réparation du produit, utilisez pièces de remplacement autorisées. Utiliser uniquement des lames de rechange identiques. L'utilisation des pièces non autorisées peut créer un risque d'une blessure sérieuse à l'utilisateur ou endommager le produit.
- Conserver ou remplacer les étiquettes d'instructions de sécurité, si nécessaire.
- Retirer le clé de démarrage — Retirer le clé de démarrage avant d'entreposer, d'effectuer l'entretien, ou de changer les accessoires comme la lame. Ces mesures de sécurité réduisent les risques de démarrage accidental de la tondeuse.
- Arrêter l'produit et retirer le clé de démarrage lorsqu'il n'est pas utilisé. Mettre l'arrêt complet du moteur et la clé de démarrage retirés de la tondeuse avant de transporter l'produit.
- Les outils fonctionnant batteries n'ayant pas besoin d'être branchés sur une prise secteur, ils sont toujours en état de fonctionnement. Tenir compte des dangers possibles lorsque l'outil n'est pas en usage et lors du remplacement des batteries. Le respect de cette règle réduira les risques d'incendie, de choc électrique et de blessures graves.
- Ne pas utiliser un tondeuse alimenté par batterie sous la pluie.
- Retirer le clé de démarrage avant l'entretien ou le nettoyage de l'outil de jardin ou avant d'en retirer des matériaux.
- Ranger les appareils qui ne sont pas utilisés à l'intérieur — lorsque la tondeuse n'est pas utilisé, le ranger à l'intérieur dans un endroit sec et verrouillé hors de la portée des enfants. Retirer la clé de démarrage et la ranger dans un endroit situé hors de la portée des enfants.
- Suivre les instructions de lubrification et de changement d'accessoires.
- Faire fonctionner cet appareil ne doit être permis qu'aux adultes responsables et familiers avec et veillez à comprendre les instructions.
- Ne jamais transporter de passagers.
- Ne jamais faire fonctionner l'appareil dans un endroit clos.
- Ne pas tondre en marche arrière sauf si cela est vraiment nécessaire. Toujours regarder vers le bas et derrière avant et pendant la marche arrière.
- Ralentir avant de tourner.
- Surveiller la circulation lors d'une tonte effectuée près ou d'une route ou en traversant une chaussée.
- Exercer une prudence accrue lors du chargement ou du déchargement de la machine sur une remorque ou un camion et appuyez sur la pédale de frein au besoin pour contrôler la vitesse. La tendeuse roulera librement si elle se trouve sur une surface inclinée sans enclencher le frein ou le frein de stationnement. Lors du chargement ou du déchargement de la tondeuse, éviter de dépasser l'angle d'opération de 15 ° recommandé.
- Utiliser des rampes sur toute la largeur pour charger et décharger une machine en vue de son transport.
- Des données indiquent que les opérateurs de 60 ans et plus sont impliqués dans un large pourcentage de blessures causées par la conduite d'une tondeuse. Ces opérateurs devraient évaluer leur habileté à opérer une tondeuse autoportée tout en étant suffisamment sécuritaire afin de les protéger eux-mêmes et les autres personnes contre les blessures graves.
- Garder la machine libre de toute herbe, feuille et autre accumulation de débris. Laisser refroidir la machine avant de la ranger.
- Ne pas nettoyer la machine en utilisant un boyau d'arrosage, cela pourrait endommager la batterie ou les composants électroniques et provoquer un court-circuit ou un incendie. Utiliser un appareil propulsant de l'air, comme un compresseur ou un souffleur de feuilles, pour nettoyer la tondeuse.
- L'assemblage du collecteur d'herbe (si présent) peut se détériorer et s'user et doit être vérifier chaque fois avant d'utiliser la tondeuse à gazon. S'il doit être remplacé, s'assurer que le nouveau collecteur d'herbe répond aux exigences et aux spécifications du fabricant d'origine.

CONSIGNES DE SÉCURITÉ ADDITIONNELLES CONCERNANT LES BATTERIES

- Ne pas ouvrir ou altérer les batteries. L'électrolyte est un produit corrosif pouvant causer des lésions cutanées ou oculaires. Il peut être toxique en cas d'ingestion.
- Ne pas jeter les batteries au feu. Les batteries peut exploser. Vérifier les codes locaux pour connaître toute instruction spéciale relative à l'élimination des batteries.
- Conserver tous les objets métalliques tels que trombones, pièces de monnaie, clés, clous, vis ou autres petits objets métalliques à l'écart de la batterie et des bornes de la batterie pouvant établir une connexion entre deux terminaux. La mise en court-circuit des bornes de piles peut causer des étincelles, des brûlures ou un incendie, et peut entraîner des blessures graves et des dommages matériels.
- Manipuler les batteries avec soin pour éviter des courts-circuits avec des objets conducteurs comme des anneaux, des bracelets et des clés. La batterie ou l'objet conducteur peuvent surchauffer et causer des brûlures.
- Si l'outil est utilisé de façon intensive ou sous des températures extrêmes, des fuites de pile peuvent se produire. En cas de contact du liquide avec la peau, rincer immédiatement la partie atteinte avec de l'eau savonneuse. En cas d'éclaboussure dans les yeux, les rincer à l'eau fraîche pendant au moins 10 minutes, puis contacter immédiatement un médecin. Le respect de cette consigne réduira les risques de blessures graves.

INSTRUCTIONS IMPORTANTES CONCERNANT LA SÉCURITÉ

- Ne pas charger la batterie dans des conditions extrêmement chaudes ou froides. La qualité de charge des batteries sera optimale à l'intérieur d'une plage de 0 à 40 ˚C (32 à 104 ˚F).
- Suivre toutes les instructions afférentes à la recharge et ne pas recharger le bloc-piles ou l'appareil hors des températures spécifiées dans les instructions. Une recharge incorrecte ou hors des températures spécifiées peut endommager la pile et augmenter les risques de feu.
- Ne pas modifier ni tenter de réparer l'appareil ou le bloc-piles (le cas échéant), sauf comme indiqué dans les instructions d'utilisation et d'entretien.
- Ne pas ranger la tondeuse dans des endroits où la température est inférieure à –30 °C (–22°F) ou supérieure à 49 °C (120°F) Si la tondeuse est rangée à des températures inférieures à 10 °C (50°F) ou supérieures à 37,8 °C (100°F), enlever les piles et les ranger séparément conformément à la plage de températures recommandée dans le manuel des piles. Ne pas ranger la tondeuse ou les piles à l'extérieur ou dans un véhicule.
- Ne pas utiliser la tondeuse dans des endroits où la température est inférieure à –9 °C (15°F) ou supérieure à 40 °C (104°F). Utiliser seulement des batteries au plomb pour tondeuse électrique autoportée de RYOBI de 75 Ah (LPC12-75) ou de 100 Ah (LPC12-100).

CONSIGNES DE SÉCURITÉ ADDITIONNELLES POUR LA TONTE

- Ne pas remorquer une charge qui dépasse la moitié du poids de la tondeuse + la moitié du poids de l'opérateur. Ne jamais dépasser un poids au timon de 22 kg.
- Utiliser votre bon sens pendant la tonte. Il est dangereux d'avoir une charge trop lourde sur une pente. Les pneus peuvent perdre leur traction sur le sol et vous faire perdre le contrôle de votre tondeuse. En cas de remorquage, ne jamais utiliser sur des pentes raides supérieures à 5°.
- Respecter les poids ou contrepoids de roue recommandés par le fabricant.
- Ne pas mettre la tondeuse au point mort lorsque vous êtes sur une pente. Essayer de ne pas rouler en roues libres lors du remorquage.
- Utiliser uniquement des attelages homologués pour votre tondeuse. Ne pas atteler d'équipement ailleurs qu'au point d'attache approuvé.
- Ne jamais permettre aux enfants ou autres personnes de s'installer à l'intérieur ou sur l'équipement remorqué.
- La distance de freinage augmente avec la vitesse et le poids de la charge remorquée. Se déplacer lentement et allouer plus de temps et une plus longue distance de freinage.
- Éviter les virages brusques pendant le remorquage. Faire des virages larges pour éviter la mise en portefeuille. Exercer une prudence accrue lors des virages ou pendant la manœuvre sur des surfaces difficiles. Faire preuve de prudence lors de la marche arrière.
- Ne pas tenter de tirer ou déloger des objets stationnaires avec le dispositif d'attelage. La machine peut pivoter vers la traction arrière et se soulever vers le haut, ce qui peut entraîner des blessures graves, voire mortelles.
- Ne pas utiliser une chaîne, un câble ou une corde pour tirer des accessoires qui ne sont pas conçus pour le remorquage. Remorquer uniquement des accessoires qui sont dotés d'un dispositif d'attelage.
- Utiliser une vitesse réduite lors du remorquage.

RÈGLES DE SÉCURITÉ IMPORTANTES CONCERNANT LE CHARGEUR

INSTRUCTIONS IMPORTANTES CONCERNANT LA SÉCURITÉ

1. CONSERVER CES INSTRUCTIONS - DANGER - POUR RÉDUIRE LE RISQUE D'INCENDIE OU DE DÉCHARGE ÉLECTRIQUE, VEUILLEZ SUIVRE ATTENTIVEMENT CES INSTRUCTIONS.

Ce manuel contient d'importantes instructions relatives à la sécurité et au fonctionnement des chargeur de batteries SC-48.

2. **Avant d'utiliser le chargeur de batteries,** lire toutes les instructions et les mises en garde figurant sur le chargeur de batterie, sur la batterie et sur le produit utilisant la batterie.

3. **ATTENTION :** Afin de réduire le risque de blessures, charger seulement des batteries au plomb pour tondeuse électrique autoportée de RYOBI de 75 - 100 Ah. Les batteries d'autres types peuvent exploser et causer des dommages et blessures.

RÈGLES DE SÉCURITÉ IMPORTANTES CONCERNANT LE CHARGEUR

CONSERVER CES INSTRUCTIONS

⚠ DANGER !

SUIVRE ATTENTIVEMENT CES INSTRUCTIONS AFIN DE RÉDUIRE LE RISQUE D'INCENDIE, D'ÉLECTROCUTION, DE BLESSURES GRAVES OU MORTELLES.

- **Ce manuel renferme des directives de sécurité et d'utilisation importantes concernant le chargeur.** Consulter fréquemment les directives et les utiliser pour informer les autres utilisateurs pouvant se servir de ce produit. Si ce produit est prêté à quelqu'un, fournir également ces instructions afin d'éviter une mauvaise utilisation du produit et le risque possible de blessures.
- **Avant d'utiliser le chargeur**, lire et comprendre toutes les instructions de sécurité et mises en garde figurant dans ce manuel, sur le chargeur, sur les batteries et sur le tondeuse de 48 v pour éviter un usage incorrect et des dommages ou blessures.
- **Ce chargeur doit être utilisé seulement pour charger la tondeuse de 48 V.** L'utilisation avec d'autres produits ou batteries représente un risque de blessures ainsi que des bris au produit ou au chargeur.
- **Les batteries au plomb peuvent générer de l'hydrogène gazeux pendant l'utilisation normale.** Éloigner les batteries de toutes étincelles et flammes et tous les matériaux fumants.
- **Le chargeur n'est pas un jouet pour enfants.**
- **Le chargeur doit être bien ventilé afin de disperser la chaleur pendant la charge.** Le chargeur ne deviendra pas chaud. Garder éloigné des matériaux inflammables et combustibles et ne pas recouvrir le chargeur.
- **Risque de brûlures —** Les surfaces du chargeur peuvent être chaudes pendant la charge. Utiliser seulement la poignée du chargeur. Monter le chargeur sur une table ou un mur en dirigeant les ailettes à la verticale.
- **Risque de choc électrique.** Ne pas toucher les parties non isolées du connecteur de sortie ou les bornes de batteries non isolés.
- **Ne pas utiliser le chargeur à l'extérieur, ni l'exposer à l'eau ou l'humidité.** La pénétration d'eau dans le chargeur accroît le risque de choc électrique. Le chargeur doit être branché dans une prise avec fuite de terre de catégorie A lorsqu'il est utilisé à l'extérieur.
- **Garder le chargeur et la fiche du chargeur libre de toute contamination et saleté. Ne jamais laisser de liquides tels que le fluide de freins, l'essence, les produits à base de pétrole, les huiles pénétrantes, etc., entrer en contact avec les pièces en plastique.** Ces liquides contiennent des produits chimiques susceptibles d'endommager, d'affaiblir ou de détruire le plastique.
- **Garder le cordon et le chargeur à l'écart des sources de chaleur pour éviter des dommages au boîtier ou aux pièces internes.**
- **Ne pas maltraiter le cordon d'alimentation ou le chargeur.** Ne jamais utiliser le cordon d'alimentation pour transporter le chargeur. Tirer la fiche au lieu du cordon d'alimentation lors du débranchement de la prise du chargeur. Un cordon ou un chargeur endommagé représente un risque d'électrocution. Faire immédiatement remplacer les cordons endommagés par un centre de réparation.
- **Ne pas utiliser un chargeur dont la prise ou le cordon est endommagé,** ce qui pourrait entraîner un court-circuit et un choc électrique. Le cas échéant, faire remplacer la courroie d'entraînement dans un centre de réparations agréé.
- **Ne pas utiliser le chargeur s'il a été soumis à un choc violent ou autrement endommagé.** Le confier à un réparateur agréé afin qu'il détermine s'il est en bon état de fonctionnement.
- **S'assurer que les cordons sont placés de manière à éviter leur piétinement, le trébuchement, le contact avec des arêtes vives ou des pièces mobiles ou exposés aux bris ou contraintes.** Ceci permettra de réduire le risque de chutes accidentelles pouvant causer des blessures et d'endommager les cordons et provoquer une électrocution.
- **N'utiliser un cordon prolongateur qu'en cas d'absolue nécessité.** L'usage d'un cordon prolongateur incorrect peut présenter des risques d'incendie et de choc électrique. Si un cordon prolongateur doit être utilisé, s'assurer :

  a. Que la fiche du cordon comporte le même nombre de broches que celles du chargeur et que ses broches sont de mêmes forme et taille.

  b. Que le cordon est correctement câblé et en bon état électrique ; et

  c. Que le calibre des fils est suffisant pour l'intensité c.a. du chargeur spécifiée ci-dessous :

Longueur du cordon (en pieds)	25'	50'	100'
Calibre du cordon (AWG)	14	14	12

  NOTE : AWG = American Wire Gage (calibre de fils américain)
- **Ne pas démonter le chargeur.** L'ouverture du chargeur annulera la garantie. Si le chargeur doit être entretenu ou réparé pendant la période de garantie, apporter le chargeur à un centre de réparations pour le faire remplacer.
- **Le réparateur doit débrancher le chargeur de la prise de courant CA et de la prise de la tondeuse avant d'effectuer toute tâche d'entretien ou de nettoyage afin de réduire le risque d'électrocution.**

SYMBOLES

Les termes de mise en garde suivants et leur signification ont pour but d'expliquer le degré de risques associé à l'utilisation de ce produit.

SYMBOLE	SIGNAL	SIGNIFICATION
⚠	**DANGER :**	Indique une situation dangereuse qui, si elle n'est pas évitée, aura pour conséquences des blessures graves ou mortelles.
⚠	**AVERTISSEMENT :**	Indique une situation dangereuse qui, si elle n'est pas évitée, pourrait entraîner des blessures graves ou mortelles.
⚠	**ATTENTION :**	Indique une situation dangereuse qui, si elle n'est pas évitée, pourraît entraîner des blessures légères ou de gravité modérée.
	AVIS :	(Sans symbole d'alerte de sécurité) Indique les informations jugées importantes sans toutefois représenter un risque de blessure (ex. : messages concernant les dommages matériels).

Certains des symboles ci-dessous peuvent être utilisés sur produit. Veiller à les étudier et à apprendre leur signification. Une interprétation correcte de ces symboles permettra d'utiliser produit plus efficacement et de réduire les risques.

SYMBOLE	NOM	DÉSIGNATION / EXPLICATION
⚠	Symbole d'alerte de sécurité	Indique un risque de blessure potentiel.
	Lire manuel d'utilisation	Pour réduire les risques de blessures, l'utilisateur doit lire et veiller à bien comprendre le manuel d'utilisation avant d'utiliser ce produit.
	Protection oculaire	Toujours porter une protection oculaire munie d'écrans latéraux certifiée conforme à la norme ANSI Z87.1.
	Tenez les enfants éloignés	Garder les enfants hors de la zone de tonte et les faire surveiller par un adulte responsable autre que l'opérateur.
	Avertissement concernant l'humidité	Risque de feu et de brûlures. Ne pas exposer la pile, le compartiment de la pile, ou les composants électroniques à la pluie, l'eau ou d'autres liquides. Ne pas charger la batterie ou exposer la tondeuse à gazon à la pluie ou dans des endroits humides. Ne pas opérer sur un sol humide.
	Choc électrique	Ne pas utiliser la machine dans un endroit sec ou ne pas respecter les pratiques de sécurité peut entraîner un choc électrique.
	Garder les mains et les pieds à l'écart	Garder les mains et les pieds à l'écart de la lame et de la zone de coupe.
	Se tenir loin	Ne pas mettre ses mains ou ses pieds en dessous du châssis de la tondeuse.
	Éviter les pentes	Ne pas utiliser sur des pentes raides ou pentes de plus de 15°. La tonte sur les pentes doit se faire de haut en bas et jamais à l'horizontale.

SYMBOLES

Certains des symboles ci-dessous peuvent être utilisés sur produit. Veiller à les étudier et à apprendre leur signification. Une interprétation correcte de ces symboles permettra d'utiliser produit plus efficacement et de réduire les risques.

SYMBOLE	NOM	DÉSIGNATION / EXPLICATION
	Tenir les enfants et les curieux à bonne distance	Tenir les enfants, les curieux et animaux à une distance de 30,5 m (100 pi) au moins.
	Ricochet	Les objets projetés peuvent ricocher et infliger des blessures ou causer des dommages matériels.
	Objets projetés	Les objets projetés peuvent ricocher et infliger des blessures ou causer des dommages matériels. N'éjectez jamais du matériel en direction de quelqu'un.
	Aucun passager	Ne jamais transporter de passagers ni aucune autre personne même si les lames ne tournent pas.
	Reculer avec prudence	Toujours regarder vers le bas et derrière vous avant et lors de manœuvres en marche arrière ou en tournant. S'assurer que les enfants, spectateurs et animaux sont absents de la zone.
	Bouton de option du mode de marche arrière	La tondeuse à gazon peut fonctionner en marche arrière alors que les lames sont enclenchées lorsque le bouton du mode de marche arrière est enfoncé et que le témoin rouge est allumé. Toujours regarder par terre et derrière avant et pendant la manœuvre en marche arrière. La tonte en marche arrière n'est pas recommandée.
	Engagement de la lame/ actionnement	Soulevez de l'engagement de la lame touche vers le haut à engage. Presse la lame bouton d'engagement vers la bas pour dégager.
	Symbole de recyclage	Ce produit utilise le batterie de acide de plomb (Pb). Les réglementations locales ou gouvernementales peuvent interdire de jeter les batteries dans les ordures ménagères. Consulter les autorités locales compétentes pour les options de recyclage et/ ou l'élimination.
⎓	Courant continu	Type ou caractéristique du courant
V	Volts	Tension
A	Ampères	Intensité
Hz	Hertz	Fréquence (cycles par seconde)
W	Watt	Puissance
hrs	Heures	Durée

ÉTIQUETTES DE SÉCURITÉ

Les étiquettes suivantes se trouvent sur le produit. Pour votre sécurité, veuillez réviser et comprendre toutes les étiquettes avant de démarrer le produit. Si l'une des étiquettes se décolle de l'unité ou si elle devient difficile à lire, contactez un centre de service autorisé pour obtenir une autre étiquette.

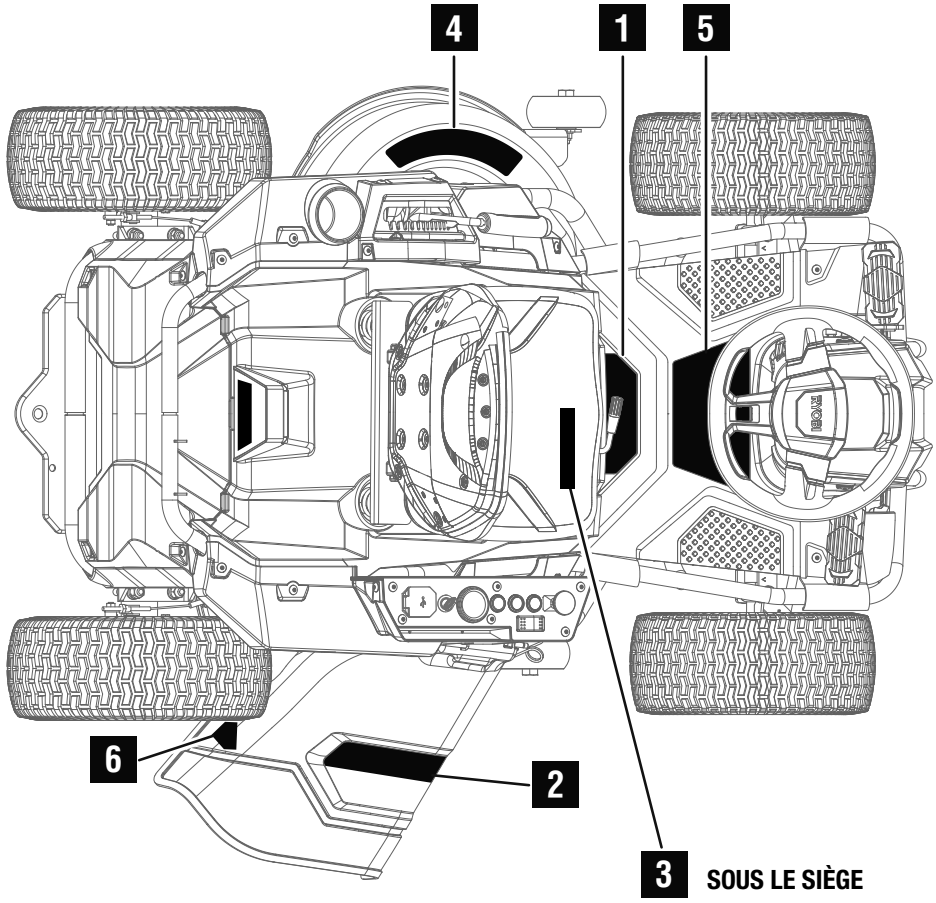

1

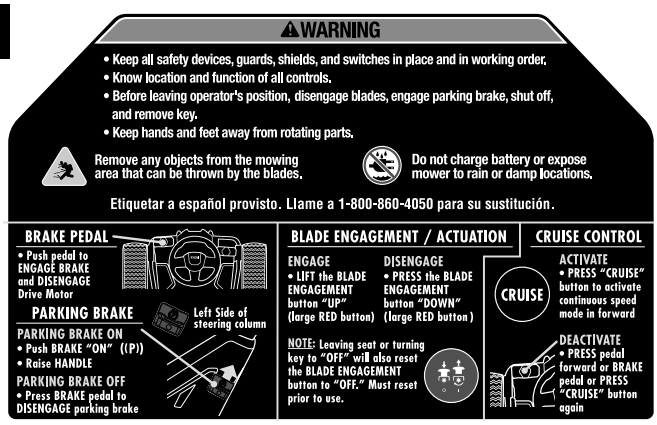

2

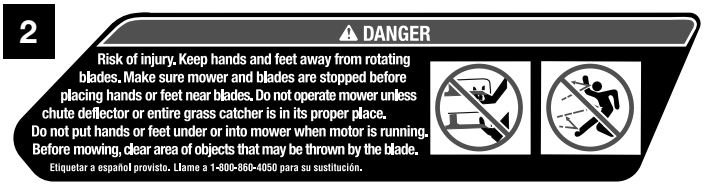

3



ÉTIQUETTES DE SÉCURITÉ

4

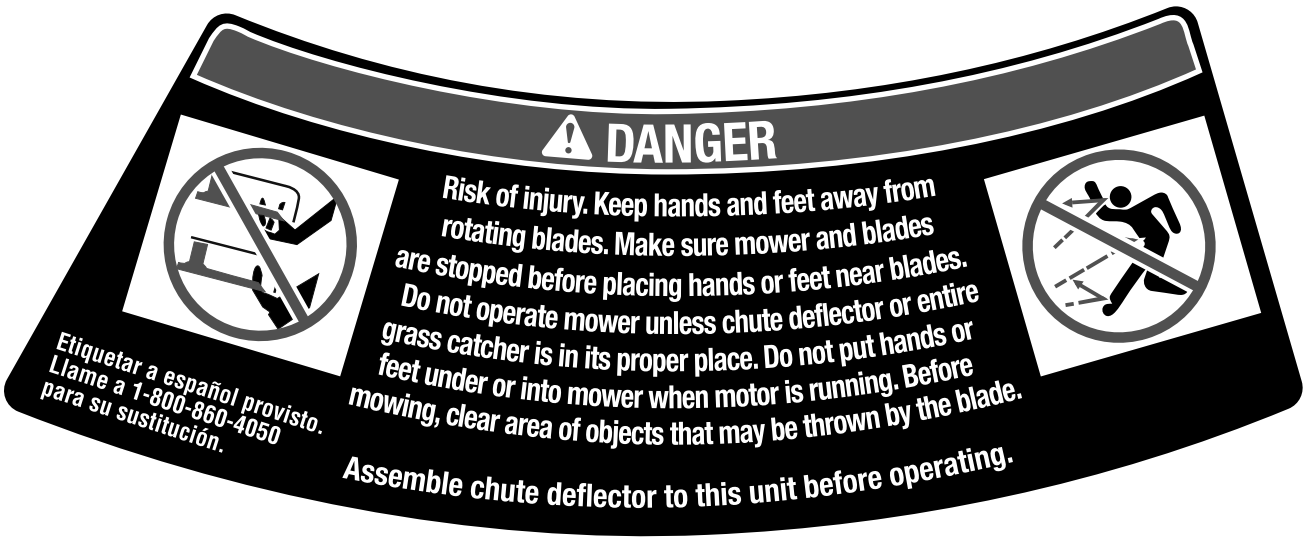

5



6



NOTE : Les étiquettes de la tondeuse peuvent comprendre d'autres traductions ou des versions de traductions distinctes des étiquettes peuvent être fournies. Les étiquettes traduites peuvent être apposées sur les étiquettes collées sur la tondeuse. Toujours nettoyer et sécher la surface à coller avant d'apposer les étiquettes pour permettre une adhérence optimale.

CARACTÉRISTIQUES

CARACTÉRISTIQUES DU PRODUIT

Versions matérielles / logicielles :
- Moteur de la plateforme V1.2/GXDH0043
- Moteur d'entraînement .... KTF04H15_CV004_DRIVE (2016-10-03); KTF04H15_PV002 (2016-08-24) / RY48110_111_112_20161026_Ver1000

Moteur ..... 48 V c.c.

Réglages de la hauteur.... 38,1 mm à 114,3 mm (1-1/2 po à 4-1/2 po)

Grandeur des roues..... 381 mm (15 po) en avant
406,4 mm (16 po) en arrière

Dimension de coupe ..... 965,2 mm (38 po)

Rayon de braquage..... environ 406,4 mm (16 po)

Vitesse max. :
- Marche avant..... 12,9 km/h (8 mi/h)
- Tonte (lames activées) ..... 8 km/h (5 mi/h)
- Marche arrière ..... 4,8 km/h (3 mi/h)

Pression des pneus à froid..... 20 psi (137,9 kpa)

Alimentation du chargeur ..... 120 V, c.a. seulement, 60 Hz

Temps de charge..... Pendant la nuit

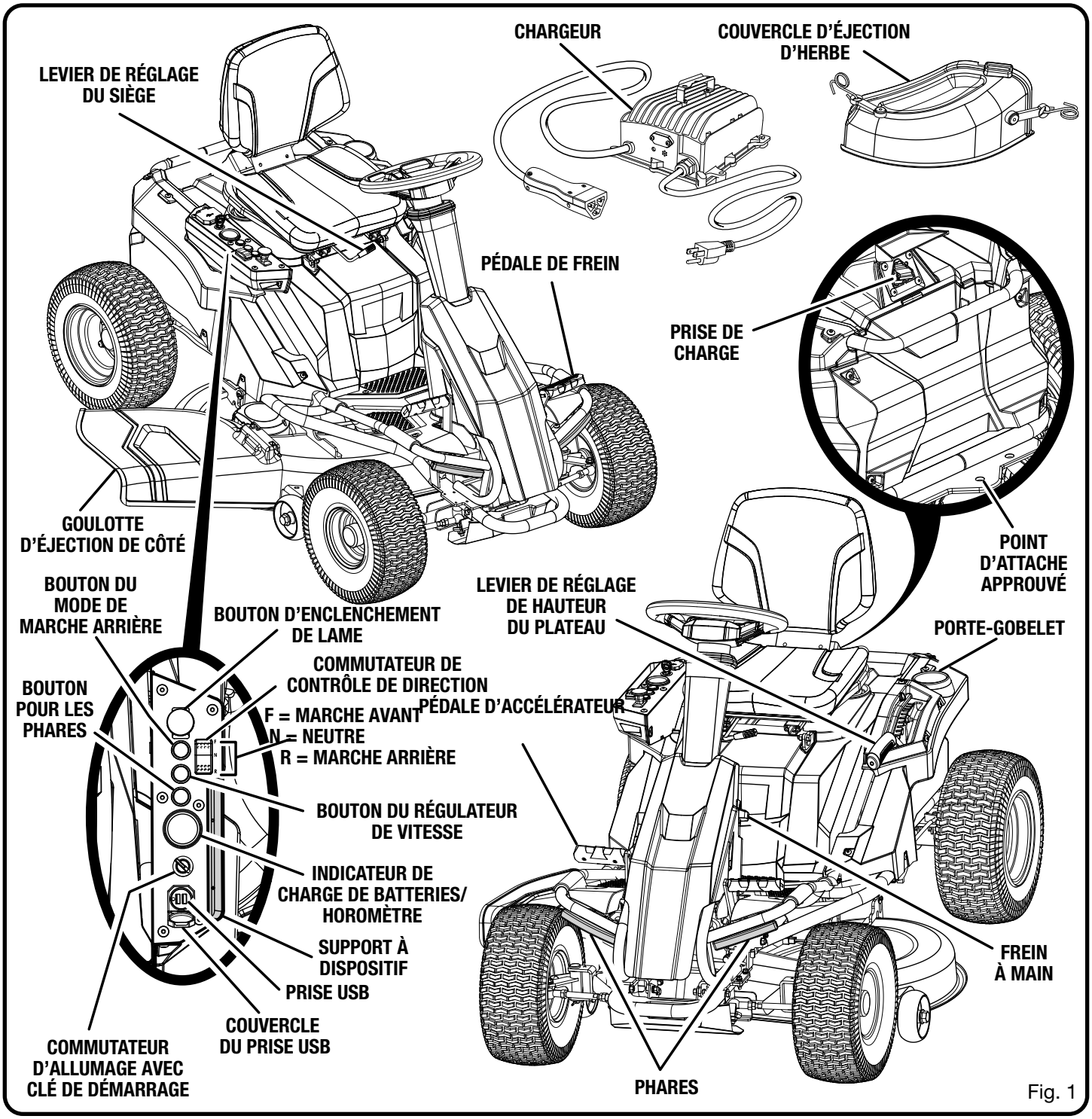

Fig. 1

CARACTÉRISTIQUES

APPRENEZ À CONNAÎTRE VOTRE TONDEUSE

Voir la figure 1.

L'utilisation sécuritaire de ce produit nécessite une compréhension de l'information sur le produit et dans le manuel de l'utilisation ainsi que la connaissance du projet à effectuer. Avant d'utiliser ce produit, familiarisez-vous avec toutes les fonctions d'utilisation et les règles de sécurité.

PÉDALE D'ACCÉLÉRATEUR

La pédale d'accélérateur commande la vitesse de la tondeuse.

INDICATEUR DE CHARGE DE BATTERIES/ HOROMÈTRE

L'indicateur de charge de batteries affiche la quantité d'énergie résiduelle de la batterie. L'horomètre totalise le nombre d'heures d'utilisation de la tondeuse (clé en position « ON » [démarrer]) à des fins d'entretien.

BOUTON D'ENCLENCHEMENT DE LAME

Tirer le bouton d'enclenchement de lame pour mettre les lames de coupe de la tondeuse en marche. Enfoncer le bouton pour arrêter les lames de coupe.

NOTE : Il faut aussi activer le bouton du mode de marche arrière pour effectuer une tonte en marche arrière.

PÉDALE DE FREIN

La pédale de frein est utilisée pour ralentir ou freiner la tondeuse.

CHARGEUR

Le chargeur de la tondeuse est équipé d'un crochet de suspension avec trou piriforme pratique afin de réduire l'espace de rangement. Lorsque suspendu par les fentes du trou piriforme, utiliser au moins une autre vis dans le trou de la bride d'assemblage pour fixer en place. Toujours monter de manière à ce que l'indicateur d'état à DEL du chargeur soit visible pendant la charge.

BOUTON DU RÉGULATEUR DE VITESSE

Le bouton du régulateur de vitesse permet une marche avant à une vitesse donnée sans avoir recours à la pédale d'accélérateur.

LEVIER DE RÉGLAGE DE HAUTEUR DU PLATEAU

Le levier de réglage de hauteur du plateau est utilisé pour lever ou abaisser le plateau de coupe.

COMMUTATEUR DE CONTRÔLE DE DIRECTION

La direction du déplacement de la tondeuse est commandée par le commutateur de contrôle de direction. Les réglages disponibles sont la marche avant (F), neutre (N) et marche arrière (R).

BOUTON DES PHARES

Allumer ou éteindre les phares en utilisant le bouton des phares.

SUPPORT POUR DISPOSITIF

Le support pour dispositif offre un endroit pratique pour ranger le téléphone cellulaire ou le lecteur MP3 tout en les chargeant avec la prise USB.

COUVERCLE D'ÉJECTION D'HERBE

La tondeuse est équipée d'un mulch cover qui recouvre l'ouverture de décharge latérale, et qui permet de couper et de recouper l'herbe pour produire des brins plus fins.

FREIN À MAIN

Utiliser le frein à main pour immobiliser la tondeuse en position de freinage.

COMMUTATEUR D'ALLUMAGE AVEC CLÉ DE DÉMARRAGE

Le commutateur d'allumage est utilisé pour démarrer ou arrêter le moteur de la tondeuse. La clé de démarrage doit être insérée afin de faire fonctionner le commutateur. Lorsque la clé est à la position des accessoires, le commutateur d'allumage est aussi utilisé pour alimenter les accessoires de tondeuse offerts en option et approuvés par le fabricant.

BOUTON DE MODE DE MARCHE ARRIÈRE

Enfoncer le bouton de marche arrière pour permettre la tonte par la tondeuse pendant la manœuvre en marche arrière. Les lames s'arrêteront si la tondeuse est utilisée en marche arrière sans avoir à enfoncer le bouton de mode de marche arrière.

NOTE : Le bouton d'enclenchement de lame peut aussi être tiré pour la tonte à faire lors de la manœuvre en marche arrière.

LEVIER DE RÉGLAGE DU SIÈGE

Utiliser le levier de réglage du siège pour déplacer le siège à la position désirée.

PRISE USB

Le prise USB pour la charge offre une puissance de charge de 5 VCC et jusqu'à 2 ampères pour charger un téléphone cellulaire, un lecteur MP3 ou d'autres dispositifs USB. Consulter le manuel d'utilisation du dispositif à utiliser pour connaître ses exigences électriques.

Brancher une extrémité d'un câble USB (non fourni) à votre appareil, l'autre extrémité à la prise USB pour commencer la charge du dispositif.

AVIS :

Tenter de charger des dispositifs ayant des caractéristiques électriques supérieures à 2 ampères risque d'endommager le prise USB pour la charge et/ou le tondeuse. Toujours fermer le couvercle USB lorsqu'on ne l'utilise pas pour éviter que des débris restent coincés dans le port.

NOTE : La prise USB est seulement sous tension lorsque la clé de démarrage est à la position « ON » (démarrer).

⚠ AVERTISSEMENT :

Ne jamais utiliser d'écouteurs ni aucun autre dispositif électronique comme un téléphone intelligent ou une tablette pendant la manœuvre de la tondeuse. Une manœuvre distraite représente un risque d'accident et de causer des blessures graves ou mortelles à l'opérateur et aux spectateurs.

UTILISATION

⚠ AVERTISSEMENT :
Ne laissez pas la familiarité tirée d'une utilisation fréquente de ce type de produit atténuer votre vigilance. Souvenez-vous qu'une fraction de seconde d'inattention suffit à infliger des blessures graves.

⚠ AVERTISSEMENT :
Toujours porter une protection oculaire munie d'écrans latéraux certifiée conforme à la norme ANSI Z87.1. Si cette précaution n'est pas prise, des objets peuvent être projetés dans les yeux et causer des lésions graves.

⚠ AVERTISSEMENT :
Toujours arrêter le moteur de la tondeuse et s'assurer que les lames sont immobiles et retirer le clé de démarrage de le tondeuse au moment d'assembler des pièces, d'effectuer des réglages et de procéder au nettoyage, ou lorsque le tondeuse n'est pas utilisé. Cela permet d'empêcher un démarrage accidentel pouvant entraîner des blessures graves.

⚠ AVERTISSEMENT :
Inspecter le produit afin de s'assurer qu'aucune pièce et les lames est endommagée ou si elle est usée de façon inégale ou excessive. Le fait d'utiliser la tondeuse si des pièces sont manquantes ou endommagées peut entraîner des blessures graves.

AVIS :
Avant chaque utilisation, inspecter au complet le produit afin de s'assurer qu'aucune pièce (vis, écrous, boulons, chapeaux, etc.) n'est endommagée, manquante ou desserrée. Serrer solidement toutes les pièces de fixation et les chapeaux et ne pas utiliser le produit tant que toutes les pièces manquantes ou endommagées n'ont pas été remplacées. Pour obtenir de l'aide, veuillez communiquer avec le service à la clientèle ou un centre de réparations qualifié.

APPLICATIONS

Vous pouvez utiliser cet outil pour les tâches énumérées ci-dessous :

- Tondaison de votre pelouse

INSTALLATION DE LE COUVERCLE D'ÉJECTION D'HERBE

Voir la figure 2.

La tondeuse est configurée pour l'éjection de côté au moment de l'expédition. Pour utiliser l'opération de déchiquetage :

- Soulever la goulotte d'éjection de côté.
- Placez le couvercle d'éjection sur la languette du châssis de la tondeuse.

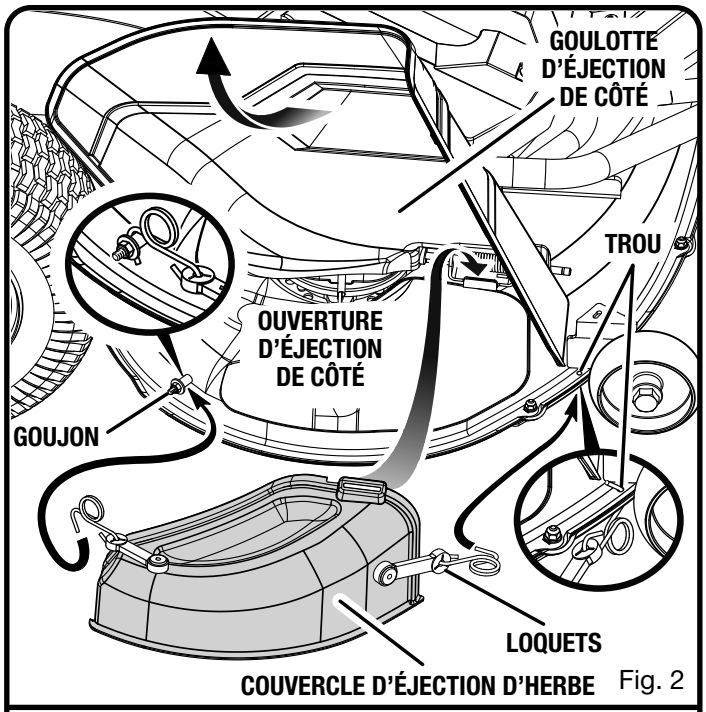

Fig. 2

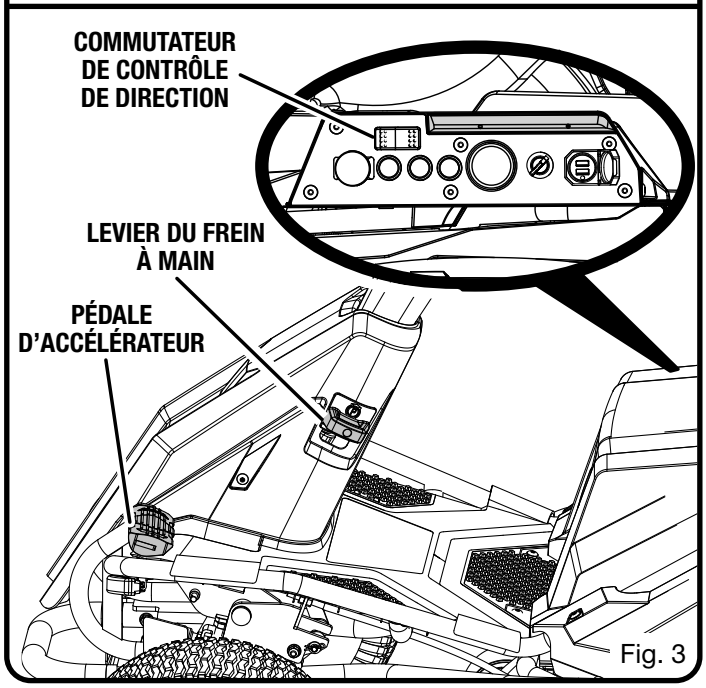

Fig. 3

- Connecter les languettes du couvercle d'éjection pour les deux points de montage de chaque côté du châssis du plateau de la tondeuse.
- Retirer la goulotte d'éjection de côté.

⚠ AVERTISSEMENT :
S'assurer que la goulotte d'éjection de côté se ferme complètement lorsque terminé. Ne pas prendre cette précaution peut causer des blessures graves.

UTILISATION

AJUSTEMENT DU FREIN À MAIN

Voir la figure 3.

Pour ajuster le frein à main :

- Placer le commutateur de contrôle de direction à la position neutre (N).
- Enfoncer complètement et maintenir la pédale de frein au fond.
- Soulever complètement le levier du frein à main et le maintenir à cette position.
- Relâcher la pédale de frein.
- Relâcher le levier du frein à main.
- **Pour déclencher le frein à main :** enfoncer puis relâcher la pédale de frein.

> **⚠ AVERTISSEMENT :**
> Ne jamais laisser la tondeuse sans surveillance pendant que le moteur tourne ou quand la clé se trouve dans l'interrupteur d'alimentation. Vérifiez que le frein à main est réglé et la clé a été supprimée. Ne pas enclencher le frein à main représente un risque de déplacement de la tondeuse et laisser la clé permettra une utilisation sans permission et causer des blessures graves.

RÉGLAGE DU SIÈGE

Voir la figure 4.

Ajuster la position du siège de manière à assurer un contact ferme avec les pédales d'accélérateur et de frein avant de manœuvrer la tondeuse.

Pour déplacer le siège :

- Tourner la clé de démarrage à la position « OFF » (arrêt) et enclencher le frein à main.
- S'asseoir sur le siège et soulever le levier de réglage du siège.
- Tout en tenant le levier, glisser le siège vers la position désirée.
- Relâcher le levier et s'assurer que le siège est bloqué à cette position avant de manœuvrer la tondeuse.

> **⚠ AVERTISSEMENT :**
> S'assurer que le siège est bloqué à cette position avant de manœuvrer la tondeuse. Un siège n'étant pas bloqué représente un risque de changement de vitesse et une perte de contrôle de la tondeuse par l'opérateur en plus de causer des blessures graves ou mortelles possibles.

RÉGLAGE DE HAUTEUR DU PLATEAU DE COUPE

Voir la figure 5.

Avant d'utiliser la tondeuse, soulever le plateau de coupe à la meilleure position de coupe de la pelouse à tondre.

NOTE : Pour éviter le dégazonnement de la pelouse des endroits élevés, les roues du plateau de coupe devraient être positionnées à environ 12,7 mm (1/2 po) du sol lorsque la hauteur de coupe de la tondeuse est réglée. Au moment de l'expédition, les roues du plateau de coupe sont réglées à 38,1 mm (1,5 po). Selon la hauteur de coupe désirée, la hauteur des roues du plateau de coupe peut être modifiée. Pour ce faire, consulter la section

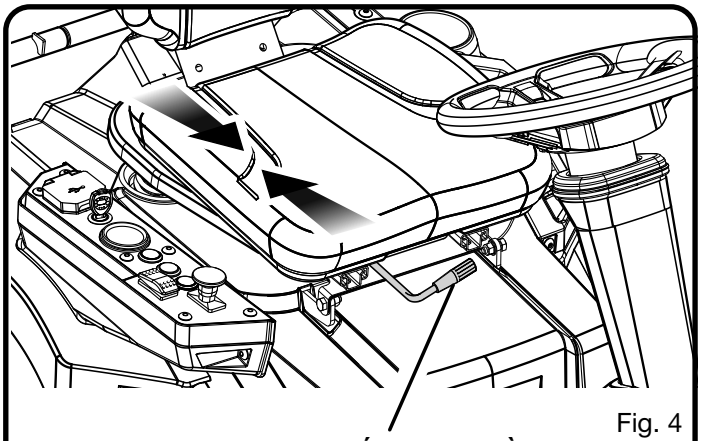

LEVIER DE RÉGLAGE DU SIÈGE

Fig. 4

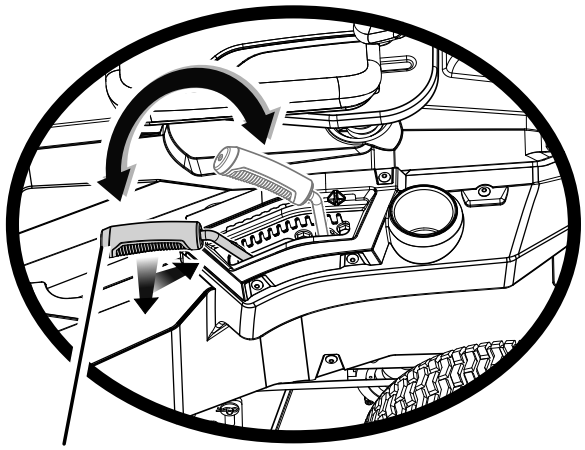

LEVIER DE RÉGLAGE DE HAUTEUR DU PLATEAU

Fig. 5

Réglage des roues du plateau de coupe au chapitre *Entretien* de ce manuel.

Pour régler la hauteur du plateau de coupe :

- Arrêter le moteur de la tondeuse et arrêter les lames.
- Tourner la clé de démarrage à la position « OFF » (arrêt) et enclencher le frein à main.
- Pour soulever le plateau de coupe, prendre le levier de réglage de hauteur du plateau de coupe, pousser vers la gauche pour dégager de la fente, déplacer vers l'arrière de la tondeuse puis pousser vers la droite et dans la fente pour immobiliser le levier.
- Pour abaisser le plateau de coupe, prendre le levier de réglage de hauteur du plateau de coupe, pousser vers la gauche pour dégager de la fente, déplacer vers l'avant de la tondeuse puis pousser vers la droite et dans la fente pour immobiliser le levier.

> **⚠ ATTENTION :**
> Tenir fermement le levier de réglage de haute du plateau de coupe pendant le réglage de hauteur du plateau et ne le relâcher que s'il est bien enclenché dans la fente désirée. Un relâchement trop rapide du levier représente un risque de pincement ou d'attraction de la main de l'opérateur.

UTILISATION

RÉGLAGE DU RÉGULATEUR DE VITESSE

Voir la figure 6.

Le régulateur de vitesse permet de garder une vitesse constante de la tondeuse sans que le conducteur ait à appuyer sur la pédale d'accélérateur. Ce mode ne doit être utilisé qu'en marche avant sur une surface relativement uniforme et droite et ne doit jamais être utilisé sur des pentes ou des terrains abrupts.

Pour activer le régulateur de vitesse :

- Alors que la tondeuse est en marche avant, appuyer sur la pédale d'accélérateur jusqu'à ce que la vitesse désirée soit atteinte.
- Enfoncer le bouton du régulateur de vitesse. Le témoin encerclant le bouton s'allumera pour indiquer que le mode du régulateur de vitesse est actif.
- Relâcher la pédale d'accélérateur. La vitesse de la tondeuse devrait rester stable.
- **Pour désactiver le régulateur de vitesse :** Enfoncer légèrement la pédale d'accélérateur, appuyer sur la pédale de frein ou enfoncer à nouveau le bouton du régulateur de vitesse. Le témoin encerclant le bouton du régulateur de vitesse s'éteindra pour indiquer que le mode du régulateur de vitesse est inactif.

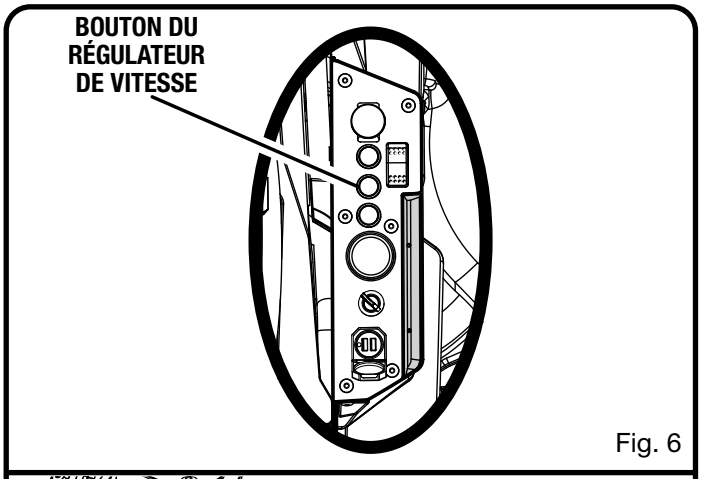

Fig. 6

POUR CHARGER LA TONDEUSE

Voir les figures 7 et 8.

> **⚠ AVERTISSEMENT :**
>
> Ne charger les batteries de la tondeuse qu'à l'intérieur, dans un endroit sec. Ne pas charger la batterie ou exposer la tondeuse à gazon à la pluie ou dans des endroits humides. De l'eau et des liquides peuvent entrer en contact avec les composants de la tondeuse et la batterie et endommager les connexions et les composants électroniques, ce qui peut provoquer un court-circuit, un risque accru d'incendie et des blessures graves.

Les batteries de la tondeuse doivent être chargées pendant la nuit avant la première utilisation. Regarder l'indicateur de charge de batteries pour s'assurer que la charge complète des batteries est atteinte.

Pour obtenir des résultats optimaux :

- Ne pas charger dans des endroits où la température est extrêmement chaude ou froide.
- Ne jamais charger une batterie gelée.
- Monter ou placer le chargeur dans un endroit bien aéré et idéalement en position horizontale et les ailettes de refroidissement dirigées vers l'extérieur.

Pour charger :

- S'assurer que les connexions du chargeur et de la tondeuse sont propres, sans saleté ni débris.
- Insérez la fiche du chargeur dans la prise en les connectant bien sur tondeuse.
- Brancher le chargeur àl'alimentation électrique est du c.a. domestique normal de 120 V, 60 Hz. La charge des batteries devrait commencer automatiquement.

  NOTE : Le chargeur est équipé d'une fiche comportant une lame de mise à la terre et doit être branchée dans une prise avec mise à la terre correspondante installée et mise à la terre adéquatement et conforme aux lois et règlements locaux. Ne pas utiliser de fiche à deux broches, d'adaptateur et ne pas modifier la fiche fournie. Si la fiche ne s'insère pas dans la prise, faire installer une prise adéquate par un électricien qualifié.

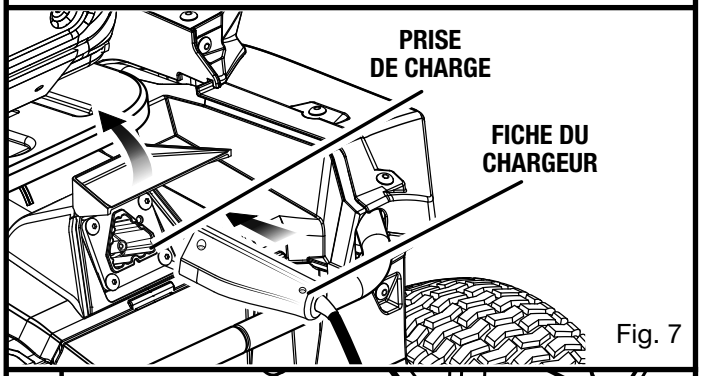

Fig. 7

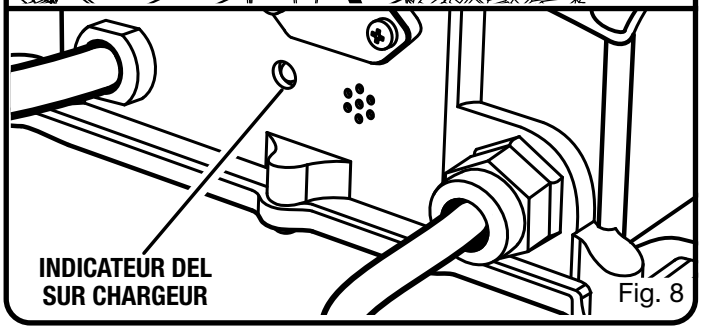

Fig. 8

- Lorsque sous tension, le témoin DEL du chargeur est allumé pour indiquer l'état du chargeur. Consulter le tableau suivant pour déterminer la signification des indices des DEL.
- Avant de commencer la tonte, débrancher le chargeur de la source d'alimentation puis débrancher le chargeur de la tondeuse.

> ***AVIS :***
>
> Toujours mettre le commutateur à la position OFF (ARRÊT) et retirer la clé dès que la tonte est terminée.

> ***AVIS :***
>
> Toujours brancher la tondeuse au chargeur lorsque l'appareil n'est pas utilisé. S'il est impossible de laisser la tondeuse branchée au chargeur, s'assurer de charger les batteries au moins une fois par mois.

UTILISATION

INDICATEUR DEL	ÉTAT DE BATTERIE/CHARGEUR
Clignotement vert rapide	Charge des batteries inférieure à 80 %.
Clignotement vert long	Charge des batteries supérieure à 80 %.
Vert fixe	Charge des batteries terminée.
Les codes DEL suivants indiquent une condition d'erreur du chargeur. Pour savoir comment annuler un code d'erreur, consulter les étapes du chapitre *Dépannage* à la fin de ce manuel.	
Un témoin rouge s'allume brièvement puis s'éteint	S'assurer que le chargeur est alimenté par un courant alternatif.
Un clignotement rouge	Défaut de mise sous tension
Deux clignotements rouges	Défaut de tension de la batterie
Trois clignotements rouges	Temps mort de la charge de la batterie : Temps de charge dépassé
Quatre clignotements rouges	Défaut de la batterie : Temps de charge dépassé
Cinq clignotements rouges	Délai d'attente causé par la température
Six clignotements rouges	Défaut du chargeur

SYSTÈME DE VERROUILLAGE DE SÉCURITÉ

Voir la figure 9.

Cette tondeuse est équipée d'un système de verrouillage de sécurité pour protéger l'opérateur qui arrête les lames dès que l'opérateur quitte le siège pendant que les lames tournent. Vérifier le système avant chaque utilisation pour s'assurer de son bon état de fonctionnement.

Pour vérifier :

- Stationner la tondeuse sur une surface à niveau.
- S'assurer que le commutateur de contrôle de direction est à la position « N » (neutre) et que le bouton d'enclenchement de lame est enfoncé.
- Insérer la clé de démarrage et tourner à la position « ON » (démarrer).
- Soulever le bouton d'enclenchement de lame pour activer les lames.
- Se soulever légèrement du siège sans descendre de la tondeuse.

Les lames doivent s'arrêter en 5 secondes. Si les lames ne s'arrêtent pas, communiquer avec le service à la clientèle. Ne pas faire fonctionner la tondeuse tant que le système de verrouillage de sécurité n'est pas réparé.

UTILISATION DE LA TONDEUSE

Voir les figures 9 à 11.

⚠ AVERTISSEMENT :

Éloigner toutes personnes de la zone de coupe avant de commencer la tonte. Si une personne pénètre dans la zone de coupe, arrêter immédiatement attendre que les personnes quittent la zone avant de poursuivre la tonte.

Avant de démarrer la tondeuse :

- S'assurer qu'aucun enfant, spectateur ou animal n'est présent.
- Enlever tout objet de la zone de coupe pouvant être projeté par les lames de la tondeuse.
- Vérifier le fonctionnement des freins.

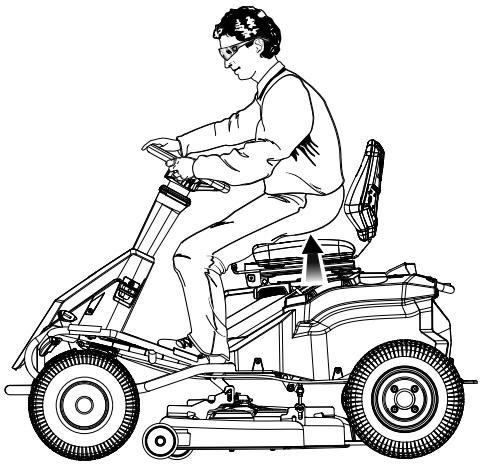

Fig. 9

- Vérifier la pression des pneus.
- S'assurer que toutes les pièces sont serrées.
- S'assurer que tous les protecteurs sont installés et fonctionnent correctement.
- Nettoyer les débris sur la tondeuse.
- Vérifier le système de verrouillage de sécurité.
- Régler le siège à la position désirée.
- Vérifier le niveau de charge de la batterie.

AVIS :

Les lames s'arrêteront automatiquement dès que le niveau de charge de la batterie atteint la zone rouge sur l'indicateur de charge de la batterie. Retourner immédiatement pour charger. Continuer à tondre lorsque le niveau de charge de la batterie est dans la zone rouge peut rendre le retour difficile pour la charge.

NOTE : Si la tondeuse se retrouve trop éloignée du chargeur, il sera nécessaire de placer le commutateur de contrôle de direction à la position « N » (neutre) et de pousser la tondeuse jusqu'à l'endroit où devra être effectuée la charge.

UTILISATION

Pour tondre :

- Lever le plateau de coupe de la tondeuse jusqu'à sa plus haute position.
- Insérer la clé de démarrage et tourner à la position « ON » (démarrer).
- Relâcher le frein à main.
- Placer le commutateur de contrôle de direction à la position « F » (marche avant) et conduire jusqu'à l'endroit de la tonte à effectuer.

⚠ AVERTISSEMENT :

S'assurer de faire correspondre correctement la direction de déplacement et le commutateur de contrôle de direction avant d'appuyer sur la pédale d'accélérateur. Ne pas effectuer cette étape représente un risque de conduite de la tondeuse dans la mauvaise direction, de provoquer une perte de contrôle ou un accident pouvant causer des blessures graves, mortelles ou des dommages matériels.

- Arrêter le moteur de la tondeuse, tourner la clé à la position « OFF » (arrêt) et enclencher le frein à main.
- Abaisser le plateau de coupe à la hauteur désirée.
- Tourner la clé de démarrage à la position « ON » (démarrer) puis relâcher le frein à main.
- Soulever le bouton d'enclenchement de lame et appuyer sur la pédale d'accélérateur et tondre selon le cas.

⚠ AVERTISSEMENT :

La prudence est de mise lors du passage de la tondeuse sur des allées de pierre ou voies d'accès. Avant de traverser, arrêter les lames et lever le plateau de coupe à la position la plus haute afin d'éviter toute possibilité de ricochet. Conduire lentement pour éviter la perte de traction et de contrôle.

AVIS :

Ne pas tenter de changer de direction de conduite pendant que la tondeuse est en mouvement. Toujours effectuer un arrêt complet avant de changer la direction de la tondeuse.

Fonctionnement du mode de marche arrière :

AVIS :

La tondeuse émettra un bip sonore constant pendant la marche arrière même si les lames sont arrêtées ou en mode d'opération en marche arrière.

- Enfoncer la pédale de frein jusqu'à ce que la tondeuse soit complètement immobilisée.
- Enfoncer le bouton d'enclenchement de lame pour arrêter les lames.
- Placer le commutateur de contrôle de direction à la position « R » (marche arrière).
- Enfoncer le bouton de mode de marche arrière.



Fig. 10

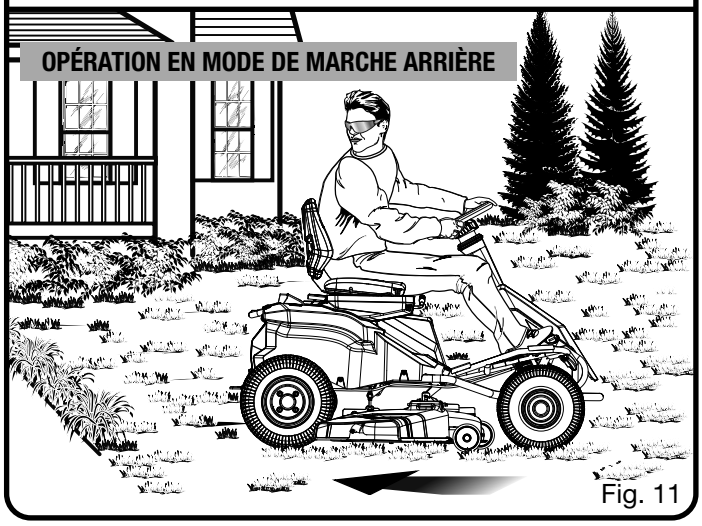

Fig. 11

- Soulever le bouton d'enclenchement de lame, appuyer lentement sur la pédale d'accélérateur et tondre en marche arrière selon le besoin.

⚠ AVERTISSEMENT :

Ne pas tondre en marche arrière sauf si vraiment nécessaire. Toujours regarder vers le bas et derrière vous avant et pendant la marche arrière et s'assurer que les enfants, spectateurs et animaux sont absents de la zone. Être conscient que le mode d'opération en marche arrière est activé lorsque le bouton de mode de marche arrière est allumé en rouge et qu'un bip sonore constant se fait entendre. Se rappeler qu'une fraction de seconde d'inattention suffit pour causer des blessures graves ou mortelles.

UTILISATION

⚠ AVERTISSEMENT :

Être spécialement attentif avant et pendant la marche arrière et en tournant lorsque la trousse d'ensachage est installée, car cette dernière limite le champ de vision. Toujours regarder attentivement derrière et par terre pour éviter les petits enfants, spectateurs et animaux et déplacer lentement la tondeuse pour éviter le basculement accidentel et les blessures graves ou mortelles.

Lorsque la tonte est terminée :

- Arrêter la tondeuse sur une surface plane et à niveau. Ne pas arrêter la tondeuse sur une pente.
- Enfoncer le bouton d'enclenchement de lame pour arrêter les lames.
- Placer le commutateur de contrôle de direction à la position « N » (neutre).
- Enclencher le frein à main.
- Tourner la clé de démarrage à la position « OFF » (arrêt).
- Retirer la clé de démarrage si on laisse la tondeuse sans surveillance, même pour une courte période.

⚠ AVERTISSEMENT :

Si la tondeuse émet un bip sonore après votre départ de le siège, vérifiez que le frein à main est réglé et la clé a été supprimée. Ne pas enclencher le frein à main représente un risque de déplacement de la tondeuse et laisser la clé permettra une utilisation sans permission et causer des blessures graves.

NOTE : L'opération en mode de marche arrière se réinitialise chaque fois que le commutateur d'allumage est tourné à la POSITION « OFF » (arrêt).

CONSEILS DE TONDAISON

Voir la figure 12.

- Garder les lames de tondeuse affûtées.
- Assurez-vous que la pelouse est libre des pierres, des branches, des fils, jouets, arbres produisant des noix, branches d'arbre et d'autres objets qui pourraient endommager le moteur ou les lames de la tondeuse. Ne pas faire passer la tondeuse par-dessus les bornes de propriété ou autres poteaux en métal. De tels objets pourraient endommager la lame ou être accidentellement projetés par la tondeuse dans toutes directions et causer des blessures graves à l'opérateur ou aux autres.
- Pour une pelouse en santé, coupez toujours un-tiers ou moins de la longueur totale de l'herbe.
- Lors de la tonte de grands espaces, commencer en tournant vers la droite de manière à ce que l'herbe coupée soit éjectée loin des buissons, clôtures, allées, voies d'accès, etc. Après un ou deux tours, effectuer la tonte dans la direction opposée en effectuant des virages vers la gauche jusqu'à ce que la pelouse soit entièrement tondue.
- Effectuer la tonte de manière à ce que l'herbe coupée soit éjectée sur la pelouse déjà coupée.
- Quand vous coupez de l'herbe épaisse, tondez plus lentement pour permettre à l'outil à couper plus efficacement et à éjecter les brins de façon appropriée.

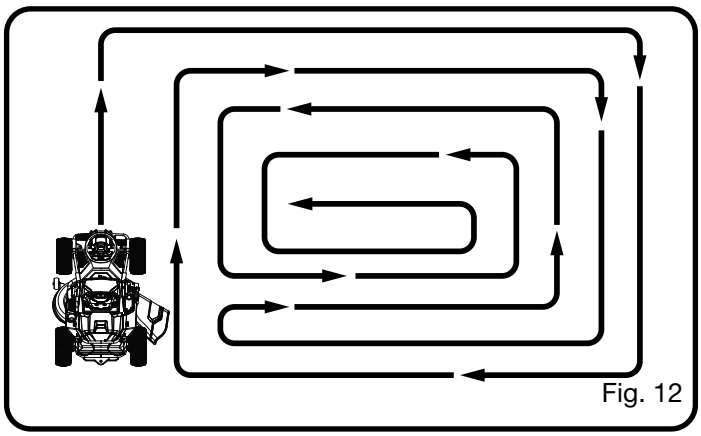

Fig. 12

- Ne coupez pas de l'herbe humide. La tonte sur des surfaces mouillées peut entraîner une perte de contrôle et de l'herbe humide elle collera au-dessous du châssis et empêche l'ensachage ou le déchiquetage appropriés des brins d'herbe.
- De l'herbe nouvelle ou épaisse peut nécessiter une coupe plus étroite or augmentez la hauteur de coupe.
- S'assurer que le plateau de coupe et la goulotte d'éjection de côté ne sont pas obstrués. Retirer les brins d'herbe coupés, feuilles, saletés et autres débris accumulés avant et après chaque utilisation. Ne pas nettoyer à l'aide d'un boyau d'arrosage.

  NOTE : Toujours arrêter la tondeuse, permettre aux lames de s'arrêter complètement et retirer la clé de démarrage avant de nettoyer le dessous de la tondeuse.

UTILISATION SUR LES PENTES

Voir la figure 13.

⚠ DANGER :

Les pentes représentent un facteur majeur des accidents causés par la perte de contrôle ou le renversement et sont cause la mort ou des blessures graves. L'utilisation de la tondeuse sur les pentes nécessite des précautions spéciales. Si vous n'êtes pas confortable sur une pente, ne la tondez pas. Pour votre sécurité, n'essayez pas de tondre des pentes raides de plus de 15 degrés. Ne pas utiliser en marche arrière dans une pente, à moins que la tondeuse s'arrête en montant. Dans cette situation, arrêter les lames, regarder derrière et reculer lentement. Copier ou découper l'illustration du guide de pente plus loin dans ce manuel et l'utiliser pour déterminer si la pente est trop raide pour être tondue en toute sécurité.

- Tondre les pentes de haut en bas et non pas à l'horizontale.
- Ne pas tondre une pelouse humide. L'humidité de la pelouse peut causer la perte de traction des pneus ou le glissement sur les pentes même si les freins fonctionnent correctement.
- Faites attention aux trous, ornières, roches, objets cachés ou bosses qui peuvent provoquer un glissement ou une chute. De l'herbe haute peut cacher des obstacles. Enlevez tous les objets tels que les roches, les racines, etc. qui peuvent être projetés par la lame ou qui pourraient provoquer une chute.

- Ne tondez pas près des dépressions, des fossés ou des berges.
- Conduire lentement et ne pas effectuer de changements de vitesse ou de direction brusques.
- Éviter les arrêts sur les pentes le plus souvent possible. Lorsqu'un arrêt est inévitable, s'assurer d'enclencher le frein à main. Au moment de poursuivre la tonte, démarrer en utilisant la vitesse la plus basse possible. Si un virage est nécessaire, exercer une extrême prudence lors du changement de direction et toujours effectuer le virage au pied de la pente.
- Ne jamais tenter de stabiliser la tondeuse sur une pente en mettant votre pied au sol pendant l'opération.
- Si la trousse d'ensachage offerte en option est utilisée, exercer une prudence extrême et opérer la tondeuse lentement lors de la tonte de pelouse sur des pentes parce que la trousse d'ensachage représente un risque de déstabilisation de la tondeuse.
- Toujours utiliser les freins lors de la descente d'une pente. Ne pas utiliser la position « N » (neutre) pour laisser la tondeuse descendre la pente.
- Dès que la perte de traction des pneus survient pendant la tonte sur une pente, arrêter les lames et descendre lentement et prudemment la pente en ligne droite.
- Si la tondeuse arrête pendant qu'on monte une pente, arrêter les lames, regarder derrière soi et reculer lentement.

TRANSPORT DE LA TONDEUSE

Voir la figure 14.

⚠ AVERTISSEMENT :

Faites attention lorsque vous embarquez ou débarquez la tondeuse d'une remorque ou d'un camion, et appuyez sur la pédale de frein au besoin pour contrôler la vitesse. La tendeuse roulera librement si elle se trouve sur une surface inclinée sans enclencher le frein ou le frein de stationnement. Toujours reculer sur la remorque lors du chargement. Lors du chargement ou du déchargement de la tondeuse, éviter de dépasser l'angle d'opération de 15° recommandé. Si vous ne suivez pas ces instructions, vous pourriez perdre le contrôle de la machine, ce qui peut causer des blessures graves, des dommages ou même la mort.

⚠ AVERTISSEMENT :

Être prudent lors du chargement ou du déchargement de la tondeuse à une remorque. S'assurer que le plateau de coupe et levé à la position la plus haute de manière à éviter son coincement sur la rampe. Les roues de la tondeuse peuvent se retrouver à l'extérieur de la rampe ou de la remorque et causer le pivotement ou le basculement de la tondeuse ce qui représente un risque d'écrasement pouvant causer des blessures graves ou mortelles.

- Stationner la tondeuse sur une surface à niveau.
- Lever le plateau de coupe à la position la plus haute.

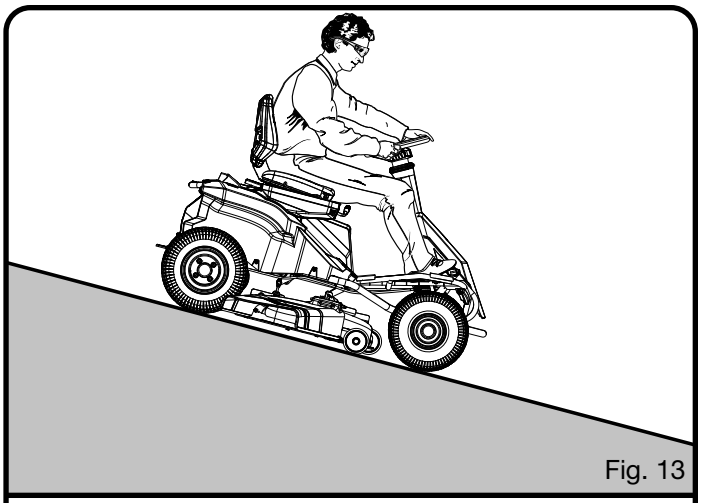

Fig. 13

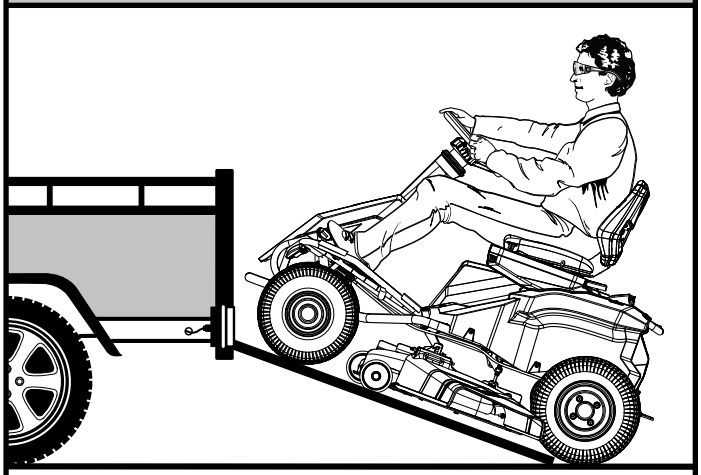

Fig. 14

- Positionner et sécuriser la rampe à la remorque selon les instructions du fabricant.

  NOTE : Nous recommandons l'utilisation d'une rampe de chargement pleine largeur ayant au moins 304,8 mm (1 pi) de largeur de plus que la tondeuse afin de minimiser le risque de sortie des roues hors de la rampe.
- Conduire lentement la tondeuse sur la rampe et dans la remorque.
- Abaisser complètement le plateau de coupe.
- Enclencher le frein à main.
- Arrêter le moteur de la tondeuse et retirer la clé.
- Arrimer fermement la tondeuse avec des courroies ou des câbles pour éviter tout mouvement pendant le transport.

⚠ AVERTISSEMENT :

Pour éviter le démarrage ou d'un mouvement accidentel pouvant causer des blessures graves, toujours retirer le clé de démarrage et enclencher le frein à main lorsque du transporte de la tondeuse.

ENTRETIEN

⚠ AVERTISSEMENT :

Lors de réparation du produit, arrêter le moteur de la tondeuse sur une surface à niveau, attendre que les lames s'arrêtent complètement, enclencher le frein à main puis retirer la clé de démarrage afin d'éviter un démarrage accidentel et des blessures graves.

⚠ AVERTISSEMENT :

Toujours porter une protection oculaire munie d'écrans latéraux certifiée conforme à la norme ANSI Z87.1. Si cette précaution n'est pas prise, des objets peuvent être projetés dans les yeux et causer des lésions graves.

⚠ AVERTISSEMENT :

Utiliser exclusivement des pièces autorisées pour les réparations. L'usage de toute autre pièce pourrait créer une situation dangereuse ou endommager le produit.

⚠ AVERTISSEMENT :

Respectez strictement toutes les spécifications de couplage de la clé dynamométrique. Ne pas le faire pourrait causer de graves blessures corporelles.

AVIS :

Inspecter périodiquement au complet le produit afin de s'assurer qu'aucune pièce (vis, écrous, boulons, chapeaux, etc.) n'est endommagée, manquante ou desserrée. Serrer solidement toutes les pièces de fixation et les chapeaux et ne pas utiliser le produit tant que toutes les pièces manquantes ou endommagées n'ont pas été remplacées. Pour obtenir de l'aide, veuillez communiquer avec le Service à la clientèle ou un centre de réparations qualifié.

ENTRETIEN GÉNÉRAL

Évitez d'utiliser des solvants quand vous nettoyez des pièces en plastique. La plupart des plastiques résistent mal aux plusieurs types de solvants de commerce et peuvent être endommagés par leur utilisation. Utilisez des chiffons secs pour enlever la saleté, la poussière, l'huile, la graisse, etc.

⚠ AVERTISSEMENT :

Ne permettez jamais à ce que les liquides pour freins, la gazoline, les produits à base de pétrole, les huiles dégrippantes, etc entrent en contact avec les pièces en plastique. Les produits chimiques peuvent endommager, affaiblir ou détruire le plastique ce qui peut résulter en des blessures graves.

Enlevez toute accumulation d'herbe ou des feuilles sur ou autours du couvercle du moteur. Essuyez la tondeuse avec un chiffon sec à l'occasion. N'utilisez pas de l'eau.

RÉGLAGES DES ROUES DU PLATEAU DE COUPE

Voir la figure 15.

Les roues du plateau de coupe doivent être positionnées à environ 12,7 mm (1/2 po) au-dessus du sol lorsque la hauteur de coupe désirée de la tondeuse est réglée. Ceci permettra de minimiser le dégazonnement de la pelouse dans la plupart des situations. Au moment de l'expédition, les roues sont réglées à la position A.

Pour régler les roues du plateau de coupe :

- Stationner la tondeuse sur une surface à niveau et enclencher le frein à main.
- Arrêter le moteur et retirer la clé de démarrage. Laisser les lames s'arrêter complètement.
- Soulever le plateau de coupe au réglage de hauteur désiré.
- Retirer l'écrou et le boulon fixant la roue au plateau de coupe.
- Déplacer la roue vers la position désirée. Déplacer la roue vers la position désirée. Les trous de positions disponibles sont 38,1 mm (1,5 po) (**A**), 44,5 mm (1,75 po) (**B**), 50,8 mm (2 po) (**C**) et 57,2 mm (2,25 po) (**D**).
- Réinstaller le boulon et l'écrou et serrer fermement. Serrer le boulon à un couple de 5,4 à 8,1 Nm (4 à 6 pi-lb).
- Répéter pour les autres roues du plateau de coupe en s'assurant que toutes les roues sont installées à la même position.

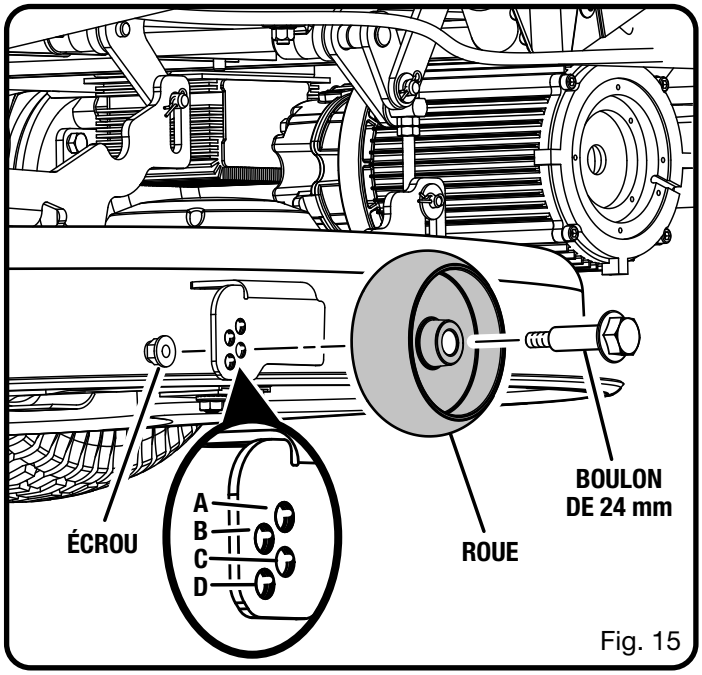

Fig. 15

DÉMONTAGE DU PLATEAU DE COUPE

Voir la figure 16.

⚠ AVERTISSEMENT :

Porter des gants robustes en tout temps au moment de manipuler le plateau de coupe. Maintenir les mains et les doigts à l'écart des points de pincement.

Si désiré, démonter le plateau de coupe de la tondeuse pour faciliter le remplacement des lames.

- S'assurer que le commutateur de contrôle de direction est à la position « N » (neutre) et que le bouton d'enclenchement de lame est enfoncé.
- Arrêter le moteur, retirer la clé de démarrage et enclencher le frein à main.
- Débrancher les câbles raccordant le plateau de coupe à la tondeuse.
- Abaisser le plateau de coupe à la position la plus basse.
- Retirer les 4 goupilles d'attelage et les rondelles fixant le plateau de coupe.
- Glisser le plateau hors du dessous de la tondeuse.
- Inverser la procédure pour réinstaller le plateau de coupe à la tondeuse.

REMPLACEMENT DE LES LAMES

Voir les figures 17 à 19.

⚠ ATTENTION :

Utiliser seulement les lames de rechange et les boulons de lame autorisés par le fabricant de la tondeuse autoportée. L'utilisation d'autres lames et boulons de lame non autorisés représente un risque de bris de la tondeuse autoportée.

- S'assurer que le commutateur de contrôle de direction est à la position « N » (neutre) et que le bouton d'enclenchement de lame est enfoncé.
- Arrêtez le moteur, retirez la clé de démarrage et enclencher le frein à main.
- Lever le plateau de coupe à la position la plus haute pour pouvoir accéder aux lames.

  NOTE : Si nécessaire, soulever la tondeuse en la plaçant sur un pont élévateur ou en utilisant un vérin de levage et des chandelles ou retirer le plateau de coupe comme décrit au chapitre précédent afin d'avoir accès aux lames.

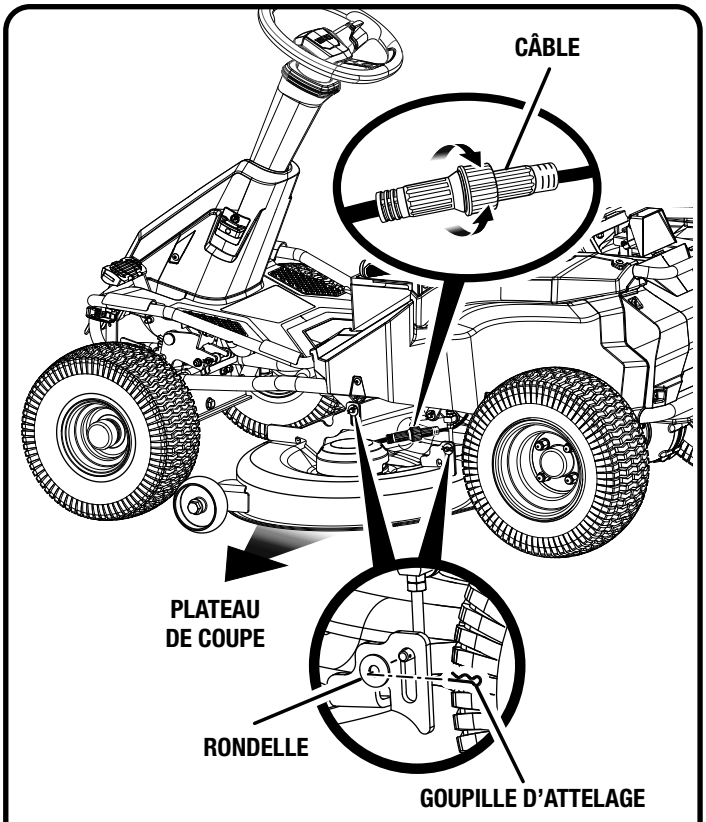

Fig. 16

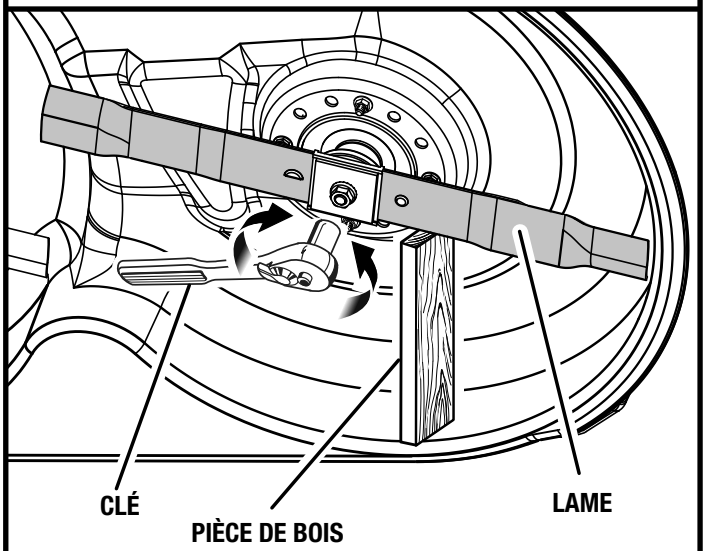

Fig. 17

ENTRETIEN

⚠ AVERTISSEMENT :

Lorsque la tondeuse est soulevée afin de pouvoir accéder aux lames, s'assurer que la tondeuse est correctement immobilisée et que le frein à main est enclenché avant d'effectuer le changement de lames. Ne pas prendre cette précaution représente un risque de chute de la tondeuse et causer possiblement des blessures graves ou mortelles.

- Mettez une pièce de bois entre la lame et le châssis de la tondeuse pour empêcher la lame de tourner.
- Desserrez l'écrou de la lame en le tournant dans le sens antihoraire (par rapport au bas de la tondeuse) en utilisant une clé de 15 mm ou une douille (non fournies).
- Enlevez l'écrou de lame, l'écarteur, l'isolant de lame et la lame.
- Placez la nouvelle lame sur l'arbre contre les tiges du lame correspondant. S'assurer que la lame est bien appuyée sur l'arbre. Celui-ci doit passer dans le trou central de la lame et les deux tiges pour lame doivent s'insérer dans leur trou respectif sur la lame. Assurez-vous que les bouts incurvés soient orientés en direction du châssis de la tondeuse et non en direction du sol. Une fois bien appuyée, la lame devrait être à plat contre les tiges du lame.
- Remettez l'isolant de lame et l'écarteur, en s'assurant que les côtés plats de chaque pièce sont alignés et que les côtés droits de l'ouverture de l'entretoise sont alignés avec les côtés droits de l'arbre de la lame.
- **NOTE :** Assurez-vous que toutes les pièces soient replacées dans l'ordre exact dans lequel elles ont été enlevées.
- Vissez l'écrou de lame sur l'arbre et serrez à main.
- Serrez l'écrou de lame sens horaire en utilisant une clé dynamométrique (non fournie) pour s'assurer que l'écrou et bien serré. Le couple de serrage recommandé pour l'écrou de lame est de 600-650 po lbs.

⚠ AVERTISSEMENT :

S'assurer que la lame est assise correctement et que l'écrou de lame est serré au couple indiqué ci-dessus. Ne pas fixer correctement la lame peut provoquer un relâchement de cette dernière et représenter un risque de blessure grave.

- Répéter avec la deuxième lame, le cas échéant.

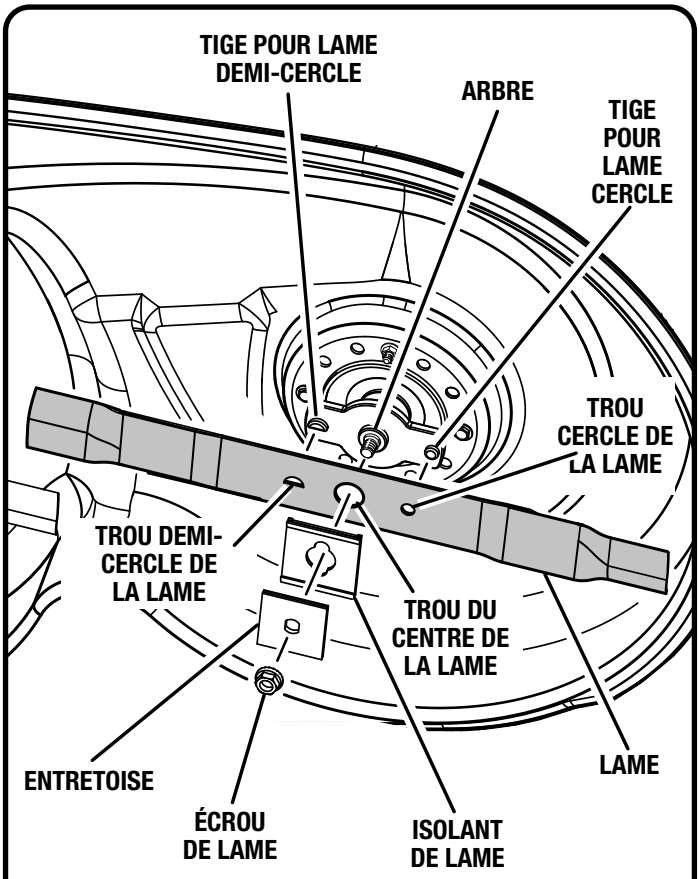

Fig. 18

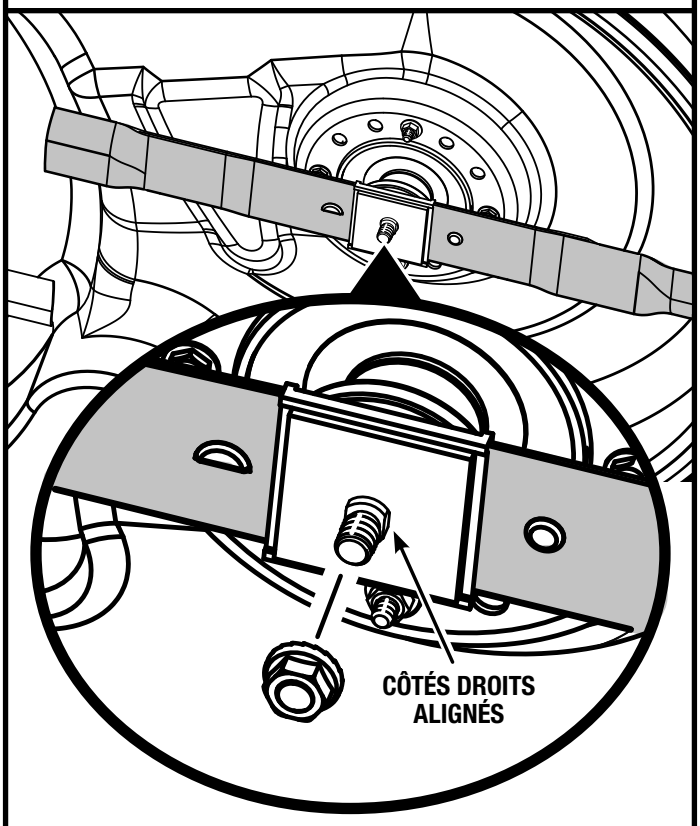

Fig. 19

ENTRETIEN

ENTRETIEN DES PNEUS

Ce tondeuse est muni de pneus sans chambre à air de la taille et du type indiqués ci-dessous :

	Avant	Arrière
Taille	15x6x6	16x6.5x8

Pression d'air des pneus

Vérifiez la pression d'air dans tous les pneus avant utilisation. Une mauvaise pression des pneus affectera la manipulation, la réponse de la direction, la traction, la durée de vie des pneus, la coupe de niveau et le confort de l'opérateur. Assurez-vous que les pneus sont gonflés conformément aux pression illustrées ci-dessous.

NOTE : La pression des pneus devrait être mesurée ou ajustée seulement lorsque les pneus sont froids.

Pression recommandée
20 psi (137,9 kpa)

⚠ AVERTISSEMENT :

Vérifiez la pression des pneus avec prudence pendant que vous gonflez les pneus. Un pneu qui est trop gonflé pourrait éclater, causant de graves blessures corporelles.

⚠ AVERTISSEMENT :

Il est très important de maintenir la bonne pression d'air dans les pneus. Très peu de pression pourrait permettre au pneu de tourner en dehors de la jante de roue. Trop de pression pourrait causer l'éclatement du pneu. Ne pas maintenir la bonne pression d'air dans les pneus pourrait causer des problèmes au fonctionnement et à la stabilité du tondeuse, entraînant ainsi la mort ou de graves blessures corporelles.

RÉPARATION DES PNEUS

Si une fuite ou une crevaison se produit en raison d'une perforation, le pneu doit être réparé avec une rustine de type bouchon. Si le dommage est le résultat d'une coupure, ou si la perforation ne peut être réparée à l'aide d'un bouchon, le pneu devrait alors être remplacé.

REMPLACEMENT DES PNEUS

Lorsque les pneus sont usés, la traction du tondeuse sera diminuée, ce qui augmentera les risques d'accident. Les pneus devraient être remplacés lorsque la profondeur sur le filetage est de 4 mm (0,16 po) ou moins, ou dès qu'un pneu est endommagé. Utilisez toujours des pneus de remplacement identiques. L'utilisation de pneus inappropriés sur le tondeuse pourrait causer une perte de contrôle, causer de graves blessures corporelles.

Faites remplacer les pneus par un centre de réparations agréé ou par un atelier de réparation de pneus qualifiés.

RÉGLAGE DES FREINS

Voir la figure 20.

⚠ DANGER :

S'assurer que les freins fonctionnent correctement à tout moment et avant chaque utilisation. Une mauvaise fonction de freinage peut entraîner une perte de contrôle en cas d'urgence et entraîner la mort ou des blessures graves.

Être capable d'arrêter correctement une tondeuse est un élément critique pour effectuer une tonte sécuritaire. Si l'on remarque que la distance de freinage de la tondeuse est plus longue avant son arrêt complet lorsque l'on appuie sur la pédale de frein, ceci indique que les freins doivent être réglés.

Pour vérifier :

- Stationner la tondeuse sur une surface à niveau et enclencher le frein à main.
- Placer le commutateur de contrôle de direction à la position « N » (neutre).
- Se tenir debout derrière la tondeuse et tenter de la pousser vers l'avant. Si les roues arrière tournent, ceci indique que les freins doivent être serrés.
- **Pour serrer :**
- Repérer les écrous de réglage de frein situés à l'intérieur de chaque roue.
- Tourner l'écrou de réglage sur 1/4 de tour vers la droite puis essayer de pousser à nouveau la tondeuse.
- Continuer de tourner chaque écrou sur 1/4 de tour et en effectuant un essai jusqu'à ce que la tondeuse refuse d'avancer lorsqu'on la pousse.

Après le dernier réglage, vérifier les freins en conduisant la tondeuse à une vitesse normale et sur une surface plane pour s'assurer que la tondeuse s'arrête rapidement lorsque la pédale de frein est enfoncée.

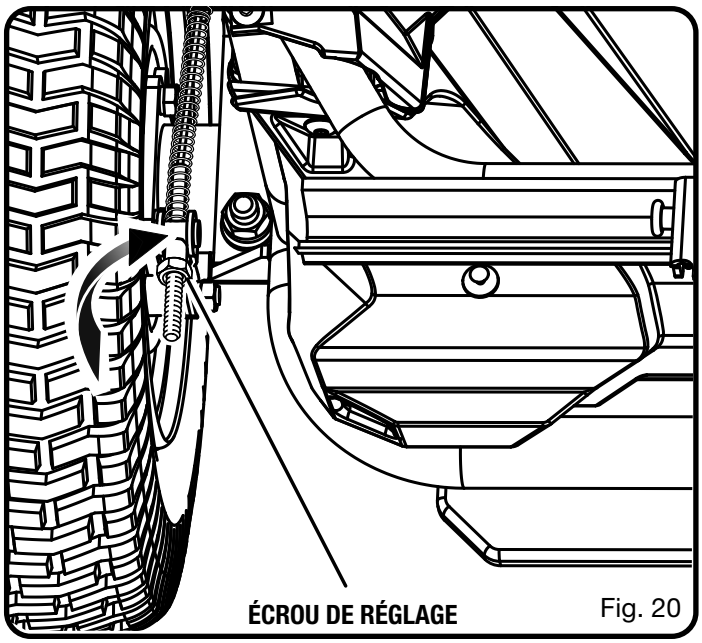

Fig. 20

REMPLACEMENT DES PHARES

Voir la figure 21.

Appeler le service à la clientèle ou visiter le site internet pour commander un phare neuf.

- Stationner la tondeuse sur une surface à niveau et enclencher le frein à main.
- Arrêter le moteur et retirer la clé de démarrage.
- Retirer et mettre de côté la vis à tête hexagonale et la rondelle plate fixant le panneau de plancher de la tondeuse.
- Soulever légèrement le panneau de plancher pour pouvoir accéder aux deux vis à tête hexagonale et aux rondelles plates fixant le phare en place. Retirer les vis et les rondelles et mettre de côté.
- Débrancher le phare usagé et le jeter.
- Brancher le phare neuf et réinstaller les rondelles et les vis. Serrer fermement.
- Fermer le panneau de plancher et le fixer avec la rondelle et la vis.

MISE À NIVEAU DU PLATEAU DE COUPE

Voir les figures 22 et 23.

Si la tonte de la pelouse semble inégale après l'avoir tondue, le plateau de coupe doit être mis à niveau. Avant de décider si la mise à niveau du plateau est nécessaire, s'assurer que les pneus sont gonflés correctement et selon la pression recommandée pour la tonte. Des pneus trop gonflés ou insuffisamment gonflés peuvent nuire à l'apparence de la coupe alors qu'un gonflage adéquat des pneus peut s'avérer être la solution pour résoudre le problème de coupe inégale.

NOTE : Toujours vérifier l'alignement côte à côte et ajuster au besoin avant de mesurer ou ajuster de l'avant vers l'arrière.

Avant de commencer :

- S'assurer que le commutateur de contrôle de direction est à la position « N » (neutre) et que le bouton d'enclenchement de la lame est enfoncé.
- Arrêter le moteur, laisser les lames s'arrêter complètement, retirer la clé de démarrage et enclencher le frein à main.
- Lever le plateau de coupe de la tondeuse jusqu'à la position la plus haute.
- **Pour effectuer l'ajustement côte à côte :**
- Positionner les lames de manière à ce que les pointes soient dirigées vers les côtés de la tondeuse.
- Depuis l'extérieur de l'arête de chaque lame, mesurer la distance entre le côté de l'arête inférieure de la lame et le sol. Un ajustement côte à côte sera nécessaire si la distance des deux côtés est supérieure à 3,1 mm (1/8 po).
- Sur le côté à ajuster, dévisser le contre-écrou, comme illustré.
- Tourner les écrous de réglage vers la droite pour soulever ou vers la gauche pour abaisser le côté du plateau de

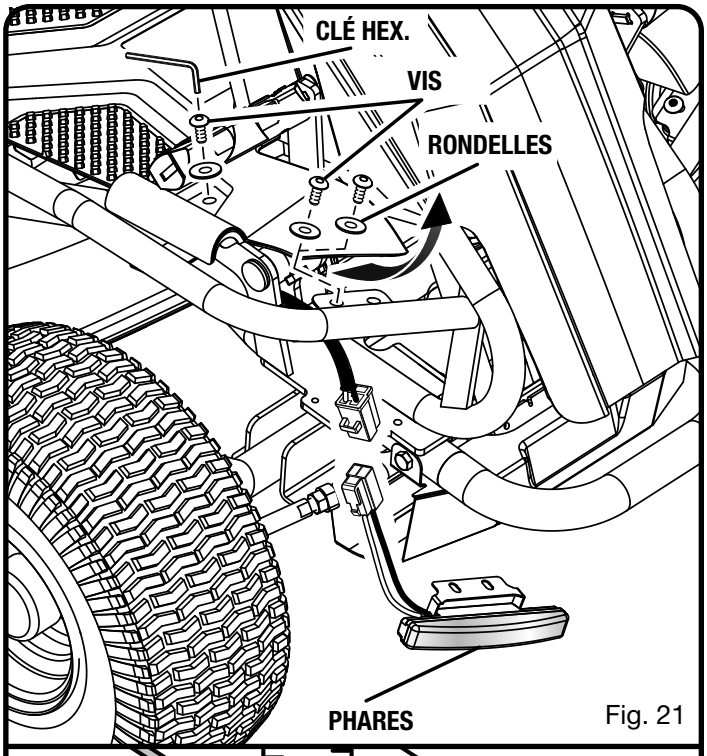

Fig. 21

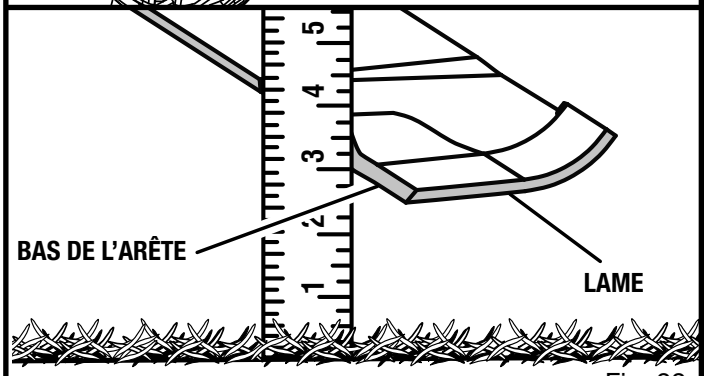

Fig. 22

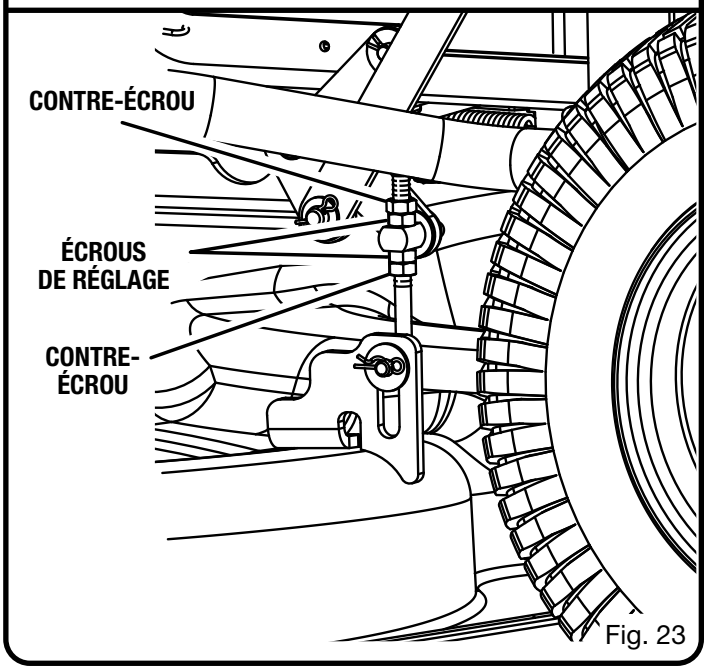

Fig. 23

coupe. Chaque tour complet de l'écrou de réglage modifiera la hauteur du plateau d'environ 4,8 mm (3/16 po).

NOTE : Pour soulever le côté, il faudra d'abord tourner l'écrou de réglage supérieur. Pour abaisser, tourner d'abord l'écrou de réglage inférieur.

- Mesurer à nouveau. Continuer d'ajuster et de mesurer jusqu'à ce que la différence de distance de chaque côté soit de 3,2 mm (1/8 po) ou moins.
- Procéder à l'ajustement avant-arrière ou serrer fermement les contre-écrous.

Pour effectuer l'ajustement avant-arrière :

NOTE : Toujours effectuer la mise à niveau côte à côte du plateau avant d'effectuer l'ajustement avant-arrière.

- Positionner la lame vers le côté le plus près de la goulotte d'éjection et de manière à ce que les extrémités soient dirigées de l'avant à l'arrière de la tondeuse.
- Mesurer la distance entre la pointe de la lame et le sol. Pour obtenir des résultats optimaux, le devant de la pointe de la lame devrait être de 3,2 à 9,5 mm (1/8 à 3/8 po) plus bas que la pointe arrière.
- Si un ajustement avant-arrière est requis, tourner les écrous de réglage vers la droite pour lever ou vers la gauche pour abaisser l'arrière du plateau de coupe. Chaque tour complet de l'écrou de réglage modifiera la hauteur du plateau d'environ 3,2 mm (1/8 po).

  NOTE : S'assurer de tourner les écrous de réglage des deux côtés sur une distance égale afin d'éviter de modifier à nouveau la mesure côte à côte.
- Mesurer à nouveau pour s'assurer que le pointe avant est maintenant de 3,2 à 9,5 mm (1/8 à 3/8 po) plus bas que la pointe arrière. Si ce n'est pas le cas, continuer les ajustements et les mesures jusqu'à ce que cette distance soit atteinte.
- Sans tourner les écrous de réglage, serrer fermement les contre-écrous pour immobiliser les écrous de réglage.

REMPLACEMENT DES BATTERIES

Voir les figures 24 à 27.

NOTE : Utiliser seulement des batteries au plomb pour tondeuse électrique autoportée de RYOBI de 75 Ah (LPC12-75) ou de 100 Ah (LPC12-100).

Cette tondeuse fonctionne avec quatre batteries de 12 V raccordées à un circuit en série. Lors du remplacement d'une ou plusieurs batteries, toujours remplacer par une batterie de même type, tension et capacité.

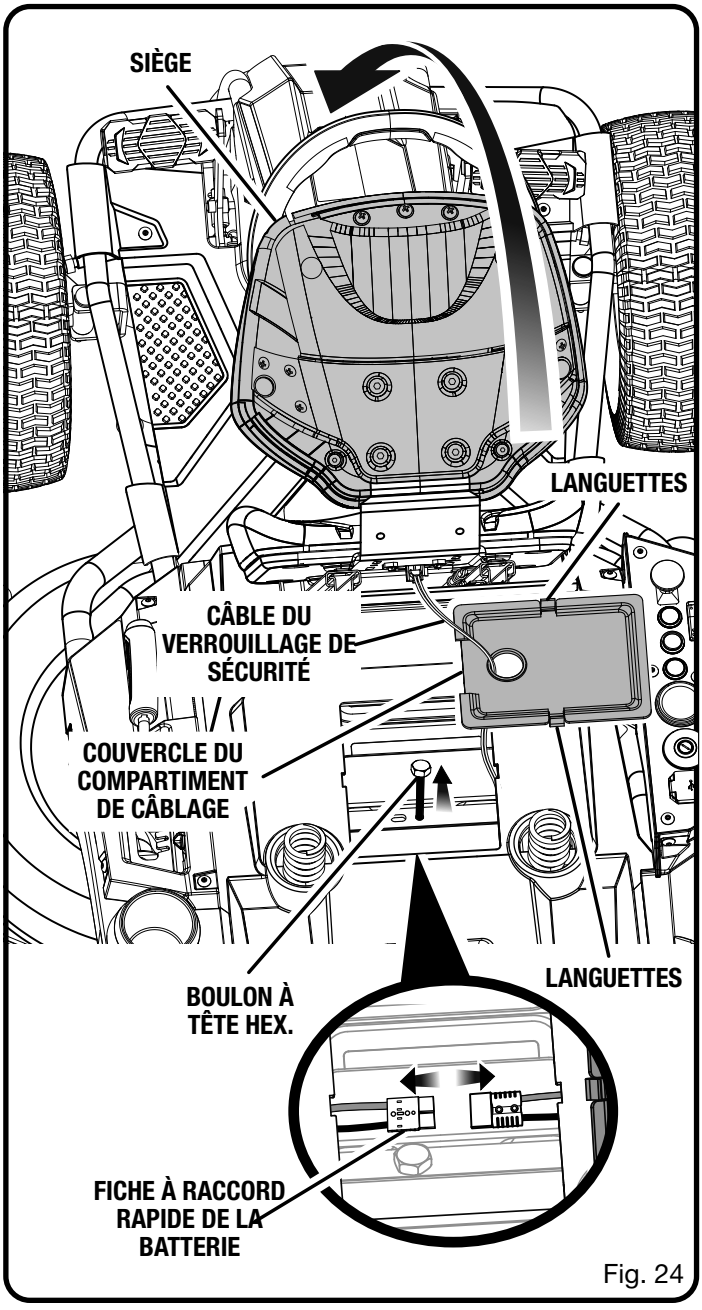

Fig. 24

ENTRETIEN

⚠ AVERTISSEMENT :

Porter une protection oculaire munie d'écrans latéraux certifiée conforme à la norme ANSI Z87.1 et des gants de caoutchouc pour remplacer les batteries. Si cette précaution n'est pas prise, des objets peuvent être projetés dans les yeux et causer des blessures graves.

Ne pas ouvrir ni endommager les batteries. La fuite d'électrolyte est corrosive et peut causer des blessures aux yeux ou à la peau. L'électrolyte est toxique lorsqu'avalé.

Ne pas jeter les batteries dans un feu. Les batteries pourraient exploser. Consulter les règlements locaux pour connaître les dispositions spéciales de mise au rebut.

Ne pas exposer la batterie à la pluie ni à l'humidité. De l'eau et des liquides peuvent entrer en contact avec la batterie et endommager les branchements et les composants électroniques, ce qui peut provoquer un court-circuit, un risque d'incendie accru et des blessures graves.

Lorsque les batteries ne sont pas utilisées, les garder éloignées des objets métalliques comme des trombones, pièces de monnaie, clés, clous, vis et autres petits objets métalliques pour éviter qu'ils établissent une connexion entre les bornes. Le court-circuitage des bornes peut causer des brûlures ou un incendie.

Prendre soin de manipuler les batteries de manière à éviter le court-circuitage avec des matières conductrices comme les bagues, bracelets et clés. La batterie ou le conducteur peut surchauffer et causer des brûlures graves.

AVIS :

Ne jamais raccorder des batteries différentes et de formats différents sur un circuit en série. Ceci endommagera éventuellement les batteries et possiblement la tondeuse.

- Stationner la tondeuse sur une surface à niveau et enclencher le frein à main.
- Arrêter le moteur, retirer la clé de démarrage et enclencher le frein à main.
- Relever le siège de la tondeuse.
- Appuyer sur les languettes du couvercle du compartiment de câblage. Soulever le couvercle et le faire reposer sur un côté pour pouvoir accéder au compartiment situé en dessous.
- Retirer et mettre de côté le boulon à tête hexagonale fixant le support de batterie en place.
- Débrancher la fiche à raccord rapide de la batterie. Cette fiche raccorde les batteries à la tondeuse.
- Retirer les quatre vis fixant le couvercle du compartiment de câblage de la batterie en place.
- Retirer les deux écrous de bride et les boulons de bride fixant le devant du support de batterie en place.
- Déployer complètement le support de batterie et faire reposer la partie extérieure sur la tondeuse sur une surface à niveau pouvant supporter au poids minimum de 135,9 kg (300 lb).

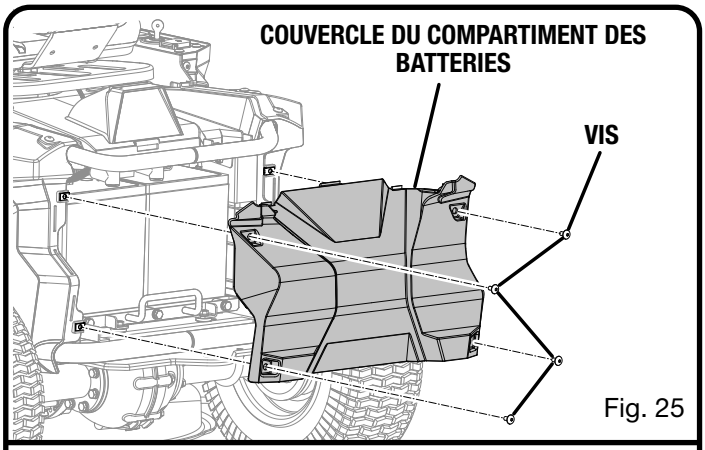

Fig. 25

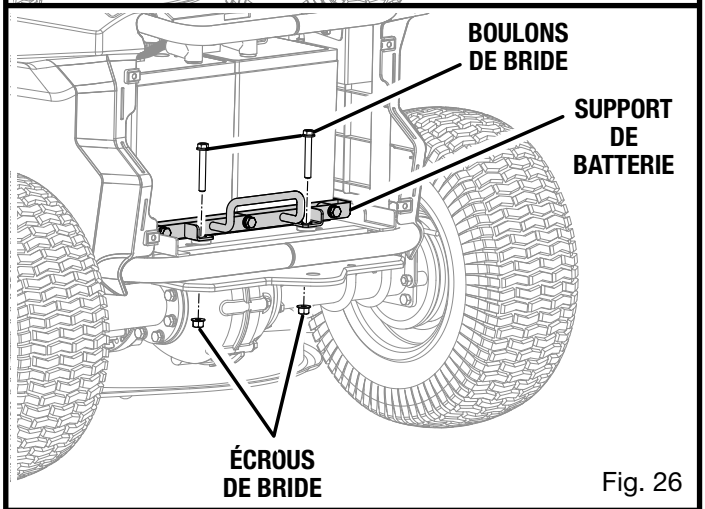

Fig. 26

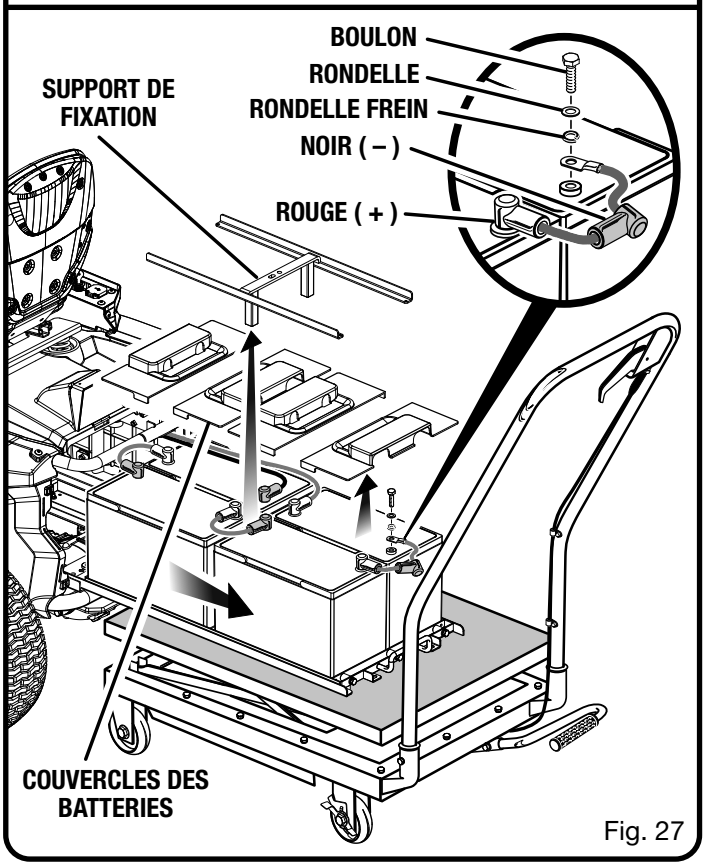

Fig. 27

⚠ AVERTISSEMENT :

Le support de batterie est très lourd et son déploiement peut exiger l'aide de deux personnes. Nous recommandons l'utilisation d'une table élévatrice (ou un outil semblable) afin de déployer le support. Un déploiement inadéquat et un mauvais soutien du support de batterie représentent un risque de blessures graves et de bris de la tondeuse.

⚠ AVERTISSEMENT :

Une fuite de batterie peut se produire si cette dernière est utilisée de façon intensive ou sous des températures extrêmes. Laver immédiatement tout liquide en contact avec la peau avec de l'eau et du savon. En cas d'éclaboussure dans les yeux, les rincer à l'eau fraîche pendant au moins 10 minutes, puis consulter immédiatement un médecin. Suivre cette règle permettra de réduire le risque de blessures graves.

- Soulever et mettre de côté le support de fixation de batteries.
- Retirer et mettre de côté les couvercles de batteries de la batterie ou des batteries à remplacer.
- Débrancher les batteries à remplacer. Débrancher d'abord le câble noir (négatif) puis le câble rouge (positif) en prenant soin d'éviter le contact des fils débranchés avec les bornes.
- Remplacer les batteries et raccorder les câbles. Raccorder d'abord le câble rouge (positif) puis le câble noir (négatif) en prenant soin d'éviter le contact des fils débranchés avec les bornes.
- Réinstaller les couvercles des batteries puis le support de fixation des batteries.
- Pousser suffisamment le support de batteries à l'intérieur de la tondeuse de manière à pouvoir raccorder la fiche à raccord rapide des batteries.

  NOTE : Pour pouvoir avoir un espace suffisant pour le raccordement, il est souvent plus facile d'effectuer le raccordement depuis le compartiment des batteries plutôt que par l'espace offert sous le siège.
- Dès que les batteries sont raccordées à la tondeuse, pousser complètement le support de batteries à l'intérieur de la tondeuse.
- Réinstaller les boulons de bride et les écrous de bride pour fixer le bord extérieur du support de batteries. Serrer fermement.
- Réinstaller le boulon à tête hexagonale pour fixer le support de batteries en place. Serrer fermement.
- Réinstaller le couvercle du compartiment de batteries et la quincaillerie pour fermer.

  NOTE : S'assurer que les languettes du couvercle de compartiment de batteries sont bien insérées dans les fentes du dessus de la tondeuse et les panneaux latéraux avant de serrer les vis.
- Réinstaller le couvercle du compartiment de câblage et le pousser jusqu'à ce que les languettes s'enclenchent puis abaisser le siège de la tondeuse.

  NOTE : Toujours s'assurer que la connexion du câble du système de verrouillage de sécurité est solide avant de réinstaller le couvercle du compartiment de câblage.

NOTE : Toujours obéir aux avertissements de sécurité fournis avec la batterie. Mettre la batterie usagée aux rebuts conformément aux règlements locaux et provinciaux.

REMPLACEMENT/AJOUT D'HUILE À LA BOÎTE-PONT

Voir la figure 28.

NOTE : Il faut retirer le support de batterie de la tondeuse pour pouvoir accéder à la boîte-pont. Consulter le chapitre **Remplacement des batteries** pour obtenir les instructions de déploiement complet du support de batteries puis continuer de déployer complètement le support hors de la tondeuse de manière à pouvoir accéder à la boîte-pont. Dès que le support de batteries est retiré, suivre les étapes ci-dessous.

- Stationner la tondeuse sur une surface plate et à niveau. Laisser refroidir la tondeuse avant de vidanger l'huile de la boîte-pont.

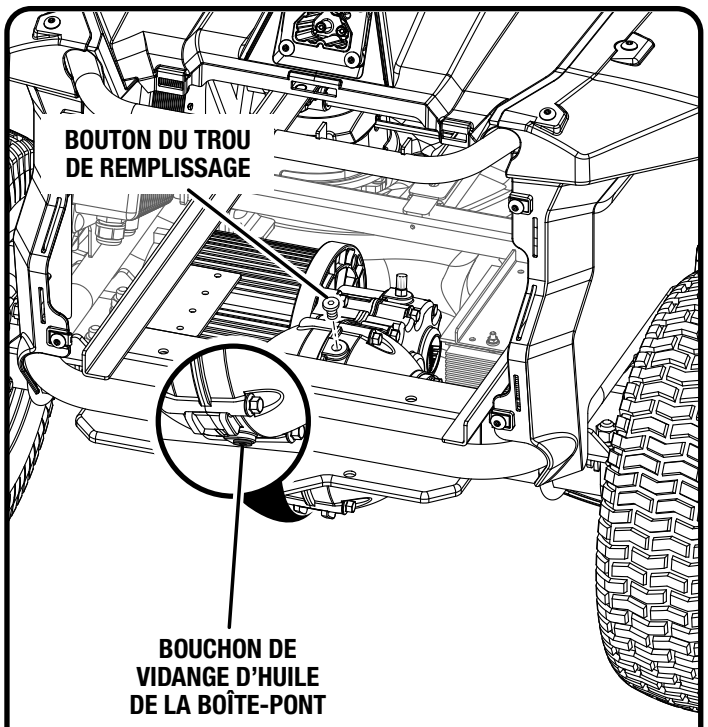

Fig. 28

ENTRETIEN

- Placer un contenant sous le bouchon de vidange d'huile de la boîte-pont.
- Retirer le bouchon du trou de remplissage situés sur le dessus de la boîte-pont.
- Retirer le bouchon de vidange et vidanger l'huile usagée.
- Nettoyer le fond du bouchon de vidange, réinstaller le bouchon et le serrer fermement.
- Verser 250 cc l'huile neuve pour engrenages GL4 80W/90 dans le trou de remplissage.
- Réinstaller le bouchon du trou de remplissage et serrer fermement. Éviter le serrage excessif.
- Réinstaller le support de batteries comme décrit au chapitre **Remplacement des batteries**.

NOTE : Consulter les directives de mise aux rebuts de produits dangereux de votre région pour connaître la bonne méthode de mise aux rebuts de l'huile pour engrenages usagée.

RANGEMENT DE LA TONDEUSE

Les étapes suivantes doivent être exécutées avant de ranger la tondeuse pour la saison.

- Retirer toute accumulation d'herbe et de feuilles sur et autour du capot du moteur. Nettoyer la tondeuse avec un chiffon sec. Ne pas nettoyer à l'aide d'un boyau d'arrosage, l'eau ou d'autres liquides.
- Brancher la tondeuse pour la charger pendant toute la durée du rangement.

  NOTE : S'il est impossible de charger la tondeuse pendant la durée du rangement, charger les batteries au moins une fois par mois pendant la période de rangement.
- Ranger la tondeuse dans un endroit propre et sec et inaccessible aux enfants. Ne pas ranger près d'aucun autre appareil fonctionnant par flammes comme un chauffe-eau à gaz, une sécheuse ou une fournaise.

  NOTE : Serrer le frein de stationnement et ne pas laisser la clé dans le commutateur d'allumage pendant la période de rangement. Placer la clé dans un endroit inaccessible aux enfants.
- Si la tondeuse doit être rangée à l'extérieure, s'assurer qu'elle est complètement recouverte afin de la protéger du climat.
- Garder éloigné des agents corrosifs comme les produits chimiques de jardinage et les sels fondants.

PRÉPARATIF APRÈS LA PÉRIODE DE RANGEMENT

Les étapes suivantes doivent être suivies avant d'utiliser la tondeuse à sa sortie du rangement :

- Reviser le calendrier d'entretien.
- Charger complètement les batteries.
- Vérifier la pression des pneus et les gonfler au besoin.
- Conduire brièvement la tondeuse et s'assurer du bon fonctionnement de tous les systèmes et composants.

RETRAIT ET PRÉPARATION DU BATTERIES POUR LE RECYCLAGE



Pour préserver les ressources naturelles, les batteries doivent être recyclées ou éliminées selon une méthode appropriée.

Ce produit utilise le batterie acide de plomb. Les réglementations locales ou gouvernementales peuvent interdire de jeter les batteries dans les ordures ménagères.

Consulter les autorités locales compétentes pour les options de recyclage et/ou l'élimination.

⚠ AVERTISSEMENT :

Après avoir retiré le batterie, couvrir ses bornes avec un ruban adhésif de qualité industrielle. Ne pas essayer de démonter ou détruire le batterie, ni de retirer des composants quels qu'ils soient. Le batterie de acide de plomb doivent être recyclées ou doivent être liquidé convenablement. Ne jamais toucher les deux bornes avec des objets en métal ou une partie du corps, car cela pourrait créer un court-circuit. Garder hors de la portée des enfants. Le non-respect de ces mises en garde peut résulter en un incendie et/ou des blessures graves.

À l'exclusion de la batterie, ce produit est accompagné d'une garantie limitée de trois (3) ans pour utilisation personnel, familiales ou domestiques (90 jours sur les produits utilisés à toutes autres fins, telles que les travaux ou commerciaux). La batterie a une garantie limitée de un (1) an pour utilisation personnel, familiales ou domestiques (90 jours sur les produits utilisés à toutes autres fins, telles que les travaux ou commerciaux). Pour obtenir les détails de la garantie, visiter le site www.ryobitools.com ou appeler (sans frais) au 1-800-525-2579.

ENTRETIEN

CALENDRIER D'ENTRETIEN

	Inspecter avant chaque utilisation	Toutes les 25 heures	Toutes les 50 heures ou annuellement	Toutes les 100 heures	Avant le remisage
Vérifier les freins	X				
Vérifier la pression des pneus	X				
Vérifier le système de verrouillage de sécurité	X				
S'assurer que toutes les pièces sont serrées fermement	X				X
Nettoyer les débris de la tondeuse	X		X		X
Vérifier/remplacer les lames de la tondeuse		X	X		
Nettoyer les bornes des batteries			X		

NOTE : L'entretien doit être effectué plus souvent si la tondeuse est utilisée dans des aires poussiéreuses.

Lorsque l'entretien est effectué hors des périodes maximales spécifiées par le calendrier, l'entretien doit quand même être effectué selon les cycles d'intervalles de temps ou d'heures indiquées au calendrier.

En cas d'incertitude concernant l'une des opérations d'entretien indiquées ci-dessus, apporter la tondeuse à un centre de réparation autorisé afin d'obtenir de l'aide.

ACCESSOIRES

Pour obtenir ces accessoires, visitez notre site internet au www.ryobitools.com ou appelez au numéro 1-800-525-2579 pour en savoir plus.

- Trousse d'ensachage (incluant l'assemblage d'ensacheuse et les lames d'ensachage) ACRM001
- Lames doubles (pour déchiquetage et éjection de côté) ACRM002
- Lames d'ensachage ACRM003

⚠ AVERTISSEMENT :

Les outils et accessoires disponibles actuellement pour cet outil sont listés ci-dessus. Ne pas utiliser d'outils ou accessoires non recommandés pour cet outil. L'utilisation de pièces et accessoires non recommandés peut entraîner des blessures graves.

DÉPANNAGE

SI LES PRÉSENTES SOLUTIONS NE RÉSOLVENT PAS LE PROBLÈME, CONTACTER LE CENTRE DE RÉPARATIONS AGRÉÉ.

PROBLÈME	CAUSE POSSIBLE	SOLUTION
La tondeuse ne démarre pas.	La charge de la batterie est faible.	Charger le bloc-batterie.
	Le chargeur est branché à la tondeuse.	Débrancher le chargeur de la tondeuse.
	La clé de démarrage n'est pas insérée ou est en position « OFF » (arrêt).	Insérer la clé de démarrage et tourner à la position « ON » (démarrer).
	Raccordements des câbles de batteries lâches.	Vérifier et nettoyer toutes les connexions de batteries.
Tondeuse refuse de se déplacer.	La clé de démarrage n'est pas insérée ou est en position « OFF » (arrêt).	Insérer la clé de démarrage et tourner à la position « ON » (démarrer).
	Frein à main enclenché.	Relâcher le frein à main.
	Commutateur de contrôle de direction à « N » (neutre).	Placer le commutateur de contrôle de direction à la position désirée (marche avant ou marche arrière)
	La pédale de frein est enfoncée et/ou la pédale d'accélérateur n'est pas enfoncée.	Relâcher la pédale de frein et enfoncer la pédale d'accélérateur.
	Le chargeur est branché à la tondeuse.	Débrancher le chargeur de la tondeuse.
La tondeuse coupe l'herbe de façon inégale.	Pression des pneus inégale.	Vérifier la pression des quatre pneus.
	Plateau de tondeuse pas à niveau.	Effectuer la mise à niveau du plateau de coupe.
	Lame usée, pliée, lâche ou émoussée.	Remplacer la lame.
	Accumulation de débris sous la tondeuse.	Nettoyer le dessous du châssis de la tondeuse.
	La vitesse de déplacement est trop rapide.	Effectuer la tonte plus lentement.
La tondeuse ne broie pas correctement.	Des brins d'herbe humides sont collés au-dessous du châssis.	Attendez que l'herbe sèche avant de tondre.
	L'herbe est trop longue.	Effectuer une première tonte à la hauteur de coupe la plus haute puis tondre à nouveau à la hauteur désirée.
	Lame usée, pliée, lâche ou émoussée.	Remplacer la lame.
	La vitesse de déplacement est trop rapide.	Effectuer la tonte plus lentement.
La tondeuse vibre à une vitesse élevée.	La lame est déséquilibrée, détacher ou usée de façon excessive ou inégale.	Remplacer la lame.
	L'arbre du moteur plié.	Arrêtez le moteur et retirer la clé de démarrage. Inspecter les pièces afin de s'assurer qu'elles ne sont pas endommagées. Faites réparer par un centre de réparations agréé avant de redémarrer.

DÉPANNAGE

PROBLÈME	CAUSE POSSIBLE	SOLUTION
Éjection d'herbe faible.	Goulotte ou ouverture d'éjection de côté obstruée. L'herbe est humide. La vitesse de tonte est trop rapide. L'herbe est trop longue.	Nettoyer la goulotte ou ouverture d'éjection de côté. Laisser sécher l'herbe avant de la tondre. Effectuer la tonte moins rapidement. Effectuer une première tonte à la hauteur de coupe la plus haute puis tondre à nouveau à la hauteur désirée.
Si le moteur s'arrête pendant la tonte de la pelouse.	La hauteur de coupe est trop basse. La charge de la batterie est faible.	Augmentez la hauteur de coupe. Charger la batterie.
Les lames ne tournent pas.	Charge de batterie faible. Bouton d'enclenchement de lame enfoncé. Le conducteur est mal assis. Accumulation de débris sous la tondeuse.	Charger la batterie. Soulever le bouton d'enclenchement de lame. S'asseoir complètement sur le siège. Nettoyer le dessous du châssis de la tondeuse.
Les lames ne tourneront pas pendant la marche arrière.	Le mode de marche arrière est inactif. Bouton d'enclenchement de lame enfoncé.	Appuyer sur le bouton du mode de marche arrière pour activer. Soulever le bouton d'enclenchement de lame.
La tondeuse n'atteint pas la vitesse de pointe.	Charge de batterie faible.	Charger la batterie.
Les lames continuent de tourner après le départ de l'opérateur et sans avoir enclenché le frein à main.	Le système de verrouillage de sécurité ne fonctionne pas correctement.	S'assurer que la fiche du siège du système de verrouillage de sécurité est branchée correctement. Si les lames tournent toujours, apporter la tondeuse à un centre de réparations autorisé pour faire réparer.
Les phares ne fonctionnent pas.	Les phares sont éteints. Les phares sont endommagés.	Enfoncer le bouton des phares pour les allumer. Remplacer les phares.
La batterie ne se charge pas.	Batterie en mauvais état. Connexions des câbles lâches.	Remplacer la batterie. Vérifier et nettoyer toutes les connexions de batteries.



TIREZ LE MEILLEUR PARTI DE VOTRE ACHAT!

Visitez le site http://register.ryobitools.com pour enregistrer votre nouvel outil en ligne.

Ce produit à été entièrement testé avant expédition pour assurer la complète satisfaction de l'utilisateur.

Pour toute question concernant l'utilisation ou l'entretien du produit, appeler le service d'assistance téléphonique RYOBI !

DÉPANNAGE

CODES D'ERREUR DU CHARGEUR

CODE	SIGNIFICATION	SOLUTION
Un clignotement rouge	Défaut de mise sous tension — Peut indiquer un mauvais contact du connecteur du chargeur ou la température trop élevée du chargeur (supérieure à 50 °C [122 °F]).	Vérifier le raccordement chargeur/tondeuse et retirer tous les débris. Laisser refroidir les batteries chaudes. Tenter de charger à nouveau.
Deux clignotements rouges	Défaut de tension de la batterie — Peut indiquer que la charge d'une ou des batteries installées est inférieure à 36 V ou supérieure à 67,2 V ou que la charge de ou des batteries est trop faibles ou surchargées pour permettre une charge.	Les batteries doivent être chargées par un autre moyen afin d'augmenter la charge à 36 V ou de faire fonctionner la tondeuse pour diminuer la charge des batteries à 67,2 V.
Trois clignotements rouges	Temps mort de la charge de la batterie : Temps de charge dépassé — Peut indiquer un problème des batteries de la tondeuse ou que la tension de sortie du chargeur est intensément réduite à cause de la température élevée de l'environnement.	Débrancher le chargeur. Laisser refroidir les batteries puis tenter de charger à nouveau.
Quatre clignotements rouges	Défaut de la batterie : Temps de charge dépassé — Indique un problème de tension de batterie n'ayant pas atteint la charge nominale requise à l'intérieur du temps maximum alloué.	Débrancher le chargeur. Vérifier la configuration de série des batteries pour s'assurer qu'elles sont correctement raccordées. Laisser refroidir les batteries puis tenter de charger à nouveau.
Cinq clignotements rouges	Délai d'attente causé par la température — Le chargeur s'est éteint à cause de la température interne excessive.	S'assurer que les ailettes de refroidissement ne sont pas obstruées et que le chargeur même n'est pas exposé aux rayons du soleil. Si le chargeur est chaud, le laisser refroidir avant de charger à nouveau.
Six clignotements rouges	Défaut du chargeur : Erreur interne détectée	Débrancher le chargeur, rebrancher le chargeur et tenter de charger à nouveau.
Lorsqu'une erreur survient et que la solution ne parvient pas à effacer l'erreur et permettre la charge des batteries, apporter le chargeur chez un centre de réparations autorisé pour faire réparer ou remplacer.		

AVERTISSEMENTS ET RÈGLES DE SÉCURITÉ SUPPLÉMENTAIRES POUR LA TONDEUSE AUTOPORTÉE EN CAS D'UTILISATION DE LAME CHASSE-NEIGE FRONTALE

⚠ AVERTISSEMENT :

Votre tondeuse à gazon autoportée électrique RYOBI a été testée avec le modèle de lame frontale FB-42RY de Brinly. Cette lame frontale n'est pas fabriquée ou distribuée par Techtronic Industries Power Equipment. Afin de réduire le risque de mort ou de blessures graves, l'utilisateur doit lire et comprendre les informations de sécurité fournies dans le manuel de l'utilisateur pour la lame chasse-neige frontale Brinly avant d'assembler, d'installer ou d'utiliser la tondeuse à gazon autoportée électrique RYOBI.

⚠ AVERTISSEMENT :

Utiliser uniquement la lame chasse-neige frontale pour déneiger les surfaces pavées ou poussiéreuses des allées et trottoirs, et ne jamais utiliser la tondeuse autoportée sur de la glace ou sur les voies publiques où roulent des véhicules motorisés. En conduisant la tondeuse autoportée sur de la glace, l'utilisateur peut perdre le contrôle de la tondeuse ou briser la glace et l'utilisation sur les voies publiques peut causer une collision avec un véhicule motorisé, entraînant la mort ou des blessures graves.

⚠ AVERTISSEMENT :

L'installation de la lame chasse-neige frontale ajoute des considérations de sécurité lors de l'utilisation de la tondeuse autoportée. Inspecter soigneusement la zone à déneiger avant d'utiliser la tondeuse autoportée avec la lame chasse-neige frontale. Éviter les pierres, les tuyaux, les racines, les bordures, les dénivellations ou toute obstruction importante. Vérifier soigneusement la présence de fils ou cordons électriques sous tension pouvant toucher ou être endommagés par la lame; ne jamais utiliser la lame chasse-neige frontale dans ces zones ou enlever d'abord les fils ou les cordons de manière sécuritaire. Les obstructions, qui s'accrochent dans la lame chasse-neige frontale, peuvent provoquer une perte de contrôle ou de stabilité et un renversement possible de votre tondeuse autoportée, ce qui peut causer la mort ou des blessures graves. Tout contact ou tout dommage des fils ou cordons électriques sous tension peuvent entraîner la mort par électrocution ou d'autres blessures graves.

⚠ AVERTISSEMENT :

Faire tout particulièrement preuve de prudence en conduisant avec la lame chasse-neige frontale installée, car elle peut limiter la visibilité. Soulever la lame chasse-neige frontale du sol quand vous ne déneigez pas, afin d'éviter que la lame accroche le sol ou toute autre obstruction. Toujours regarder attentivement s'il y a des enfants, des passants ou des animaux et manœuvrer la tondeuse à gazon lentement pour éviter un reversement accidentel qui pourrait causer la mort ou des blessures graves.

⚠ AVERTISSEMENT :

Les pentes représentent un facteur majeur des accidents causés par la perte de contrôle ou le renversement et sont cause de blessures graves ou mortelles. L'utilisation sur des pentes exige davantage de prudence, en particulier dans la neige. Si vous n'êtes pas à l'aise sur une pente, ne pas utiliser la tondeuse autoportée avec la lame chasse-neige frontale installée. Pour votre sécurité, ne pas tenter d'utiliser la lame chasse-neige frontale sur des pentes supérieures à 7,5 degrés. Copier ou découper l'image guide sur les pentes se trouvant dans le manuel de l'utilisateur pour votre tondeuse à gazon autoportée électrique RYOBI et s'en servir pour déterminer si la pente est trop raide pour une utilisation sécuritaire.

⚠ AVERTISSEMENT :

Toujours porter une protection oculaire munie d'écrans latéraux certifiée conforme à la norme ANSI Z87.1 Si cette précaution n'est pas prise, des objets peuvent être projetés dans les yeux et causer des blessures graves.

AVIS :

Avant chaque utilisation, inspecter complètement l'appareil et s'assurer qu'aucune pièce, telle que les vis, écrous, boulons, capuchons, etc., n'est endommagée, manquante ou desserrée. Serrer fermement l'ensemble des fixations et des capuchons et ne pas utiliser l'appareil tant que toutes les pièces manquantes ou endommagées n'ont pas été remplacées. Contacter le service à la clientèle ou un centre de service autorisé du fabricant de la lame chasse-neige frontale pour obtenir de l'aide.

AVERTISSEMENTS ET RÈGLES DE SÉCURITÉ SUPPLÉMENTAIRES POUR LA TONDEUSE AUTOPORTÉE EN CAS D'UTILISATION DE LAME CHASSE-NEIGE FRONTALE

RÈGLES DE SÉCURITÉ

- Il est recommandé de mettre des chaînes sur les roues si la lame chasse-neige frontale est utilisée; elles peuvent fournir stabilité et traction à la tondeuse autoportée.
- Avant d'installer la lame chasse-neige frontale, choisir une surface plate et solide suffisamment large pour accueillir la lame chasse-neige frontale et la tondeuse autoportée, puis enclencher le frein de stationnement.
- À chaque changement ou installation de la déchaumeuse frontale ou d'autres accessoires, veiller à ce que tous les branchements soient fixés fermement. Vérifier les pièces lâches et manquantes avant chaque utilisation.
- Installer un réflecteur autocollant ou similaire à l'arrière du siège de la tondeuse autoportée pour une plus grande visibilité des autres, quand la lame chasse-neige frontale est utilisée. Utiliser la tondeuse autoportée et la lame chasse-neige frontale uniquement en plein jour ou avec une bonne lumière artificielle pour une opération sécuritaire et une bonne visibilité des autres.
- Toujours porter une protection oculaire munie d'écrans latéraux certifiée conforme à la norme ANSI Z87.1 Si cette précaution n'est pas prise, des objets peuvent être projetés dans les yeux et causer des blessures graves. De plus, toujours porter les vêtements adéquats pour les conditions météorologiques et une utilisation sécuritaire des commandes de la tondeuse autoportée, lorsque la lame chasse-neige frontale est installée.
- Rester attentif – prêter attention au travail et faire preuve de bon sens lors de l'utilisation de la tondeuse autoportée avec la lame chasse-neige frontale. Ne pas utiliser la tondeuse en état de fatigue, de contrariété ou sous l'influence de drogues, d'alcool ou de médicaments. Un moment d'inattention pendant l'utilisation de la tondeuse peut occasionner la mort ou des blessures graves.
- Ne jamais transporter d'enfants ou laisser des enfants s'assoir ou utiliser la tondeuse autoportée avec la lame chasse-neige frontale installée et ne pas laisser d'adultes l'utiliser sans les bonnes instructions. Maintenir tous les passants, les enfants et les animaux domestiques à une distance d'au moins 30,5 m (100 pi). Arrêter la tondeuse et éteindre la machine si une personne entre dans la zone.
- Inspecter soigneusement la zone à déneiger avant d'utiliser la lame chasse-neige frontale. Éviter les trous, les tuyaux, les racines, les bordures, les dénivellations ou d'autres obstructions. Les obstructions peuvent s'accrocher dans la lame chasse-neige frontale et provoquer une perte de contrôle ou de stabilité et un renversement possible de la tondeuse autoportée.
- Vérifier soigneusement la présence de fils ou cordons électriques sous tension pouvant toucher ou être endommagés par la lame; ne jamais utiliser la lame chasse-neige frontale dans ces zones ou enlever d'abord les fils ou les cordons de manière sécuritaire. Tout contact ou tout dommage des fils ou cordons électriques sous tension peuvent entraîner la mort par électrocution ou d'autres blessures graves.
- Connaître le terrain à déneiger. Ne jamais utiliser sur des pentes supérieures à 7,5 degrés. Faire preuve de prudence en cas d'utilisation de la lame chasse-neige frontale. En cas de mauvaise utilisation, cet accessoire, combiné avec la répartition du poids, le rayon de virage et la vitesse de la tondeuse autoportée, peut entraîner une perte de contrôle et provoquer la mort ou des blessures graves, endommager la tondeuse ou l'accessoire.
- Éviter les pentes raides ou les dénivellations pouvant être masquées par la neige ou la poussière. Si vous n'êtes pas familier avec la zone à déneiger, utiliser une règle, un manche à balai, un bâton ou d'autres objets pour déterminer la profondeur de la neige et trouver les dénivellations et les risques masqués. Ne jamais déneiger de la neige profonde dont la hauteur dépasse les pneus avant.
- Ne jamais utiliser à vitesse élevée la lame chasse-neige dans de la neige profonde.
- Si la lame chasse-neige frontale est installée, toujours commencer à faire fonctionner la tondeuse autoportée lentement et augmenter graduellement la vitesse au besoin. Utiliser uniquement à une vitesse sécuritaire qui vous permet de maintenir le contrôle de la tondeuse autoportée avec la lame chasse-neige frontale installée.
- En cas de travail dans une grande zone, ne pas tenter de déplacer la neige ou la poussière dans le même sens, ce qui peut causer un amas excessif. Ces amas excessifs de neige ou de poussière peuvent s'agrandir à chaque passage et la tondeuse autoportée peut perdre contrôle ou se coincer.
- Ne pas démarrer ou arrêter la machine soudainement sur une montée ou une descente. Éviter de démarrer en montée, de ralentir et faire preuve de davantage de prudence sur les versants. Ne pas utiliser la lame chasse-neige frontale sur des pentes supérieures à 7,5 degrés. Utiliser la lame chasse-neige frontale sur les pentes en montant ou en descendant uniquement; jamais en travers. Les conditions du terrain peuvent affecter la stabilité et le contrôle du véhicule.
- Faire preuve d'une grande prudence et rester à l'écart des dénivellations. Ne pas conduire près des ruisseaux, des fossés et des voies publiques. Faire attention à la circulation en traversant près des routes.

AVERTISSEMENTS ET RÈGLES DE SÉCURITÉ SUPPLÉMENTAIRES POUR LA TONDEUSE AUTOPORTÉE EN CAS D'UTILISATION DE LAME CHASSE-NEIGE FRONTALE

- Toujours arrêter la tondeuse autoportée, placer le commutateur de commande de direction en position neutre et soulever la lame chasse-neige frontale avant de déplacer ou manœuvrer la tondeuse quand il n'y a pas besoin de déneiger. Conduire lentement sur les terrains accidentés et les pentes.
- Toujours abaisser la lame chasse-neige frontale sur le sol, mettre le commutateur de commande de direction en position neutre, retirer la clé et enclencher le frein de stationnement avant de sortir de la tondeuse autoportée.
- Ne pas charger la tondeuse autoportée sous la neige, la pluie ou dans des endroits humides. Sécher entièrement la tondeuse autoportée quand les travaux de déneigement sont terminés.
- Ne jamais mettre le commutateur de commande de direction en position neutre et descendre en roues libres; cela peut provoquer une perte de contrôle.
- Faire preuve de prudence en manipulant la lame chasse-neige frontale et tenir les mains et les pieds loin des rebords. Les rebords sont tranchants et peuvent provoquer des blessures.
- Ne jamais engager les lames de la tondeuse autoportée dans la neige, la poussière ou avec la lame chasse-neige frontale installée. Les lames ne sont pas prévues pour être utilisées dans la neige et la poussière; des objets masqués peuvent être projetés par la chute d'évacuation latérale, entraînant des blessures graves possibles.
- Ne jamais effectuer de travail sur la lame chasse-neige frontale à moins d'en avoir les qualifications. Toujours lire le manuel de l'utilisateur fourni par le fabricant de l'accessoire avant d'effectuer toute réparation. Après avoir terminé l'entretien ou la réparation, vérifier le bon fonctionnement de la lame chasse-neige frontale. En cas de mauvais fonctionnement, apporter la lame chasse-neige frontale à un centre de service qualifié pour les réparations recommandées par le fabricant et ne pas utiliser la machine tant que tous les problèmes ne sont pas corrigés.
- Ne pas entretenir ou manipuler la lame chasse-neige frontale en position élevée, à moins qu'elle soit fermement bloquée ou maintenue par un bloc de bois, un bloc en béton, etc. pour éviter toute chute accidentelle ou imprévue.

AVERTISSEMENTS ET RÈGLES DE SÉCURITÉ SUPPLÉMENTAIRES POUR LA TONDEUSE AUTOPORTÉE EN CAS D'UTILISATION D'UNE DÉCHAUMEUSE FRONTALE

⚠ AVERTISSEMENT :

Votre tondeuse à gazon autoportée électrique RYOBI a été testée avec le modèle de déchaumeuse frontale DT-38RY de Brinly. Cette déchaumeuse frontale n'est pas fabriquée ou distribuée par Techtronic Industries Power Equipment. Afin de réduire le risque de mort ou de blessures graves, l'utilisateur doit lire et comprendre les informations de sécurité fournies dans le manuel de l'utilisateur pour la déchaumeuse frontale Brinly avant d'assembler, d'installer ou d'utiliser la tondeuse à gazon autoportée électrique RYOBI.

⚠ AVERTISSEMENT :

L'installation de la déchaumeuse frontale ajoute des considérations de sécurité lors de l'utilisation de la tondeuse autoportée. Inspecter soigneusement la zone à déchaumer avant d'utiliser la tondeuse autoportée avec la déchaumeuse frontale. Éviter les pierres, les tuyaux, les racines, les bordures, les dénivellations ou toute obstruction importante. Vérifier soigneusement la présence de fils ou cordons électriques sous tension pouvant toucher ou être endommagés par les dents de la déchaumeuse; ne jamais utiliser la déchaumeuse frontale dans ces zones ou enlever d'abord les fils ou les cordons de manière sécuritaire. Les obstructions, qui s'accrochent dans la déchaumeuse frontale ou ses dents, peuvent provoquer une perte de contrôle ou de stabilité et un renversement possible de votre tondeuse autoportée, ce qui peut causer la mort ou des blessures graves. Tout contact ou tout dommage des fils ou cordons électriques sous tension peuvent entraîner la mort par électrocution ou d'autres blessures graves.

AVERTISSEMENTS ET RÈGLES DE SÉCURITÉ SUPPLÉMENTAIRES POUR LA TONDEUSE AUTOPORTÉE EN CAS D'UTILISATION D'UNE DÉCHAUMEUSE FRONTALE

⚠ AVERTISSEMENT :

Faire tout particulièrement preuve de prudence en conduisant avec la déchaumeuse frontale installée, car elle peut limiter la visibilité. Soulever les dents de la déchaumeuse au réglage le plus haut du sol quand vous ne déchaumez pas, afin d'éviter que les dents accrochent le sol ou toute autre obstruction. Toujours regarder attentivement s'il y a des enfants, des passants ou des animaux et déplacer la tondeuse lentement pour éviter un reversement accidentel qui pourrait causer la mort ou des blessures graves.

⚠ AVERTISSEMENT :

Les pentes représentent un facteur majeur des accidents causés par la perte de contrôle ou le renversement et sont cause de blessures graves ou mortelles. Une utilisation sur les pentes exige davantage de prudence, en particulier si la déchaumeuse frontale est installée. Si vous n'êtes pas à l'aise sur une pente, ne pas utiliser la tondeuse autoportée avec la déchaumeuse frontale installée. Pour votre sécurité, ne pas tenter d'utiliser la déchaumeuse frontale sur des pentes supérieures à 15 degrés. Copier ou découper l'image guide sur les pentes se trouvant dans le manuel de l'utilisateur pour votre tondeuse à gazon autoportée électrique RYOBI et s'en servir pour déterminer si la pente est trop raide pour une utilisation sécuritaire.

⚠ AVERTISSEMENT :

Toujours porter une protection oculaire munie d'écrans latéraux certifiée conforme à la norme ANSI Z87.1 Si cette précaution n'est pas prise, des objets peuvent être projetés dans les yeux et causer des blessures graves.

AVIS :

Avant chaque utilisation, inspecter complètement l'appareil et s'assurer qu'aucune pièce, telle que les vis, écrous, boulons, capuchons, etc., n'est endommagée, manquante ou desserrée. Serrer fermement l'ensemble des fixations et des capuchons et ne pas utiliser l'appareil tant que toutes les pièces manquantes ou endommagées n'ont pas été remplacées. Contacter le service à la clientèle ou un centre de service autorisé du fabricant de la déchaumeuse frontale pour obtenir de l'aide.

RÈGLES DE SÉCURITÉ

- Avant d'installer la déchaumeuse frontale, choisir une surface plate et solide suffisamment large pour accueillir la déchaumeuse frontale et la tondeuse autoportée, puis enclencher le frein de stationnement.
- À chaque changement ou installation de la déchaumeuse frontale ou d'autres accessoires, veiller à ce que tous les branchements soient fixés fermement. Vérifier les pièces lâches et manquantes avant chaque utilisation.
- Utiliser la tondeuse autoportée et la déchaumeuse frontale uniquement en plein jour ou avec une bonne lumière artificielle pour une opération sécuritaire et une bonne visibilité des autres.
- Toujours porter une protection oculaire munie d'écrans latéraux certifiée conforme à la norme ANSI Z87.1 Si cette précaution n'est pas prise, des objets peuvent être projetés dans les yeux et causer des blessures graves.
- Rester attentif – prêter attention au travail et faire preuve de bon sens lors de l'utilisation de la tondeuse autoportée avec la déchaumeuse frontale. Ne pas utiliser la tondeuse en état de fatigue, de contrariété ou sous l'influence de drogues, d'alcool ou de médicaments. Un moment d'inattention pendant l'utilisation de la tondeuse peut occasionner la mort ou des blessures graves.
- Ne jamais transporter d'enfants ou laisser des enfants s'assoir ou utiliser la tondeuse autoportée avec la déchaumeuse frontale installée et ne pas laisser d'adultes l'utiliser sans les bonnes instructions. Maintenir tous les passants, les enfants et les animaux domestiques à une distance d'au moins 30,5 m (100 pi). Arrêter la tondeuse, enclencher le frein de stationnement et éteindre la machine si une personne entre dans la zone.
- Inspecter soigneusement la zone à déchaumer avant d'utiliser la déchaumeuse frontale. Éviter les trous, les tuyaux, les racines, les bordures, les dénivellations, les fils, les cordons ou d'autres obstructions. Les obstructions peuvent s'accrocher dans la déchaumeuse et provoquer une perte de contrôle et un renversement possible de la tondeuse autoportée.
- Vérifier soigneusement la présence de fils ou cordons électriques sous tension pouvant toucher ou être endommagés par les dents de la déchaumeuse; ne jamais utiliser la déchaumeuse frontale dans ces zones ou enlever d'abord les fils ou les cordons de manière sécuritaire. Tout contact ou tout dommage des fils ou cordons électriques sous tension peuvent entraîner la mort par électrocution ou d'autres blessures graves.

AVERTISSEMENTS ET RÈGLES DE SÉCURITÉ SUPPLÉMENTAIRES POUR LA TONDEUSE AUTOPORTÉE EN CAS D'UTILISATION D'UNE DÉCHAUMEUSE FRONTALE

- Connaître le terrain à déchaumer. Ne jamais utiliser sur des pentes raides supérieures à 15 degrés. Faire preuve de prudence en cas d'utilisation de la déchaumeuse frontale. En cas de mauvaise utilisation, cet accessoire, combiné avec la répartition du poids, le rayon de virage et la vitesse de la tondeuse autoportée, peut provoquer la mort ou des blessures graves, endommager la tondeuse ou l'accessoire.
- Si la déchaumeuse frontale est installée, toujours commencer à faire fonctionner la tondeuse lentement et augmenter graduellement la vitesse au besoin. Utiliser uniquement à une vitesse sécuritaire qui vous permet de maintenir le contrôle de la tondeuse autoportée avec la déchaumeuse frontale installée.
- En cas de travail dans une grande zone, vérifier souvent les dents pour éviter un amas excessif de chaume pouvant affecter la stabilité de la tondeuse autoportée.
- Ne jamais conduire à haute vitesse la tondeuse autoportée avec la déchaumeuse frontale installée.
- Ne pas démarrer ou arrêter la machine soudainement sur une montée ou une descente. Éviter de démarrer en montée, de ralentir et faire preuve de davantage de prudence sur les versants. Utiliser la déchaumeuse frontale sur les pentes en montant ou en descendant uniquement; jamais en travers. Les conditions de la pelouse peuvent affecter la stabilité et le contrôle du véhicule.
- Faire preuve d'une grande prudence et rester à l'écart des dénivellations. Ne pas conduire près des ruisseaux, des fossés et des voies publiques. Faire attention à la circulation en traversant près des routes.
- La déchaumeuse frontale peut réduire la vue de l'utilisateur à l'avant. Faire preuve de davantage de prudence lors de l'utilisation.
- Toujours arrêter la tondeuse autoportée, placer le commutateur de commande de direction en position neutre et soulever la déchaumeuse frontale à la hauteur la plus haute avant de déplacer ou manœuvrer la tondeuse lorsque la déchaumeuse n'est pas utilisée. Conduire lentement sur les terrains accidentés et les pentes.
- Toujour porter des chaussures adaptées. Ne pas porter de vêtements amples pouvant se coincer dans les pièces mobiles.
- Ne jamais mettre le commutateur de commande de direction en position neutre et descendre en roues libres.
- Faire preuve de prudence en manipulant les dents et tenir les mains et les pieds loin des pointes des dents. Les pointes des dents sont tranchantes et peuvent provoquer des blessures.
- Lorsque la déchaumeuse frontale est installée, utiliser le réglage de transport le plus haut en manœuvrant la tondeuse autoportée sur les allées et les trottoirs en béton ou en bitume.
- Les dents de la déchaumeuse sont tranchantes. Ranger soigneusement la déchaumeuse frontale dans un endroit à l'écart des enfants pour éviter tout contact accidentel avec les dents.
- Ne jamais effectuer de travail sur la déchaumeuse frontale à moins d'en avoir les qualifications. Toujours lire le manuel de l'utilisateur fourni par le fabricant de l'accessoire avant d'effectuer toute réparation. Après avoir terminé l'entretien ou la réparation, vérifier le bon fonctionnement de la déchaumeuse frontale. En cas de mauvais fonctionnement, apporter la déchaumeuse frontale à un centre de service qualifié pour les réparations recommandées par le fabricant et ne pas utiliser la machine tant que tous les problèmes ne sont pas corrigés.

INSTRUCCIONES DE SEGURIDAD IMPORTANTES

⚠ ADVERTENCIA:

LEA Y COMPRENDA TODAS LAS INSTRUCCIONES. El incumplimiento de las instrucciones señaladas abajo y en la máquina podría causar descargas eléctricas, incendios, lesiones serias y/o la muerte.

LEA TODAS LAS INSTRUCCIONES

- Esta máquina de corte es capaz de amputar manos y pies, y de lanzar objetos. La inobservancia de todas las instrucciones de seguridad puede causar lesiones serias o la muerte.
- Evite ambientes peligrosos — No use la podadora de pasto en condiciones húmedas o mojadas ni la utilice en la lluvia.
- Mantenga alejados a los niños — Mantenga alejados a todos los circunstantes, niños y animales a una distancia mínima de 30,5 m (100 pies). Detenga la podadora y apague la máquina si alguien ingresa al área.



- Pueden ocurrir accidentes trágicos si el operario no permanece atento a la presencia de niños. A menudo, los niños se sienten atraídos por la máquina y por la actividad de podar. NUNCA suponga que los niños permanecerán en el lugar en que los vio por última vez.



  - Mantenga a los niños lejos del área de podado y bajo el cuidado atento de un adulto responsable que no sea el operario.



  - Esté atento; detenga y apague la máquina si un niño ingresa al área.
  - Antes y mientras retrocede, maniobre en reversa o gire, controle que atrás o debajo no haya niños, transeúntes o mascotas.
  - Tenga especial cuidado antes y mientras retrocede, maniobre en reversa o gire, si el juego para embolsadora está instalado, ya que puede limitar la visión. Siempre controle que atrás o debajo no haya niños, transeúntes o mascotas, y mueva la podadora lentamente.
  - Nunca lleve a niños, incluso con las cuchillas desactivadas. Se pueden caer y lastimarse gravemente, o interferir en el funcionamiento seguro de la máquina. Los niños a los que les dio un paseo antes pueden aparecer de repente en el área de podado para dar otro paseo y pueden ser atropellados por la máquina.
  - Nunca permita que los niños hagan funcionar la máquina.



⚠ ADVERTENCIA:

ESTE EQUIPO PUEDE CAUSAR LA MUERTE O HERIR CON GRAVEDAD A LOS NIÑOS. La Academia Americana de Pediatría recomienda que los niños tengan una edad mínima de 16 años antes de hacer funcionar una podadora de pasto tipo tractor.

  - Tenga sumo cuidado cuando se acerque a esquinas ciegas, arbustos, árboles u otros objetos que puedan impedirle ver a un niño.
- Use pantalones gruesos y largos, mangas largas, guantes y protección ocular para protegerse los pies y mejorar el agarre en superficies resbaladizas. No use ropa holgada, pantalones cortos o sandalias, ni ande descalzo. No use artículos de joyería de ninguna clase. Pueden quedar atrapadas en las piezas móviles.
- Nunca deje la máquina funcionando sin supervisión. Desactive siempre las cuchillas, coloque el freno de estacionamiento, detenga el motor y quite la llave antes de bajarse.
- Controle el funcionamiento del freno antes de cada uso y de manera frecuente durante el uso. Realice los trabajos de ajuste y mantenimiento según sea necesario.
- Mantenga las manos y los pies alejados del área de corte, la cual está ubicada debajo de la base inferior de la podadora y en el interior del vertedor de descarga lateral. Manténgase alejado de la abertura de vertedor de descarga lateral en todo momento. No extienda los brazos por debajo de la base inferior de la podadora.
- Utilice la podadora de pasto únicamente a la luz del día o con buena luz artificial.
- Utilice gafas de seguridad — Siempre utilice protección para los ojos con escudos laterales que cumplan con ANSI Z87.1. Si el proceso es polvoriento, utilice una careta.
- Utilice el aparato adecuado para la tarea — No utilice la podadora de pasto para ninguna función diferente de las especificadas.
- No fuerce la podadora de pasto — Efectúa el trabajo mejor y de manera más segura, si se utiliza a la velocidad para la que está diseñada.
- No cargue la cortadora de pasto bajo la lluvia o en ubicaciones húmedas.
- Permanezca alerta — Preste atención a lo que esté haciendo y use el sentido común al utilizar la podadora de pasto. No utilice la podadora cuando está cansado, molesto o bajo la influencia de drogas, alcohol o medicamentos. Un momento de descuido al utilizar la podadora de pasto puede causar lesiones serias.
- Mantenga la podadora de pasto con cuidado — Mantenga la máquina en buenas condiciones de trabajo. Mantenga las cuchillas afiladas, y las protecciones en su lugar y en buenas condiciones de trabajo. Para prevenir heridas graves, daños en la podadora, y para un mejor rendimiento, reemplace las cuchillas dañadas o desgastadas de forma irregular.
- Revise el apriete de todas las tuercas, pernos y tornillos antes de cada uso para verificar la seguridad de las condiciones de funcionamiento del equipo. Las cuchillas de la podadora

INSTRUCCIONES DE SEGURIDAD IMPORTANTES

son filosas. Envuelva las cuchillas o utilice guantes y sea extremadamente precavido cuando las repare.

- Apague el motor y espere hasta que las cuchillas se detenga completamente y retire la llave del arranque de fusible antes de limpiar la podadora de pasto, retirar el receptor de hierba o extraer el mulch cover.
- Cambie la cuchilla si está doblada o fisurada. Una cuchilla mal equilibrada ocasiona vibraciones que podrían dañar la unidad impulsora del motor o causar lesiones personales. Afile la cuchilla desafilada de la misma manera en cada extremo para mantener el equilibrio. Limpie profundamente la cuchilla y verifique el equilibrio apoyándola horizontalmente sobre un clavo delgado a través del orificio central. El clavo debe encontrarse en posición horizontal. Si alguno de los extremos del a cuchilla gira hacia abajo, extraiga algo de metal de la parte pesada del extremo inferior hasta que la cuchilla quede equilibrada. La cuchilla estará equilibrada cuando ninguno de los extremos gire hacia abajo.
- El vertedor de descarga lateral es una protección con resorte que cubre la apertura de descarga lateral en la base inferior de la podadora y aleja la hierba y los residuos del operario. Siempre asegúrese de que el motor esté apagado y de que las cuchillas se hayan detenido antes de inspeccionar, mover, limpiar o realizar tareas de mantenimiento en el vertedor de descarga lateral.
- Siempre utilice dispositivos de protección. No haga funcionar la podadora si el vertedor de descarga lateral no está en su lugar y si no está funcionando correctamente. La cubierta para trituración debe estar correctamente instalada y funcionando de forma adecuada durante la operación de trituración, y el juego para embolsadora debe estar instalado correctamente y funcionando de forma adecuada durante la operación de embolsado.
- Nunca interfiera con la función correspondiente de un dispositivo de seguridad ni reduzca la protección suministrada por un dispositivo de seguridad. Controle periódicamente que la máquina funcione correctamente.
- Nunca altere los dispositivos de seguridad. Compruebe periódicamente que la máquina funcione correctamente.
- Siga las instrucciones del fabricante para el correcto manejo e instalación de los accesorios. Sólo utilice accesorios aprobados por el fabricante. El uso de otros accesorios puede aumentar el riesgo de lesiones.
- Despeje el área de trabajo cada vez antes de utilizar esta herramienta. Retire todos los objetos como piedras, palos, metal, alambre, huesos, juguetes, ramas de árboles caídas, frutos secos, u otros objetos que puedan ser lanzados por los cuchillas.
- Los objetos golpeados por los cuchillas de la podadora de pasto pueden causar graves heridas a las personas. Siempre debe examinarse el pasto con cuidado y despejarlo de cualquier objeto antes de cada poda.
- Si la podadora de pasto golpea un objeto extraño, siga estos pasos:
  - Detenga la podadora de pasto, coloque el freno de estacionamiento, espere hasta que las cuchillas se detenga por completo y luego.
  - Inspeccione minuciosamente la podadora para ver si tiene daños.
  - Reemplace la cuchilla si presenta algún tipo de daño. Repare todo daño antes de volver a arrancar la podadora y continuar utilizándola.
- Las pendientes son un factor importante relacionado con la pérdida de control y accidentes de vuelcos, lo que puede provocar heridas graves o la muerte. El funcionamiento en pendientes requiere precaución adicional. Si no puede cubrir la pendiente o si se siente incómodo, no la pode. No retroceda en una pendiente hacia abajo. Nunca use la máquina en pendientes pronunciadas de más de 15°.
  - Nunca intente conducir la podadora en una pendiente pronunciada ni podar una pendiente de más de 15°. Para determinar el ángulo de su pendiente, utilice la **Guía de pendientes** que se encuentra en la parte trasera de este manual. Para su seguridad, mida cualquier pendiente antes de usar la máquina en el área en cuestión. Utilice un dispositivo de medición de pendientes además del indicador de pendientes que se encuentra en la parte posterior de este manual.



  - Pode las pendientes en sentido ascendente y descendente, no en sentido transversal.
  - Esté atento a orificios, baches, lomas, rocas u otros objetos escondidos. El terreno desparejo puede volcar la máquina. El pasto alto puede esconder obstáculos.
  - Conduzca a baja velocidad para que no tenga que detenerse repentinamente o acelerar accidentalmente en una pendiente. La aceleración o el frenado rápidos pueden hacer que la parte delantera de la máquina se levante y vuelque, lo que podría provocarle lesiones personales graves o incluso la muerte. Evite los arranques cuesta arriba.
  - No corte césped mojado o en superficies inestables. Los neumáticos pueden perder tracción, y usted puede perder el control.
  - Always apply the brake when going down slopes. Do not coast downhill, which may cause you to lose control of the mower.
  - Evite arrancar, detenerse o girar sobre una pendiente. Si los neumáticos pierden la tracción, desactive las cuchillas y proceda lentamente en línea recta descendiendo por la pendiente.
  - Realice todos los movimientos sobre la pendiente de forma lenta y gradual. No haga cambios repentinos en la velocidad o la dirección, ya que podría provocar que la máquina se dé vuelta.
  - Tenga sumo cuidado cuando haga funcionar la máquina con las embolsadoras u otros accesorios; pueden afectar la estabilidad de la máquina. Una embolsadora pesada podría causar la pérdida de control o hacer que la máquina vuelque. No utilice la máquina con la embolsadora en pendientes de más de 10°.
  - No intente estabilizar la máquina apoyando los pies en el suelo.
  - No pode cerca de precipicios, zanjas ni terraplenes. La máquina podría darse vuelta de repente si una rueda rebasa la orilla o si la orilla cede, lo que puede provocar la muerte o heridas graves.

INSTRUCCIONES DE SEGURIDAD IMPORTANTES

- Nunca dirija el material descargado hacia una persona. Planifique su patrón de podado para evitar la descarga de material en circunstantes, caminos, aceras, ventanillas, automóviles y demás. Además, evite descargar material contra una pared u obstrucción que pueda hacer que el material rebote hacia el operador.
- Detenga la cuchilla cuando cruce por superficies de grava para evitar la descarga de ripios y rocas, y conduzca la podadora lentamente y con cuidado para evitar la pérdida de control.
- Tenga cuidado extremo al acercarse a esquinas ciegas, arbustos, árboles u otros objetos que puedan impedirle ver.
- Nunca haga ajustes ni reparaciones con el motor en funcionamiento o las cuchillas en movimiento. Apague el interruptor y quite la llave.
- Detenga el motor, coloque el freno de estacionamiento, espere hasta que las cuchillas se detenga por completo y retire la llave del arranque de fusible antes de limpiar la vertedor de descarga lateral o apertura. Las cuchillas continúa girando durante algunos segundos después de que se apaga el motor. Nunca coloque ninguna parte del cuerpo en el área de las cuchillas hasta que esté seguro de que la cuchilla ha dejado de girar.
- Si la podadora comienza a vibrar de manera anormal, detenga el motor e inspecciónela inmediatamente para determinar la causa. Reemplace las cuchillas si presenta algún tipo de daño o si se ha desgastado de forma irregular. La vibración es generalmente ununn signo de una cuchilla de podadora dañada.
- Desactive las cuchillas de la podadora cuando no esté podando.
- Sólo personal de reparación calificado debe dar servicio al producto y cargador. Todo servicio o mantenimiento efectuado por personal no calificado puede significar un riesgo de lesiones al usuario, y de daños físicos al producto.
- Al dar servicio a este producto, sólo utilice únicamente repuestos autorizado. Utilice solo cuchillas de repuesto idénticas a las originales. El empleo de piezas no autorizadas puede significar un riesgo de lesiones serias al usuario, o de daños físicos al producto.
- Mantenga las etiquetas de instrucciones de seguridad en buen estado o cámbielas, según sea necesario.
- Retire la llave del arranque — Retire la llave del arranque antes de guardar la podadora, servicio, o cambie los aditamentos como una cuchillas. Tales medidas preventivas de seguridad reducen el riesgo de poner en marcha accidentalmente la podadora.
- Apague la unidad y retire la llave del arranque cuando no esté en uso. Transporte la unidad con el motor apagado y la llave del arranque ya retirados de la podadora.
- Las herramientas de baterías no se necesitan conectar a una toma de corriente; por lo tanto, siempre están en condiciones de funcionamiento. Esté consciente de los posibles peligros cuando no esté usando la herramienta de baterías o cuando esté cambiando los accesorios de la misma. Con el cumplimiento de esta regla se reduce el riesgo de una descarga eléctrica, incendio o lesión corporal seria.
- No use podadora accionados por baterías en la lluvia.
- Retire la lave del arranque antes de proporcionarle servicio, realizarle una limpieza o quitar material del aparato para el cuidado del jardín.
- Guarde en el interior los aparatos que no se están usando — Cuando no se está usando, se debe guardar la podadora en el interior, en un lugar seco y cerrado con llave del arranque, inaccesible a los niños. Retire la llave del arranque y guárdela en un lugar apartado fuera del alcance de los niños.
- Siga las instrucciones para lubricar y cambiar accesorios.
- Solo permita que esta máquina sea operada por personas adultas responsables que estén familiarizadas con y comprenda las instrucciones.
- Nunca lleve pasajeros.
- Nunca opere la máquina en un espacio cerrado.
- No pode en reversa a menos que sea sumamente necesario. Mire siempre hacia abajo y hacia atrás antes y mientras retrocede.
- Aminore la marcha antes de girar.
- Observe el tráfico cuando esté podando cerca o cruzando calzadas.
- Tenga sumo cuidado cuando cargue o descargue la máquina en un remolque o camión y presione el freno según sea necesario para controlar la velocidad. La podadora se moverá libremente si se coloca en una posición inclinada sin presionar el freno o colocar el freno de mano. Cuando cargue o descargue la podadora, no exceda el máximo recomendado para el ángulo de funcionamiento de 15°.
- Utiliser des rampes sur toute la largeur pour charger et décharger une machine en vue de son transport.
- Los datos indican que los operarios de más de 60 años están involucrados en un gran porcentaje de lesiones relacionadas con la conducción de podadoras. Estos operarios deben evaluar su capacidad para hacer funcionar la podadora tipo tractor de manera segura para protegerse y proteger a los demás, y evitar que sufran lesiones graves.
- Mantenga la máquina sin acumulaciones de hierba, hojas y otros residuos. Deje que la máquina se enfríe antes de guardarla.
- No la rocíe con una manguera de jardín para limpiarla, ya que puede dañar la batería o los componentes electrónicos, y originar un corto circuito o un incendio. Utilice un dispositivo de movimiento de aire, tal como un compresor o soplador de hojas para limpiar la podadora.
- El conjunto del receptor de hierba (si está instalada) está sujeto a deterioro y a desgaste, y se debe revisar todas las veces que use la podadora. Si es necesario algún repuesto, asegúrese de que el receptor de hierba nuevo cumpla con las recomendaciones y especificaciones del fabricante.

REGLAS DE SEGURIDAD ADICIONALES PARA LAS BATERÍAS

- No abra ni dañe los baterías. El electrolito emitido es corrosivo y puede causar daños en los ojos y en la piel. Puede ser tóxico si se ingiere.
- No deseche las baterías en el fuego. Las baterías pueden estallar. Verifique los códigos de la localidad para conocer posibles instrucciones especiales para desecharlas.
- Mantenga todos los objetos de metal, como clips de papel, monedas, llaves, clavos, tornillos y otros objetos de metal pequeños, alejados de la batería y terminales de la batería que

puedan crear una conexión entre dos terminales. Establecer una conexión directa entre las dos terminales de las baterías puede causar quemaduras o incendios y puede conducir a lesiones personales o daños materiales.

- Tenga cuidado cuando maneje baterías a fin de no realizar un cortocircuito en la batería con materiales conductores como anillos, brazaletes y llaves. La batería o el conductor pueden recalentarse y provocar quemaduras.
- En condiciones extremas de uso o temperatura las baterías pueden emanar líquido. Si el líquido llega a tocarle la piel, lávese de inmediato con agua y jabón. Si le entra líquido en los ojos, láveselos con agua limpia por lo menos 10 minutos, y después busque de inmediato atención médica. Con el cumplimiento de esta regla se reduce el riesgo de lesiones corporales serias.
- No cargue la batería en un área con temperaturas extremadamente altas o bajas. Las baterías se cargan mejor a temperaturas de 0 ˚C a 40 ˚C (32 ˚F a 104 ˚F).
- Siga todas las instrucciones de carga y no cargue la batería ni el aparato fuera del rango de temperaturas especificado en las instrucciones. Si realiza la carga en forma inapropiada o fuera de la temperatura del rango especificado, puede dañar la batería y aumentar el riesgo de incendios.
- No modifique ni intente reparar el dispositivo ni la batería (según corresponda), excepto como se indica en las instrucciones de uso y cuidado.
- No guarde la unidad en lugares donde la temperatura sea inferior a –30 °C (–22 °F) o superior a 49 °C (120 °F). Si la podadora de césped se almacena a temperaturas inferiores a 10 °C o superiores a 37,8 °C, retire las baterías y guárdelas por separado de acuerdo con el rango de temperatura recomendado en el manual de la batería. No guarde la podadora ni las baterías en el exterior o en vehículos.
- No utilice el aparato en lugares donde la temperatura sea inferior a –9 °C (15 °F) o superior a 40 °C (104°F).
- Utilice únicamente baterías de plomo y ácido RYOBI de 75 Ah (LPC12-75) o de 100 Ah (LPC12-100) para podadora de pasto eléctrica tipo tractor.

REGLAS DE SEGURIDAD ADICIONALES PARA EL REMOLQUE

- No remolque una carga que exceda la mitad del peso del cortacésped + la mitad del peso del operador. Nunca exceda los 22 kg de peso de la lengüeta.
- Use el sentido común al remolcar. Una carga demasiado pesada en una pendiente es peligrosa. Los neumáticos pueden aflojarse en el suelo y ocasionar que pierda el control de su cortacésped. Al remolcar, nunca use el producto en pendientes empinadas de más de 5°.
- Siga las recomendaciones del fabricante para el peso y los contrapesos de las ruedas.
- No ponga el cortacésped en punto muerto cuando esté en declive. Trate de no ir en punto muerto al remolcar.
- Utilice únicamente enganches aprobados para su cortacésped específico. No enganche equipos remolcados excepto en el punto de enganche aprobado.
- Nunca permita la presencia de niños ni otras personas en un equipo remolcado.
- La distancia de frenado se incrementa con la velocidad y el peso de la carga remolcada. Viaje lentamente y use mucho tiempo y distancia para frenar.
- No gire bruscamente cuando esté remolcando. Haga giros abiertos para evitar el efecto tijera. Sea precavido cuando gire o haga funcionar la máquina bajo condiciones adversas de la superficie. Tenga cuidado al usar la reversa.
- No intente tirar o desalojar objetos estacionarios con el enganche de remolque. La máquina puede pivotar sobre las ruedas motrices traseras y levantarse, lo que puede provocar lesiones personales graves o la muerte.
- No utilice cadenas, cables o cuerdas para tirar de accesorios que no estén diseñados para remolcar. Solo accesorios de remolque que incluyan un enganche de remolque.
- Vaya a baja velocidad al remolcar.

REGLAS DE SEGURIDAD IMPORTANTES PARA EL EMPLEO DEL CARGADOR

INSTRUCCIONES DE SEGURIDAD IMPORTANTES

1. GUARDE ESTAS INSTRUCCIONES - PELIGRO - PARA REDUCIR EL RIESGO DE INCENDIOS O DESCARGA ELÉCTRICA, SIGA CUIDADOSAMENTE ESTAS INSTRUCCIONES.

Este manual contiene instrucciones importantes respecto a la seguridad y funcionamiento de los cargador de baterías SC-48.

2. **Antes de emplear el cargador de baterías** lea todas las instrucciones y las indicaciones precautorias del cargador de baterías, de las baterías y del producto con el que se utilizan las baterías.

3. **PRECAUCIÓN:** Para reducir el riesgo de lesiones, cargue únicamente baterías de plomo y ácido RYOBI de 75 y 100 Ah para podadora de pasto eléctrica tipo tractor. Otros tipos de baterías pueden estallar y causar lesiones corporales así como daños materiales.

REGLAS DE SEGURIDAD IMPORTANTES PARA EL EMPLEO DEL CARGADOR

GUARDE ESTAS INSTRUCCIONES

⚠ ¡PELIGRO!

PARA REDUCIR EL RIESGO DE INCENDIO, CHOQUE ELÉCTRICO, MUERTE O HERIDAS GRAVES, SIGA ATENTAMENTE ESTAS INSTRUCCIONES.

- **Este manual contiene importantes instrucciones operativas y de seguridad para el cargador.** Consúltelas con frecuencia y empléelas para instruir a otras personas que puedan utilizar este producto. Si le presta este producto a alguien, préstele también estas instrucciones para evitar el mal uso del producto y posibles lesiones.
- **Antes de emplear el cargador,** lea y comprenda todas las instrucciones y las marcas precautorias del manual, del cargador, de las baterías y del podadora de pasto de 48 V, con el fin de evitar un empleo indebido del producto y posibles lesiones corporales o daños físicos.
- **Este cargador se usa únicamente para cargar esta podadora de 48 V.** Usarlo con otros productos o baterías puede provocar heridas personales y también dañar el producto o el cargador.
- **Las baterías de plomo y ácido pueden generar un gas hidrógeno explosivo durante el funcionamiento normal.** Mantenga chispas, llamas y materiales para fumar alejados de las baterías.
- **El cargador no está diseñado para ser utilizado por niños.**
- **Proporcione ventilación adecuada para que el cargador disipe el calor durante la carga.** El cargador se calentará. Manténgase alejado de material inflamable y combustible, y no cubra el cargador.
- **Riesgo de quemaduras:** el cargador puede estar caliente durante el funcionamiento. Use el mango del cargador únicamente. Instale el cargador sobre una mesa o pared con las aletas de enfriamiento en forma vertical.
- **Riesgo de descarga eléctrica.** No toque la parte del conector de salida o el terminal de batería sin aislamiento.
- **No utilice el cargador a la intemperie ni lo exponga a condiciones húmedas o mojadas.** La introducción de agua en el cargador aumenta el riesgo de una descarga eléctrica. El cargador debe estar enchufado a un receptáculo de circuito accionado por falta de conexión a tierra (GFCI) Clase A cuando se utilice en exteriores.
- **Mantenga el cargador y la clavija sin contaminación ni suciedad. No permita que gasolina, aceites, productos a base de petróleo, etc., lleguen a tocar las piezas de plástico.** Dichos productos contienen compuestos químicos que pueden dañar, debilitar o destruir el plástico.
- **Mantenga el cordón y el cargador alejados del calor para evitar dañar el alojamiento o las partes internas de la unidad.**
- **No maltrate el cordón eléctrico ni el cargador.** Para trasladar el cargador nunca lo sostenga del cordón. No tire del cable del cargador en lugar de hacerlo de la clavija cuando lo desconecte del puerto del cargador. Pueden ocurrir daños en el cable o en el cargador, y generar un riesgo de descarga eléctrica. Haga reemplazar los cables por un centro de servicio autorizado de inmediato.
- **No utilice el cargador si está dañado el cordón o la clavija,** ya que podría causar un corto circuito y una descarga eléctrica. Si está dañada una pieza, haga reemplazar el cargador por una persona de servicio autorizado.
- **No utilice el cargador si el mismo ha sufrido una caída, un golpe sólido o un daño de cualquier tipo.** Llévelo a un técnico de servicio autorizado para una revisión eléctrica y así determinar si el cargador está en buenas condiciones de funcionamiento.
- **Asegúrese de que los cables estén ubicados de manera que no los pise, no se desconecten, no estén en contacto con puntas filosas o piezas en movimiento, u de otra manera estén sujetos a daños o tensión.** Esto reducirá el riesgo de caídas accidentales, lo que puede provocar lesiones y daños en los cables, lo que podría provocar un choque eléctrico.
- **No debe emplearse un cordón de extensión a menos que sea absolutamente necesario.** El empleo de un cordón de extensión inadecuado puede significar un riesgo de incendio o descarga eléctrica. Si es necesario utilizar un cordón de extensión, asegúrese:
  a. De que las patillas de la clavija del cordón de extensión vengan en el mismo número, tamaño y forma que las de la clavija del cargador.
  b. Que el cordón de extensión esté alambrado correctamente y en buenas condiciones eléctricas, y
  c. Que el tamaño del alambre sea del tamaño suficiente para el amperaje de CA nominal del cargador como se especifica a continuación:

Long. cordón (pies)	25'	50'	100'
Calibre cordón (AWG)	14	14	12

  NOTA: AWG = Calibre conductores norma americana
- **No desarme el cargador.** Abrir el cargador anulará su garantía. Si el cargador requiere servicio o reparación durante el período de garantía, llévelo a un centro de servicio autorizado para que sea reemplazado.
- **La persona de servicio debe desenchufar el cargador del tomacorriente de pared de CA y desde el puerto de carga de la podadora antes de intentar realizar tareas de mantenimiento o de limpieza para reducir el riesgo de choque eléctrico.**

SÍMBOLOS

Las siguientes palabras de señalización y sus significados tienen el objeto de explicar los niveles de riesgo relacionados con este producto.

SÍMBOLO	SEÑAL	SIGNIFICADO
	PELIGRO:	Indica una situación peligrosa, la cual, si no se evita, causará la muerte o lesiones serias.
	ADVERTENCIA:	Indica una situación peligrosa, la cual, si no se evita, podría causar la muerte o lesiones serias.
	PRECAUCIÓN:	Indica una situación potencialmente la cual, si no se evita, puede causar lesiones leves o moderadas.
	AVISO:	(Sin el símbolo de alerta de seguridad) Indica la información que se considera importante, pero no relacionada con lesiones potenciales (por ej. en relación a daños a la propiedad).

Es posible que se empleen en este producto algunos de los siguientes símbolos. Le suplicamos estudiarlos y aprender su significado. Una correcta interpretación de estos símbolos le permitirá utilizar mejor y de manera más segura el producto.

SÍMBOLO	NOMBRE	DENOMINACIÓN/EXPLICACIÓN
	Alerta de seguridad	Indica un peligro posible de lesiones personales.
	Lea manual del operador	Para reducir el riesgo de lesiones, el usuario debe leer y comprender el manual del operador antes de usar este producto.
	Protección ocular	Siempre póngase protección ocular con protección lateral con la marca de cumplimiento de la norma ANSI Z87.1.
	Mantenga alejados a los niños	Mantenga a los niños lejos del área de podado y bajo el cuidado atento de un adulto responsable que no sea el operario.
	Alerta de condiciones húmedas	Riesgo de incendio y quemaduras. No exponga la batería, el compartimento de la batería o componentes electrónicos a la lluvia, el agua o líquidos. No exponga la podadora a la lluvia o a lugares húmedos, ni cargue la batería en esas condiciones. No use la herramienta en pisos húmedos.
	Descarga eléctrica	Si no se usa la unidad en condiciones secas y no se observan prácticas seguras de trabajo, puede producirse una descarga eléctrica.
	Mantenga las manos y los pies alejados.	Mantenga las manos y los pies alejados de las cuchillas y del área de corte.
	No extenderse	No extienda las manos o los pies por debajo de la cubierta de la podadora.
	No utilizar sobre pendientes	No utilice la podadora sobre pendientes pronunciadas o pendientes superiores a los 15°. Pode las pendientes en sentido ascendente y descendente, nunca en sentido transversal.

SÍMBOLOS

Es posible que se empleen en este producto algunos de los siguientes símbolos. Le suplicamos estudiarlos y aprender su significado. Una correcta interpretación de estos símbolos le permitirá utilizar mejor y de manera más segura el producto.

SÍMBOLO	NOMBRE	DENOMINACIÓN/EXPLICACIÓN
	Mantenga alejados a los niños y circunstantes	Mantenga a los niños, otras personas, y animales alejadas a una distancia mínima de 30,5 m (100 pies).
	Rebote	Cualquier objeto lanzado puede rebotar y producir lesiones personales o daños físicos.
	Objetos lanzado	Cualquier objeto lanzado puede rebotar y producir lesiones personales o daños físicos. Nunca dirija el material descargado hacia una persona.
	Sin pasajeros	Nunca lleve a niños ni otras personas, incluso cuando las cuchillas estén desactivadas.
	Use la reversa con precaución	Mire siempre hacia abajo y hacia atrás antes y cuando maniobre en reversa o gire. Asegúrese de que el área esté libre de niños, transeúntes y mascotas.
	Botón de opción de modo de reversa	La podadora puede hacerse funcionar en reversa con las hojas enganchadas cuando se presiona el botón RMO y la luz del botón rojo está encendida. Siempre mire hacia abajo y hacia atrás antes y durante de la maniobra en reversa. No se recomienda podar en modo de reversa.
	Hoja de compromiso/ actuación	Levantar el botón hoja de compromiso hacia arriba para activa. Pulse el boton hoja de compromiso abajo para desactivar.
	Símbolo de reciclado	Este producto utiliza baterías de plomo-ácido (Pb). Es posible que algunas leyes municipales, estatales o federales prohíban desechar las baterías en la basura normal. Consulte a las autoridades reguladoras de desechos para obtener información en relación con las alternativas de reciclado y desecho disponibles.
⎓	Corriente continua	Tipo o característica de corriente
V	Volts	Voltaje
A	Amperes	Corriente
Hz	Hertz	Frecuencia (ciclos por segundo)
W	Watts	Potencia
hrs	Horas	Tiempo

ETIQUETAS DE SEGURIDAD

Las siguientes etiquetas se encuentran en el producto. Para su seguridad, revise y comprenda todas las etiquetas antes de encender el producto. Si alguna de las etiquetas se desprende de la unidad o se vuelve ilegible, comuníquese con un centro de servicio autorizado para reemplazarla.

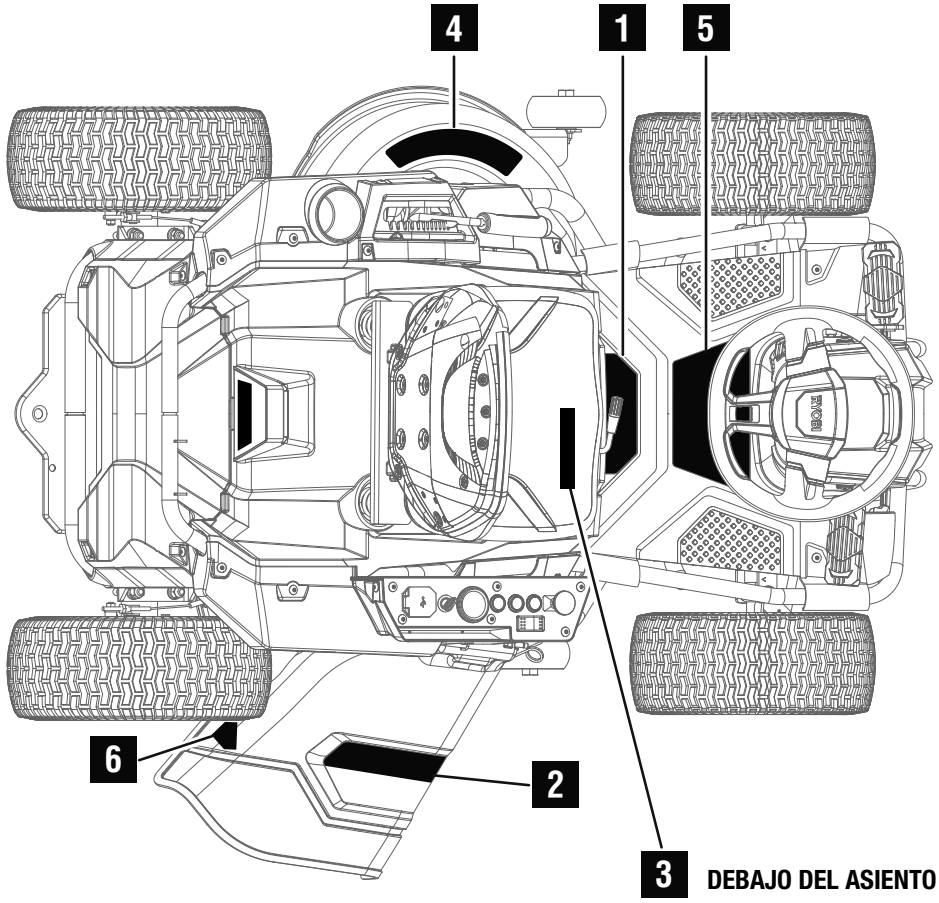

1

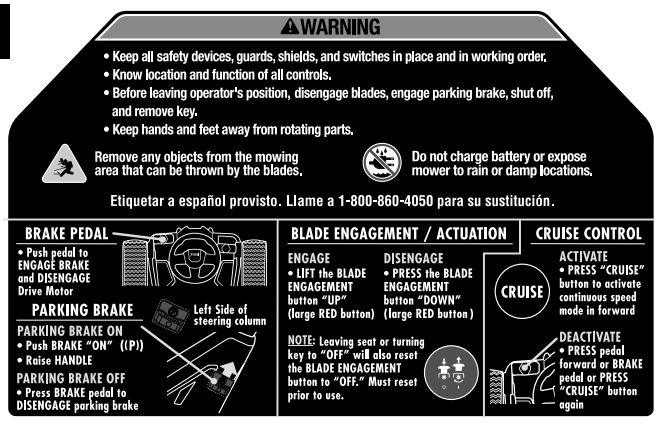

2

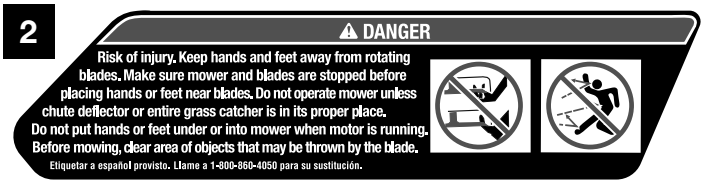

3



ETIQUETAS DE SEGURIDAD

4

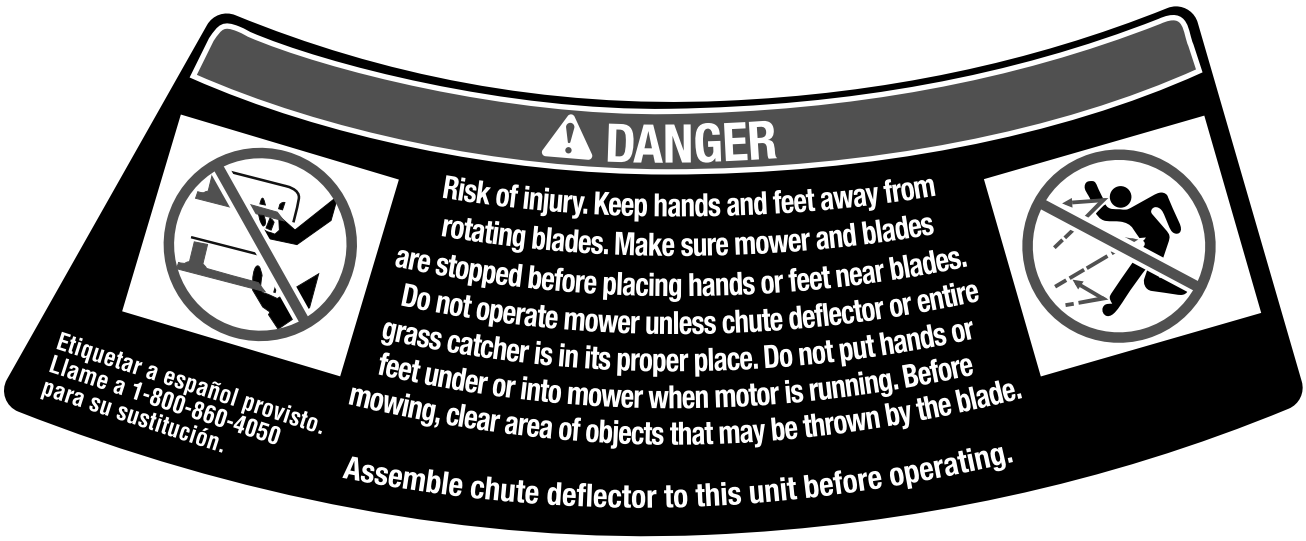

5



6



NOTA: Las etiquetas de su podadora pueden contener traducciones adicionales, o se pueden incluir versiones traducidas por separado de las etiquetas. Las etiquetas traducidas se pueden instalar por encima de las etiquetas que se encuentran actualmente en la podadora. Para una mejor adhesión, limpie y seque siempre la superficie de montaje antes de la instalación.

CARACTERÍSTICAS

ESPECIFICACIONES DEL PRODUCTO

Versiones de hardware/software:
- Motor de la base V1.2/GXDH0043
- Motor de impulsión ..... KTF04H15_CV004_DRIVE (2016-10-03); KTF04H15_PV002 (2016-08-24) / RY48110_111_112_20161026_Ver1000

Motor ..... 48 V CA

Ajustes de altura..... 38,1 mm a 114,3 mm (1-1/2 pulg. a 4-1/2 pulg.)

Tamaño de las ruedas ..... 381 mm (15 pulg.) delanteras
406,4 mm (16 pulg.) traseras

Tamaño de corte..... 965,2 mm (38 pulg.)

Radio de giro ..... aproximadamente 406,4 mm (16 pulg.)

Velocidad máx.:
- Avance..... 12,9 KM/H (8 MPH)
- Podado (cuch. activadas)..... 8 KM/H (5 MPH)
- Reversa ..... 4,8 KM/H (3 MPH)

Presión de los neumáticos en frío ..... 20 psi (137,9 kpa)

Corriente de entrada del cargador ..... 120 V, sólo corr. alt, 60 Hz

Tiempo de carga ..... Toda la noche

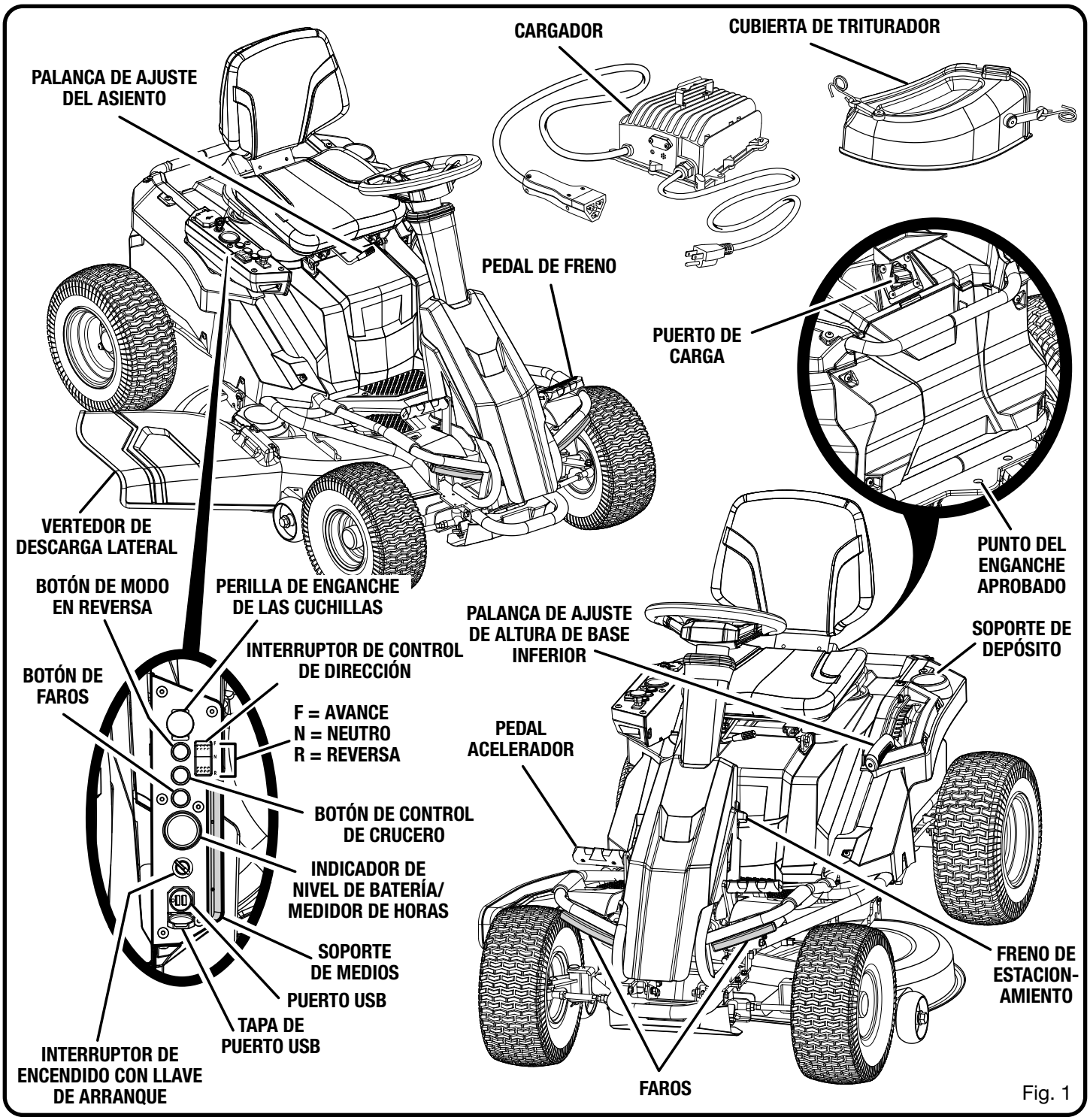

Fig. 1

CARACTERÍSTICAS

FAMILIARÍCESE CON SU PODADORA DE PASTO

Vea la figura 1.

Para usar este producto con la debida seguridad se debe comprender la información indicada en el producto mismo y en este manual, y se debe comprender también el trabajo que intenta realizar. Antes de usar este producto, familiarícese con todas las características de funcionamiento y normas de seguridad del mismo.

PEDAL ACELERADOR

El pedal acelerador controla la velocidad de la podadora.

INDICADOR DE NIVEL DE BATERÍA/ MEDIDOR DE HORAS

El indicador de nivel de batería muestra la cantidad de carga de batería restante. El medidor de horas hace un seguimiento de la cantidad total de horas que se usó la podadora (llave en la posición de encendido) para fines de mantenimiento.

PERILLA DE ENGANCHE DE LAS CUCHILLAS

Tire de la perilla de enganche de las cuchillas para activar las cuchillas de corte de la podadora. Empuje la perilla hacia abajo para detener las cuchillas de corte.

NOTA: Para el corte en reversa, el botón de modo de reversa también debe estar activado.

PEDAL DE FRENO

El pedal de freno se utiliza para aminorar la marcha y para detener la podadora.

CARGADOR

El cargador de la podadora tiene una característica para colgar la bocallave, para ahorrar espacio de almacenamiento. Al colgar de las ranuras de la bocallave, use al menos un tornillo adicional en el orificio de la brinda de montaje para asegurarla en el lugar. Siempre instálelo de tal manera que la luz LED de estado del cargador esté visible mientras se carga.

BOTÓN DE CONTROL DE CRUCERO

El botón de control de crucero le permite continuar avanzando a una velocidad fija sin necesidad de presionar el pedal acelerador.

PALANCA DE AJUSTE DE ALTURA DE BASE INFERIOR

La palanca de ajuste de altura de la base inferior se utiliza para elevar o descender la base de corte.

INTERRUPTOR DE CONTROL DE DIRECCIÓN

La dirección de movimiento de la podadora se controla utilizando el interruptor del control de dirección. Los ajustes disponibles son avance (F), neutro (N) y reversa (N).

BOTÓN DE FAROS

Encienda y apague los faros utilizando el botón de faros.

SOPORTE DE MEDIOS

El soporte de medios ofrece un lugar conveniente para guardar su teléfono celular o su reproductor MP3 cuando lo cargue con el puerto USB.

CUBIERTA DE TRITURADOR

La podadora está equipada con un mulch cover que cubre la abertura de descarga trasera y que permite que las cuchillas de la podadora corten y recorten el pasto más fino.

FRENO DE ESTACIONAMIENTO

Use el freno de estacionamiento para bloquear la podadora en la posición de frenado.

INTERRUPTOR DE ENCENDIDO CON LLAVE DE ARRANQUE

El interruptor de encendido se utiliza para encender o apagar la podadora. La llave de arranque se debe insertar antes de hacer funcionar el interruptor. Cuando la llave está en la posición accesoria, el interruptor también se utiliza para alimentar accesorios opcionales de la podadora aprobados por el fabricante.

BOTÓN DE MODO EN REVERSA

Presione el botón de modo de reversa para permitir que la podadora corte al maniobrar en la dirección reversa. Las cuchillas se desactivarán si la podadora funciona en modo reversa sin presionar el botón de modo reversa.

NOTA: La perilla de enganche de las cuchillas debe estar levantada para que poden al maniobrar en reversa.

PALANCA DE AJUSTE DEL ASIENTO

Utilice la palanca de ajuste del asiento para mover el asiento a la posición deseada.

PUERTO USB

El puerto de carga para USB proporciona potencia de carga de 5 voltios CC de hasta 2 amperios para su teléfono celular, reproductor de MP3 u otros dispositivos USB. Consulte en el manual de propietario de su dispositivo los requisitos de carga específicos.

Conecte un extremo de un cable USB (no suministrado) a su dispositivo, el otro extremo del cable al puerto de carga USB en el podadora de pasto para comenzar a cargar su dispositivo.

AVISO:

Si intenta cargar dispositivos de más de 2 amperios podría dañar el puerto de carga para USB y/o el podadora de pasto. Cierre siempre la tapa de USB cuando la entrada no esté en uso para evitar que quede suciedad atrapada en el puerto.

NOTA: El puerto USB solo se alimenta cuando la llave de arranque está en la posición de ENCENDIDO.

⚠ ADVERTENCIA:

Nunca utilice auriculares u otros dispositivos electrónicos, como teléfonos inteligentes o tabletas, mientras haga funcionar la podadora. El funcionamiento distraído puede provocar un accidente que podría causar la muerte o lesiones personales graves al operario o a un transeúnte.

FUNCIONAMIENTO

⚠ ADVERTENCIA:
No permita que su familarización con este tipo de producto lo vuelva descuidado. Tenga presente que un descuido de un instante es suficiente para causar una lesión grave.

⚠ ADVERTENCIA:
Siempre utilice protección para los ojos con escudos laterales que cumplan con ANSI Z87.1. La inobservancia de esta advertencia puede causar el lanzamiento de objetos a los ojos, y por consecuencia posibles lesiones serias.

⚠ ADVERTENCIA:
Siempre apague la podadora, asegúrese de que las cuchillas se hayan detenido y retire la llave del arranque de la podadora antes de instalar las piezas, realizar ajustes. limpiarla o cuando no la utilice. Esto evitará que la unidad se accione accidentalmente y provoque lesiones graves.

⚠ ADVERTENCIA:
Antes de cada uso, inspeccione todo el producto para detectar algún daño, partes faltantes o sueltas las cuchillas no esté dañada o desgastada. El funcionamiento de la podadora con piezas dañadas o faltantes puede ocasionar lesiones graves.

AVISO:
Antes de cada uso, inspeccione todo el producto para detectar partes dañadas, faltantes o sueltas, como tornillos, tuercas, pernos, tapas, etc. Apriete firmemente todos los sujetadores y las tapas y no accione este producto hasta que todas las partes faltantes o dañadas sean reemplazadas. Póngase en contacto con el servicio al cliente o con un centro de servicio calificado para obtener ayuda.

USOS

Esta herramienta puede emplearse para el fin señalado abajo:

- Podar el pasto

INSTALACIÓN DE LA CUBIERTA DE TRITURACIÓN

Vea la figura 2.

La podadora está configurado para la descarga lateral cuando se envía. Si desea la operación de trituración:

- Levante el vertedor de descarga lateral.
- Coloque la cubierta de trituración en la lengüeta del alojamiento de la podadora.
- Conectar los seguros de la cubierta de trituración a los dos puntos de montaje laterales en el alojamiento de la base inferior de la podadora.
- Suelte el vertedor de descarga lateral.

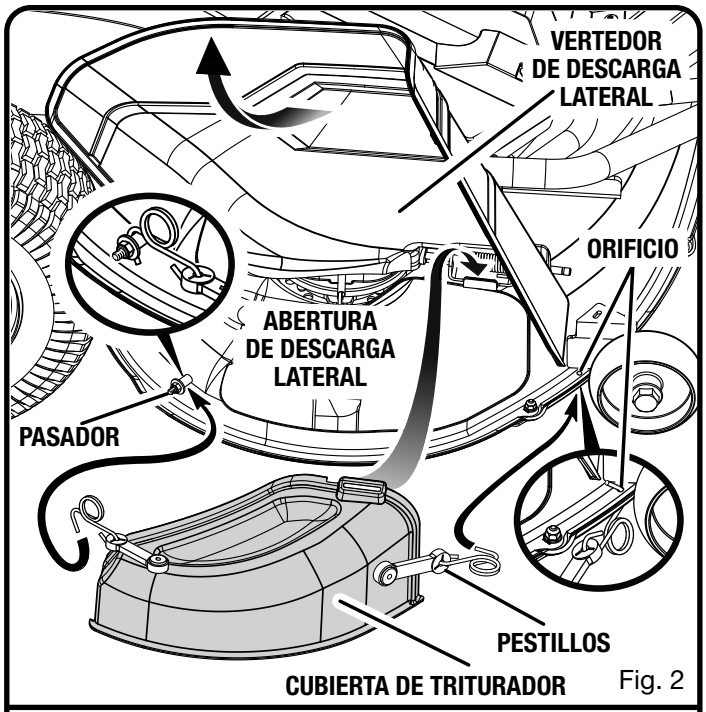

Fig. 2

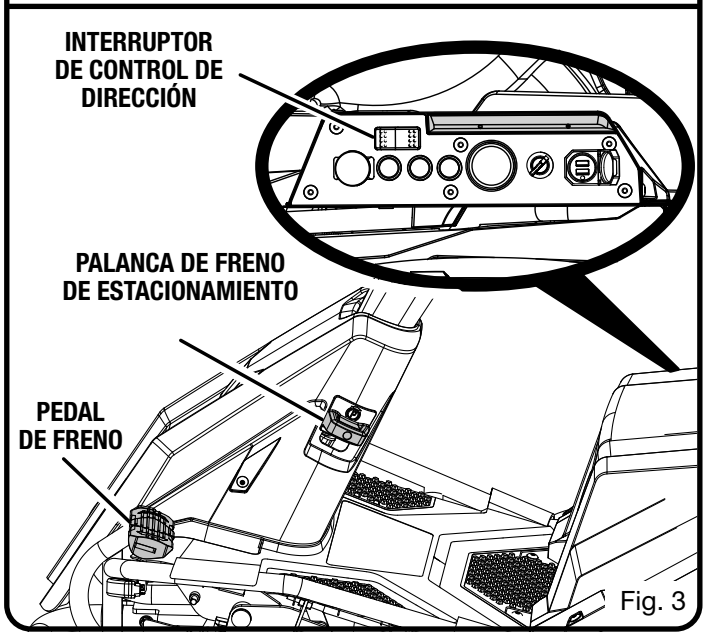

Fig. 3

⚠ ADVERTENCIA:
Asegúrese de que el vertedor de descarga lateral se cierre completamente cuando finalice. La inobservancia de esta advertencia puede causar lesiones personales de gravedad.

COLOCACIÓN DEL FRENO DE ESTACIONAMIENTO

Vea la figura 3.

Para colocar el freno de estacionamiento:

- Coloque el interruptor de control de dirección en la posición neutra (N).
- Oprima hasta el fondo y sostenga el pedal de freno.

- Levante la palanca de freno de estacionamiento hasta arriba y sostenga.
- Suelte el pedal de freno.
- Suelte la palanca de freno de estacionamiento.
- **Para soltar la palanca de freno de estacionamiento:** oprima y suelte el pedal de freno.

⚠ ADVERTENCIA:

Nunca deje la podadora sin supervisión cuando el motor esté funcionando o con la llave colocada en el interruptor de encendido. Verificar que el freno de estacionamiento y la clave se ha eliminado. Si no coloca el freno de estacionamiento podría provocar que se mueva la podadora, y al dejar la llave podría permitir el uso sin autorización, lo que podría provocar lesiones físicas graves.

AJUSTE DEL ASIENTO

Vea la figura 4.

Ajuste la posición del asiento para asegurarse de que esté en contacto firme con el acelerador y los pedales de freno antes de hacer funcionar la podadora.

Para mover el asiento:

- Gire la llave a la posición de APAGADO y coloque el freno de estacionamiento.
- Siéntese en el asiento y levante la palanca de ajuste del asiento.
- Mientras sostiene la palanca, deslice el asiento hasta la posición deseada.
- Suelte la palanca y asegúrese de que el asiento esté trabado en su posición antes de hacer funcionar la podadora.

⚠ ADVERTENCIA:

Asegúrese de que el asiente esté en su lugar antes de hacer funcionar la podadora. Un asiento que no está asegurado puede provocar que el operario pierda el control de la podadora y causar una posible muerte o heridas físicas graves.

ESTABLECER LA ALTURA DE LA BASE DE CORTE

Vea la figura 5.

Antes de utilizar la podadora, levante la altura de la base a la posición de corte que mejor se aplica a su pasto.

NOTA: Para prevenir la formación de calvas en el pasto cuando se encuentre con lugares altos, las ruedas de la base de corte debe estar aproximadamente a 12,7 mm (1/2 pulg.) del suelo cuando la podadora esté a la altura de corte deseada. Cuando se envían, las ruedas de la base de corte están ajustadas en una posición de 38,1 mm (1,5 pulg.). Dependiendo de la altura deseada de corte, puede ser necesario cambiar la posición de las ruedas de la base de corte. Para hacerlo, consulte **Ajuste de las ruedas de la base de corte** en la sección *Mantenimiento* de este manual.

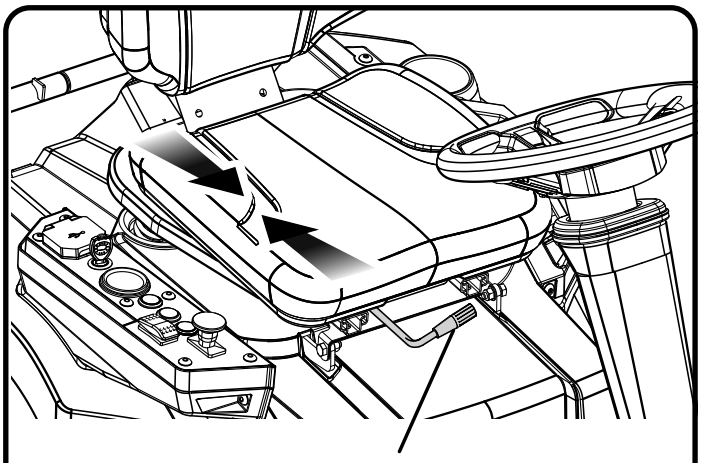

PALANCA DE AJUSTE DEL ASIENTO Fig. 4

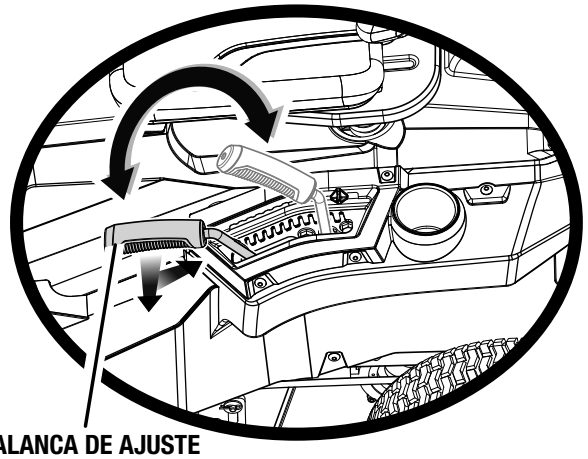

PALANCA DE AJUSTE DE ALTURA DE BASE INFERIOR Fig. 5

Para ajustar la altura de la base de corte:

- Detenga la podadora y desactive las cuchillas.
- Gire la llave a la posición de APAGADO y coloque el freno de estacionamiento.
- Para levantar la base de corte, tome la palanca de ajuste de altura de la base, presione hacia la izquierda para desenganchar desde la ranura, muévala hacia la parte trasera de la podadora; luego, presione hacia la derecha en la ranura para asegurar.
- Para bajar la base de corte, tome la palanca de ajuste de altura de la base, presione hacia la izquierda para desenganchar desde la ranura, muévala hacia la parte delantera de la podadora; luego, presione hacia la derecha en la ranura para asegurar.

⚠ PRECAUCIÓN:

Sostenga la palanca de ajuste de altura de la base cuando ajuste la altura y suéltela únicamente cuando esté segura en la ranura deseada. Soltar rápidamente la palanca puede apretar o producir riesgo de tracción en la mano del operario.

FUNCIONAMIENTO

CONFIGURAR EL CONTROL DE CRUCERO

Vea la figura 6.

El control de crucero permite que la podadora permanezca a velocidad constante sin que el operario tenga que mantener la presión en el pedal acelerador. Se debe utilizarse únicamente en la posición delantera en superficies relativamente uniformes y rectas, y nunca se debe utilizar en pendientes o terrenos dificultosos.

- **Para configurar el control de crucero:**
- Mientras conduce la podadora hacia adelante, presione el pedal acelerador hasta que se alcance la velocidad deseada.
- Presione el botón de control de crucero. La luz alrededor del botón se iluminará para mostrar que el control de crucero está activo.
- Suelte la presión en el pedal acelerador. La velocidad de la podadora debe permanecer constante.
- **Para soltar el control de crucero:** toque el pedal acelerador, oprima el pedal de freno, o presione el botón de control de crucero otra vez. La luz alrededor del botón de control de crucero se apagará para indicar que el control de crucero ya no se encuentra activo.

CARGA DE LA PODADORA

Vea las figuras 7 y 8.

⚠ ADVERTENCIA:

Cargue las baterías de la podadora solamente en interiores, en un lugar seco. No exponga la podadora a la lluvia o a lugares húmedos, ni cargue la batería en esas condiciones. El agua y otros líquidos podrían entrar en contacto con los componentes de la podadora y la batería, y dañar las conexiones y los componentes electrónicos, lo que podría causar un corto circuito, mayor riesgo de incendio y lesiones personales graves.

Las baterías de la podadora se deben cargar durante toda la noche antes de su primer uso. Para verificar que las baterías de la podadora estén completamente cargadas, controle el indicador de nivel de batería.

Para obtener resultados óptimos:

- No cargue la batería en un área con temperaturas extremadamente altas o bajas.
- Nunca cargue una batería congelada.
- Instale o coloque el cargador en un área con ventilación adecuada, idealmente con el cargador en posición horizontal con las aletas de ventilación hacia arriba.

Para cargarlo:

- Asegúrese que las conexiones, tanto del cargador como de la podadora, estén limpias sin suciedad o desechos.
- Introduzca la clavija del cargador en el enchufe de entrada on mower, asegurándose de que estén conectados debidamente.
- Conecte el cargador en la toma de corriente usarse sólo con el voltaje doméstico normal, de 120 V, 60 Hz, corr. alt. Las baterías deben comenzar a cargar automáticamente.

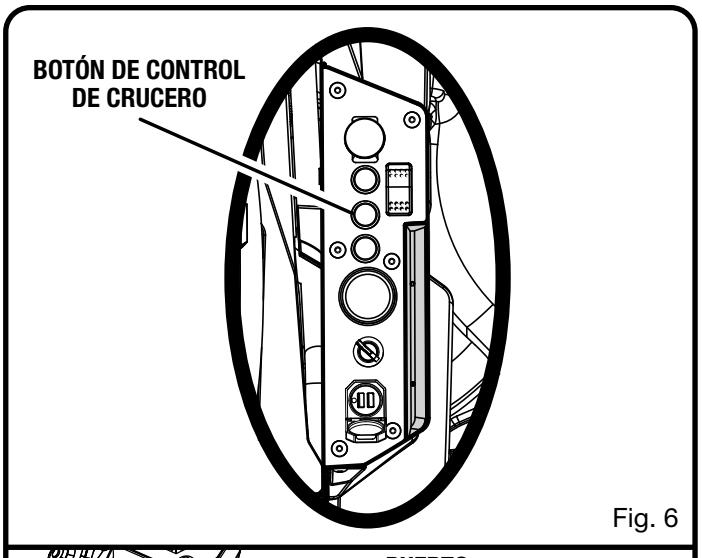

Fig. 6

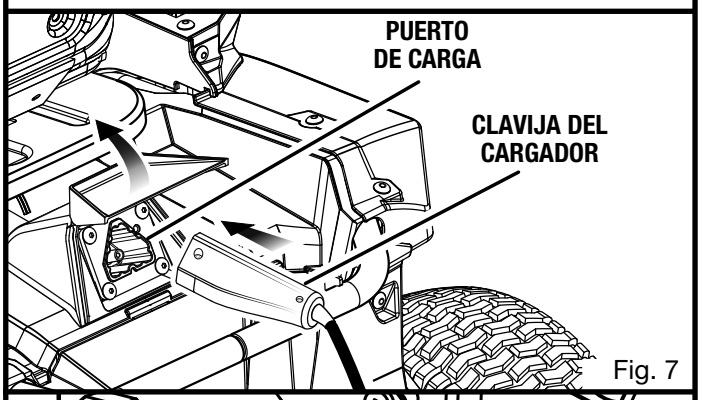

Fig. 7

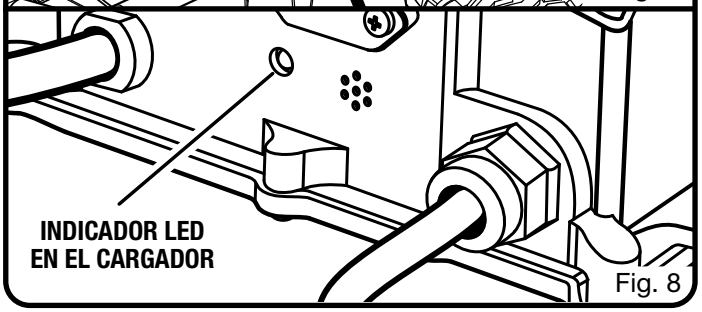

Fig. 8

NOTA: El cargador está equipado con una clavija con una pata para puesta a tierra y se debe enchufar en el tomacorriente estándar correspondiente provisto de una clavija de tres puntas que haya sido instalado y puesto a tierra de acuerdo con todos los códigos y ordenanzas locales. No utilice un tomacorrientes de dos patas, adaptadores ni modifique la clavija provista. Si no entra en la toma de corriente, llame a un electricista calificado para que instale una toma de corriente adecuada.

- Cuando se enciende, el indicador LED en el cargador se iluminará para indicar el estado del cargador. Consulte la tabla a continuación para determinar el significado de la visualización del LED.
- Cuando esté listo para podar, desconecte el cargador del suministro de alimentación y, luego, desconecte el cargador de la podadora.

FUNCIONAMIENTO

INDICADOR LED	ESTADO DE LA BATERÍA/CARGADOR
Parpadeo corto de luz verde	Las baterías tienen menos del 80 % de carga.
Parpadeo largo de luz verde	Las baterías tienen más del 80 % de carga.
Luz verde continua	Las baterías están completamente cargadas.
Los siguientes códigos LED indican una condición de error del cargador. Para obtener detalles acerca de cómo reparar el error, consulte los pasos en la sección *Solución de problemas* al final de este manual.	
La luz roja se enciende brevemente y después se apaga	Controle si el voltaje de CA al cargador es válido.
Una luz parpadeante roja	Falla en el cargador
Dos luces parpadeantes rojas	Falla del voltaje de la batería
Tres luces parpadeantes rojas	Límite de tiempo de carga de la batería: Tiempo de carga excedido
Cuatro luces parpadeantes rojas	Falla de la batería: Tiempo de carga excedido
Cinco luces parpadeantes rojas	Retardo de temperatura
Seis luces parpadeantes rojas	Falla del cargador

AVISO:

Coloque siempre el interruptor de encendido en la posición de APAGADO y quite la llave de la podadora cuando no esté en uso.

AVISO:

Conecte siempre la podadora al cargador cuando la unidad no esté en uso. Si no es posible dejar el cargador de la podadora conectado, asegúrese de cargar las baterías por completo al menos una vez por mes.

SISTEMA DE SEGURIDAD

Vea la figura 9.

Esta podadora contiene un sistema de seguridad para proteger al operario desactivando las cuchillas si el operario abandona el asiento con las cuchillas funcionando. Pruebe el sistema antes de cada uso para asegurarse de que esté funcionando correctamente.

Para probarlo:

- Estacione la podadora en una superficie nivelada.
- Asegúrese de que el interruptor de control de dirección esté en la posición neutra (N) y que la perilla de activación de las cuchillas se encuentre hacia abajo.
- Instale la llave de arranque y gírela hacia la posición de ENCENDIDO.
- Levante la perilla de activación de las cuchillas para activarlas.
- Levántese brevemente del asiento, pero no descienda de la podadora.

Las cuchillas deberán desactivarse en 5 segundos. Si no lo hacen, comuníquese con el servicio al cliente. No haga funcionar la podadora hasta que el sistema de seguridad haya sido reparado.

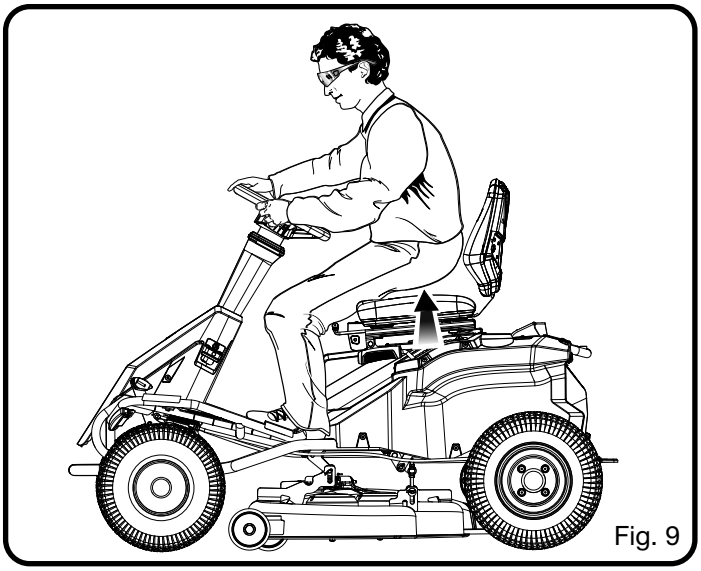

Fig. 9

FUNCIONAMIENTO DE LA PODADORA

Vea las figuras 9 a 11.

⚠ ADVERTENCIA:

Despeje el área de transeúntes antes de hacer funcionar la podadora. Si alguien ingresa al área de podado, deténgase de inmediato y no vuelva a podar hasta que los transeúntes despejen el área.

Antes de encender la podadora:

- Asegúrese de que el área de trabajo esté despejada de niños, transeúntes y mascotas.
- Despeje el área de trabajo de objetos que pueden ser arrojados por las cuchillas de la podadora.
- Controle el funcionamiento del freno.
- Controle la presión de los neumáticos.
- Controle que no haya tornillos flojos.
- Controle que todas las protecciones estén en su lugar y funcionando correctamente.

- Limpie los desechos de la podadora.
- Pruebe el sistema de seguridad.
- Ajuste el asiento en la posición deseada.
- Verifique el nivel de carga de la batería del dispositivo.

AVISO:

Cuando el nivel de carga de la batería alcance la zona roja en el indicador de carga de la batería, las cuchillas se desactivarán automáticamente. Vuelva de inmediato a la recarga. Continuar podando cuando el nivel de carga de la batería está en la zona roja puede provocar que la podadora se aparte del área de carga.

NOTA: Si la podadora continúa apartándose del cargador, será necesario colocar el interruptor de control de dirección en la posición neutra (N) y volver a colocar la podadora a la ubicación de carga.

Podado:

- Levante la base de la podadora a la posición más alta.
- Inserte la llave de arranque y gírela hacia la posición de ENCENDIDO.
- Suelte el freno de estacionamiento.
- Coloque el interruptor de control de dirección en la posición de avance (F) y diríjase hasta la ubicación de podado deseada.

⚠ ADVERTENCIA:

Asegúrese de que haya establecido correctamente la dirección prevista con el interruptor de control de dirección antes de presionar el pedal acelerador. Si no lo hace, podría causar que conduzca la podadora en una dirección no prevista, lo que puede causar la pérdida de control o un accidente que produzca la muerte, lesiones físicas graves o daños a la propiedad.

- Detenga la podadora, gire la llave hacia la posición de APAGADO y coloque el freno de estacionamiento.
- Baje la base de corte a la posición deseada.
- Gire la llave a la posición de ENCENDIDO y suelte el freno de estacionamiento.
- Levante la perilla de activación de las cuchillas para activar las cuchillas y oprima el pedal acelerador para podar como lo desea.

⚠ ADVERTENCIA:

Tenga precaución al cruzar caminos de ripios o aceras. Antes de cruzar, desactive las cuchillas y levante la base de corte a la posición más alta para minimizar la posibilidad de rebote. Conduzca lentamente para evitar la pérdida de tracción y de control.

AVISO:

No intente cambiar la dirección del funcionamiento mientras la podadora esté en movimiento. Deténgase siempre por completo antes de cambiar la dirección de la podadora.



Fig. 10



Fig. 11

Funcionamiento en modo reversa:

AVISO:

La podadora emitirá un pitido constante cuando funcione en reversa, ya sea con las cuchillas desactivadas o en el modo de reversa.

- Oprima el pedal de freno y detenga por completo la podadora.
- Presione la perilla de activación de las cuchillas para desactivarlas.
- Coloque el interruptor de control de dirección en la posición de reversa (R).
- Presione el botón del modo reversa.
- Levante la perilla de activación de las cuchillas, presione lentamente el pedal acelerador y retroceda con la podadora según sea necesario.

FUNCIONAMIENTO

ADVERTENCIA:

No pode en reversa a menos que sea sumamente necesario. Mire siempre hacia abajo y hacia atrás antes y mientras retrocede para asegurarse de que no ingresen niños, transeúntes o mascotas en el área de podado. Sea consciente de que el funcionamiento en modo reversa está activado cuando el botón de modo reversa se ilumina de color rojo y se emite un pitido constante. Tenga presente que un descuido de un instante es suficiente para infligir la muerte o una lesión grave.

ADVERTENCIA:

Tenga especial cuidado antes y mientras retrocede y gire si el juego para embolsadora está instalado, ya que puede limitar la visión. Siempre controle que atrás o debajo no haya niños, transeúntes o mascotas y mueva la podadora lentamente para evitar accidentes mientras retrocede, ya que pueden causar la muerte o lesiones personales graves.

Cuando se complete el podado:

- Detenga la podadora en una superficie llana y nivelada. No detenga la podadora sobre una pendiente.
- Presione la perilla de activación de las cuchillas para desactivarlas.
- Coloque el interruptor de control de dirección en la posición neutra (N).
- Coloque el freno de estacionamiento.
- Gire la llave hacia la posición de APAGADO.
- Retire la llave de arranque si va a abandonar la podadora, incluso si lo hará por un breve período.

ADVERTENCIA:

Si el podadora emite un pitido después de salir del asiento, verificar que el freno de estacionamiento y la clave se ha eliminado. Si no coloca el freno de estacionamiento podría provocar que se mueva la podadora, y al dejar la llave podría permitir el uso sin autorización, lo que podría provocar lesiones físicas graves.

NOTA: El modo reversa se restablece cada vez que el interruptor de encendido se gira a la posición de APAGADO.

SUGERENCIAS PARA EL PODADO

Vea la figura 12.

- Mantenga las cuchillas afiladas.
- Asegúrese de que el pasto no tenga piedras, palos, alambres, juguetes, frutos secos, ramas de árboles, ni otros objetos que puedan dañar las cuchillas o el motor de la podadora de pasto. No corte sobre estacas que indican los límites de la propiedad o sobre otros postes metálicos. Dichos objetos podrían ser dañar la lame o lanzados accidentalmente por la podadora en cualquier dirección y provocar lesiones serias al operador y a otras personas.
- Para tener un pasto saludable, siempre corte un tercio o menos de la longitud total de la hierba.

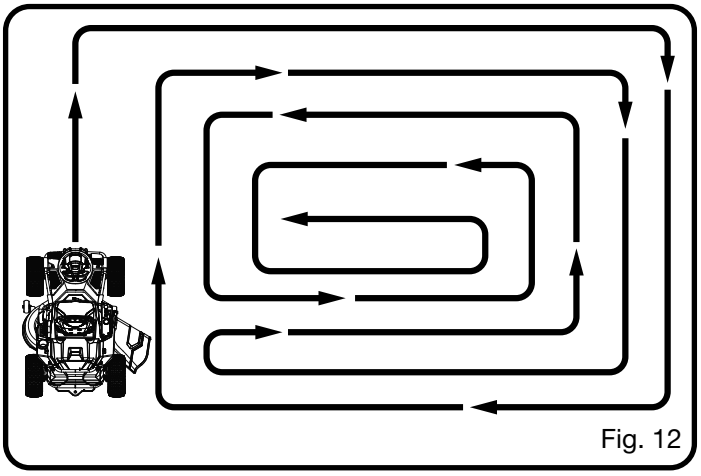

Fig. 12

- Cuando pode áreas grandes, comience girando a la derecha para que las hierbas se descarguen lejos de los arbustos, los cercos, las aceras, etc. Después de una o dos vueltas, pode en la dirección opuesta, haciendo giros hacia la izquierda hasta finalizar.
- Pode de manera que las hierbas descargadas salgan en dirección del área del pasto que ya ha sido cortado.
- Al cortar hierba frondosa, reduzca la velocidad para poder obtener un corte más eficaz y una descarga adecuada de los recortes.
- No corte la hierba cuando esté mojada. Si poda en superficies húmedas, podría perder el control, y el césped húmedo se pegará a la parte inferior del piso e impedirá evita el embolsado o la trituración adecuada del pasto cortado.
- La hierba nueva o gruesa puede requerir un corte más bajo o una mayor altura de corte.
- Mantenga limpios la base de la podadora y el vertedor de descarga. Quite la hierbas, hojas, polvo y otra suciedad acumulada antes y después de cada uso. No la rocíe con una manguera de jardín para limpiarla.

  NOTA: Siempre detenga la podadora, espere a que las cuchillas se detengan por completo y retire la llave del arranque de fusible antes de limpiar debajo de la podadora.

MANEJO EN PENDIENTES

Vea la figura 13.

PELIGRO:

Las pendientes son un factor importante relacionado con vuelcos y accidentes de vuelcos, lo que provocar la muerte o la lesiones graves. El manejo en pendientes requiere precaución extra. Si se siente inseguro en una pendiente, no la pode. Para su seguridad, no intente podar pendientes steep de más de 15 grados. No retroceda en pendientes hacia abajo, a menos que la podadora se detenga cuando suba una. En esa situación, detenga las cuchillas, mire hacia atrás y retroceda lentamente. Haga una copia o copie la imagen guía de la pendiente más adelante en este manual y utilícela para determinar si su pendiente es demasiada pronunciada para el funcionamiento seguro.

- Pode las pendientes en sentido ascendente y descendente, no en sentido transversal.

- No pode el pasto húmedo. El pasto húmedo puede causar que los neumáticos pierdan tracción o se deslicen sobre las pendientes, incluso cuando los frenos funcionen correctamente.
- Tenga cuidado con los pozos, surcos, piedras, objetos ocultos o montículos que puedan provocar que se resbale o tropiece. La hierba alta puede ocultar obstáculos. Retire todos los objetos como piedras, ramas de árboles, etc., que puedan provocar tropezones o ser lanzados por la cuchilla.
- No pode el pasto cerca de precipicios, zanjas o terraplenes.
- Conduzca lentamente y no haga cambios repentinos de velocidad o de dirección.
- Evite detenerse en las pendientes mientras sea posible. Si la detención es inevitable, asegúrese de colocar el freno de estacionamiento. Cuando vuelva a arrancar, utilice la menor velocidad posible. Si es necesario girar, utilice extrema precaución al cambiar de dirección y siempre gire en sentido descendente.
- Nunca intente estabilizar la podadora sobre una pendiente colocando el pie en el suelo durante el funcionamiento.
- Si utiliza el juego para embolsadora opcional, tenga extrema precaución y haga funcionar la podadora lentamente en pendientes, ya que el juego para embolsar puede cambiar la estabilidad de la podadora.
- Use siempre los frenos cuando descienda de la pendiente. No intente dejar la podadora descendiendo de la pendiente en neutro.
- Si en algún punto los neumáticos pierden tracción mientras esté funcionando en una pendiente, desactive las cuchillas y proceda lentamente y con cuidado descendiendo de la pendiente en línea recta.
- Si la podadora se detiene mientras sube una pendiente, detenga las cuchillas, mire hacia atrás y retroceda lentamente.

TRANSPORTE DE LA PODADORA

Vea la figura 14.

⚠ ADVERTENCIA:

Tenga cuidado al quitar la podadora o colocarla en un tráiler o camión, y presione el freno para controlar la velocidad. La podadora se moverá libremente si se coloca en una posición inclinada sin presionar el freno o colocar el freno de mano. Cuando cargue o descargue la podadora, no exceda el ángulo máximo operativo recomendado de 15°. Si no sigue estas instrucciones, puede perder el control y causar la muerte, lesiones personales graves o daño a la propiedad.

⚠ ADVERTENCIA:

Tenga cuidado al cargar o descargar la podador en un remolque. Asegúrese de que la base de corte esté levantada en la posición más alta para que no quede atascada en la rampa. Las ruedas de la podadora pueden salirse de la rampa o del remolque, provocando que la podadora rebote o vuelque, y causar un peligro de choque que podría provocar la muerte o heridas físicas graves.

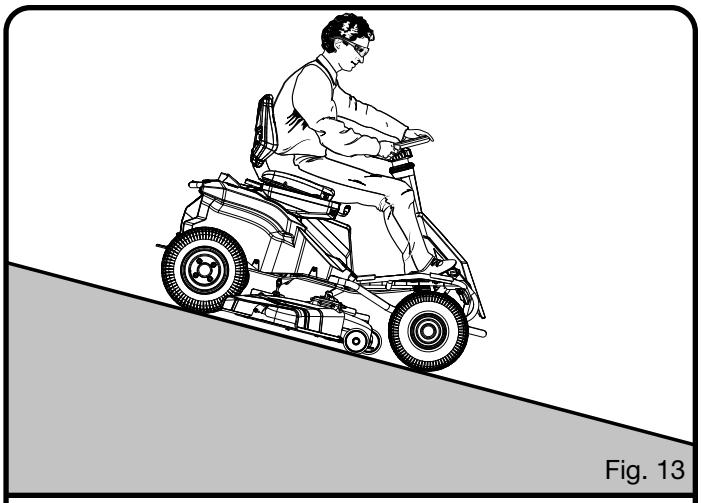

Fig. 13

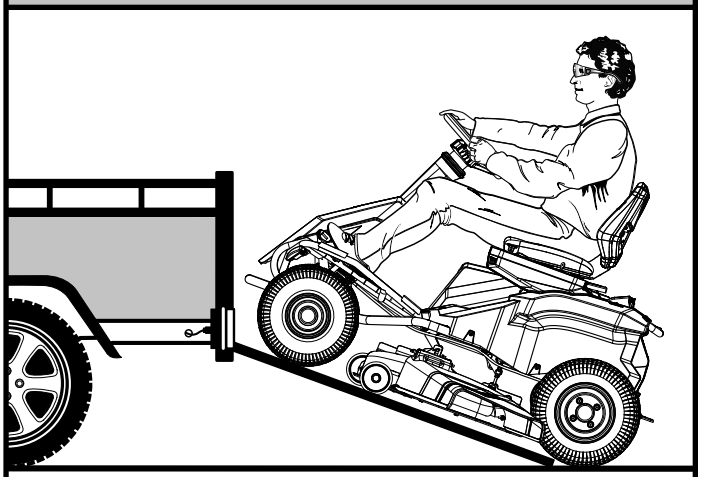

Fig. 14

- Estacione la podadora en una superficie nivelada.
- Levante la base de corte hacia la posición más alta.
- Coloque y asegure la rampa en el remolque según las instrucciones del fabricante.

  NOTA: Recomendamos utilizar una rampa de carga amplia con al menos 304,8 mm (1 pie) más ancho que la podadora para minimizar el riesgo de que las ruedas de la podadora se salgan de los laterales de la rampa.
- Conduzca lentamente la podadora sobre la rampa hacia el remolque.
- Descienda la base de podadora por completo.
- Coloque el freno de estacionamiento.
- Apague la podadora y quite la llave.
- Asegure la podadora según sea necesario, utilizando correas o cables para prevenir el movimiento durante el transporte.

⚠ ADVERTENCIA:

Para evitar un arranque o movimiento accidental que pueda provocar lesiones personales graves, siempre extraiga la llave de arranque y coloque el freno de estacionamiento cuando transporte la podadora.

MANTENIMIENTO

⚠ ADVERTENCIA:

Al dar servicio a la unidad, detenga la podadora en una superficie nivelada, espere a que se detengan por completo las cuchillas, coloque el freno de estacionamiento, y quite la llave de arranque para evitar el arranque accidental y posibles lesiones graves.

⚠ ADVERTENCIA:

Siempre póngase protección ocular con protección lateral con la marca de cumplimiento de la norma ANSI Z87.1. Si no cumple esta advertencia, los objetos que salen despedidos pueden producirle lesiones serias en los ojos.

⚠ ADVERTENCIA:

Al dar servicio a la unidad, sólo utilice piezas de repuesto autorizadas. El empleo de piezas diferentes puede causar un peligro o dañar el producto.

⚠ ADVERTENCIA:

Cumpla estrictamente todas las especificaciones de ajuste con la llave dinamométrica. La inobservancia de esta advertencia podría causar lesiones personales graves.

AVISO:

Inspeccione periódicamente todo el producto para detectar partes dañadas, faltantes o sueltas, como tornillos, tuercas, pernos, tapas, etc. Apriete firmemente todos los sujetadores y las tapas y no accione este producto hasta que todas las partes faltantes o dañadas sean reemplazadas. Póngase en contacto con el servicio al cliente o con un centro de servicio calificado para obtener ayuda.

MANTENIMIENTO GENERAL

Evite el empleo de solventes al limpiar piezas de plástico. La mayoría de los plásticos son susceptibles a diferentes tipos de solventes comerciales y pueden resultar dañados. Utilice paños limpios para eliminar la suciedad, el polvo, el aceite, la grasa, etc.

⚠ ADVERTENCIA:

No permita en ningún momento que fluidos para frenos, gasolina, productos a base de petróleo, aceites penetrantes, etc., lleguen a tocar las piezas de plástico. Las sustancias químicas pueden dañar, debilitar o destruir el plástico, lo cual a su vez puede producir lesiones corporales serias.

Elimine la hierba y las cuchillas acumuladas sobre la cubierta del motor o a su alrededor. Limpie ocasionalmente la podadora con un paño seco. No utilice agua.

AJUSTE DE LAS RUEDAS DE LA BASE DE CORTE

Vea la figura 15.

Las ruedas de la base de corte deben estar posicionadas aproximadamente a 12,7 mm (1/2 pulg.) del suelo cuando la podadora se encuentre a la altura de corte deseada. Esto minimizará la formación de calvas en el pasto en la mayoría de las situaciones. Cuando se envían, las ruedas están posicionadas en la Posición A.

Para ajustar las ruedas de la base de corte:

- Estacione la podadora en una superficie nivelada y coloque el freno de estacionamiento.
- Detenga el motor y quite la llave de arranque. Permita que las cuchillas se detengan por completo.
- Levante la base de corte a la altura deseada.
- Quite la tuerca y el tornillo que sostienen la rueda de la base de corte en su lugar.
- Mueva la rueda hacia la posición deseada. Mueva la rueda hacia la posición deseada. Las posiciones de orificios disponibles son 38,1 mm (1,5 pulg.) (**A**), 44,5 mm (1,75 pulg.) (**B**), 50,8 mm (2 pulg.) (**C**) y 57,2 mm (2,25 pulg.) (**D**).
- Vuelva a colocar el tornillo y la tuerca; ajuste firmemente. Aplique par de torsión de 0,5 a 0,8 kg/m (4 a 6 pie.-lb) a la tuerca.
- Repita la operación con la rueda restante de la base de corte, asegurándose que ambas ruedas estén instaladas en la misma posición

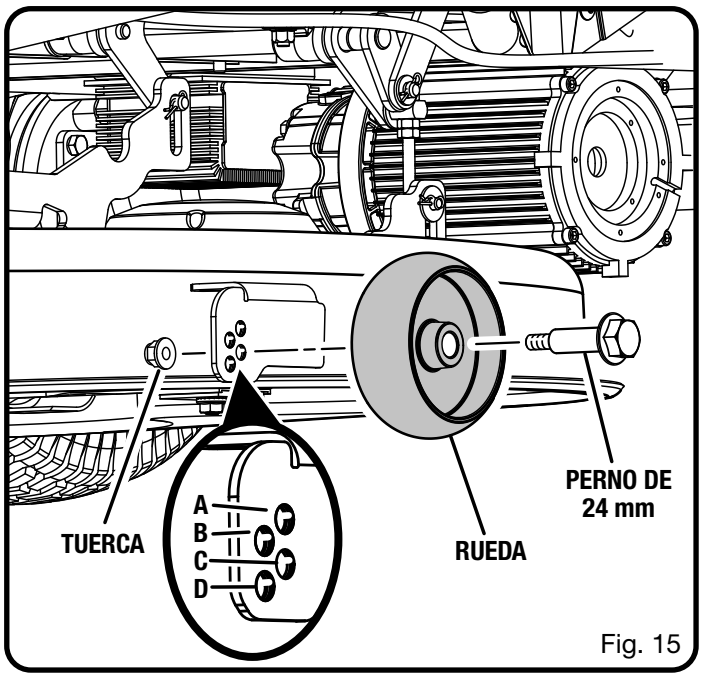

Fig. 15

MANTENIMIENTO

EXTRACCIÓN DE LA BASE DE CORTE

Vea la figura 16.

> **⚠ ADVERTENCIA:**
> Use guantes gruesos en todo momento mientras manipula la plataforma de corte. Mantenga las manos y los dedos alejados de los puntos de agarre.

Si lo desea, la base de corte se puede extraer de la podadora para hacer que el acceso a la cuchillas sea más fácil cuando se reemplacen.

- Asegúrese de que el interruptor de control de dirección esté en la posición neutra (N) y que la perilla de activación de las cuchillas se encuentre hacia abajo.
- Detenga el motor, extraiga la llave de arranque y coloque el freno de estacionamiento.
- Desconecte los cables que conectan la base de corte con la podadora.
- Descienda la base de corte hacia la posición más baja.
- Remueva los 4 pasadores de enganche y las arandelas para asegurar la base de corte en su lugar.
- Deslice la cubierta hacia afuera desde debajo de la podadora.
- Invierta el proceso para volver a colocar la base de corte en la podadora.

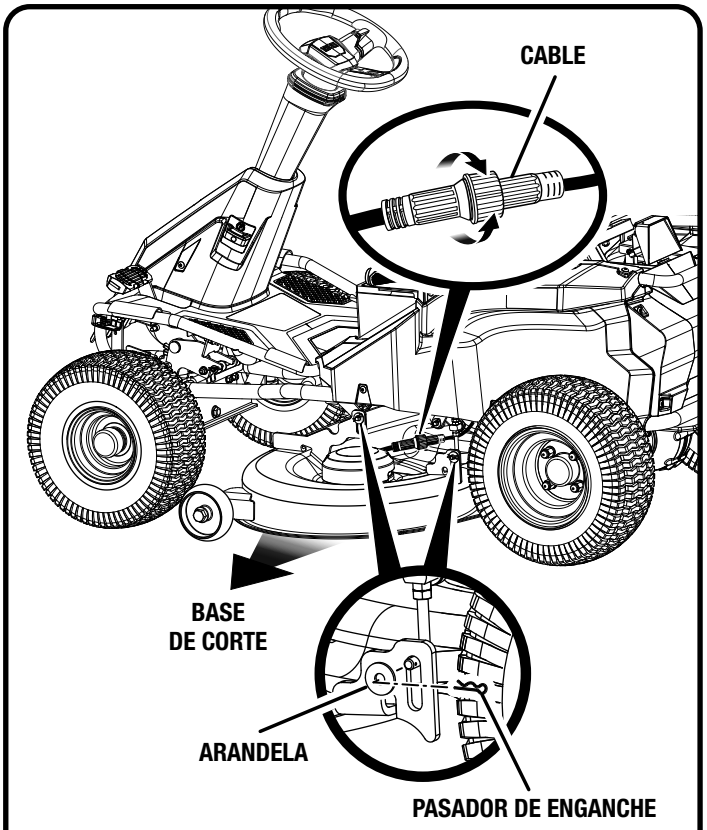

Fig. 16

REEMPLAZO DE LAS CUCHILLAS

Vea las figuras 17 a 19.

> **⚠ PRECAUCIÓN:**
> Utilice únicamente cuchillas y pernos de reemplazo autorizados por el fabricante de su podadora tipo tractor. El uso de cuchillas y pernos de no autorizados es peligroso y puede dañar su podadora tipo tractor.

- Asegúrese de que el interruptor de control de dirección esté en la posición neutra (N) y que la perilla de activación de las cuchillas se encuentre hacia abajo.
- Apague el motor, retire la llave del arranque et coloque el freno de estacionamiento.
- Levante la altura de la base de corte a su posición más alta para permitir el acceso a las cuchillas.

  NOTA: Si es necesario, levante la podadora colocando un elevador o utilizando un gato hidráulico y un gato estabilizador, o remueva la base de corto tal como se describe en la sección anterior antes de tener acceso a las cuchillas.

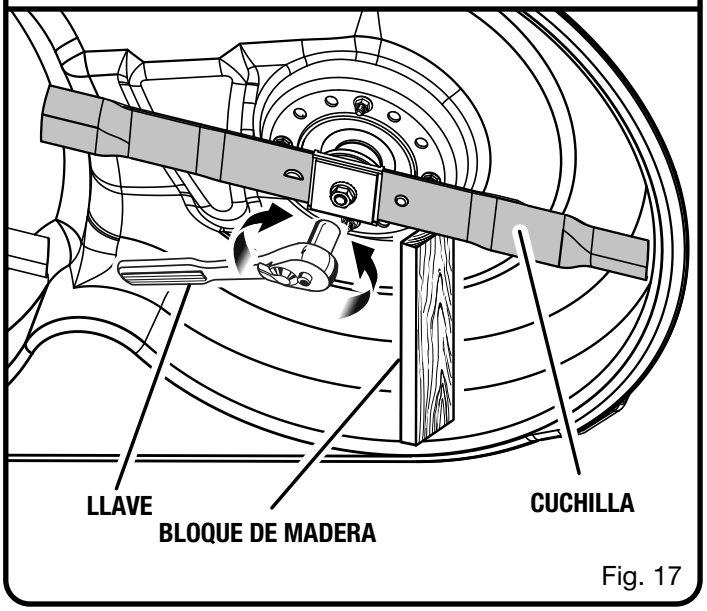

Fig. 17

MANTENIMIENTO

⚠ ADVERTENCIA:

Si levanta la podadora para acceder las cuchillas, asegúrese de que la podadora se encuentre asegurada correctamente y el freno de estacionamiento esté colocado antes de proceder. Si no asegura la podadora correctamente puede provocar una caída, lo que podría causar la muerte o posibles lesiones físicas graves.

- Introduzca a presión un bloque de madera entre la cuchilla y el piso de la podadora para evitar que la cuchilla gire.
- Afloje la tuerca de la cuchilla al girarlo a la izquierda (como se observa en la base de la podadora) usando una llave de tuercas o de boca tubular de 15 mm (no se suministra).
- Retire la tuerca de la cuchilla, el separador, el aislante de cuchilla y la cuchilla.
- Coloque la cuchilla nueva en el eje contra los montantes de cuchilla correspondientes. Asegúrese de que la cuchilla esté correctamente asentada con el eje pasando por el orificio central de la cuchilla y los dos postes insertados en los respectivos orificios sobre la cuchilla. Asegúrese de que esté instalada con los extremos curvos orientados hacia arriba, donde está el piso de la podadora, y no hacia abajo, donde está el suelo. Si está asentada correctamente, la cuchilla permanecerá plana contra los montantes de cuchilla.
- Vuelva a colocar el aislante de cuchilla y el separador, asegurándose que los laterales planos de cada pieza estén alineados y los laterales rectos de la apertura del espaciador estén alineados con los laterales rectos del eje de la cuchilla.

  NOTA: Asegúrese de volver a colocar todas las piezas en el orden exacto en que fueron retiradas.
- Enrosque la tuerca de la cuchilla en el eje y apriétela con los dedos.
- Apriete la tuerca de la cuchilla derecha usando una llave dinamométrica (no suministrada) para asegurar que el perno esté apretado correctamente. La fuerza de torsión recomendada para la tuerca de la cuchilla es de 600-650 lb-pulg.

⚠ ADVERTENCIA:

Asegúrese de que la cuchilla esté correctamente asentada y que la tuerca de la cuchilla esté ajustada según las especificaciones de par de torsión anteriores. Si no conecta la cuchilla correctamente, puede aflojarse y generar posibles lesiones personales graves.

- Repita el proceso con la segunda cuchilla, si es necesario.

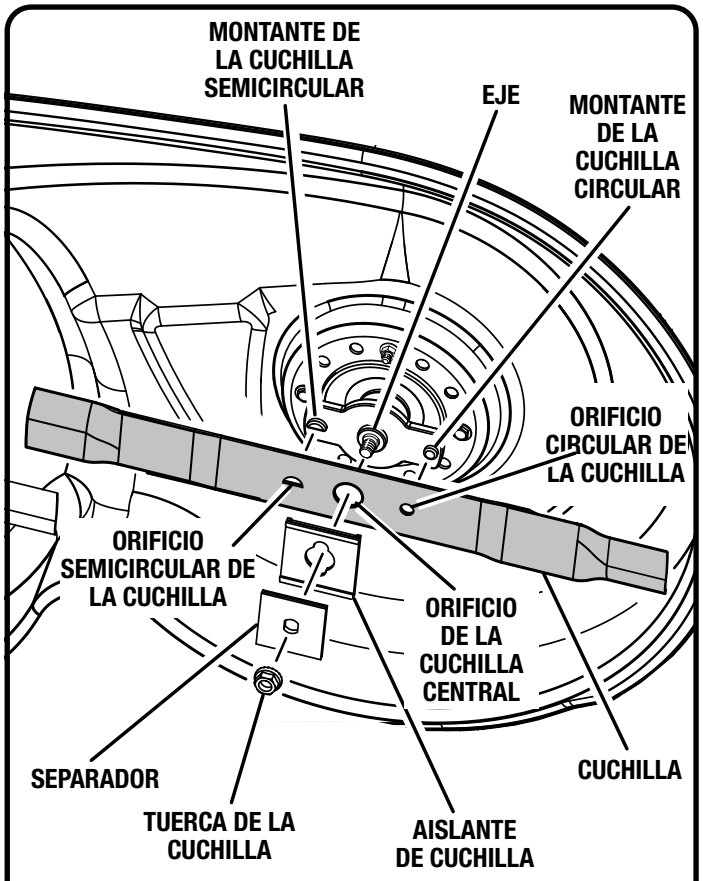

Fig. 18

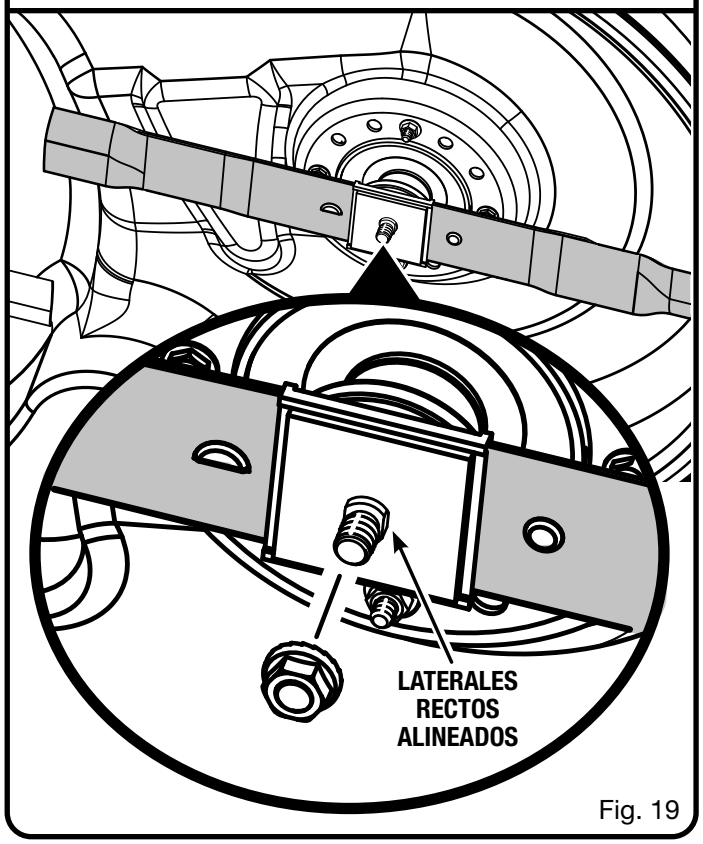

Fig. 19

MANTENIMIENTO

MANTENIMIENTO DE LOS NEUMÁTICOS

Este podadora de pasto está equipado con neumáticos sin cámara del tamaño y del tipo que se indican a continuación:

	Delanteros	Traseros
Tamaño	15x6x6	16x6.5x8

Presión de aire de los neumáticos

Antes de se uso, verifique la presión de aire de todos los neumáticos. Una presión de aire incorrecta afecta la maniobrabilidad, la respuesta de la dirección, la tracción, la vida útil del neumático, corte de nivel, y la comodidad del operador. Asegúrese de que todos los neumáticos estén inflados, según las presión que se indican a continuación.

NOTA: La presión de los neumáticos solo debe medirse o ajustarse cuando los neumáticos estén fríos.

Presión recomendada
20 psi (137,9 kpa)

⚠ ADVERTENCIA:

Verifique detenidamente la presión de los neumáticos mientras los infla. Demasiado aire en un neumático podría causar que este explote, lo que causaría lesiones personales graves.

⚠ ADVERTENCIA:

Mantener la presión de aire correcta en los neumáticos es muy importante. Demasiado poca presión podría hacer que el neumático gire y se salga de la llanta de la rueda. Demasiada presión podría causar que el neumático explote. No mantener la presión de aire correcta en los neumáticos podría causar problemas en la operación y en la estabilidad del podadora de pasto, lo que causaría la muerte o lesiones personales graves.

REPARACIÓN DE NEUMÁTICOS

En caso de que un neumático tenga una fuga o esté desinflado debido a un pinchazo, puede repararlo usando un parche tipo tapón. Si el daño se debe a un corte, o si el pinchazo no puede ser reparado con un tapón, se debe reemplazar el neumático.

CAMBIO DE NEUMÁTICOS

Cuando los neumáticos están desgastados, la tracción del podadora disminuye, lo que aumenta las posibilidades de tener un accidente. Los neumáticos deben cambiarse cuando el espesor de la banda de rodamiento es de 4 mm (0,16 pulg.) o menos, o en cualquier momento que se dañe el neumático. Use siempre neumáticos de repuesto idénticos. Usar neumáticos incorrectos en la podadora podría causar una pérdida de control, lo que podría causar lesiones personales graves.

Haga que un centro de servicio autorizado o una estación de reparación de neumáticos calificada reemplacen los neumáticos.

AJUSTE DE LOS FRENOS

Vea la figura 20.

⚠ PELIGRO:

Asegúrese de que los frenos funcionen correctamente en todo momento y antes de cada uso. El funcionamiento inapropiado de los frenos podría hacer que pierda el control en una situación de emergencia y causarle la muerte o lesiones personales graves.

Poder detener la podadora correctamente es crucial para la seguridad del podado. Si ha notado que su podadora prolonga el recorrido antes de detenerse cuando oprime el pedal de freno, los frenos pueden necesitar ajustarse.

Para probarlo:

- Estacione la podadora en una superficie nivelada y coloque el freno de estacionamiento.
- Coloque el interruptor de control de dirección en la posición neutra (N).
- Párese detrás de la podadora e intente empujarla hacia adelante. Si los neumáticos traseros giran, los frenos necesitan ajustarse.

Para ajustarlos:

- Coloque los pernos de ajustes del freno en el lado interior de cada una de las ruedas.
- Gire cada tuerca a 1/4 de vuelta en sentido horario; luego, intente empujar hacia adelante la podadora nuevamente.
- Continúe girando cada tuerca a 1/4 de vuelta y probando hasta que la podadora ya no se mueva cuando la empuje.

Después del ajuste final, pruebe los frenos conduciendo la podadora a velocidad normal en suelo llano para asegurarse de que la podadora se detiene rápidamente cuando se oprime el pedal de freno.

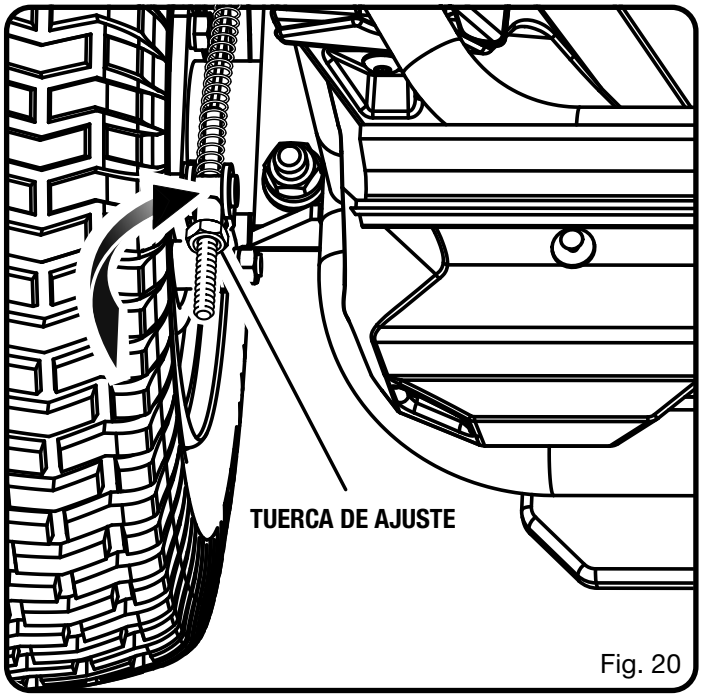

Fig. 20

REEMPLAZO DE LOS FAROS

Vea la figura 21.

Llame a servicio al cliente o visite nuestro sitio web en línea para solicitar un nuevo faro.

- Estacione la podadora en una superficie nivelada y coloque el freno de estacionamiento.
- Detenga el motor y quite la llave de arranque.
- Extraiga y aparte el tornillo de cabeza hexagonal y la arandela plana que sostiene el panel de piso de la podadora en su lugar.
- Levante el panel de piso para acceder a los dos tornillos de cabeza hexagonal y a las arandelas planas que aseguran el faro en su lugar. Retire los tornillos y las arandelas y apártelos.
- Desenchufe el antiguo faro y descártelo.
- Enchufe el nuevo faro y vuelva a instalar las arandelas y los tornillos. Ajuste firmemente.
- Descienda el panel de piso y vuelva a instalar la arandela y el tornillo para asegurar.

NIVELACIÓN DE LA BASE DE CORTE

Vea las figuras 22 y 23.

Si su pasto parece cortado de forma irregular después de usar la podadora, puede que la base de corte necesite ajustarse. Antes de decidir que es necesario realizar una nivelación de la base de corte, asegúrese de que los neumáticos estén inflados correctamente según la presión recomendada al podar. Los neumáticos con más o menos presión de la recomendada puede afectar el corte, y la presión correcto de los neumáticos puede ser lo único necesario para resolver problemas de corte no uniforme.

NOTA: Controle siempre la alineación de lado a lado y ajuste, desde el frente hacia atrás, según sea necesario antes de medir.

Antes de comenzar:

- Asegúrese de que el interruptor de control de dirección esté en la posición neutra (N) y que la perilla de activación de las cuchillas se encuentre hacia abajo.
- Detenga el motor, deje que las hojas se detengan por completo, extraiga la llave de arranque y coloque el freno de estacionamiento.
- Levante la altura de la base de corte hacia la posición más alta.

Para realizar el ajuste de lado a lado:

- Posicione las cuchillas de manera tal que los extremos apunten hacia los laterales de la podadora.
- En el filo externo de cada cuchilla, mida la distancia desde el filo inferior de cada lado de la cuchilla hacia el suelo. Si la distancia entre dos lados es mayor a 3,2 mm (1/8 pulg.), es necesario realizar un ajuste de lado a lado.
- Ajuste las contratuercas tal como se muestra, en el lado que desea ajustar.

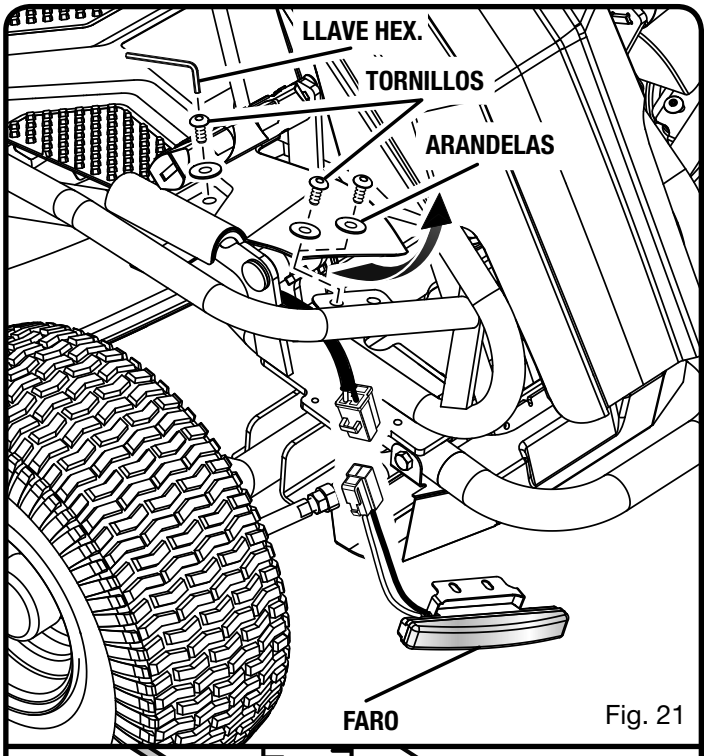

Fig. 21

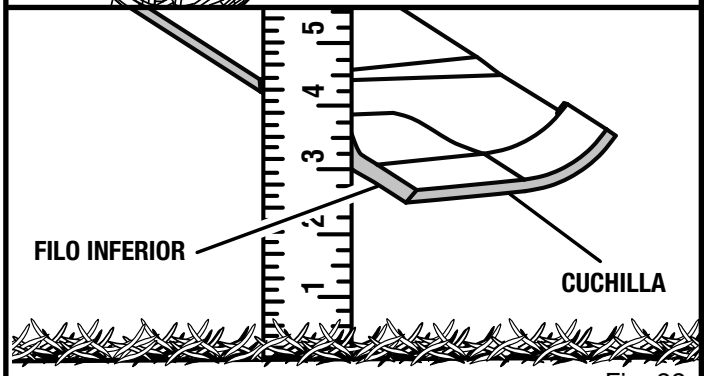

Fig. 22

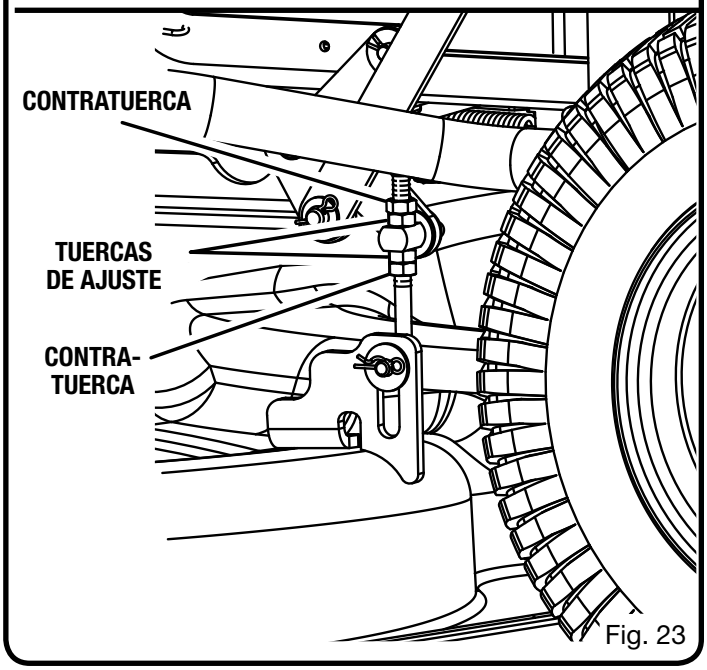

Fig. 23

- Gire las tuercas de ajuste en sentido horario para levantar o en sentido antihorario para descender el lateral de la base de corte. Cada giro completo de la tuerca de ajuste cambiará la altura de la base a aproximadamente 4,8 mm (3/16 pulg.).
- **NOTA:** Si levanta el lateral, primero será necesario girar la tuerca de ajuste superior. Si lo baja, gire primero la tuerca inferior.
- Vuelva a medir. Continúe ajustando y midiendo hasta que la diferencia entre la distancia de cada lado sea de 3,2 mm (1/8 pulg.) o menos.
- Proceda ajustando desde el frente hacia atrás o vuelta a ajustar las contratuercas para asegurar.
- **Para realizar el ajuste desde el frente hacia atrás:**

NOTA: Nivele siempre la base de lado a lado antes de realizar un ajuste desde el frente hacia atrás.

- Posicione la cuchilla más cercana al vertedor de descarga para que los extremos apunten hacia el frente y hacia atrás de la podadora.
- Mida la distancia entre la punta de la cuchilla hacia el suelo. Para obtener mejores resultados, la puntal frontal de la cuchilla debe estar entre 3,2 mm (1/8 pulg.) a 9,5 mm (3/8 pulg.) más baja que la punta delantera.
- Si es necesario realizar un ajuste desde el frente hacia atrás, gire las tuercas de ajuste en sentido horario para levantar o en sentido antihorario descender la parte trasera de la base de corte. Cada giro completo de la tuerca de ajuste cambiará la altura de la base a aproximadamente 3,2 mm (1/8 pulg.).

  NOTA: Asegúrese de girar las tuercas de ajuste en ambos lados de la misma manera para prevenir que la medición sea irregular nuevamente.
- Mida nuevamente para verificar que la punta frontal ahora sea entre 3,2 mm (1/8 pulg.) a 9,5 mm (3/8 pulg.) más baja que la punta trasera. De no ser así, continúe ajustando y mida hasta que las medidas sean las correctas.
- Sin mover las tuercas de ajuste, vuelva a ajustar las contratuercas para asegurar las tuercas de ajuste en su lugar.

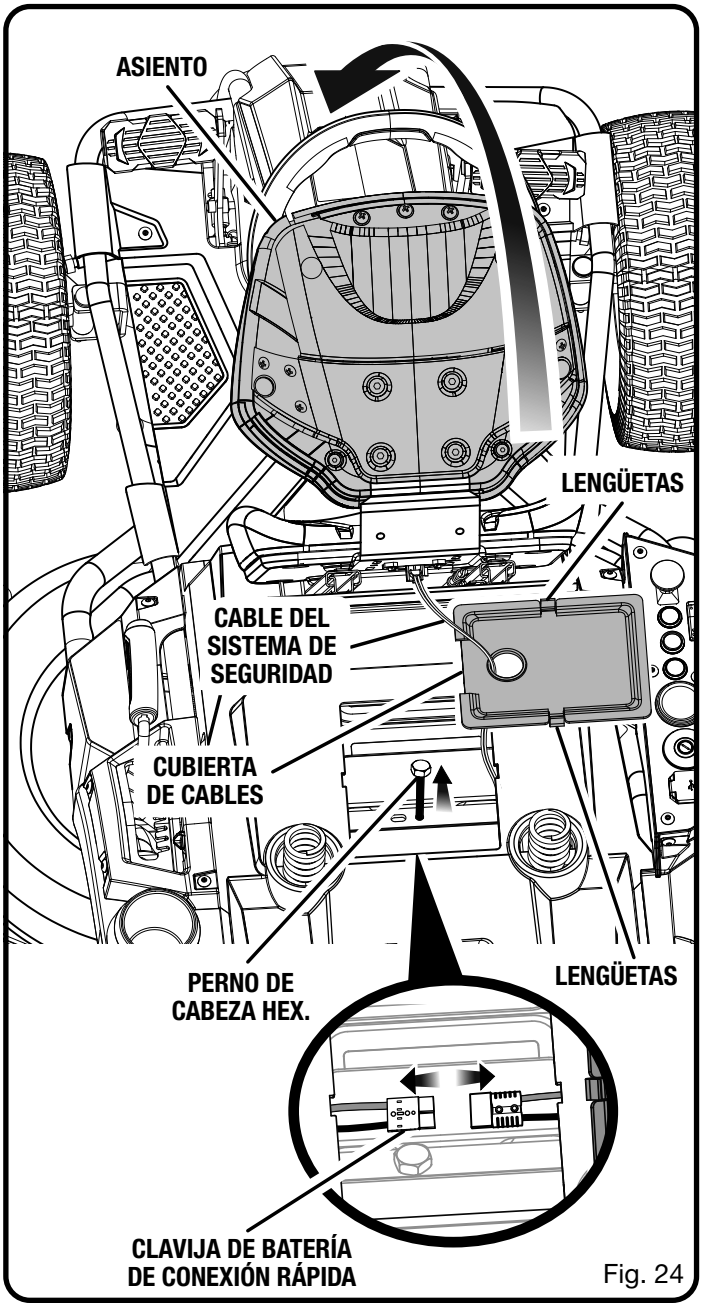

Fig. 24

REEMPLAZO DE LAS BATERÍAS

Vea las figuras 24 a 27.

NOTA: Utilice únicamente baterías de plomo y ácido RYOBI de 75 Ah (LPC12-75) o de 100 Ah (LPC12-100) para podadora de pasto eléctrica tipo tractor.

Esta podadora funciona con cuatro baterías de 12 voltios conectadas en serie. Si reemplaza una o más baterías, siempre reemplácelas utilizando una batería del mismo tipo con igual voltaje y capacidad.

MANTENIMIENTO

⚠ ADVERTENCIA:

Use siempre protección ocular que incluya protección lateral con la marca de cumplimiento de la norma ANSI Z87.1 y guantes de goma cuando reemplace las baterías. De lo contrario, podrían entrarle objetos en los ojos o podría sufrir lesiones personales graves.

No abra ni desarme las baterías. Los electrolitos liberados son corrosivos y pueden causar daños en los ojos o la piel. Puede ser tóxico si se ingiere.

No deseche las baterías en el fuego. Las baterías pueden explotar. Controle los códigos locales para conocer posibles instrucciones especiales para desecharlas.

No exponga la batería a la lluvia ni la mantenga en lugares húmedos. El agua y otros líquidos podrían entrar en contacto con la batería y dañar las conexiones y los componentes electrónicos, lo que podría causar un corto circuito, mayor riesgo de incendio y lesiones personales graves.

Cuando no esté usando las baterías, manténgalas alejadas de todo objeto metálico como clips, monedas, llaves, clavos, tornillos u otros objetos metálicos pequeños que puedan establecer conexión entre ambas terminales. Establecer una conexión directa entre las dos terminales puede causar quemaduras o incendios.

Tenga cuidado cuando maneje baterías a fin de no realizar un cortocircuito en la batería con materiales conductores como anillos, brazaletes y llaves. La batería o el conductor pueden recalentarse y provocar quemaduras graves.

AVISO:

Nunca mezcle baterías de diferentes fabricantes y tamaños en la serie. Al hacerlo, con el tiempo dañará las baterías y también puede dañar la podadora.

- Estacione la podadora en una superficie nivelada y coloque el freno de estacionamiento.
- Detenga el motor, extraiga la llave de arranque y coloque el freno de estacionamiento.
- Levante el asiento de la podadora.
- Presione las lengüetas en la cubierta de los cables. Levante la cubierta y gírela hacia un lado para obtener acceso al compartimiento debajo.
- Extraiga y aparte el perno de cabeza hexagonal que asegura la bandeja de la batería en su lugar.
- Desconecte la clavija de conexión rápida de la batería. Esta clavija conecta las baterías en la podadora.
- Extraiga los cuatro tornillos que aseguran la cubierta del compartimiento de la batería en su lugar.
- Extraiga las dos tuercas de las bridas y los pernos de las bridas que aseguran el frente de la bandeja de la batería en su lugar.
- Extienda por completo la bandeja de la batería, reposando el extremo fuera de la podadora en una superficie estable que soporte un peso de 136 kg (300 lb).

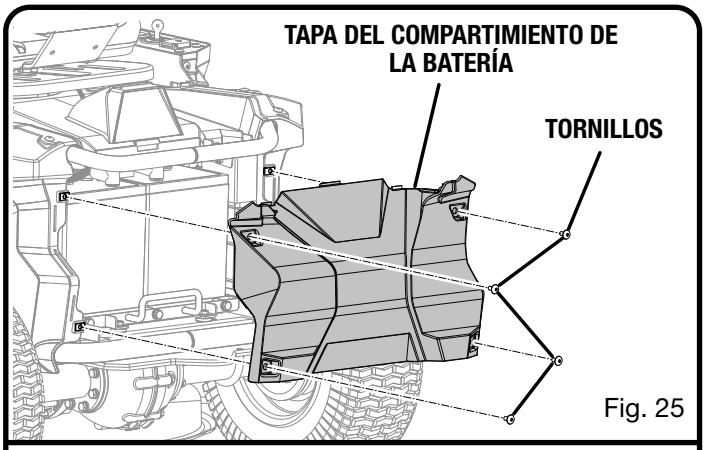

Fig. 25

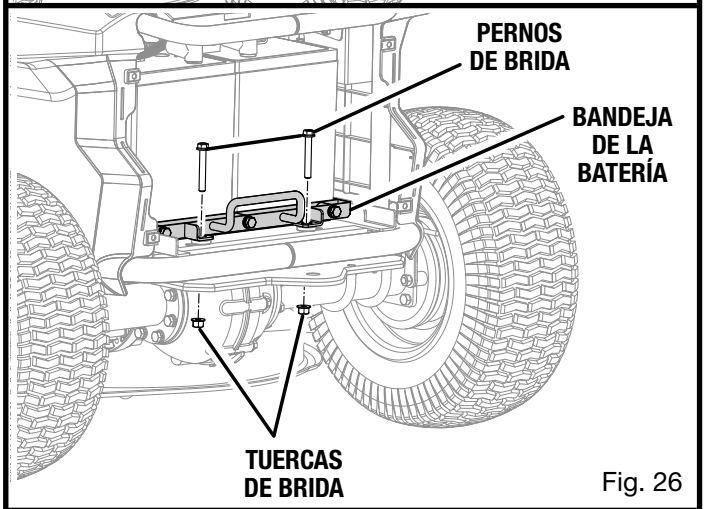

Fig. 26

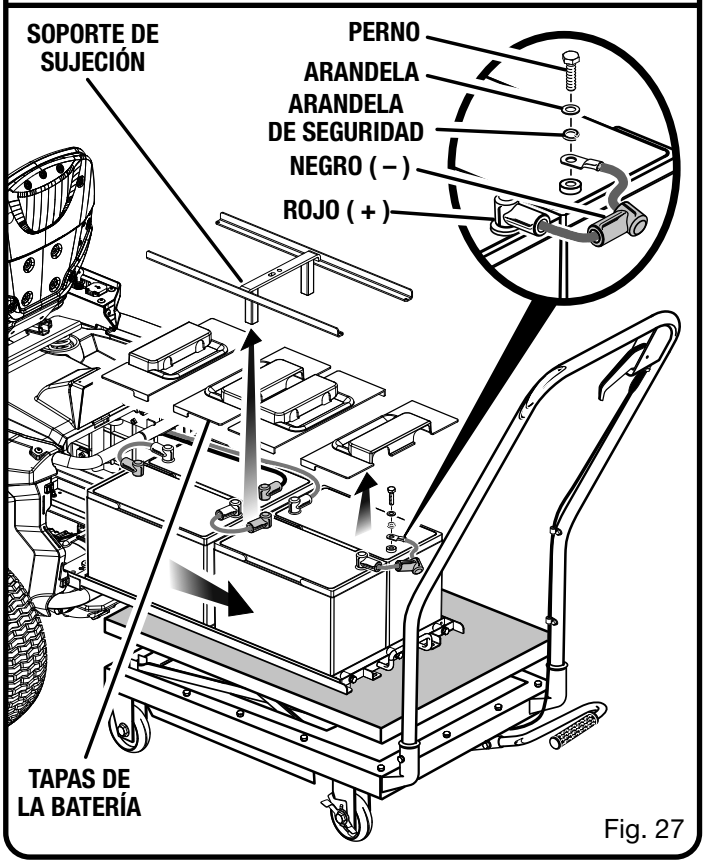

Fig. 27

⚠ ADVERTENCIA:

La bandeja de la batería es muy pesada y puede requerir dos personas para que la extiendan. Recomendamos el uso de un carro hidráulico tipo tabla (o dispositivo similar) para extender la bandeja. Si no se extiende y se sostiene correctamente la bandeja de la batería, se podrían provocar lesiones físicas graves así como también daños en la podadora.

⚠ ADVERTENCIA:

En condiciones extremas de uso o temperatura, las baterías pueden emanar líquido. Si el líquido entra en contacto con la piel, lávese inmediatamente con agua y jabón. Si el líquido entre en sus ojos, láveselos con agua limpia durante al menos 10 minutos y después busque atención médica de inmediato. Seguir esta regla reduce el riesgo de lesiones graves.

- Levante el soporte de sujeción de la batería y apártelo.
- Extraiga y aparte las cubiertas de la batería de la batería o las baterías que se van a reemplazar.
- Desconecte la batería o las baterías que desee reemplazar. Desconecte el cable negativo (negro) primero, después el cable positivo (rojo), teniendo cuidado de no realizar un cortocircuito entre las terminales.
- Reemplace la batería o las baterías según sea necesario y vuelva a instalar los cables. Conecte el cable positivo (rojo) primero, después el cable negativo (negro), teniendo cuidado de no realizar un cortocircuito entre las terminales.
- Vuelva a instalar las cubiertas de la batería y el soporte de sujeción.
- Presione para volver a colocar la bandeja de la batería en la podadora lo suficiente para que le permita volver a conectar la clavija de conexión rápida de la batería.

  NOTA: Para obtener suficiente apalancamiento para volver a conectar, a menudo es más fácil conectar desde el área de compartimiento de la batería en lugar de conectar desde el área debajo del asiento.
- Una vez que las baterías se vuelvan a conectar a la podadora, coloque la bandeja de la batería completamente dentro de la podadora.
- Vuelva a instalar los pernos de la brida y las tuercas para asegurar el extremo exterior de la bandeja de la batería. Ajuste firmemente.
- Vuelva a instalar el perno de cabeza hexagonal para asegurar la bandeja de la batería en su lugar. Ajuste firmemente.
- Reemplace la cubierta del compartimiento de la batería y vuelva a instalar las herramientas para asegurar.

  NOTA: Asegúrese de que las lengüetas en la cubierta del compartimiento de la batería estén asentadas en las ranuras de los paneles superior e inferior de la podadora antes de ajustar los tornillos.
- Vuelva a instalar la cubierta de los cables y presione hasta que se asegure firmemente en su lugar; luego, baje el asiento de la podadora.

  NOTA: Asegúrese siempre de que la conexión del cable del sistema de seguridad esté completamente asentado cuando reemplace la cubierta de los cables.

NOTA: Respete siempre las advertencias de seguridad provistas con la batería. Descarte la antigua batería según las regulaciones locales y estatales.

CAMBIAR/AGREGAR ACEITE AL EJE TRANSVERSAL

Vea la figura 28.

NOTA: Para acceder al eje transversal, deberá extraer la bandeja de la batería desde la podadora. Consulte la sección **Reemplazo de las baterías** para ver las instrucciones acerca de cómo extender completamente la bandeja de la podadora de manera tal que pueda acceder al eje transversal. Una vez que se extrae la bandeja de la batería, puede proceder con los pasos que se mencionan a continuación.

- Estacione la podadora en una superficie llana y nivelada. Permita que la podadora se enfríe antes de drenar el aceite del eje transversal.

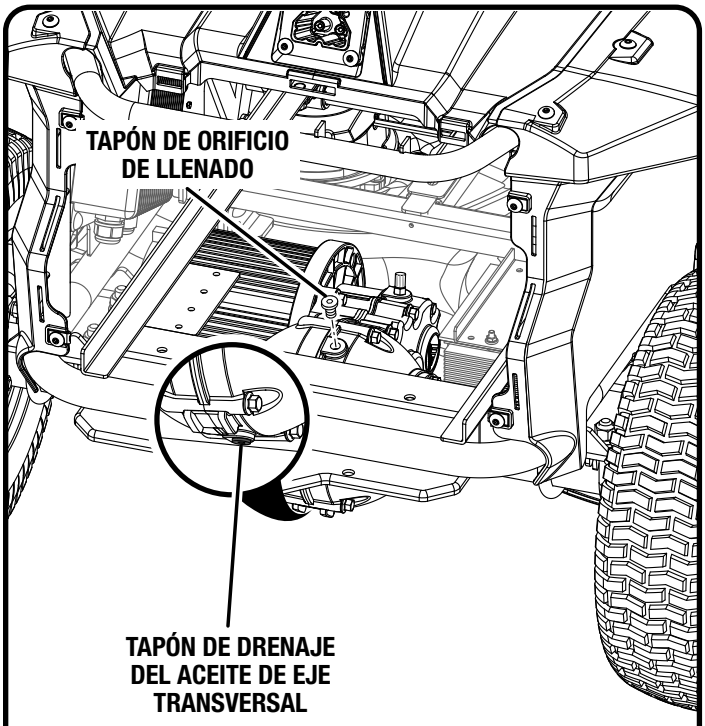

Fig. 28

MANTENIMIENTO

- Coloque un contenedor debajo del tapón de drenaje del aceite del eje transversal.
- Extraiga el tapón del orificio de llenado desde la tapa superior del eje transversal.
- Retire el tapón de drenaje del aceite y drene el aceite viejo.
- Limpie el tapón de drenaje inferior; luego, vuelva a instalar el tapón y ajuste firmemente.
- Vierta 250 cc aceite de engranaje nuevo y limpio GL4 80W/90 en el orificio de llenado.
- Vuelva a instalar el tapón del orificio de llenado y ajuste firmemente. No ajuste en exceso.
- Vuelva a instalar la bandeja de la batería tal como se describe en la sección **Reemplazo de las baterías**.

NOTA: Consulte las normas de desecho de residuos peligrosos de su localidad para averiguar la forma correcta de desechar el aceite usado.

ALMACENAMIENTO DE LA PODADORA

Deben tenerse en cuenta los siguientes pasos antes de guardar la podadora durante la temporada.

- Remueva la formación de pasto y hojas de la cubierta del motor. Limpie la podadora con un trapo seco. No la rocíe con una manguera de jardín, el agua o líquidos para limpiarla.
- Enchufe la podadora para cargarla durante el tiempo completo de almacenamiento.

  NOTA: Si no es posible dejar el cargador de la podadora conectado durante el almacenamiento, cargue las baterías por completo al menos una vez por mes.
- Guarde la podadora en un lugar limpio y seco que sea inaccesible para los niños. No guarde la podadora cerca de artefactos que funcionen con llamas como calentadores de agua a gas, secadoras de ropa u hornos.

  NOTA: Ponga el freno de mano y no deje la llave en la podadora durante el almacenamiento. Coloque la llave en una ubicación inaccesible para los niños.
- Si la podadora se guarda en exteriores, asegúrese de que se encuentre cubierta por completo para protegerla de los elementos.
- Evite que la unidad entre en contacto con agentes corrosivos como las sustancias químicas para el jardín y las sales para derretir el hielo.

PREPARACIÓN PARA EL USO DESPUÉS DEL ALMACENAMIENTO

Se deben tener en cuenta los siguientes pasos antes de usar la podadora después de su almacenamiento:

- Revise la tabla de mantenimiento.
- Cargue completamente las baterías.
- Controle la presión de los neumáticos e ínflelos según sea necesario.
- Conduzca brevemente la podadora y controle que todos los sistemas y los componentes estén funcionando correctamente.

REMOCIÓN Y PREPARACIÓN DE BATERÍAS PARA EL RECICLADO



Para preservar los recursos naturales, le suplicamos reciclar o desechar debidamente las baterías.

Este producto contiene baterías de plomo-ácido. Es posible que algunas leyes municipales, estatales o federales prohíban desechar las baterías en la basura normal.

Consulte a las autoridades reguladoras de desechos para obtener información en relación con las alternativas de reciclado y desecho disponibles.

⚠ ADVERTENCIA:

Al retirar de baterías, cubra las terminales de la misma con cinta adhesiva reforzada. No intente destruir o desarmar de baterías, ni de desmontar ninguno de sus componentes. Las baterías de plomo-ácido deben reciclarse o desecharse debidamente. También, nunca toque ambas terminales con objetos metálicos y partes del cuerpo, ya que puede producirse un corto circuito. Manténgase fuera del alcance de los niños. La inobservancia de estas advertencias puede causar incendios y lesiones corporales serias.

Excluidas la batería, este producto tiene una garantía limitada de tres años para fines personales, familiares o domésticos (90 días para se emplea para cualquier otro propósito, como el uso trabajo o comercial). La batería tiene una garantía limitada de un año para fines personales, familiares o domésticos (90 días para se emplea para cualquier otro propósito, como el uso trabajo o comercial). Para obtener detalles sobre la garantía, diríjase a www.ryobitools.com o llame sin cargo al 1-800-525-2579.

MANTENIMIENTO

PROGRAMA DE MANTENIMIENTO

	Inspeccionar cada vez antes usar la herramienta	Cada 25 horas	Cada 50 horas o anualmente	Cada 100 horas	Antes de guardarlo
Controle el funcionamiento de los frenos	X				
Controle la presión de los neumáticos	X				
Controle el sistema de seguridad	X				
Controle que no haya tornillos flojos	X				X
Limpie la suciedad de la podadora	X		X		X
Controle/Reemplace las cuchillas de la podadora		X	X		
Limpie las terminales de la batería			X		

NOTA: Se deben realizar tareas de mantenimiento de manera más frecuente cuando se utilice la podadora en áreas con polvo.

Cuando la podadora haya excedido las cifras máximas especificadas en la tabla, se deben realizar los ciclos de mantenimiento según los intervalos de tiempo u horas establecidos aquí.

Si no está seguro acerca de cómo realizar las tareas de mantenimiento enumeradas anteriormente, lleve la podadora a un centro de servicio autorizado para obtener asistencia.

ACCESORIOS

Para pedir estos accesorios, visite nuestra página web en www.ryobitools.com o llame al 1-800-525-2579.

- Juego para embolsar (incluye conjunto de embolsadora y cuchillas)..... ACRM001
- Combo de cuchillas (para trituración y descarga lateral) ACRM002
- Cuchillas de la embolsadora ACRM003

⚠ ADVERTENCIA:

Arriba se señalan los aditamentos y accesorios disponibles para usarse con esta herramienta. No utilice ningún aditamento o accesorio no recomendado por el fabricante de esta herramienta. El empleo de aditamentos o accesorios no recomendandos podría causar lesiones serias.

CORRECCIÓN DE PROBLEMAS

SI CON ESTAS SOLUCIONES NO SE RESUELVE EL PROBLEMA, COMUNÍQUESE CON EL CONCESIONARIO DE SERVICIO AUTORIZADO DE SU PREFERENCIA.

PROBLEMA	CAUSA POSIBLE	SOLUCIÓN
La podadora no enciende.	La carga de la batería está baja.	Cargue la batería.
	El cargador está conectado a la podadora.	Desconecte el cargador de la podadora.
	La llave de arranque no está instalada o está en la posición de APAGADO.	Inserte la llave de arranque y gírela hacia la posición de ENCENDIDO.
	Conexiones de cables de batería deficientes.	Controle/limpie todas las conexiones de la batería.
La podadora no se mueve.	La llave de arranque no está instalada o está en la posición de APAGADO.	Inserte la llave de arranque y gírela hacia la posición de ENCENDIDO.
	Está colocado el freno de estacionamiento.	Suelte el freno de estacionamiento.
	El interruptor de control de dirección está en la posición neutra (N).	Coloque el interruptor de control de velocidad en la dirección deseada (hacia adelante o en reversa).
	El freno está oprimido o el pedal de acelerador no está presionado.	Suelte el pedal de freno y presione el acelerador.
	El cargador está conectado a la podadora.	Desconecte el cargador de la podadora.
La podadora corta la hierba en forma despareja.	Presión de neumáticos uniforme.	Controle la presión de los cuatro neumáticos.
	La base de la podadora no está nivelada.	Realice un ajuste de nivel de la base de corte.
	Cuchilla desgastada, torcida, floja o desafilada.	Reemplace la cuchilla.
	Formación de suciedad debajo de la podadora.	Limpie la superficie inferior del alojamiento de la podadora.
	La velocidad de la podadora es demasiado rápida.	Pode a una velocidad más lenta.
La podadora no tritura el pasto correctamente.	Hay recortes de hierba mojada pegados en la parte inferior del piso.	Espere hasta que la hierba se seque antes de podar.
	El pasto está demasiado alto.	Pode una vez a una altura mayor; luego, pode otra vez a la altura deseada.
	Cuchilla desgastada, torcida, floja o desafilada.	Reemplace la cuchilla.
	La velocidad de la podadora es demasiado rápida.	Pode a una velocidad más lenta.
La podadora vibra a mayor velocidad.	La cuchilla está desequilibrada, suelto, o gastada excesivamente o en forma irregular.	Reemplace la cuchilla.
	El eje del motor está doblado.	Apague el motor y desconecte la llave del arranque. Inspeccione la unidad para ver si están dañadas. Lleve la unidad a un centro de servicio autorizado para que la reparen antes de volver a encenderla.

CORRECCIÓN DE PROBLEMAS

PROBLEMA	CAUSA POSIBLE	SOLUCIÓN
Descarga de pasto defectuosa.	El vertedor de descarga lateral o la abertura está enchufada.	Limpie el vertedor de descarga lateral o la apertura.
	El pasto está húmedo.	Permita que se seque el pasto antes de podar.
	La velocidad de la podadora es demasiado rápida.	Pode a una velocidad más lenta.
	El pasto está demasiado alto.	Pode una vez a una altura mayor; luego, pode otra vez a la altura deseada.
Motor se detiene mientras corta el pasto.	La altura de corte es muy baja.	Levante la altura de corte.
	La carga de la batería está baja.	Cargue la batería.
Las cuchillas no giran.	La carga de la batería está baja.	Cargue la batería.
	La perilla de activación de las cuchillas está baja.	Levante la perilla de activación de las cuchillas.
	El operario no está sentado por completo.	Siéntese completamente en el asiento.
	Formación de suciedad debajo de la podadora.	Limpie la superficie inferior del alojamiento de la podadora.
Las cuchillas no giran mientras está podando en reversa.	La opción de modo reversa está desactivada.	Presione el botón de modo reversa para activarlo.
	La perilla de activación de las cuchillas está baja.	Levante la perilla de activación de las cuchillas.
La podadora no alcanza la velocidad completa.	La carga de la batería está baja.	Cargue la batería.
Las cuchillas continúan girando después de que el operario deja el asiento sin colocar el freno de estacionamiento.	El sistema de seguridad no está funcionando correctamente.	Asegúrese de que la clavija del asiento del sistema de seguridad esté conectada por completo. Si las cuchillas no se detienen, lleve la podadora a un centro de servicio autorizado para que sea reparada.
Los faros no funcionan.	Los faros están apagados.	Presión el botón de faros para encenderlos.
	Los faros están dañados.	Reemplace los faros.
La batería no carga.	Celdas de la batería defectuosas.	Reemplace la batería.
	Conexiones de cables deficientes.	Controle/limpie todas las conexiones de la batería.



APROVECHE AL MÁXIMO SU COMPRA!

Dirijase a http://register.ryobitools.com
y registre en linea su nueva herramienta.

Este producto ha sido probado enteramente antes de embarcarse para asegurar la completa satisfacción del consumidor.

¡Si tiene preguntas sobre el funcionamiento o el mantenimiento del producto, llame al teléfono de atención al consumidor de RYOBI!

CORRECCIÓN DE PROBLEMAS

CÓDIGOS DE ERROR DEL CARGADOR

CÓDIGO	SIGNIFICADO	SOLUCIÓN
Una luz parpadeante roja	Falla en el cargador: puede indicar poco contacto en el conector del cargador o que la temperatura de la batería es demasiado alta [mayor a 50 ˚C (122 ˚F)].	Controle la conexión del cargador o la podadora, y remueva cualquier tipo de suciedad. Permita que se enfríen las baterías. Luego, intente cargar nuevamente.
Dos luces parpadeantes rojas	Falla en el voltaje de la batería: puede indicar que la batería o baterías instaladas tienen menos de 36 V o más de 67,2 V, o que la batería o baterías están demasiado descargadas o sobrecargadas como para cargarlas.	Las baterías deben ser cargadas por otros medios para llevarlas hasta 36 V o la podadora debe funcionar para descargar las baterías a 67,2 V.
Tres luces parpadeantes rojas	Límite de tiempo de carga de la batería: Tiempo de carga excedido: puede indicar un problema con las baterías de la podadora o que la corriente de salida del cargador fue gravemente reducida debido a altas temperaturas del ambiente.	Desconecte el cargador. Permita que las baterías se enfríen; luego, intente cargar nuevamente.
Cuatro luces parpadeantes rojas	Falla de la batería: Tiempo de carga excedido: indica un problema con el voltaje de la batería que no alcanza el nivel nominal requerido en el lapso de tiempo máximo permitido.	Desconecte el cargador. Controle la configuración de la serie de baterías para asegurarse de que estén conectadas correctamente. Permita que las baterías se enfríen; luego, intente cargar nuevamente.
Cinco luces parpadeantes rojas	Retraso de temperatura: el cargador debe desactivar su salida debido una excesiva temperatura interna.	Asegúrese de que las aletas de ventilación del cargador estén libre de obstrucciones y que el cargador no esté expuesto a la luz solar directa. Si el cargador está caliente, permita que se enfríe antes de intentar cargar la podadora nuevamente.
Seis luces parpadeantes rojas	Falla del cargador: Falla interna detectada	Desenchufe el cargador; luego, vuelva a enchufarlo e intente cargar nuevamente.
En condiciones de fallas, si la solución sugerida no resuelve la falla y no permite cargar las baterías, lleve el cargador a un centro de servicio autorizado para que lo reparen o lo sustituyan.		

ADVERTENCIAS Y REGLAS DE SEGURIDAD ADICIONALES DE LA PODADORA MONTABLE AL UTILIZAR EL ACCESORIO DE HOJA/BARREDOR DE NIEVE DE MONTAJE FRONTAL

⚠ ADVERTENCIA:

La podadora de césped montable y eléctrica RYOBI se probó para utilizarse con la hoja de montaje frontal modelo FB-42RY de la marca Brinly. Techtronic Industries Power Equipment no fabrica ni distribuye este accesorio. Para reducir el riesgo de muerte o lesiones personales graves, el usuario debe leer y comprender la información de seguridad provista en el manual del operador del accesorio de hoja/barredor de nieve de montaje frontal Brinly antes de ensamblarlo, instalarlo o usarlo con la podadora de césped montable y eléctrica RYOBI.

⚠ ADVERTENCIA:

Use solamente el accesorio de hoja/barredor de nieve de montaje frontal para barrer nieve en superficies asfaltadas o sucias de caminos o accesos privados, y nunca use la podadora montable en superficies con hielo o calles públicas donde se utilicen vehículos a motor. Si usa la podadora montable en superficies con hielo, podría hacer que el operador pierda el control de la unidad o atraviese el hielo, y, en carreteras públicas, podría causar una colisión con un vehículo a motor, lo que podría resultar en la muerte o lesiones personales serias.

⚠ ADVERTENCIA:

La instalación del accesorio de hoja/barredor de nieve de montaje frontal implica nuevas consideraciones de seguridad al utilizar la podadora montable. Inspeccione con cuidado el área que desea barrer antes de utilizar la podadora montable con el accesorio de hoja/barredor de nieve de montaje frontal. Evite rocas, tuberías, raíces, encintados, caídas u obstrucciones pesadas. Verifique con cuidado si hay cables electrificados que puedan entrar en contacto con la hoja o resultar dañados por esta, y nunca use el accesorio de hoja/barredor de nieve de montaje frontal en estas áreas (o retire primero los cables de la zona de manera segura). Las obstrucciones que queden atrapadas en el accesorio de hoja/barredor de nieve de montaje frontal pueden hacer que usted pierda el control o la estabilidad o que la podadora montable vuelque, lo que podría resultar en la muerte o lesiones personales graves. El contacto con cables electrificados o el daño de estos podría resultar en la muerte por electrocución u otras lesiones personales graves.

⚠ ADVERTENCIA:

Sea especialmente cuidadoso cuando maniobre con el accesorio de hoja/barredor de nieve de montaje frontal instalado, ya que podría limitar la visibilidad. Levante la hoja/el barredor de nieve de montaje frontal para que no haga contacto con el suelo cuando no esté barriendo nieve, para evitar que el barredor quede enganchado en el suelo y con otras obstrucciones. Esté siempre atento en caso de que haya niños, personas o mascotas, y conduzca la podadora montable lentamente para evitar accidentes (p. ej., que la podadora vuelque) que podrían causar la muerte o lesiones personales graves.

⚠ ADVERTENCIA:

Las pendientes son un factor importante relacionado con vuelcos y accidentes de este tipo que pueden provocar lesiones graves o la muerte. Si usa la podadora en pendientes, tenga especial cuidado, sobre todo en superficies con nieve. Si no se siente seguro en una pendiente, no use la podadora montable con el accesorio de hoja/barredor de nieve de montaje frontal colocado. Por su seguridad, no intente usar el accesorio de hoja/barredor de nieve de montaje frontal en pendientes de más de 7,5 grados. Haga una copia o corte la imagen de la guía de pendientes del manual del operador de la podadora montable y eléctrica RYOBI, y úsela para determinar si la pendiente donde desea utilizar la unidad es demasiado empinada para un uso seguro.

⚠ ADVERTENCIA:

Siempre utilice protección ocular que cubra los laterales de los ojos e incluya la etiqueta que indique el cumplimiento de la norma ANSI Z87.1 De lo contrario, podría sufrir lesiones graves como resultado del impacto de objetos que puedan saltar hacia los ojos.

AVISO:

Antes de cada uso, inspeccione todo el producto para ver si detecta daños, o piezas faltantes o flojas, como tornillos, arandelas, mangueras, pernos, tapas, etc. Ajuste bien todos los tornillos y tapas, y no ponga en funcionamiento el producto hasta reemplazar todas las piezas faltantes o dañadas. Si desea obtener asistencia, comuníquese con el servicio de atención al cliente o un centro de servicio autorizado del fabricante del accesorio de hoja/barredor de nieve de montaje frontal.

ADVERTENCIAS Y REGLAS DE SEGURIDAD ADICIONALES DE LA PODADORA MONTABLE AL UTILIZAR EL ACCESORIO DE HOJA/BARREDOR DE NIEVE DE MONTAJE FRONTAL

REGLAS DE SEGURIDAD

- Recomendamos usar cadenas para neumáticos al usar el accesorio de hoja/barredor de nieve de montaje frontal, ya que pueden proporcionar estabilidad y tracción a la podadora montable.
- Antes de instalar el accesorio de hoja/barredor de nieve de montaje frontal, seleccione una superficie firme y nivelada con suficiente espacio para el accesorio y la podadora montable, y coloque el freno de mano.
- Al cambiar o instalar este y otros accesorios, asegúrese de que todas las conexiones estén bien ajustadas. Verifique si hay piezas faltantes o flojas antes de cada uso.
- Coloque un adhesivo o un reflector similar en la parte trasera del asiento de la podadora montable para que otras personas tengan mayor visibilidad cuando usted use el accesorio de hoja/barredor de nieve de montaje frontal. Use la podadora montable y el accesorio de hoja/barredor de nieve de montaje frontal solamente durante el día o cuando haya buena luz artificial para lograr un funcionamiento seguro y que otros puedan verlo.
- Siempre utilice protección ocular que cubra los laterales de los ojos e incluya la etiqueta que indique el cumplimiento de la norma ANSI Z87.1 De lo contrario, podría sufrir lesiones graves como resultado del impacto de objetos que puedan saltar hacia los ojos. Además, use siempre ropa apropiada según las condiciones climáticas y para el uso seguro de los controles de la podadora montable cuando la utilice con el accesorio de hoja/barredor de nieve de montaje frontal.
- Manténgase alerta: Esté atento a lo que hace y use el sentido común al usar la podadora montable con el accesorio de hoja/barredor de nieve de montaje frontal. No use la podadora si está cansado, enfadado o bajo la influencia de drogas, alcohol o medicación. Un momento de inatención al utilizar una podadora podría causar la muerte o lesiones personales graves.
- Nunca suba a niños ni permita que estos se sienten o usen la podadora montable con el accesorio de hoja/barredor de nieve de montaje frontal, y no permita que los adultos usen el producto sin tener instrucciones apropiadas. Mantenga una distancia de, al menos, 30,48 m (100 pies) con respecto a personas, niños y mascotas. Detenga la podadora y apague la máquina si alguien ingresa al área de operación.
- Inspeccione con cuidado el área que desea barrer antes de usar el accesorio de hoja/barredor de nieve de montaje frontal. Evite baches, tuberías, raíces, encintados, caídas y otras obstrucciones. Las obstrucciones pueden quedar atrapadas en el accesorio de hoja/barredor de nieve de montaje frontal y hacer que usted pierda el control o que la podadora montable vuelque.
- Verifique con cuidado si hay cables electrificados que puedan entrar en contacto con la hoja o resultar dañados por esta, y nunca use el accesorio de hoja/barredor de nieve de montaje frontal en estas áreas (o retire primero los cables de la zona de manera segura). El contacto con cables electrificados o el daño de estos podría resultar en la muerte por electrocución u otras lesiones personales graves.
- Conozca el terreno que desea barrer. No use nunca el producto en pendientes de más de 7,5 grados. Tenga cuidado al usar el accesorio de hoja/barredor de nieve de montaje frontal. Este accesorio combinado con la distribución de peso, el radio de giro y la velocidad de la podadora montable pueden resultar en la pérdida de control y ocasionar lesiones severas o la muerte del operador, o daños en la podadora montable o el accesorio, si no se utiliza el producto de forma adecuada.
- Evite las pendientes empinadas o caídas que puedan estar escondidas en la nieve o la suciedad. Si no está familiarizado con el área que desea barrer, use una regla, un palo de escoba, una vara u otro dispositivo para determinar la profundidad de la nieve y encontrar caídas y elementos que resulten peligrosos. Nunca barra nieve con una profundidad mayor al tamaño de los neumáticos de la podadora.
- Nunca pase el accesorio de hoja/barredor de nieve de montaje frontal en zonas de mucha nieve a gran velocidad.
- Comience siempre a usar la podadora montable lentamente cuando use el accesorio de hoja/barredor de nieve de montaje frontal e incremente la velocidad de forma gradual según sea necesario. Use la unidad solamente a una velocidad segura que permita mantener el control de la podadora montable cuando use el accesorio de hoja/barredor de nieve de montaje frontal.
- Cuando trabaje un una zona grande, no intente mover la nieve o la suciedad en una misma dirección que pueda causar una acumulación excesiva. La acumulación excesiva de nieve o suciedad pueden aumentar en cada pasada y hacer que la podadora montable pierda el control o quede atascada.
- No inicie ni detenga la podadora de manera repentina cuando suba o baje una pendiente. Evite arrancar la unidad en subida, y baje la velocidad y tenga mayor precaución en laderas. No use el accesorio de hoja/barredor de nieve de montaje frontal en pendientes de más de 7,5 grados. Use el accesorio de hoja/barredor de nieve de montaje frontal solamente cuando suba o baje pendientes, pero nunca de forma horizontal. Las condiciones del suelo pueden afectar la estabilidad y el control del vehículo.
- Tenga extrema precaución y aléjese de las caídas (o zonas empinadas). No conduzca cerca de arroyos, zanjas o

ADVERTENCIAS Y REGLAS DE SEGURIDAD ADICIONALES DE LA PODADORA MONTABLE AL UTILIZAR EL ACCESORIO DE HOJA/BARREDOR DE NIEVE DE MONTAJE FRONTAL

carreteras públicas. Tenga cuidado con el tráfico al pasar cerca de carreteras.

- Detenga siempre la podadora montable, coloque el interruptor de control de dirección en posición neutra y levante el accesorio de hoja/barredor de nieve de montaje frontal antes de conducir o maniobrar la podadora en situaciones donde no tenga que barrer nieve. Conduzca lentamente en suelos duros y en pendientes.
- Baje siempre el accesorio de hoja/barredor de nieve de montaje frontal hasta el suelo, coloque el interruptor de control de dirección en neutro, quite la llave y coloque el freno de mano antes de abandonar la podadora montable.
- No cargue la podadora montable en lugares donde haya nieve o llueva, o húmedos. Seque completamente la podadora montable cuando termine de barrer la nieve.
- Nunca cambie el interruptor de control de dirección a la posición neutra al conducir en bajada, ya que podría perder el control.
- Tenga cuidado al manipular el accesorio de hoja/barredor de nieve de montaje frontal y mantenga los pies y las manos alejados de los bordes. Los bordes son filosos y podrían causarle lesiones.
- Nunca active las hojas de la podadora montable cuando la use en superficies con nieve o suciedad o con el accesorio de hoja/barredor de nieve de montaje frontal instalado. Las hojas no están diseñadas para usarse con nieve o suciedad, y, si lo hace, podrían salir disparados objetos ocultos del dispositivo de descarga, lo que podría causar lesiones personales graves.
- No realice nunca trabajos en el accesorio de hoja/barredor de nieve de montaje frontal, a menos que esté capacitado para hacerlo. Lea siempre el manual del operador provisto por el fabricante del accesorio antes de realizar tareas de mantenimiento. Después de realizar tareas de mantenimiento o reparación, verifique el correcto funcionamiento del accesorio de hoja/barredor de nieve de montaje frontal. Si no funciona de forma correcta, lleve el accesorio de hoja/barredor de nieve de montaje frontal a un centro de servicio cualificado para reparaciones recomendado por el fabricante del accesorio y no lo use hasta corregir los problemas.
- No realice tareas de servicio ni manipule el accesorio de hoja/barredor de nieve de montaje frontal en la posición elevada, a menos que esté bloqueado de forma segura o sostenido con un bloque de madera, bloque de concreto, etc., para evitar caídas accidentales o inesperadas.

ADVERTENCIAS Y REGLAS DE SEGURIDAD ADICIONALES DE LA PODADORA MONTABLE AL UTILIZAR EL ACCESORIO ESCARIFICADOR DE MONTAJE FRONTAL

⚠ ADVERTENCIA:

La podadora de césped montable y eléctrica RYOBI se probó para utilizarse con el escarificador de montaje frontal modelo DT-38RY de la marca Brinly. Techtronic Industries Power Equipment no fabrica ni distribuye este accesorio. Para reducir el riesgo de muerte o lesiones personales graves, el usuario debe leer y comprender la información de seguridad provista en el manual del operador del accesorio escarificador de montaje frontal Brinly antes de ensamblarlo, instalarlo o usarlo con la podadora de césped montable y eléctrica RYOBI.

⚠ ADVERTENCIA:

La instalación del accesorio escarificador de montaje frontal implica nuevas consideraciones de seguridad al utilizar la podadora montable. Inspeccione con cuidado el área que desea escarificar antes de utilizar la podadora montable con el accesorio escarificador de montaje frontal. Evite rocas, tuberías, raíces, encintados, caídas u obstrucciones pesadas. Verifique con cuidado si hay cables electrificados que puedan entrar en contacto con las púas del escarificador o resultar dañados por estas, y nunca use el accesorio escarificador de montaje frontal en estas áreas (o retire primero los cables de la zona de manera segura). Las obstrucciones que queden atrapadas en el accesorio de escarificador de montaje frontal o las púas pueden hacer que usted pierda el control o la estabilidad o que la podadora montable vuelque, lo que podría resultar en la muerte o lesiones personales graves. El contacto con cables electrificados o el daño de estos podría resultar en la muerte por electrocución u otras lesiones personales graves.

ADVERTENCIAS Y REGLAS DE SEGURIDAD ADICIONALES DE LA PODADORA MONTABLE AL UTILIZAR EL ACCESORIO ESCARIFICADOR DE MONTAJE FRONTAL

⚠ ADVERTENCIA:

Sea especialmente cuidadoso cuando maniobre con el accesorio escarificador de montaje frontal instalado, ya que este podría limitar la visibilidad. Levante las púas del escarificador hasta la configuración más alta posible lejos del suelo cuando no esté escarificando, para evitar que las púas queden enganchadas al suelo y otras obstrucciones. Esté siempre atento en caso de que haya niños, personas o mascotas, y conduzca la podadora lentamente para evitar accidentes (p. ej., que la podadora vuelque) que podrían causar la muerte o lesiones personales graves.

⚠ ADVERTENCIA:

Las pendientes son un factor importante relacionado con vuelcos y accidentes de este tipo que pueden provocar lesiones graves o la muerte. Si usa la podadora en pendientes, tenga especial cuidado, sobre todo cuando use el accesorio escarificador de montaje frontal. Si no se siente seguro en una pendiente, no use la podadora montable con el accesorio escarificador de montaje frontal colocado. Por su seguridad, no intente usar el accesorio escarificador de montaje frontal en pendientes de más de 15 grados. Haga una copia o corte la imagen de la guía de pendientes del manual del operador de la podadora montable y eléctrica RYOBI, y úsela para determinar si la pendiente donde desea utilizar la unidad es demasiado empinada para un uso seguro.

⚠ ADVERTENCIA:

Siempre utilice protección ocular que cubra los laterales de los ojos e incluya la etiqueta que indique el cumplimiento de la norma ANSI Z87.1 De lo contrario, podría sufrir lesiones graves como resultado del impacto de objetos que puedan saltar hacia los ojos.

AVISO:

Antes de cada uso, inspeccione todo el producto para ver si detecta daños, o piezas faltantes o flojas, como tornillos, arandelas, mangueras, pernos, tapas, etc. Ajuste bien todos los tornillos y tapas, y no ponga en funcionamiento el producto hasta reemplazar todas las piezas faltantes o dañadas. Para obtener asistencia, comuníquese con el servicio de atención al cliente o un centro de servicio autorizado del fabricante del accesorio escarificador de montaje frontal.

REGLAS DE SEGURIDAD

- Antes de instalar el accesorio escarificador de montaje frontal, seleccione una superficie firme y nivelada con suficiente espacio para el accesorio y la podadora montable, y coloque el freno de mano.
- Al cambiar o instalar este y otros accesorios, asegúrese de que todas las conexiones estén bien ajustadas. Verifique si hay piezas faltantes o flojas antes de cada uso.
- Use la podadora montable y el accesorio escarificador de montaje frontal solamente durante el día o cuando haya buena luz artificial para lograr un funcionamiento seguro y que otros puedan verlo.
- Siempre utilice protección ocular que cubra los laterales de los ojos e incluya la etiqueta que indique el cumplimiento de la norma ANSI Z87.1 De lo contrario, podría sufrir lesiones graves como resultado del impacto de objetos que puedan saltar hacia los ojos.
- Manténgase alerta: Esté atento a lo que hace y use el sentido común al usar la podadora montable con el accesorio escarificador de montaje frontal. No use la podadora si está cansado, enfadado o bajo la influencia de drogas, alcohol o medicación. Un momento de inatención al utilizar una podadora podría causar la muerte o lesiones personales graves.
- Nunca suba a niños ni permita que estos se sienten o usen la podadora montable con el accesorio escarificador de montaje frontal, y no permita que los adultos usen el producto sin tener instrucciones apropiadas. Mantenga una distancia de, al menos, 30,48 m (100 pies) con respecto a personas, niños y mascotas. Detenga la podadora, coloque el freno de mano y apague la máquina si alguien ingresa al área de operación.
- Inspeccione con cuidado el área que desea escarificar antes de usar el accesorio escarificador de montaje frontal. Evite baches, tuberías, raíces, encintados, caídas, cables y otras obstrucciones. Las obstrucciones pueden quedar atrapadas en el accesorio escarificador y hacer que usted pierda el control o que la podadora montable vuelque.
- Verifique con cuidado si hay cables electrificados que puedan entrar en contacto con las púas del escarificador o resultar dañados por estas, y nunca use el accesorio escarificador de montaje frontal en estas áreas (o retire primero los cables de la zona de manera segura). El contacto con cables electrificados o el daño de estos podría resultar en la muerte por electrocución u otras lesiones personales graves.

ADVERTENCIAS Y REGLAS DE SEGURIDAD ADICIONALES DE LA PODADORA MONTABLE AL UTILIZAR EL ACCESORIO ESCARIFICADOR DE MONTAJE FRONTAL

- Conozca el terreno que desea escarificar. Nunca use el producto en pendientes empinadas de más de 15 grados. Tenga cuidado cuando use el accesorio escarificador de montaje frontal. Este accesorio combinado con la distribución de peso, el radio de giro y la velocidad de la podadora montable pueden resultar en lesiones severas o la muerte del operador, o daños en la podadora montable o en el accesorio, si no se usa de forma apropiada.
- Comience siempre a usar la podadora lentamente cuando use el accesorio escarificador de montaje frontal e incremente la velocidad de forma gradual según sea necesario. Use la unidad solamente a una velocidad segura que permita mantener el control de la podadora montable cuando use el accesorio escarificador de montaje frontal.
- Cuando trabaje en un área grande, verifique las púas de forma periódica para evitar la acumulación excesiva de vegetación, que podría afectar la estabilidad de la podadora de césped.
- Nunca use la podadora montable con al accesorio escarificador de montaje frontal a una velocidad alta.
- No inicie ni detenga la podadora de manera repentina cuando suba o baje una pendiente. Evite arrancar la unidad en subida, y baje la velocidad y tenga mayor precaución en laderas. Use el accesorio escarificador de montaje frontal solamente cuando suba o baje pendientes, pero nunca de forma horizontal. Las condiciones del suelo pueden afectar la estabilidad y el control del vehículo.
- Tenga extrema precaución y aléjese de las caídas (o zonas empinadas). No conduzca cerca de arroyos, zanjas o carreteras públicas. Tenga cuidado con el tráfico al pasar cerca de carreteras.
- El accesorio escarificador de montaje frontal podría reducir la visión del operador hacia delante. Tenga extremo cuidado cuando use la unidad.
- Detenga siempre la podadora montable, coloque el interruptor de control de dirección en posición neutra y levante el accesorio escarificador de montaje frontal hasta la configuración más elevada antes de conducir o maniobrar la podadora en situaciones donde no tenga que escarificar. Conduzca lentamente en suelos duros y en pendientes.
- Use siempre calzado con suela de tamaño apropiado. No use accesorios de vestimenta sueltos que puedan quedar atrapados en partes en movimiento.
- Nunca cambie el interruptor de control de dirección a la posición neutra cuando conduzca en bajada.
- Tenga cuidado al manipular las púas y mantenga los pies y las manos alejadas de las partes filosas de estas. Estas partes pueden lesionarlo.
- Use la configuración de transporte más alta al maniobrar la podadora montable en accesos y aceras de concreto o asfalto cuando esté instalado el accesorio escarificador de montaje frontal.
- Las púas del escarificador son filosas. Guarde cuidadosamente el accesorio escarificador de montaje frontal en un lugar fuera del alcance de los niños para evitar el contacto accidental con las púas.
- No realice nunca trabajos en el accesorio escarificador de montaje frontal, a menos que esté capacitado para hacerlo. Lea siempre el manual del operador provisto por el fabricante del accesorio antes de realizar tareas de mantenimiento. Después de realizar tareas de mantenimiento o reparación, verifique el correcto funcionamiento del accesorio escarificador de montaje frontal. Si no funciona de forma correcta, llévelo a un centro de servicio cualificado para reparaciones recomendado por el fabricante del accesorio y no lo use hasta corregir los problemas.

SLOPE GUIDE

⚠ WARNING:

Slopes are a major factor related to tip-over and roll-over accidents that can result in severe injury or death. Operation on all slopes requires extra caution. If you cannot back up the slope or if you feel uneasy on a slope, do not mow it. For your safety, do not attempt to operate mower on slopes greater than 5 degrees while towing, 10 degrees using a bagger, and 15 degrees without attachments. Do not operate in reverse down a slope, unless the mower stops while going uphill. In that situation, stop the blades, look behind you, and back up slowly. Make a copy or cut out the slope guide image on the back of this page and use to determine if your slope is too steep for safe operation.

- Fold page on dotted line.
- Locate a vertical object on or behind your slope (i.e., pole, building, fence, tree, etc.).
- Align either edge of slope guide with vertical object.
- Adjust gauge until bottom left corner touches the slope.
- Do not attempt to mow slopes greater than 10° with a bagger, or 15° without attachments.

GUIDE DE PENTE

⚠ AVERTISSEMENT :

Les pentes représentent un facteur majeur des accidents causés par la perte de contrôle ou le renversement et sont cause de blessures graves ou mortelles. Toute opération sur des pentes exige une extrême prudence. S'il est impossible d'aborder une pente ou si vous ne vous y sentez pas à l'aise, ne la tondez pas. À des fins de sécurité, n'essayez pas d'utiliser la tondeuse sur des pentes supérieures à 5 degrés pendant le remorquage, à 10 degrés à l'aide d'un ensacheur ou à 15 degrés sans accessoires. Ne pas utiliser en marche arrière dans une pente, à moins que la tondeuse s'arrête en montant. Dans cette situation, arrêter les lames, regarder derrière et reculer lentement. Copier ou découper l'illustration du guide de pente au verso de la page et l'utiliser pour déterminer si la pente est trop raide pour être tondue en toute sécurité.

- Plier la page à la ligne pointillée.
- Repérer un objet vertical sur ou derrière la pente à tondre (ex. : poteau, édifice, clôture, arbre, etc.).
- Aligner l'un des côtés du guide de pente avec l'objet vertical.
- Aligner le gabarit jusqu'à ce que le bas du coin gauche touche la pente.
- Ne pas tenter de tondre des pentes ayant une inclinaison supérieure à 10 degrés à l'aide d'un ensacheur ou à 15 degrés sans accessoires.

GUÍA DE PENDIENTES

⚠ ADVERTENCIA:

Las pendientes son un factor importante relacionado con vuelcos y accidentes de vuelcos, lo que puede provocar heridas graves o la muerte. El funcionamiento en pendientes requiere precaución adicional. Si no puede cubrir la pendiente o si se siente incómodo, no la pode. Para su seguridad, no intente operar la cortadora de césped en pendientes de más de 5 grados mientras remolca, 10 grados con una ensacadora o de 15 grados sin accesorios. No retroceda en pendientes hacia abajo, a menos que la podadora se detenga cuando suba una. En esa situación, detenga las cuchillas, mire hacia atrás y retroceda lentamente. Haga una copia o recorte la imagen guía de la pendiente, ubicada en la parte trasera de esta página, y utilícela para determinar si su pendiente es demasiada pronunciada para el funcionamiento seguro.

- Pliegue la página por la línea de puntos.
- Coloque un objeto vertical o detrás de su pendiente (es decir, un poste, una construcción, un cerco, un árbol, etc.).
- Alinee cualquier punta de la pendiente guía con el objeto vertical.
- Ajuste el calibre hasta que la esquina inferior izquierda toque la pendiente.
- No intente podar pendientes de más de 10 grados con una ensacadora o de 15 grados sin accesorios.

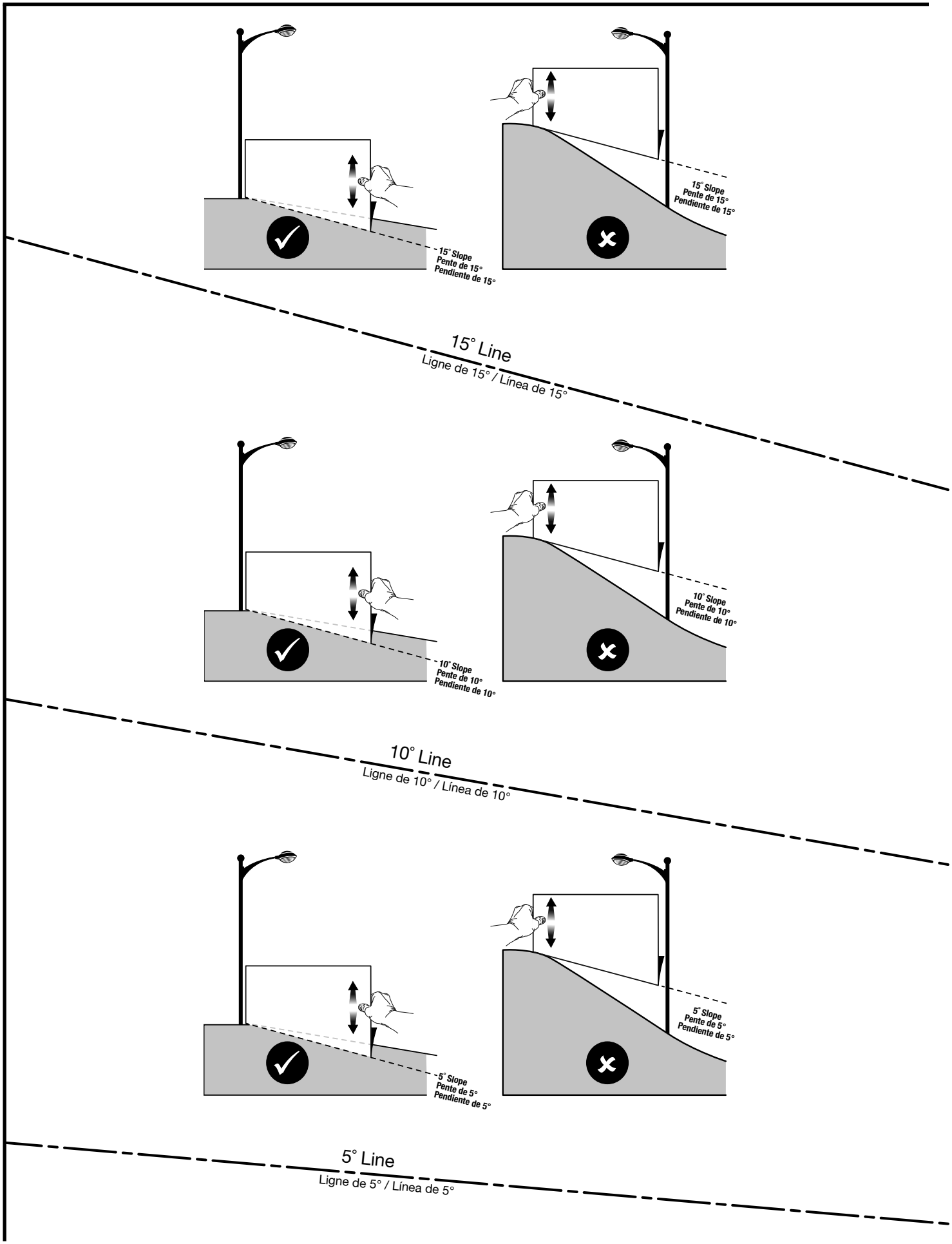
15° Slope
Pente de 15°
Pendiente de 15°
15° Slope
Pente de 15°
Pendiente de 15°
15° Line
Ligne de 15° / Línea de 15°
10° Slope
Pente de 10°
Pendiente de 10°
10° Slope
Pente de 10°
Pendiente de 10°
10° Line
Ligne de 10° / Línea de 10°
5° Slope
Pente de 5°
Pendiente de 5°
5° Slope
Pente de 5°
Pendiente de 5°
5° Line
Ligne de 5° / Línea de 5°

NOTES / NOTAS

OPERATOR'S MANUAL

MANUEL D'UTILISATION / MANUAL DEL OPERADOR

ELECTRIC RIDING LAWN MOWER

TONDEUSE ÉLECTRIQUE AUTOPORTÉE / PODADORA DE PASTO ELÉCTRICA TIPO TRACTOR

RY48110/RY48111/RY48112/RY48113

RM480e/RM480ex SERIES/SÉRIE/SERIE

• **PARTS AND SERVICE:** Prior to requesting service or purchasing replacement parts, please obtain your item, manufacturing, and serial numbers from the product data plate.

ITEM NO.* _____ **MANUFACTURING NO.** _____

SERIAL NO._____

** Model/item number on product may have additional letters at the end. These letters designate manufacturing information and should be provided when calling for service.*

HOW TO OBTAIN REPLACEMENT PARTS: Replacement parts can be purchased online at **www.ryobitools.com** or by calling 1-800-525-2579. Replacement parts can also be obtained at one of our service centers.

HOW TO LOCATE A SERVICE CENTER: Service centers can be located online at **www.ryobitools.com** or by calling 1-800-525-2579.

HOW TO OBTAIN CUSTOMER OR TECHNICAL SUPPORT: To obtain customer or technical support please contact us at 1-800-525-2579.

RYOBI is a registered trademark of Ryobi Limited and is used pursuant to a license granted by Ryobi Limited.

• **PIÈCES ET SERVICE :** Avant de faire la demande de service ou l'achat de pièces de remplacement, veuillez obtenir le numéro d'article, le numéro de fabrication et le numéro de série à partir de la plaque de données du produit.

NUMÉRO D'ARTICLE* _____ **NUMÉRO DE FABRICATION** _____

NUMÉRO DE SÉRIE _____

** Le numéro de modèle/article sur le produit peut contenir des lettres supplémentaires à la fin. Ces lettres désignent les informations du fabricant et doivent être fournies lors d'un appel de demande de service.*

COMMENT OBTENIR LES PIÈCES DE REMPLACEMENT : Les pièces de remplacement peuvent être achetées en ligne sur le site **www.ryobitools.com** ou par téléphone au 1-800-525-2579. Les pièces de remplacement peuvent être obtenues à un de nos centres de service.

COMMENT TROUVER UN CENTRE DE SERVICE : Les centres de service peuvent être localisés en ligne au **www.ryobitools.com** ou en téléphonant au 1-800-525-2579.

COMMENT OBTENIR DE L'AIDE EN CONTACTANT LE SERVICE À LA CLIENTÈLE : Pour contacter le service à la clientèle pour une question technique ou pour tout autre renseignement, veuillez nous téléphoner au 1-800-525-2579.

RYOBI est une marque déposée de Ryobi Limited et est utilisée en vertu d'une licence accordée par Ryobi Limited.

• **PIEZAS DE REPUESTO Y SERVICIO:** Antes de solicitar servicio técnico o comprar piezas de repuesto, obtenga su número de artículo, el número de fabricación y el número de serie de la placa de datos del producto.

NÚMERO DE ARTÍCULO* _____ **NÚMERO DE FABRICACIÓN** _____

NÚMERO DE SERIE _____

** El número de modelo/artículo que figura en el producto podría tener letras adicionales al final. Estas designan información de fabricación y deben suministrarse cuando llame para obtener asistencia o servicio.*

CÓMO OBTENER PIEZAS DE REPUESTO: Las piezas de repuesto se pueden comprar en nuestro sitio en la red mundial, en la dirección **www.ryobitools.com** o llamando al 1-800-525-2579. Las piezas de repuesto también se pueden obtener en uno de nuestros centros de servicio.

CÓMO LOCALIZAR UN CENTRO DE SERVICIO: Puede encontrar los centros de servicio visitando nuestro sitio en la red mundial, en la dirección **www.ryobitools.com** or by calling 1-800-525-2579.

CÓMO OBTENER SERVICIO O ASISTENCIA TÉCNICA AL CONSUMIDOR: Para obtener servicio o asistencia técnica al consumidor, sírvase comunicarse con nosotros llamando al 1-800-525-2579.

RYOBI es una marca registrada de Ryobi Limited y se utiliza conforme a una licencia otorgada por Ryobi Limited.

TTI OUTDOOR POWER EQUIPMENT, INC.

P.O. Box 1288, Anderson, SC 29622, USA

1-800-525-2579 • www.ryobitools.com

995000004

12-7-23 (REV:11)