PROPULSÉ PAR
Wenoker

MANUEL D'UTILISATION

Wenoker vélo d'appartement

Modèle de vélo : JC312

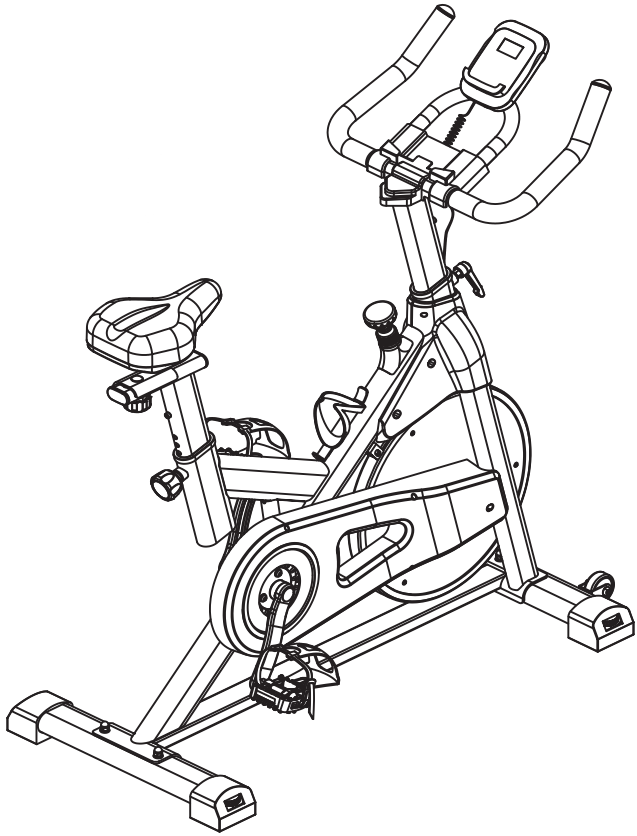

Des questions ou des inquiétudes ?

IMPORTANT!

Veuillez lire attentivement toutes les informations avant utilisation et conserver ce manuel d'utilisation pour toute consultation ultérieure. VEUILLEZ NOUS CONTACTER AVANT TOUT RETOUR : du lundi au vendredi, de 9 h à 17 h (heure du Pacifique).

Wenokerservice@outlook.com

Français



Hé!

Veuillez enregistrer votre garantie pour rester protégé !

Envoyez votre modèle de produit par e-mail à

Wenokerservice@outlook.com

CONTENU

EMPLACEMENT DES AUTOCOLLANTS D'AVERTISSEMENT-------3
PRÉCAUTIONS DE SÉCURITÉIMPORTANTES----------4
AVANT DE COMMENCER----------5
DESSIN ÉCLATÉ----------6
LISTE DES PIÈCES----------7
INSTALLATION DE LA PÉDALE DROITE----------9
INSTALLATION DE LA PÉDALE GAUCHE----------11
INSTRUCTION DE MONTAGE----------13
DIRECTIVES POUR L'EXERCICE----------19
INSTRUCTIONS POUR LA CONSOLE ----------20
DÉPANNAGE----------22

EMPLACEMENT DES AUTOCOLLANTS D'AVERTISSEMENT

Cette illustration montre l'emplacement des autocollants d'avertissement. Si l'autocollant d'avertissement est perdu ou illisible, veuillez contacter l'adresse e-mail figurant sur la couverture de ce manuel et demander un autocollant de remplacement gratuit. Veuillez coller l'autocollant à l'emplacement indiqué. Remarque : il se peut que la taille réelle de l'autocollant ne soit pas représentée.

Avertissement!

Lorsque vous arrêtez de pédaler, le volant et les pédales continuent de tourner par inertie. Pour votre propre sécurité, utilisez toujours le f rein de sécurité (voir les instructions) sans arrêter brusquement la rotation des pédales.

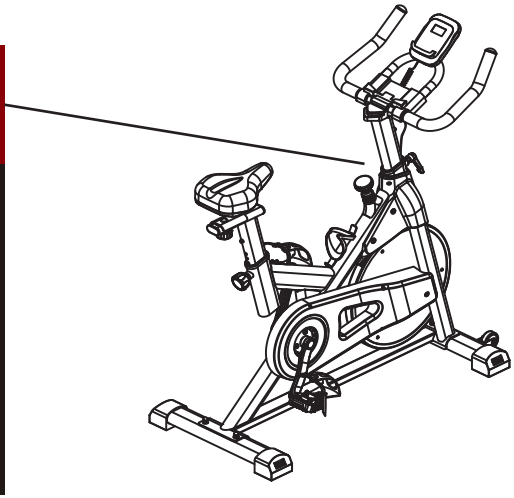

PRÉCAUTIONS DE SÉCURITÉ IMPORTANTES

Avertissement : pour éviter toute blessure grave, lisez toutes les précautions et instructions importantes contenues dans ce manuel ainsi que tous les avertissements liés à ce produit avant de l'utiliser.
Wenoker ne sera pas responsable des blessures corporelles ou des dommages matériels causés par l'utilisation de ce produit.
1. Les propriétaires de vélos d'exercice sont responsables de s'assurer que tous les utilisateurs sont pleinement conscients de toutes les précautions.
2. Consultez votre médecin avant de commencer l'exercice. Cela est particulièrement important pour les personnes de plus de 35 ans et celles qui ont des problèmes de santé.
3. Ce produit n'est pas destiné à être utilisé par des personnes ayant des capacités physiques, sensorielles ou mentales réduites ou manquant d'expérience ou de connaissances. Pour votre sécurité, veuillez les utiliser sous la protection de la personne responsable.
4. Utilisez votre vélo d'exercice uniquement comme décrit dans ce manuel.
5. Ce produit ne doit être utilisé qu'à la maison. Veuillez ne pas l'utiliser à des fins commerciales, de location ou d'installation.
6. Veuillez stocker ce produit dans une pièce sèche et sans poussière. Ne le placez pas dans un garage, sur un balcon ou près de l'eau.
7. Placez ce produit sur une surface plane et posez-le sur un tapis pour protéger le sol et la moquette. Assurez-vous d'avoir au moins 0,6 m d'espace autour de votre vélo.
8. Chaque fois que vous utilisez ce produit, vérifiez toutes les pièces et serrez-les correctement. Remplacez immédiatement les pièces usées.
9. Gardez les enfants et les animaux domestiques de moins de 13 ans éloignés des vélos d'exercice.
10. Veuillez porter des vêtements appropriés pendant l'exercice. Ne portez pas de vêtements amples qui pourraient se coincer dans le vélo d'exercice. Portez toujours des baskets pour protéger vos pieds.
11. N'utilisez pas ce produit si vous pesez plus de 353 LBS (160 kg).
12. Soyez prudent lorsque vous conduisez ou descendez d'un vélo d'exercice.
13. Lorsque vous utilisez un vélo d'exercice, gardez le dos droit.
14. Ce produit n'a pas de fonction d'arrêt automatique, la pédale continue donc de bouger jusqu'à ce que le volant s'arrête. Réduisez la vitesse tout en étant contrôlé.
15. Appuyez sur le bouton de frein de haut en bas pour arrêter rapidement le volant.
16. Lorsque vous n'utilisez pas un vélo d'exercice, veuillez serrer complètement le bouton de frein pour empêcher le volant de bouger.
17. Ne lubrifiez pas les plaquettes de frein car cela les endommagerait.
18. J'ai fait trop d'exercice parce que j'ai été exposé aux éléments, même dans la t ombe. Depuis que je suis malade, je ne me suis pas remis de la maladie ou j'en fais depuis longtemps, je ne me suis pas remis ou je n'ai eu aucun symptôme.
19. Veuillez éliminer les piles conformément à toutes les lois et réglementations locales.
20.Ce produit est super 120*60cm; Poids net: 27.2kg, Poids brut: 30.9kg.

AVANT DE COMMENCER

Merci beaucoup d'avoir acheté le vélo d'exercice **WENOKER**. Le cyclisme est un exercice efficace pour améliorer la forme du système cardiovasculaire, augmenter l'endurance et raffermir le corps. Les vélos d'exercice offrent une variété de fonctionnalités conçues pour rendre l'entraînement à domicile plus efficace et plus agréable.

Veuillez lire attentivement ces instructions avant d'utiliser un vélo d'exercice. Si vous avez des questions après avoir lu, veuillez contacter l'adresse e-mail figurant sur la couverture de ce manuel. Le numéro de modèle et le numéro de série du produit sont également imprimés sur la couverture.

Avant de continuer à lire, veuillez vous familiariser avec les pièces étiquetées dans le dessin ci-dessous.

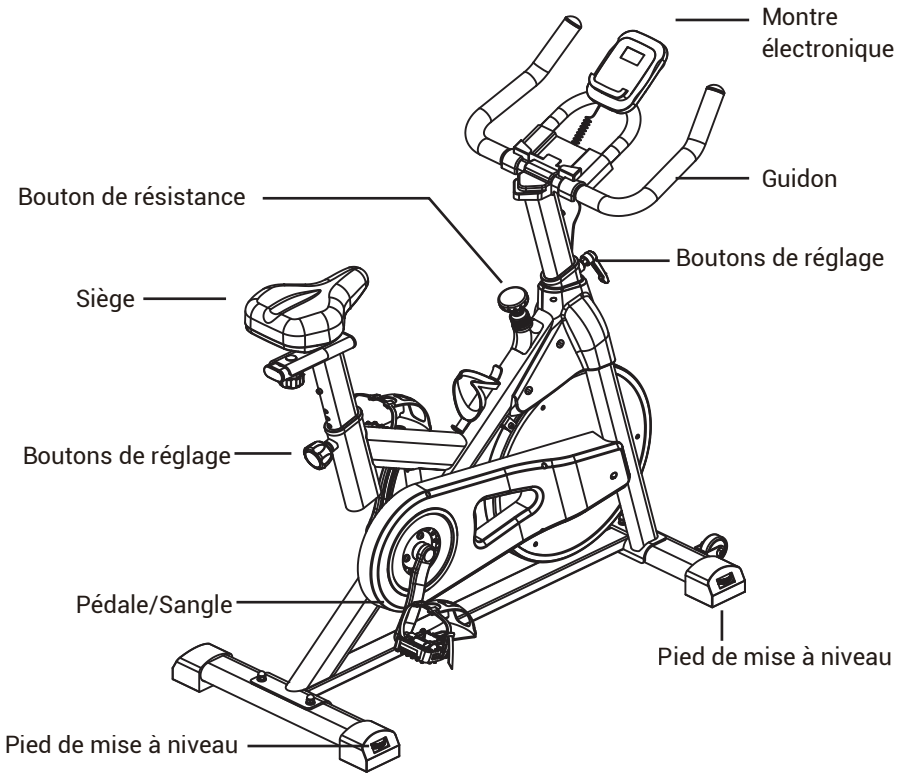

DESSIN ÉCLATÉ

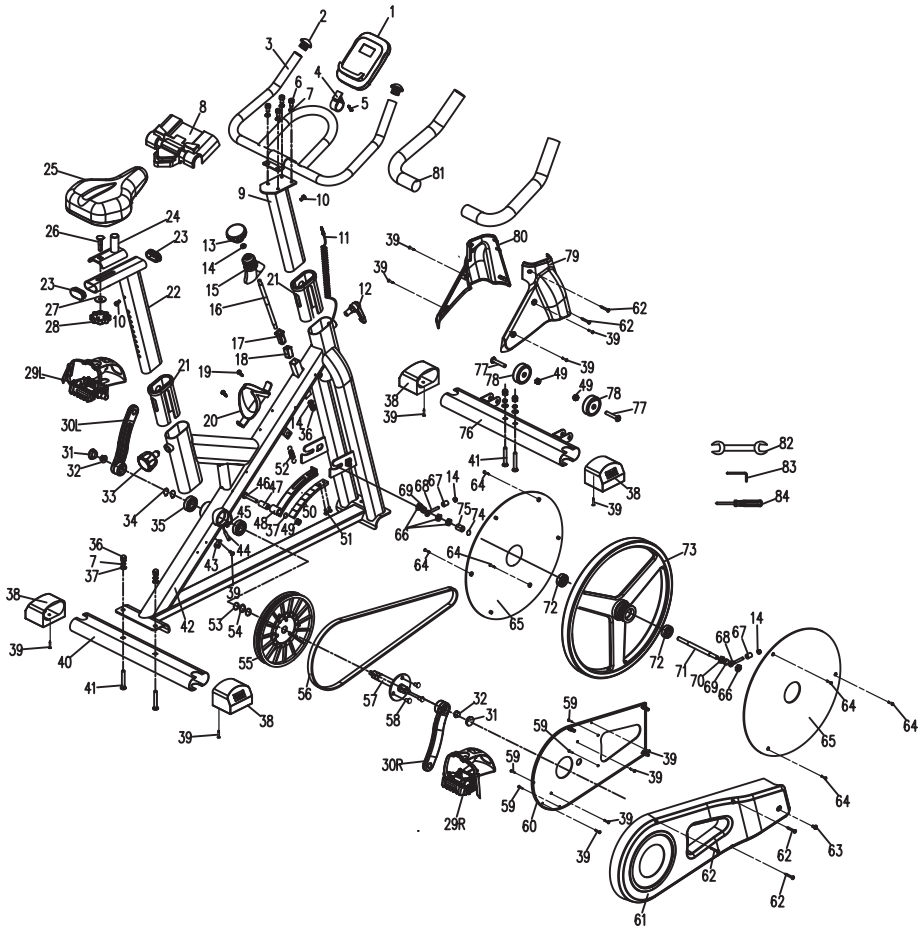

LISTE DES PIÈCES

PIÈCE N°	DESCRIPTION	QTY	PIÈCE N°	DESCRIPTION	QTY
1	Console	1	23	Bouchon coudé pour tuyau 25*50	2
2	Embout φ25	2	24	Curseur	1
3	Guidon	1	25	Siège	1
4	Support de console	1	26	Boulon de carrosserie M10*50L	1
5	Vis M3.5*15L	1	27	Rondelle plateφ10*25*2T	1
6	Écrou hexagonal M8*16L	4	28	Bouton avec filetage intérieur M10	1
7	Rondelle de blocage fendueφ8	8	29L	Pédale (G)	1
8	Support pour iPad	1	29R	Pédale (R)	1
9	Tige de guidon	1	30L	Manivelle (L)	1
10	Douille hexagonale M6*10L	2	30R	Manivelle(R)	1
11	Capteur	1	31	Bouchon de manivelle	2
12	Bouton M16*23L	1	32	Écrou à bride M10*1,25	2
13	Pommeau de frein	1	33	Bouton conique M16*22L	1
14	Écrou hexagonal M8	4	34	Vis Φ20	2
15	Couvercle de frein	1	35	Roulement 6004	2
16	Tige de frein	1	36	Écrou à dôme M8	5
17	Bague en nylon	1	37	Rondelle plateΦ8*Φ18*2T	5
18	Écrou carré M10	1	38	Bouchon de tube de pied	4
19	Vis M4.2*19L	2	39	Vis M4.2*15L	13
20	Porte-bouteille	1	40	Tube arrière	1
21	Collier de serrage pour tube	2	41	Boulon de carrosserie M8*45	4
22	Tige de selle	1	42	Cadre	1

LISTE DES PIÈCES

PIÈCE N°	DESCRIPTION	QTY	PIÈCE N°	DESCRIPTION	QTY
43	Support de capteur	1	65	Volant moteur Iron Dic	2
44	Capteur	1	66	Écrou hexagonal M10*1.0*8T	4
45	Fiche de câble	2	67	Tubeφ8*12*15T	2
46	Vis M8*50	1	68	Ajusteurφ10	2
47	Tuyau φ8,5*14,2*31,5L	1	69	Tubeφ10*φ15*5T	2
48	Kit de contrôle magnétique	1	70	Écrou hexagonal M10*1.0*5T	1
49	Écrou M8	3	71	Axe de volant moteur	1
50	Aimant 20*20*6T	5	72	Roulement 6300	2
51	Vis M5*10	2	73	Volant	1
52	Printemps	1	74	Rondelleφ10	1
53	Rondelle plateφ20*26*2T	2	75	Tubeφ10*φ15*24T	1
54	Rondelleφ20	1	76	Tube avant	1
55	Poulie à courroie	1	77	Screw M8*38L	2
56	Courroie 510J6	1	78	Roue	2
57	Essieu	1	79	Housse de vélo (R)	1
58	Vis à tête hexagonale	3	80	Housse de vélo (L)	1
59	Vis M4*20L	4	81	Caoutchouc mousse φ25*3T*430L	2
60	Cache-chaîne (intérieur)	1	82	Clé à fourche 13*15	1
61	Cache-chaîne (extérieur)	1	83	Clé hexagonale 6 mm	1
62	Vis M4*20	5	84	Tournevis cruciforme	1
63	Vis M5*12	1			
64	Vis M3.5*10	6			

INSTALLATION DE LA PÉDALE DROITE

Attention: Veuillez lire attentivement les instructions d'assemblage avant d'installer la pédale. Suivez les instructions pour l'assemblage et éviter tout problème.

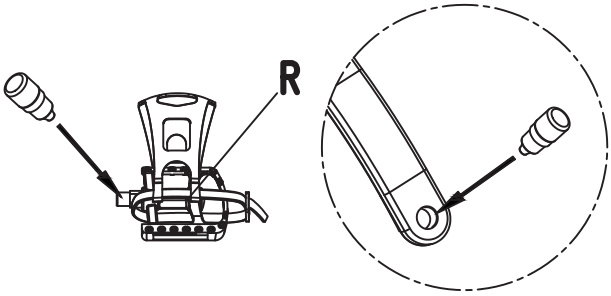

Étape 1:
Appliquez de la colle anti-desserrage sur les filetages de la manivelle droite ou de la pédale droite, comme illustré à la figure 1.

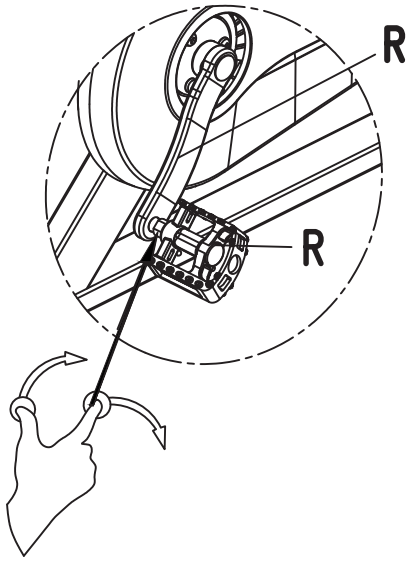

Étape 2:
Alignez l'extrémité filetée de la pédale droite avec celle de la manivelle droite. L'axe fileté de la pédale droite est perpendiculaire à la manivelle droite à 90 degrés. Serrez le filetage de la pédale droite dans la manivelle droite à la main sur 2 ou 3 filetages (2 à 3 tours), comme illustré à la figure 2.

INSTALLATION DE LA PÉDALE DROITE

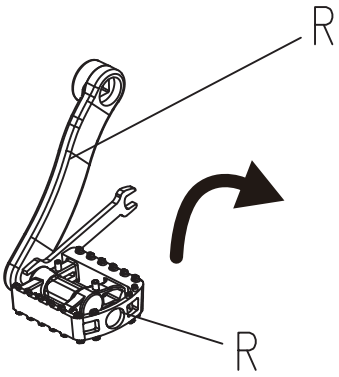

Étape 3:
À l'aide d'une clé plate de 15 mm, serrez le filetage de la pédale droite à l'intérieur et vissez-le dans le sens des aiguilles d'une montre (dans le sens indiqué par la flèche sur l'étiquette de la manivelle, c'est-à-dire le sens du volant) jusqu'au fond (le filetage de la pédale droite est complètement vissé dans la manivelle droite et sa surface inférieure est en contact avec celle de la manivelle droite). Serrez fermement jusqu'à ce qu'il ne puisse plus être tourné à la main. Voir la figure 3.

Suivez les étapes ci-dessus dans l'ordre et la pédale droite est assemblée.

Remarques :
1. Un vissage incorrect lors du montage de la pédale endommagera le filetage de la manivelle et rendra l'assemblage impossible.
2. Lors du premier montage, le filetage de la pédale doit être enduit de colle anti-desserrage et fixé en bas. Sinon, la pédale se desserrera et tombera, et les dents de la manivelle seront endommagées et inutilisables.
3. Après 7 à 15 jours d'utilisation, vérifiez si la pédale est desserrée (agitez-la de haut en bas à la main pour vérifier). Si elle est desserrée, resserrez-la immédiatement avec une clé plate avant utilisation. Un serrage insuffisant entraînera l'usure du filetage de la manivelle et la chute de la pédale, la rendant inutilisable.

INSTALLATION DE LA PÉDALE GAUCHE

Attention: Veuillez lire attentivement les instructions d'assemblage avant d'installer la pédale. Suivez les instructions pour l'assemblage et éviter tout problème.

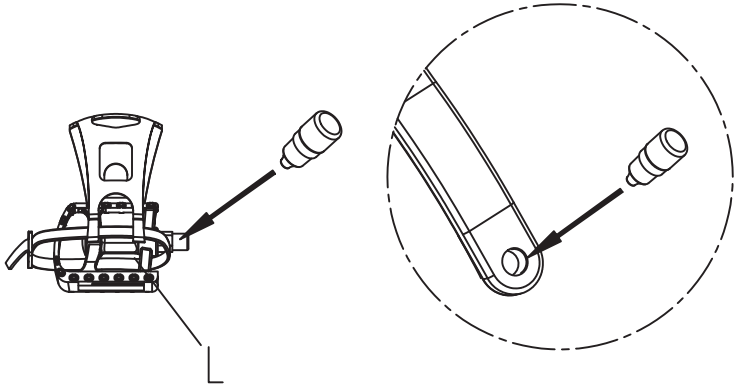

Étape 1:
Appliquez de la colle anti-desserrage sur les filetages de la manivelle gauche ou de la pédale gauche, comme illustré à la figure 1.

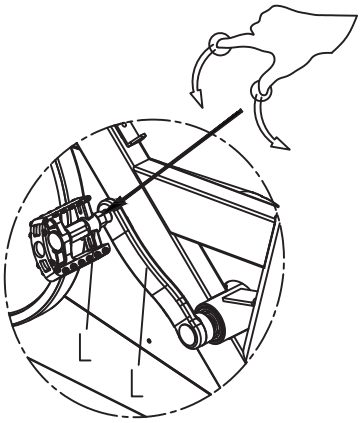

Étape 2:
RAlignez la face d'extrémité filetée de la pédale gauche avec la face d'extrémité filetée de la manivelle gauche, avec l'axe du filetage de la pédale gauche perpendiculaire à la manivelle gauche à 90 degrés, et vissez manuellement le filetage de la pédale gauche dans la manivelle gauche 2-3 dents (2-3 tours), comme illustré dans la Figure 2.

INSTALLATION DE LA PÉDALE GAUCHE

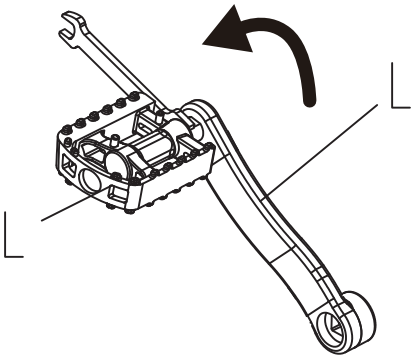

Étape 3:
À l'aide d'une clé plate de 15 mm, serrez le filetage de la pédale gauche à l'intérieur et vissez-le dans le sens inverse des aiguilles d'une montre (dans le sens de la flèche sur l'étiquette de la manivelle, c'est-à-dire le sens du volant) jusqu'au fond (le filetage de la pédale gauche est complètement vissé dans la manivelle gauche et sa surface inférieure est en contact avec la surface de la manivelle gauche). Serrez fermement jusqu'à ce qu'il ne soit plus possible de le tourner à la main. Comme illustré à la figure 3.

Suivez les étapes ci-dessus dans l'ordre et la pédale gauche est assemblée

Remarques :
1. Un vissage incorrect lors du montage de la pédale endommagera le filetage de la manivelle et rendra l'assemblage impossible.
2. Lors du premier montage, le filetage de la pédale doit être enduit de colle anti-desserrage e t fixé en bas. Sinon, la pédale se desserrera et tombera, et les dents de la manivelle seront endommagées et inutilisables.
3. Après 7 à 15 jours d'utilisation, vérifiez si la pédale est desserrée (agitez-la de haut en bas à la main pour vérifier). Si elle est desserrée, resserrez-la immédiatement avec une clé plate avant utilisation. Un serrage insuffisant entraînera l'usure du filetage de la manivelle et la chute de la pédale, la rendant inutilisable.

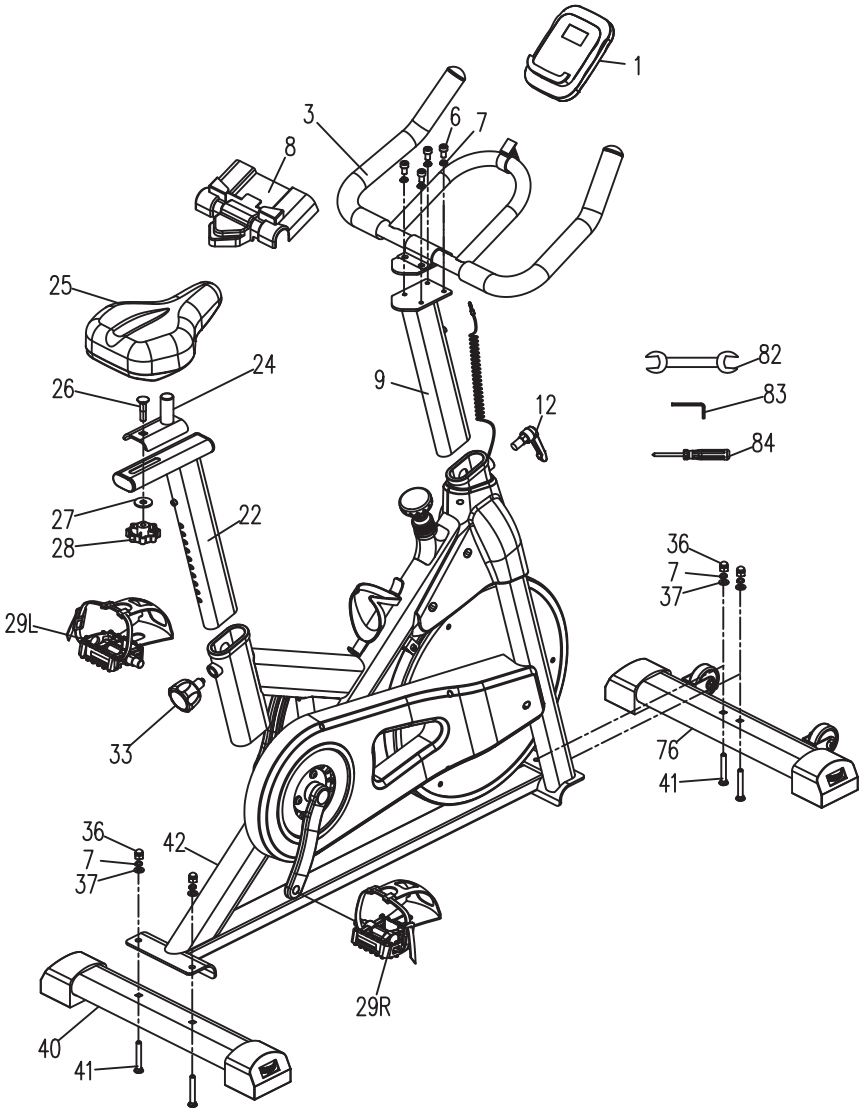
1
3
6
7
8
25
24
26
9
12
82
83
84
27
28
22
36
7
37
29L
33
76
41
36
7
37
42
29R
40
41

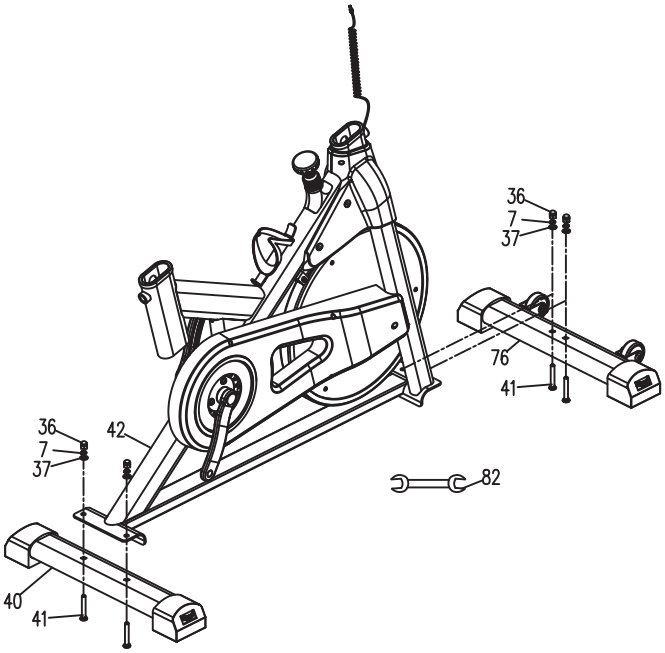

ÉTAPE1
À l'aide d'une clé à fourche (82), d'un boulon de carrosserie (41), d'un écrou bombé (36) avec une rondelle de blocage fendue (7) et une rondelle plate (37), fixez le tube arrière (40) au cadre (42), puis le tube avant (76) au cadre de la même manière.

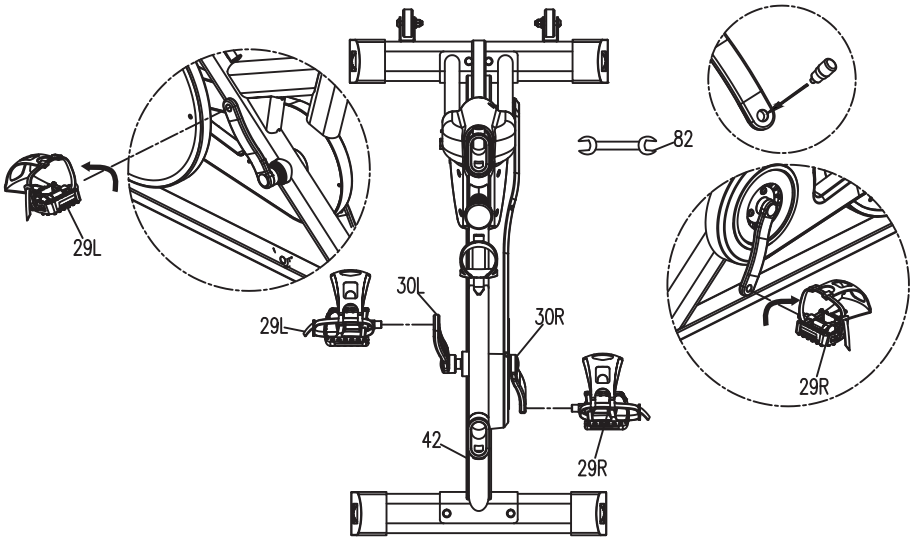

ÉTAPE2

Comme indiqué sur la figure, ajoutez de la colle anti-desserrage au filetage de la manivelle gauche et droite, vissez la pédale gauche (29L) dans la manivelle gauche (30L) et tournez dans le sens inverse des aiguilles d'une montre avec une clé à fourche (82) et verrouillez-la avec force. Vissez la pédale droite (29R) dans la manivelle droite (30R) et tournez dans le sens des aiguilles d'une montre avec la clé à fourche (82) et verrouillez-la avec force.

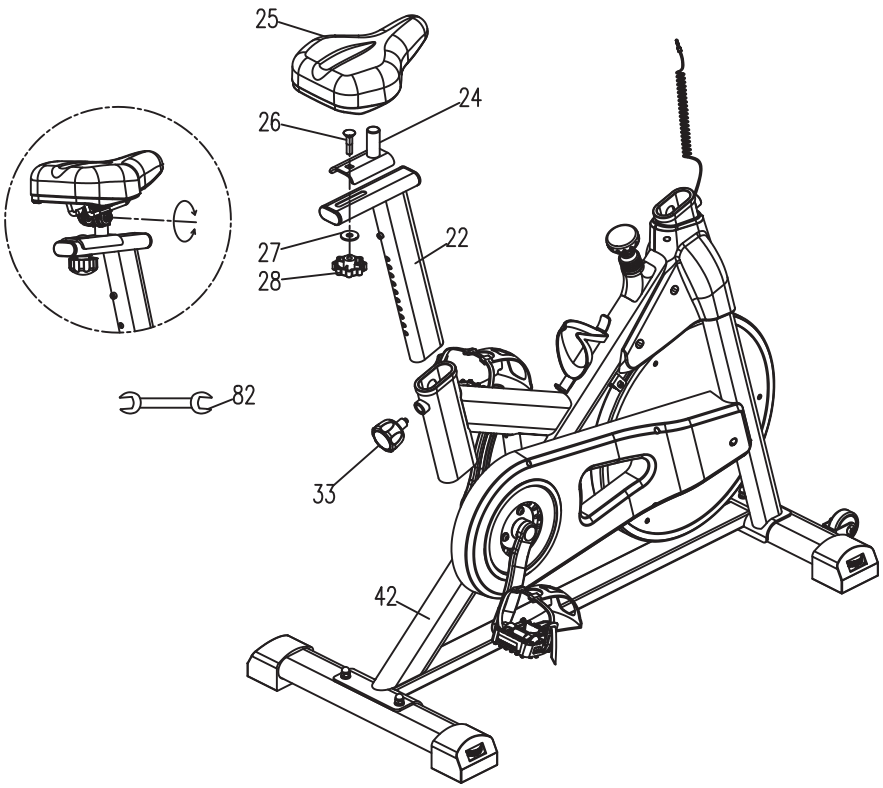

ÉTAPE3

Assemblez la tige de selle (22) au cadre (42) avec un bouton conique (33), et le curseur (24) a été fixé à la tige de selle (22) par une rondelle plate (27), un boulon de carrosserie (26), un bouton (28). Et puis le siège (25) a été assemblé au curseur (24) par une clé à fourche (82).

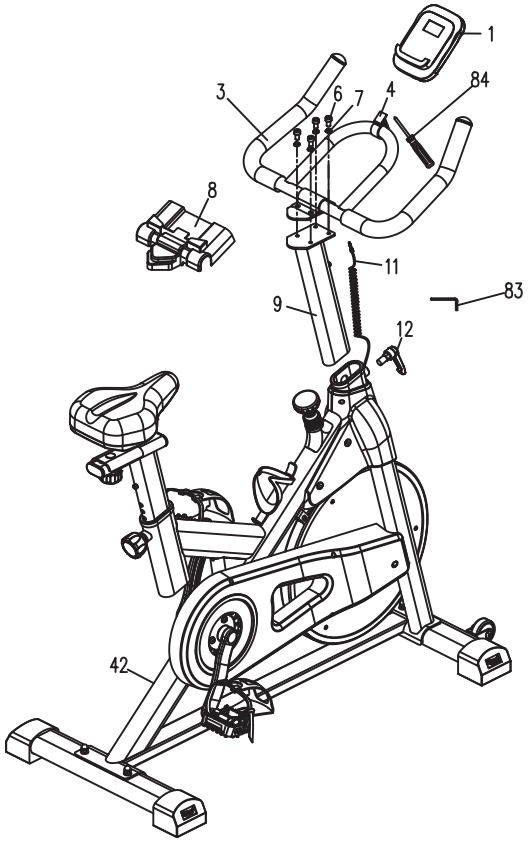

ÉTAPE4

Tout d'abord, installez le montant du guidon (9) sur le cadre (42) et verrouillez-le avec le bouton (12), puis verrouillez le guidon (3) sur le montant du guidon (9) avec l'écrou hexagonal (6), la rondelle de blocage fendue (7) et la clé hexagonale (83) sur le montant du guidon. Fixez ensuite le support IPAD (8) sur le guidon. Utilisez un tournevis cruciforme (84) pour verrouiller la vis (5) du support de console (8) et fixez-le sur le guidon (3). Insérez ensuite la console (1) dans le support de console (4) et insérez le fil du capteur (11) dans le trou du capteur de la console.

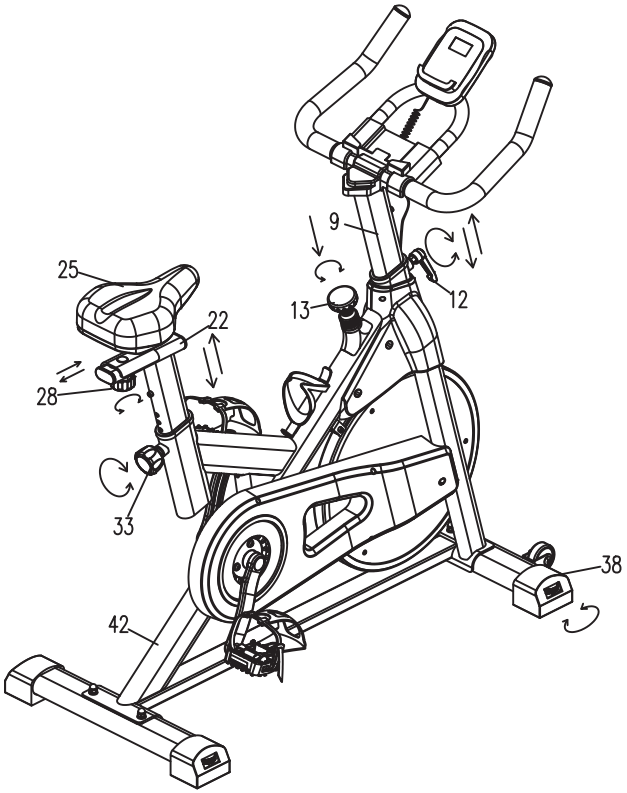

ÉTAPE5

1.Réglage de la hauteur de la tige de selle verticalement à l'aide du bouton conique (33), alignez les trous avec la hauteur requise et serrez-les, mais ne dépassez pas le MAX.

2.Réglage de la distance entre la selle et le guidon horizontalement à l'aide du bouton (28).

3.Réglage de la hauteur de la tige du guidon verticalement à l'aide du bouton (12), alignez les trous avec la hauteur requise et serrez-les, mais ne dépassez pas le MAX.

4.Réglage de la résistance en tournant le bouton de frein (13) et arrêtez le vélo en cas d'urgence en appuyant sur le bouton de frein (13).

5.Équilibrage du vélo en réglant les roues à l'avant et à l'arrière 4 bouchons de tube de pied (38) .

L'utilisation d'un vélo d'exercice offre plusieurs avantages. En cas de manque de force physique, le tonus musculaire est amélioré et vous pouvez suivre un régime en combinaison avec un régime calorique contrôlé.

1.Phase d'échauffement

À ce stade, le flux sanguin s'accélère et les muscles fonctionnent correctement. Le risque de spasmes et de lésions musculaires peut également être réduit. Nous vous recommandons de faire quelques exercices d'étirement comme indiqué ci-dessous. Chaque étirement doit être maintenu pendant environ 30 secondes. Ne vous étirez pas et ne déformez pas vos muscles. Si vous ressentez de la douleur, arrêtez



2.Utiliser

La hauteur de la selle peut être réglée vers le haut ou vers le bas en retirant le bouton de réglage. La tige de selle a différents trous de réglage de la hauteur. Une fois que vous avez sélectionné la hauteur requise, desserrez et serrez le bouton de réglage. Le bouton de réglage de la charge vous permet de modifier le réglage de la charge de la pédale. Une charge élevée rend le pédalage difficile et une charge faible facilite le pédalage. Pour de meilleurs résultats, augmentez la charge lorsque vous utilisez un vélo d'exercice.

INSTRUCTIONS POUR LA CONSOLE

BOUTON FONCTIONNEL:
MODE - Appuyez vers le bas pour sélectionner les fonctions.
-Appuyez vers le bas pour réinitialiser le temps, la distance et les calories pendant 2 secondes.
SET - Pour définir les valeurs de temps, de distance et de calories lorsque vous n'êtes pas en mode numérisation.
RESET - Appuyez vers le bas pour réinitialiser le temps, la distance et les calories.

FONCTIONS ET OPERATIONS :
1. SCAN : Appuyez sur le bouton « MODE » pour sélectionner la fonction « TIME », à ce moment-là, les mots « SCAN » apparaissent sur la gauche du moniteur et le moniteur fera défiler les 6 fonctions : heure, vitesse, distance, odomètre et calories. Chaque affichage sera maintenu pendant 6 secondes. Dans le processus d'affichage cyclique de chaque fonction, appuyez une fois sur le bouton « MODE »
pour faire disparaître l'affichage « SCAN » dans n'importe quel mode de fonction pour afficher cette fonction. Si vous souhaitez revenir à « SCAN », appuyez sur le bouton « MODE »
pour sélectionner la fonction « TIME ». En mode « SCAN », le mot « SCAN » sur la gauche du moniteur clignote en continu.
2.TIME : Affiche le temps écoulé entre le début et la fin de l'exercice.
3.SPEED : affiche la vitesse actuelle.
4.DISTANCE:Display the distances from exercise start to end.
5.ODOMETER : Le moniteur affiche la distance totale accumulée. Une fois la batterie réinstallée, la valeur revient à zéro..
6.CALORIES : Affiche les calories brûlées du début à la fin de l'exercice.

Cet ordinateur dispose de trois modes d'entraînement cibles : temps, distance et calories (lors du passage à la fonction cible, si la police « SCAN » clignote sur l'écran, vous devez appuyer à nouveau sur le bouton « MODE » pour faire disparaître la police « SCAN » avant le réglage).

Mode d'entraînement cible TEMPS : appuyez d'abord sur le bouton « MODE » pour passer à la fonction « TEMPS »,puis appuyez sur le bouton « SET » pour définir le temps cible (appuyez et maintenez enfoncé le bouton de réglage pour accélérer le réglage). Lorsqu'il atteint le temps requis, arrêtez le bouton. Commencez ensuite à utiliser la machine et l'écran commencera à compter à rebours. Lorsque le compte à rebours atteint zéro, la fonction temps clignote pour indiquer la fin de l'objectif d'entraînement. À ce moment, si vous continuez à vous entraîner, l'ordinateur commencera automatiquement à compter à partir de zéro.

Mode d'entraînement cible DISTANCE : appuyez d'abord sur le bouton « MODE » pour passer à la fonction « DIST », puis appuyez sur le bouton « SET » pour définir la distance cible (appuyez et maintenez le bouton de réglage pour accélérer le réglage). Lorsque la distance requise est atteinte, arrêtez le bouton. Commencez ensuite à utiliser la machine et l'écran commencera à compter à rebours. Lorsque le compte à rebours atteint zéro, la fonction de distance clignote pour indiquer que
l'objectif d'entraînement est atteint. À ce moment-là, si vous continuez à vous entraîner, l'ordinateur commencera automatiquement à compter à partir de zéro.

Mode d'entraînement cible CALORIES:D'abord appuyez sur le bouton « MODE » pour passer à la fonction « CAL », puis appuyez sur le bouton « SET » pour définir la calorie cible (appuyez et maintenez le bouton de réglage pour accélérer le réglage). Lorsqu'il atteint la calorie requise, arrêtez le bouton. Commencez ensuite à utiliser la machine et l'écran commencera à compter à rebours. Lorsque le compte à rebours atteint zéro, la fonction calorie clignote pour indiquer l'achèvement de l'objectif d'entraînement. À ce stade, si vous continuez à vous entraîner, l'ordinateur commencera automatiquement à compter à partir de zéro.

Si vous souhaitez modifier les données cibles après le processus de réglage ou l'achèvement, appuyez directement sur le bouton « RESET » pour effacer tous les paramètres, puis réinitialisez selon la description précédente.

NOTE:
1. Si le symbole de la batterie sur l'écran s'allume, veuillez remplacer la batterie. 2. Le moniteur s'éteint automatiquement s'il n'y a aucun signal reçu après 2 minutes.
3. Le moniteur s'allume automatiquement lorsque vous commencez à faire de l'exercice en appuyant sur le bouton.
4. Lorsque vous arrêtez l'exercice pendant 4 secondes, l'écran arrête de calculer et un « STOP » s'affiche à l'écran. Lorsque vous commencez à faire de l'exercice, l'écran commence automatiquement à calculer et le « STOP » disparaît.

SPÉCIFICATION:

FONCTION	BALAYAGE	Toutes les 6 secondes
	TEMPS	0:00~99:59
	VITESSE	0.0~99.9 KM/H(MILE/H)
	DISTANCE	0.00~99.99 KM(MILE)
	ODOMÈTRE	0~9999 KM(MILE)
	CALORIES	0.0~999.9 CAL
TYPE DE BATTERIE		2 pièces de TAILLE-AA ou UM-3
TEMPÉRATURE DE FONCTIONNEME		0℃~+40C
TEMPÉRATURE DE STOCKAGE		-10℃~+60℃

DÉPANNAGE

N°	Problèmes Possibles	Solution
1	Fait du bruit en roulant	Vérifiez si les vis des pédales gauche et droite et les tubes avant et arrière sont resserrés. Après le resserrement, roulez à nouveau pour voir s'il y a du bruit. Si c'est le cas, le roulement doit être cassé. Contactez le service client pour remplacer le vélo par un nouveau.
2	Les roues ne peuvent pas tourner	Vérifiez si un tampon tampon est présent au bas de la roue. Si c'est le cas, retirez-le. Ce tampon tampon sert à protéger la roue pendant le transport.
		Vérifiez si le bouton de résistance est bien serré. Si c'est le cas, desserrez le bouton dans le sens "- " et réglez la résistance sur la vitesse minimale afin que les pédales et les manivelles puissent tourner.
3	La pédale tombe	Verrouillez les pédales lors de l'installation pour éviter qu'elles ne se desserrent et ne tombent.
		Vérifiez que le filetage de la manivelle et de la pédale ne présente aucun dommage. En cas de dommage, contactez le service client pour le remplacement.
		Si les filetages de la manivelle et de la pédale ne sont pas endommagés, déposez une petite quantité de "Anti-loose glue" sur les filetages de la tête de pédale, puis serrez la pédale.
4	La cage à pied ne peut pas être fixée et continue de glisser	Vérifiez si la cage du pied est bien serrée.
5	Le couvre-pied s'est envolé pendant la conduite	Il est recommandé de retirer les vis des deux côtés du couvercle du pied. Utilisez un tournevis et une clé plate de 8 mm pour retirer le couvercle du pied. Si vous avez besoin d'une vidéo de fonctionnement, veuillez contacter le service client.
6	Le moniteur ne fonctionne pas correctement	Réinstallez 2 piles AA 1,5 V neuves (modèles concernés : JC312), redémarrez le moniteur et vérifiez s'il peut être utilisé normalement. Dans le cas contraire, veuillez contacter le service client pour un remplacement.
7	Impossible d'allumer le moniteur	Veuillez vérifier si la batterie est installée à l'envers. Si l'assemblage est normal, il peut y avoir un problème avec le moniteur. Contactez le service client pour envoyer le nouveau moniteur.
8	Le message "STOP" reste allumé sur l'écran du moniteur et aucune donnée n'est enregistrée	Il se peut qu'il y ait un problème avec la barre de capteur ou que la ligne du capteur soit défectueuse. Veuillez contacter le service client pour remplacer le câble du capteur et le moniteur.
9	Le moniteur ne peut pas être réinitialisé	Lorsque vous arrêtez de faire de l'exercice, lorsque "STOP" s'affiche sur le côté gauche de l'interface du moniteur, appuyez sur le bouton "MODE" et maintenez-le enfoncé pendant 3 secondes, et le temps, la vitesse et la distance peuvent être réinitialisés à 0. Seul ODO est la distance totale cumulée, qui ne peut pas être réinitialisée à zéro. Vous devez retirer la batterie et la réinstaller pour réinitialiser ODO. Remarque : lorsque "STOP" n'est pas affiché dans le coin supérieur gauche du moniteur, appuyer sur n'importe quel bouton ne le réinitialisera pas à 0. Si l'opération ci-dessus ne peut pas le réinitialiser à 0, cela signifie que le moniteur est cassé. Veuillez contacter le service client pour le remplacer.
10	Le moniteur ne peut pas enregistrer de données	Lorsque vous roulez, le côté supérieur gauche de l'interface du moniteur affiche "STOP". Si la valeur de vitesse ne change pas pendant la conduite, cela signifie que la ligne du capteur est cassée ; Si le côté supérieur gauche de l'interface du moniteur n'affiche pas "STOP" pendant la conduite et que la valeur de vitesse ne change pas pendant la conduite, cela signifie que le compteur électronique est cassé. Veuillez contacter le service client pour le remplacement.
11	Comment effacer les données du moniteur	Appuyez sur la touche "RESET" pour réinitialiser ou éteindre l'appareil.

DÉPANNAGE

N°	Problèmes Possibles	Solution
12	Comment augmenter rapidement le nombre sur le moniteur	Appuyez sur le bouton "SET" du moniteur et maintenez-le enfoncé pendant plus de 5 secondes pour ajouter automatiquement des chiffres, jusqu'à 999.
13	Les spécifications du moniteur peuvent-elles être modifiées en m ou en km ?	Non, les spécifications du moniteur pour les États-Unis et le Royaume-Uni sont définies en miles, et les spécifications du moniteur pour l'Europe et l'Australie sont définies en kilomètres. Si vous recevez le mauvais compteur électronique, veuillez contacter le service client pour un remplacement.
14	Le guidon n'est pas réglable	Veuillez vérifier si les trous du guidon sont alignés et installés, et si le poteau peut être réglé de haut en bas.
15	Sièges inconfortables	Réglez l'angle confortable pour la conduite ; si nécessaire, contactez le service client pour acheter une housse de coussin de siège à utiliser.
16	Le siège est lâche et bancal	Vérifiez si les écrous hexagonaux des deux côtés du siège sont serrés et vérifiez si les boutons du bouchon arrière sont serrés.
17	Le siège va glisser	Vérifiez si les écrous des deux côtés du siège sont verrouillés et vérifiez si les boutons de la pièce coulissante fixe sous le siège sont verrouillés pour empêcher le siège de se desserrer ou de bouger pendant la conduite. Si les écrous et les boutons des deux côtés sont verrouillés mais bougent toujours, veuillez contacter le service client pour le remplacement.
18	Comment régler la direction du siège	Desserrez les vis des deux côtés du siège, alignez le coussin du siège avec l'accoudoir et ajustez la direction du siège de haut en bas. Si vous avez besoin d'une vidéo, veuillez contacter le service client.
19	Le bouton de résistance ne fonctionne pas	Veuillez envoyer des photos ou des vidéos pertinentes au service client pour le dépannage.
20	Pièces manquantes	Veuillez entourer les pièces manquantes dans le manuel et contacter le service client pour le remplacement.
21	Pièces endommagées	Veuillez entourer les pièces endommagées dans le manuel et contacter le service client pour le remplacement.

wenoker



Fabriqué en Chine