Vinotemp®

DUAL-ZONE GARAGE WINE COOLER

(Approx. 300 Bottles)

Instruction Manual



MODEL: EL-300GFEBRR

IF YOU NEED SERVICE..... 3
IMPORTANT SAFEGUARDS..... 4
ELECTRICAL CONNECTION..... 5
PARTS & SPECIFICATIONS..... 6
BOTTLE CAPACITY 6
INSTALLATION..... 7
OPERATING YOUR WINE COOLER..... 8-9
CARE & MAINTENANCE..... 10
PROBLEMS WITH YOUR WINE COOLER / TROUBLESHOOTING..... 11
PRODUCT WARRANTY..... 12

SAVE THIS INSTRUCTION MANUAL FOR FUTURE REFERENCE

English

© 2024 Vinotemp®

YOUR WINE COOLER

This unit can be used for storage and/or service. The unit has a solid door and soft interior light that you can use to display your wine.

SERVING WINES

Storing wines at the proper temperature is important. To preserve them as long as possible, wine should be stored at approximately 55° Fahrenheit. However, the chart below suggests the optimal drinking temperature for the different styles of wine.

°C	°F	Wine Style
19	66	Armagnac, Brandy, Cognac
18	64	Full Bodied Red Wines, Shiraz
17	62	Tawny Port
15	59	Medium Bodied Red Wines
14	57	Amontillado Sherry
13	55	Light Bodied Red Wines
12	54	Full Bodied White Wines
11	52	Medium Bodied White Wines
10	50	Rosé, Light Bodied White Wines
9	48	Vintage Sparkling
8	46	Fino Sherry
7	45	Non Vintage Sparkling

HELP US HELP YOU

Read this guide carefully.
It is intended to help you operate and maintain your new appliance properly.

Keep it handy to answer your questions.
If you don't understand something or you need more help, please call:

Vinotemp Customer Service
954-686-4441

Keep proof of original purchase date (such as your sales slip) with this guide to establish the warranty period.

CAUTION:
THIS APPLIANCE IS NOT DESIGNED FOR THE STORAGE OF MEDICINE OR OTHER MEDICAL PRODUCTS.

Write down the model and serial numbers.
You'll find them on a plate located on the rear outside wall of the appliance.

Please write these numbers here:

_____
Date of Purchase

_____
Model Number

_____
Serial Number

Use these numbers in any correspondence or service calls concerning your appliance.

If you received a damaged appliance, immediately contact the dealer (or builder) that sold you the appliance.

Save time and money. Before you call for service, check the Troubleshooting Guide. It lists causes of minor operating problems that you can correct yourself.

IF YOU NEED SERVICE

We're proud of our service and want you to be pleased. If for some reason you are not happy with the service you receive, here are some steps to follow for further assistance.

FIRST, contact the people who serviced your appliance. Explain why you are not pleased. In most cases, this will solve the problem.

NEXT, if you are still not pleased, write all the details, including your telephone number, and send it to:

Customer Service
Vinotemp Products
Weston, FL 33331 USA

IMPORTANT SAFETY INSTRUCTIONS

To reduce the risk of fire, electrical shock or injury when using your appliance, follow these basic precautions:

- Do not operate this or any other appliance with a damaged cord.
- Do not operate if housing is removed or damaged.
- Exercise caution and use reasonable supervision when appliance is used near children. Never allow children to operate, play with or crawl inside the appliance. Keep packing materials away from children.
- Before performing any maintenance or cleaning, ensure that the unit is unplugged or that the power line is disconnected.
- Do not clean appliance with flammable fluids. Do not store or use gasoline or other flammable vapors and liquids in the vicinity of this or any other appliance. The fumes can create a fire hazard or explosion.
- Exercise caution when moving and installing the unit. The cooler is heavy and may require two or more people when moving the unit to prevent strain or injury.
- To ensure proper ventilation for your appliance, the front of the unit must be completely unobstructed.
- Choose a well-ventilated area with temperatures above 60°F and below 90°F.
- Locate the unit away from direct sunlight and sources of heat (stove, heater, radiator, etc). This unit is intended for indoor use only and must be installed in an area protected from the elements.
- Place the appliance on a solid, level surface.
- Do not attempt to repair or replace any part of your appliance unless it is specifically recommended in this manual. All other servicing should be referred to a qualified technician.
- Connect to properly polarized outlets only. It is recommended that a separate circuit, serving only your appliance be provided. Use receptacles that cannot be turned off by a switch or pull chain. Be sure that the plug is fully inserted into the receptacle.
- To protect against electric shock, do not immerse appliance, plug or cord in water or other liquids. Avoid locating the unit in moist areas.
- This appliance is designed to be built-in (fully-recessed) or freestanding.
- Do not use this appliance for other than its intended purpose. For indoor, household use only.
- Do not operate the unit with wet hands, while standing on a wet surface or while standing in water.
- Do not use solvent-based cleaning agents or abrasives on the interior of the cooler. These cleaners may damage or discolor the interior.
- Keep fingers out of pinch point areas and be careful when closing doors if children are around.
- This appliance is designed for storing and cooling wines. Do not store perishable food or medical products within the unit.
- When disposing of refrigerated appliances, special handling is often required. It is the consumer's responsibility to comply with federal and local regulations when disposing of this product.
- Do not slide your beverage cooler into place.
- **WARNING:** Risk of child entrapment and suffocation. Before you throw away this or an old unit, take off the door. Leave the shelves in place, so that children may not easily climb inside.
- **CAUTION:** Flammable refrigerant used! When handing, moving and use of the refrigerator, make sure to avoid either damaging the refrigerant tubing, or increasing the risk of a leak.

Prop. 65 Warning for California Residents
⚠ WARNING:
CANCER AND REPRODUCTIVE HARM -
www.P65Warnings.ca.gov

ELECTRICAL CONNECTION

Improper use of the grounded plug can result in the risk of electrical shock. If the power cord is damaged, frayed or shows cracks or abrasions across its length, have it replaced at an authorized service center.

For your protection, this unit is equipped with a 3-conductor cord set that has a molded 3-prong grounding-type plug, and should be used in combination with a properly connected grounding-type outlet.

- Do not under any circumstances cut or remove the third ground prong from the power cord supplied. For personal safety, this appliance must be properly grounded.
- The cord should be secured behind the unit and not left exposed or dangling to prevent accidental injury.
- A standard electrical supply (115V AC only, 60Hz, 15A), properly grounded in accordance with the National Electrical Code and local codes and ordinances, is required.
- When a standard 2-pin wall outlet is encountered, it is your responsibility to have it replaced with a properly grounded 3-pin wall outlet.
- Never unplug the unit by pulling the power cord. To disconnect the appliance, always grip the plug firmly and pull straight out from the wall outlet. When moving the unit, be careful not to damage the power cord.
- The unit should always be plugged into its own individual electrical outlet with a voltage rating that matches the rating label on the unit.
- Do not pinch or kink the power supply cord.
- Repair or replace all power cords that have become frayed or damaged. Do not use a cord that shows cracks or abrasion damage along its length or at either end. When moving the appliance, be careful not to damage the power cord.

Extension Cord

CAUTION: It is strongly recommended that you do not use an adapter or an extension cord with this unit.

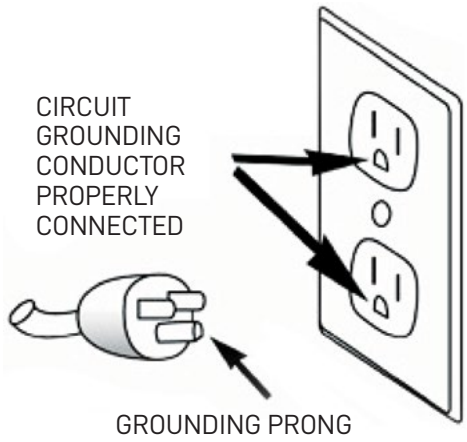

PARTS & SPECIFICATIONS

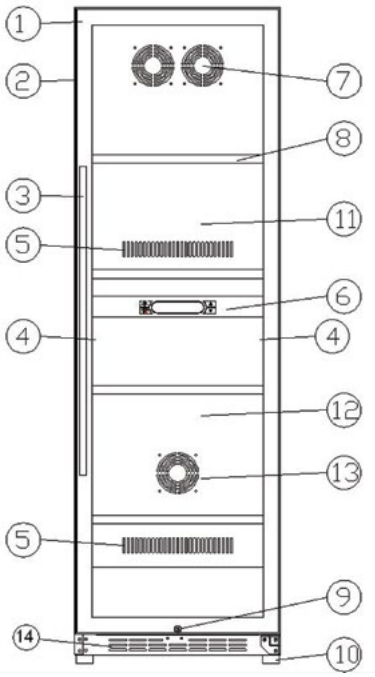

1. Door frame
2. Cabinet
3.Handle
4. Solid door
5. Return airway
6. Control panel
7. Fan (Upper zone)
8. Shelves
9. Lock
10. Leveling legs
11. Upper zone
12. Lower zone
13. Fan (Lower zone)
14. Front exhaust

MODEL	EL-300GFEBRR
Voltage	AC 115V
Frequency	60Hz
Ambient Temp Range	38-110°F / Humidity 45-90%
Control Temp Range	Upper Zone: 40-56°F / Lower Zone: 54-65°F
Refrigerant	R600a / 1.76Oz
Power Consumption	1.39kWh/24h
Input Power	370W
Volume	21.2 cu. ft.
Net Weight.	219 lbs.
Gross Weight	249 lbs.
Dimensions	(WxDxH) 29-5/8" x 27-1/2" x 74"
Box Dimensions	(WxDxH) 31-1/2" x 30" x 77.2"

BOTTLE CAPACITY

You may adjust the shelves of your wine cooler to accommodate more or less bottles.
If stacking bottles 2-3 high, please do not pull out the shelves.

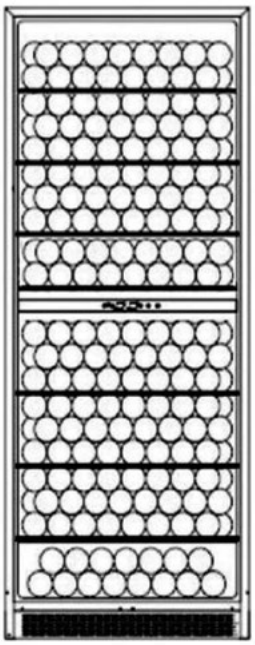

Adjust the shelves as shown to fit approximately 300 bottles in your cooler.

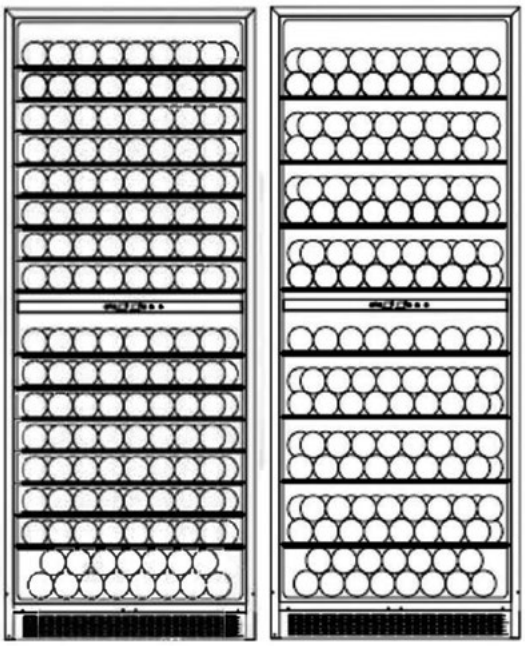

Adjust the shelves as shown to fit approximately 255 bottles in your cooler.

*Note: EL-300GFEBRR bottle storage capacity is based on a standard 750 ml wine bottle. Storing large and/or oddly shaped bottles (including champagne and sparkling wine bottles) will decrease the capacity of your appliance.

INSTALLATION

BEFORE USING YOUR APPLIANCE

- Remove all packing material before using your appliance.
- **IMPORTANT:** Before connecting the unit to a power source, let it stand upright for approximately 24 hours. This will reduce the possibility of a malfunction in the cooling system from handling during transportation.
- Clean the interior surface with lukewarm water and a soft cloth.

INSTALLATION OF YOUR APPLIANCE

- This unit is designed for freestanding and built-in installation and indoor use only. Position the unit in a dry and well-ventilated place. Avoid placing the cooler near any source of heat or moisture, or in direct sunlight. Ambient temperature between 38-110°F is recommended in any setting.
- For built-in installation, leave a ¼" (6.35mm) space on each side and at the top of the wine cooler to ensure proper air circulation to cool the compressor and condenser. Also, be sure to not obstruct the front exhaust vent with any objects as this may affect the unit from performing properly.
- For freestanding installation, 6" of space at the back, 10-12" of space on each side, and unlimited clearance at the top of the wine cooler are suggested to ensure proper air circulation to cool the compressor and condenser. Do not place underneath a table, counter top, or anything of the sort as this will not allow for proper air circulation.
- Do not slide the unit into place.
- Place the wine cooler on a level surface strong enough to support it when it is fully loaded. To level the wine cooler, adjust the front leveling legs at the bottom of the wine cooler.
- For best performance it is recommended that you install the appliance in a location with an ambient temperature between 38-110°F. If the ambient temperature is above or below recommended temperatures, the performance of the unit may be affected.
- Plug the wine cooler into an exclusive, properly installed-grounded wall outlet.

INSTALLATION OF HANDLE

- This wine cellar includes a handle that is not required to operate this unit. To install the handle, please follow the below instructions. **NOTE:** Door gasket must not be removed, detached or altered as it may directly affect cooling performance.
- Locate the handle (1) over the pins (3) of the door and tighten the handle by screwing the Allen key grub screws (2).

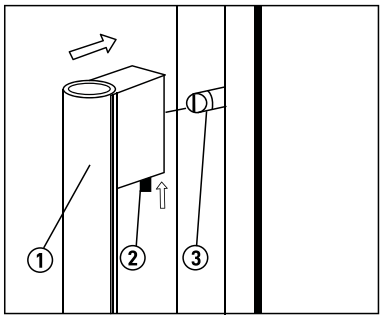

REVERSIBLE DOOR INSTALLATION

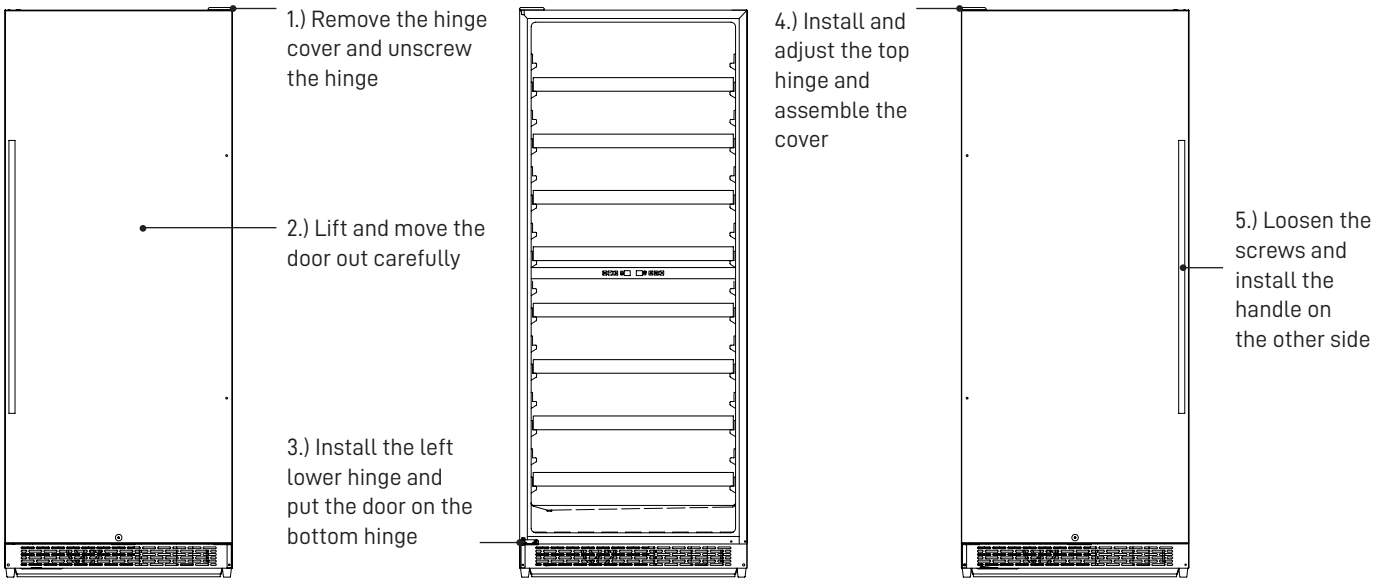

OPERATING YOUR WINE COOLER

CONTROL PANEL

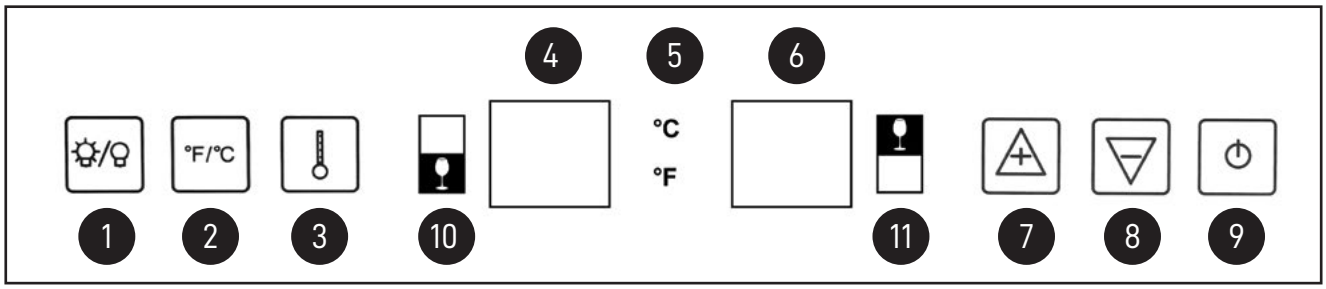

1. Light. Turns the inner light ON or OFF.
2. °F/°C Selector. Choose to display temperature setting in Fahrenheit or Celsius.
3. To view the set temperature at any time, please press the button. The set temperature will temporarily flash in the LED display for 5 seconds.
4. Temperature display for the lower zone: the LED display will flash when setting the temperature. When not setting the temperature (normal mode), this display will show the current temperature for the lower zone.
5. Celsius or Fahrenheit: these lights indicate if the temperature is being shown in Celsius or Fahrenheit.
6. Temperature display for the upper zone: the LED display will flash when setting the temperature. When not setting the temperature (normal mode), this display will show the current temperature for the upper zone.
7. UP. Use this button to raise the temperature in 1 degree increments.
8. DOWN. Use this button to lower the temperature in 1 degree increments.
9. POWER. Use this button to turn the wine cooler ON or OFF. To power OFF the cooler, press POWER button or a minimum of 5 seconds. Press the same button to power ON. The LED display will show the original temperature set prior to resetting the appliance.
10. This symbol refers to the lower zone.
11. This symbol refers to the upper zone.

TEMPERATURE ZONES

The wine cooler has two temperature zones. The recommended temperature setting for each zone is:

- Upper zone (40°- 56°F)
- Lower zone (54°- 65°F)

SETTING A TEMPERATURE

- Choose between Celsius and Fahrenheit by pushing the °F/°C button. The temperature will now display in Celsius or Fahrenheit.
- If setting the temperature, press the button first. You can then select the UP or DOWN button to change the temperature in one degree increments. When pushing either button for the first time, the readout will show the original temperature set.

- Pressing the UP button will increase the temperature by 1 degree.
- Pressing the DOWN button will decrease the temperature by 1 degree.

NOTE: When using the unit for the first time or after a long period of inactivity, they may be a variance of a few degrees between the selected temperature and the temperature indicated on the LED readout. This is normal due to the length of inactivity and will correct itself after the unit has run for a few hours. If the unit is unplugged, has lost power, or is turned off, wait 3 to 5 minutes before restarting the unit. The unit will not restart before this time delay.

STORING WINE

NOTE: Bottle capacities are approximate maximums when storing traditional Bordeaux 750 ML bottles and may include bulk storage. Many bottles differ in size and dimensions. As such, the actual number of bottles you may vary.

- When adding a bottle to the wine cooler, make sure there is no contact with the back interior of the cooler. Ensure that no bottles are placed directly onto the electronic board of the control panel. Always place bottles on the shelves only.
- To avoid damage to the shelves and ensure the cooler maintains a consistent temperature, do not overfill the wine cooler.

SHELVES

To avoid damaging the door gasket, ensure that the door is fully opened when pulling the shelves out of the rail compartment.

- The pull-out shelves allow bottles of wine to be viewed and removed more easily.
- For easy access to the storage bottles, you must pull the shelf approximately ½ out of the rail compartment This unit was designed with a plastic post on each sides of the shelf track to prevent bottles from falling.
- This unit's shelves may be adjusted to a range of heights.

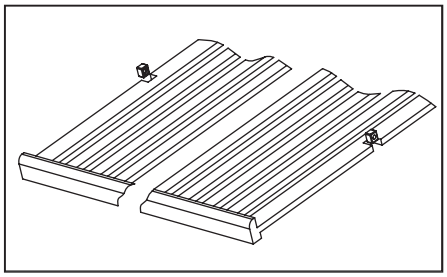

DOOR LOCK

The wine cooler comes with a combination key and lock. The keys are inside the plastic bag that contains the owner's manual. To unlock the door, insert the key into the lock and turn it counterclockwise. To lock the door, insert the key into the lock and turn it clockwise making sure the metal pin is fully engaged. Remove the key and place it in a secure place for safekeeping.

DEFROSTING

The wine cooler defrosts automatically. The evaporator behind the rear wall of the unit automatically defrosts and the condensate collects in the drainage channel behind the rear wall of the unit and flows through the drainage hole into the drip tray by the compressor, where it evaporates.

CARE & MAINTENANCE

CLEANING YOUR APPLIANCE

IMPORTANT: Always unplug the unit before cleaning or performing maintenance. Failure to unplug the appliance may result in electric shock or personal injury. Never use harsh cleansers or scouring pads to clean any part of the unit.

- Turn off the power, unplug the appliance, and remove all items including shelves.
- Wash the inside surfaces with a warm water and baking soda solution. The solution should be about 2 tablespoons of baking soda to a quart of water.
- Wash the shelves with a mild detergent solution.
- Wring excess water out of the sponge or cloth before cleaning control panels or any electrical parts.
- Wash the outside cabinet with warm water and mild liquid detergent. Rinse well and wipe dry with a clean soft cloth.
- Do not connect or disconnect the electric plug when your hands are wet.
- Never clean appliance parts with flammable fluids. These fumes can create a fire hazard or explosion.
- Do not use solvent-base cleaning agents or abrasives on the interior. These cleaners may damage or discolor the interior.

POWER FAILURE

Most power failures are corrected within a few hours and should not affect the temperature of your appliance if you minimize the number of times the door is opened. If the power is off for an extended period of time, proper steps should be taken to protect your contents.

If the unit is unplugged, loses power, or is turned off you must wait 3 to 5 minutes before restarting. Attempting to restart the wine cooler before this time has elapsed may prevent the wine cooler from starting.

INACTIVITY

If the unit will not be used for a period of less than three weeks, leave the cooler operating. If the period of inactivity is several months, remove all items and turn the unit off. Clean and dry the interior thoroughly. Leave the door open slightly to prevent any possible moisture build-up.

MOVING YOUR WINE COOLER

Before moving your wine cooler, first be sure to remove all items from the cooler.

- Always unplug the wine cooler before moving.
- Securely tape down any loose items, such as shelves, inside the unit.
- Turn the adjustable leg up to the base to avoid damage.
- Tape the door shut.
- Ensure that the unit stays securely in the upright position during transportation. Protect the outside of the appliance with a blanket or similar item.

ENERGY SAVING TIPS

- The unit should be located in the coolest area of the room away from heat sources or direct sunlight.
- Ensure that the unit has proper allowances on all sides for proper ventilation. Never cover any air vents.
- Only open the cooler door for as long as necessary. Frequent opening of the door will affect internal temperature.

PROBLEMS WITH YOUR WINE COOLER

You can solve many common cooler problems easily, saving you the cost of a possible service call. Try the following suggestions to see if you can solve the problem before contacting Vinotemp at info@vinotemp.com.

TROUBLESHOOTING

PROBLEM	POSSIBLE CAUSE
Cooler does not operate	• Not plugged in. Using wrong voltage. • The circuit breaker tripped or there is a blown fuse.
Cooler is not cold enough	• Check the temperature control setting; external environment may require a higher setting. • The door is opened too often. • The door is not closed completely. • The door seal does not seal properly. • The wine cellar does not have the correct clearances to operate efficiently and safely.
Turns on and off frequently	• The room temperature is hotter than normal. • A large amount of contents has been added to the appliance. • The door is opened too often. • The door is not closed completely. • The temperature control is not set correctly. • The door gasket does not seal properly.
Vibrations	• Check to see that the wine cellar is level.
Cooler seems to make too much noise	• The rattling noise may come from the flow of the refrigerant, which is normal. • As each cycle ends, you may hear gurgling sounds caused by the flow of refrigerant in your unit. • Contraction and expansion of the inside walls may cause popping and crackling noises. • The appliance is not level.
Door will not close properly	• The wine cellar is not level. • The doors were not properly installed. • The seal is weak. • The shelves are out of position.
The light does not work	• Not plugged in. • The circuit breaker tripped or a blown fuse. • The light switch is “OFF”.

PRODUCT WARRANTY

YOUR VINOTEMP PRODUCTS WARRANTY	Staple your sales receipt here. Proof of original purchase date is needed to obtain service under warranty.

WHAT IS COVERED – LIMITED TWO-YEAR WARRANTY

Vinotemp Products warrants that the product is free from defects in materials and/or workmanship for a period of twenty-four (24) months from the date of purchase by the original owner. The foregoing timeline begins to run upon the date of purchase, and shall not be stalled, tolled, extended, or suspended for any reason whatsoever unless described in detail in the warranty document. For two years from the date of purchase by the original owner, Vinotemp products will, at its option, repair or replace any part of the product which proves to be defective in material or workmanship under normal use. Vinotemp Products will provide you with a reasonably similar product that is either new or factory refurbished. During this period Vinotemp Products will provide all parts and labor necessary to correct such defects free of charge, so long as the product has been installed and operated in accordance with the written instructions in this manual. In rental or commercial use, the warranty period is 90 days. All Vinotemp appliances of 3.5 cubic feet capacity or less must be brought/sent to the appliance service center for repair.

LIMITED THIRD THROUGH FIFTH YEAR WARRANTY

For the third through the fifth year from the date of original purchase, Vinotemp Products will provide a replacement compressor free of charge due to a failure. You are responsible for the service labor and freight charges. In rental or commercial use, the limited compressor warranty is one year and nine months. Costs involved to move the product to the service center and back to the user's home, as maybe required, are the user's responsibility.

WARRANTY EXCLUSIONS / WHAT IS NOT COVERED:

The warranty coverage described herein excludes all defects or damage that are not the direct fault of Vinotemp Products, including without limitation, one or more of the following:

- A failure to comply with any applicable state, local, city, or county electrical, plumbing and/or building codes, regulations, or laws, including failure to install the product in strict conformity with local fire and building codes and regulations.
- Any external, elemental and/or environmental forces and factors, including without limitation, rain, wind, sand, floods, fires, mud slides, freezing temperatures, excessive moisture or extended exposure to humidity, lightning, power surges, structural failures surrounding the appliance, and acts of God.

- Content losses of food or other content due to spoilage.
- Incidental or consequential damages
- Parts and labor costs for the following will not be considered as warranty:
  - Light bulbs and/or plastic housing.
  - Plastic cabinet liners.
  - Punctured evaporator that voids the warranty on the complete sealed system.
- Repairs carried out by unauthorized repairers

- Shipping and handling costs associated with the replacement of the unit.
- Repairs performed by unauthorized servicers.
- Service calls that are related to external problems, such as abuse, misuse, inadequate electrical power,accidents, fire, floods, or any other acts of God.
- Failure of the product if it is used for other than it intended purpose.
- The warranty does not apply outside the Continental USA.
- Surcharges including but not limited to, any after hour, weekend, or holiday service calls, tolls, ferry trip charges, or mileage expense for service calls to remote areas.

In no event shall Vinotemp Products have any liability or responsibility whatsoever for damage to surrounding property, including cabinetry, floors, ceilings, and other structures and/or objects around the product. Also excluded from this warranty are scratches, nicks, minor dents, and other cosmetic damages on external surfaces and exposed parts; Products on which the serial numbers have been altered, defaced or removed; service visits for customer education, or visits where there is nothing wrong with the product; correction of installation problems (you are solely responsible for any structure and setting for the product, including all electrical, plumbing and/or other connecting facilities, for proper foundation/flooring, and for any alterations including without limitation cabinetry, walls, floors, shelving etc., as well as the resetting of breakers or fuses.

OUT OF WARRANTY PRODUCT

Vinotemp Products is under no obligation, at law or otherwise, to provide you with any concessions, including repairs, pro-rates, or product replacement, once this warranty has expired.

WARRANTY – REFRIGERATION - COMPRESSOR

REFROIDISSEUR DE VIN BIZONE POUR LE GARAGE

(Eniviron 300 Bottles)

Manuel d'instructions



MODÈLE : EL-300GFEBRR

SERVICE ET AVIS IMPORTANT..... 3
CONSIGNES DE SÉCURITÉ IMPORTANTES 4
RACCORDEMENT ÉLECTRIQUE..... 5
PIÈCES ET CARACTÉRISTIQUES 6
CAPACITÉ EN BOUTEILLES..... 6
INSTALLATION.....7
FONCTIONNEMENT DE VOTRE REFROIDISSEUR DE VIN..... 8-9
SOIN ET ENTRETIEN 10
PROBLÈMES AVEC VOTRE APPAREIL / DÉPANNAGE 11
GARANTIE DU PRODUIT 12

CONSERVER LE MODE D'EMPLOI POUR RÉFÉRENCE FUTURE

Français

© 2024 Vinotemp®

VOTRE CAVE À VIN

Cet appareil peut être utilisé pour l'entreposage et/ou le service. L'appareil dispose d'une porte pleine et d'une lumière intérieure douce que vous pouvez utiliser pour présenter votre vin.

SERVIR DES VINS

Il est important de conserver les vins à la bonne température. Pour les conserver le plus longtemps possible, les vins doivent être stockés à environ 13 °C (55 °F). Toutefois, le tableau ci-dessous suggère la température de consommation optimale pour les différents styles de vin.

°C	°F	Style de Vin
19	66	Armagnac, Brandy, Cognac
18	64	Vins rouges corsés, Shiraz
17	62	Porto Tawny
15	59	Vins rouges mi-corsés
14	57	Sherry Amontillado
13	55	Vins rouges légers
12	54	Vins blancs corsés
11	52	Vins blancs mi-corsés
10	50	Rosé, vins blancs légers
9	48	Vin mousseux millésimé
8	46	Sherry Fino
7	45	Vin mousseux non millésimé

LAISSEZ-NOUS VOUS AIDER...

Lisez attentivement ce guide.
Cela vous aidera à utiliser et à entretenir correctement votre nouvel appareil à glaçons.

Gardez-les à portée de main pour répondre à vos questions. Si vous ne comprenez pas quelque chose ou si vous avez besoin d'aide, appelez au :

Service à la clientèle Vinotemp : 954-686-4441

Conservez la preuve de la date d'achat originale (par exemple votre reçu de caisse) avec ce guide afin de déterminer la période de garantie.

PRUDENCE :
CET APPAREIL N'EST PAS CONÇU POUR LE STOCKAGE DE MÉDICAMENTS OU D'AUTRES PRODUITS MÉDICAUX.

Noter les numéros de modèle et de série.
Vous les trouverez sur une plaque située sur la paroi arrière de l'appareil à glaçons.

Veuillez noter ces numéros ici :

_____
Date d'achat

_____
Numéro de modèle

_____
Numéro de série

Indiquez ces numéros dans toute correspondance ou toute demande de service concernant votre appareil à glaçons.

Si l'appareil à glaçons est endommagé à la livraison, communiquez immédiatement avec le détaillant (ou le fabricant) qui vous l'a vendu.

Économisez temps et argent. Avant de faire un appel de service, consultez la section Dépannage du guide. Elle énumère les causes des problèmes mineurs de fonctionnement que vous pouvez corriger vous-même.

SI VOUS AVEZ BESOIN DE FAIRE UN APPEL DE SERVICE

Nous sommes fiers de notre service et nous voulons qu'il soit à la hauteur de vos attentes.

Si, pour une raison ou une autre, vous n'êtes pas satisfait du service que vous recevez, voiciles étapes à suivre pour obtenir une aide supplémentaire.

Tout d'abord, communiquez avec les personnes qui ont assuré l'entretien de votre appareil à glaçons. Expliquez la raison de votre insatisfaction.

Dans la plupart des cas, le problème sera résolu à cette étape.

Ensuite, si vous n'êtes toujours pas satisfait, écrivez tous les renseignements, sans oublier votre numéro de téléphone, et envoyez le tout à l'adresse suivante :

Service à la clientèle Vinotemp Weston, FL 33331 USA

CONSIGNES DE SÉCURITÉ IMPORTANTES

Pour réduire le risque d'incendie, de décharge électrique ou de blessure lors de l'utilisation de votre appareil, suivez ces précautions de base :

- Ne faites pas fonctionner cet appareil ni tout autre appareil avec un cordon endommagé.
- Ne faites pas fonctionner l'appareil si le boîtier est retiré ou endommagé.
- Faites preuve de prudence et exercez une surveillance raisonnable lorsque l'appareil est utilisé à proximité d'enfants.
- Ne laissez jamais les enfants utiliser l'appareil ni jouer avec celui-ci ou grimper à l'intérieur. Conservez les matériaux d'emballage hors de portée des enfants.
- Avant d'effectuer tout entretien ou nettoyage, assurez-vous que l'appareil est débranché ou que la source d'alimentation est déconnectée.
- Ne nettoyez pas l'appareil avec des liquides inflammables. N'entreposez ou n'utilisez aucune essence ni autre vapeur ou liquide inflammable à proximité de cet appareil ou de tout autre appareil ménager. Les vapeurs pourraient entraîner un risque d'incendie ou d'explosion.
- Faites preuve de prudence lorsque vous déplacez et installez l'appareil. Le refroidisseur est lourd et, afin d'éviter toute foulure ou blessure, il peut requérir deux personnes ou plus lors de son déplacement.
- Pour assurer une bonne ventilation de votre appareil, vous devez absolument éviter toute obstruction devant l'appareil.
- Choisissez un endroit bien ventilé où les températures sont supérieures à 15,6 °C (60 °F) et inférieures à 32,2 °C (90 °F).
- Placez l'appareil loin de la lumière solaire directe et des sources de chaleur (cuisinière, appareil de chauffage, radiateur, etc.). Cet appareil est destiné à une utilisation intérieure uniquement et il doit être installé dans un endroit protégé des intempéries.
- Placez l'appareil sur une surface solide et plane.
- Ne tentez pas de réparer ni de remplacer une pièce de votre appareil, sauf si cela est expressément recommandé dans ce manuel. Vous devez faire appel à un technicien qualifié pour effectuer tous les autres services d'entretien ou de réparation.
- Ne branchez que sur des prises correctement polarisées. Il est recommandé de disposer d'un circuit séparé qui desserve uniquement votre appareil. Utilisez des prises qui ne peuvent pas être éteintes par un interrupteur ou une chaîne (tirette). Assurez-vous que la fiche est entièrement insérée dans le réceptacle.
- Pour vous protéger contre les décharges électriques, n'immergez pas l'appareil, la fiche ou le cordon dans de l'eau ou d'autres liquides. Évitez de placer l'appareil dans des endroits humides.
- Cet appareil est conçu pour être encastré (entièrement encastré) ou autonome.
- N'utilisez pas cet appareil à des fins autres que celles pour lesquelles il est conçu. Pour un usage intérieur et domestique uniquement.
- N'utilisez pas l'appareil si vous avez les mains mouillées, si vous vous tenez sur une surface humide ou si vous vous tenez dans l'eau.
- N'utilisez pas de produits de nettoyage à base de solvant ou d'abrasifs à l'intérieur du refroidisseur. Ces nettoyants peuvent endommager ou décolorer l'intérieur.
- Gardez les doigts hors des zones de pincement et, si des enfants sont présents, soyez prudent lorsque vous fermez les portes.
- Cet appareil est conçu pour conserver et refroidir les vins. Ne stockez pas de denrées périssables ni de produits médicaux dans l'appareil.
- Lors de l'élimination d'appareils réfrigérants, une manipulation spéciale est souvent requise. Il incombe au consommateur de se conformer aux réglementations fédérales et locales lors de la mise au rebut de ce produit.
- Ne faites pas glisser votre refroidisseur de boissons en place.
- **AVERTISSEMENT :** Risque de coincement et de suffocation des enfants. Avant de jeter cet appareil ou un ancien appareil, enlevez-en la porte. Laissez les tablettes en place, pour empêcher les enfants de pouvoir grimper facilement à l'intérieur.
- **ATTENTION :** Réfrigérant inflammable utilisé! Lors de la manipulation, du déplacement et de l'utilisation du refroidisseur, veillez à éviter d'endommager le tube frigorifique, ou d'augmenter le risque de fuite.

Avertissement Relatif à la Prop. 65 pour les Résidents de la Californie
⚠ **AVERTISSEMENT:**
LE CANCER ET LES FONCTIONS REPRODUCTRICES -
www.P65Warnings.ca.gov

RACCORDEMENT ÉLECTRIQUE

L'utilisation incorrecte de la prise mise à la terre peut entraîner un risque de décharge électrique. Si le cordon d'alimentation est endommagé, effiloché ou présente des fissures ou des abrasions sur sa longueur, faites-le remplacer dans un centre de service agréé.

Pour votre protection, cet appareil est muni d'un ensemble de cordons à trois conducteurs avec une fiche moulée à trois broches dont une de mise à la terre, et il doit être utilisé en combinaison avec une prise de mise à la terre correctement connectée.

- Ne coupez ni ne retirez en aucun cas la troisième broche (de mise à la terre) du cordon d'alimentation électrique fourni. Pour votre sécurité personnelle, cet appareil doit être correctement mis à la terre.
- Pour éviter toute blessure accidentelle, le cordon doit être fixé derrière l'appareil et ne pas être dénudé ou suspendu.
- Une alimentation électrique standard (115 V c.a. seulement, 60 Hz, 15 A) correctement mise à la terre, conformément au Code national de l'électricité et aux codes et réglementations locaux est requise.
- Ne débranchez jamais l'appareil en tirant sur le cordon d'alimentation. Pour débrancher l'appareil, saisissez toujours fermement la fiche et tirez-la directement hors de la prise murale. Lorsque vous déplacez l'appareil, assurez-vous de ne pas endommager le cordon d'alimentation.
- L'appareil doit toujours être branché sur sa propre prise électrique individuelle dont la tension correspond à celle précisée sur l'étiquette signalétique de l'appareil.
- Ne pincez et ne pliez pas le cordon d'alimentation.
- Réparez ou remplacez tous les cordons d'alimentation qui sont effilochés ou endommagés.
- N'utilisez pas un cordon qui présente des fissures ou abrasions sur sa longueur ou à l'une de ses extrémités.
- Lorsque vous déplacez l'appareil, veillez à ne pas endommager le cordon d'alimentation.

Rallonge Électrique

ATTENTION : Nous vous recommandons fortement de ne pas utiliser un adaptateur ni une rallonge avec cet appareil.

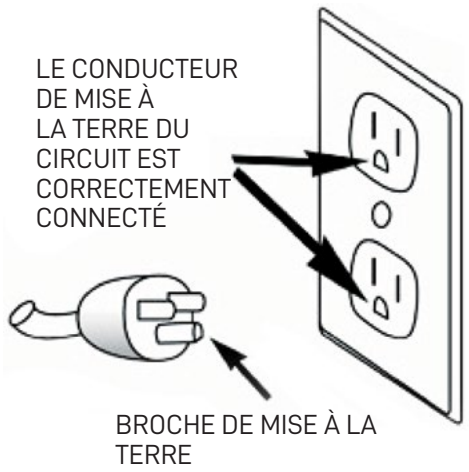

PIÈCES ET CARACTÉRISTIQUES

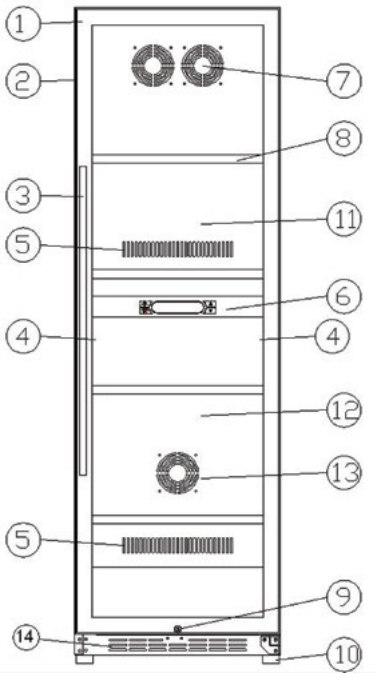

1. Cadre de porte
2. Armoire
3. Poignée
4. Porte pleine
5. Retour d'air
6. Panneau de commande
7. Ventilateur (zone supérieure)
8. Tablettes
9. Verrou
10. Pieds de mise à niveau
11. Zone supérieure
12. Zone inférieure
13. Ventilateur (zone inférieure)
14. Évacuation frontale

MODÈLE	EL-300GFEBRR
Tension	c.a. de 115 V
Fréquence	60 Hz
Plage de températures ambiantes	De 3 à 43 °C (de 38 à 110 °F) Humidité de 45 à 90 %
Plage de températures de contrôle	Zone supérieure : De 4 à 13 °C (de 40 à 56 °F) / Zone inférieure : De 12 à 18 °C (de 54 à 65 °F)
Réfrigérant	R600a/1,76 oz
Consommation électrique	1,39 kWh/24 h
Puissance d'entrée	370 W
Volume	0,6 m^3 (21,2 pi^3)
Poids net	99,3 kg (219 lb)
Poids brut	112,9 kg (249 lb)
Dimensions (largeur x profondeur x hauteur)	75,18 x 69,85 x 187,96 cm (29,6 x 27,5 x 74 po)
Dimensions de la boîte (largeur x profondeur x hauteur)	80 x 76,2 x 196 cm (31,5 x 30 x 77,2 po)

CAPACITÉ EN BOUTEILLES

Vous pouvez ajuster la disposition des tablettes de votre refroidisseur afin qu'elle convienne à plus ou à moins de bouteilles. Si vous empilez les bouteilles sur 2 ou 3 hauteurs, veuillez ne pas tirer sur les tablettes.

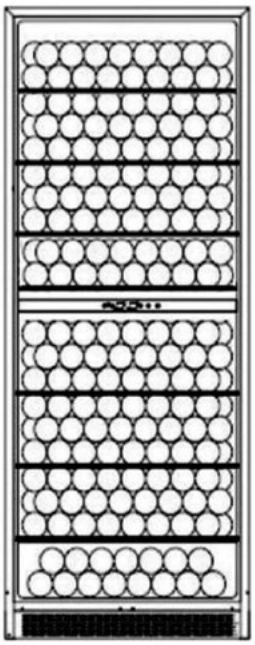

Ajustez les tablettes comme indiqué pour faire entrer environ 300 bouteilles dans votre refroidisseur.

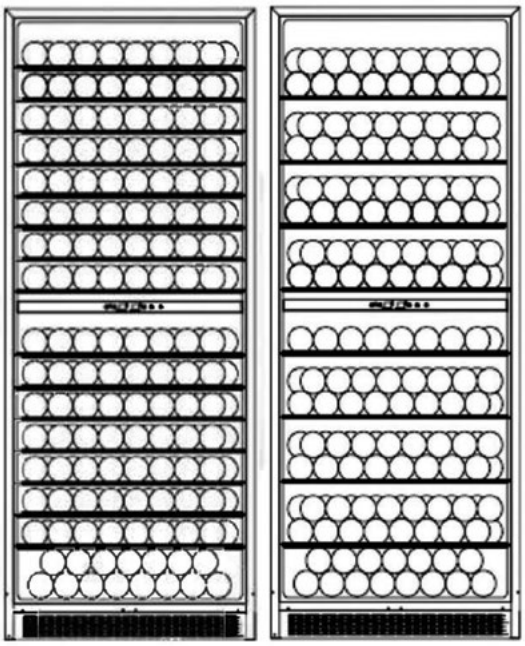

Ajustez les tablettes comme indiqué pour faire entrer environ 255 bouteilles dans votre refroidisseur.

* Remarque : La capacité d'entreposage des bouteilles du modèle EL-300GFEBRR est fondée sur une bouteille de vin standard de 750 ml. L'entreposage de grandes bouteilles et/ou de bouteilles de forme irrégulière (y compris les bouteilles de champagne et de vin mousseux) diminuera la capacité de votre refroidisseur de vin.

INSTALLATION

- Retirez tous les matériaux d'emballage avant d'utiliser votre appareil.
- **IMPORTANT :** Avant de brancher l'appareil sur une source d'alimentation, laissez-le reposer en position verticale pendant environ 24 heures. Ceci réduira le risque de mauvais fonctionnement du système de refroidissement résultant de la manipulation pendant le transport.
- Nettoyez la surface intérieure avec de l'eau tiède et un linge doux.

INSTALLATION DE VOTRE APPAREIL

- Cet appareil est conçu pour être installé de façon autonome ou encastrée et être utilisé à l'intérieur uniquement. Placez l'appareil dans un endroit sec et bien ventilé. Évitez de placer le refroidisseur près d'une source de chaleur ou d'humidité, ou exposé à la lumière directe du soleil. Une température ambiante comprise entre 3 et 43 °C (38 et 110 °F) est recommandée dans tous les cas.
- Afin d'assurer une bonne circulation de l'air pour refroidir le compresseur et le condensateur, pour une installation encastrée, laissez un espace de 6,35 mm (¼ po) de chaque côté et au-dessus du refroidisseur de vin. Veillez également à ne pas obstruer la bouche d'évacuation frontale avec tout objet, car cela pourrait nuire au bon fonctionnement de l'appareil.
- Afin d'assurer une bonne circulation de l'air pour refroidir le compresseur et le condensateur, pour une installation autonome, laissez un espace de 152 mm (6 po) à l'arrière, de 254 à 305 mm (10 à 12 po) de chaque côté et ne placez rien au-dessus du refroidisseur de vin. Ne le placez pas sous une table, un comptoir ou quoi que ce soit de ce genre, puisqu'un tel placement ne permettra pas une bonne circulation de l'air.
- Ne faites pas glisser l'appareil en place.
- Placez le refroidisseur de vin sur une surface plane suffisamment solide pour le supporter lorsqu'il est entièrement chargé. Pour mettre le refroidisseur de vin de niveau, réglez les pieds avant de mise à niveau en bas de l'appareil.
- Pour obtenir des performances optimales, il est recommandé d'installer l'appareil dans un endroit où la température ambiante se situe entre 3 à 43 °C (de 38 à 110 °F). Si la température ambiante est supérieure ou inférieure aux températures recommandées, les performances de l'appareil peuvent être perturbées.
- Branchez le refroidisseur de vin dans une prise murale exclusive, correctement installée et mise à la terre.

INSTALLATION DE LA POIGNÉE

- Cette cave à vin comprend une poignée en acier inoxydable qui n'est pas requise pour faire fonctionner cet appareil. Pour installer la poignée, veuillez suivre les instructions ci-dessous :

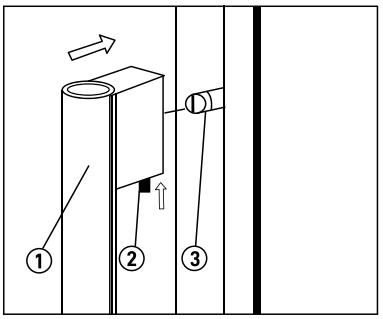

REMARQUE : Le joint de porte ne doit pas être retiré, détaché ou altéré car ceci pourrait directement affecter les performances de refroidissement.

- Placez la poignée (1) sur les goupilles de la porte (3) et serrez la poignée en vissant les vis sans tête à six pans creux (2).suivre les instructions ci-dessous :

INSTALLATION DE PORTE RÉVERSIBLE

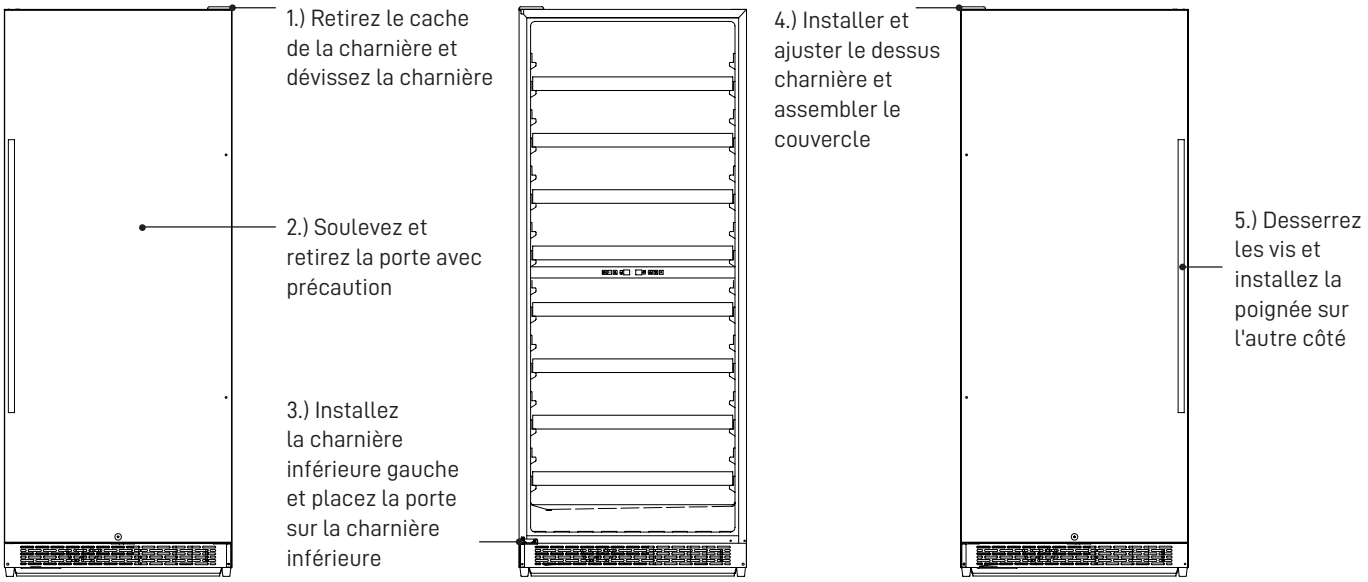

FONCTIONNEMENT DE VOTRE REFROIDISSEUR DE VIN

PANNEAU DE COMMANDE

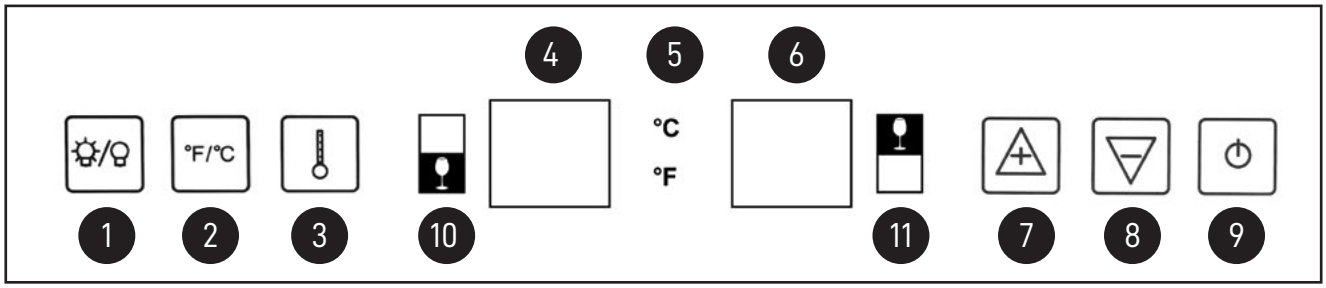

1. Éclairage Pour allumer ou éteindre l'éclairage intérieur.
2. Sélecteur °F/°C Choisissez si vous souhaitez afficher la température en degrés Celsius ou en degrés Fahrenheit.
3. Pour consulter la température réglée en tout temps, veuillez appuyer sur le bouton. La température réglée clignote temporairement dans l'affichage à DEL pendant 5 secondes.
4. Affichage de la température de la zone inférieure : L'écran à DEL clignote lors du réglage de la température. Lorsque vous ne réglez pas la température (mode normal), cet affichage indique la température actuelle de la zone inférieure.
5. Celsius ou Fahrenheit : Ces témoins lumineux indiquent si la température est affichée en Celsius ou en Fahrenheit.
6. Affichage de la température de la zone supérieure : L'écran à DEL clignote lors du réglage de la température. Lorsque vous ne réglez pas la température (mode normal), cet affichage indique la température actuelle de la zone supérieure.
7. FLÈCHE VERS LE HAUT
   Utilisez ce bouton pour augmenter la température par tranches de 1 degré.
8. FLÈCHE VERS LE BAS
   Utilisez ce bouton pour réduire la température par tranches de 1 degré.
9. Alimentation
   Utilisez ce bouton pour allumer ou éteindre le refroidisseur de vin. Pour éteindre le refroidisseur, appuyez sur le bouton ALIMENTATION pendant au moins 5 secondes. Appuyer sur le même bouton pour l'allumer. L'affichage à DEL indiquera la température initiale réglée avant la réinitialisation de l'appareil.
10. Le symbole fait référence à la zone inférieure .
11. Le symbole fait référence à la zone supérieure .

ZONES DE TEMPÉRATURE

Le refroidisseur de vin dispose de deux zones de température. Le réglage recommandé de la température pour chaque zone est le suivant :

- Zone supérieure de 4 à 13 °C (40 à 56 °F)
- Zone inférieure de 12 à 18 °C (54 à 65 °F)

RÉGLAGE D'UNE TEMPÉRATURE

- Choisissez entre Celsius et Fahrenheit en appuyant sur le bouton °F/°C. La température s'affiche maintenant en degrés Celsius ou Fahrenheit.
- Si vous réglez la température, appuyez d'abord sur le bouton. Vous pouvez ensuite sélectionner la Flèche vers le haut ou le bas pour modifier la température par tranches d'un degré. Lorsque vous appuyez sur l'un des deux boutons pour la première fois, l'affichage indique la température initiale réglée.
- Une pression sur la Flèche vers le haut augmente la température d'un degré.
- Une pression sur la Flèche vers le bas diminue la température d'un degré.

REMARQUE : Lorsque vous utilisez l'appareil pour la première fois ou après une longue période d'inactivité, il peut y avoir un écart de quelques degrés entre la température sélectionnée et la température indiquée sur l'affichage à DEL. Ceci est normal en raison de la durée d'inactivité, et se corrigera après que l'appareil aura fonctionné pendant quelques heures. Si l'appareil est débranché, a perdu son alimentation ou est éteint, attendez de 3 à 5 minutes avant de le redémarrer. L'appareil ne redémarrera pas avant ce délai.

ENTREPOSAGE DU VIN

REMARQUE : Les capacités en bouteilles sont des maximums approximatifs pour l'entreposage de bouteilles de vin de Bordeaux traditionnelles de 750 ml et elles incluent l'entreposage en vrac. De nombreuses bouteilles diffèrent par leur taille et leurs dimensions. Ainsi, le nombre réel de bouteilles que vous pouvez stocker peut varier.

- Lorsque vous ajoutez une bouteille dans le refroidisseur à vin, assurez-vous qu'elle n'entre pas en contact avec l'intérieur arrière du refroidisseur.
  Assurez-vous qu'aucune bouteille n'est placée directement sur la plaque électronique du panneau de commande. Placez toujours les bouteilles uniquement sur les tablettes.
- Pour éviter d'endommager les tablettes et faire en sorte que le refroidisseur à vin maintienne une température constante, ne le remplissez pas trop.

TABLETTES

Pour éviter d'endommager le joint de porte, assurez-vous que la porte est complètement ouverte lorsque vous retirez les tablettes du compartiment à rails.

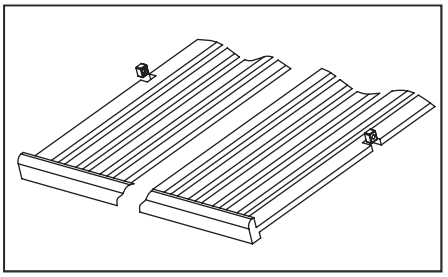

- Les tablettes coulissantes permettent de voir et de retirer plus facilement les bouteilles de vin.
- Pour accéder facilement aux bouteilles entreposées, vous devez sortir la tablette de moitié environ hors du compartiment à rails. Pour empêcher les bouteilles de tomber, cet appareil a été conçu avec un montant en plastique de chaque côté du rail de la tablette.
- Les tablettes de cette unité peuvent être ajustées à différentes hauteurs.

VERROUILLAGE DE LA PORTE

Le refroidisseur de vin est livré avec une combinaison de clé et serrure. Les clés se trouvent à l'intérieur du sac en plastique qui contient le manuel du propriétaire. Pour déverrouiller la porte, insérez la clé dans la serrure et tournez-la dans le sens antihoraire. Pour verrouiller la porte, insérez la clé dans la serrure et tournez-la dans le sens horaire en vous assurant que la goupille métallique est complètement engagée. Retirez la clé et placez-la dans un endroit sûr pour la conserver.

DÉGIVRAGE

Le refroidisseur de vin se dégivre automatiquement. L'évaporateur situé derrière la paroi arrière de l'unité effectue automatiquement le dégivrage. Le condensat s'accumule dans le conduit d'évacuation situé derrière la paroi arrière de l'appareil et s'écoule par le trou d'évacuation dans le bac de d'égouttage près du compresseur, d'où il s'évapore.

SOIN ET ENTRETIEN

NETTOYAGE DE VOTRE APPAREIL

IMPORTANT : Débranchez toujours l'appareil avant de le nettoyer ou de procéder à son entretien. Si vous ne débranchez pas l'appareil, vous risquez de vous électrocuter ou de vous blesser. N'utilisez jamais de nettoyants puissants ni de tampons à récurer pour nettoyer une quelconque partie de l'appareil.

- Coupez l'alimentation, débranchez l'appareil et retirez tous les articles, y compris les tablettes.
- Lavez les surfaces intérieures avec une solution d'eau chaude et de bicarbonate de soude. La solution doit être composée d'environ deux cuillères à soupe de bicarbonate de soude pour un litre d'eau.
- Lavez les tablettes avec une solution détergente douce.
- Essorez l'excès d'eau de l'éponge ou du linge avant de nettoyer les panneaux de commande ou toute autre pièce électrique.
- Lavez l'unité extérieure à l'eau chaude et un détergent liquide doux. Rincez bien et essuyez avec un linge doux et propre.
- Ne branchez ou ne débranchez pas la fiche électrique lorsque vos mains sont mouillées.
- Ne nettoyez jamais les pièces de l'appareil avec des liquides inflammables. Ces vapeurs peuvent créer un risque d'incendie ou d'explosion.
- N'utilisez pas d'agents nettoyants à base de solvants ni d'abrasifs sur l'intérieur. Ces nettoyants peuvent endommager ou décolorer l'intérieur.

PANNE D'ÉLECTRICITÉ

La plupart des pannes de courant sont corrigées en quelques heures et ne devraient pas perturber la température de votre appareil si vous réduisez au minimum le nombre d'ouvertures de la porte. Si le courant est coupé pendant une période prolongée, des mesures appropriées doivent être prises pour protéger votre contenu.

INACTIVITÉ

Si l'appareil n'est pas utilisé pendant une période inférieure à trois semaines, laissez le refroidisseur en fonctionnement. Si la période d'inactivité est de plusieurs mois, retirez tous les articles et éteignez l'appareil. Nettoyez et séchez soigneusement l'intérieur. Laissez la porte légèrement ouverte pour éviter toute accumulation d'humidité.

DÉPLACEMENT DE VOTRE REFROIDISSEUR DE VIN

Avant de déplacer votre refroidisseur de vin, assurez-vous d'abord de retirer tous les articles du refroidisseur.

- Fixez solidement à l'aide de ruban adhésif tout élément mobile, comme les tablettes, à l'intérieur de l'appareil.
- Tournez le pied réglable jusqu'à ce qu'il touche la base pour éviter de l'endommager.
- Fermez la porte avec du ruban adhésif.
- Assurez-vous que l'appareil reste bien en position verticale pendant le transport. Protégez l'extérieur de l'appareil avec une couverture ou un objet similaire.

CONSEILS POUR ÉCONOMISER L'ÉNERGIE

- L'appareil doit être placé dans la zone la plus fraîche de la pièce, loin des sources de chaleur ou de la lumière directe du soleil.
- Assurez-vous que l'appareil dispose de suffisamment d'espace sur tous les côtés pour assurer une bonne ventilation. Ne couvrez jamais les bouches d'aération.
- N'ouvrez la porte du refroidisseur que le temps nécessaire. L'ouverture fréquente de la porte aura une incidence sur la température interne.

PROBLÈMES AVEC VOTRE APPAREIL

Vous pouvez résoudre facilement de nombreux problèmes courants de refroidisseur, ce qui vous épargnera le coût d'une éventuelle prestation de service. Essayez les suggestions ci-dessous pour voir si vous pouvez résoudre le problème avant de communiquer avec Vinotemp au info@vinotemp.com.

DÉPANNAGE

PROBLÈME	CAUSE POSSIBLE
Le refroidisseur ne fonctionne pas	• Non branché. • Utilisation d'une mauvaise tension. • Le disjoncteur s'est déclenché ou un fusible a sauté.
Le refroidisseur n'est pas assez froid	• Vérifiez le réglage du contrôle de température; • L'environnement externe peut exiger un réglage plus élevé. • La porte est ouverte trop souvent. • La porte n'est pas complètement fermée. • Le joint de la porte n'est pas correctement étanche. • La cave à vin ne dispose pas des dégagements adéquats pour fonctionner efficacement et en toute sécurité.
S'allume et s'éteint fréquemment	• La température de la pièce est plus élevée que la normale. • Une grande quantité de contenu a été ajoutée à l'appareil. • La porte est ouverte trop souvent. • La porte n'est pas complètement fermée. • La commande de température n'est pas réglée correctement. • Le joint de la porte n'est pas correctement étanche.
Vibrations	• Vérifiez que la cave à vin est de niveau.
Le refroidisseur semble faire trop de bruit	• Le bruit de cliquetis peut provenir de l'écoulement du réfrigérant, ce qui est normal. • À la fin de chaque cycle, vous pouvez entendre des gargouillis causés par l'écoulement du réfrigérateur dans votre appareil. • La contraction et la dilatation des parois intérieures peuvent provoquer des bruits d'éclatement et de craquement. • L'appareil n'est pas de niveau.
La porte ne se ferme pas correctement	• La cave à vin n'est pas de niveau. • Les portes n'ont pas été installées correctement. • Le joint d'étanchéité est peu efficace. • Les tablettes sont mal positionnées.
La lampe ne fonctionne pas	• L'appareil n'est pas branché. • Le disjoncteur s'est déclenché ou un fusible a sauté. • L'interrupteur de la lampe est éteint.

GARANTIE DU PRODUIT

VOS PRODUITS VINOTEMP GARANTIE	Staple votre reçu de vente ici. Preuve de la date d'achat originale est nécessaire pour obtenir un service sous garantie.

CE QUI EST COUVERT - GARANTIE LIMITÉE DE DEUX ANS

Vinotemp Products garantit que le produit est exempt de défauts de matériaux et / ou de fabrication pour une période de vingt-quatre (24) mois à compter de la date d'achat par le propriétaire initial. La durée commence à courir à la date d'achat, et ne sera pas retardée, restreinte, prolongée ou suspendu pour quelque raison que ce soit, sauf si décrit en détail dans le document de garantie. Pendant deux ans à compter de la date d'achat par le propriétaire d'origine, les produits Vinotemp seront, à sa discrétion, réparer ou remplacer toute partie du produit qui se révèle être un défaut de matériau ou de fabrication dans une utilisation normale. Vinotemp Products vous fournira un produit raisonnablement semblable nouveau ou remis à neuf. Au cours de cette période Vinotemp Products fournira toutes les pièces et la maind'oeuvre nécessaires pour corriger ces défauts gratuitement, aussi longtemps que le produit a été installé et utilisé conformément aux instructions écrites dans ce manuel. En usage locatif ou commercial, la période de garantie est de 90 jours. Tous les appareils Vinotemp de 3,5 pieds cubes la capacité ou moins doivent être traduits / envoyé au centre de service de l'appareil pour la réparation.

TROISIÈME LIMITÉE À LA CINQUIÈME ANNÉE GARANTIE

Pour la troisième à la cinquième année à partir de la date d'achat originale, Vinotemp Products fournira un compresseur de remplacement gratuit en raison d'un échec. Vous êtes responsable de la main-d'oeuvre et de fret de service. En usage locatif ou commercial, la garantie du compresseur est limitée à un an et neuf mois. Les coûts impliqués pour déplacer le produit au centre de service et de retour à la maison de l'utilisateur, comme peut-être nécessaire, sont à la charge de l'utilisateur.

EXCLUSIONS DE LA GARANTIE / NON COUVERTS:

La couverture de la garantie décrite ici exclut tous les défauts ou les dommages qui ne sont pas la faute directe de Vinotemp Products, y compris, sans limitation, un ou plusieurs des éléments suivants:

- Un non-respect de tout État applicable, local, ville, ou du comté électricité, plomberie et / ou des codes du bâtiment, des règlements ou des lois, y compris le défaut d'installer le produit en stricte conformité avec le feu et les codes du bâtiment et les règlements locaux.
- Les forces externes, élémentaires et / ou l'environnement et les facteurs, y compris, sans s'y limiter, la pluie, le vent, le sable, les inondations, les incendies, les coulées de boue, des températures de congélation, l'humidité excessive ou à une exposition prolongée à l'humidité, la foudre, les surtensions, les défaillances structurelles entourant l'appareil, et les actes de Dieu.

- Les pertes de contenu de la nourriture ou d'autres contenus en raison de la détérioration.
- Les dommages accessoires ou consécutifs
- Pièces et coûts de main-d'oeuvre pour les éléments suivants ne seront pas considérés comme garantie:
  - Les ampoules et / ou boîtier en plastique.
  - Doublures d'armoires en plastique.
  - Poncture évaporateur annule la garantie sur le système scellé complet.
  - Les frais de transport et de manutention associés au remplacement de l'unité.
- Les réparations effectuées par réparateurs non autorisés.

- Les appels de service qui sont liés à des problèmes externes, tels que l'abus, l'alimentation électrique inadéquate, les accidents, les incendies, les inondations, ou tout autre acte de Dieu.
- Une panne du produit si elle est utilisée pour autre chose que son intention but.
- La garantie ne couvre pas en dehors de la Continental USA.
- Surtaxes, y compris mais sans s'y limiter, toute après heure, les appels week-end, ou de services de vacances, les péages, les frais de voyage de convoyage ou les frais de kilométrage pour les appels de service dans les régions éloignées.

En aucun cas, Vinotemp Products toute responsabilité ou responsabilité pour les dommages aux biens environnants, y compris les armoires, les planchers, les plafonds, et d'autres structures et / ou des objets autour du produit. Sont également exclus de cette garantie sont les égratignures, les entailles, les bosses mineures, et d'autres dommages esthétiques sur les surfaces externes et les parties exposées; Produits dont les numéros de série ont été modifiés, effacés ou supprimés; visites de service pour l'éducation à la clientèle, ou des visites où il n'y a rien de mal avec le produit; correction des problèmes d'installation (vous êtes seul responsable de toute structure et réglage pour le produit, y compris tous les systèmes électriques, de plomberie et / ou d'autres installations de raccordement, pour le bon plancher / fondation, et pour toute modification, y compris sans s'y limiter les armoires, les murs, les planchers, les étagères etc., ainsi que la remise à zéro des disjoncteurs ou fusibles.

HORS DE LA GARANTIE DU PRODUIT

Vinotemp Products est soumis à aucune obligation, en droit ou autrement, de vous fournir toutes les concessions, y compris les réparations, les pro-taux, ou le remplacement du produit, une fois la garantie expirée.

GARANTIE - REFRIGERATION - COMPRESSEUR

Vinotemp®

REFRIGERADOR DE VINO DE DOBLE ZONA PARA EL GARAJE

(Aprox. 300 botellas)

Manual de instrucciones



MODELO: EL-300GFEBRR

SI NECESITA ASISTENCIA..... 3
INSTRUCCIONES IMPORTANTES DE SEGURIDAD..... 4
CONEXIÓN ELÉCTRICA..... 5
COMPONENTES Y ESPECIFICACIONES..... 6
CAPACIDAD DE BOTELLAS 6
INSTALACIÓN..... 7
FUNCIONAMIENTO DE LA CAVA DE VINO..... 8-9
CUIDADO Y MANTENIMIENTO..... 10
PROBLEMAS CON LA CAVA DE VINO/ SOLUCIÓN DE PROBLEMAS..... 11
GARANTÍA DEL PRODUCTO..... 12

GUARDE ESTE MANUAL DE INSTRUCCIONES PARA FUTURAS CONSULTAS

Español

© 2024 Vinotemp®

SU CAVA DE VINO

Esta unidad puede usarse para guardar o mantener. La unidad tiene una puerta sólida y una luz interior suave que puede usar para mostrar el vino.

SERVIR VINOS

Es importante guardar los vinos a la temperatura adecuada. Para conservarlos el mayor tiempo posible, el vino debe guardarse a aproximadamente 13° Celsius (55° Fahrenheit). Sin embargo, la siguiente tabla sugiere la temperatura óptima de consumo para los diferentes tipos de vino.

°C	°F	Tipos de vino
19	66	Armagnac, brandy, coñac
18	64	Vinos tintos con cuerpo, Shiraz
17	62	Oporto Tawny
15	59	Vinos tintos con cuerpo medio
14	57	Jerez amontillado
13	55	Vinos tintos con cuerpo ligero
12	54	Vinos blancos con cuerpo
11	52	Vinos blancos con cuerpo medio
10	50	Vinos blancos con cuerpo ligero, rosados
9	48	Espumoso añejo
8	46	Jerez fino
7	45	Espumoso no añejo

AYÚDENOS A AYUDARLE

Lea esta guía con atención.
Su objetivo es ayudarle a operar y realizar un mantenimiento adecuado de su nuevo aparato.

Téngalo a mano para encontrar respuestas a sus preguntas.
Si no entiende algo o necesita más ayuda, llame a:

Servicio de atención al cliente de Vinotemp
954-686-4441

Guarde un comprobante de la fecha de compra original (como su comprobante de ventas) con esta guía para establecer el período de garantía.

PRECAUCIÓN:
ESTE APARATO NO ESTÁ DISEÑADO PARA EL ALMACENAMIENTO DE MEDICAMENTOS U OTROS PRODUCTOS MEDICINALES.

Anote el modelo y los números de serie. Los encontrará en una placa ubicada en la pared exterior trasera del aparato.

Escriba estos números aquí:

_____
Fecha de la compra

_____
Número de modelo

_____
Número de serie

Utilice estos números en cualquier correspondencia o llamada de servicio relacionada con su aparato.

Si recibió un aparato dañado, comuníquese de inmediato con el distribuidor (o constructor) que se lo vendió.

Ahorre tiempo y dinero. Antes de llamar al servicio técnico, consulte la Guía de solución de problemas. Enumera las causas de problemas operativos menores que puede corregir usted mismo.

SI NECESITA ASISTENCIA

Estamos orgullosos de nuestro servicio y queremos que sienta satisfacción. Si por alguna razón no está satisfecho con el servicio que recibe, aquí le detallamos algunos pasos a seguir para obtener más ayuda.

PRIMERO, comuníquese con las personas que repararon su aparato. Explique por qué no está satisfecho. En la mayoría de los casos, esto resolverá el problema.

A CONTINUACIÓN, si aún no está satisfecho, escriba todos los detalles, incluido su número de teléfono, y envíelo a:

Atención al cliente
Productos Vinotemp
Weston, FL 33331 EE. UU.

INSTRUCCIONES IMPORTANTES DE SEGURIDAD

Para reducir el riesgo de incendio, descarga eléctrica o lesiones al utilizar el aparato, siga estas precauciones básicas:

- No utilice este ni ningún otro aparato con el cable dañado.
- No opere si se quitó la carcasa o está dañada.
- Tenga cuidado y supervise de forma razonable al utilizar el dispositivo cerca de los niños. No permita nunca que los niños manejen, jueguen o gateen dentro del aparato. Mantenga los materiales de embalaje lejos de los niños.
- Antes de realizar cualquier mantenimiento o limpieza, asegúrese de que la unidad esté desenchufada o que la línea eléctrica esté desconectada.
- No limpie el aparato con líquidos inflamables. No almacene ni use gasolina u otros vapores o líquidos inflamables cerca de este o cualquier otro aparato. Los vapores pueden conllevar peligro de incendio o explosión.
- Tenga cuidado al mover e instalar la unidad. La cava es pesada y su desplazamiento puede requerir dos o más personas para evitar tensiones o lesiones.
- A fin de garantizar la ventilación adecuada de su aparato, la parte frontal de la unidad debe estar completamente despejada.
- Elija un área bien ventilada con temperaturas superiores a 60 °F e inferiores a 90 °F.
- Coloque la unidad alejada de la luz solar directa y de fuentes de calor (estufa, calefactor, radiador, etc.). Esta unidad está diseñada solo para uso en interiores y debe instalarse en un área protegida de los elementos.
- Coloque y utilice siempre el aparato sobre una superficie sólida y nivelada.
- No intente reparar o reemplazar ninguna parte de su aparato a menos que se recomiende específicamente en este manual. Todos los demás servicios debe ejecutarlos un técnico cualificado.
- Conéctelo solo a tomas de corriente polarizadas debidamente. Se recomienda el uso de un circuito independiente exclusivo para su aparato. Utilice receptáculos que no se puedan apagar con un interruptor o una cadena de tracción. Asegúrese de que el enchufe esté completamente insertado en el receptáculo.
- Para evitar descargas eléctricas, no sumerja el aparato, el enchufe o el cable en agua u otros líquidos. Evite ubicar la unidad en zonas húmedas.
- Este aparato está diseñado para ser empotrado (totalmente empotrado) o independiente.
- No utilice el aparato para usos diferentes a los que está destinado. Sólo para uso doméstico en interiores.
- No opere la unidad con las manos mojadas, mientras está de pie sobre una superficie mojada o mientras está de pie en el agua.
- No use agentes de limpieza a base de solventes o abrasivos en el interior de la cava. Estos limpiadores pueden dañar o decolorar el interior.
- Mantenga los dedos fuera de las áreas de los puntos de pellizco y tenga cuidado al cerrar las puertas si hay niños cerca.
- Este aparato está diseñado para almacenar y enfriar vinos. No almacene alimentos perecederos o productos médicos dentro de la unidad.
- A menudo se requiere un manejo especial al desechar aparatos refrigerados. Es responsabilidad del consumidor cumplir con las regulaciones federales y locales al desechar este producto.
- No deslice el enfriador de bebidas en su ubicación.
- **ADVERTENCIA:** Riesgo de atrapamiento y asfixia de niños. Antes de tirar esta o una unidad vieja, quite la puerta. Deje las repisas en su sitio para que los niños no puedan meterse a la cava con facilidad.
- **PRECAUCIÓN:** ¡Se utiliza refrigerante inflamable! Cuando manipule, mueva y utilice la cava, asegúrese de evitar dañar el tubo del refrigerante o aumentar el riesgo de fuga.

Prop. 65 Advertencia para los Residentes de California
⚠ **ADVERTENCIA:**
CÁNCER Y DAÑO EN EL APARATO REPRODUCTIVO - www.P65Warnings.ca.gov

CONEXIÓN ELÉCTRICA

El uso inapropiado del enchufe de conexión a tierra puede derivar en un riesgo de descarga eléctrica. Si el cable de alimentación está dañado, deshilachado o muestra grietas o abrasiones en toda su longitud, diríjase a un centro de servicio autorizado y pida que lo reemplacen.

Para su protección, esta unidad está equipada con un juego de cables de 3 conductores que tiene un enchufe moldeado de 3 clavijas del tipo de conexión a tierra; asimismo, debe utilizarse en combinación con una toma de corriente del tipo de conexión a tierra conectada correctamente.

- En ningún caso corte o retire la tercera clavija de conexión a tierra del cable de alimentación suministrado. Por seguridad personal, este aparato debe estar correctamente conectado a tierra.
- El cable debe asegurarse detrás de la unidad y no dejarse expuesto o colgando para evitar lesiones accidentales.
- Se requiere un suministro eléctrico estándar (solo 115 V CA, 60 Hz, 15 A), debidamente conectado a tierra de acuerdo con el Código Eléctrico Nacional y los códigos y ordenanzas locales.
- Cuando se encuentre un tomacorriente de pared estándar de 2 clavijas, es su responsabilidad reemplazarlo por un tomacorriente de pared de 3 clavijas correctamente conectado a tierra.
- Nunca desenchufe la unidad tirando del cable de alimentación. Para desconectar el aparato, sujete siempre el enchufe con firmeza y tire directamente del tomacorriente. Cuando mueva la unidad, tenga cuidado de no dañar el cable de alimentación.
- La unidad siempre debe conectarse a su propia toma de corriente individual con una clasificación de voltaje que coincida con la etiqueta de clasificación de la unidad.
- No apriete ni doble el cable de alimentación.
- Repare o reemplace todos los cables de alimentación que se hayan deshilachado o dañado. No utilice un cable que presente grietas o daños por abrasión a lo largo de su longitud o en cualquiera de sus extremos. Cuando mueva el aparato, tenga cuidado de no dañar el cable de alimentación.

Cable de extensión

PRECAUCIÓN: Se recomienda encarecidamente no utilizar un adaptador o un cable de extensión con esta unidad.

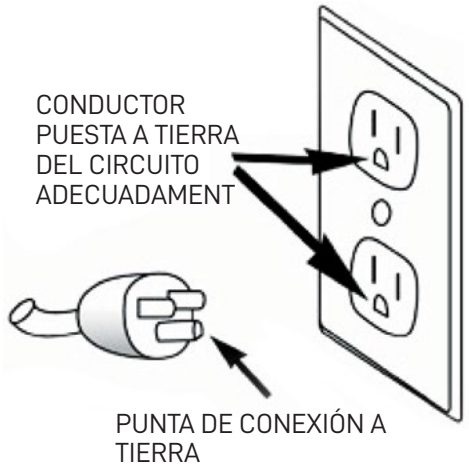

COMPONENTES Y ESPECIFICACIONES

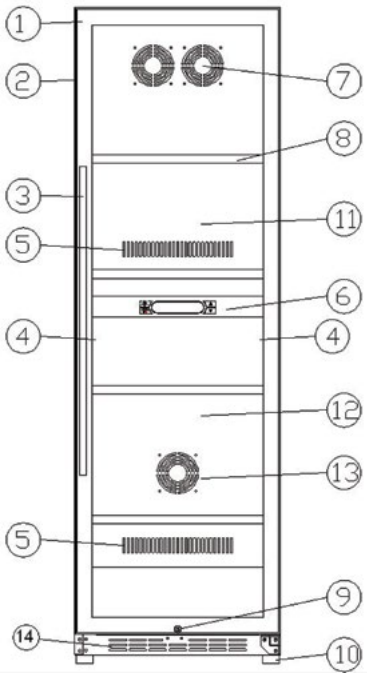

1. Marco de la puerta
2. Gabinete
3. Manilla
4. Puerta sólida
5. Retorno de ventilación
6. Panel de control
7. Ventilador (zona superior)
8. Estantes
9. Bloquear
10. Patas de nivelación
11. Zona superior
12. Zona inferior
13. Ventilador (zona inferior)
14. Escape delantero

MODELO	EL-300GFEBRR
Voltaje	CA 115 V
Frecuencia	60 Hz
Rango de temperatura ambiente	38 - 110 °F / Humedad 45 - 90 %
Rango de control de temperatura	Zona superior: 40-56 °F / Zona inferior: 54-65 °F
Refrigerante	R600a / 1,76 onzas
Consumo de energía	1,39 kWh / 24h
Alimentación de entrada	370W
Volumen	21,2 pies cúbicos
Peso neto	219 libras
Peso bruto	249 libras
Dimensiones	(Ancho x profundidad x alto) 29-5/8" x 27-1/2" x 74"
Dimensiones de la caja	(Ancho x profundidad x alto) 31-1/2" x 30" x 77.2"

CAPACIDAD DE BOTELLAS

Puede ajustar los estantes de su cava de vino para acomodar más o menos botellas.
Si apila las botellas a una altura de 2 a 3, no saque los estantes.

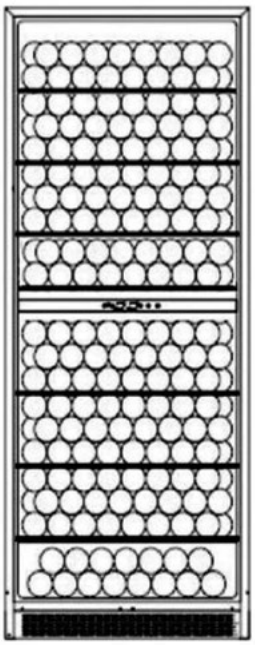

Ajuste los estantes como se muestra para que quepan aproximadamente 300 botellas en su cava.

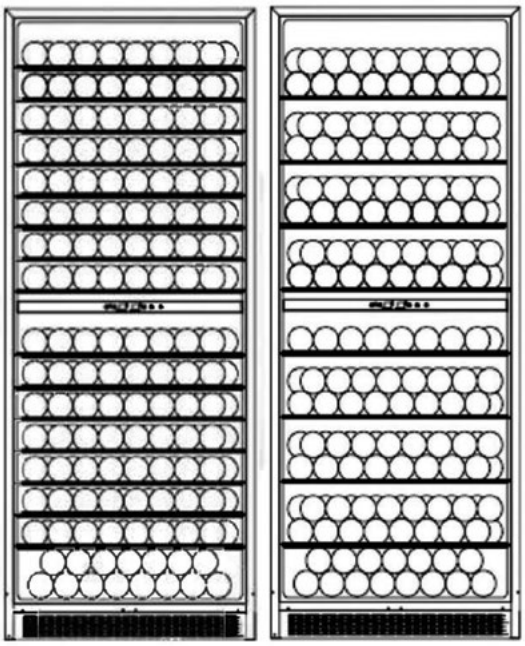

Ajuste los estantes como se muestra para que quepan aproximadamente 255 botellas en su cava.

*Nota: La capacidad de almacenamiento de botellas EL-300GFEBRR se basa en una botella de vino estándar de 750 ml. Almacenar botellas grandes o de formas extrañas (incluidas botellas de champán y vino espumoso) disminuirá la capacidad de su aparato.

INSTALACIÓN

ANTES DE USAR EL APARATO

- Retire todo el material de embalaje antes de usar el aparato.
- **IMPORTANTE:** Antes de conectar el aparato a una fuente de alimentación, déjelo reposar en posición vertical durante aproximadamente 24 horas. Esto reducirá la posibilidad de un mal funcionamiento del sistema de refrigeración debido a la manipulación durante el transporte.
- Limpie la superficie interior con agua tibia y un paño suave.

INSTALACIÓN DEL APARATO

- Esta unidad está diseñada para una instalación independiente o empotrada y solo para uso en interiores. Coloque la unidad en un lugar seco y bien ventilado. Evite colocar la cava cerca de cualquier fuente de calor o humedad, o a la luz solar directa. Se recomienda una temperatura ambiente entre 38-110 °F en cualquier entorno.
- Para una instalación empotrada, deje un espacio de 6,35 mm (1/4") a cada lado y en la parte superior de la cava de vino para garantizar una circulación de aire adecuada para enfriar el compresor y el condensador. Además, asegúrese de no obstruir la ventilación de escape frontal con ningún objeto, ya que esto puede impedir que la unidad funcione correctamente.
- Para una instalación independiente, se sugieren un espacio de 6" en la parte posterior, 10-12" a cada lado y un espacio libre en la parte superior de la cava de vino para garantizar una circulación de aire adecuada para enfriar el compresor y el condensador. No la coloque debajo de una mesa, mostrador ni nada parecido, ya que esto no permitirá una circulación de aire adecuada.
- No deslice la unidad en su ubicación.
- Coloque la cava de vino sobre una superficie plana y nivelada lo suficientemente fuerte como para soportarla cuando esté llena en su totalidad. Para nivelar la cava de vino, ajuste las patas de nivelación delanteras en su parte inferior.
- Para obtener el mejor desempeño, se recomienda instalar el aparato en un lugar con una temperatura ambiente entre 38-110 °F. Si la temperatura ambiente es superior o inferior a las temperaturas recomendadas, el desempeño de la unidad puede verse afectado.
- Enchufe la cava de vino en un tomacorriente de pared exclusivo y correctamente instalado y conectado a tierra.

INSTALACIÓN DE LA MANILLA

- Esta cava de vino incluye una manilla que no es necesaria para operar esta unidad. Siga las siguientes instrucciones para su instalación. **NOTA:** La junta de la puerta no debe retirarse, separarse ni alterarse, ya que puede afectar directamente al rendimiento de la refrigeración.
- Coloque la manilla (1) sobre los pasadores (3) de la puerta y apriétela atornillando los tornillos prisioneros de la llave Allen (2).

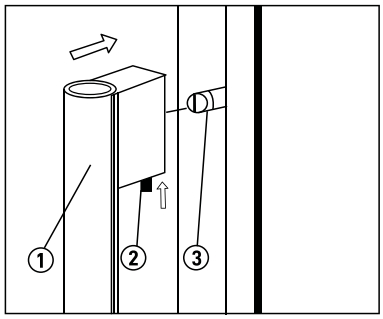

INSTALACIÓN DE LA PUERTA REVERSIBLE

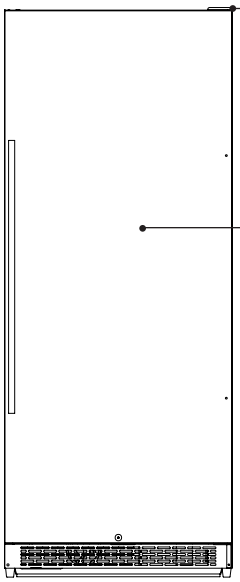

1.) Retire la cubierta de la bisagra y desenrósquela

2.) Levante y mueva la puerta con cuidado

3.) Instale la bisagra inferior izquierda y coloque la puerta en la bisagra inferior

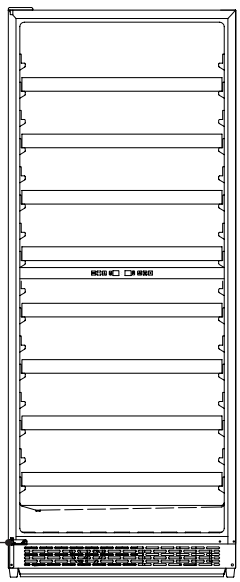

4.) Instale y ajuste la visagra superior y ensamble la cubierta

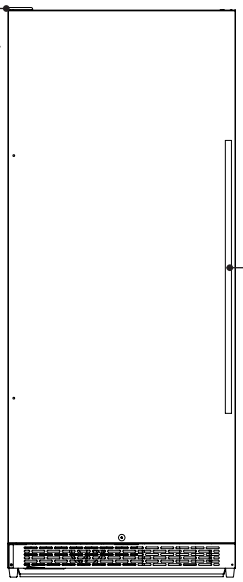

5.) Afloje los tornillos e instale la manilla en el otro lado

FUNCIONAMIENTO DE SU ENFRIADOR DE VINO

PANEL DE CONTROL

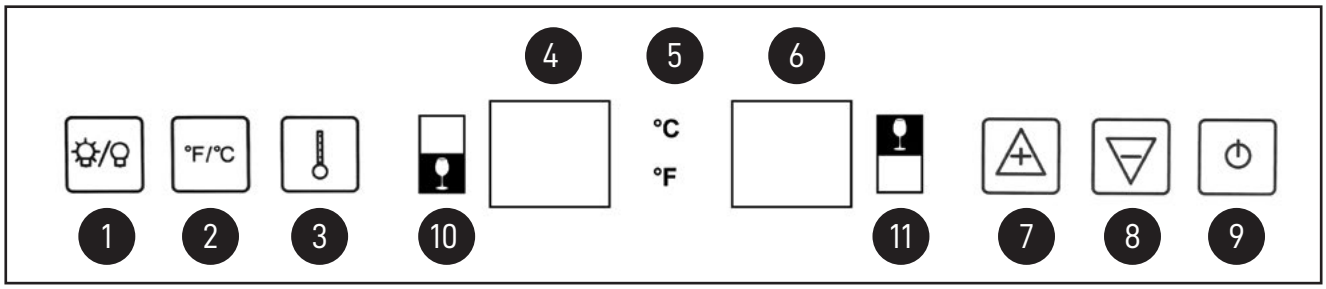

1. Luz. ENCIENDE o APAGA la luz interior.
2. Selector de °F/°C. Elija mostrar el ajuste de temperatura en grados Fahrenheit o Celsius.
3. Presione el botón para ver la temperatura establecida en cualquier momento. La temperatura establecida parpadeará temporalmente en la pantalla LED durante unos 5 segundos.
4. Pantalla de temperatura para la zona inferior: la pantalla LED parpadeará al ajustar la temperatura. Cuando no se ajusta la temperatura (modo normal), esta pantalla mostrará la temperatura actual para la zona inferior.
5. Celsius o Fahrenheit: estas luces indican si la temperatura se muestra en grados Celsius o Fahrenheit.
6. Pantalla de temperatura para la zona superior: la pantalla LED parpadeará al ajustar la temperatura. Cuando no se ajusta la temperatura (modo normal), esta pantalla mostrará la temperatura actual para la zona superior.
7. UP (subir). Utilice este botón para aumentar la temperatura en incrementos de 1 grado.
8. DOWN (bajar). Utilice este botón para reducir la temperatura en incrementos de 1 grado.
9. POWER (encendido). Utilice este botón para ENCENDER o APAGAR la cava de vino. Para APAGAR la cava, presione el botón de ENCENDIDO o un mínimo de 5 segundos. Presione el mismo botón para ENCENDER. La pantalla LED mostrará la temperatura original fijada antes de reiniciar el aparato.
10. Este símbolo se refiere a la zona inferior.
11. Este símbolo se refiere a la zona superior.

ZONAS DE TEMPERATURA

La cava de vino tiene dos zonas de temperatura. El ajuste de temperatura recomendado para cada zona es:

- Zona superior (40°- 56 °F)
- Zona inferior (54°- 65 °F)

AJUSTE DE LA TEMPERATURA

- Elija entre Celsius y Fahrenheit presionando el botón °F/°C. La temperatura ahora se mostrará en grados Celsius o Fahrenheit.
- Si ajusta la temperatura, presione primero el botón . A continuación, puede seleccionar el botón "UP" o "DOWN" para cambiar la temperatura en incrementos de un grado. Cuando presione cualquiera de los botones por primera vez, la lectura mostrará la temperatura original fijada.

- Cuando se presione el botón UP (subir) se aumentará la temperatura 1 grado.
- Cuando se presione el botón DOWN (bajar) se disminuirá la temperatura 1 grado.

NOTA: Cuando use la unidad por primera vez o después de un largo período de inactividad, puede haber una variación de unos pocos grados entre la temperatura seleccionada y la temperatura indicada en la lectura del LED. Esto es normal debido a la duración de la inactividad y se corregirá después de que la unidad haya funcionado durante unas horas. Si la unidad se desenchufa, se corta la corriente o se apaga, espere de 3 a 5 minutos antes de volver a ponerla en funcionamiento. La unidad no se reiniciará antes de este tiempo de demora.

ALMACENAMIENTO DE VINO

NOTA: Las capacidades de botellas son máximas aproximadas cuando se guardan botellas tradicionales de vino de Burdeos de 750 ML y pueden incluir almacenamiento en general. Muchas botellas difieren en tamaño y dimensiones. Como tal, la cantidad real de botellas puede variar.

- Cuando agregue una botella a la cava de vino, asegúrese de que no haya contacto con el interior posterior de esta. Asegúrese de que no se coloquen botellas directamente en la placa electrónica del panel de control. Coloque siempre las botellas solo en los estantes.
- Para evitar daños en los estantes y garantizar que la cava mantenga una temperatura constante, no la llene en exceso.

ESTANTES

Para evitar dañar la junta de la puerta, asegúrese de que la puerta esté completamente abierta al sacar los estantes del compartimento del riel.

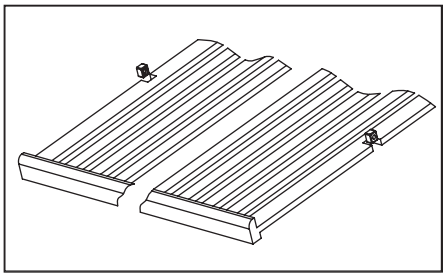

- Los estantes deslizables permiten ver y retirar las botellas de vino con mayor facilidad.
- Para facilitar el acceso a las botellas de almacenamiento, debe sacar el estante aproximadamente ½ del compartimento del riel. Esta unidad se diseñó con un poste de plástico a cada lado del riel del estante para evitar que las botellas se caigan.
- Los estantes de esta unidad se pueden ajustar a una variedad de alturas.

CERRADURA DE LA PUERTA

La cava de vino viene con una combinación de llave y cerradura. Las llaves están dentro de la bolsa de plástico junto con el manual del propietario. Para desbloquear la puerta, inserte la llave en la cerradura y gírela en sentido antihorario. Para cerrar la puerta, inserte la llave en la cerradura y gírela en el sentido de las agujas del reloj asegurándose de que el pasador de metal esté completamente enganchado. Retire la llave y colóquela en un lugar seguro para su custodia.

DESCONGELACIÓN

La cava de vino se descongela automáticamente. El evaporador detrás de la pared trasera de la unidad se descongela en automático
y el condensado se acumula en el canal de drenaje detrás de la pared trasera de la unidad y fluye a través del orificio de drenaje hacia la bandeja de goteo por el compresor, donde se evapora.

CUIDADO Y MANTENIMIENTO

LIMPIEZA DEL APARATO

IMPORTANTE: Siempre desenchufe la unidad antes de limpiarla o realizar el mantenimiento. De lo contrario, puede producirse una descarga eléctrica o lesiones personales. Nunca use limpiadores abrasivos o estropajos para limpiar cualquier parte de la unidad.

- Desconecte la alimentación, desenchufe el aparato y retire todas las piezas, incluidos los estantes.
- Lave las superficies interiores con una solución de agua tibia y bicarbonato de sodio. La solución debe ser de 2 cucharadas de bicarbonato de sodio por un litro de agua.
- Lave los estantes con una solución de detergente suave.
- Escurra el exceso de agua de la esponja o el paño antes de limpiar los paneles de control o cualquier pieza eléctrica.
- Lave el gabinete exterior con agua tibia y detergente líquido suave. Enjuague bien y seque con un paño limpio y suave.
- No conecte ni desconecte el enchufe eléctrico con las manos mojadas.
- No limpie nunca las piezas del aparato con líquidos inflamables. Estos vapores pueden conllevar peligro de incendio o explosión.
- No use agentes de limpieza a base de solventes o abrasivos en el interior. Estos limpiadores pueden dañarlo o decolorarlo.

FALLA DE ALIMENTACIÓN

La mayoría de las fallas de alimentación se corrigen en unas pocas horas y no deberían afectar la temperatura de su aparato si reduce la cantidad de veces que se abre la puerta. Si la alimentación está apagada durante un período de tiempo prolongado, se deben tomar las medidas adecuadas para proteger el contenido.

Si la unidad se desenchufa, se corta la corriente o se apaga, debe esperar de 3 a 5 minutos antes de reiniciarla. El intento de reiniciar la cava de vino antes de que haya transcurrido este tiempo puede evitar que esta arranque.

INACTIVIDAD

Si la unidad no se va a utilizar durante un período inferior a tres semanas, deje la cava de vino en funcionamiento.

Si el período de inactividad es de varios meses, retire todas las piezas y apague la unidad. Limpie y seque bien su interior. Deje la puerta un poco abierta para evitar cualquier posible acumulación de humedad.

TRASLADO DE LA CAVA DE VINO

Primero asegúrese de retirar todas piezas de la cava de vino antes de moverla.

- Siempre desenchúfela antes de moverla.
- Pegue con cinta adhesiva de forma segura cualquier pieza suelta, como estantes, dentro de la unidad.
- Gire la pata ajustable hacia la base para evitar daños.
- Cierra la puerta con cinta adhesiva.
- Asegúrese de que la unidad permanezca firmemente en posición vertical durante el transporte. Proteja el exterior del aparato con una manta o un artículo similar.

CONSEJOS PARA EL AHORRO ENERGÉTICO

- La unidad debe ubicarse en el área más fresca de la habitación, lejos de fuentes de calor o de la luz solar directa.
- Asegúrese de que la unidad tenga los espacios adecuados en todos los lados para una ventilación adecuada. Nunca cubra las salidas de aire.
- Solo abra la puerta de la cava durante el tiempo que sea necesario. La apertura frecuente de la puerta afectará la temperatura interna.

PROBLEMAS CON SU CAVA DE VINO

Puede resolver muchos problemas comunes de la cava con facilidad; esto le ahorrará el costo de una posible llamada al servicio de asistencia. Pruebe las siguientes sugerencias para ver si puede resolver el problema antes de comuicarse con Vinotemp en info@vinotemp.com.

SOLUCIÓN DE PROBLEMAS

PROBLEMA	CAUSA POSIBLE
La cava no funciona	• No está enchufada. Uso de voltaje incorrecto. • El disyuntor se disparó o hay un fusible fundido.
La cava no está lo suficientemente fría	• Verifique la configuración del control de temperatura; el entorno externo puede requerir una configuración más alta. • La puerta se abre con demasiada frecuencia. • La puerta no está cerrada por completo. • El sello de la puerta no sella correctamente. • La cava de vino no tiene los espacios correctos para operar de manera eficiente y segura.
Se enciende y apaga con frecuencia	• La temperatura ambiente es más alta de lo normal. • Se agregó una gran cantidad de contenido al aparato. • La puerta se abre con demasiada frecuencia. • La puerta no está cerrada por completo. • El control de temperatura no está configurado correctamente. • La junta de la puerta no sella adecuadamente.
Vibraciones	• Controle que la cava de vino esté nivelada.
La cava parece hacer demasiado ruido	• El ruido de traqueteo puede provenir del flujo del refrigerante, lo que es normal. • A medida que termina cada ciclo, es posible que escuche sonidos de gorgoteo causados por el flujo de refrigerante en su unidad. • La contracción y expansión de las paredes interiores puede causar ruidos de estallidos y crujidos. • El aparato no está nivelado.
La puerta no se cierra correctamente	• La cava de vino no está nivelada. • Las puertas no se instalaron correctamente. • El sello es débil. • Los estantes no están en su posición.
La luz no funciona	• No está enchufada. • El disyuntor se disparó o hay un fusible fundido. • El interruptor de la luz está “OFF” (apagado).

GARANTÍA DEL PRODUCTO

SUS PRODUCTOS VINOTEMP GARANTÍA	Engrape su recibo de venta aquí. Se necesita la prueba de la fecha de compra original para recibir el servicio que contempla la garantía.

LO QUE ESTÁ CUBIERTO: GARANTÍA LIMITADA DE DOS AÑOS

Vinotemp Products garantiza que el producto está libre de defectos en materiales y/o mano de obra durante un período de veinticuatro (24) meses a partir de la fecha de compra por parte del propietario original. El cronograma anterior comienza a ejecutarse a partir de la fecha de compra, y no se detendrá, tañerá, extenderá ni suspenderá por ningún motivo a menos que esté descrito en detalle en el documento de garantía. Durante dos años a partir de la fecha de compra por parte del propietario original, Vinotemp Products, a su elección, reparará o reemplazará cualquier parte del producto que presente defectos de material o mano de obra bajo uso normal. Vinotemp Products le proporcionará un producto razonablemente similar ya sea nuevo o reacondicionado de fábrica. Durante este período, Vinotemp Products proporcionará todas las piezas y mano de obra necesarias para corregir dichos defectos de forma gratuita, siempre que el producto se haya instalado y operado de acuerdo con las instrucciones escritas en este manual. En alquiler o uso comercial, el período de garantía es de 90 días. Todos los aparatos Vinotemp de 3,5 pies cúbicos de capacidad o menos deben llevarse/enviarse al centro de servicio del aparato para su reparación.

GARANTÍA LIMITADA DEL TERCER AL QUINTO AÑO

A partir de la fecha de compra original, desde el tercer hasta el quinto año, Vinotemp Products proporcionará un compresor de reemplazo gratis debido a una falla. Usted es responsable de los cargos de mano de obra y flete del servicio. En caso de alquiler o uso comercial, la garantía limitada del compresor es de un año y nueve meses. Los costos involucrados para trasladar el producto a el centro de servicio y de regreso al hogar del usuario, según sea necesario, son responsabilidad del usuario.

EXCLUSIONES DE LA GARANTÍA / LO QUE NO ESTÁ CUBIERTO:

La cobertura de garantía descrita en este documento excluye todos los defectos o daños que no sean culpa directa de Vinotemp Products, incluidos, entre otros, uno o más de los siguientes:

- El incumplimiento de los códigos, reglamentos o leyes de electricidad, plomería y/o construcción estatales, locales, municipales o del condado aplicables, incluido el incumplimiento de la instalación del producto en estricta conformidad con los códigos y reglamentos locales de incendios y construcción.
- Cualquier fuerza y factor externo, elemental y/o ambiental, incluidos, entre otros, lluvia, viento, arena, inundaciones, incendios, deslizamientos de lodo, temperaturas de congelación, humedad excesiva o exposición prolongada a la humedad, rayos, sobretensiones, fallas estructurales que rodean el aparato y casos fortuitos.

- Pérdidas de contenido de alimentos u otro contenido debido al deterioro.
- Daños incidentales o consecuentes
- No se considerarán como garantía los costos de piezas y mano de obra para lo siguiente:
  - Bombillas de luz y/o carcasa de plástico.
  - Revestimientos de plástico para gabinetes.
  - Evaporador perforado que anula la garantía de todo el sistema sellado.
- Reparaciones realizadas por reparadores no autorizados

- Gastos de envío y manipulación asociados a la sustitución de la unidad.
- Reparaciones realizadas por servicios de reparación no autorizados.
- Las llamadas de servicio que están relacionadas con problemas externos, como abuso, mal uso, alimentación eléctrica inadecuada, accidentes, incendios, inundaciones o cualquier otro caso fortuito.
- Falla del producto si se utiliza para un propósito diferente al previsto.
- La garantía no se aplica fuera de los Estados Unidos continentales.
- Sobrecargos entre los que se incluyen, entre otros, las llamadas de asistencia a cualquier hora pasado el horario de trabajo, los fines de semana o en vacaciones, peajes, gastos de traslado en ferry o gastos de kilometraje aplicados a llamadas de asistencia en zonas lejanas.

En ningún caso Vinotemp Products tendrá responsabilidad alguna por daños a la propiedad circundante, incluidos gabinetes, pisos, techos y otras estructuras u objetos alrededor del producto. Esta garantía también excluye arañazos, mellas, abolladuras menores y otros daños cosméticos en superficies y piezas externas; Productos en los que se hayan alterado, desfigurado o eliminado los números de serie; las visitas de servicio para la capacitación del cliente o visitas donde no hay nada malo con el producto; corrección de problemas de instalación (usted es el único responsable de cualquier estructura y configuración del producto, incluidas todas las conexiones eléctricas, de plomería y/u otras instalaciones, para una cimentación/piso adecuados, y para cualquier alteración que incluya, entre otros, gabinetes, paredes, pisos, estanterías, etc., así como la reinstalación de interruptores o fusibles.

PRODUCTO NO CONTEMPLADO EN LA GARANTÍA

Vinotemp Products no tiene la obligación, por ley o de otro modo, de proporcionarle ninguna concesión, incluidas las reparaciones, prorrateo, o reemplazo del producto, una vez que esta garantía haya expirado.

GARANTÍA – REFRIGERACIÓN - COMPRESOR

NOTES / NOTES / NOTAS

NOTES / NOTES / NOTAS

NOTES / NOTES / NOTAS

SERVICE & IMPORTANT NOTICE

Upon receipt and inspection of unit, the supply cord must be replaced if it is damaged.

Contact our customer service at 1-954-686-4441.

The manufacturer has a policy of continuous improvement on its products and reserves the right to change materials and specifications without notice.

WARNING:
Please do not place the unit within reach of children. For adult use only.

Contact **Vinotemp Customer Service** with any questions or visit **www.vinotemp.com**

SERVICE ET AVIS IMPORTANT

Après réception et inspection de l'appareil, le cordon d'alimentation doit être remplacé s'il est endommagé.

Veuillez communiquer avec notre service à la clientèle au 1-954-686-4441.

Le fabricant a pour principe d'apporter des améliorations continues à ses produits et il se réserve le droit de modifier les matériaux et les caractéristiques, et ce, sans préavis.

AVERTISSEMENT :
Veuillez ne pas placer l'appareil à la portée des enfants. Réservé à l'usage des adultes.

Si vous avez des questions, communiquez avec **Service à la clientèle Vinotemp** ou visitez le site **www.vinotemp.com**

SERVICIO Y AVISO IMPORTANTE

Al recibir e inspeccionar la unidad, el cable de alimentación debe reemplazarse si está dañado.

Comuníquese con nuestro servicio de atención al cliente al 1-954-686-4441.

El fabricante tiene una política de mejora continua de sus productos y se reserva el derecho a cambiar materiales y especificaciones sin previo aviso.

ADVERTENCIA:
No coloque la unidad al alcance de los niños. Para uso exclusivo de adultos.

Si tiene alguna pregunta, comuníquese con el **Servicio de atención al cliente de Vinotemp** o visite **www.vinotemp.com**

Vinotemp®

The Legacy Companies, Weston, FL 33331 |
1.954.686.4441 | www.vinotemp.com

A PROUD HERITAGE OF EXPERIENCE & QUALITY

UN FIER HÉRITAGE D'EXPÉRIENCE ET DE QUALITÉ

UN ORGULLOSO LEGADO DE EXPERIENCIA Y CALIDAD

Vinotemp is a registered trademark of Vinotemp International. All products, features, and services are subject to change without notice. We cannot guarantee the accuracy of the contents of this document. We disclaim liability for errors, omissions, or future changes.

© 2024 Vinotemp International. All rights reserved.

Printed in China

Vinotemp est une marque déposée de Vinotemp International. La totalité des produits, des caractéristiques et des services est susceptible d'être modifiée sans préavis. Nous ne pouvons pas garantir l'exactitude du contenu de ce document. Nous déclinons toute responsabilité concernant les erreurs, les omissions ou les changements ultérieurs.

© 2024 Vinotemp International. Tous droits réservés.

Imprimée en Chine

Vinotemp es una marca registrada de Vinotemp International. Todos los productos, características y servicios están sujetos a cambios sin previo aviso. No podemos garantizar la exactitud del contenido de este documento. Renunciamos a toda responsabilidad por errores, omisiones o cambios futuros.

© 2024 Vinotemp International. Todos losderechos reservados.

Impreso en China