HP Enterprise 4000 HIP Enabler Accessory
CD1R8A

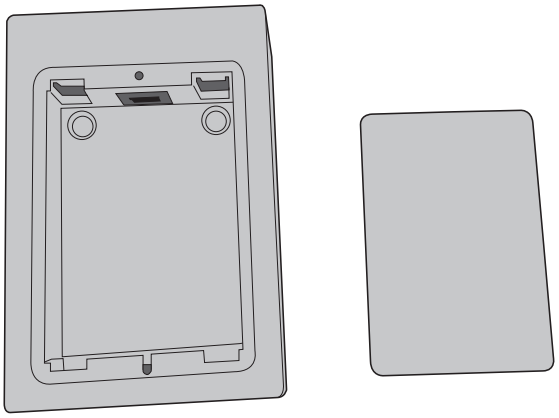

CD1R8-90001

- (EN) Installation Guide
- (FR) Guide d'installation
- (DE) Installationshandbuch
- (IT) Guida all'installazione
- (ES) Guía de instalación
- (BG) Ръководство за инсталиране
- (CA) Guia d'instal·lació
- (CN) 安装指南
- (HR) Vodič kroz instalaciju
- (CS) Průvodce instalací
- (DA) Installationsvejledning
- (NL) Installatiehandleiding
- (ET) Paigaldusjuhend
- (FI) Asennusopas
- (EL) Οδηγός εγκατάστασης
- (HU) Telepítési útmutató
- (ID) Panduan Pemasangan
- (JA) 設置ガイド
- (KK) Орнату нұсқаулығы
- (KO) 설치 설명서
- (LV) Uzstādīšanas pamācība
- (LT) Montavimo vadovas
- (NO) Installeringsveiledning
- (PL) Podręcznik instalacji
- (PT) Guia de instalação
- (RO) Ghid de instalare
- (RU) Руководство по установке
- (SR) Vodič za instalaciju
- (SK) Inštalačná príručka
- (SL) Priročnik za namestitev
- (SV) Installationshandbok
- (TH) คู่มือการติดตั้ง
- (TW) 安裝指南
- (TR) Yükleme Kılavuzu
- (UK) Посібник зі встановлення
- (VI) Hướng dẫn cài đặt
- (AR) دليل التثبيت

(ES) Lea esto primero

www.support.hp.com

1

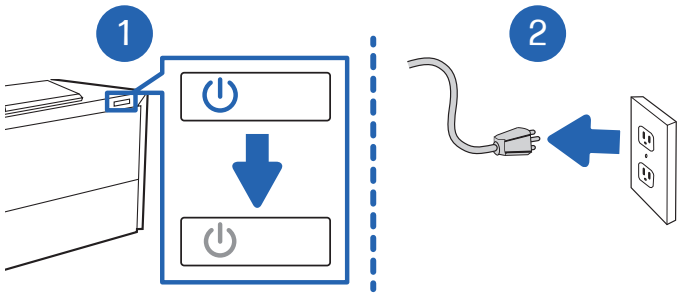

2

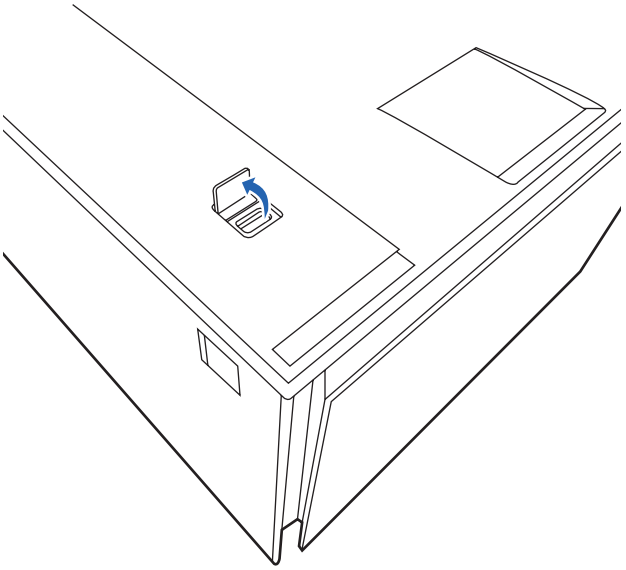

3

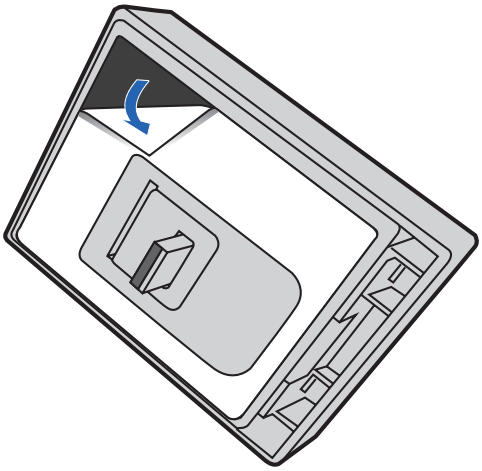

4

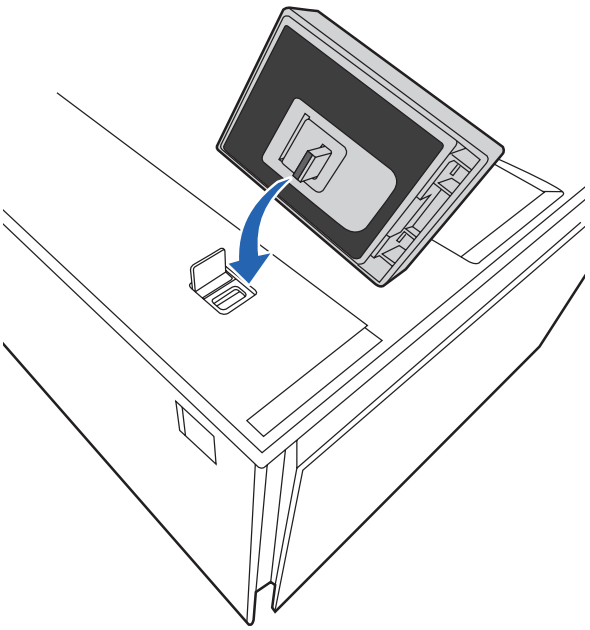

5

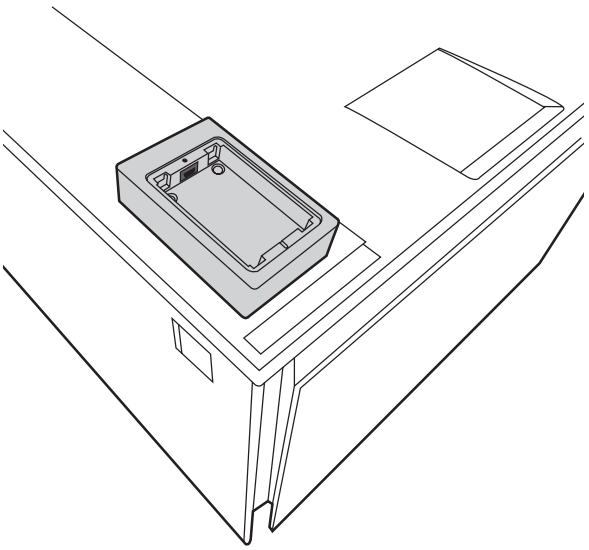

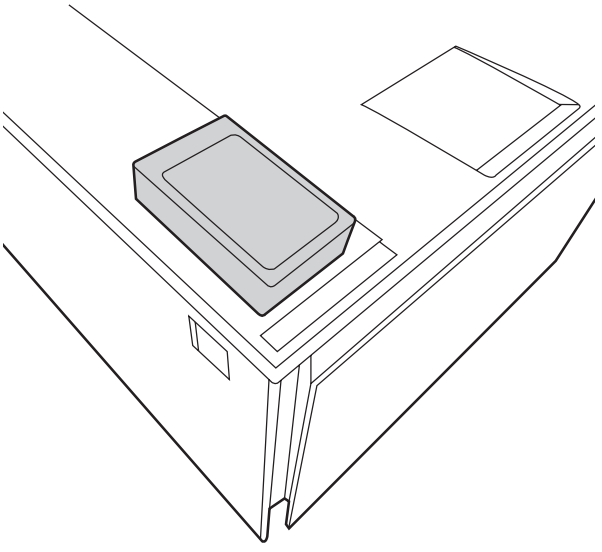

6

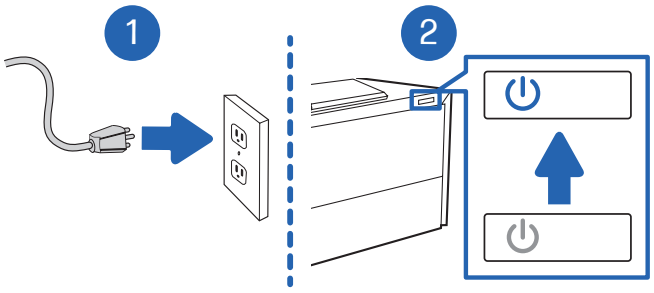

电器电子产品中有害物质的名称及含有信息表

根据中国《电器电子产品有害物质限制使用管理办法》

产品中有害物质的名称及含有的信息表										
部件名称	有害物质									
	铅 (Pb)	汞 (Hg)	镉 (Cd)	六价铬 (Cr(VI))	多溴联苯 (PBBs)	多溴二苯醚 (PBDEs)	邻苯二甲酸二正丁酯 (DBP)	邻苯二甲酸二异丁酯 (DIBP)	邻苯二甲酸丁苄酯 (BBP)	邻苯二甲酸二（2-乙基）己酯 (DEHP)
机械/结构部件	×	○	○	○	○	○	○	○	○	○
电器/电子部件	×	○	○	○	○	○	○	○	○	○
注 1：○：表示该有害物质在该部件所有均质材料中的含量均不超出电器电子产品有害物质限制使用国家标准要求。 ×：表示该有害物质至少在该部件的某一均质材料中的含量超出电器电子产品有害物质限制使用国家标准要求。 注 2： 以上未列出的部件,表明其有害物质含量均不超出电器电子产品有害物质限制使用国家标准要求。										

6751-17

Restriction of hazardous substances (India)

This product, as well as its related consumables and spares, complies with the reduction in hazardous substances provisions of the "India E-waste Rule 2016." It does not contain lead, mercury, hexavalent chromium, polybrominated biphenyls or polybrominated diphenyl ethers in concentrations exceeding 0.1 weight % and 0.01 weight % for cadmium, except where allowed pursuant to the exemptions set in Schedule 2 of the Rule.

Tehlikeli Maddelere Iliskin Kisitlama ifadesi (Türkiye)

Türkiye Cumhuriyeti: AEEE Yönetmeliğine Uygundur



Não descarte o produto eletrônico em lixo comum

Este produto eletrônico e seus componentes não devem ser descartados no lixo comum, pois embora estejam em conformidade com padrões mundiais de restrição a substancias nocivas, podem conter, ainda que em quantidades minimas, substâncias impactantes ao meio ambiente. Ao final da vida útil deste produto, o usuário deverá entregá-lo à HP. A não observância dessa orientação sujeitará o infrator às sanções previstas em lei.

Após o uso, as pilhas e/ou baterias dos produtos HP deverão ser entregues ao estabelecimento comercial ou rede de assistencia tecnica autorizada pela HP.

Para maiores informações, inclusive sobre os pontos de recebimento, acesse: http://www.hp.com.br/reciclar

© Copyright 2026 HP Development Company, L.P.
www.hp.com