point

Dishwasher

PODW56040BW
PODW56040BX
User Manual

LIFE MADE EASIER

GB

Thank you for purchasing your new POINT dishwasher. These operating instructions will help you use it properly and safely. We recommend that you spend some time reading this instruction manual in order that you fully understand all the operational features it offers. Read all the safety instructions carefully before use and keep this instruction manual for future reference.

NO

Takk for at du kjøpte din nye oppvaskmaskinen fra POINT.
Denne bruksanvisningen vil hjelpe deg med å bruke den på en trygg og riktig måte. Vi anbefaler at du tar deg tid til å lese gjennom hele bruksanvisningen for å bli fortrolig med alle funksjonene som tilbys. Les alle sikkerhetsanvisningene nøye før bruk, og oppbevar bruksanvisningen for fremtidig referanse.

FI

Kiitos, kun valitsit uuden POINT-Astianpesukoneen.
Nämä käyttöohjeet opastavat sinua käyttämään laitetta oikein ja turvallisesti. On suositeltavaa käyttää aikaa tämän käyttöoppaan lukemiseen, jotta ymmärrät täysin, mitä toiminnallisia ominaisuuksia tuote tarjoaa. Lue kaikki turvallisuusohjeet huolellisesti ennen laitteen käyttöä ja säilytä käyttöopas myöhempää käyttöä varten.

DK

Tak for købet af din nye opvaskemaskine fra POINT. Disse brugervejledninger hjælper dig med at bruge dette apparat rigtigt og sikkert. Vi anbefaler, at du læser denne brugervejledning, så du får en fuld forståelse af hvordan alle funktionerne virker. Læs sikkerhedsforskrifterne grundigt inden brug, og gem denne brugervejledning til senere brug.

SE

Tack för att du har köpt en ny diskmaskinen från POINT. Denna bruksanvisning hjälper dig att använda den på ett säkert och korrekt sätt. Vi rekommenderar att du tar dig tid att läsa igenom denna bruksanvisning för att till fullo förstå alla driftfunktioner som den erbjuder. Läs noga igenom alla säkerhetsinstruktioner före användning och spara bruksanvisningen för framtida bruk.

Instruction Manual – English ..... page 4-51

Bruksanvisning – Norsk ..... side 52-99

Käyttöopas - Suomi ..... sivu 100-147

Brugervejledning – Dansk ..... side 148-195

Bruksanvisning – Svenska ..... sida 196-243

SAFETY INSTRUCTIONS

This manual contains important safety information to help you operate and maintain your dishwasher safely.

General safety and intended use

This appliance is designed for indoor household use and similar environments, including:

- Staff kitchen areas in shops, offices and other working environments.
- Farmhouses.
- Use by guests in hotels, motels and other residential environments.
- Bed and breakfast environments.

For safe use, follow these guidelines:

- **Child safety:** children aged 8 years and older, and persons with reduced physical, sensory or mental capabilities or lack of experience and knowledge, may use this appliance only if they are supervised or have been instructed in using it safely and understand the hazards involved.
- Do not allow children to play with the appliance.
- Children must not clean the appliance or carry out user maintenance on it without supervision.
- Keep packaging materials out of reach of children, as they can be dangerous.

- The maximum capacity of this dishwasher is 16 place settings.

Electrical safety and earthing

This appliance must be earthed. If it malfunctions or breaks down, earthing reduces the risk of electric shock by giving the current a path of least resistance.

- **Power cord safety:** if the power supply cord is damaged, it must be replaced by the manufacturer, its service agent or a similarly qualified person, to avoid a hazard.
- Do not immerse the appliance, the power cord or the plug in water or any other liquid.
- Always plug the appliance into a suitable socket that is installed and earthed in accordance with local codes and regulations.
- **Earthing warning:** connecting the earthing conductor incorrectly can cause an electric shock. If you are not sure whether the appliance is properly earthed, check with a qualified electrician or service representative.
- Do not modify the plug supplied with the appliance. If it does not fit your socket, have a qualified electrician install a suitable one.

Installation and maintenance

- Installation and repair work must be carried out by qualified technicians only.
- Always unplug the appliance before cleaning it or carrying out maintenance.
- Clean the appliance with a soft cloth moistened with mild soap, then wipe it dry with another cloth.
- Connect the appliance to the water supply using new hose sets. Do not reuse old hose sets.
- The permissible inlet water pressure is between 0.04 MPa and 1.0 MPa.
- Do not bend, pinch or flatten the power supply cord during installation.

Operation and loading

- Do not sit or stand on the open door or the dish rack, and do not place heavy objects on them. The appliance could tip forward.
- Do not operate the dishwasher unless all enclosure panels are securely in place.
- Open the door carefully while the dishwasher is running, as hot water may squirt out.
- Do not leave the door fully open when the dishwasher is not in use, as it is a tripping hazard.
- Do not tamper with the control panel.
- To save energy, the appliance switches off

automatically after 15 minutes of inactivity in standby mode.

- **Loading sharp items:** place sharp items carefully so that they do not damage the door seal. Load knives and other sharp utensils with their points facing down, or lay them flat.
- **Plastic items:** only wash plastic items if they are marked as dishwasher safe or equivalent. For unmarked plastic items, check the manufacturer's recommendations.

Detergents and rinse aid

- **Chemical hazard:** some dishwasher detergents are highly alkaline and extremely dangerous if swallowed. Avoid contact with skin and eyes, and keep children away from the dishwasher while the door is open.
- Check that no detergent residue is left in the dispenser after the wash cycle finishes.
- Only use detergents and rinse aids formulated for automatic dishwashers. Never use hand soap, laundry detergent or washing-up liquid.

Disposal

- Take the packaging and the appliance to an authorised recycling centre.
- **Safety preparation:** before disposal, cut off the

power supply cable and disable the door latch so that children cannot become trapped inside.

- Put the cardboard packaging out for your local waste paper collection.
- Do not dispose of this product as unsorted municipal waste. It must be collected separately for special treatment.
- Disposing of this product correctly helps prevent the harm to the environment and to human health that inappropriate waste handling would otherwise cause.
- For detailed recycling information, contact your local municipal office or your household waste disposal service.

PRODUCT OVERVIEW

IMPORTANT:

To get the best performance from your dishwasher, read all the operating instructions before using it for the first time.

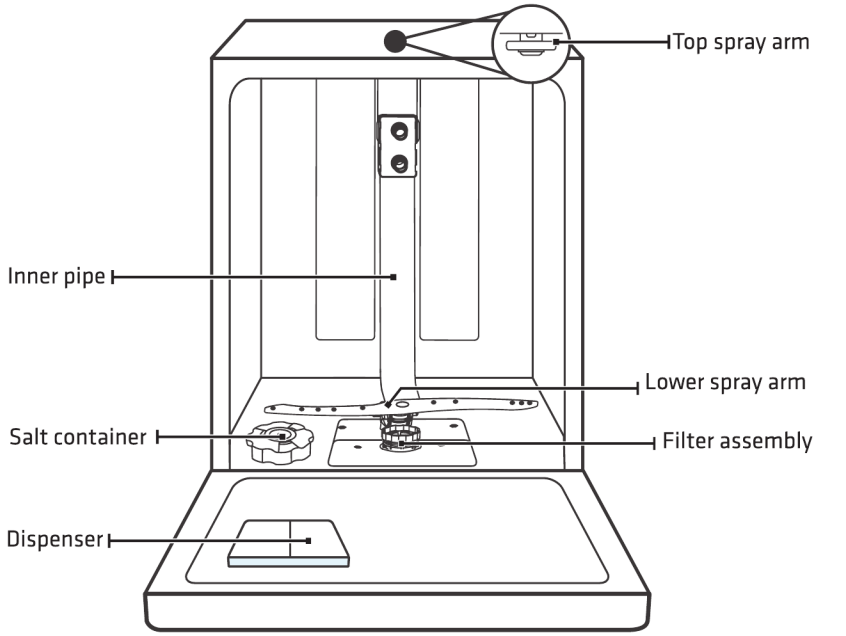

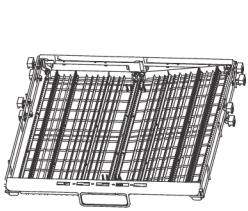

Cutlery rack

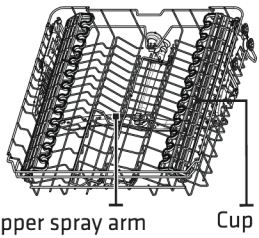

Upper basket

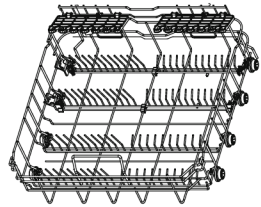

Lower basket

NOTE:

The images in this manual are for reference only. Components and features may vary depending on your dishwasher model.

USING YOUR DISHWASHER

Before first use

Complete the following steps before using your dishwasher for the first time:

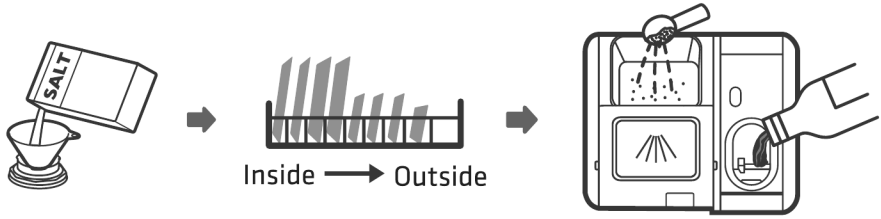

1. Set the water softener level. See the water softener section of this manual for detailed instructions.
2. Fill the salt container with dishwasher salt.
3. Load the baskets.
4. Fill the detergent dispenser.

Filling the water softener salt

Important safety guidelines for salt use

- Only use salt made specifically for automatic dishwashers. Other types of salt, especially table salt, will damage the water softener system. Damage caused by using the wrong salt is not covered by the warranty.
- Add salt only immediately before starting a wash cycle. This keeps spilled salt grains and salty water from sitting at the bottom of the dishwasher, where they can cause corrosion. Corrosion damage caused by spilled salt is not covered by the warranty.

Steps to add dishwasher salt

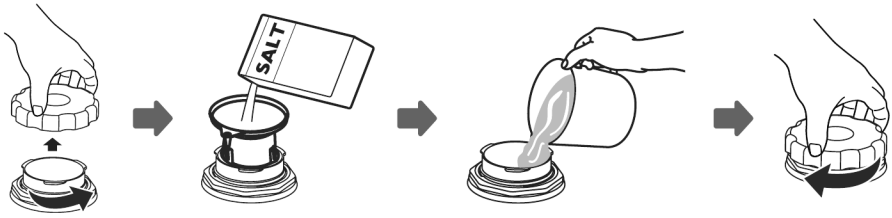

1. Remove the lower basket and unscrew the cap from the salt container.
2. **First use only:** pour about 1 litre of water into the salt container before adding salt for the first time. Do not add water when you refill it later, as the container will already be full of water.
3. Put the end of the funnel into the opening of the salt container and pour in about 1.5 kg of dishwasher salt.
4. When you are refilling the container, it is normal for water to overflow as the salt goes in.
5. Screw the cap back on tightly.
6. Start a wash programme immediately. A short or quick programme is best, to wash away any spilled salt or salty water. This prevents damage to the filters, pumps and other key components.
7. The salt indicator on the control panel goes out once the salt container is full.

When to refill the salt

- **Models with a salt indicator:** refill the salt container when the salt indicator on the control panel lights up. The indicator may stay lit for a short time after refilling, until the salt has dissolved.
- **Models without a salt indicator:** estimate the refill interval from the number of wash cycles the dishwasher has run and your local water hardness.

GB

Basket adjustment

Adjusting the upper basket (type 1)

To adjust the height of the upper basket:

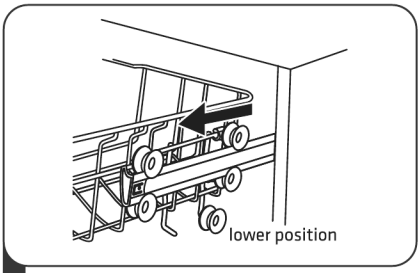

1 Pull the upper basket out completely.

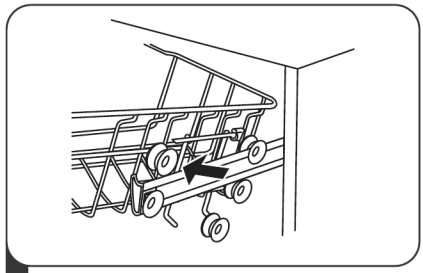

2 Lift the upper basket off the guide rails.

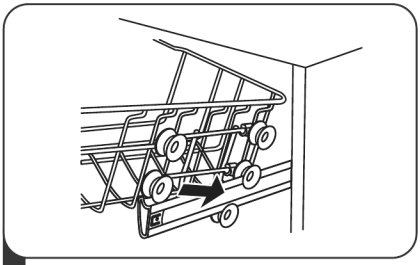

3 Refit the upper basket to the rails, using either the upper or the lower rollers to set the height you want.

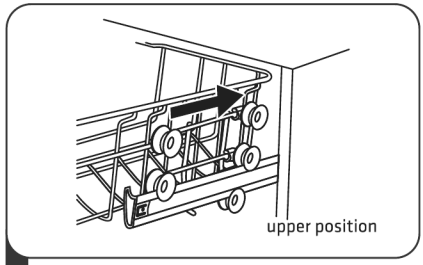

4 Push the upper basket back into the dishwasher.

Adjusting the upper basket (Type 2)

To adjust the height of the upper basket:

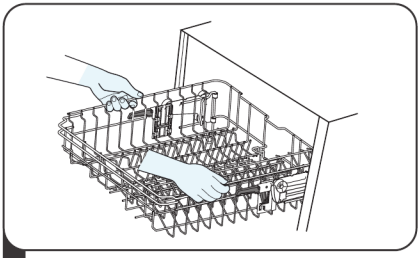

1 To raise the upper basket, lift each side of it at the centre until it locks into the upper position. You do not need to lift the adjuster handles.

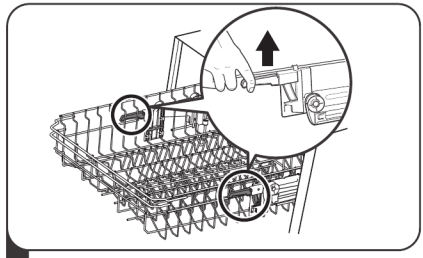

2 To lower the upper basket, lift the adjuster handles on each side to release it, then lower it into the bottom position.

GB

Folding the cup shelves

To make more room for tall items in the upper basket, fold the cup shelves upward. You can then lean tall glasses against them.



Folding the spikes

The spikes in the lower basket hold plates and platters in place. Fold them down to make more room for larger items.

Raise upwards

Fold backwards

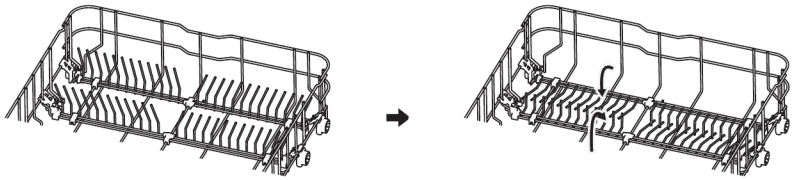

MAINTENANCE AND CLEANING

External care

The door and the door seal

- Clean the door seals regularly with a soft, damp cloth to remove food deposits.
- Wipe the side edges of the door before closing it. Food and drink residues can drip onto these surfaces while you load. They are outside the wash cabinet, so the spray arms do not reach them.

Control panel

Wipe the control panel with a soft, damp cloth only.

⚠ WARNING

- Do not use spray cleaners of any kind. They can let water into the door lock and the electrical components.
- Never use abrasive cleaners or scouring pads on outer surfaces, as they may scratch the finish. Some paper towels can also scratch or mark the surface.

Internal care

Cleaning the filter system

The filter system at the bottom of the wash cabinet collects food remnants during the wash cycle. Clogged filters reduce washing performance. Check the condition of the filters regularly and clean them under running water.

NOTE: Filter systems and spray arms vary depending on the dishwasher model. All images are for reference only.

Follow these steps to clean the filter system:

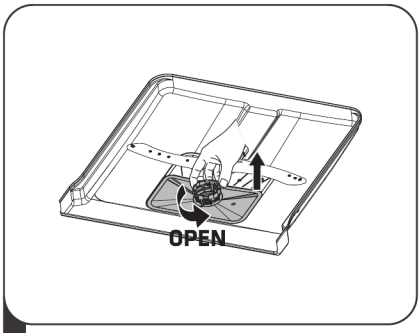

1 Turn the coarse filter anticlockwise to unlock it, then lift the whole filter assembly up and out of the dishwasher.

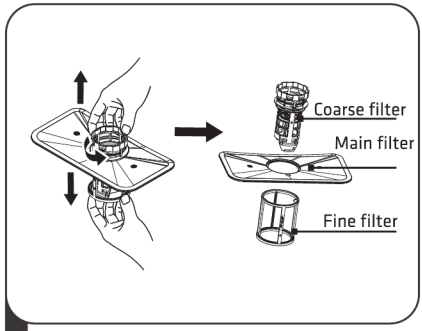

2 Pull the fine filter off the bottom of the filter assembly. Detach the coarse filter from the main filter by gently squeezing the tabs at the top and pulling it away.

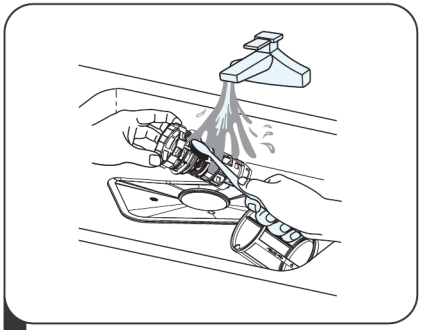

3 Rinse all the filters under running water to remove large food remnants. Use a soft brush for a more thorough clean.

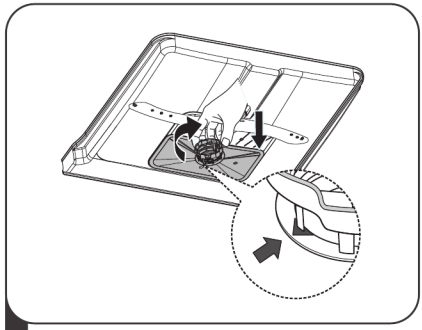

4 Reassemble the filters in the reverse order. Put the filter assembly back into the dishwasher and turn it clockwise until it locks into place.

GB

⚠ WARNING

- Do not overtighten the filters.
- Always refit the filters in the correct order. If they are not secure, debris can get into the system and cause a blockage.
- Never run the dishwasher without the filters in place. Doing so can damage the appliance, reduce performance and damage your dishes.

Cleaning the spray arms

Minerals in hard water can clog the spray arm jets and bearings. Clean the spray arms regularly.

Follow these steps to clean the spray arms:

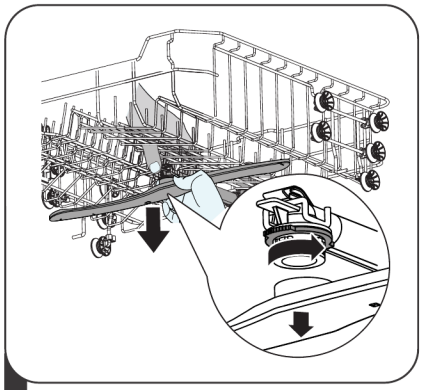

1 To remove the upper spray arm, hold the central nut still and turn the spray arm anticlockwise.

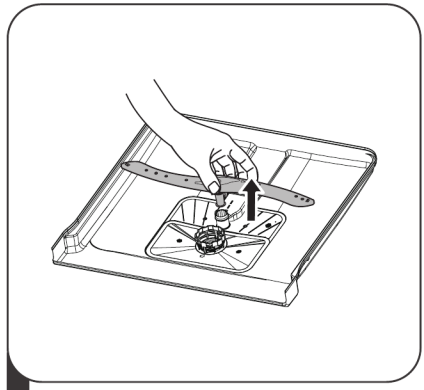

2 To remove the lower spray arm, pull it straight upward.

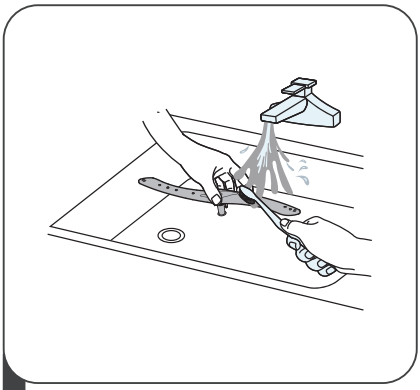

3 Wash the spray arms in warm, soapy water. Use a soft brush to clean the jets.

4 Rinse the spray arms under running water, then refit them.

GB

Caring for the dishwasher

Frost protection

Seasonal use warning. Only carry out this procedure if the dishwasher is installed somewhere unheated, such as a seasonal cabin or summer cottage, where the temperature drops below freezing. In an ordinary year-round home or a block of flats, the user must not modify the plumbing connections – contact a qualified plumber, so that local regulations and your home insurance policy are complied with. Any water left inside the appliance can freeze at low temperatures and cause damage that is not covered by the warranty.

If you have to winterise the dishwasher in an unheated location, take these steps after the last wash cycle of the season:

1. Disconnect the dishwasher from the power supply.
2. Turn off the main water tap to the dishwasher completely.
3. Disconnect the water inlet pipe from the water valve on the appliance. Have a shallow pan ready to catch any water that escapes.
4. Drain all the water from the water inlet pipe and the water valve.
5. Reconnect the water inlet pipe to the water valve.
6. Remove the filter assembly from the bottom of the tub and use a sponge to soak up any water left in the sump.

Daily care and maintenance

- **After every wash:** turn off the water supply to the appliance. Leave the door slightly open so that moisture and odours do not build up inside.
- **Unplug before maintenance:** always disconnect the plug from the socket before cleaning the appliance or carrying out any maintenance.
- **No solvents or abrasive cleaners:** clean the exterior and the rubber components with a soft cloth and warm, soapy water only. Do not use solvents or abrasive cleaning products. To remove stains from the interior surfaces, use a soft cloth dampened with water and a little vinegar, or a dedicated dishwasher cleaning product.
- **Long-term storage:** if you are not going to use the dishwasher for a long period, run an empty wash cycle first. Then disconnect the plug

from the socket, turn off the water supply and leave the door slightly open. This extends the life of the door seals and prevents odours.

- **Moving the appliance:** keep the appliance upright when moving it. If it is absolutely necessary, you may lay it on its back.
- **Cleaning the door seals:** food trapped in the door seals can cause unpleasant odours. Clean the seals regularly with a damp sponge.

INSTALLATION

SAFETY WARNING



- **Electrical shock hazard:** disconnect the electrical power before installing the dishwasher. Failure to do so could result in death or electric shock. Do not plug the dishwasher in until installation is completely finished – keeping it unplugged also prevents a live power cord being pinched.
- The plumbing and electrical connections must be installed by qualified professionals only.

Power connection

- Do not use an extension cord or an adapter plug with this appliance.
- Never cut or remove the earthing connection from the power cord. The appliance must be properly earthed before use.
- Before plugging the appliance in, check that your household voltage matches the voltage printed on the dishwasher's rating label.
- Make sure the wall socket is in an adjacent cabinet, such as under the kitchen sink, so that the plug stays easy to reach after installation. Do not put the socket directly behind the dishwasher: that stops the appliance sliding fully into the cabinet and makes the plug inaccessible in an emergency.

Electrical requirements

Check the rating label for the rated voltage and connect the dishwasher to a suitable power supply. Use the required fuse – 10 A, 13 A or 16 A, time-delay type – or a circuit breaker, and provide a separate circuit serving only this appliance.

Electrical connection

Check that the voltage and frequency of the power supply match the rating plate. Only put the plug into a properly earthed socket. If the socket

is not compatible with the plug, have the socket replaced rather than using an adapter: adapters can overheat and cause burns. Make sure the appliance is properly earthed before use.

Water supply and drain

Water supply connection

1. Connect the cold water inlet hose to a G 3/4 (3/4-inch) threaded connector and tighten it securely. If the water pipes are new, or have not been used for a long time, flush them until the water runs clear. This keeps debris from blocking the water inlet and damaging the appliance.
2. The safety supply hose has a double-wall system. If the inner hose ruptures, the system shuts off the water flow automatically. Do not cut or damage this hose.
3. If a sink spray hose is installed on the same water line as the dishwasher, it could burst under water pressure. Disconnect the spray hose from the water line and seal the opening.

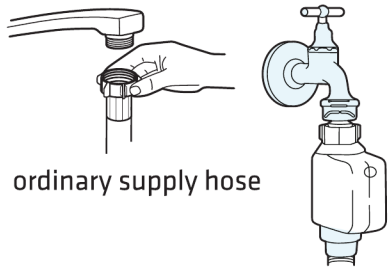

GB

Connecting the safety supply hose

1. Pull the safety supply hose out of the storage compartment at the rear of the dishwasher.
2. Screw the safety supply hose connector onto a water tap with a G 3/4 (3/4-inch) thread. Tighten it securely.
3. Turn the water tap fully on before starting the dishwasher.

Disconnecting the safety supply hose

1. Turn the water tap off completely.
2. Unscrew the safety supply hose from the tap.

Drain hose connection

Connect the drain hose securely to prevent leaks. Make sure the hose is not kinked, bent or squashed during installation. There are two approved ways to connect it, as shown in the installation diagrams:

- **Dedicated drain pipe:** insert the drain hose into a dedicated drain standpipe with a minimum diameter of 4 cm. The drain connection must be less than 100 cm above the bottom of the dishwasher.
- **Sink siphon connection:** connect the drain hose securely to your kitchen sink siphon. The siphon connection must be no more than 100 cm above the bottom of the dishwasher.

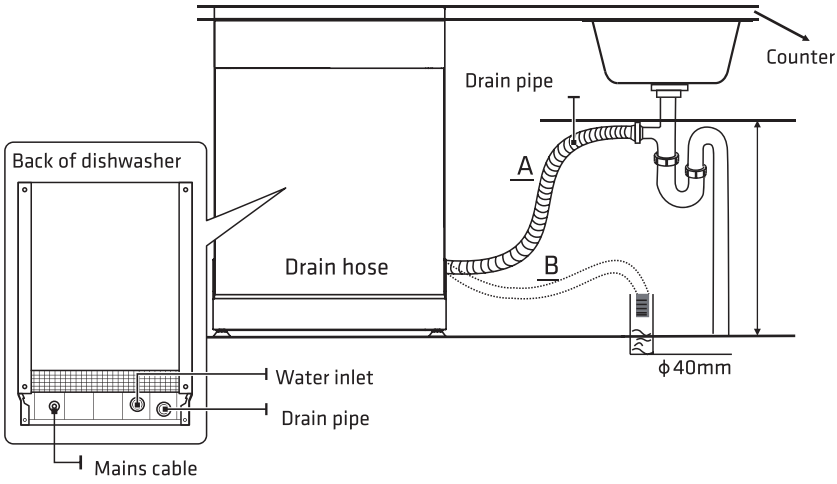

Follow these guidelines to secure the drain hose:

- Fix the drain hose securely in place using the holder provided, in either position A or position B.

- Do not put the free end of the drain hose under water, as dirty water can then flow back into the appliance.
- If the drain connection point is higher than 100 cm, water will stay in the drain hose. To drain it, hold the end of the hose over a bowl or bucket placed lower than the sink.
- If you have to extend the drain hose, use a hose with identical specifications. The total length of the drain hose must not exceed 4 metres. A longer hose reduces washing performance.

Positioning the appliance

Put the appliance in its intended location. The rear of the dishwasher should lean against the wall, with the sides next to cabinets or walls. The water inlet and drain hoses can be routed to either the left or the right side, whichever makes installation simpler.

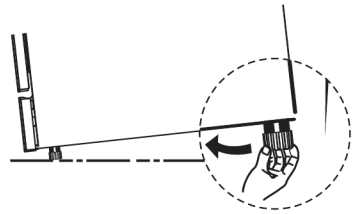

- Once the dishwasher is in position, adjust the screw feet to level it. The appliance must not be tilted by more than 2 degrees. A level dishwasher gives smooth rack movement and the best washing performance.

Built-in installation

This section applies to fully integrated and semi-integrated models.

Step 1: choosing the location

Choose a location close to an existing water supply, drain pipe and power socket. Leave less than 5 mm of space between the top of the dishwasher and the cabinet. Make sure the outer door of the dishwasher sits flush with the adjacent cabinet doors.

- If you are installing the dishwasher in a corner cabinet, leave enough room for the door to open fully without hitting the adjacent units.

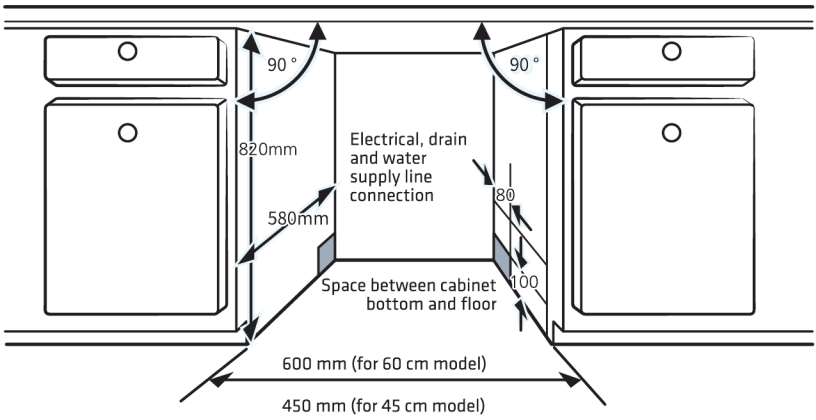

- Depending on where your power outlet is, you may need to cut an opening in the side panel of the adjacent cabinet.

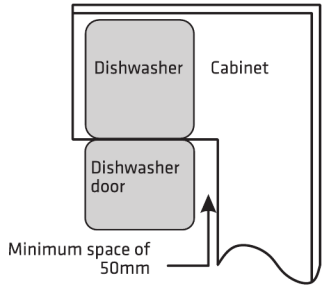

Step 2: installing the dishwasher

Secure the dishwasher into the cabinet recess as follows:

1. Check that the household water tap is turned off and the appliance is unplugged.
2. Fit the condensation strip under the work surface. Make sure it is flush with the edge of the work surface.
3. Connect the inlet hose to the cold water supply.
4. Connect the drain hose.
5. Route the power cord towards the socket. Do not plug it in until installation is complete.
6. Slide the dishwasher into the cabinet recess.

7. Level the dishwasher. Adjust the rear foot from the front by turning the Phillips screw in the middle of the base with a Phillips screwdriver. Adjust the front feet by turning them with a flat screwdriver until the dishwasher is level.
8. Adjust the tension of both door springs with a Phillips screwdriver, turning the adjusting screws clockwise. Adjust the left and right springs equally. Unbalanced spring tension can damage the appliance.
9. Secure the dishwasher in place, using whichever method suits your worktop:
   A. Standard worktop: insert the installation hooks into the slots on the side of the dishwasher and screw them to the underside of the worktop.
   B. Stone or granite worktop: screw the sides of the dishwasher to the adjacent cabinets.

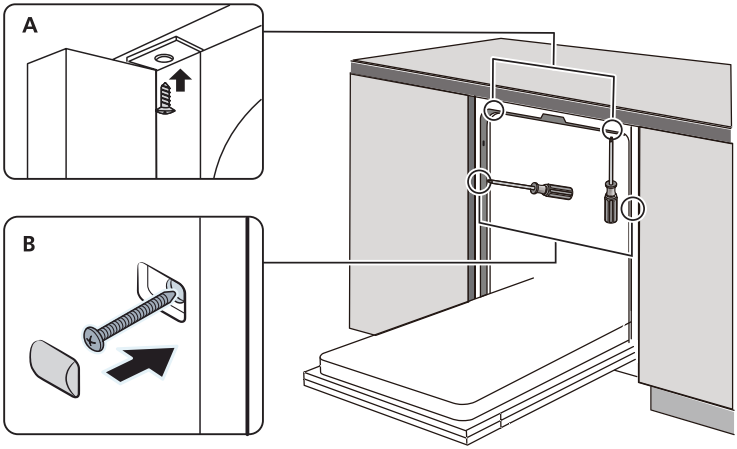

Step 3: levelling the dishwasher

The dishwasher must be perfectly level, so that the racks move smoothly and water does not leak.

1. Place a spirit level on the open door and on the inner rack tracks to check that the appliance is level.
2. Adjust the three levelling feet individually until the dishwasher is perfectly level.
3. Make sure the dishwasher does not tip over while you are levelling it.

- The levelling feet can be adjusted by up to 50 mm.

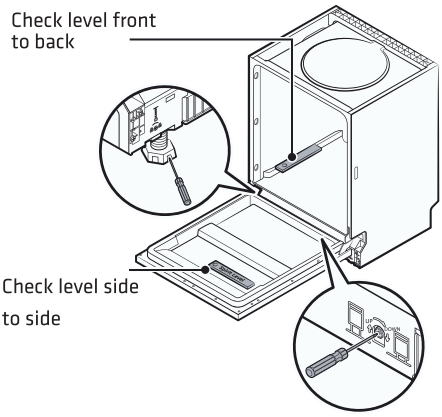

TROUBLESHOOTING

If you cannot solve a problem using the table below, contact customer service. Never try to repair a faulty or possibly faulty appliance yourself.

Problem	Possible cause	What to do
The dishwasher does not start	The fuse has blown or the circuit breaker has tripped.	Replace the fuse or reset the circuit breaker. Remove any other appliance sharing the same circuit.
	The power supply is not turned on.	Make sure the dishwasher is turned on, the power cord is plugged securely into the wall socket, and the door is closed securely.
	Water pressure is low.	Check that the water tap is fully open and the supply hose is connected properly.
	The door is not properly closed.	Close the door until it latches.
Water is not pumped out	The drain hose is twisted or trapped.	Check and straighten the drain hose.
	The filter system is clogged.	Clean the filter system.
	The kitchen sink is clogged.	Check the kitchen sink drain. If the sink is clogged, this is a household plumbing issue rather than a dishwasher fault; contact a plumber.
Foam in the tub	The wrong detergent was used.	Use only detergent made specifically for automatic dishwashers. If foam builds up, open the door and let the suds evaporate. Add 1 litre of cold water to the bottom of the dishwasher, close the door and select any programme. The dishwasher drains the water. Open the door once draining has finished and check whether the foam has gone. Repeat if necessary.
	Rinse aid has been spilled.	Always wipe up rinse aid spills immediately. Excess rinse aid causes heavy foaming during the wash cycle.

Problem	Possible cause	What to do
The dishes are not clean	Not enough detergent was dispensed.	Use more detergent, or change to a different detergent.
	Items are blocking the spray arms.	Rearrange the items so the spray arms can rotate freely.
	The filter system is dirty or incorrectly fitted, so the spray jets are blocked.	Clean the filter system and refit it correctly. Clean the spray arm jets.
	The dishes were not loaded correctly.	See the loading recommendations earlier in this manual.
	The programme was not powerful enough.	Select a more intensive programme.
Cloudiness on glassware	Soft water combined with too much detergent.	Use less detergent if you have soft water, and select a shorter cycle for glassware.
White spots on dishes and glasses	Hard water has caused limescale deposits.	Check the water softener setting and the salt level.
White film on the inside surfaces	Hard water minerals have deposited on the interior.	Clean the interior with a soft, damp cloth and a little dishwasher detergent, wearing rubber gloves. Never use an ordinary household cleaner, as it causes heavy foaming.
Stained tub interior	A detergent containing artificial colourants may have been used.	Make sure your detergent contains no artificial colourants.
Rust stains on cutlery	The affected items are not corrosion-resistant.	Do not wash items that are not corrosion-resistant in the dishwasher.
	A wash programme was not run immediately after adding dishwasher salt, so traces of salt entered the wash cycle.	Always run a wash programme with no dishes inside after adding salt. Do not select the Turbo speed function after adding salt.
	The salt container cap is loose.	Check that the salt container cap is screwed on securely.
Black or grey marks on dishes	Aluminium utensils have rubbed against the dishes.	Remove the marks with a mild abrasive cleaner.
Detergent remains in the dispenser	Dishes are blocking the dispenser flap.	Rearrange the dishes so they do not stop the flap opening.

Problem	Possible cause	What to do
The dishes are not drying	The dishes are loaded incorrectly.	Load dishes at an angle so water runs off easily, and avoid nesting items. If incorrect loading leaves wet detergent residue on the dishes, wear protective gloves when unloading, to prevent skin irritation.
	The dishes were removed too soon.	Do not empty the dishwasher immediately after the cycle ends. Open the door slightly to let the steam escape and allow the dishes to cool until they are safe to touch. Unload the lower basket first.
	The wrong programme was selected.	Short programmes use lower wash temperatures and have no extended heated drying phase. Select a longer programme with an active drying phase.
	Cutlery with a low-quality coating was washed.	Water does not drain easily from these materials. Do not wash low-quality or non-dishwasher-safe cutlery in the dishwasher.
Knocking noise inside the dishwasher	A spray arm is knocking against an item in a basket.	Pause the programme and rearrange the items obstructing the spray arm.
Rattling noise inside the dishwasher	Dishes are loose and rattling against each other.	Pause the programme and rearrange the loose dishes.
Knocking noise in the water pipes	This is caused by the household plumbing installation or the piping layout (water hammer).	This is a household plumbing issue and does not affect the dishwasher. If in doubt, contact a qualified plumber.

⚠ WARNING

- Unauthorised or non-professional repairs can cause serious safety hazards and will void the product warranty. Always contact customer service for repairs.

GB

LOADING THE BASKETS

Loading according to EN 60436

Filling the dishwasher completely helps save energy and water.

1. Upper basket

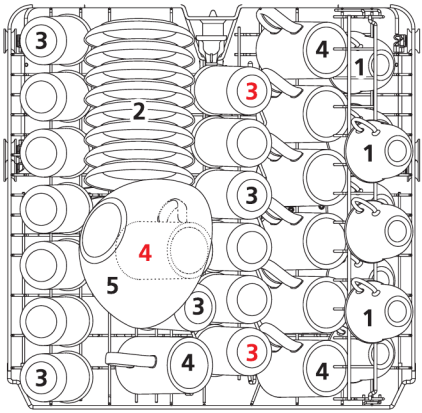

Number	Item
1	Cups
2	Saucers
3	Glasses
4	Mugs
5	Glass bowl

2. Lower basket

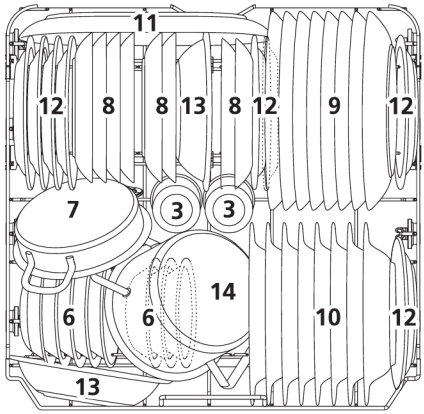

Number	Item
6	Dessert bowls
7	Oven pot
8	Dessert dishes
9	Dinner plates
10	Soup plates
11	Oval platter
12	Melamine dessert plates
13	Melamine bowls
14	Small pot

3. Cutlery rack

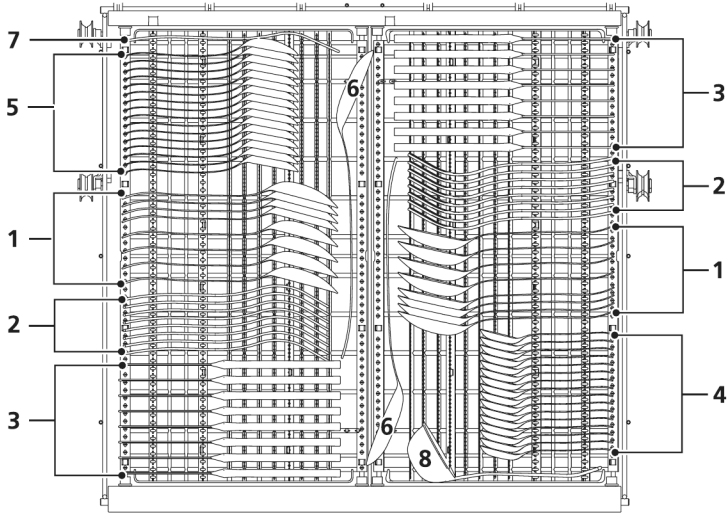

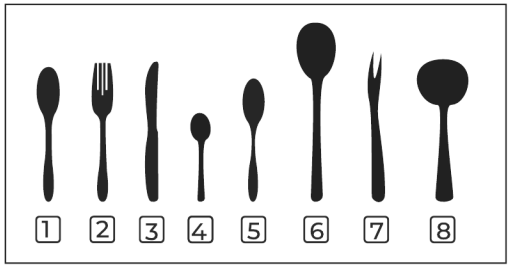

Number	Item
1	Soup spoons
2	Forks
3	Knives
4	Teaspoons
5	Dessert spoons
6	Serving spoons
7	Serving fork
8	Gravy ladle

Information for comparability tests (EN60436)

Capacity	16 place settings
Upper basket position	Lower position
Wash programme	ECO
Rinse aid setting	Max
Water softener setting	H3

GB

Tips for using the cutlery rack

The cutlery rack can be set up in different ways to suit what you are loading:

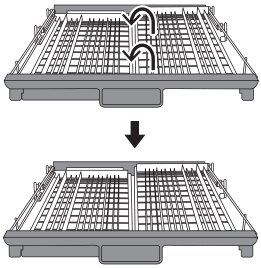

- **Flat position:** lift the right basket up until the left and right baskets are level with each other.

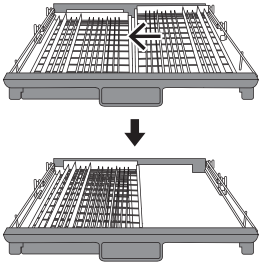

- **Overlapping position:** slide the right basket from right to left so that the two baskets overlap. This gives more headroom in the upper basket below.

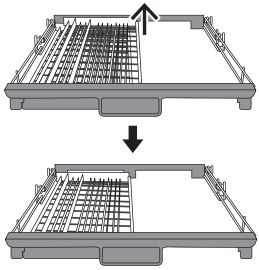

- **Single basket position:** lift the right basket off the tray and remove it, leaving only the left basket in place.

QUICK START GUIDE

For detailed operating instructions, read the corresponding sections of this manual.

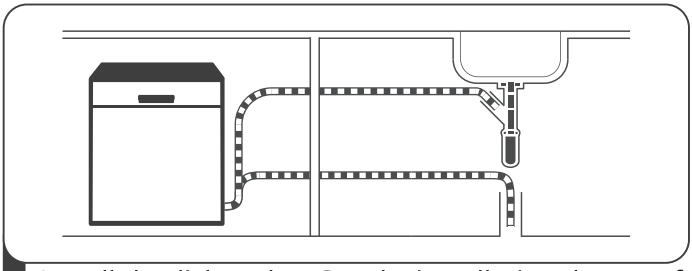

1 Install the dishwasher. See the installation chapter of this manual.

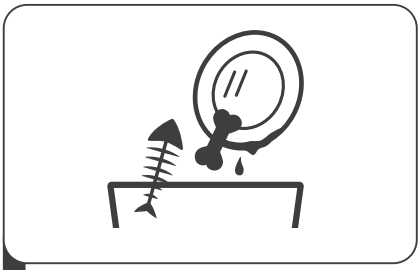

2 Scrape large food residues off the dishes. Do not rinse them under running water first.

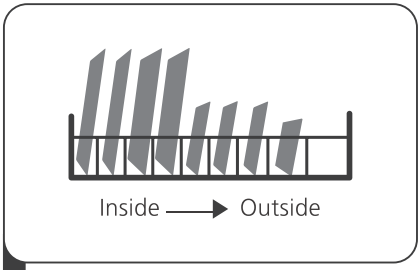

3 Load the baskets as described in the loading guidelines.

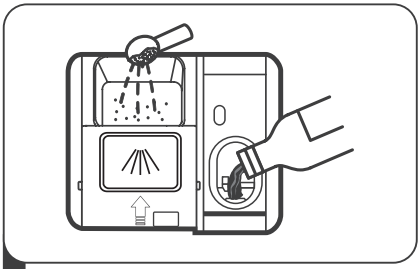

4 Fill the detergent dispenser and the rinse aid dispenser.

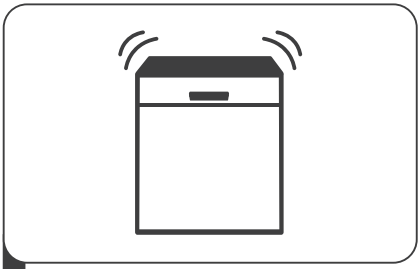

5 Select a suitable wash programme, close the door and start the dishwasher.

GB

Control panel

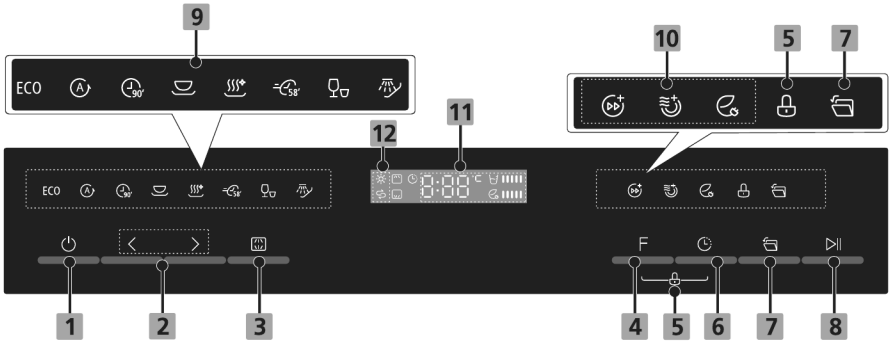

No.	Button	Description
1	**Power**	Press this button to turn the dishwasher on.
2	**Programme**	Select the washing programme with the < and > buttons. The indicator for the selected programme lights up.
3	**Dual Zone**	Press this button to wash in the upper basket only or the lower basket only. The corresponding indicator lights up.
4	**Function**	Press this button to select a function. The indicator for the selected function lights up.
5	**Child lock**	This option locks the buttons on the control panel, except the Power button, so that children cannot start the dishwasher by pressing the panel. To lock or unlock the panel, press the Function and Delay buttons together for 3 seconds. The child lock indicator lights up while the lock is on.
6	**Delay**	Press this button to delay the start of a cycle by up to 24 hours. Press it repeatedly to increase the delay time, in steps of one hour.
7	**Auto Open**	After washing, the door opens automatically to improve drying. It can only be used with Auto, ECO, 90 min, Universal, Hygiene and 58 min.
8	**Start/Pause**	Press this button to start the selected programme, or to pause it while the dishwasher is running.

Display

9 Programme indicators

Programme	Description
ECO **ECO** **(*EN60436)**	This is the standard programme. It is suitable for normally soiled tableware and is the most efficient programme in terms of combined energy and water consumption for that type of tableware.
 **Auto**	Auto-sensing wash for lightly, normally or heavily soiled crockery, with or without dried-on food.
 **90 min**	For normally soiled plates and pans that need a quick wash.
 **Universal**	For normally soiled loads, such as pots, plates, glasses and lightly soiled pans.
 **Hygiene**	Use this programme to sanitise your dishes and glassware. It holds the water temperature at 72 °C.
 **58 min**	For lightly soiled loads that need a 58-minute wash.
 **Rapid**	A shorter wash for lightly soiled loads that do not need drying.
 **Soak**	To rinse dishes that you plan to wash later the same day.

GB

10 Function indicators

Function	Description
Turbo speed	Shortens the programme. It can only be used with ECO, 90 min, Universal, Hygiene and 58 min.
Extra Drying	Improves the drying result. It can only be used with ECO, 90 min, Universal, Hygiene and 58 min.
Energy Save	Choose this when you have fewer dishes to wash. It can only be used with ECO, 90 min, Universal, Hygiene and 58 min.

11–12 Screen and warning indicators

No.	Indicator	Description
11	**Screen**	Shows the remaining programme time, the wash temperature, the delay time and any error code. Bar indicators show the water consumption and the energy consumption of the selected programme.
12	**Rinse aid indicator**	When the rinse aid indicator lights up, the dishwasher is low on rinse aid and the dispenser needs refilling.
	Salt indicator	When the salt indicator lights up, the dishwasher is low on dishwasher salt and the container needs refilling.

Water softener

The water softener removes lime and minerals from the water, which would otherwise leave white deposits on your dishes and damage the appliance. Harder water contains more minerals. Set the water softener to match your local water hardness. Your local water authority can tell you how hard your water is.

Adjusting salt consumption

Setting the water softener electronically keeps salt consumption to what your local water hardness needs. Follow these steps:

1. Open the dishwasher door and turn the appliance on.
2. Within 60 seconds of turning the power on, press and hold the > button for more than 5 seconds to enter water softener setup mode.
3. Press the > button repeatedly to cycle through the water hardness levels until the setting you want is displayed. The settings cycle in this order: H3, H4, H5, H6, H1, H2, H3.
4. To save the setting and leave setup mode, press the Power button or wait 5 seconds without touching any button.

German °dH	French °fH	British °Clarke	Mmol/l	Water softener level	Regeneration interval (cycles)	Salt consumption (g/cycle)
0–5	0–9	0–6	0–0.94	H1	No regeneration	0
6–11	10–20	7–14	1.0–2.0	H2	10	9
12–17	21–30	15–21	2.1–3.0	H3	5	12
18–22	31–40	22–28	3.1–4.0	H4	3	20
23–34	41–60	29–42	4.1–6.0	H5	2	30
35–55	61–98	43–69	6.1–9.8	H6	1	60

Note: Each cycle that includes a regeneration phase uses an additional 4.0 litres of water and 0.05 kWh of energy, and extends the programme by 15 minutes. If the dishwasher is low on salt, see the salt filling section of this manual.

- **Factory setting:** the default water softener setting is H3.
- Hardness unit conversions: 1 °dH = 1.25 °Clarke = 1.78 °fH = 0.178 mmol/l.

Preparing and loading dishes

Dishwasher suitability

Unsuitable items

- Cutlery with wooden, horn, bone or mother-of-pearl handles.
- Plastic items that are not heat-resistant.
- Older cutlery with glued components that are not temperature-resistant.
- Bonded cutlery items or dishes.
- Pewter, copper or brass items.
- Crystal glassware.
- Steel items liable to rust.
- Wooden platters.
- Items made from synthetic fibres.

Items with limited suitability

- Some types of glass can become cloudy or dull after a large number of washes.
- Silver and aluminium parts tend to discolour during washing.
- Glazed patterns may fade if the dishes are machine-washed frequently.

Loading recommendations

- Scrape large food residues off. Soak burnt-on food on cookware to loosen it first. There is no need to rinse the dishes under running water.
- Place hollow items such as cups, glasses, pots and pans upside down.
- Place curved or recessed items at an angle so that water can drain off them.
- Position everything securely so that nothing can tip over.
- Make sure everything is positioned so that the spray arms can turn freely. Spin the spray arms by hand before starting a cycle to check.

- Do not nest or stack dishes and cutlery. Overlapping items stop water reaching all the surfaces.
- Lay long, sharp cutlery such as carving knives flat in the upper basket. Standing them upright is a safety risk.
- Do not overload the dishwasher. Loading it correctly is what gives good cleaning at a reasonable energy consumption.
- Do not wash very small items in the dishwasher, as they can fall through the basket.

Removing the dishes

Empty the lower basket first and the upper basket afterwards, so that water from the upper basket does not drip onto the dishes below.

WARNING

- The dishes will be hot. Do not take glasses or delicate items out of the baskets until they have cooled down, or they may be damaged.

Loading the upper basket

The upper basket is for delicate, lightweight items such as glasses, cups, saucers, small plates, small bowls and shallow pans. Place them securely so that the water spray cannot move them.



Loading the lower basket

Place large, hard-to-clean items such as pots, pans, lids, serving dishes and large bowls in the lower basket. Put serving dishes and lids along the sides, so that they do not block the upper spray arm. Plates placed in front of the detergent dispenser must be no more than 19 cm across, so that they do not stop the dispenser flap opening.

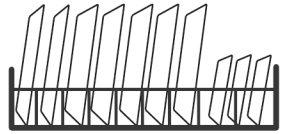

Loading the cutlery rack

Place cutlery in the cutlery rack separately, in the appropriate positions. Do not let pieces nest together, as this stops them being cleaned properly.

⚠ WARNING:

- Always load knives and other sharp utensils with their points facing down. Do not let any item stick out through the bottom of the cutlery rack, as it can block the spray arms below.

Rinse aid and detergent

Rinse aid

Rinse aid is released during the final rinse. It stops water forming droplets on your dishes, which would leave spots and streaks, and it improves drying by helping water slide off. This dishwasher is designed for liquid rinse aid only.

- **Warning:** only use branded rinse aid formulated for automatic dishwashers. Never put anything else in the rinse aid dispenser – dishwasher cleaning agents or liquid hand soap, for example – as that will damage the appliance.
- **Refilling:** how often the dispenser needs refilling depends on how often you run the dishwasher and on the rinse aid setting. Refill it when the rinse aid indicator on the control panel lights up. Do not overfill it.

GB

Detergent

Dishwasher detergent contains chemicals that break down, dissolve and wash away dirt from your dishes.

⚠ WARNING

- **Detergent safety:** only use detergent formulated specifically for automatic dishwashers. Keep detergent in a cool, dry place. Do not put detergent in the dispenser until you are ready to start a wash cycle.



- **Child safety:** dishwasher detergent is highly corrosive. Keep all detergent out of the reach of children.

Filling the rinse aid dispenser

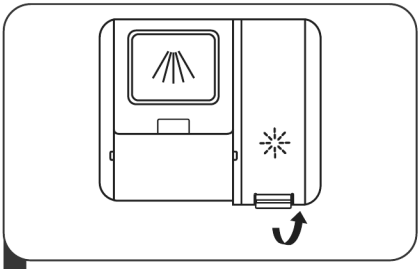

1 Open the rinse aid dispenser cap by lifting the handle.

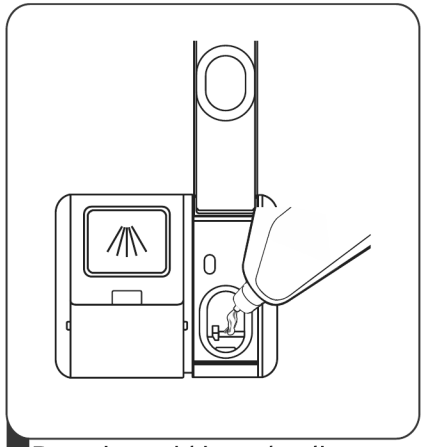

2 Pour rinse aid into the dispenser, taking care not to overfill it.

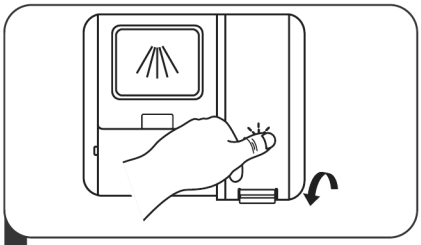

3 Close the cap securely.

Adjusting rinse aid consumption

You can adjust how much rinse aid the dishwasher uses, to get a better drying result from a limited amount. Follow these steps:

1. Open the door and turn the appliance on.
2. Within 60 seconds of turning the power on, press and hold the > button for more than 5 seconds, then press the Delay button to enter setup mode. The rinse aid indicator flashes slowly, once per second.
3. Press the > button repeatedly to select the setting that suits how you use the appliance. The settings cycle in this order: d3, d4, d5, d6, d1, d2, d3. The higher the number, the more rinse aid is dispensed. The factory setting is d3.
4. Wait 5 seconds without touching any button, or press the Power button, to save the setting and leave setup mode.

Setting	Rinse aid per cycle (ml)
d1	1.2
d2	2.4
d3	3.6
d4	4.8
d5	6.0
d6	7.2

Filling the detergent dispenser

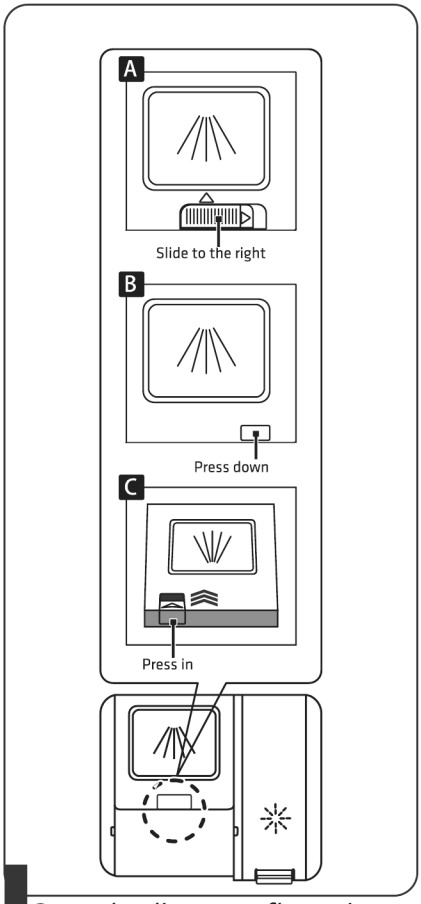

1 Open the dispenser flap using whichever method matches your model.

- A Open the flap by sliding the release catch.
- B Open the flap by pressing the release catch down.
- C Open the flap by pressing the release catch in.

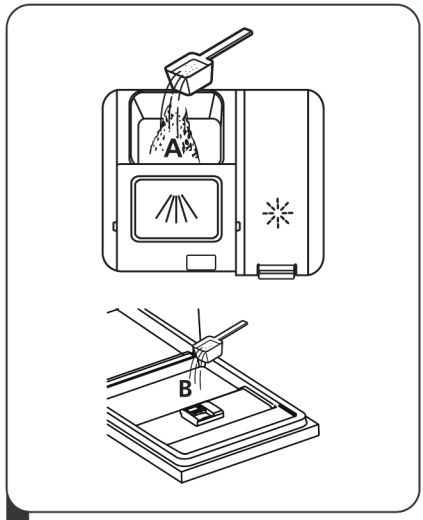

2 Add detergent to the larger cavity for the main wash. For a better cleaning result, especially if the load is very dirty, also put a small amount of detergent on the door. This additional detergent is released during the pre-wash phase.

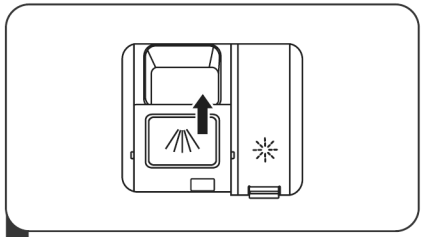

3 Close the flap by sliding it forward and then pressing it down.

NOTE: Always follow the detergent manufacturer's instructions on the packaging.

GB

PROGRAMME SELECTION

Wash cycle table

The table below shows which programme suits each level of food residue and the detergent dose required, together with other relevant programme information. Consumption figures and programme durations are for reference only, except for the ECO programme.

● the programme uses rinse aid in the final rinse. ○ it does not.

Programme	Description of cycle	Detergent pre / main wash	Time (min)	Energy (kWh)	Water (L)	Rinse aid
ECO **ECO (*EN 60436)**	Wash (45 °C) – Rinse – Rinse (40 °C) – Drying	16 g or 1–2 tablets	290	0,664	9.6	●
A **Auto**	Wash (45–60 °C) – Rinse – Rinse (60–65 °C) – Drying	24 g or 1–2 tablets	155	0.800–1.200	10.0–11.4	●
90' **90 min**	Wash (55 °C) – Rinse – Rinse (60–65 °C) – Drying	24 g or 1–2 tablets	90	0.955–1.030	11.4	●
Universal	Pre-wash – Wash (60 °C) – Rinse – Rinse (65–72 °C) – Drying	4 g / 20 g, or 1–2 tablets	150	1.185–1.290	13.9	●
Hygiene	Pre-wash – Wash (72 °C) – Rinse – Rinse (65–72 °C) – Drying	4 g / 20 g, or 1–2 tablets	195	1.510–1.615	13.9	●
58' **58 min**	Wash (60 °C) – Rinse – Rinse (65 °C) – Drying	24 g or 1–2 tablets	58	1.050	11.5	●
Rapid	Wash (45 °C) – Rinse – Rinse (45 °C)	12 g or 1 tablet	30	0.584	10.5	○
Soak	Pre-wash	–	15	0.115	3.7	○

Note: The ECO programme is suitable for normally soiled tableware. For that use it is the most efficient programme in terms of combined energy and water consumption, and it is the programme used to assess compliance with EU ecodesign legislation.

Saving energy

1. Do not rinse the dishes under running water first. Pre-rinsing increases water and energy consumption and is not recommended.
2. Used correctly, a household dishwasher uses less energy and water than washing up by hand.

Running a wash

Starting a wash program

1. Pull out the upper and lower baskets, load the dishes and slide the baskets back in. Fill the lower basket first, then the upper one.
2. Add detergent.
3. Plug the power cord into the socket. The power supply details are on the product information sheet on the last page. Make sure the water tap is fully open.
4. Open the door and press the Power button.
5. Select a programme. Its indicator lights up. Press Start/Pause and then close the door – the dishwasher starts.

Changing the programme mid-cycle

You can only change the programme shortly after it has started. If the programme has been running for longer, the dishwasher may already have released the detergent or pumped out the wash water. If so, reset the appliance and refill the detergent dispenser.

1. Press Start/Pause to pause the wash.
2. Press the > button for more than 3 seconds. The dishwasher returns to programme selection.
3. Select the programme you want.
4. Press Start/Pause. The dishwasher starts the new programme.

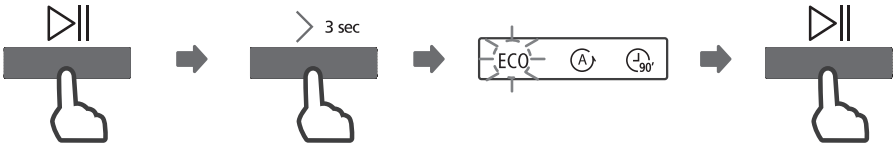

Adding a forgotten dish

You can add a forgotten dish at any time before the detergent dispenser flap opens.

1. Press Start/Pause to pause the wash.
2. Wait until the spray arms have stopped turning, then open the door fully.
3. Add the dish.
4. Close the door.
5. Press Start/Pause. The dishwasher resumes after about 10 seconds.



⚠ WARNING



- Opening the door during a programme is dangerous. Hot steam can escape and cause severe scalds.

Automatic door opening

At the end of the wash programme the door opens automatically to improve drying.

- Switch the function on and off with the Auto Open button. It can only be used with Auto, ECO, 90 min, Universal, Hygiene and 58 min.
- Do not block the door or force it shut during automatic opening, as this can damage the door lock mechanism.
- The door cannot be closed again immediately after automatic opening. Wait at least 3 minutes.
- The door opening does not mean the programme has finished. Wait until the screen goes off, or the programme indicator goes out, before unloading.



GB

Error codes

The dishwasher displays an error code when a fault occurs. The table below lists the common codes, what they mean and what can cause them.

Code	Meaning	Possible causes
E1	Water inlet takes too long	The water tap is not open, the water intake is restricted, or the water pressure is too low.
E3	Required temperature not reached	Heating element malfunction.
E4	Water overflow	A component of the dishwasher is leaking.
E8	Diverter valve position error	Open circuit or broken wire to the diverter valve.
Ec	Wash control system failure	Main control board (PCB) or motor failure.
Ed	Communication failure	Open circuit or broken wire in the communication line between the main control board and the display board.

⚠ WARNING

- If water overflows, turn off the main water tap immediately before calling customer service.
- Remove any water left in the bottom of the tub by an overflow or a minor leak before restarting the dishwasher.

TECHNICAL SPECIFICATION

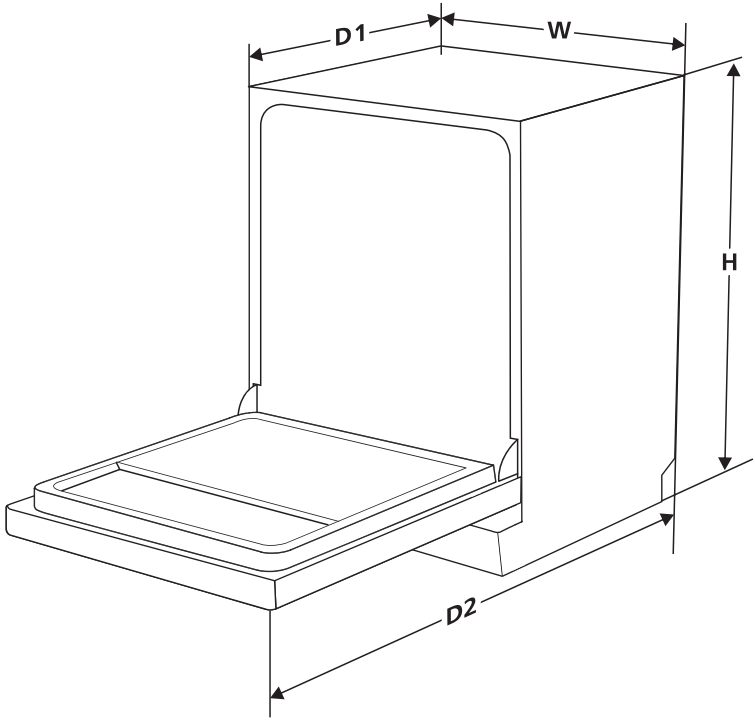

Parameter	Value
Height (H)	815 mm
Width (W)	598 mm
Depth (D1)	570 mm (door closed)
Depth (D2)	1150 mm (door open at 90°)

Product information sheet (EN60436)

Supplier's name or trade mark: Point

Model identifier: PODW56040BW PODW56040BX

General product parameters:

Parameter	Value	Parameter	Value	
Rated capacity [a] (ps)	16	Dimensions in cm	Height	82
			Width	60
			Depth	57
EEI [a]	37,9	Energy efficiency class [a]	B [c]	
Cleaning performance index [a]	1,121	Drying performance index [a]	1,061	
Energy consumption in kWh [per cycle], based on the eco programme using cold water fill. Actual energy consumption will depend on how the appliance is used.	0,664	Water consumption in litres [per cycle], based on the eco program. Actual water consumption will depend on how the appliance is used and on the hardness of the water.	9,6	
Program duration [a] (h:min)	4:50	Type	Under cabinet	
Airborne acoustical noise emissions [a] (dB(A) re 1 pW)	40	Airborne acoustical noise emission class [a]	B [c]	
Off-mode (W)	N/A	Standby mode (W)	0,49	
Delay start (W) (if applicable)	3,99	Networked standby (W) (if applicable)	N/A	

Minimum duration of the guarantee offered by the supplier (b):

Additional information:

Weblink to the supplier's website, where the information in point 6 of Annex II to Commission Regulation (EU) 2019/2022 (1) (b) is found:

(a) for the eco program.

(b) changes to these items shall not be considered relevant for the purposes of paragraph 4 of Article 4 of Regulation (EU) 2017/1369.

(c) if the product database automatically generates the definitive content of this cell the supplier shall not enter these data.

(1) Commission Regulation (EU) 2019/2022 of 1 October 2019 laying down eco design requirements for household dishwashers pursuant to Directive 2009/125/EC of the European Parliament and of the Council amending Commission Regulation (EC) No 1275/2008 and repealing Commission Regulation (EU) No 1016/2010 (see page 267 of this Official Journal).

ENVIRONMENTAL PROTECTION:

	This product is marked with the symbol of the selective sorting of waste electronic equipment. This means that this product must not be disposed of with household waste but must be supported by a system of selective collection in accordance with Directive 2012/ 19/EU. It will then be recycled or dismantled to minimize impacts on the environment. Electrical and electronic products are potentially dangerous for the environment and human health due to the presence of hazardous substances. For more information, please contact your local or regional authorities.

Power International AS,
PO Box 523, N-1471 Lørenskog, Norway

Power Norge:
https://www.power.no/kundeservice/
T: 21 00 40 00

Power Danmark:
https://www.power.dk/kundeservice/
T: 70 33 80 80

Punkt 1 Danmark:
https://www.punkt1.dk/kundeservice/
T: 70 70 17 07

Power Finland:
https://www.power.fi/tuki/asiakaspalvelu/
T: 0305 0305

Power Sverige:
https://www.power.se/kundservice/
T: 08 517 66 000

SIKKERHETSANVISNINGER

Denne bruksanvisningen inneholder viktig sikkerhetsinformasjon som hjelper deg med å bruke og vedlikeholde oppvaskmaskinen på en trygg måte.

Generell sikkerhet og tiltenkt bruk

Apparatet er beregnet på husholdningsbruk innendørs og på liknende bruksmiljøer, som:

- personalkjøkken i butikker, på kontorer og i andre arbeidsmiljøer;
- gårdsbruk;
- bruk av gjester på hoteller, moteller og i andre boligmiljøer;
- bed and breakfast-miljøer.

Følg disse retningslinjene for trygg bruk:

- **Barnesikkerhet**: barn fra 8 år og personer med nedsatt fysisk, sensorisk eller mental funksjonsevne eller med manglende erfaring og kunnskap kan bruke apparatet bare under tilsyn, eller dersom de har fått opplæring i trygg bruk og forstår farene.
- La ikke barn leke med apparatet.
- Barn skal ikke rengjøre apparatet eller utføre brukervedlikehold uten tilsyn.
- Hold emballasjen utenfor barns rekkevidde, da den kan være farlig.

- Oppvaskmaskinens maksimale kapasitet er 16 kuverter.

Elsikkerhet og jording

Apparatet må jordes. Ved feil eller driftsstans reduserer jordingen faren for elektrisk støt ved å gi strømmen en vei med minst motstand.

- **Sikkerhet for strømledningen:** hvis strømledningen er skadet, må den skiftes av produsenten, produsentens serviceagent eller en tilsvarende kvalifisert person for å unngå fare.
- Senk ikke apparatet, strømledningen eller støpselet i vann eller annen væske.
- Koble alltid apparatet til en egnet stikkontakt som er installert og jordet i samsvar med lokale forskrifter.
- **Jordingsadvarsel:** feil tilkobling av jordlederen kan føre til elektrisk støt. Er du usikker på om apparatet er riktig jordet, kontakt en autorisert elektriker eller servicerepresentant.
- Endre ikke støpselet som følger med apparatet. Hvis det ikke passer i stikkontakten, få en autorisert elektriker til å montere en egnet kontakt.

Installasjon og vedlikehold

- Installasjon og reparasjon skal bare utføres av kvalifisert personell.
- Trekk alltid ut støpselet før rengjøring eller vedlikehold.
- Rengjør apparatet med en myk klut fuktet med mild såpe, og tørk deretter av med en annen klut.
- Koble apparatet til vannforsyningen med nye slangesett. Bruk ikke gamle slangesett om igjen.
- Tillatt inntakstrykk er 0.04–1.0 MPa.
- Strømledningen må ikke bøyes, klemmes eller flates ut under installasjonen.

Bruk og plassering av servise

- Sitt eller stå ikke på den åpne døren eller oppvaskkurven, og sett ikke tunge gjenstander på dem. Apparatet kan velte forover.
- Bruk ikke oppvaskmaskinen med mindre alle dekkpaneler sitter godt på plass.
- Åpne døren forsiktig mens oppvaskmaskinen går, da varmt vann kan sprute ut.
- La ikke døren stå helt åpen når oppvaskmaskinen ikke er i bruk – man kan snuble i den.
- Tukle ikke med kontrollpanelet.
- For å spare energi slår apparatet seg av automatisk etter 15 minutter uten aktivitet i standby.

- **Plassering av skarpe gjenstander:** plasser skarpe gjenstander slik at de ikke skader dørpakningen. Legg kniver og andre skarpe redskaper i kurven med spissen ned, eller legg dem flatt.
- **Plastgjenstander:** vask bare plastgjenstander som er merket som oppvaskmaskinsikre eller tilsvarende. For umerkede plastgjenstander, følg produsentens anbefalinger.

Vaskemiddel og glansemiddel

- **Kjemisk fare:** enkelte maskinoppvaskmidler er sterkt alkaliske og svært farlige ved svelging. Unngå kontakt med hud og øyne, og hold barn borte fra oppvaskmaskinen når døren er åpen.
- Kontroller at det ikke er igjen vaskemiddelrester i beholderen når vaskeprogrammet er ferdig.
- Bruk bare vaskemiddel og glansemiddel beregnet på oppvaskmaskin. Bruk aldri håndsåpe, tøyvaskemiddel eller oppvaskmiddel for håndoppvask.

Kassering

- Lever emballasjen og apparatet til et godkjent gjenvinningsanlegg.
- **Sikkerhetsforberedelse:** kutt strømledningen og gjør dørlåsen ubrukelig før kassering, slik at barn ikke kan bli stengt inne.

- Lever pappemballasjen til den lokale papirinnsamlingen for gjenvinning.
- Kast ikke dette produktet som usortert husholdningsavfall. Det skal samles inn separat for særskilt behandling.
- Ved å kassere produktet riktig bidrar du til å hindre den skaden på miljøet og menneskers helse som feil avfallshåndtering ellers kunne ført til.
- Kontakt kommunen eller renovasjonstjenesten for nærmere informasjon om gjenvinning.

PRODUKTOVERSIKT

VIKTIG

Les alle bruksanvisningene før du bruker oppvaskmaskinen for første gang, så får du best mulig resultat.

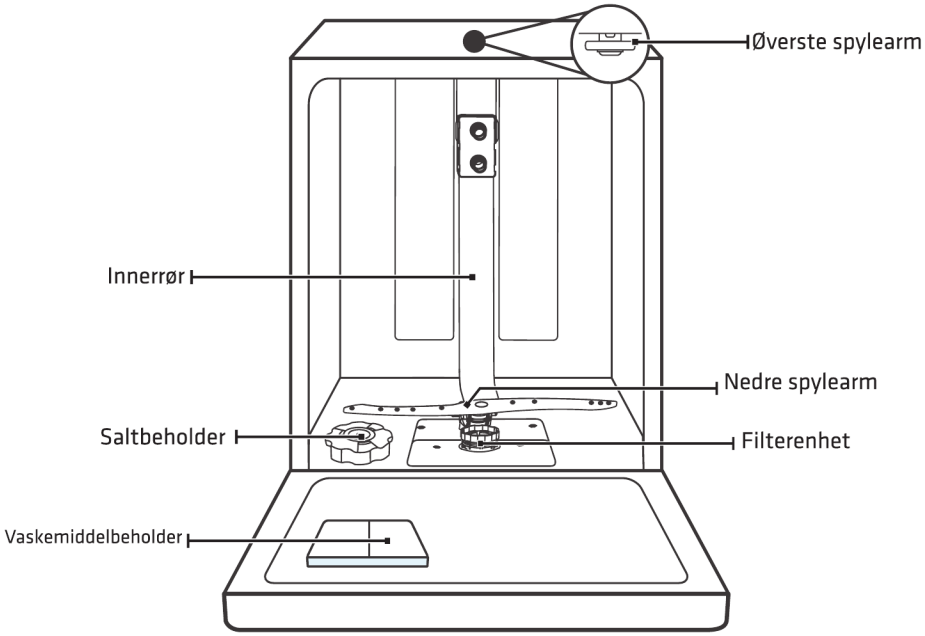

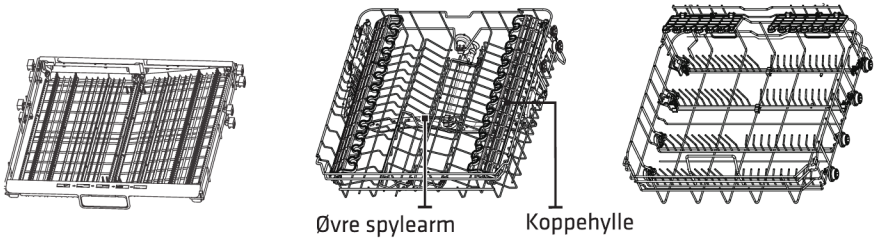

Bestikkstativ | Øvre kurv | Nedre kurv

MERK:

Bildene i denne bruksanvisningen er bare ment som referanse. Komponenter og funksjoner kan variere etter modell.

BRUKE OPPVASKMASKINEN

Før første gangs bruk

Gjør følgende før du bruker oppvaskmaskinen for første gang:

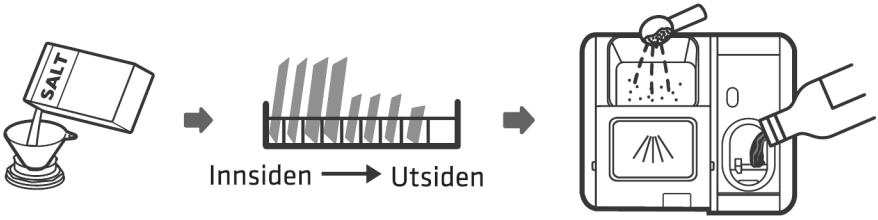

1. Still inn nivået på vannmykneren. Utfyllende anvisninger finnes i avsnittet om vannmykneren i denne bruksanvisningen.
2. Fyll saltbeholderen med oppvaskmaskinsalt.
3. Fyll kurvene.
4. Fyll vaskemiddelbeholderen.

Fylle salt i vannmykneren

Viktige sikkerhetsregler for salt

- Bruk bare salt som er beregnet på oppvaskmaskiner. Andre salttyper, særlig bordsalt, skader vannmykneren. Garantien dekker ikke skader som skyldes feil salt.
- Fyll på salt først rett før du starter et vaskeprogram. Da blir ingen saltkorn eller saltvann liggende i bunnen av oppvaskmaskinen, der de kan gi korrosjon. Garantien dekker ikke korrosjonsskader forårsaket av sølt salt.

Slik fyller du på oppvaskmaskinsalt

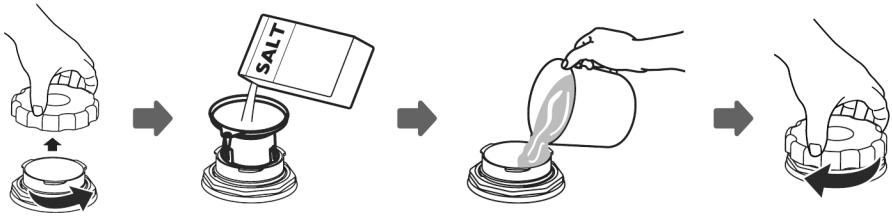

1. Ta ut den nedre kurven og skru av lokket på saltbeholderen.
2. **Bare første gang:** hell cirka 1 liter vann i saltbeholderen før du fyller salt første gang. Fyll ikke på vann ved senere påfyllinger, siden beholderen allerede er full av vann.
3. Sett enden av trakten i åpningen på saltbeholderen og hell i cirka 1.5 kg oppvaskmaskinsalt.
4. Ved påfylling er det normalt at vann renner over når saltet fylles på.
5. Skru lokket godt tilbake på plass.
6. Start et vaskeprogram med en gang. Et kort eller hurtig program er best, slik at sølt salt eller saltvann skylles bort. Da skades ikke filtre, pumper og andre viktige deler.
7. Saltindikatoren slukner når saltbeholderen er full.

Når salt må etterfylles

- **Modeller med saltindikator:** fyll saltbeholderen når saltindikatoren på kontrollpanelet lyser. Indikatoren kan lyse en liten stund etter påfylling, til saltet har løst seg opp.
- **Modeller uten saltindikator:** anslå påfyllingsintervallet ut fra antall kjørte vaskeprogrammer og den lokale vannhardheten.

Justere kurvene

Justere den øvre kurven (type 1)

Slik justerer du høyden på den øvre kurven:

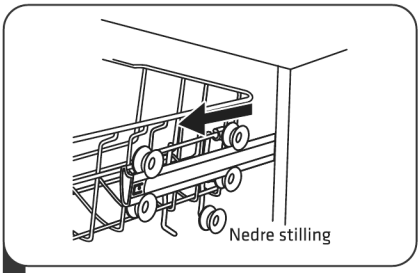

1 Trekk den øvre kurven helt ut.

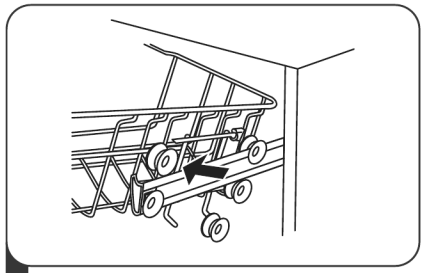

2 Løft den øvre kurven av glideskinnene.

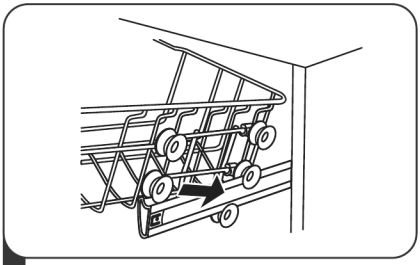

3 Sett den øvre kurven tilbake på skinnene med enten de øvre eller de nedre hjulene, etter ønsket høyde.

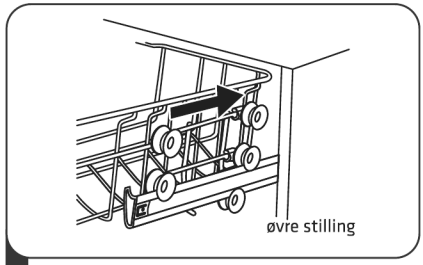

4 Skyv den øvre kurven inn i oppvaskmaskinen igjen.

Justere den øvre kurven (type 2)

Slik justerer du høyden på den øvre kurven:

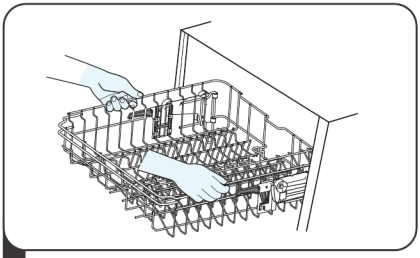

1 Hev den øvre kurven ved å løfte begge sidene i midten til kurven låses i øvre stilling. Du trenger ikke løfte justeringshåndtakene.

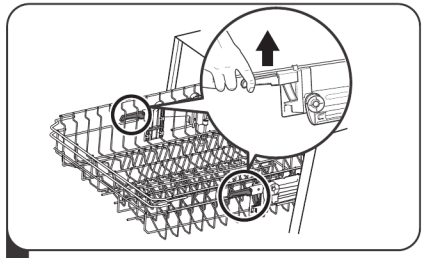

2 Senk den øvre kurven ved å løfte justeringshåndtakene på begge sider slik at kurven løsner, og senk den deretter til nedre stilling.

Felle opp koppehyllene

Fell opp koppehyllene når du trenger mer plass til høye gjenstander i den øvre kurven. Da kan du lene høye glass mot dem.



Felle ned piggene

Piggene i den nedre kurven holder tallerkener og fat på plass. Fell dem ned når du trenger plass til større gjenstander.

løft oppover brett bakover

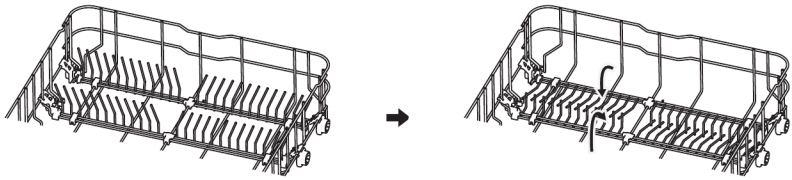

VEDLIKEHOLD OG RENGJØRING

Utvendig stell

Døren og dørpakningen

- Rengjør dørpakningene regelmessig med en myk, fuktig klut for å fjerne matrester.
- Tørk av sidekantene på døren før du lukker den. Mat- og drikkerester kan dryppe på disse flatene mens du setter inn servise. De ligger utenfor vaskerommet, så spylearmene når dem ikke.

Kontrollpanelet

Tørk av kontrollpanelet bare med en myk, fuktig klut.

⚠ ADVARSEL

- Bruk ikke spraymidler av noe slag. De kan slippe vann inn i dørlåsen og de elektriske komponentene.
- Bruk aldri skurende rengjøringsmidler eller skuresvamper på de utvendige flatene, da de kan ripe opp overflaten. Enkelte typer tørkepapir kan også ripe eller sette merker.

Innvendig stell

Rengjøre filtersystemet

Filtersystemet i bunnen av vaskerommet samler opp matrester under vaskeprogrammet. Tette filtre gir dårligere vaskeresultat. Kontroller filtrenes tilstand regelmessig og rengjør dem under rennende vann.

Merk. Filtersystemer og spylearmer varierer etter modell. Alle bilder er bare ment som referanse.

Slik rengjør du filtersystemet:

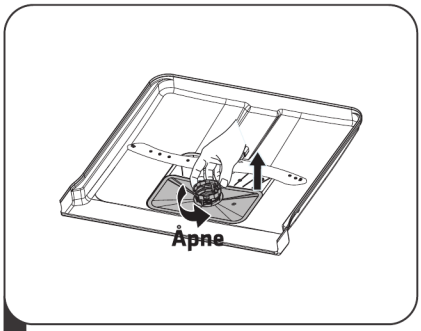

1 Lås opp grovfilteret ved å vri det mot klokken, og løft deretter hele filterenheten opp og ut av oppvaskmaskinen.

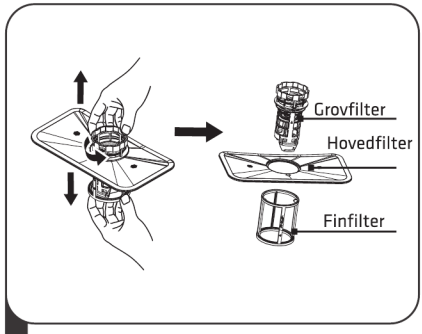

2 Trekk finfilteret av bunnen på filterenheten. Løsne grovfilteret fra hovedfilteret ved å klemme forsiktig på tappene øverst og trekke det av.

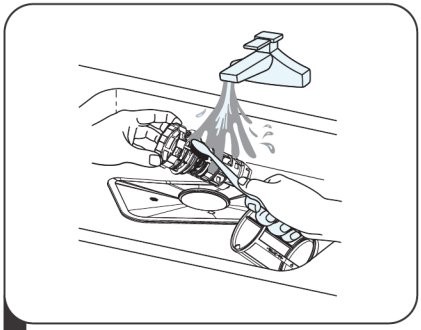

3 Skyll alle filtrene under rennende vann for å fjerne større matrester. Bruk en myk børste for grundigere rengjøring.

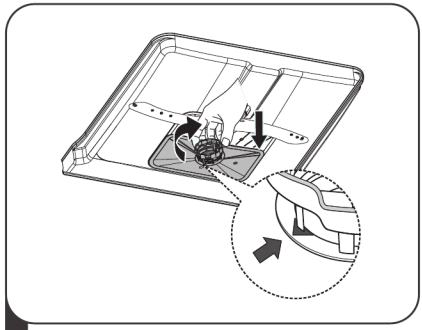

4 Sett filtrene sammen i motsatt rekkefølge. Sett filterenheten tilbake i oppvaskmaskinen og vri den med klokken til den låses på plass.

NO

⚠ADVARSEL

- Stram ikke filtrene for hardt.
- Sett alltid filtrene tilbake i riktig rekkefølge. Sitter de ikke godt, kan smuss komme inn i systemet og føre til tilstopping.
- Kjør aldri oppvaskmaskinen uten at filtrene er på plass. Det kan skade apparatet, gi dårligere resultat og skade serviset.

Rengjøre spylearmene

Mineraler i hardt vann kan tette dysene og lagrene i spylearmene. Rengjør spylearmene regelmessig.

Slik rengjør du spylearmene:

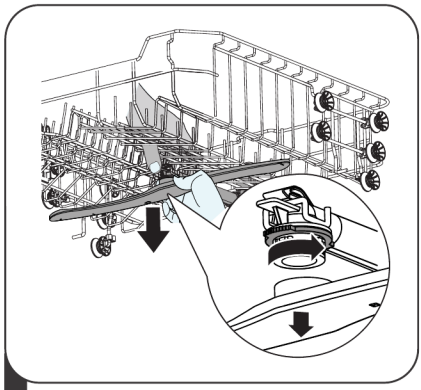

1 Ta av den øvre spylearmen ved å holde midtmutteren i ro og vri spylearmen mot klokken.

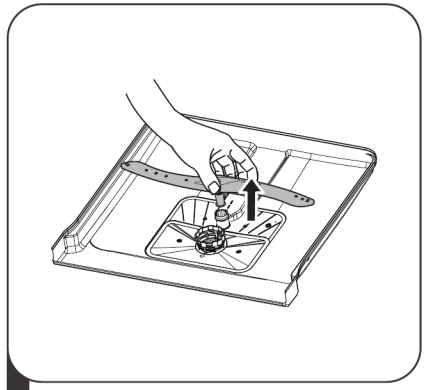

2 Ta av den nedre spylearmen ved å trekke den rett opp.

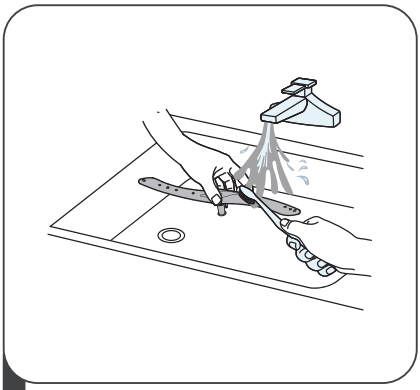

3 Vask spylearmene i varmt såpevann. Rengjør dysene med en myk børste.

4 Skyll spylearmene under rennende vann og sett dem tilbake.

Stell av oppvaskmaskinen

Frostsikring

Advarsel ved sesongbruk. Gjør dette bare hvis oppvaskmaskinen står i et uoppvarmet rom, for eksempel en hytte, der temperaturen går under null. I en vanlig helårsbolig eller et leilighetsbygg skal brukeren ikke endre vanntilkoblingene – kontakt rørlegger, slik at lokale forskrifter og vilkårene i innboforsikringen følges. Vann som blir igjen i apparatet, kan fryse ved lave temperaturer og gi skader som garantien ikke dekker.

Hvis oppvaskmaskinen må vinterstenges i et uoppvarmet rom, gjør følgende etter sesongens siste vaskeprogram:

1. Koble oppvaskmaskinen fra strømnettet.
2. Steng hovedkranen til oppvaskmaskinen helt.
3. Koble inntaksrøret fra vannventilen på apparatet. Ha en grunn beholder klar til vannet som renner ut.
4. Tøm alt vann ut av inntaksrøret og vannventilen.
5. Koble inntaksrøret til vannventilen igjen.
6. Ta filterenheten ut av bunnen i vaskerommet og sug opp vannet som er igjen i sumpen med en svamp.

Daglig stell og vedlikehold

- **Etter hver oppvask:** steng vanntilførselen til apparatet. La døren stå på gløtt, slik at fukt og lukt ikke blir værende inne.
- **Trekk ut støpselet før vedlikehold:** trekk alltid støpselet ut av stikkontakten før rengjøring eller vedlikehold.
- **Ingen løsemidler eller skuremidler:** rengjør utsiden og gummidelene bare med en myk klut og varmt såpevann. Bruk ikke løsemidler eller skurende rengjøringsprodukter. Fjern flekker på de innvendige flatene med en myk klut fuktet med vann og litt eddik, eller med et rengjøringsmiddel beregnet på oppvaskmaskiner.
- **Lengre opphold:** skal oppvaskmaskinen ikke brukes på en stund, kjør først et program med tom maskin. Trekk deretter ut støpselet, steng vanntilførselen og la døren stå på gløtt. Da holder dørpakningene lenger og det dannes ikke lukt.

- **Flytte apparatet:** hold apparatet oppreist når det flyttes. Er det helt nødvendig, kan det legges på ryggen.
- **Rengjøre dørpakningene:** mat som sitter fast i dørpakningene kan gi ubehagelig lukt. Rengjør pakningene regelmessig med en fuktig svamp.

INSTALLASJON

SIKKERHETSADVARSEL



- **Fare for elektrisk støt:** bryt strømmen før oppvaskmaskinen installeres. Unnlatelse kan føre til død eller elektrisk støt. Sett ikke støpselet i stikkontakten før installasjonen er helt ferdig – da kan heller ikke en strømførende ledning komme i klem.
- Rørlegger- og elektroarbeid skal bare utføres av fagfolk.

Strømtilkobling

- Bruk ikke skjøteledning eller adapter til dette apparatet.
- Kutt eller fjern aldri jordingen på strømledningen. Apparatet må være riktig jordet før bruk.
- Kontroller før tilkobling at spenningen i boligen stemmer med det som står på oppvaskmaskinens typeskilt.
- Sørg for at stikkontakten sitter i et tilstøtende skap, for eksempel under kjøkkenvasken, slik at støpselet er lett å nå etter installasjonen. Plasser ikke kontakten rett bak oppvaskmaskinen: da går apparatet ikke helt inn i skapet, og støpselet er ikke tilgjengelig i en nødssituasjon.

Elektriske krav

Kontroller merkespenningen på typeskiltet og koble oppvaskmaskinen til en egnet strømforsyning. Bruk foreskreven sikring – 10 A, 13 A eller 16 A, treg type – eller en automatsikring, og sett av en egen kurs bare for dette apparatet.

Elektrisk tilkobling

Kontroller at spenningen og frekvensen i strømforsyningen stemmer med typeskiltet. Sett støpselet bare i en riktig jordet stikkontakt. Hvis

kontakten ikke passer til støpselet, få kontakten skiftet i stedet for å bruke adapter: adaptere kan bli overopphetet og gi brannskader. Kontroller før bruk at apparatet er riktig jordet.

Vanntilførsel og avløp

Tilkobling av vanntilførsel

1. Koble kaldtvannsslangen til en gjenget G 3/4-kobling (3/4 tomme) og stram godt. Er vannrørene nye eller ikke brukt på lenge, spyl dem til vannet er klart. Da hindres smuss i å tette vanninntaket og skade apparatet.
2. Sikkerhetsslangen har dobbel vegg. Ryker den indre slangen, stenger systemet vannet automatisk. Kutt eller skad ikke denne slangen.
3. Er det montert en hånddusj på samme vannledning som oppvaskmaskinen, kan den sprekke på grunn av vanntrykket. Koble hånddusjen fra vannledningen og plugg åpningen.

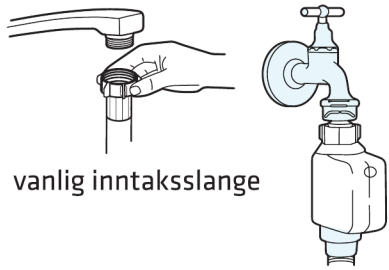

Koble til sikkerhetsslangen

1. Trekk sikkerhetsslangen ut av oppbevaringsrommet bak på oppvaskmaskinen.
2. Skru sikkerhetsslangens kobling på en vannkran med G 3/4-gjenger (3/4 tomme). Stram godt.
3. Åpne vannkranen helt før du starter oppvaskmaskinen.

Koble fra sikkerhetsslangen

1. Steng vannkranen helt.
2. Skru sikkerhetsslangen av kranen.

Tilkobling av avløpsslangen

Koble avløpsslangen tett, slik at det ikke oppstår lekkasje. Pass på at slangen ikke er bøyd, knekt eller i klem etter installasjonen. Tilkoblingen kan gjøres på to godkjente måter, som vist i installasjonstegningene:

- **Eget avløpsrør:** før avløpsslangen inn i et eget avløpsstamrør med en diameter på minst 4 cm. Avløpstilkoblingen skal sitte lavere enn 100 cm over bunnen av oppvaskmaskinen.
- **Tilkobling til vannlås:** koble avløpsslangen tett til kjøkkenvaskens vannlås. Vannlåstilkoblingen skal sitte høyst 100 cm over bunnen av oppvaskmaskinen.

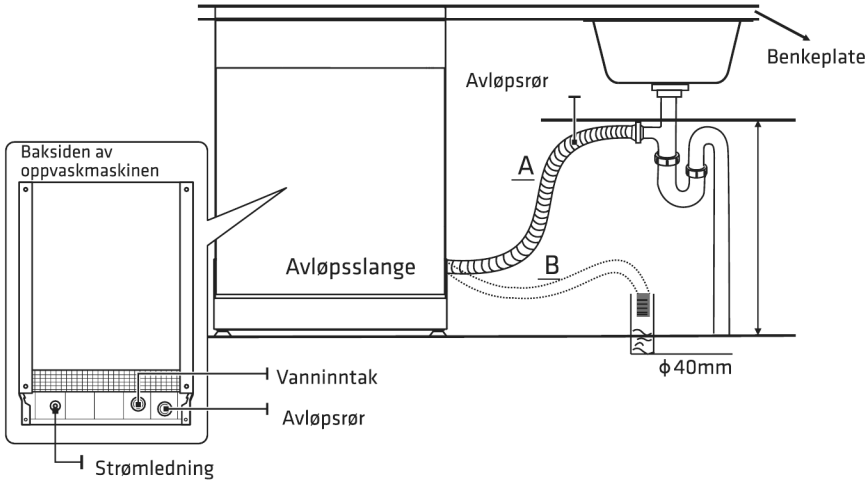

Fest avløpsslangen slik:

- Fest avløpsslangen godt med holderen som følger med, i enten stilling A eller stilling B.

- Senk ikke den frie enden av avløpsslangen i vann, da skittent vann kan renne tilbake i apparatet.
- Sitter avløpstilkoblingen høyere enn 100 cm, blir det stående vann i avløpsslangen. Tøm det ut ved å holde slangeenden over en bolle eller bøtte plassert lavere enn vasken.
- Må avløpsslangen forlenges, bruk en tilsvarende slange. Avløpsslangens samlede lengde skal ikke overstige 4 meter. En lengre slange gir dårligere vaskeresultat.

Plassere apparatet

Sett apparatet på plassen det skal stå. Baksiden av oppvaskmaskinen skal hvile mot veggen, og sidene skal ligge inntil skap eller vegger. Inntaks- og avløpsslangene kan legges til venstre eller høyre, alt etter hva som er enklest ved installasjonen.

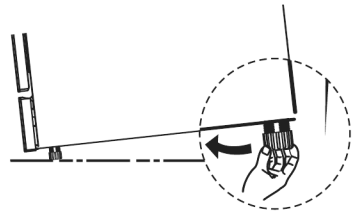

- Når oppvaskmaskinen står på plass, justerer du den med skruføttene. Apparatet skal ikke helle mer enn 2 grader. En oppvaskmaskin i vater gir kurver som går lett og best vaskeresultat.

Innbyggingsinstallasjon

Dette avsnittet gjelder helt og delvis integrerte modeller.

Trinn 1: velge plassering

Velg en plassering nær vannledning, avløp og stikkontakt. La det være mindre enn 5 mm mellom oppvaskmaskinens overside og skapet. Pass på at oppvaskmaskinens ytterdør flukter med de tilstøtende skapdørene.

- Skal oppvaskmaskinen stå i et hjørneskap, må det være nok plass til at døren kan åpnes helt uten å treffe de tilstøtende enhetene.

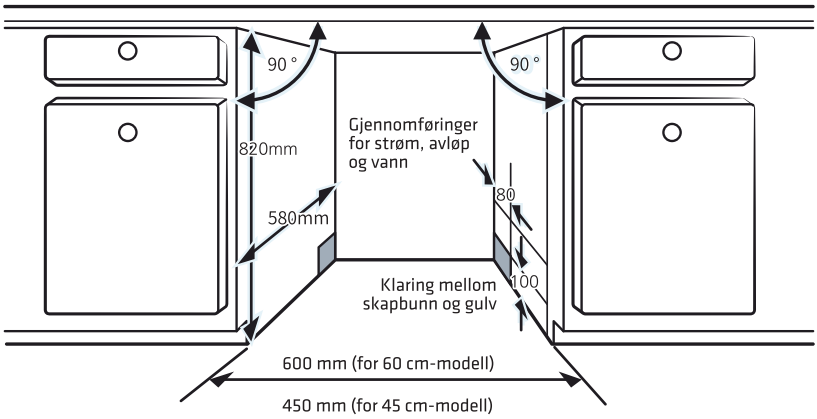

- Avhengig av hvor stikkontakten sitter, kan du måtte lage en åpning i sideveggen på det tilstøtende skapet.

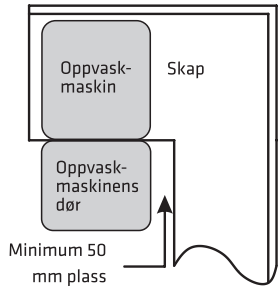

Trinn 2: installere oppvaskmaskinen
Fest oppvaskmaskinen i skapnisjen slik:

1. Kontroller at husets vannkran er stengt og at apparatets støpsel er trukket ut.
2. Fest kondensbeskyttelsen under benkeplaten. Pass på at beskyttelsen flukter med kanten av benkeplaten.
3. Koble inntaksslangen til kaldtvannet.
4. Koble til avløpsslangen.
5. Legg strømledningen mot stikkontakten. Sett ikke støpselet i før installasjonen er ferdig.
6. Skyv oppvaskmaskinen inn i skapnisjen.
7. Juster oppvaskmaskinen i vater. Den bakre foten justeres forfra

ved å vri stjerneskruen midt på bunnen av maskinen med en stjerneskrutrekker. Frontføttene justeres ved å vri dem med en flat skrutrekker til maskinen står i vater.

8. Juster spenningen i begge dørfjærene med en stjerneskrutrekker ved å vri justeringsskruene med klokken. Juster venstre og høyre fjær like mye. Ujevn fjærspenning kan skade apparatet.
9. Fest oppvaskmaskinen på plass på den måten som passer benkeplaten din:
   A. Vanlig benkeplate: før monteringskrokene inn i sporene på siden av oppvaskmaskinen og skru dem fast i undersiden av benkeplaten.
   B. Benkeplate i stein eller granitt: skru sidene på oppvaskmaskinen fast i de tilstøtende skapene.

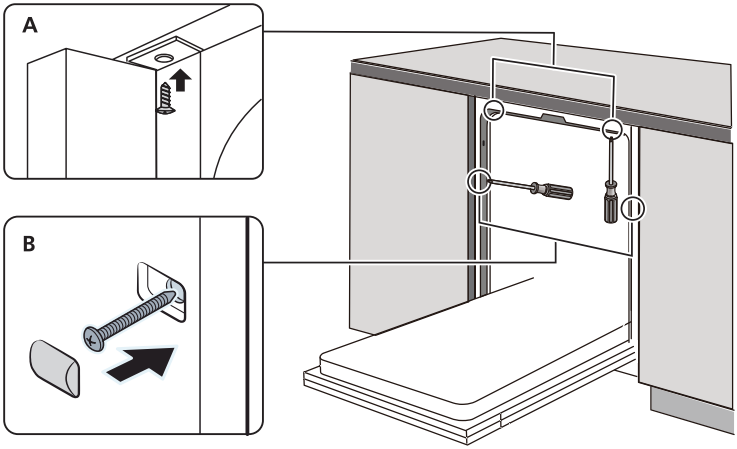

Trinn 3: sette oppvaskmaskinen i vater

Oppvaskmaskinen må stå helt i vater, slik at kurvene går lett og det ikke lekker vann.

1. Legg et vater på den åpne døren og på kurvenes glideskinner, og kontroller at apparatet står i vater.
2. Juster de tre justeringsføttene hver for seg til oppvaskmaskinen står helt i vater.
3. Pass på at oppvaskmaskinen ikke velter under justeringen.

- Justeringsføttene kan justeres opptil 50 mm.

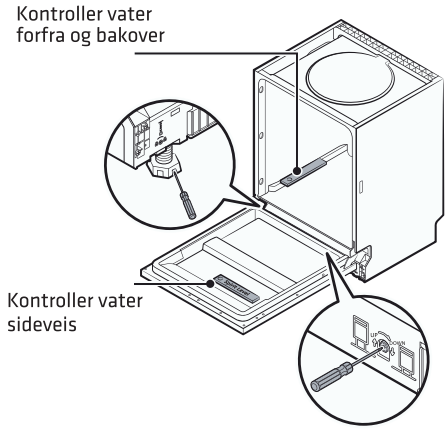

FEILSØKING

Får du ikke løst problemet ved hjelp av tabellen nedenfor, kontakt service. Forsøk aldri å reparere et defekt eller mulig defekt apparat selv.

Problem	Mulig årsak	Tiltak
Oppvaskmaskinen starter ikke	Sikringen har gått eller jordfeilbryteren har løst ut.	Skift sikringen eller tilbakestill jordfeilbryteren. Koble fra andre apparater på samme kurs.
	Strømmen er ikke slått på.	Kontroller at oppvaskmaskinen er slått på, at strømledningen sitter godt i kontakten og at døren er ordentlig lukket.
	Vanntrykket er lavt.	Kontroller at vannkranen er helt åpen og at inntaksslangen er riktig tilkoblet.
	Døren er ikke ordentlig lukket.	Lukk døren til den låses.
Vannet pumpes ikke ut	Avløpsslangen er vridd eller i klem.	Kontroller avløpsslangen og rett den ut.
	Filtersystemet er tett.	Rengjør filtersystemet.
	Kjøkkenavløpet er tett.	Kontroller kjøkkenavløpet. Er avløpet tett, er det et problem med husets rør og ikke en feil på oppvaskmaskinen; kontakt rørlegger.
Skum i vaskerommet	Det er brukt feil vaskemiddel.	Bruk bare vaskemiddel beregnet på oppvaskmaskin. Dannes det skum, åpne døren og la skummet legge seg. Hell 1 liter kaldt vann i bunnen av vaskerommet, lukk døren og velg et hvilket som helst program. Oppvaskmaskinen pumper ut vannet. Åpne døren etter tømmingen og se om skummet er borte. Gjenta om nødvendig.
	Det er sølt glansemiddel.	Tørk opp sølt glansemiddel med en gang. For mye glansemiddel gir kraftig skumdannelse under vasken.
Serviset blir ikke rent	Det ble dosert for lite vaskemiddel.	Bruk mer vaskemiddel, eller bytt vaskemiddel.
	Serviset hindrer spylearmene.	Omplasser serviset slik at spylearmene kan rotere fritt.
	Filtersystemet er skittent eller feil montert, slik at dysene er tette.	Rengjør filtersystemet og monter det riktig. Rengjør dysene i spylearmene.

Problem	Mulig årsak	Tiltak
	Serviset er feil plassert.	Se anvisningene om plassering av servise i denne bruksanvisningen.
	Programmet var ikke kraftig nok.	Velg et kraftigere program.
Glassene er matte	Mykt vann kombinert med for mye vaskemiddel.	Bruk mindre vaskemiddel hvis vannet er mykt, og velg et kortere program for glass.
Hvite flekker på servise og glass	Hardt vann har gitt kalkavleiringer.	Kontroller innstillingen på vannmykneren og saltmengden.
Hvitt belegg på de innvendige flatene	Mineraler fra hardt vann har felt seg ut på de innvendige flatene.	Rengjør de innvendige flatene med en myk, fuktig klut og litt maskinoppvaskmiddel. Bruk gummihansker. Bruk aldri vanlig husholdningsrengjøringsmiddel, da det gir kraftig skumdannelse.
Vaskerommet er misfarget	Det kan være brukt vaskemiddel med fargestoffer.	Kontroller at vaskemidlet ikke inneholder fargestoffer.
Rustflekker på bestikk	Bestikket er ikke rustfritt.	Vask ikke bestikk som ikke er rustfritt i oppvaskmaskinen.
	Det ble ikke kjørt et vaskeprogram etter saltpåfylling, så salt kom ut i vaskevannet.	Kjør alltid et vaskeprogram uten servise etter at du har fylt på salt. Velg ikke Turbo etter saltpåfylling.
	Lokket på saltbeholderen sitter løst.	Kontroller at lokket på saltbeholderen er skrudd godt til.
Svarte eller grå merker på serviset	Aluminiumsredskaper har gnidd mot serviset.	Fjern merkene med et mildt skuremiddel.
Vaskemiddel blir igjen i beholderen	Serviset hindrer lokket på beholderen i å åpne seg.	Omplasser serviset slik at det ikke hindrer lokket i å åpne seg.

Problem	Mulig årsak	Tiltak
Serviset tørker ikke	Serviset er feil plassert.	Sett serviset på skrå slik at vannet renner av, og sett ikke gjenstander inni hverandre. Blir det liggende vått vaskemiddel på serviset på grunn av feil plassering, bruk vernehansker når du tømmer maskinen, så huden ikke blir irritert.
	Serviset ble tatt ut for tidlig.	Tøm ikke oppvaskmaskinen rett etter at programmet er ferdig. Åpne døren litt så dampen slipper ut, og la serviset kjøle seg ned til det er trygt å ta i. Tøm den nedre kurven først.
	Det ble valgt feil program.	Korte programmer har lavere vasketemperatur og har ingen forlenget varmetørking. Velg et lengre program med tørkefase.
	Det ble vasket bestikk med belegg av dårlig kvalitet.	Vannet renner ikke lett av disse materialene. Vask ikke bestikk av dårlig kvalitet eller bestikk som ikke tåler oppvaskmaskin i maskinen.
Dunkelyd inne i oppvaskmaskinen	En spylearm treffer servise i kurven.	Avbryt programmet og flytt serviset som er i veien for spylearmen.
Klirrelyd inne i oppvaskmaskinen	Servisedelene står løst og klirrer mot hverandre.	Avbryt programmet og omplasser serviset som står løst.
Dunkelyd i vannrørene	Årsaken er husets rørinstallasjon eller rørføringen (trykkslag).	Det er et problem med husets rør, og det påvirker ikke oppvaskmaskinens funksjon. Kontakt rørlegger hvis du er usikker.

⚠ADVARSEL

- Uautoriserte eller ufagmessige reparasjoner kan gi alvorlige sikkerhetsrisikoer og gjør produktgarantien ugyldig. Kontakt alltid kundeservice for reparasjoner.

FYLLE KURVENE

Plassering etter EN 60436

Å fylle oppvaskmaskinen helt sparer energi og vann.

1. Øvre kurv

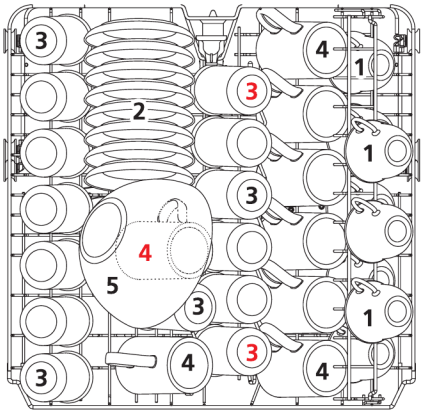

Nr	Gjenstand
1	Kopper
2	Skåler
3	Glass
4	Krus
5	Glassbolle

2. Nedre kurv

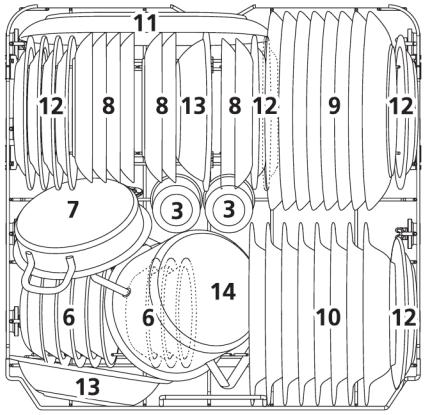

Nr	Gjenstand
6	Dessertboller
7	Ildfast form
8	Dessertfat
9	Middagstallerkener
10	Dype tallerkener
11	Ovalt serveringsfat
12	Dessertfat i melamin
13	Boller i melamin
14	Liten kjele

3. Bestikkstativ

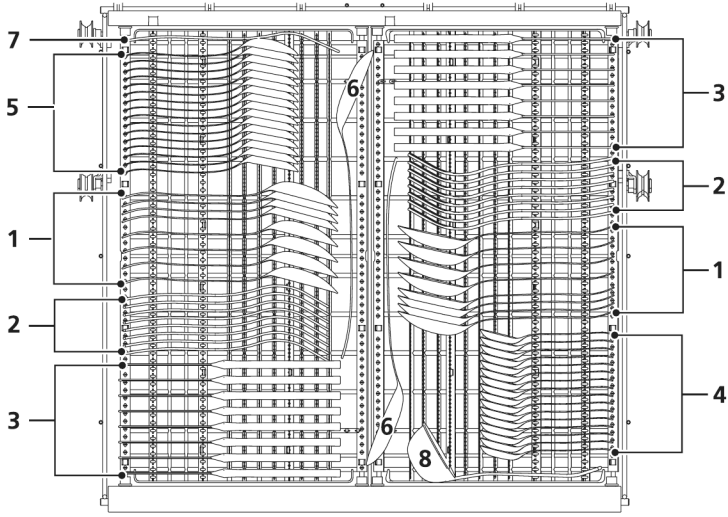

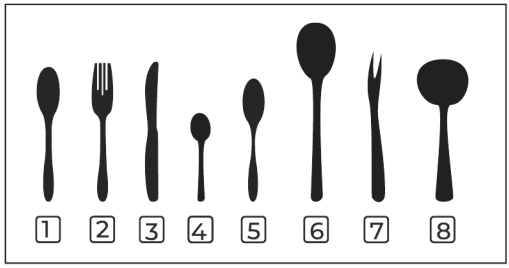

Nr	Gjenstand
1	Suppeskjeer
2	Gafler
3	Kniver
4	Teskjeer
5	Dessertskjeer
6	Serveringsskjeer
7	Serveringsgaffel
8	Sausøse

NO

Opplysninger for sammenlignbarhetstester (EN60436)

Kapasitet	16 kuverter
Den øvre kurvens stilling	Nedre stilling
Vaskeprogram	ECO
Innstilling for glansemiddel	Max
Innstilling for vannmykner	H3

Tips for bestikkstativet

Bestikkstativet kan settes opp på ulike måter etter hva du skal vaske:

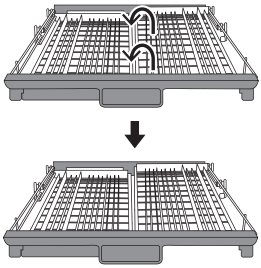

- **Flat stilling:** løft den høyre kurven opp til begge kurvene ligger på samme nivå.

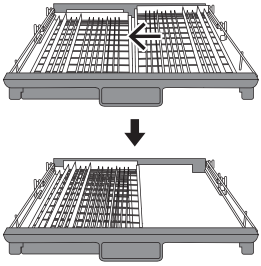

- **Overlappende stilling:** skyv den høyre kurven fra høyre mot venstre slik at kurvene overlapper hverandre. Det gir mer høyde i den øvre kurven.

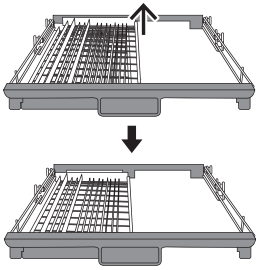

- **Bare én kurv:** løft den høyre kurven av brettet, slik at bare den venstre kurven står igjen.

HURTIGVEILEDNING

Utfyllende bruksanvisninger finnes i de tilsvarende avsnittene i denne bruksanvisningen.

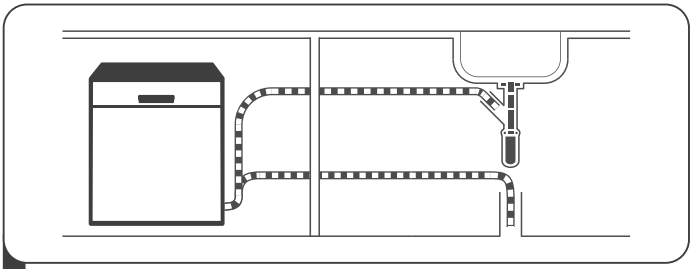

1 Installer oppvaskmaskinen. Se installasjonsavsnittet i denne bruksanvisningen.

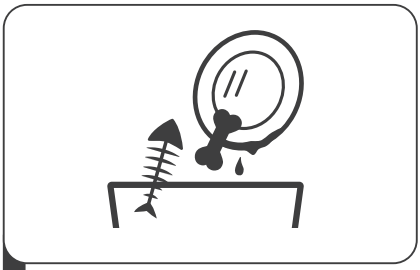

2 Skrap av større matrester fra serviset. Skyll det ikke først under rennende vann.

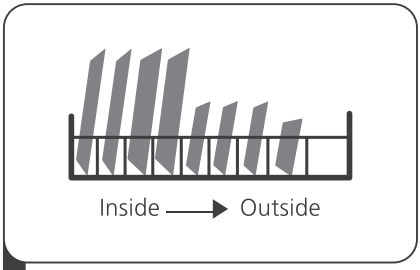

3 Fyll kurvene etter anvisningene om plassering av servise.

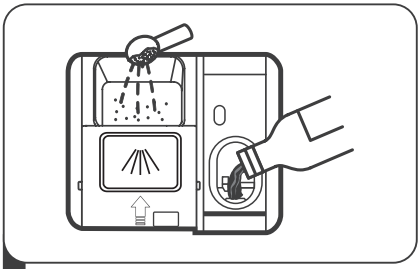

4 Fyll vaskemiddelbeholderen og beholderen for glansemiddel.

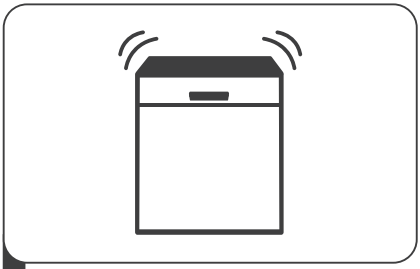

5 Velg et passende vaskeprogram, lukk døren og start oppvaskmaskinen.

NO

Kontrollpanel

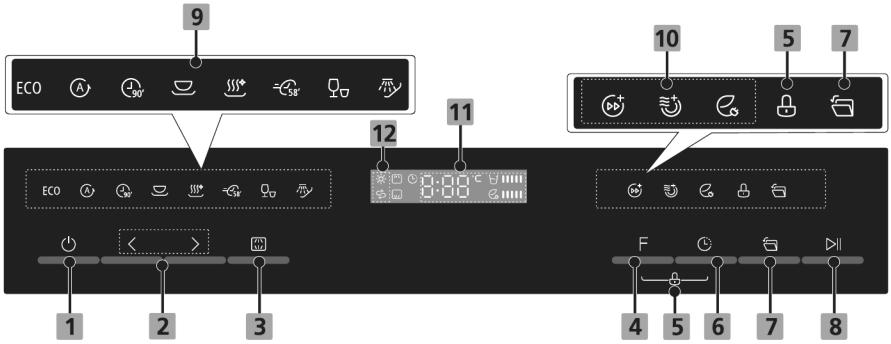

Nr	Knapp	Beskrivelse
1	**Strøm**	Trykk på denne knappen for å slå på oppvaskmaskinen.
2	**Program**	Velg vaskeprogram med knappene < og >. Indikatoren for det valgte programmet lyser.
3	**Dual Zone**	Trykk på denne knappen for å vaske bare i den øvre kurven eller bare i den nedre. Den tilhørende indikatoren lyser.
4	**Funksjon**	Trykk på denne knappen for å velge en funksjon. Indikatoren for den valgte funksjonen lyser.
5	**Barnesikring**	Denne funksjonen låser knappene på kontrollpanelet, bortsett fra Strøm-knappen, slik at barn ikke kan starte oppvaskmaskinen ved å trykke på panelet. Lås eller lås opp panelet ved å holde inne knappene Funksjon og Utsatt start samtidig i 3 sekunder. Indikatoren for barnesikring lyser mens låsen er på.
6	**Utsatt start**	Trykk på denne knappen for å utsette starten med inntil 24 timer. Trykk gjentatte ganger for å øke utsettelsen med én time om gangen.
7	**Auto Open**	Etter vasken åpnes døren automatisk for bedre tørking. Funksjonen kan bare brukes med Auto, ECO, 90 min, Universal, Hygiene og 58 min.
8	**Start/Pause**	Trykk på denne knappen for å starte det valgte programmet, eller for å sette det på pause mens oppvaskmaskinen går.

Skjerm

9 Programindikatorer

Program	Beskrivelse
ECO **ECO** **(*EN60436)**	Dette er standardprogrammet. Det passer for normalt skittent servise og er det mest effektive programmet når det gjelder samlet energi- og vannforbruk for slikt servise.
 **Auto**	Automatisk registrerende vask for lett, normalt eller sterkt skittent servise, med eller uten inntørkede matrester.
 **90 min**	For normalt skitne tallerkener og panner som trenger en rask vask.
 **Universal**	For normalt skittent servise, for eksempel gryter, tallerkener, glass og lett skitne panner.
 **Hygiene**	Bruk dette programmet for å desinfisere servise og glass. Vanntemperaturen holdes på 72 °C.
 **58 min**	For lett skittent servise som trenger en vask på 58 minutter.
 **Hurtig**	En kortere vask for lett skittent servise som ikke trenger tørking.
 **Bløtlegging**	For å skylle servise du har tenkt å vaske senere samme dag.

10 Funksjonsindikatorer

Funksjon	Beskrivelse
Turbo	Forkorter programmet. Funksjonen kan bare brukes med ECO, 90 min, Universal, Hygiene og 58 min.
Ekstra tørking	Forbedrer tørkeresultatet. Funksjonen kan bare brukes med ECO, 90 min, Universal, Hygiene og 58 min.
Energisparing	Velg denne når du har lite servise. Funksjonen kan bare brukes med ECO, 90 min, Universal, Hygiene og 58 min.

11–12 Skjerm og varselindikatorer

Nr	Indikator	Beskrivelse
11	 **Skjerm**	Viser gjenstående programtid, vasketemperatur, utsettelsestid og eventuell feilkode. Stolpeindikatorer viser det valgte programmets vann- og energiforbruk.
12	**Indikator for glansemiddel**	Når indikatoren for glansemiddel lyser, er det lite glansemiddel igjen og beholderen må fylles.
	Saltindikator	Når saltindikatoren lyser, er det lite oppvaskmaskinsalt igjen og beholderen må fylles.

Vannmykner

Vannmykneren fjerner kalk og mineraler fra vannet, som ellers ville lagt igjen hvite avleiringer på serviset og skadet apparatet. Jo hardere vannet er, jo mer mineraler inneholder det. Still inn vannmykneren etter den lokale vannhardheten. Det lokale vannverket kan opplyse om hvor hardt vannet er.

Justere saltforbruket

Når vannmykneren stilles inn elektronisk, går det bare med så mye salt som den lokale vannhardheten krever. Gjør slik:

1. Åpne døren på oppvaskmaskinen og slå på apparatet.
2. Hold inne >-knappen i mer enn 5 sekunder innen 60 sekunder etter at strømmen er slått på, for å komme til innstillingsmodus for vannmykneren.
3. Trykk gjentatte ganger på >-knappen for å bla gjennom hardhetsnivåene til ønsket innstilling vises. Innstillingene veksler i rekkefølgen H3, H4, H5, H6, H1, H2, H3.
4. Lagre innstillingen og gå ut av innstillingsmodus ved å trykke på Strøm-knappen eller vente 5 sekunder uten å røre noen knapp.

Tyske °dH	Franske °fH	Britiske °Clarke	Mmol/l	Vann-myknerens nivå	Regenererings-intervall (program)	Saltforbruk (g/program)
0–5	0–9	0–6	0–0.94	H1	Ingen regenerering	0
6–11	10–20	7–14	1.0–2.0	H2	10	9
12–17	21–30	15–21	2.1–3.0	H3	5	12
18–22	31–40	22–28	3.1–4.0	H4	3	20
23–34	41–60	29–42	4.1–6.0	H5	2	30
35–55	61–98	43–69	6.1–9.8	H6	1	60

Merk. Hvert program som inneholder en regenereringsfase, bruker ytterligere 4.0 liter vann og 0.05 kWh energi og forlenger programmet med 15 minutter. Er det lite salt i oppvaskmaskinen, se avsnittet om saltpåfylling i denne bruksanvisningen.

- **Fabrikkinnstilling:** standardinnstillingen for vannmykneren er H3.
- Omregning av hardhetsenheter: 1 °dH = 1.25 °Clarke = 1.78 °fH = 0.178 mmol/l.

Forberede og plassere serviset

Egnethet for maskinvask

Uegnede gjenstander

- Bestikk med håndtak av tre, horn, ben eller perlemor.
- Plastgjenstander som ikke tåler varme.
- Eldre bestikk med limte deler som ikke tåler varme.
- Sammenlimt bestikk eller servise.
- Gjenstander av tinn, kobber eller messing.
- Krystallglass.
- Stålgjenstander som kan ruste.
- Serveringsfat av tre.
- Gjenstander av syntetiske fibre.

Gjenstander med begrenset egnethet

- Enkelte glasstyper kan bli matte eller uklare etter mange vask.
- Deler av sølv og aluminium har lett for å misfarges under vask.
- Glaserte mønstre kan blekne hvis serviset vaskes ofte i maskin.

Plassering av serviset

- Skrap av større matrester. Bløtlegg fastbrent mat på kokekar først. Serviset trenger ikke skylles under rennende vann.
- Sett kopper, glass, gryter og panner opp ned.
- Sett buede og hule gjenstander på skrå slik at vannet renner av.
- Plasser alt stødig slik at ingenting kan velte.
- Pass på at alt er plassert slik at spylearmene kan rotere fritt. Snurr spylearmene for hånd før du starter et program.
- Sett ikke servise og bestikk inni eller oppå hverandre. Overlappende gjenstander hindrer vannet i å nå alle flater.

- Legg lange, skarpe kniver som forskjærerkniver flatt i den øvre kurven. Stående utgjør de en sikkerhetsrisiko.
- Overfyll ikke oppvaskmaskinen. Riktig fylling er en forutsetning for godt vaskeresultat og rimelig energiforbruk.
- Vask ikke svært små gjenstander i oppvaskmaskinen, da de kan falle gjennom kurven.

Ta ut serviset

Tøm den nedre kurven først og den øvre etterpå, slik at vann fra den øvre kurven ikke drypper på serviset under.

ADVARSEL

- Serviset er varmt. Ta ikke glass eller ømtålige gjenstander ut av kurvene før de har kjølnet, da de kan bli skadet.

Fylle den øvre kurven



Den øvre kurven er beregnet på ømtålige og lette gjenstander som glass, kopper, skåler, små tallerkener, små boller og lave panner. Plasser dem stødig, slik at vannstrålen ikke kan flytte dem.

Fylle den nedre kurven

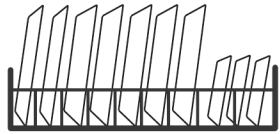

Sett store gjenstander som er vanskelige å rengjøre, som gryter, panner, lokk, serveringsfat og store boller i den nedre kurven. Sett serveringsfat og lokk langs kantene av kurven, slik at de ikke hindrer den øvre spylearmen i å rotere. Tallerkener som settes foran vaskemiddelbeholderen, skal ikke være større enn 19 cm i diameter, slik at de ikke hindrer lokket på beholderen i å åpne seg.

Fylle bestikkstativet

Sett bestikkdelene hver for seg på plassene i bestikkstativet. Sett dem ikke inni hverandre, for da blir de ikke ordentlig rene.

⚠ADVARSEL

- Legg alltid kniver og andre skarpe redskaper med spissen ned. La ingen gjenstand stikke ut gjennom bunnen av bestikkstativet, da det kan hindre spylearmene under.

Glansemiddel og vaskemiddel

Glansemiddel

Glansemiddel frigjøres under den siste skyllingen. Det hindrer vannet i å danne dråper på serviset, som ellers ville gitt flekker og striper, og bedrer tørkingen ved å hjelpe vannet å renne av. Oppvaskmaskinen er beregnet bare på flytende glansemiddel.

- **Advarsel:** bruk bare glansemiddel av kjent merke beregnet på oppvaskmaskin. Fyll aldri beholderen med noe annet – for eksempel maskinrens eller flytende håndsåpe – da det skader apparatet.
- **Påfylling:** hvor ofte beholderen må fylles, avhenger av hvor ofte du vasker og hvilken innstilling for glansemiddel som er valgt. Fyll på når indikatoren for glansemiddel på kontrollpanelet lyser. Overfyll ikke.

Vaskemiddel

Maskinoppvaskmiddel inneholder kjemiske stoffer som bryter ned, løser opp og skyller bort smuss fra serviset.

⚠ADVARSEL

- **Sikkerhet ved vaskemiddel:** bruk bare vaskemiddel som er laget spesielt for oppvaskmaskin. Oppbevar vaskemidlet kjølig og tørt. Fyll ikke vaskemiddel i beholderen før du er klar til å starte et vaskeprogram.



- **Barnesikkerhet:** maskinoppvaskmiddel er sterkt etsende. Hold alt vaskemiddel utenfor barns rekkevidde.

Fylle på glansemiddel

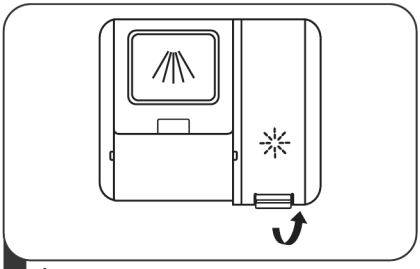

1 Åpne lokket på beholderen for glansemiddel ved å løfte i håndtaket.

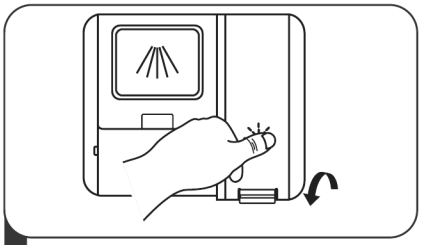

3 Lukk lokket godt.

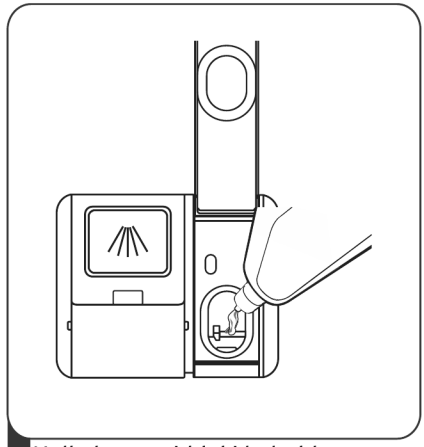

2 Hell glansemiddel i beholderen, og pass på å ikke overfylle.

Justere forbruket av glansemiddel

Du kan justere hvor mye glansemiddel oppvaskmaskinen bruker, for å få et bedre tørkeresultat med en mindre mengde. Gjør slik:

1. Åpne døren og slå på apparatet.
2. Hold inne >-knappen i mer enn 5 sekunder innen 60 sekunder etter at strømmen er slått på, og trykk deretter på Utsatt start-knappen for å komme til innstillingsmodus. Indikatoren for glansemiddel blinker langsomt, én gang i sekundet.
3. Trykk gjentatte ganger på >-knappen for å velge den innstillingen som passer måten du bruker apparatet på. Innstillingene veksler i rekkefølgen d3, d4, d5, d6, d1, d2, d3. Jo høyere tall, jo mer glansemiddel doseres. Fabrikkinnstillingen er d3.
4. Lagre innstillingen og gå ut av innstillingsmodus ved å vente 5 sekunder uten å røre noen knapp, eller ved å trykke på Strøm-knappen.

Innstilling	Glansemiddel per program (ml)
d1	1.2
d2	2.4
d3	3.6
d4	4.8
d5	6.0
d6	7.2

Fylle vaskemiddelbeholderen

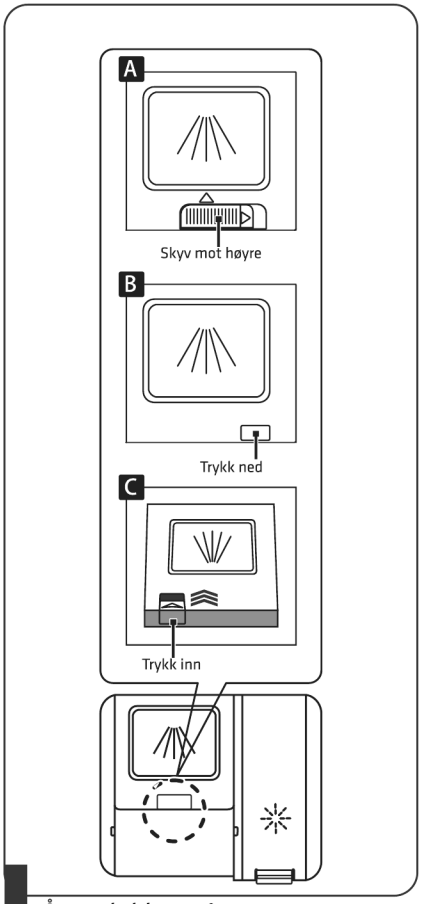

1 Åpne lokket på vaskemiddelbeholderen på den måten som gjelder for din modell.

- A Åpne lokket ved å skyve på sperren.
- B Åpne lokket ved å trykke sperren ned.
- C Åpne lokket ved å trykke sperren inn.

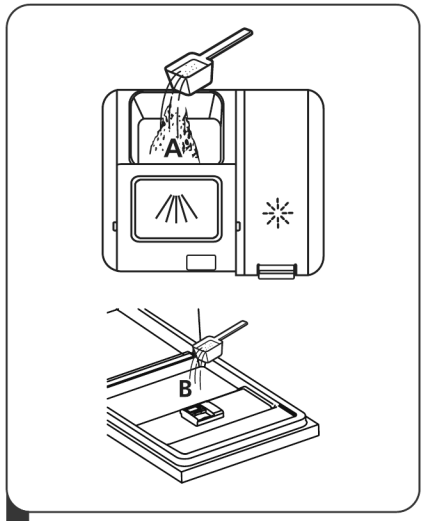

2 Fyll vaskemiddel i det største rommet for hovedvasken. For et bedre vaskeresultat, særlig hvis serviset er svært skittent, legg også litt vaskemiddel på døren. Det vaskemidlet frigjøres under forvasken.

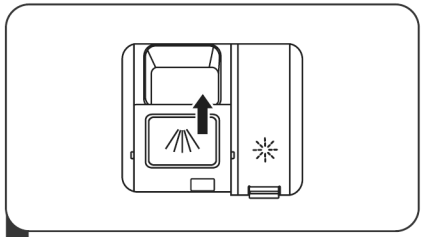

3 Lukk lokket ved å skyve det forover og deretter trykke det ned.

Merk. Følg alltid vaskemiddelprodusentens anvisninger på pakken.

NO

PROGRAMVALG

Programtabell

Tabellen nedenfor viser hvilket program som passer til ulik grad av matrester og hvor mye vaskemiddel som trengs, sammen med andre relevante programopplysninger. Forbrukstall og programtider er bare veiledende, unntatt for ECO-programmet.

● programmet bruker glansemiddel i den siste skyllingen.
○ det gjør det ikke.

Program	Program-beskrivelse	Vaskemiddel forvask / hovedvask	Tid (min)	Energi (kWh)	Vann (L)	Glanse-middel
ECO **ECO (*EN 60436)**	Vask (45 °C) – Skylling – Skylling (40 °C) – Tørking	16 g eller 1–2 tabletter	290	0,664	9.6	●
A **Auto**	Vask (45–60 °C) – Skylling – Skylling (60–65 °C) – Tørking	24 g eller 1–2 tabletter	155	0.800–1.200	10.0–11.4	●
90' **90 min**	Vask (55 °C) – Skylling – Skylling (60–65 °C) – Tørking	24 g eller 1–2 tabletter	90	0.955–1.030	11.4	●
Universal	Forvask – Vask (60 °C) – Skylling – Skylling (65–72 °C) – Tørking	4 g / 20 g eller 1–2 tabletter	150	1.185–1.290	13.9	●
Hygiene	Forvask – Vask (72 °C) – Skylling – Skylling (65–72 °C) – Tørking	4 g / 20 g eller 1–2 tabletter	195	1.510–1.615	13.9	●
58' **58 min**	Vask (60 °C) – Skylling – Skylling (65 °C) – Tørking	24 g eller 1–2 tabletter	58	1.050	11.5	●
Hurtig	Vask (45 °C) – Skylling – Skylling (45 °C)	12 g eller 1 tablett	30	0.584	10.5	○
Bløtlegging	Forvask	–	15	0.115	3.7	○

Merk. ECO-programmet passer for normalt skittent servise. Til det bruket er det det mest effektive programmet når det gjelder samlet energi- og vannforbruk, og det er programmet som brukes for å vurdere samsvar med EUs økodesignregelverk.

Spare energi

1. Skyll ikke serviset under rennende vann først. Forskylling øker vann- og energiforbruket og anbefales ikke.
2. Når den brukes riktig, forbruker en oppvaskmaskin for husholdning mindre energi og vann enn oppvask for hånd.

Kjøre et vaskeprogram

Starte et vaskeprogram

1. Trekk ut den øvre og den nedre kurven, sett serviset i kurvene og skyv dem tilbake. Fyll den nedre kurven først og den øvre etterpå.
2. Fyll på vaskemiddel.
3. Sett støpselet i stikkontakten. Opplysninger om strømforsyningen står på produktinformasjonsarket på siste side. Kontroller at vannkranen er helt åpen.
4. Åpne døren og trykk på Strøm-knappen.
5. Velg et program. Programmets indikator lyser. Trykk på Start/Pause og lukk deretter døren – oppvaskmaskinen starter.

Bytte program underveis

Programmet kan bare byttes en kort stund etter at det er startet. Har programmet gått lenger, kan oppvaskmaskinen allerede ha frigjort vaskemidlet eller pumpet ut vaskevannet. Da må apparatet nullstilles og vaskemiddelbeholderen fylles på nytt.

1. Trykk på Start/Pause for å sette vasken på pause.
2. Hold inne >-knappen i mer enn 3 sekunder. Oppvaskmaskinen går tilbake til programvalg.
3. Velg programmet du vil ha.
4. Trykk på Start/Pause. Oppvaskmaskinen starter det nye programmet.

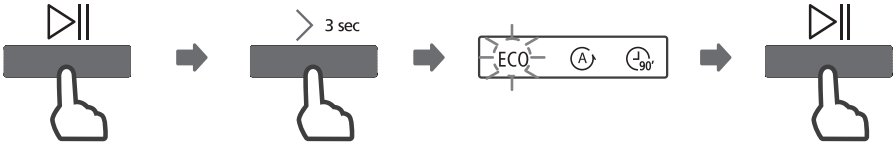

Legge inn glemt servise

Du kan legge inn glemt servise når som helst før lokket på vaskemiddelbeholderen åpner seg.

1. Trykk på Start/Pause for å sette vasken på pause.
2. Vent til spylearmene har stanset, og åpne deretter døren helt.
3. Legg inn serviset.
4. Lukk døren.
5. Trykk på Start/Pause. Oppvaskmaskinen fortsetter etter cirka 10 sekunder.



⚠ADVARSEL



- Det er farlig å åpne døren mens et program går. Varm damp kan strømme ut og gi alvorlige forbrenninger.

Automatisk døråpning

Når vaskeprogrammet er ferdig, åpnes døren automatisk for bedre tørking.

- Slå funksjonen på og av med Auto Open-knappen. Funksjonen kan bare brukes med Auto, ECO, 90 min, Universal, Hygiene og 58 min.
- Blokker ikke døren og press den ikke igjen under den automatiske åpningen, da det kan skade dørlåsmekanismen.
- Døren kan ikke lukkes rett etter den automatiske åpningen. Vent minst 3 minutter.
- At døren åpner seg, betyr ikke at programmet er ferdig. Vent til skjermen slukner eller programindikatoren slukner før du tømmer maskinen.

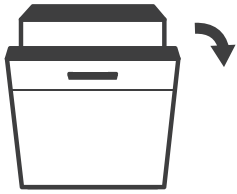

Feilkoder

Oppvaskmaskinen viser en feilkode når det oppstår en feil. Tabellen nedenfor viser de vanligste kodene, hva de betyr og hva som kan forårsake dem.

Kode	Betydning	Mulige årsaker
E1	Vanninntaket tar for lang tid	Vannkranen er ikke åpen, vanninntaket er begrenset eller vanntrykket er for lavt.
E3	Ønsket temperatur nås ikke	Feil på varmeelementet.
E4	Vannoverløp	En komponent i oppvaskmaskinen lekker.
E8	Posisjonsfeil på omkoblingsventilen	Åpen krets eller brudd på ledningen til omkoblingsventilen.
Ec	Feil i vaskestyresystemet	Feil på hovedkretskortet (PCB) eller motoren.
Ed	Kommunikasjonsfeil	Åpen krets eller brudd på ledningen i kommunikasjonslinjen mellom hovedkretskortet og displaykortet.

⚠ ADVARSEL

- Ved vannoverløp, steng hovedkranen straks før du kontakter kundeservice.
- Fjern vann som er blitt igjen i bunnen av vaskerommet etter et overløp eller en mindre lekkasje, før du starter oppvaskmaskinen igjen.

TEKNISKE DATA

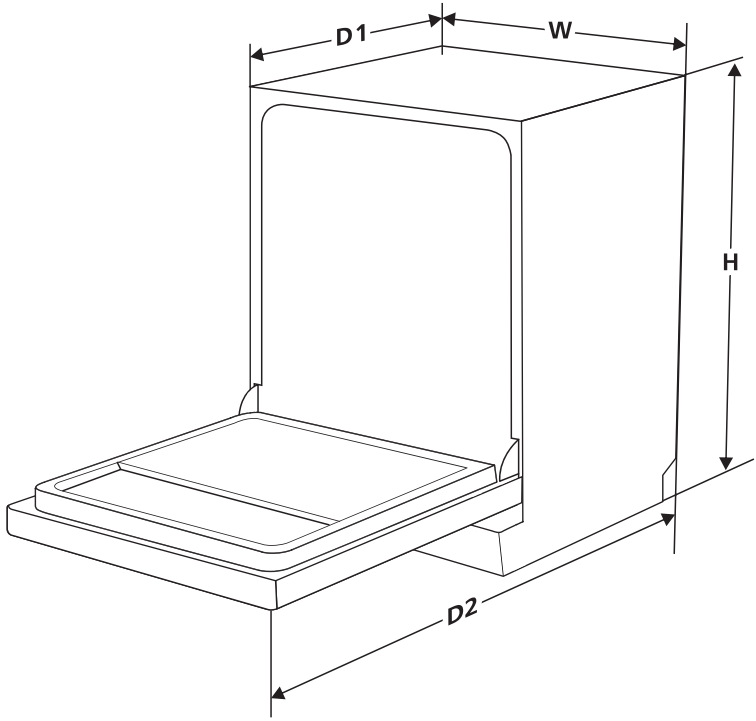

Parameter	Verdi
Høyde (H)	815 mm
Bredde (W)	598 mm
Dybde (D1)	570 mm (døren lukket)
Dybde (D2)	1150 mm (døren åpen 90°)

Produktinformasjonsark (EN60436)

Leverandørens navn eller varemerke: Point

Modellbetegnelse: PODW56040BW PODW56040BX

Generelle produktparametre:

Parameter	Verdi	Parameter	Verdi	
Nominell kapasitet [(a)] (kuverter)	16	Mål i cm	høyde	82
			bredde	60
			dybde	57
EEI [(a)]	37,9	Energieffektivitetsklasse [(a)]	B [(c)]	
Rengjøringseffektivitetsindeks [(a)]	1,121	Tørkeeffektivitetsindeks [(a)]	1,061	
Energiforbruk i kWh [per syklus], basert på eco-programmet med kaldtvannsfylling. Det faktiske energiforbruket avhenger av hvordan apparatet brukes.	0,664	Vannforbruk i liter [per syklus], basert på eco-programmet. Det faktiske vannforbruket avhenger av hvordan apparatet brukes og av vannets hardhet.	9,6	
Programtid [(a)] (t:min)	4:50	Type	For montering under benk	
Luftbåren akustisk støy [(a)] (dB(A) re 1 pW)	40	Klasse for luftbåren akustisk støy [(a)]	B [(c)]	
Av-modus (W)	N/A	Standbymodus (W)	0,49	
Utsatt start (W) (dersom aktuelt)	3,99	Nettverkstilkoblet standby (W) (dersom aktuelt)	N/A	

Minste garantitid som leverandøren tilbyr (b):

Ytterligere opplysninger:

Nettlenke til leverandørens nettsted, der opplysningene i punkt 6 i vedlegg II til kommisjonsforordning (EU) 2019/2022 (1) (b) finnes:

(a) For eco-programmet.

(b) Endringer i disse opplysningene skal ikke anses som relevante ved anvendelsen av artikkel 4 nr. 4 i forordning (EU) 2017/1369.

(c) Dersom produktdatabasen automatisk genererer det endelige innholdet i denne cellen, skal leverandøren ikke fylle inn disse opplysningene.

(1) Kommisjonsforordning (EU) 2019/2022 av 1. oktober 2019 om fastsettelse av krav til økodesign for oppvaskmaskiner for husholdningsbruk i henhold til europaparlaments- og rådsdirektiv 2009/125/EF, om endring av kommisjonsforordning (EF) nr. 1275/2008 og om oppheving av kommisjonsforordning (EU) nr. 1016/2010 (se side 267 i denne utgaven av EUT).

MILJØVERN:

	Dette produktet er merket med symbolet for kildesortering av elektrisk og elektronisk avfall. Dette betyr at dette produktet ikke må kastes sammen med husholdningsavfall, men må håndteres av et system for kildesortering i henhold til direktiv 2012/ 19/EU. Det vil da bli resirkulert eller demontert for å minimere påvirkningen på miljøet. Elektriske og elektroniske produkter er potensielt farlige for miljøet og menneskers helse på grunn av innholdet av farlige stoffer. For mer informasjon, vennligst kontakt dine lokale eller regionale myndigheter.

Power International AS,
PO Box 523, N-1471 Lørenskog, Norway

Power Norge:
https://www.power.no/kundeservice/
T: 21 00 40 00

Power Danmark:
https://www.power.dk/kundeservice/
T: 70 33 80 80

Punkt 1 Danmark:
https://www.punkt1.dk/kundeservice/
T: 70 70 17 07

Power Finland:
https://www.power.fi/tuki/asiakaspalvelu/
T: 0305 0305

Power Sverige:
https://www.power.se/kundservice/
T: 08 517 66 000

TURVALLISUUSOHJEET

Tämä käyttöohje sisältää tärkeitä turvallisuustietoja, jotka auttavat käyttämään ja huoltamaan astianpesukonetta turvallisesti.

Yleinen turvallisuus ja käyttötarkoitus

Tämä laite on tarkoitettu kotitalouskäyttöön sisätiloissa ja vastaaviin käyttöympäristöihin, kuten:

- henkilökunnan keittiötiloihin kaupoissa, toimistoissa ja muissa työympäristöissä;
- maatiloille;
- hotellien, motellien ja muiden majoitustilojen asiakaskäyttöön;
- aamiaismajoitustiloihin.

Noudata turvallisen käytön varmistamiseksi seuraavia ohjeita:

- **Lasten turvallisuus:** vähintään 8-vuotiaat lapset sekä henkilöt, joiden fyysiset, aistinvaraiset tai henkiset kyvyt ovat rajoittuneet tai joilla ei ole kokemusta ja tietoa laitteen käytöstä, saavat käyttää laitetta vain valvonnan alaisina tai jos heitä on opastettu käyttämään laitetta turvallisesti ja he ymmärtävät siihen liittyvät vaarat.
- Älä anna lasten leikkiä laitteella.
- Lapset eivät saa puhdistaa laitetta tai tehdä käyttäjän huoltotoimia ilman valvontaa.

- Pidä pakkausmateriaalit poissa lasten ulottuvilta, sillä ne voivat olla vaarallisia.
- Tämän astianpesukoneen enimmäiskapasiteetti on 16 astiastoa.

Sähköturvallisuus ja maadoitus

Tämä laite on maadoitettava. Vian tai toimintahäiriön sattuessa maadoitus pienentää sähköiskun vaaraa tarjoamalla sähkövirralle pienimmän vastuksen reitin.

- **Virtajohdon turvallisuus:** jos virtajohto on vaurioitunut, sen saa vaihtaa vain valmistaja, valmistajan huoltoedustaja tai vastaavan pätevyyden omaava henkilö, jotta vaaratilanteilta vältytään.
- Älä upota laitetta, virtajohtoa tai pistoketta veteen tai muuhun nesteeseen.
- Kytke laite aina sopivaan pistorasiaan, joka on asennettu ja maadoitettu paikallisten määräysten mukaisesti.
- **Maadoitusvaroitus:** maadoitusjohtimen virheellinen kytkentä voi aiheuttaa sähköiskun. Jos et ole varma, onko laite maadoitettu oikein, tarkista asia sähköasentajalta tai huoltoedustajalta.
- Älä muuta laitteen mukana toimitettua pistoketta. Jos se ei sovi pistorasiaasi, teetä sopiva pistorasia sähköasentajalla.

Asennus ja huolto

- Asennus- ja korjaustyöt saa tehdä vain pätevä asentaja.
- Irrota laitteen pistoke aina pistorasiasta ennen puhdistusta tai huoltoa.
- Puhdista laite pehmeällä liinalla, joka on kostutettu miedolla saippuavedellä, ja kuivaa se sitten toisella liinalla.
- Liitä laite vesijohtoverkkoon uusilla letkuilla. Älä käytä vanhoja letkuja uudelleen.
- Sallittu tulovedenpaine on 0.04–1.0 MPa.
- Älä taita, purista tai litistä virtajohtoa asennuksen aikana.

Käyttö ja astioiden asettelu

- Älä istu tai seiso avoimen luukun tai astiakorin päällä äläkä aseta niiden päälle painavia esineitä. Laite voi kaatua eteenpäin.
- Älä käytä astianpesukonetta, elleivät kaikki suojapaneelit ole kunnolla paikoillaan.
- Avaa luukku varovasti astianpesukoneen ollessa käynnissä, sillä kuumaa vettä voi roiskua ulos.
- Älä jätä luukkua kokonaan auki, kun astianpesukonetta ei käytetä – siihen voi kompastua.
- Älä kajoa ohjauspaneeliin.

- Energian säästämiseksi laite kytkeytyy automaattisesti pois päältä, kun se on ollut valmiustilassa käyttämättömänä 15 minuuttia.
- **Terävien esineiden asettelu:** aseta terävät esineet niin, etteivät ne vahingoita luukun tiivistettä. Aseta veitset ja muut terävät välineet koriin kärki alaspäin tai vaakasuoraan.
- **Muoviesineet:** pese muoviesineitä vain, jos ne on merkitty konepesun kestäviksi tai vastaavalla merkinnällä. Jos merkintää ei ole, tarkista valmistajan suositukset.

Pesuaineet ja huuhtelukirkaste

- **Kemiallinen vaara:** jotkin konetiskiaineet ovat voimakkaasti emäksisiä ja erittäin vaarallisia nieltynä. Vältä ihokosketusta ja aineen joutumista silmiin, ja pidä lapset poissa astianpesukoneen luota luukun ollessa auki.
- Tarkista pesuohjelman päätyttyä, ettei annostelijaan ole jäänyt pesuainejäämiä.
- Käytä vain astianpesukoneille tarkoitettuja pesuaineita ja huuhtelukirkasteita. Älä koskaan käytä käsisaippuaa, pyykinpesuainetta tai käsitiskiainetta.

Hävittäminen

- Toimita pakkaus ja laite valtuutettuun kierrätyspisteeseen.
- **Valmistelu ennen hävittämistä:** katkaise virtajohto ja tee luukun salpa toimintakelvottomaksi, jotta lapset eivät voi jäädä laitteen sisään.
- Toimita pahvipakkaus paikalliseen keräyspaperin kierrätykseen.
- Älä hävitä tätä tuotetta lajittelemattomana yhdyskuntajätteenä. Se on kerättävä erikseen erityiskäsittelyä varten.
- Tuotteen asianmukainen hävittäminen auttaa ehkäisemään ympäristölle ja ihmisten terveydelle aiheutuvia haittoja, joita virheellinen jätteenkäsittely voisi aiheuttaa.
- Lisätietoja kierrätyksestä saat paikallisilta viranomaisilta tai jätehuoltoyhtiöltäsi.

TUOTTEEN OSAT

TÄRKEÄÄ

Saat astianpesukoneesta parhaan pesutuloksen lukemalla kaikki käyttöohjeet ennen ensimmäistä käyttökertaa.

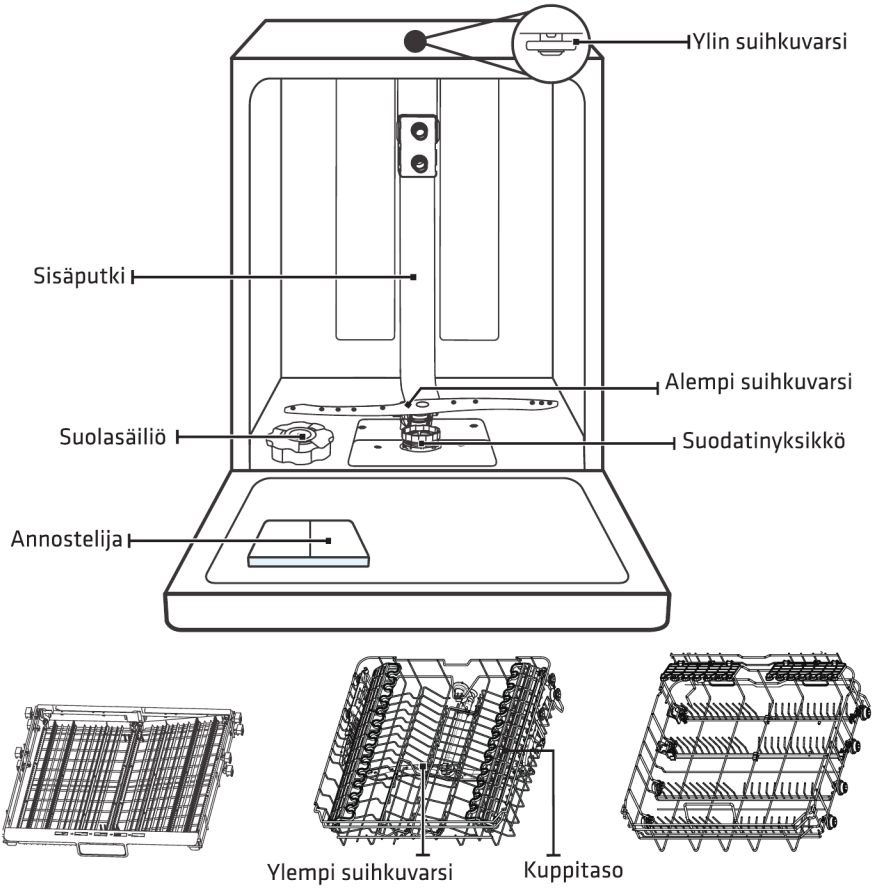

FI

HUOMAUTUS:

Käyttöohjeen kuvat ovat vain viitteellisiä. Osat ja ominaisuudet voivat vaihdella mallin mukaan.

ASTIANPESUKONEEN KÄYTTÖ

Ennen ensimmäistä käyttöä

Tee seuraavat toimet ennen astianpesukoneen ensimmäistä käyttökertaa:

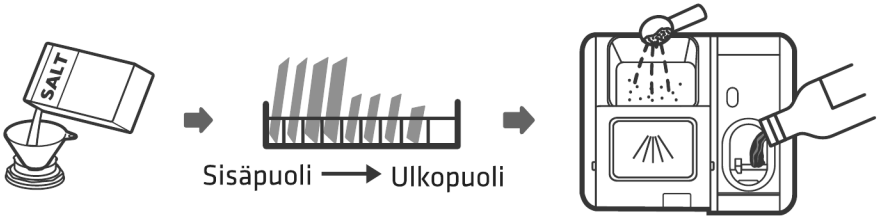

1. Aseta vedenpehmentimen taso. Tarkemmat ohjeet ovat tämän käyttöohjeen vedenpehmennintä käsittelevässä osassa.
2. Täytä suolasäiliö astianpesukonesuolalla.
3. Täytä korit.
4. Täytä pesuainelokero.

Vedenpehmentimen suolan täyttäminen

Tärkeitä turvallisuusohjeita suolan käytöstä

- Käytä vain nimenomaan astianpesukoneille tarkoitettua suolaa. Muut suolat, erityisesti ruokasuola, vahingoittavat vedenpehmennintä. Takuu ei kata väärän suolan käytöstä aiheutuvia vaurioita.
- Lisää suolaa vasta juuri ennen pesuohjelman käynnistämistä. Näin astianpesukoneen pohjalle ei jää suolanjyviä tai suolavettä, jotka voivat aiheuttaa korroosiota. Takuu ei kata läikkyneen suolan aiheuttamia korroosiovaurioita.

Suolan lisääminen

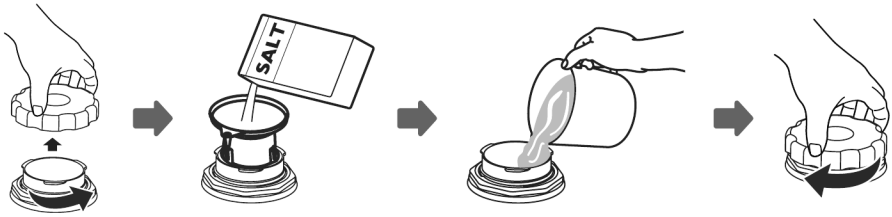

1. Poista alakori ja kierrä suolasäiliön korkki auki.
2. **Vain ensimmäisellä käyttökerralla:** kaada suolasäiliöön noin 1 litra vettä ennen kuin lisäät suolaa ensimmäisen kerran. Älä lisää vettä myöhemmillä täyttökerroilla, sillä säiliö on jo täynnä vettä.
3. Aseta suppilon pää suolasäiliön aukkoon ja kaada säiliöön noin 1.5 kg astianpesukonesuolaa.
4. Täytettäessä on normaalia, että vettä valuu yli, kun suolaa lisätään.
5. Kierrä korkki tiukasti takaisin kiinni.
6. Käynnistä pesuohjelma heti. Lyhyt tai nopea ohjelma on paras, jotta läikkynyt suola tai suolavesi huuhtoutuu pois. Näin suodattimet, pumput ja muut tärkeät osat eivät vahingoitu.
7. Suolan merkkivalo sammuu, kun suolasäiliö on täynnä.

Milloin suolaa on lisättävä

- **Mallit, joissa on suolan merkkivalo:** täytä suolasäiliö, kun ohjauspaneelin suolan merkkivalo syttyy. Merkkivalo voi palaa vielä hetken täytön jälkeen, kunnes suola on liuennut.
- **Mallit, joissa ei ole suolan merkkivaloa:** arvioi täyttöväli ajettujen pesuohjelmien määrän ja paikallisen veden kovuuden perusteella.

Korien säätö

Yläkorin säätäminen (tyyppi 1)

Yläkorin korkeuden säätäminen:

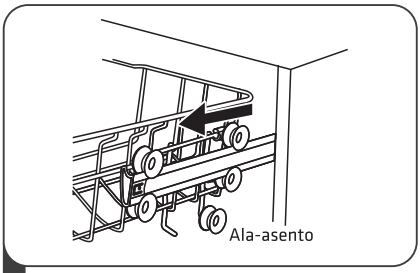

1 Vedä yläkori kokonaan ulos.

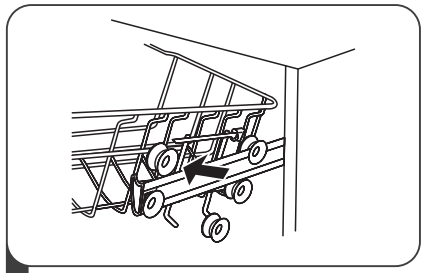

2 Nosta yläkori pois liukukiskoilta.

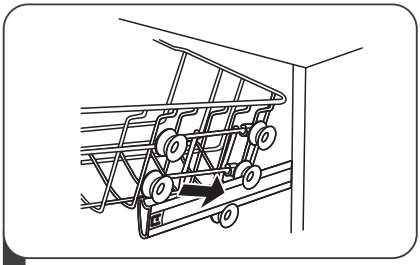

3 Kiinnitä yläkori takaisin kiskoille käyttäen joko ylempiä tai alempia rullia halutun korkeuden mukaan.

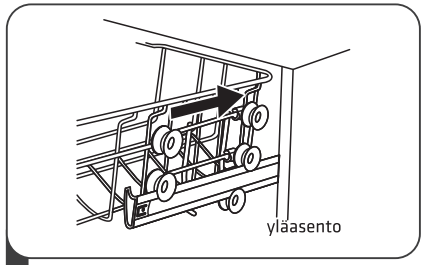

4 Työnnä yläkori takaisin astianpesukoneeseen.

Yläkorin säätäminen (tyyppi 2)

Yläkorin korkeuden säätäminen:

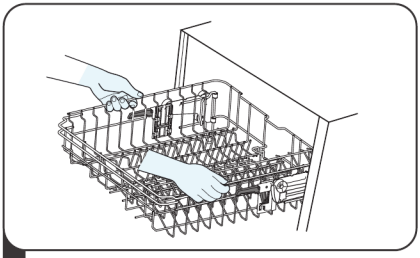

1 Nosta yläkoria nostamalla sen molempia sivuja keskeltä, kunnes kori lukittuu yläasentoon. Säätökahvoja ei tarvitse nostaa.

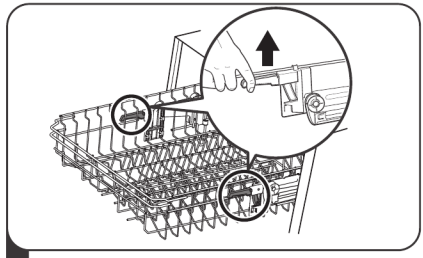

2 Laske yläkoria nostamalla molemmilla sivuilla olevia säätökahvoja, jolloin kori vapautuu, ja laske kori ala-asentoon.

FI

Kuppitasojen taittamine**n**

Saat yläkoriin lisää tilaa korkeille astioille taittamalla kuppitasot ylös. Voit sitten asettaa korkeat lasit nojaamaan niitä vasten.



Piikkien taittaminen

Alakorin piikit pitävät lautaset ja vadit paikoillaan. Taita ne alas, kun tarvitset tilaa suuremmille astioille.

nosta ylöspäin taita taaksepäin

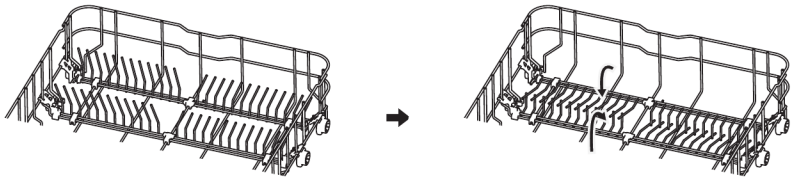

HUOLTO JA PUHDISTUS

Ulkopintojen hoito

Luukku ja luukun tiiviste

- Puhdista luukun tiivisteet säännöllisesti pehmeällä, kostealla liinalla ruokajäämien poistamiseksi.
- Pyyhi luukun sivureunat ennen luukun sulkemista. Astioita asetellessa niille voi tippua ruoka- ja juomajäämiä. Ne ovat pesutilan ulkopuolella, joten suihkuvarret eivät ulotu niihin.

Ohjauspaneeli

Pyyhi ohjauspaneeli vain pehmeällä, kostealla liinalla.

⚠VAROITUS

- Älä käytä minkäänlaisia suihkutettavia puhdistusaineita. Ne voivat päästää vettä luukun lukkoon ja sähköosiin.
- Älä koskaan käytä hankaavia puhdistusaineita tai hankaussieniä ulkopinnoilla, sillä ne voivat naarmuttaa pintaa. Myös jotkin talouspaperit voivat naarmuttaa tai jättää jälkiä.

Sisäosien hoito

Suodatinjärjestelmän puhdistaminen

Pesutilan pohjalla oleva suodatinjärjestelmä kerää ruoantähteitä pesun aikana. Tukkeutuneet suodattimet heikentävät pesutulosta. Tarkista suodattimien kunto säännöllisesti ja puhdista ne juoksevan veden alla.

Huomautus. Suodatinjärjestelmät ja suihkuvarret vaihtelevat mallin mukaan. Kaikki kuvat ovat vain viitteellisiä.

Puhdista suodatinjärjestelmä seuraavasti:

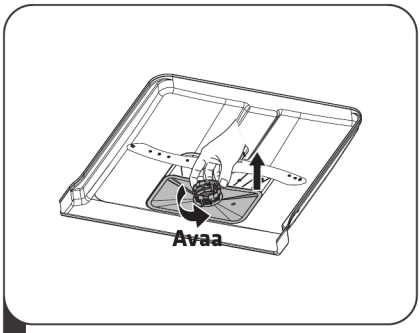

1 Avaa karkeasuodattimen lukitus kääntämällä sitä vastapäivään ja nosta koko suodatinyksikkö ylös ja ulos astianpesukoneesta.

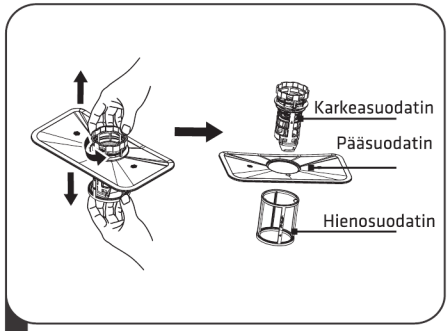

2 Vedä hienosuodatin irti suodatinyksikön pohjasta. Irrota karkeasuodatin pääsuodattimesta puristamalla varovasti yläreunan kielekkeitä ja vetämällä se irti.

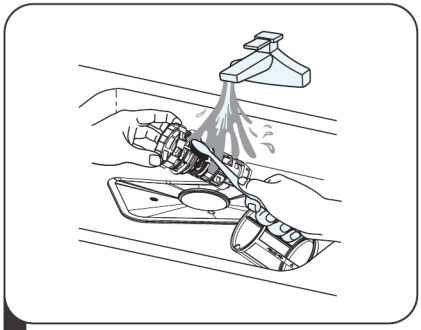

3 Huuhtele kaikki suodattimet juoksevan veden alla suurten ruoantähteiden poistamiseksi. Käytä pehmeää harjaa perusteellisempaan puhdistukseen.

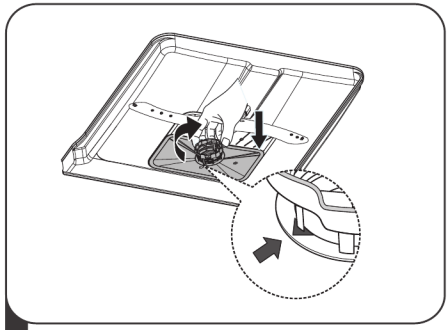

4 Kokoa suodattimet päinvastaisessa järjestyksessä. Aseta suodatinyksikkö takaisin astianpesukoneeseen ja käännä sitä myötäpäivään, kunnes se lukittuu paikalleen.

FI

⚠VAROITUS

- Älä kiristä suodattimia liikaa.
- Aseta suodattimet aina takaisin oikeassa järjestyksessä. Jos ne eivät ole kunnolla paikoillaan, roskia voi päästä järjestelmään ja aiheuttaa tukoksen.
- Älä koskaan käytä astianpesukonetta ilman suodattimia. Se voi vaurioittaa laitetta, heikentää pesutulosta ja vahingoittaa astioita.

Suihkuvarsien puhdistaminen

Kovan veden mineraalit voivat tukkia suihkuvarsien suuttimet ja laakerit. Puhdista suihkuvarret säännöllisesti.

Puhdista suihkuvarret seuraavasti:

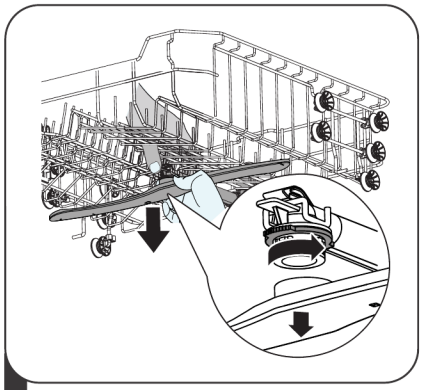

1 Irrota ylempi suihkuvarsi pitämällä keskimutteria paikallaan ja kääntämällä suihkuvartta vastapäivään.

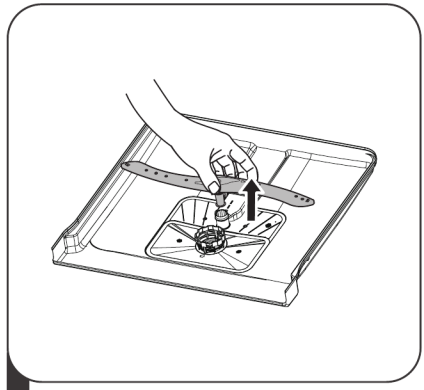

2 Irrota alempi suihkuvarsi vetämällä se suoraan ylöspäin.

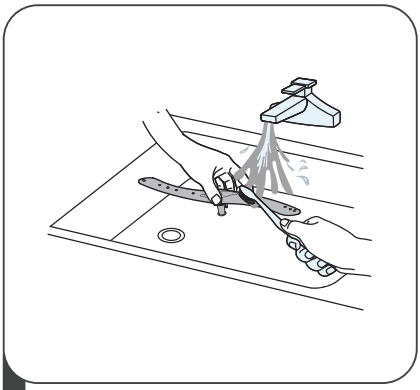

3 Pese suihkuvarret lämpimällä saippuavedellä. Puhdista suuttimet pehmeällä harjalla.

4 Huuhtele suihkuvarret juoksevan veden alla ja asenna ne takaisin.

Astianpesukoneen hoito

Jäätymissuojaus

Varoitus kausiluonteisesta käytöstä. Tee nämä toimet vain, jos astianpesukone on asennettu lämmittämättömään tilaan, kuten kesämökille, jossa lämpötila laskee pakkasen puolelle. Tavallisessa ympärivuotisessa asunnossa tai kerrostalossa käyttäjä ei saa muuttaa vesiliitäntöjä – ota yhteyttä putkiasentajaan, jotta paikallisia määräyksiä ja kotivakuutuksen ehtoja noudatetaan. Laitteeseen jäänyt vesi voi jäätyä pakkasessa ja aiheuttaa vaurioita, joita takuu ei kata.

Jos astianpesukone on talvehdittava lämmittämättömässä tilassa, tee nämä toimet kauden viimeisen pesuohjelman jälkeen:

1. Irrota astianpesukone sähköverkosta.
2. Sulje astianpesukoneen päävesihana kokonaan.
3. Irrota tulovesiputki laitteen vesiventtiilistä. Varaa matala astia valuvaa vettä varten.
4. Valuta kaikki vesi tulovesiputkesta ja vesiventtiilistä.
5. Liitä tulovesiputki takaisin vesiventtiiliin.
6. Irrota suodatinyksikkö pesutilan pohjalta ja ime sienellä pohjalle jäänyt vesi.

Päivittäinen hoito ja huolto

- **Jokaisen pesun jälkeen:** sulje laitteen vedentulo. Jätä luukku hieman raolleen, jotta kosteus ja hajut eivät jää sisään.
- **Irrota pistoke ennen huoltoa:** irrota pistoke pistorasiasta aina ennen puhdistusta tai huoltoa.
- **Ei liuottimia tai hankausaineita:** puhdista ulkopinnat ja kumiosat vain pehmeällä liinalla ja lämpimällä saippuavedellä. Älä käytä liuottimia tai hankaavia puhdistusaineita. Poista tahrat sisäpinnoilta pehmeällä liinalla, joka on kostutettu veteen, johon on sekoitettu hieman etikkaa, tai käytä astianpesukoneille tarkoitettua puhdistusainetta.
- **Pitkäaikainen säilytys:** jos astianpesukone jää pitkäksi aikaa käyttämättä, aja ensin tyhjä pesuohjelma. Irrota sen jälkeen pistoke pistorasiasta, sulje vedentulo ja jätä luukku hieman raolleen. Näin

luukun tiivisteet kestävät pidempään eikä hajuja muodostu.

- **Laitteen siirtäminen:** pidä laite pystyasennossa siirtämisen aikana. Jos on aivan pakko, laitteen voi asettaa selälleen.
- **Luukun tiivisteiden puhdistaminen:** tiivisteisiin jäänyt ruoka voi aiheuttaa epämiellyttävää hajua. Puhdista tiivisteet säännöllisesti kostealla sienellä.

ASENNUS

TURVALLISUUSVAROITUS



- **Sähköiskun vaara:** katkaise sähkövirta ennen astianpesukoneen asentamista. Tämän laiminlyöminen voi johtaa kuolemaan tai sähköiskuun. Älä kytke astianpesukoneen pistoketta pistorasiaan ennen kuin asennus on kokonaan valmis – näin myöskään jännitteinen virtajohto ei jää puristuksiin.
- Putki- ja sähköliitännät saa asentaa vain ammattilainen.

Sähköliitäntä

- Älä käytä jatkojohtoa tai sovitinta tämän laitteen kanssa.
- Älä koskaan katkaise tai poista virtajohdon maadoitusliitäntää. Laitteen on oltava asianmukaisesti maadoitettu ennen käyttöä.
- Tarkista ennen pistokkeen kytkemistä, että talon verkkojännite vastaa astianpesukoneen arvokilvessä ilmoitettua jännitettä.
- Varmista, että pistorasia on viereisessä kalusteessa, esimerkiksi tiskialtaan alla, jotta pistoke on helposti ulottuvilla asennuksen jälkeen. Älä sijoita pistorasiaa suoraan astianpesukoneen taakse: silloin laite ei mene kokonaan kalusteeseen eikä pistokkeeseen ylety hätätilanteessa.

Sähköiset vaatimukset

Tarkista nimellisjännite arvokilvestä ja liitä astianpesukone sopivaan sähköverkkoon. Käytä vaadittua sulaketta – 10 A, 13 A tai 16 A, hidas tyyppi – tai johdonsuojakatkaisijaa, ja varaa laitteelle oma virtapiiri.

Sähkökytkentä

Tarkista, että verkkojännite ja taajuus vastaavat arvokilven tietoja. Kytke pistoke vain asianmukaisesti maadoitettuun pistorasiaan. Jos pistorasia

ei sovi pistokkeeseen, vaihdata pistorasia sen sijaan, että käyttäisit sovitinta: sovittimet voivat ylikuumentua ja aiheuttaa palovammoja. Varmista ennen käyttöä, että laite on asianmukaisesti maadoitettu.

Vedentulo ja poisto

Vedentuloliitäntä

1. Liitä kylmävesiletku G 3/4 (3/4 tuuman) kierreliittimeen ja kiristä liitos tiukasti. Jos vesijohdot ovat uusia tai niitä ei ole käytetty pitkään aikaan, huuhtele niitä, kunnes vesi on kirkasta. Näin roskat eivät tuki vedentuloa eivätkä vahingoita laitetta.
2. Turvatuloletkussa on kaksinkertainen rakenne. Jos sisempi letku repeää, järjestelmä katkaisee vedentulon automaattisesti. Älä katkaise tai vahingoita tätä letkua.
3. Jos samassa vesijohdossa on tiskialtaan käsisuihku, se voi haljeta vedenpaineen vuoksi. Irrota käsisuihku vesijohdosta ja tulppaa aukko.

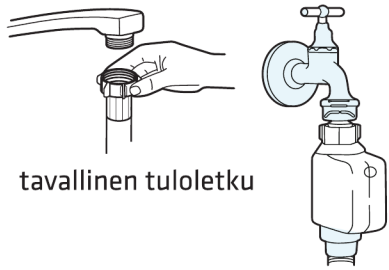

Turvatuloletkun liittäminen

1. Vedä turvatuloletku ulos astianpesukoneen takana olevasta säilytystilasta.
2. Kierrä turvatuloletkun liitin vesihanaan, jossa on G 3/4 (3/4 tuuman) kierre. Kiristä tiukasti.
3. Avaa vesihana kokonaan ennen astianpesukoneen käynnistämistä.

Turvatuloletkun irrottaminen

1. Sulje vesihana kokonaan.
2. Kierrä turvatuloletku irti hanasta.

Poistoletkun liitäntä

Liitä poistoletku tiiviisti, jotta vuotoja ei synny. Varmista, ettei letku ole taittunut, mutkalla tai puristuksissa asennuksen jälkeen. Liitännän voi tehdä kahdella hyväksytyllä tavalla, jotka näkyvät asennuskuvissa:

- **Oma viemäriputki:** työnnä poistoletku omaan viemäriputkeen, jonka halkaisija on vähintään 4 cm. Viemäriliitännän on oltava alle 100 cm astianpesukoneen pohjan yläpuolella.
- **Liitäntä altaan vesilukkoon:** liitä poistoletku tiiviisti keittiön altaan vesilukkoon. Vesilukkoliitäntä saa olla enintään 100 cm astianpesukoneen pohjan yläpuolella.

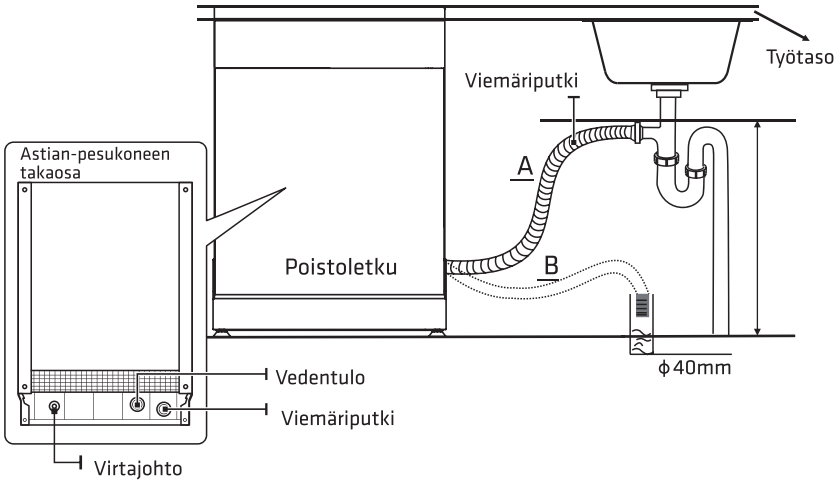

Kiinnitä poistoletku seuraavien ohjeiden mukaisesti:

- Kiinnitä poistoletku tukevasti paikalleen mukana toimitetulla pitimellä joko asentoon A tai asentoon B.

- Älä upota poistoletkun vapaata päätä veteen, sillä likainen vesi voi silloin virrata takaisin laitteeseen.
- Jos viemäriliitäntä on yli 100 cm:n korkeudella, poistoletkuun jää vettä. Valuta se pitämällä letkun päätä altaan tason alapuolelle asetetun kulhon tai sangon yllä.
- Jos poistoletkua on jatkettava, käytä vastaavanlaista letkua. Poistoletkun kokonaispituus saa olla enintään 4 metriä. Pidempi letku heikentää pesutulosta.

Laitteen sijoittaminen

Sijoita laite sille tarkoitettuun paikkaan. Astianpesukoneen takaosan tulee nojata seinään ja sivujen olla kalusteita tai seiniä vasten. Tulo- ja poistoletkut voidaan vetää joko vasemmalle tai oikealle sen mukaan, kumpi on asennuksen kannalta helpompaa.

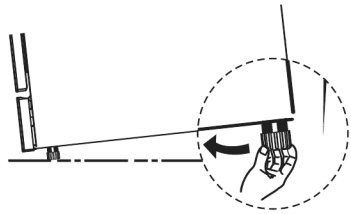

- Kun astianpesukone on paikallaan, suorista se säätöjaloista. Laite saa olla kallellaan enintään 2 astetta. Suorassa oleva astianpesukone takaa korien esteettömän liikkeen ja parhaan pesutuloksen.

Kalusteasennus

Tämä osa koskee kalusteisiin täysin tai osittain integroitavia malleja.

Vaihe 1: paikan valinta

Valitse paikka läheltä vesijohtoa, viemäriä ja pistorasiaa. Jätä astianpesukoneen yläpinnan ja kalusteen väliin alle 5 mm tilaa. Varmista, että astianpesukoneen ulkoluukku on viereisten kalusteovien tasalla.

- Jos asennat astianpesukoneen kulmakalusteeseen, jätä riittävästi tilaa, jotta luukku aukeaa kokonaan osumatta viereisiin kalusteisiin.

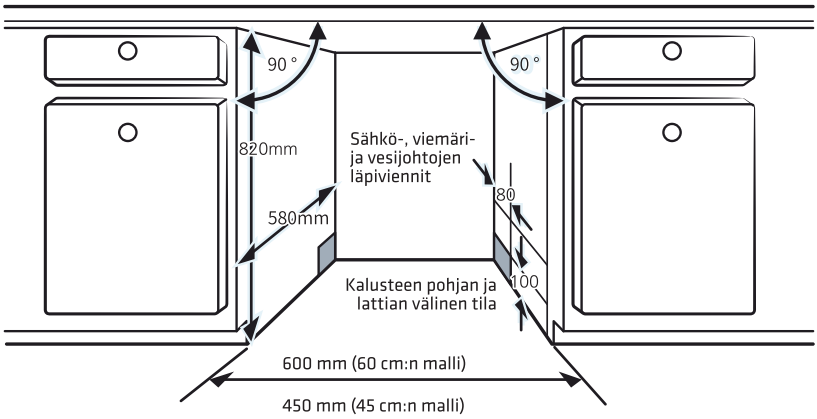

- Pistorasian sijainnista riippuen viereisen kalusteen sivupaneeliin voi joutua tekemään aukon.

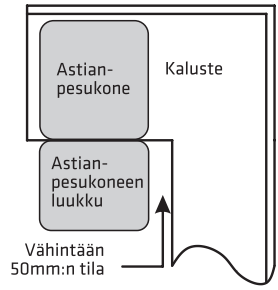

Vaihe 2: astianpesukoneen asentaminen

Kiinnitä astianpesukone kalustesyvennykseen seuraavasti:

1. Tarkista, että talon vesihana on suljettu ja laitteen pistoke on irrotettu pistorasiasta.
2. Kiinnitä kondenssisuoja työtason alapintaan. Varmista, että suoja on työtason reunan tasalla.
3. Liitä tuloletku kylmävesiliitäntään.
4. Liitä poistoletku.
5. Vedä virtajohto pistorasiaa kohti. Älä kytke pistoketta pistorasiaan ennen kuin asennus on valmis.
6. Työnnä astianpesukone kalustesyvennykseen.
7. Suorista astianpesukone. Säädä takajalkaa kääntämällä pohjan

keskellä olevaa ristipääruuvia edestä ristipääruuvimeisselillä. Säädä etujalkoja kääntämällä niitä litteäkärkisellä ruuvimeisselillä, kunnes kone on suorassa.

8. Säädä luukun molempien jousien kireys ristipääruuvimeisselillä kääntämällä säätöruuveja myötäpäivään. Säädä vasen ja oikea jousi yhtä kireälle. Epätasainen jousikireys voi vaurioittaa laitetta.
9. Kiinnitä astianpesukone paikalleen työtason mukaan sopivalla tavalla:
   A. Tavallinen työtaso: aseta asennuskoukut astianpesukoneen sivussa oleviin uriin ja kiinnitä ne ruuveilla työtason alapintaan.
   B. Kivi- tai graniittityötaso: kiinnitä astianpesukoneen sivut ruuveilla viereisiin kalusteisiin.

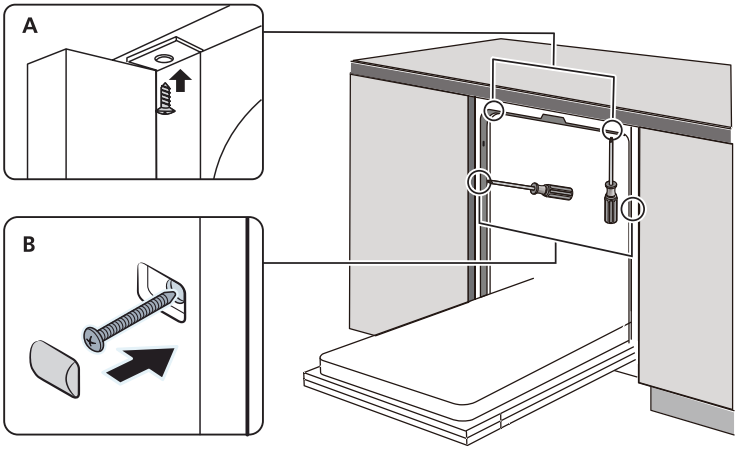

Vaihe 3: astianpesukoneen suoristaminen

Astianpesukoneen on oltava täysin suorassa, jotta korit liikkuvat esteettömästi eikä vettä vuoda.

1. Aseta vesivaaka avoimen luukun päälle ja korien liukukiskoille ja tarkista, että laite on suorassa.
2. Säädä kolmea säätöjalkaa erikseen, kunnes astianpesukone on täysin suorassa.
3. Varmista, ettei astianpesukone kaadu suoristamisen aikana.

- Säätöjalkoja voi säätää enintään 50 mm.

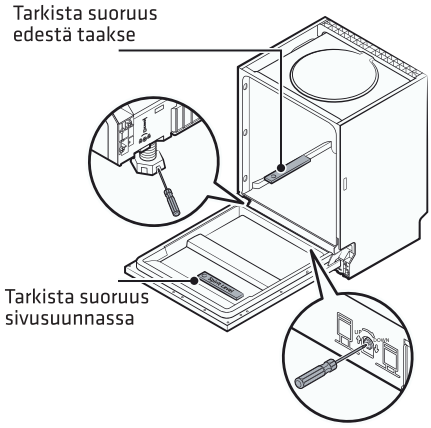

VIANETSINTÄ

Jos et pysty ratkaisemaan ongelmaa alla olevan taulukon avulla, ota yhteyttä huoltoon. Älä koskaan yritä korjata viallista tai mahdollisesti viallista laitetta itse.

Ongelma	Mahdollinen syy	Toimenpide
Astianpesukone ei käynnisty	Sulake on palanut tai vikavirtasuojakytkin on lauennut.	Vaihda sulake tai kytke suojakytkin takaisin päälle. Irrota muut samassa virtapiirissä olevat laitteet.
	Virransyöttöä ei ole kytketty päälle.	Varmista, että astianpesukone on kytketty päälle, virtajohto on kunnolla pistorasiassa ja luukku on suljettu kunnolla.
	Vedenpaine on matala.	Tarkista, että vesihana on kokonaan auki ja tuloletku on liitetty oikein.
	Luukku ei ole kunnolla kiinni.	Sulje luukku, kunnes se lukittuu.
Vesi ei poistu koneesta	Poistoletku on kiertynyt tai jäänyt puristuksiin.	Tarkista poistoletku ja suorista se.
	Suodatinjärjestelmä on tukossa.	Puhdista suodatinjärjestelmä.
	Keittiön viemäri on tukossa.	Tarkista keittiön viemäri. Jos viemäri on tukossa, kyseessä on talon putkisto-ongelma eikä astianpesukoneen vika; ota yhteyttä putkiasentajaan.
Vaahtoa pesutilassa	On käytetty väärää pesuainetta.	Käytä vain astianpesukoneille tarkoitettua pesuainetta. Jos vaahtoa muodostuu, avaa luukku ja anna vaahdon laskeutua. Kaada 1 litra kylmää vettä pesutilan pohjalle, sulje luukku ja valitse mikä tahansa ohjelma. Astianpesukone pumppaa veden pois. Avaa luukku poiston jälkeen ja tarkista, onko vaahto hävinnyt. Toista tarvittaessa.
	Huuhtelukirkastetta on läikkynyt.	Pyyhi läikkynyt huuhtelukirkaste heti pois. Liika huuhtelukirkaste aiheuttaa runsasta vaahtoamista pesun aikana.

Ongelma	Mahdollinen syy	Toimenpide
Astiat eivät ole puhtaita	Pesuainetta annosteltiin liian vähän.	Käytä enemmän pesuainetta tai vaihda pesuainetta.
	Astiat estävät suihkuvarsien liikkeen.	Järjestä astiat uudelleen niin, että suihkuvarret pääsevät pyörimään vapaasti.
	Suodatinjärjestelmä on likainen tai väärin asennettu, jolloin suihkusuuttimet ovat tukossa.	Puhdista suodatinjärjestelmä ja asenna se oikein. Puhdista suihkuvarsien suuttimet.
	Astiat on aseteltu väärin.	Katso tämän käyttöohjeen astioiden asettelua koskevat ohjeet.
	Ohjelma ei ollut riittävän tehokas.	Valitse tehokkaampi ohjelma.
Lasit ovat himmeitä	Pehmeä vesi ja liian suuri pesuainemäärä.	Käytä vähemmän pesuainetta, jos vesi on pehmeää, ja valitse laseille lyhyempi ohjelma.
Astioissa ja laseissa on valkoisia täpliä	Kova vesi on aiheuttanut kalkkisaostumia.	Tarkista vedenpehmentimen asetus ja suolan määrä.
Sisäpinnoilla on valkoista kalvoa	Kovan veden mineraaleja on saostunut sisäpinnoille.	Puhdista sisäpinnat pehmeällä, kostealla liinalla ja pienellä määrällä astianpesuainetta. Käytä kumihansikkaita. Älä koskaan käytä tavallista kotitalouspuhdistusainetta, sillä se aiheuttaa runsasta vaahtoamista.
Pesutila on värjääntynyt	On voitu käyttää pesuainetta, joka sisältää väriaineita.	Varmista, ettei pesuaine sisällä väriaineita.
Ruostetahroja aterimissa	Kyseiset aterimet eivät ole ruostumattomia.	Älä pese astianpesukoneessa aterimia, jotka eivät ole ruostumattomia.
	Suolan lisäämisen jälkeen ei ajettu pesuohjelmaa, jolloin suolaa pääsi pesuveteen.	Aja suolan lisäämisen jälkeen aina pesuohjelma ilman astioita. Älä valitse Turbo-toimintoa suolan lisäämisen jälkeen.
	Suolasäiliön korkki on löysällä.	Tarkista, että suolasäiliön korkki on kierretty tiukasti kiinni.
Astioissa on mustia tai harmaita jälkiä	Alumiiniset välineet ovat hankautuneet astioita vasten.	Poista jäljet miedolla hankausaineella.

Ongelma	Mahdollinen syy	Toimenpide
Pesuainetta jää lokeroon	Astiat estävät lokeron kannen aukeamisen.	Järjestä astiat uudelleen niin, etteivät ne estä kannen aukeamista.
Astiat eivät kuivu	Astiat on aseteltu väärin.	Aseta astiat kaltevasti, jotta vesi valuu pois, äläkä aseta niitä sisäkkäin. Jos astioihin jää väärän asettelun vuoksi märkää pesuainejäämää, käytä suojakäsineitä astioita poistaessasi, jotta iho ei ärsyynny.
	Astiat poistettiin liian aikaisin.	Älä tyhjennä astianpesukonetta heti ohjelman päätyttyä. Avaa luukku hieman, jotta höyry pääsee ulos, ja anna astioiden jäähtyä, kunnes niihin voi turvallisesti koskea. Tyhjennä ensin alakori.
	Valittiin väärä ohjelma.	Lyhyissä ohjelmissa pesulämpötila on matalampi eikä niissä ole pidennettyä lämpökuivausvaihetta. Valitse pidempi ohjelma, jossa on kuivausvaihe.
	Pestiin aterimia, joiden pinnoite on heikkolaatuinen.	Vesi ei valu helposti näiden materiaalien pinnalta. Älä pese astianpesukoneessa heikkolaatuisia tai astianpesukoneeseen soveltumattomia aterimia.
Kolinaa astianpesukoneen sisältä	Suihkuvarsi osuu korissa olevaan astiaan.	Keskeytä ohjelma ja siirrä suihkuvartta haittaavat astiat.
Kalinaa astianpesukoneen sisältä	Astiat ovat löysästi paikoillaan ja kolisevat toisiaan vasten.	Keskeytä ohjelma ja järjestä löysällä olevat astiat uudelleen.
Kolinaa vesiputkissa	Syynä on talon putkiasennus tai putkiston rakenne (paineisku).	Kyseessä on talon putkisto-ongelma, joka ei vaikuta astianpesukoneen toimintaan. Jos olet epävarma, ota yhteyttä putkiasentajaan.

⚠VAROITUS

- Valtuuttamattomat tai epäammattimaiset korjaukset voivat aiheuttaa vakavia turvallisuusriskejä ja mitätöivät tuotteen takuun. Ota korjauksia varten aina yhteyttä asiakaspalveluun.

KORIEN TÄYTTÖ

Täyttö standardin EN 60436 mukaan

Astianpesukoneen täyttäminen kokonaan säästää energiaa ja vettä.

1. Yläkori

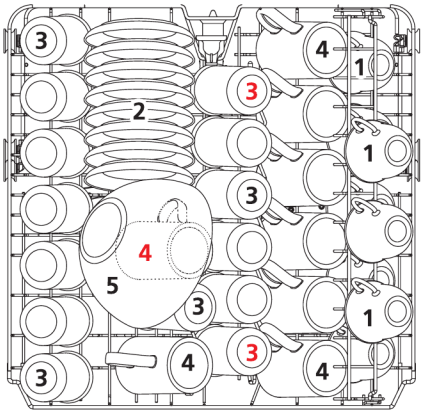

Nro	Astia
1	Kupit
2	Aluslautaset
3	Lasit
4	Mukit
5	Lasikulho

2. Alakori

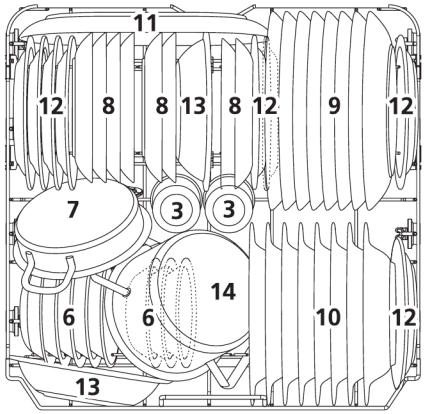

Nro	Astia
6	Jälkiruokakulhot
7	Uunivuoka
8	Jälkiruokalautaset
9	Ruokalautaset
10	Syvät lautaset
11	Soikea tarjoiluvati
12	Melamiiniset jälkiruokalautaset
13	Melamiinikulhot
14	Pieni kattila

3. Aterinteline

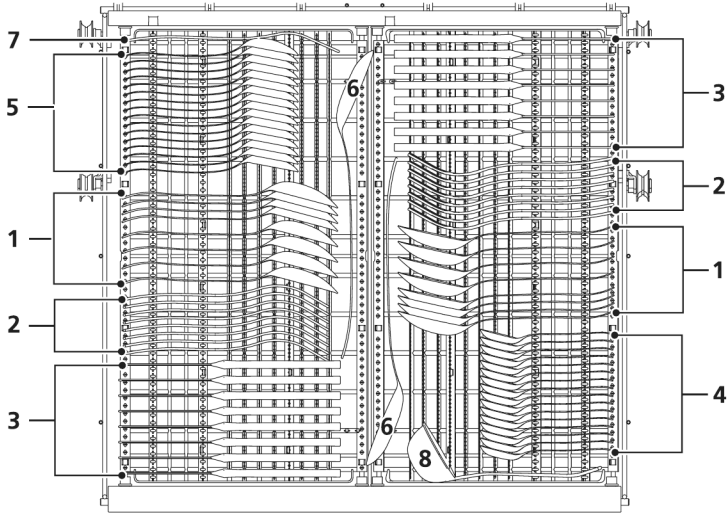

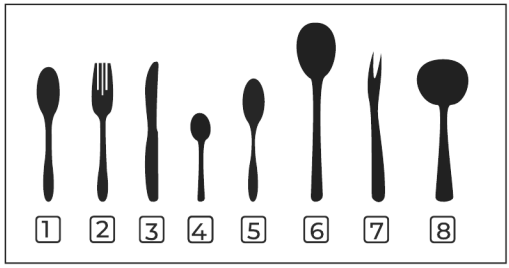

Nro	Astia
1	Keittolusikat
2	Haarukat
3	Veitset
4	Teelusikat
5	Jälkiruokalusikat
6	Tarjoilulusikat
7	Tarjoiluhaarukka
8	Kastikekauha

FI

Tiedot vertailutestejä varten (EN60436)

Kapasiteetti	16 astiastoa
Yläkorin asento	Ala-asento
Pesuohjelma	ECO
Huuhtelukirkasteen asetus	Max
Vedenpehmentimen asetus	H3

Vinkkejä aterintelineen käyttöön

Aterintelineen voi järjestää eri tavoin sen mukaan, mitä olet pesemässä:

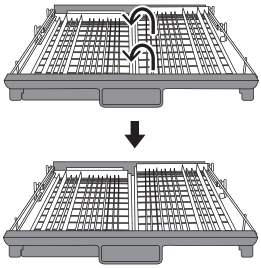

- **Tasainen asento:** nosta oikeanpuoleista koria, kunnes vasen ja oikea kori ovat samalla tasolla.

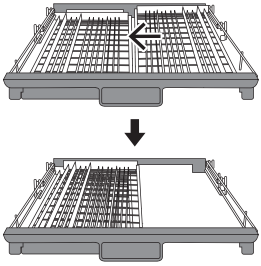

- **Limittäinen asento:** liu'uta oikeanpuoleista koria oikealta vasemmalle niin, että korit menevät päällekkäin. Näin yläkoriin jää enemmän korkeutta.

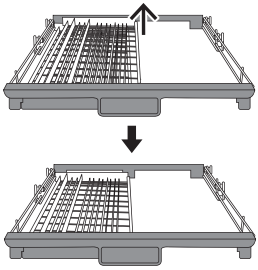

- **Yhden korin asento:** nosta oikeanpuoleinen kori pois alustalta, jolloin jäljelle jää vain vasen kori.

PIKAOPAS

Tarkemmat käyttöohjeet löydät tämän käyttöohjeen vastaavista osista.

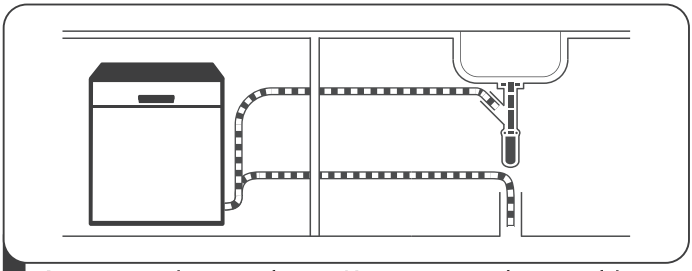

1 Asenna astianpesukone. Katso tämän käyttöohjeen asennusosa.

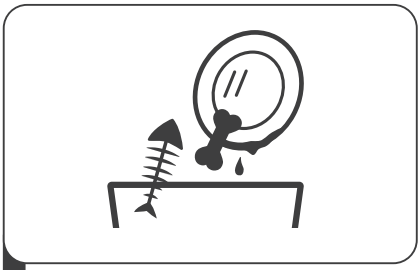

2 Kaavi suuret ruoantähteet pois astioista. Älä huuhtele niitä ensin juoksevan veden alla.

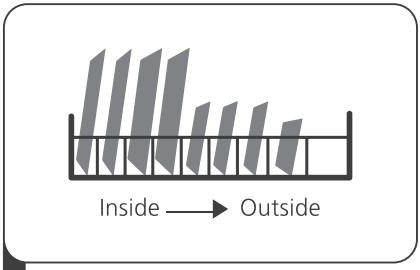

3 Täytä korit astioiden asettelua koskevien ohjeiden mukaisesti.

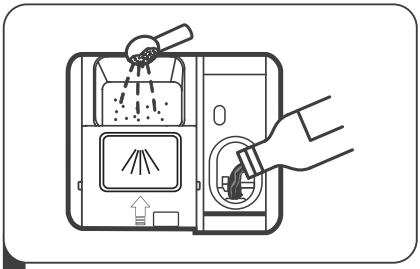

4 Täytä pesuainelokero ja huuhtelukirkasteen annostelija.

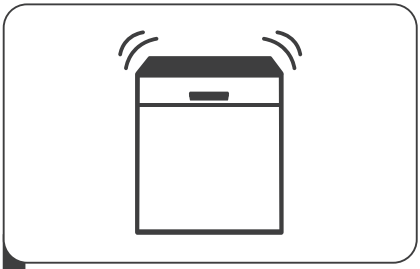

5 Valitse sopiva pesuohjelma, sulje luukku ja käynnistä astianpesukone.

FI

Ohjauspaneeli

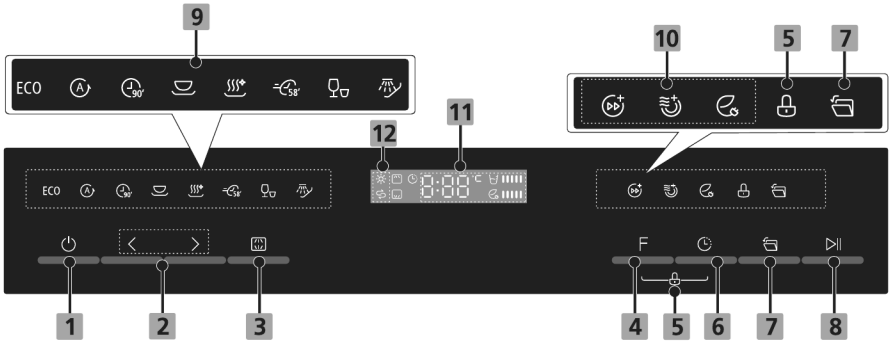

Nro	Painike	Kuvaus
1	**Virta**	Käynnistä astianpesukone painamalla tätä painiketta.
2	**Ohjelma**	Valitse pesuohjelma painikkeilla < ja >. Valitun ohjelman merkkivalo syttyy.
3	**Dual Zone**	Painamalla tätä painiketta voit pestä vain yläkorin tai vain alakorin astiat. Vastaava merkkivalo syttyy.
4	**Toiminto**	Valitse toiminto painamalla tätä painiketta. Valitun toiminnon merkkivalo syttyy.
5	**Lapsilukko**	Tämä toiminto lukitsee ohjauspaneelin painikkeet Virta-painiketta lukuun ottamatta, jotta lapset eivät voi käynnistää astianpesukonetta paneelia painamalla. Lukitse paneeli tai avaa lukitus painamalla Toiminto- ja Ajastin-painikkeita yhtä aikaa 3 sekunnin ajan. Lapsilukon merkkivalo palaa, kun lukitus on päällä.
6	**Ajastin**	Painamalla tätä painiketta voit siirtää ohjelman käynnistystä enintään 24 tunnilla. Painamalla painiketta toistuvasti pidennät viivettä tunnin kerrallaan.
7	**Auto Open**	Pesun jälkeen luukku avautuu automaattisesti kuivaustuloksen parantamiseksi. Toimintoa voi käyttää vain seuraavien ohjelmien kanssa: Auto, ECO, 90 min, Yleispesu, Hygienia ja 58 min.
8	**Käynnistys/tauko**	Painamalla tätä painiketta käynnistät valitun ohjelman tai keskeytät käynnissä olevan ohjelman.

Näyttö

9 Ohjelman merkkivalot

Ohjelma	Kuvaus
ECO **ECO** **(*EN60436)**	Tämä on vakio-ohjelma. Se soveltuu normaalisti likaantuneille astioille ja on energian- ja vedenkulutuksen yhdistelmän kannalta tehokkain ohjelma tämäntyyppisille astioille.
 **Auto**	Automaattisesti tunnistava pesu vähän, normaalisti tai erittäin likaantuneille astioille, myös kuivuneelle lialle.
 **90 min**	Normaalisti likaantuneille lautasille ja pannuille, jotka tarvitsevat nopean pesun.
 **Yleispesu**	Normaalisti likaantuneille astioille, kuten kattiloille, lautasille, laseille ja vähän likaantuneille pannuille.
 **Hygienia**	Käytä tätä ohjelmaa astioiden ja lasien desinfiointiin. Veden lämpötila pysyy 72 °C:ssa.
 **58 min**	Vähän likaantuneille astioille, jotka tarvitsevat 58 minuutin pesun.
 **Pikapesu**	Lyhyempi pesu vähän likaantuneille astioille, jotka eivät vaadi kuivausta.
 **Liotus**	Astioiden huuhteluun, jos peset ne myöhemmin samana päivänä.

FI

10 Toimintojen merkkivalot

Toiminto	Kuvaus
Turbo	Lyhentää ohjelman kestoa. Toimintoa voi käyttää vain seuraavien ohjelmien kanssa: ECO, 90 min, Yleispesu, Hygienia ja 58 min.
Lisäkuivaus	Parantaa kuivaustulosta. Toimintoa voi käyttää vain seuraavien ohjelmien kanssa: ECO, 90 min, Yleispesu, Hygienia ja 58 min.
Energiansäästö	Valitse tämä, kun pestäviä astioita on vähän. Toimintoa voi käyttää vain seuraavien ohjelmien kanssa: ECO, 90 min, Yleispesu, Hygienia ja 58 min.

11–12 Näyttöruutu ja merkkivalot

Nro	Merkkivalo	Kuvaus
11	 **Näyttöruutu**	Näyttää jäljellä olevan ohjelma-ajan, pesulämpötilan, ajastusajan ja mahdollisen virhekoodin. Palkkinäytöt osoittavat valitun ohjelman veden- ja energiankulutuksen.
12	**Huuhtelukirkasteen merkkivalo**	Kun huuhtelukirkasteen merkkivalo syttyy, huuhtelukirkastetta on vähän ja annostelija on täytettävä.
	Suolan merkkivalo	Kun suolan merkkivalo syttyy, astianpesukonesuolaa on vähän ja säiliö on täytettävä.

Vedenpehmennin

Vedenpehmennin poistaa vedestä kalkin ja mineraalit, jotka muuten jättäisivät astioihin valkoisia saostumia ja vahingoittaisivat laitetta. Mitä kovempaa vesi on, sitä enemmän siinä on mineraaleja. Aseta vedenpehmennin paikallisen veden kovuuden mukaan. Saat tiedon veden kovuudesta paikalliselta vesilaitokselta.

Suolan kulutuksen säätäminen

Kun vedenpehmennin säädetään elektronisesti, suolaa kuluu vain sen verran kuin paikallinen veden kovuus vaatii. Toimi näin:

1. Avaa astianpesukoneen luukku ja kytke laite päälle.
2. Paina 60 sekunnin kuluessa virran kytkemisestä >-painiketta yli 5 sekunnin ajan siirtyäksesi vedenpehmentimen asetustilaan.
3. Paina >-painiketta toistuvasti selataksesi veden kovuustasoja, kunnes haluamasi asetus näkyy näytössä. Asetukset vaihtuvat järjestyksessä H3, H4, H5, H6, H1, H2, H3.
4. Tallenna asetus ja poistu asetustilasta painamalla Virta-painiketta tai odottamalla 5 sekuntia koskematta mihinkään painikkeeseen.

Saksalainen °dH	Ranskalainen °fH	Brittiläinen °Clarke	Mmol/l	Veden-pehmentimen taso	Elvytysväli (ohjelmaa)	Suolan kulutus (g/ ohjelma)
0–5	0–9	0–6	0–0.94	H1	Ei elvytystä	0
6–11	10–20	7–14	1.0–2.0	H2	10	9
12–17	21–30	15–21	2.1–3.0	H3	5	12
18–22	31–40	22–28	3.1–4.0	H4	3	20
23–34	41–60	29–42	4.1–6.0	H5	2	30
35–55	61–98	43–69	6.1–9.8	H6	1	60

Huomautus. Jokainen ohjelma, johon sisältyy elvytysvaihe, kuluttaa 4.0 litraa vettä ja 0.05 kWh energiaa lisää sekä pidentää ohjelmaa 15 minuuttia. Jos astianpesukoneessa on vähän suolaa, katso tämän käyttöohjeen suolan täyttöä käsittelevä osa.

- **Tehdasasetus:** vedenpehmentimen oletusasetus on H3.
- Kovuusyksiköiden muunnokset: 1 °dH = 1.25 °Clarke = 1.78 °fH = 0.178 mmol/l.

Astioiden valmistelu ja asettelu

Konepesun soveltuvuus

Soveltumattomat astiat

- Aterimet, joissa on puiset, sarviset, luiset tai helmiäiskahvat.
- Muoviesineet, jotka eivät kestä kuumuutta.
- Vanhat aterimet, joiden liimatut osat eivät kestä kuumuutta.
- Liimatut aterimet tai astiat.
- Tina-, kupari- ja messinkiesineet.
- Kristallilasit.
- Ruostuvat teräsesineet.
- Puiset tarjoiluvadit.
- Tekokuiduista valmistetut esineet.

Rajoitetusti soveltuvat astiat

- Jotkin lasilaadut voivat himmetä tai samentua useiden pesukertojen jälkeen.
- Hopea- ja alumiiniosat värjääntyvät herkästi pesussa.
- Astioiden lasitetut kuviot voivat haalistua, jos astiat pestään usein koneessa.

Astioiden asettelu

- Kaavi suuret ruoantähteet pois. Liota kiinni palanut ruoka irti keittoastioista. Astioita ei tarvitse huuhdella juoksevan veden alla.
- Aseta kupit, lasit, kattilat ja pannut ylösalaisin.
- Aseta kaarevat astiat ja astiat, joissa on syvennyksiä, vinoon, jotta vesi valuu pois.
- Aseta kaikki astiat tukevasti, jotta mikään ei pääse kaatumaan.
- Varmista, että astiat on aseteltu niin, että suihkuvarret pääsevät pyörimään vapaasti. Pyöritä suihkuvarsia kädellä ennen ohjelman

käynnistämistä.

- Älä aseta astioita tai aterimia sisäkkäin tai päällekkäin. Päällekkäin asetetut astiat estävät veden pääsyn kaikille pinnoille.
- Aseta pitkät, terävät aterimet, kuten paloitteluveitset, vaakasuoraan yläkoriin. Pystyyn asetettuina ne ovat turvallisuusriski.
- Älä täytä astianpesukonetta liian täyteen. Oikea täyttö on edellytys hyvälle pesutulokselle ja kohtuulliselle energiankulutukselle.
- Älä pese astianpesukoneessa hyvin pieniä esineitä, sillä ne voivat pudota korin läpi.

Astioiden poistaminen

Tyhjennä ensin alakori ja vasta sitten yläkori, jotta yläkorin vesi ei tipu alempiin astioihin.

VAROITUS

- Astiat ovat kuumia. Älä ota laseja tai herkkiä astioita pois koreista ennen kuin ne ovat jäähtyneet, sillä ne voivat vaurioitua.

Yläkorin täyttö



Yläkori on tarkoitettu herkille ja kevyille astioille, kuten laseille, kupeille, aluslautasille, pienille lautasille, pienille kulhoille ja mataloille pannuille. Aseta ne tukevasti, jotta vesisuihku ei pääse siirtämään niitä.

Alakorin täyttö

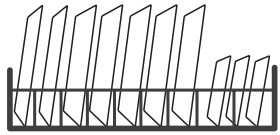

Aseta suuret ja vaikeasti puhdistettavat astiat, kuten kattilat, pannut, kannet, tarjoiluastiat ja suuret kulhot, alakoriin. Aseta tarjoiluastiat ja kannet korin reunoille, jotta ne eivät estä ylemmän suihkuvarren pyörimistä. Pesuainelokeron eteen asetettavat lautaset saavat olla halkaisijaltaan enintään 19 cm, jotta ne eivät estä lokeron kannen aukeamista.

Aterintelineen täyttö

Aseta aterimet aterintelineeseen erikseen niille varattuihin paikkoihin. Älä aseta niitä sisäkkäin, sillä silloin ne eivät puhdistu kunnolla.

⚠VAROITUS

- Aseta veitset ja muut terävät välineet aina kärki alaspäin. Älä anna minkään esineen työntyä aterintelineen pohjan läpi, sillä se voi estää alla olevien suihkuvarsien liikkeen.

Huuhtelukirkaste ja pesuaine

Huuhtelukirkaste

Huuhtelukirkaste vapautuu viimeisessä huuhtelussa. Se estää veden muodostumisen pisaroiksi astioiden pinnalle, mikä jättäisi tahroja ja raitoja, ja parantaa kuivumista auttamalla vettä valumaan pois. Tämä astianpesukone on tarkoitettu vain nestemäiselle huuhtelukirkasteelle.

- **Varoitus:** käytä vain astianpesukoneille tarkoitettua, tunnetun valmistajan huuhtelukirkastetta. Älä koskaan laita annostelijaan muuta ainetta – esimerkiksi astianpesukoneen puhdistusainetta tai nestesaippuaa – sillä se vahingoittaa laitetta.
- **Täyttäminen**: täyttöväli riippuu siitä, kuinka usein konetta käytetään ja mikä huuhtelukirkasteen asetus on valittu. Täytä annostelija, kun ohjauspaneelin huuhtelukirkasteen merkkivalo syttyy. Älä täytä liian täyteen.

FI

Pesuaine

Konetiskiaine sisältää kemiallisia aineita, jotka hajottavat, liuottavat ja huuhtovat lian pois astioista.

⚠VAROITUS

- **Pesuaineen turvallisuus:** käytä vain nimenomaan astianpesukoneille tarkoitettua pesuainetta. Säilytä pesuaine viileässä ja kuivassa. Älä annostele pesuainetta lokeroon ennen kuin olet valmis käynnistämään pesuohjelman.



- **Lasten turvallisuus:** konetiskiaine on voimakkaasti syövyttävää. Pidä kaikki pesuaineet poissa lasten ulottuvilta.

Huuhtelukirkasteen annostelijan täyttäminen

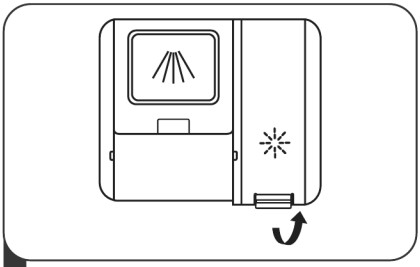

1 Avaa huuhtelukirkasteen annostelijan korkki nostamalla kahvasta.

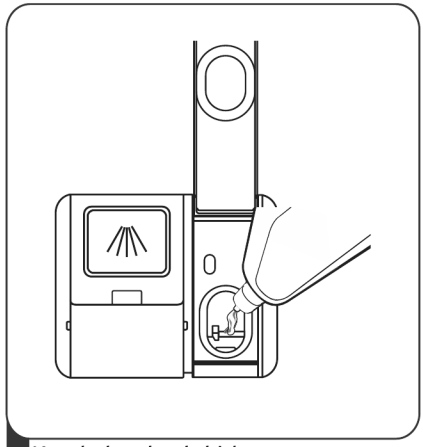

2 Kaada huuhtelukirkastetta annostelijaan varoen täyttämästä sitä liian täyteen.

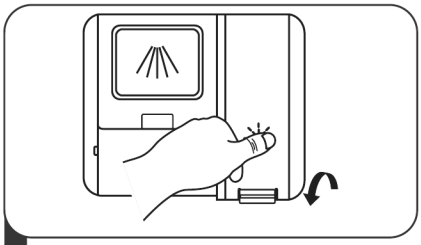

3 Sulje korkki kunnolla.

Huuhtelukirkasteen kulutuksen säätäminen

Voit säätää huuhtelukirkasteen kulutusta saadaksesi paremman kuivaustuloksen pienemmällä määrällä. Toimi näin:

1. Avaa luukku ja kytke laite päälle.
2. Paina 60 sekunnin kuluessa virran kytkemisestä >-painiketta yli 5 sekunnin ajan ja paina sitten Ajastin-painiketta siirtyäksesi asetustilaan. Huuhtelukirkasteen merkkivalo vilkkuu hitaasti, kerran sekunnissa.
3. Paina >-painiketta toistuvasti valitaksesi käyttötapaasi sopivan asetuksen. Asetukset vaihtuvat järjestyksessä d3, d4, d5, d6, d1, d2, d3. Mitä suurempi numero, sitä enemmän huuhtelukirkastetta annostellaan. Tehdasasetus on d3.
4. Tallenna asetus ja poistu asetustilasta odottamalla 5 sekuntia koskematta mihinkään painikkeeseen tai painamalla Virta-painiketta.

Asetus	Huuhtelukirkastetta ohjelmaa kohti (ml)
d1	1.2
d2	2.4
d3	3.6
d4	4.8
d5	6.0
d6	7.2

Pesuainelokeron täyttäminen

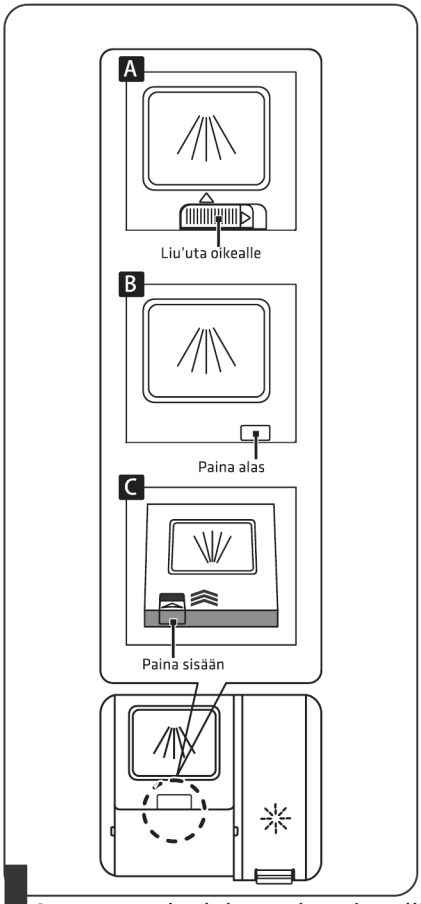

1 Avaa pesuainelokeron kansi mallisi mukaisella tavalla.

- A Avaa kansi liu'uttamalla salpaa.
- B Avaa kansi painamalla salpaa alas.
- C Avaa kansi painamalla salpaa sisään.

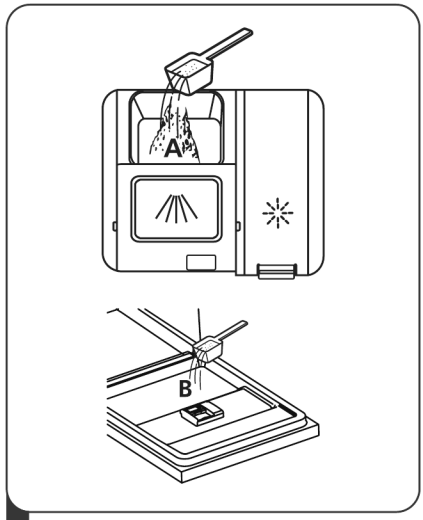

2 Annostele pesuaine suurempaan lokeroon varsinaista pesua varten. Jos astiat ovat erittäin likaisia, saat paremman pesutuloksen annostelemalla lisäksi pienen määrän pesuainetta luukun sisäpinnalle. Tämä pesuaine vapautuu

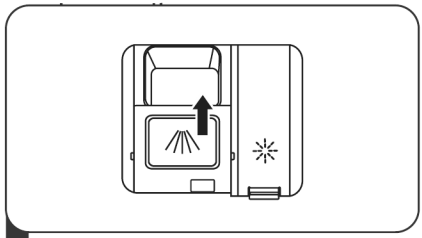

3 Sulje kansi liu'uttamalla sitä eteenpäin ja painamalla se sitten alas.

Huomautus. Noudata aina pesuaineen valmistajan pakkauksessa antamia ohjeita.

OHJELMAN VALINTA

Pesuohjelmataulukko

Alla olevasta taulukosta näet, mikä ohjelma sopii kullekin likaisuusasteelle ja kuinka paljon pesuainetta tarvitaan, sekä muut ohjelmatiedot. Kulutusluvut ja ohjelmien kestot ovat viitteellisiä ECO-ohjelmaa lukuun ottamatta.

● ohjelma käyttää huuhtelukirkastetta viimeisessä huuhtelussa.
○ ei käytä.

Ohjelma	Ohjelman kuvaus	Pesuaine esipesu / pääpesu	Kesto (min)	Energia (kWh)	Vesi (L)	Huuh-telu-kirkaste
ECO **ECO (*EN 60436)**	Pesu (45 °C) – Huuhtelu – Huuhtelu (40 °C) – Kuivaus	16 g tai 1–2 tablettia	290	0,664	9.6	●
A **Auto**	Pesu (45–60 °C) – Huuhtelu – Huuhtelu (60–65 °C) – Kuivaus	24 g tai 1–2 tablettia	155	0.800–1.200	10.0–11.4	●
90' **90 min**	Pesu (55 °C) – Huuhtelu – Huuhtelu (60–65 °C) – Kuivaus	24 g tai 1–2 tablettia	90	0.955–1.030	11.4	●
Yleispesu	Esipesu – Pesu (60 °C) – Huuhtelu – Huuhtelu (65–72 °C) – Kuivaus	4 g / 20 g tai 1–2 tablettia	150	1.185–1.290	13.9	●
Hygienia	Esipesu – Pesu (72 °C) – Huuhtelu – Huuhtelu (65–72 °C) – Kuivaus	4 g / 20 g tai 1–2 tablettia	195	1.510–1.615	13.9	●
58' **58 min**	Pesu (60 °C) – Huuhtelu – Huuhtelu (65 °C) – Kuivaus	24 g tai 1–2 tablettia	58	1.050	11.5	●
Pikapesu	Pesu (45 °C) – Huuhtelu – Huuhtelu (45 °C)	12 g tai 1 tabletti	30	0.584	10.5	○
Liotus	Esipesu	–	15	0.115	3.7	○

Huomautus. ECO-ohjelma soveltuu normaalisti likaantuneille astioille. Tähän käyttöön se on energian- ja vedenkulutuksen yhdistelmän kannalta tehokkain ohjelma, ja sitä käytetään EU:n ekologista suunnittelua koskevan lainsäädännön vaatimustenmukaisuuden arviointiin.

Energian säästäminen

1. Älä huuhtele astioita ensin juoksevan veden alla. Esihuuhtelu lisää veden- ja energiankulutusta, eikä sitä suositella.
2. Oikein käytettynä kotitalouden astianpesukone kuluttaa vähemmän energiaa ja vettä kuin käsin tiskaaminen.

Pesun ajaminen

Pesuohjelman käynnistäminen

1. Vedä ylä- ja alakori ulos, aseta astiat koreihin ja työnnä korit takaisin. Täytä ensin alakori ja sitten yläkori.
2. Annostele pesuaine.
3. Kytke virtajohto pistorasiaan. Katso tehotiedot viimeisen sivun tuotetietolomakkeesta. Varmista, että vesihana on kokonaan auki.
4. Avaa luukku ja paina Virta-painiketta
5. Valitse ohjelma. Sen merkkivalo syttyy. Paina Käynnistys/tauko -painiketta ja sulje sitten luukku – astianpesukone käynnistyy.

Ohjelman vaihtaminen kesken pesun

Ohjelman voi vaihtaa vain pian ohjelman käynnistymisen jälkeen. Jos ohjelma on ollut käynnissä pidempään, astianpesukone on saattanut jo annostella pesuaineen tai pumpata pesuveden pois. Tällöin kone on nollattava ja pesuainelokero täytettävä uudelleen.

1. Paina Käynnistys/tauko -painiketta keskeyttääksesi pesun.
2. Paina >-painiketta yli 3 sekunnin ajan. Astianpesukone palaa ohjelman valintaan.
3. Valitse haluamasi ohjelma.

4. Paina Käynnistys/tauko -painiketta. Astianpesukone käynnistää uuden ohjelman.

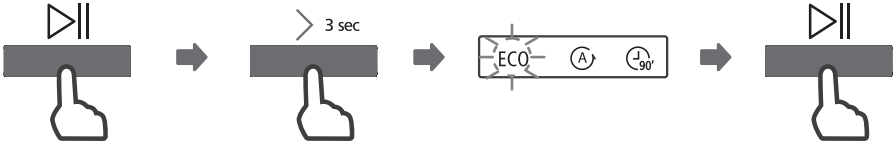

Unohtuneen astian lisääminen

Voit lisätä unohtuneen astian milloin tahansa ennen kuin pesuainelokeron kansi aukeaa.

1. Paina Käynnistys/tauko -painiketta keskeyttääksesi pesun.
2. Odota, kunnes suihkuvarret ovat pysähtyneet, ja avaa sitten luukku kokonaan.
3. Lisää astia.
4. Sulje luukku.
5. Paina Käynnistys/tauko -painiketta. Astianpesukone jatkaa noin 10 sekunnin kuluttua.



⚠VAROITUS



- Luukun avaaminen kesken ohjelman on vaarallista. Kuuma höyry voi purkautua ulos ja aiheuttaa vakavia palovammoja.

Automaattinen luukun avaus

Pesuohjelman lopussa luukku avautuu automaattisesti kuivaustuloksen parantamiseksi.

- Kytke toiminto päälle tai pois Auto Open -painikkeella. Toimintoa voi käyttää vain seuraavien ohjelmien kanssa: Auto, ECO, 90 min, Yleispesu, Hygienia ja 58 min.
- Älä estä luukun avautumista äläkä paina luukkua kiinni automaattisen avautumisen aikana, sillä se voi vaurioittaa luukun lukitusmekanismia.
- Luukkua ei voi sulkea heti automaattisen avautumisen jälkeen. Odota vähintään 3 minuuttia.
- Luukun avautuminen ei tarkoita, että ohjelma olisi päättynyt. Odota, että näyttö sammuu tai ohjelman merkkivalo sammuu, ennen kuin tyhjennät koneen.



FI

Virhekoodit

Astianpesukone näyttää virhekoodin, kun vika ilmenee. Alla olevassa taulukossa on yleisimmät koodit, niiden merkitys ja mahdolliset syyt.

Koodi	Merkitys	Mahdolliset syyt
E1	Veden tulo kestää liian kauan	Vesihana ei ole auki, vedentulo on rajoittunut tai vedenpaine on liian matala.
E3	Vaadittua lämpötilaa ei saavuteta	Vastuksen toimintahäiriö.
E4	Veden ylivuoto	Astianpesukoneen jokin osa vuotaa.
E8	Vaihtoventtiilin asentovirhe	Vaihtoventtiilin virtapiiri on auki tai johto on poikki.
Ec	Pesunohjausjärjestelmän vika	Emolevyn (PCB) tai moottorin vika.
Ed	Tiedonsiirtovirhe	Emolevyn ja näyttöpiirilevyn välisen tiedonsiirtolinjan virtapiiri on auki tai johto on poikki.

⚠VAROITUS

- Jos vettä tulvii yli, sulje päävesihana välittömästi ennen kuin otat yhteyttä asiakaspalveluun.
- Poista ylivuodon tai pienen vuodon jättämä vesi pesutilan pohjalta ennen astianpesukoneen käynnistämistä uudelleen.

TEKNISET TIEDOT

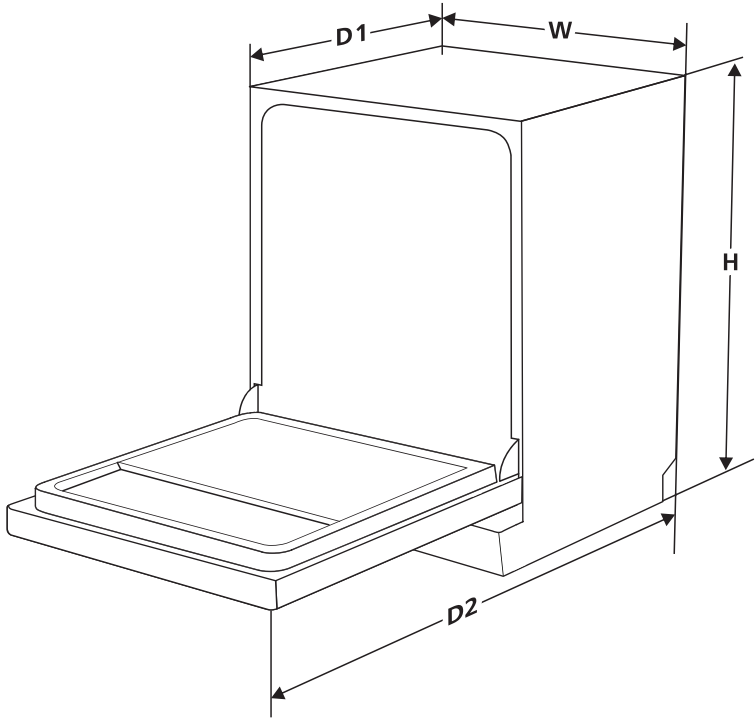

Parametri	Arvo
Korkeus (H)	815 mm
Leveys (W)	598 mm
Syvyys (D1)	570 mm (luukku suljettuna)
Syvyys (D2)	1150 mm (luukku auki 90°)

Tuotetietolomake (EN60436)

Tavarantoimittajan nimi tai tavaramerkki: Point

Mallitunniste: PODW56040BW PODW56040BX

Yleiset tuoteparametrit:

Parametri	Arvo	Parametri	Arvo	
Nimelliskapasiteetti [a] (astiastoa)	16	Mitat senttimetreinä	korkeus	82
			leveys	60
			syvyys	57
EEI [a]	37,9	Energiatehokkuusluokka [a]	B [c]	
Puhdistustehokkuusindeksi [a]	1,121	Kuivaustehokkuusindeksi [a]	1,061	
Energiankulutus kilowattitunteina [ohjelmaa kohti] eco-ohjelmassa kylmällä vedellä täytettäessä. Todellinen energiankulutus riippuu laitteen käyttötavasta.	0,664	Vedenkulutus litroina [ohjelmaa kohti] eco-ohjelmassa. Todellinen vedenkulutus riippuu laitteen käyttötavasta ja veden kovuudesta.	9,6	
Ohjelman kesto [a] (h:min)	4:50	Tyyppi	Kalusteen alle asennettava	
Ilmassa kantautuva akustinen melu [a] (dB(A) re 1 pW)	40	Ilmassa kantautuvan akustisen melun luokka [a]	B [c]	
Pois päältä -tila (W)	N/A	Valmiustila (W)	0,49	
Ajastettu käynnistys (W) (jos käytettävissä)	3,99	Verkkovalmiustila (W) (jos käytettävissä)	N/A	

Tavarantoimittajan tarjoaman takuun vähimmäiskesto (b):

Lisätiedot:

Linkki tavarantoimittajan verkkosivustolle, jolta löytyvät komission asetuksen (EU) 2019/2022 (1) (b) liitteen II kohdassa 6 tarkoitetut tiedot:

(a) Eco-ohjelmalle.

(b) Näiden kohtien muutoksia ei katsota merkityksellisiksi asetuksen (EU) 2017/1369 4 artiklan 4 kohdan soveltamisen kannalta.

(c) Jos tuotetietokanta luo tämän kentän lopullisen sisällön automaattisesti, tavarantoimittaja ei saa täyttää näitä tietoja.

(1) Komission asetus (EU) 2019/2022, annettu 1 päivänä lokakuuta 2019, kotitalouksien astianpesukoneiden ekologista suunnittelua koskevien vaatimusten vahvistamisesta Euroopan parlamentin ja neuvoston direktiivin 2009/125/EY nojalla, komission asetuksen (EY) N:o 1275/2008 muuttamisesta ja komission asetuksen (EU) N:o 1016/2010 kumoamisesta (ks. tämän virallisen lehden sivu 267).

YMPÄRISTÖNSUOJELU:

	Tämä tuote on merkitty sähkö- ja elektroniikkalaiteromun erilliskeräyksen symbolilla. Tämä tarkoittaa, että tätä tuotetta ei saa hävittää kotitalousjätteen mukana, vaan se on toimitettava erilliskeräysjärjestelmään direktiivin 2012/ 19/EU mukaisesti. Se kierrätetään tai puretaan ympäristövaikutusten minimoimiseksi. Sähkö- ja elektroniikkatuotteet ovat mahdollisesti vaarallisia ympäristölle ja ihmisten terveydelle, koska ne sisältävät vaarallisia aineita. Lisätietoja saat paikallisilta tai alueellisilta viranomaisilta.

Power International AS,
PO Box 523, N-1471 Lørenskog, Norway

Power Norge:
https://www.power.no/kundeservice/
T: 21 00 40 00

Power Danmark:
https://www.power.dk/kundeservice/
T: 70 33 80 80

Punkt 1 Danmark:
https://www.punkt1.dk/kundeservice/
T: 70 70 17 07

Power Finland:
https://www.power.fi/tuki/asiakaspalvelu/
T: 0305 0305

Power Sverige:
https://www.power.se/kundservice/
T: 08 517 66 000

SIKKERHEDSANVISNINGER

Denne brugsanvisning indeholder vigtige sikkerhedsoplysninger, der hjælper dig med at bruge og vedligeholde opvaskemaskinen sikkert.

Generel sikkerhed og tilsigtet brug

Apparatet er beregnet til husholdningsbrug indendørs og til lignende anvendelser, såsom:

- personalekøkkener i butikker, på kontorer og i andre arbejdsmiljøer;
- landbrugsejendomme;
- brug af gæster på hoteller, moteller og i andre boligmiljøer;
- bed and breakfast-miljøer.

Følg disse retningslinjer for sikker brug:

- **Børns sikkerhed:** børn fra 8 år og personer med nedsat fysisk, sensorisk eller mental funktionsevne eller med manglende erfaring og viden må kun bruge apparatet under opsyn, eller hvis de er blevet instrueret i sikker brug og forstår farerne.
- Lad ikke børn lege med apparatet.
- Børn må ikke rengøre apparatet eller udføre brugervedligeholdelse uden opsyn.
- Hold emballagen uden for børns rækkevidde, da den kan være farlig.

- Opvaskemaskinens maksimale kapacitet er 16 kuverter.

Elsikkerhed og jordforbindelse

Apparatet skal have jordforbindelse. Ved fejl eller driftsstop mindsker jordforbindelsen risikoen for elektrisk stød ved at give strømmen en vej med mindst modstand.

- **Netledningens sikkerhed:** hvis netledningen er beskadiget, skal den udskiftes af producenten, producentens serviceværksted eller en tilsvarende kvalificeret person for at undgå fare.
- Nedsænk ikke apparatet, netledningen eller stikket i vand eller anden væske.
- Slut altid apparatet til en egnet stikkontakt, der er installeret og jordet i overensstemmelse med lokale regler.
- **Advarsel om jordforbindelse:** forkert tilslutning af jordlederen kan give elektrisk stød. Er du i tvivl om, hvorvidt apparatet er korrekt jordet, så kontakt en autoriseret elektriker eller servicerepræsentant.
- Ændr ikke det stik, der følger med apparatet. Passer det ikke i din stikkontakt, så få en autoriseret elektriker til at montere en egnet kontakt.

Installation og vedligeholdelse

- Installation og reparation må kun udføres af kvalificerede fagfolk.
- Tag altid stikket ud før rengøring eller vedligeholdelse.
- Rengør apparatet med en blød klud fugtet med mild sæbe, og tør derefter efter med en anden klud.
- Slut apparatet til vandforsyningen med nye slangesæt. Genbrug ikke gamle slangesæt.
- Det tilladte indløbstryk er 0.04–1.0 MPa.
- Bøj, klem eller flad ikke netledningen under installationen.

Brug og placering af service

- Sid eller stå ikke på den åbne låge eller opvaskekurven, og stil ikke tunge genstande på dem. Apparatet kan vælte forover.
- Brug ikke opvaskemaskinen, medmindre alle kabinetpaneler sidder korrekt på plads.
- Åbn lågen forsigtigt, mens opvaskemaskinen kører, da der kan sprøjte varmt vand ud.
- Lad ikke lågen stå helt åben, når opvaskemaskinen ikke er i brug – man kan snuble over den.
- Pil ikke ved betjeningspanelet.
- For at spare energi slukker apparatet automatisk efter 15 minutter uden aktivitet i standby.

- **Placering af skarpe genstande:** placer skarpe genstande, så de ikke beskadiger lågepakningen. Læg knive og andre skarpe redskaber i kurven med spidsen nedad, eller læg dem fladt.
- **Plastgenstande:** vask kun plastgenstande, der er mærket som tålende maskinopvask eller tilsvarende. For umærkede plastgenstande følges producentens anbefalinger.

Opvaskemiddel og afspændingsmiddel

- **Kemisk fare:** visse maskinopvaskemidler er stærkt basiske og meget farlige ved indtagelse. Undgå kontakt med hud og øjne, og hold børn væk fra opvaskemaskinen, når lågen er åben.
- Kontrollér, at der ikke er rester af opvaskemiddel tilbage i dispenseren, når opvaskeprogrammet er færdigt.
- Brug kun opvaskemiddel og afspændingsmiddel beregnet til maskinopvask. Brug aldrig håndsæbe, vaskepulver eller opvaskemiddel til håndopvask.

Bortskaffelse

- Aflever emballagen og apparatet på en godkendt genbrugsstation.
- **Sikkerhedsforberedelse:** klip netledningen over og gør lågelåsen ubrugelig før bortskaffelse, så børn ikke kan blive lukket inde.

- Aflever papemballagen til den lokale papirindsamling til genbrug.
- Bortskaf ikke produktet som usorteret husholdningsaffald. Det skal indsamles særskilt til særlig behandling.
- Ved at bortskaffe produktet korrekt er du med til at forhindre den skade på miljøet og menneskers sundhed, som forkert affaldshåndtering ellers kunne medføre.
- Kontakt kommunen eller din renovationsordning for nærmere oplysninger om genbrug.

PRODUKTOVERSIGT

VIGTIGT

Læs alle betjeningsanvisninger, før du bruger opvaskemaskinen første gang, så du får det bedste resultat.

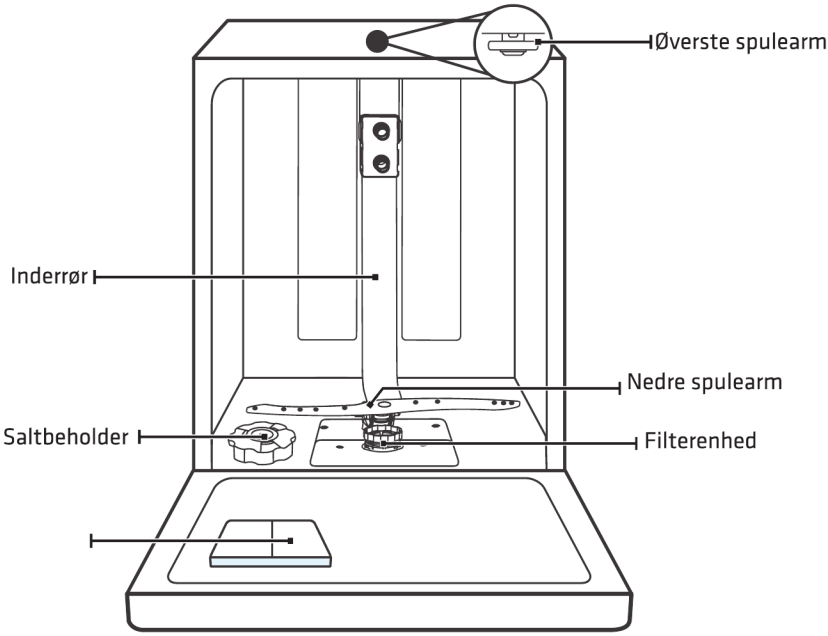

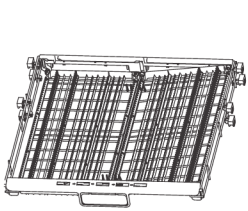

Bestikstativ

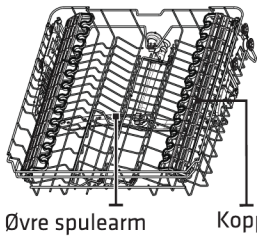

Øverste kurv

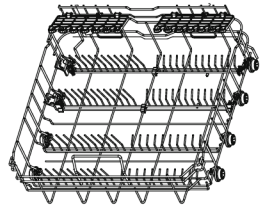

Nederste kurv

BEMÆRK:

Billederne i denne brugsanvisning er kun vejledende. Komponenter og funktioner kan variere afhængigt af model.

SÅDAN BRUGER DU OPVASKEMASKINEN

Før første brug

Gør følgende, før du bruger opvaskemaskinen første gang:

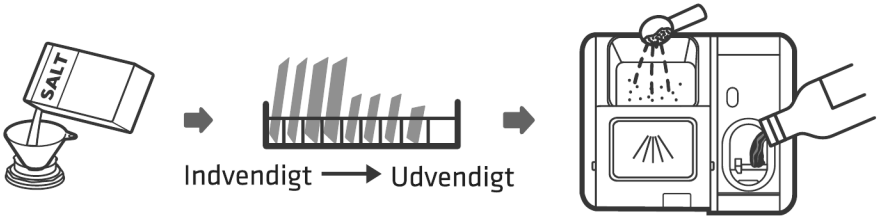

1. Indstil blødgøringsanlæggets niveau. Udførlige anvisninger findes i afsnittet om blødgøringsanlægget i denne brugsanvisning.
2. Fyld saltbeholderen med opvaskemaskinesalt.
3. Fyld kurvene.
4. Fyld opvaskemiddeldispenseren.

Påfyldning af salt i blødgøringsanlægget

Vigtige sikkerhedsregler om salt

- Brug kun salt, der er beregnet til opvaskemaskiner. Andre salttyper, især bordsalt, beskadiger blødgøringsanlægget. Garantien dækker ikke skader, der skyldes forkert salt.
- Fyld først salt på umiddelbart før du starter et opvaskeprogram. Så bliver der ikke saltkorn eller saltvand tilbage i bunden af opvaskemaskinen, hvor de kan give korrosion. Garantien dækker ikke korrosionsskader forårsaget af spildt salt.

Sådan fylder du opvaskemaskinesalt på

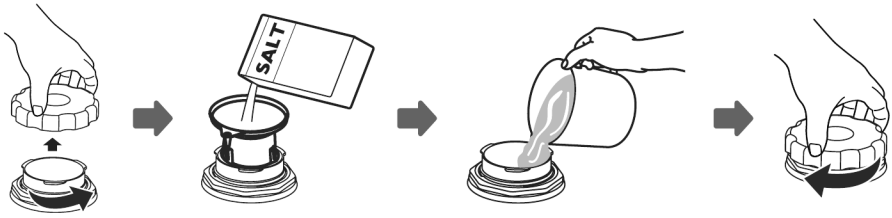

1. Tag den nederste kurv ud og skru låget af saltbeholderen.
2. **Kun første gang:** hæld cirka 1 liter vand i saltbeholderen, før du fylder salt på første gang. Fyld ikke vand på ved senere påfyldninger, da beholderen allerede er fuld af vand.
3. Sæt tragtens ende i saltbeholderens åbning og hæld cirka 1.5 kg opvaskemaskinesalt i.
4. Ved påfyldning er det normalt, at der løber vand over, når saltet hældes i.
5. Skru låget godt fast igen.
6. Start et opvaskeprogram med det samme. Et kort eller hurtigt program er bedst, så spildt salt eller saltvand skylles væk. Så beskadiges filtre, pumper og andre vigtige dele ikke.
7. Saltindikatoren slukker, når saltbeholderen er fuld.

Hvornår salt skal fyldes på

- **Modeller med saltindikator:** fyld saltbeholderen, når saltindikatoren på betjeningspanelet lyser. Indikatoren kan lyse et kort stykke tid efter påfyldningen, indtil saltet er opløst.
- **Modeller uden saltindikator:** vurdér påfyldningsintervallet ud fra antallet af kørte opvaskeprogrammer og den lokale vandhårdhed.

Justering af kurvene

Justering af den øverste kurv (type 1)

Sådan justerer du højden på den øverste kurv:

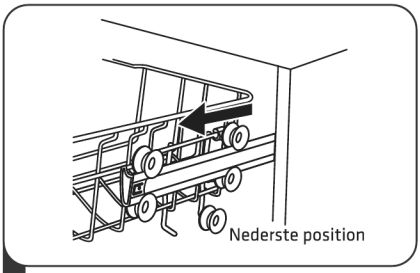

1 Træk den øverste kurv helt ud.

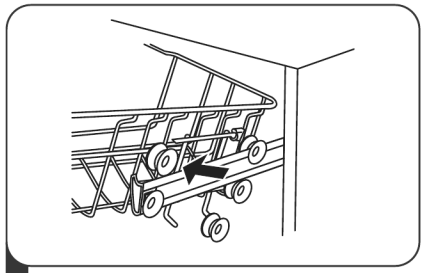

2 Løft den øverste kurv af glideskinnerne.

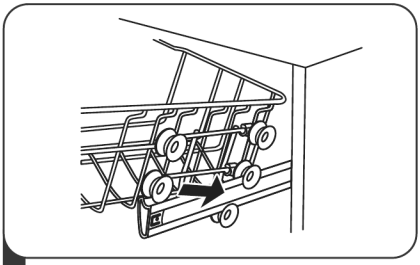

3 Sæt den øverste kurv tilbage på skinnerne med enten de øverste eller de nederste hjul, alt efter den ønskede højde.

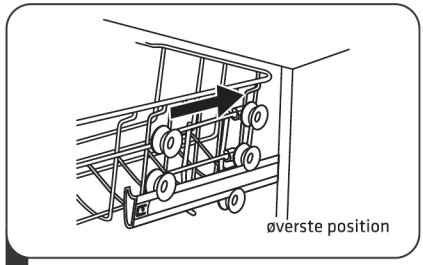

4 Skub den øverste kurv ind i opvaskemaskinen igen.

Justering af den øverste kurv (type 2)

Sådan justerer du højden på den øverste kurv:

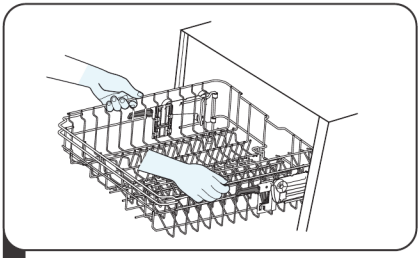

1 Hæv den øverste kurv ved at løfte begge sider i midten, indtil kurven låser i øverste position. Du behøver ikke løfte justeringshåndtagene.

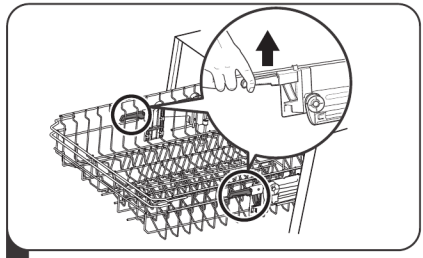

2 Sænk den øverste kurv ved at løfte justeringshåndtagene i begge sider, så kurven frigøres, og sænk den derefter til nederste position.

Opklapning af koppehylderne

Klap koppehylderne op, når du har brug for mere plads til høje genstande i den øverste kurv. Så kan du læne høje glas op ad dem.



Nedklapning af pindene

Pindene i den nederste kurv holder tallerkener og fade på plads. Klap dem ned, når du har brug for plads til større genstande.

hæves opad

foldes bagud

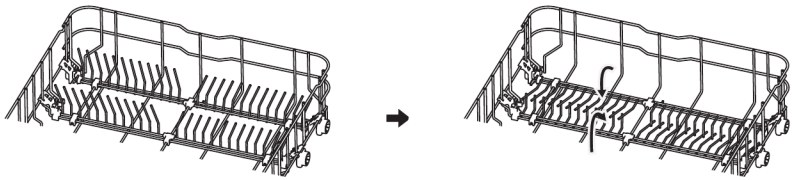

VEDLIGEHOLDELSE OG RENGØRING

Udvendig pleje

Lågen og lågepakningen

- Rengør lågepakningerne regelmæssigt med en blød, fugtig klud for at fjerne madrester.
- Tør lågens sidekanter af, før du lukker den. Mad- og drikkevarerester kan dryppe ned på disse flader, mens du sætter service ind. De ligger uden for vaskerummet, så spulearmene når dem ikke.

Betjeningspanelet

Tør kun betjeningspanelet af med en blød, fugtig klud.

⚠ADVARSEL

- Brug ikke sprayrengøringsmidler af nogen art. De kan lukke vand ind i lågelåsen og de elektriske komponenter.
- Brug aldrig slibende rengøringsmidler eller skuresvampe på de udvendige flader, da de kan ridse overfladen. Visse typer køkkenrulle kan også ridse eller sætte mærker.

Indvendig pleje

Rengøring af filtersystemet

Filtersystemet i bunden af vaskerummet opsamler madrester under opvaskeprogrammet. Tilstoppede filtre forringer opvaskeresultatet. Kontrollér filtrenes tilstand regelmæssigt og rengør dem under rindende vand.

Bemærk. Filtersystemer og spulearme varierer afhængigt af model. Alle billeder er kun vejledende.

Sådan rengør du filtersystemet:

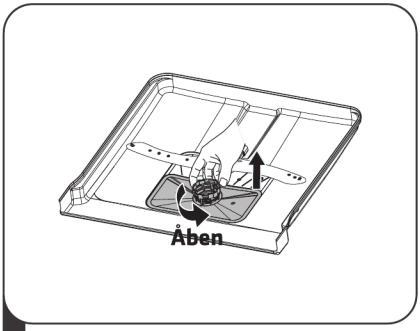

1 Lås grovfilteret op ved at dreje det mod uret, og løft derefter hele filterenheden op og ud af opvaskemaskinen.

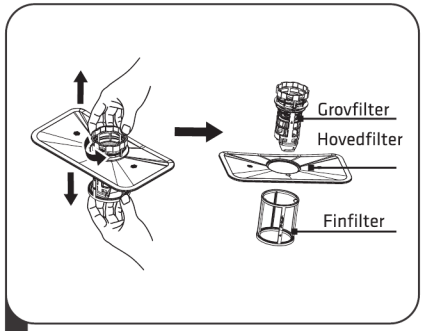

2 Træk finfilteret af bunden på filterenheden. Løsn grovfilteret fra hovedfilteret ved forsigtigt at klemme på tapperne foroven og trække det af.

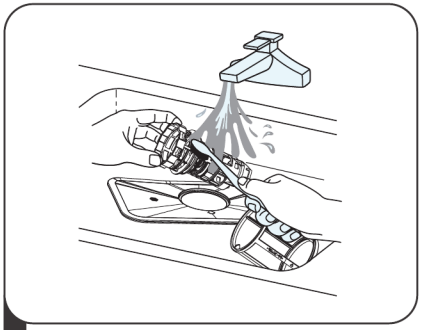

3 Skyl alle filtrene under rindende vand for at fjerne større madrester. Brug en blød børste til en grundigere rengøring.

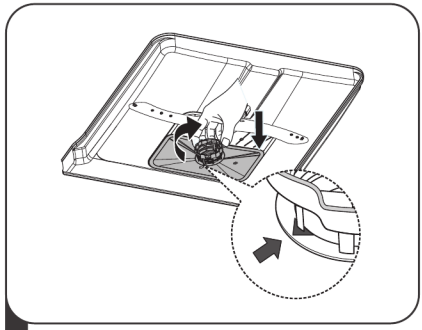

4 Saml filtrene i omvendt rækkefølge. Sæt filterenheden tilbage i opvaskemaskinen og drej den med uret, indtil den låser på plads.

DK

⚠ADVARSEL

- Spænd ikke filtrene for hårdt.
- Sæt altid filtrene tilbage i den rigtige rækkefølge. Sidder de ikke fast, kan snavs komme ind i systemet og give tilstopning.
- Kør aldrig opvaskemaskinen uden filtrene på plads. Det kan beskadige apparatet, forringe resultatet og beskadige servicet.

Rengøring af spulearmene

Mineraler i hårdt vand kan tilstoppe spulearmenes dyser og lejer. Rengør spulearmene regelmæssigt.

Sådan rengør du spulearmene:

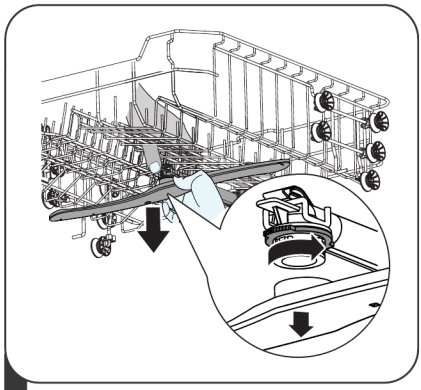

1 Tag den øverste spulearm af ved at holde midtermøtrikken stille og dreje spulearmen mod uret.

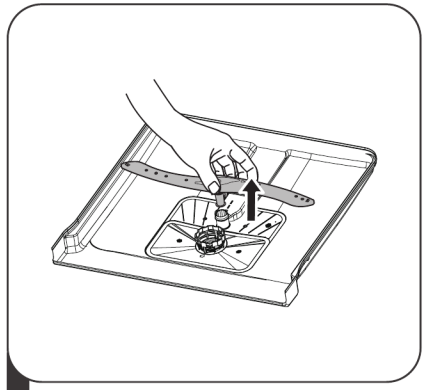

2 Tag den nederste spulearm af ved at trække den lige op.

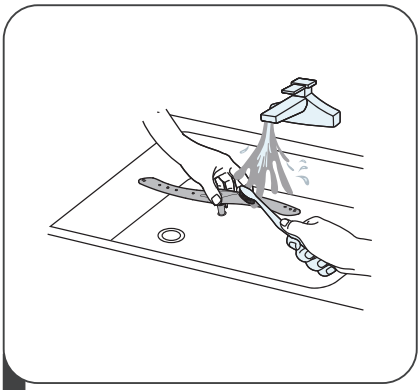

3 Vask spulearmene i varmt sæbevand. Rengør dyserne med en blød børste.

4 Skyl spulearmene under rindende vand og sæt dem på plads igen.

Pleje af opvaskemaskinen

Frostsikring

Advarsel ved sæsonbrug. Gør kun dette, hvis opvaskemaskinen står i et uopvarmet rum, for eksempel et sommerhus, hvor temperaturen kommer under frysepunktet. I en almindelig helårsbolig eller en etageejendom må brugeren ikke ændre vandtilslutningerne – kontakt en vvs-installatør, så lokale regler og betingelserne i indboforsikringen overholdes. Vand, der bliver tilbage i apparatet, kan fryse ved lave temperaturer og give skader, som garantien ikke dækker.

Skal opvaskemaskinen vinterklargøres i et uopvarmet rum, gøres følgende efter sæsonens sidste opvaskeprogram:

1. Afbryd opvaskemaskinen fra strømforsyningen.
2. Luk hovedhanen til opvaskemaskinen helt.
3. Afmontér tilløbsrøret fra apparatets vandventil. Hav en lav skål klar til det vand, der løber ud.
4. Tøm alt vand ud af tilløbsrøret og vandventilen.
5. Montér tilløbsrøret på vandventilen igen.
6. Tag filterenheden ud af bunden af vaskerummet og sug det resterende vand op fra sumpen med en svamp.

Daglig pleje og vedligeholdelse

- **Efter hver opvask:** luk for vandtilførslen til apparatet. Lad lågen stå på klem, så fugt og lugt ikke bliver inde i maskinen.
- **Tag stikket ud før vedligeholdelse:** tag altid stikket ud af stikkontakten før rengøring eller vedligeholdelse.
- **Ingen opløsningsmidler eller slibemidler:** rengør kun ydersiden og gummidelene med en blød klud og varmt sæbevand. Brug ikke opløsningsmidler eller slibende rengøringsprodukter. Fjern pletter på de indvendige flader med en blød klud fugtet med vand og lidt eddike, eller med et rengøringsmiddel beregnet til opvaskemaskiner.
- **Længere pauser:** skal opvaskemaskinen ikke bruges i længere tid, så kør først et program med tom maskine. Tag derefter stikket ud, luk

for vandtilførslen og lad lågen stå på klem. Så holder lågepakningerne længere, og der dannes ikke lugt.

- **Flytning af apparatet:** hold apparatet opret under flytning. Er det absolut nødvendigt, kan det lægges på ryggen.
- **Rengøring af lågepakningerne:** mad, der sidder fast i lågepakningerne, kan give ubehagelig lugt. Rengør pakningerne regelmæssigt med en fugtig svamp.

INSTALLATION

SIKKERHEDSADVARSEL



- **Fare for elektrisk stød:** afbryd strømmen, før opvaskemaskinen installeres. Undlades dette, kan det medføre dødsfald eller elektrisk stød. Sæt ikke stikket i stikkontakten, før installationen er helt færdig – så kan en strømførende ledning heller ikke komme i klemme.
- Vvs- og elarbejde må kun udføres af fagfolk.

Strømtilslutning

- Brug ikke forlængerledning eller adapter til dette apparat.
- Klip eller fjern aldrig jordforbindelsen på netledningen. Apparatet skal have korrekt jordforbindelse før brug.
- Kontrollér før tilslutning, at spændingen i boligen svarer til den, der står på opvaskemaskinens typeskilt.
- Sørg for, at stikkontakten sidder i et tilstødende skab, for eksempel under køkkenvasken, så stikket er let at nå efter installationen. Placer ikke kontakten direkte bag opvaskemaskinen: så kommer apparatet ikke helt ind i skabet, og stikket kan ikke nås i en nødsituation.

Elektriske krav

Kontrollér mærkespændingen på typeskiltet og slut opvaskemaskinen til en egnet strømforsyning. Brug den foreskrevne sikring – 10 A, 13 A eller 16 A, træg type – eller en automatsikring, og afsæt en separat gruppe kun til dette apparat.

Elektrisk tilslutning

Kontrollér, at strømforsyningens spænding og frekvens svarer til typeskiltet. Sæt kun stikket i en korrekt jordet stikkontakt. Passer kontakten ikke til stikket, så få kontakten skiftet i stedet for at bruge en adapter: adaptere kan blive overophedede og give forbrændinger. Kontrollér før brug, at apparatet er korrekt jordet.

Vandtilførsel og afløb

Tilslutning af vandtilførsel

1. Slut koldtvandsslangen til en gevindsamling G 3/4 (3/4 tomme) og spænd godt til. Er vandrørene nye eller ikke brugt i lang tid, så skyl dem, indtil vandet er klart. Så forhindres snavs i at tilstoppe vandindtaget og beskadige apparatet.
2. Sikkerhedsslangen har en dobbeltvægget konstruktion. Hvis den indvendige slange brister, lukker systemet automatisk for vandet. Klip eller beskadig ikke denne slange.
3. Er der monteret en håndbruser på samme vandledning som opvaskemaskinen, kan den briste på grund af vandtrykket. Afmontér håndbruseren fra vandledningen og prop åbningen til.

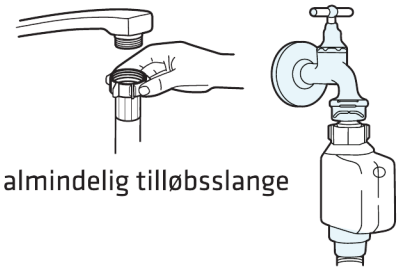

DK

Tilslutning af sikkerhedsslangen

1. Træk sikkerhedsslangen ud af opbevaringsrummet bag på opvaskemaskinen.
2. Skru sikkerhedsslangens kobling på en vandhane med G 3/4-gevind (3/4 tomme). Spænd godt til.
3. Åbn vandhanen helt, før du starter opvaskemaskinen.

Afmontering af sikkerhedsslangen

1. Luk vandhanen helt.
2. Skru sikkerhedsslangen af hanen.

Tilslutning af afløbsslangen

Slut afløbsslangen tæt til, så der ikke opstår utætheder. Sørg for, at slangen ikke er knækket, bøjet eller klemt efter installationen. Tilslutningen kan laves på to godkendte måder, som vist på installationstegningerne:

- **Eget afløbsrør:** før afløbsslangen ind i et eget afløbsstandrør med en diameter på mindst 4 cm. Afløbstilslutningen skal sidde lavere end 100 cm over bunden af opvaskemaskinen.
- **Tilslutning til vandlås:** slut afløbsslangen tæt til køkkenvaskens vandlås. Vandlåstilslutningen må højst sidde 100 cm over bunden af opvaskemaskinen.

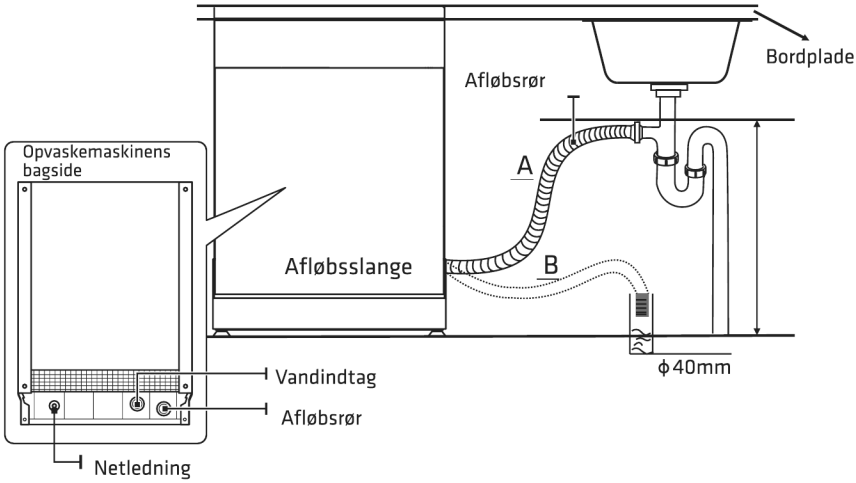

Fastgør afløbsslangen sådan:

- Fastgør afløbsslangen godt med den medfølgende holder i enten position A eller position B.
- Nedsænk ikke afløbsslangens frie ende i vand, da snavset vand så kan løbe tilbage i apparatet.
- Sidder afløbstilslutningen højere end 100 cm, bliver der vand tilbage i

afløbsslangen. Tøm det ud ved at holde slangeenden over en skål eller spand placeret lavere end vasken.

- Skal afløbsslangen forlænges, så brug en tilsvarende slange. Afløbsslangens samlede længde må højst være 4 meter. En længere slange forringer opvaskeresultatet.

Placering af apparatet

Stil apparatet på den plads, det skal stå. Opvaskemaskinens bagside skal hvile mod væggen, og siderne skal ligge ind mod skabe eller vægge. Tilløbs- og afløbsslangerne kan føres til venstre eller højre, alt efter hvad der er nemmest ved installationen.

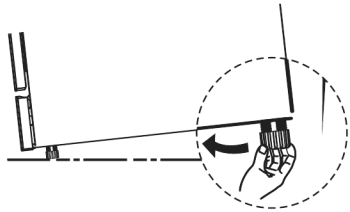

- Når opvaskemaskinen står på plads, justeres den med skruefødderne. Apparatet må højst hælde 2 grader. En opvaskemaskine i vater giver kurve, der løber let, og det bedste opvaskeresultat.

Indbygningsinstallation

Dette afsnit gælder helt og delvist integrerede modeller.

Trin 1: valg af placering

Vælg en placering tæt på vandledning, afløb og stikkontakt. Lad der være mindre end 5 mm mellem opvaskemaskinens overside og skabet. Sørg for, at opvaskemaskinens yderlåge flugter med de tilstødende skabslåger.

- Skal opvaskemaskinen stå i et hjørneskab, så lad der være plads nok til, at lågen kan åbnes helt uden at ramme de tilstødende elementer.

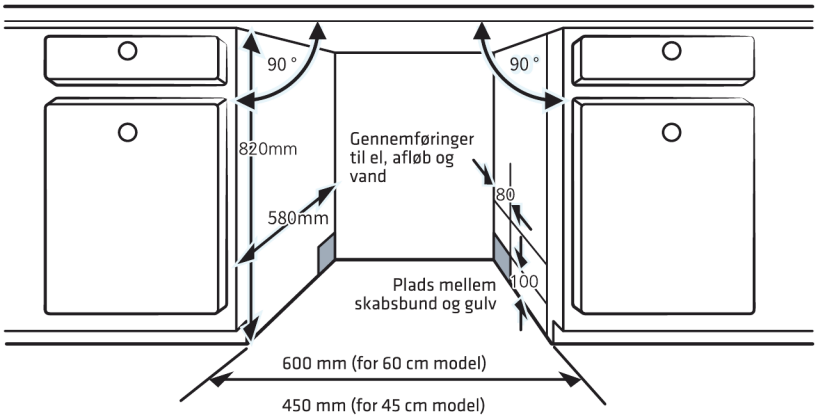

- Afhængigt af hvor stikkontakten sidder, kan det være nødvendigt at lave en åbning i sidepanelet på det tilstødende skab.

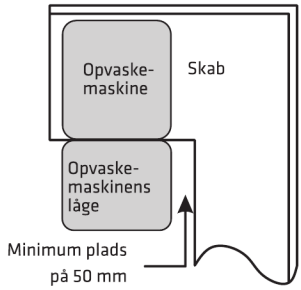

Trin 2: installation af opvaskemaskinen

Fastgør opvaskemaskinen i skabsnichen sådan:

1. Kontrollér, at husets vandhane er lukket, og at apparatets stik er taget ud.
2. Sæt kondensbeskyttelsen fast under bordpladen. Sørg for, at beskyttelsen flugter med bordpladens kant.
3. Slut tilløbsslangen til koldtvandet.
4. Slut afløbsslangen til.
5. Før netledningen hen mod stikkontakten. Sæt ikke stikket i, før installationen er færdig.
6. Skub opvaskemaskinen ind i skabsnichen.
7. Justér opvaskemaskinen i vater. Den bageste fod justeres forfra

ved at dreje stjerneskruen midt på maskinens bund med en stjerneskruetrækker. Forfødderne justeres ved at dreje dem med en flad skruetrækker, indtil maskinen står i vater.

8. Justér spændingen i begge lågefjedre med en stjerneskruetrækker ved at dreje justerskruerne med uret. Justér venstre og højre fjeder lige meget. Ujævn fjederspænding kan beskadige apparatet.
9. Fastgør opvaskemaskinen på den måde, der passer til din bordplade:
   A. Almindelig bordplade: før monteringskrogene ind i rillerne på siden af opvaskemaskinen og skru dem fast i bordpladens underside.
   B. Bordplade i sten eller granit: skru opvaskemaskinens sider fast i de tilstødende skabe.

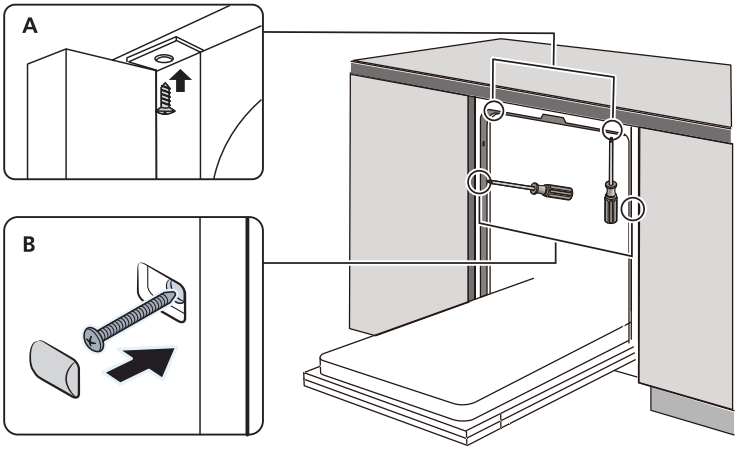

Trin 3: opvaskemaskinen i vater

Opvaskemaskinen skal stå helt i vater, så kurvene løber let, og der ikke siver vand ud.

1. Læg et vaterpas på den åbne låge og på kurvenes glideskinner, og kontrollér, at apparatet står i vater.
2. Justér de tre justeringsfødder hver for sig, indtil opvaskemaskinen står helt i vater.
3. Sørg for, at opvaskemaskinen ikke vælter under justeringen.

- Justeringsfødderne kan justeres op til 50 mm.

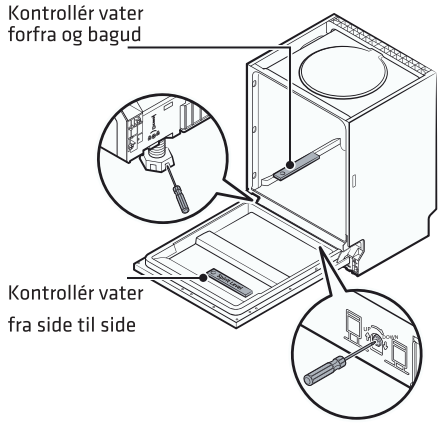

FEJLFINDING

Kan du ikke løse problemet ved hjælp af tabellen nedenfor, så kontakt service. Forsøg aldrig selv at reparere et defekt eller muligvis defekt apparat.

Problem	Mulig årsag	Afhjælpning
Opvaskemaskinen starter ikke	Sikringen er sprunget, eller HFI-relæet er slået fra.	Skift sikringen eller slå HFI-relæet til igen. Afbryd andre apparater på samme gruppe.
	Der er ikke tændt for strømmen.	Kontrollér, at opvaskemaskinen er tændt, at netledningen sidder godt i kontakten, og at lågen er lukket ordentligt.
	Vandtrykket er lavt.	Kontrollér, at vandhanen er helt åben, og at tilløbsslangen er tilsluttet korrekt.
	Lågen er ikke lukket ordentligt.	Luk lågen, indtil den låser.
Vandet pumpes ikke ud	Afløbsslangen er snoet eller klemt.	Kontrollér afløbsslangen og ret den ud.
	Filtersystemet er tilstoppet.	Rengør filtersystemet.
	Køkkenafløbet er tilstoppet.	Kontrollér køkkenafløbet. Er afløbet tilstoppet, er det et problem med husets rør og ikke en fejl på opvaskemaskinen; kontakt en vvs-installatør.
Skum i vaskerummet	Der er brugt forkert opvaskemiddel.	Brug kun opvaskemiddel beregnet til maskinopvask. Dannes der skum, så åbn lågen og lad skummet lægge sig. Hæld 1 liter koldt vand i bunden af vaskerummet, luk lågen og vælg et vilkårligt program. Opvaskemaskinen pumper vandet ud. Åbn lågen efter udpumpningen og se, om skummet er væk. Gentag om nødvendigt.
	Der er spildt afspændingsmiddel.	Tør spildt afspændingsmiddel op med det samme. For meget afspændingsmiddel giver kraftig skumdannelse under opvasken.

Problem	Mulig årsag	Afhjælpning
Servicet bliver ikke rent	Der blev doseret for lidt opvaskemiddel.	Brug mere opvaskemiddel, eller skift opvaskemiddel.
	Servicet blokerer spulearmene.	Omarrangér servicet, så spulearmene kan rotere frit.
	Filtersystemet er snavset eller forkert monteret, så dyserne er tilstoppede.	Rengør filtersystemet og montér det korrekt. Rengør dyserne i spulearmene.
	Servicet er placeret forkert.	Se anvisningerne om placering af service i denne brugsanvisning.
	Programmet var ikke kraftigt nok.	Vælg et kraftigere program.
Glassene er matte	Blødt vand kombineret med for meget opvaskemiddel.	Brug mindre opvaskemiddel, hvis vandet er blødt, og vælg et kortere program til glas.
Hvide pletter på service og glas	Hårdt vand har givet kalkaflejringer.	Kontrollér blødgøringsanlæggets indstilling og saltmængden.
Hvid hinde på de indvendige flader	Mineraler fra hårdt vand har aflejret sig på de indvendige flader.	Rengør de indvendige flader med en blød, fugtig klud og lidt maskinopvaskemiddel. Brug gummihandsker. Brug aldrig almindeligt husholdningsrengøringsmiddel, da det giver kraftig skumdannelse.
Vaskerummet er misfarvet	Der kan være brugt opvaskemiddel med farvestoffer.	Kontrollér, at opvaskemidlet ikke indeholder farvestoffer.
Rustpletter på bestik	Bestikket er ikke rustfrit.	Vask ikke bestik, der ikke er rustfrit, i opvaskemaskinen.
	Der blev ikke kørt et opvaskeprogram efter saltpåfyldning, så der kom salt i opvaskevandet.	Kør altid et opvaskeprogram uden service efter saltpåfyldning. Vælg ikke Turbo efter saltpåfyldning.
	Låget på saltbeholderen sidder løst.	Kontrollér, at låget på saltbeholderen er skruet godt fast.
Sorte eller grå mærker på servicet	Aluminiumsredskaber har gnedet mod servicet.	Fjern mærkerne med et mildt slibende rengøringsmiddel.

Problem	Mulig årsag	Afhjælpning
Opvaskemiddel bliver tilbage i dispenseren	Servicet blokerer dispenserens låg.	Omarrangér servicet, så det ikke blokerer lågets åbning.
Servicet tørrer ikke	Servicet er placeret forkert.	Stil servicet på skrå, så vandet løber af, og stil ikke genstande inden i hinanden. Efterlader forkert placering vådt opvaskemiddel på servicet, så brug beskyttelseshandsker, når du tømmer maskinen, så huden ikke bliver irriteret.
	Servicet blev taget ud for tidligt.	Tøm ikke opvaskemaskinen lige efter, at programmet er færdigt. Åbn lågen på klem, så dampen slipper ud, og lad servicet køle af, indtil det kan berøres. Tøm den nederste kurv først.
	Der blev valgt et forkert program.	Korte programmer har lavere opvasketemperatur og har ingen forlænget varmetørring. Vælg et længere program med tørrefase.
	Der blev vasket bestik med belægning af dårlig kvalitet.	Vandet løber ikke let af disse materialer. Vask ikke bestik af dårlig kvalitet eller bestik, der ikke tåler maskinopvask, i opvaskemaskinen.
Bankelyd inde i opvaskemaskinen	En spulearm rammer service i kurven.	Afbryd programmet og flyt det service, der er i vejen for spulearmen.
Raslelyd inde i opvaskemaskinen	Servicedelene står løst og rasler mod hinanden.	Afbryd programmet og omarrangér det service, der står løst.
Bankelyd i vandrørene	Årsagen er husets rørinstallation eller rørføringen (trykstød).	Det er et problem med husets rør, og det påvirker ikke opvaskemaskinens funktion. Kontakt en vvs-installatør, hvis du er i tvivl.

⚠ADVARSEL

- Uautoriserede eller ufagligt udførte reparationer kan give alvorlige sikkerhedsrisici og gør produktgarantien ugyldig. Kontakt altid kundeservice ved reparationer.

FYLDNING AF KURVENE

Placering efter EN 60436

At fylde opvaskemaskinen helt sparer energi og vand.

1. Øverste kurv

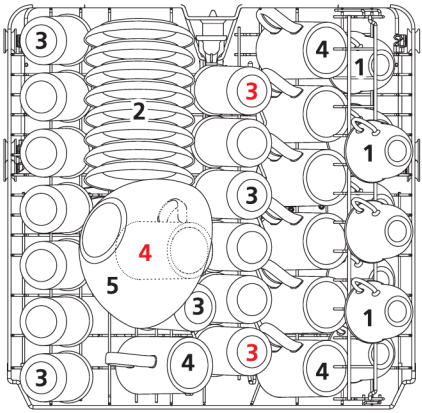

Nr.	Genstand
1	Kopper
2	Underkopper
3	Glas
4	Krus
5	Glasskål

2. Nederste kurv

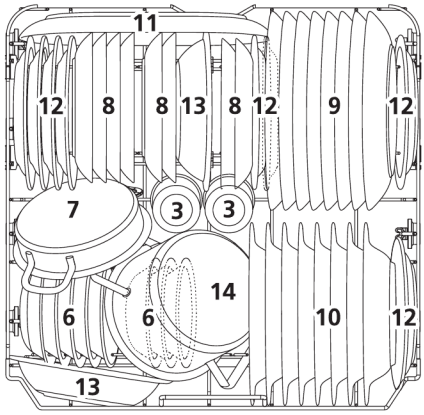

Nr.	Genstand
6	Dessertskåle
7	Ovnfast fad
8	Dessertfade
9	Middagstallerkener
10	Dybe tallerkener
11	Ovalt serveringsfad
12	Dessertfade i melamin
13	Skåle i melamin
14	Lille gryde

3. Bestikstativ

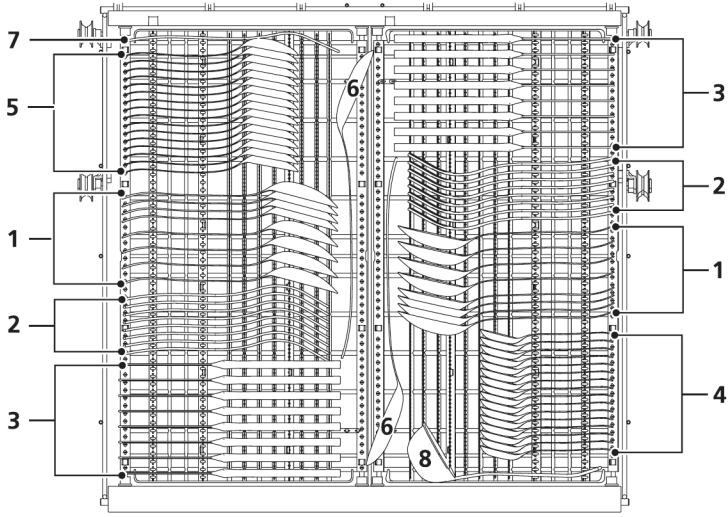

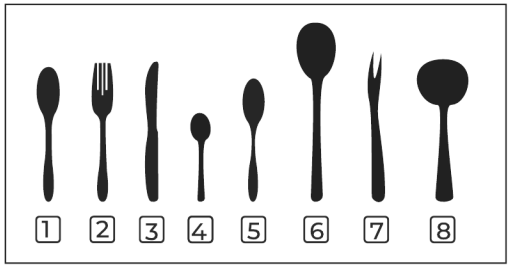

Nr.	Genstand
1	Suppeskeer
2	Gafler
3	Knive
4	Teskeer
5	Dessertskeer
6	Serveringsskeer
7	Serveringsgaffel
8	Sovseske

DK

Oplysninger til sammenlignelighedstest (EN60436)

Kapacitet	16 kuverter
Øverste kurvs position	Nederste position
Opvaskeprogram	ECO
Indstilling for afspændingsmiddel	Max
Indstilling for blødgøringsanlæg	H3

Tips til bestikstativet

Bestikstativet kan sættes op på forskellige måder alt efter, hvad du skal vaske:

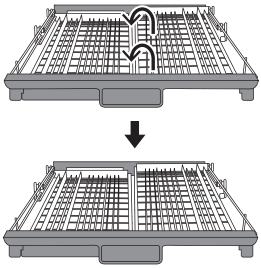

- **Flad position:** løft den højre kurv, indtil venstre og højre kurv ligger på samme niveau.

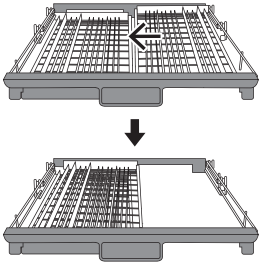

- **Overlappende position:** skub den højre kurv fra højre mod venstre, så kurvene overlapper hinanden. Det giver mere højde i den øverste kurv.

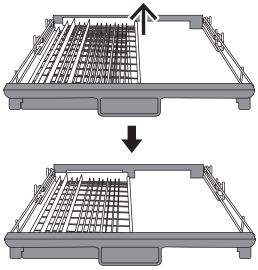

- **Kun én kurv:** løft den højre kurv af bakken, så kun den venstre kurv er tilbage.

HURTIG GUIDE

Udførlige betjeningsanvisninger findes i de tilsvarende afsnit i denne brugsanvisning.

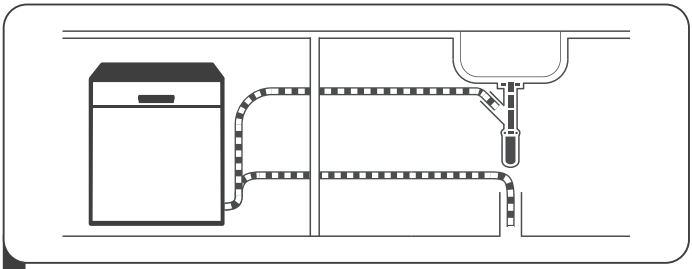

1 Installér opvaskemaskinen. Se installationsafsnittet i denne brugsanvisning.

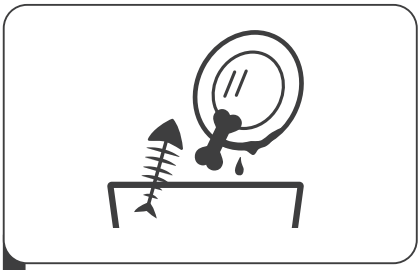

2 Skrab større madrester af servicet. Skyl det ikke først under rindende vand.

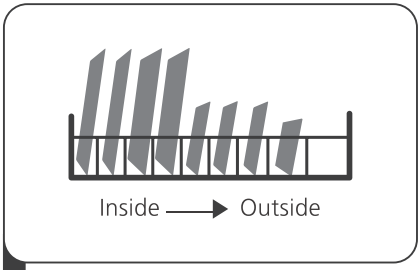

3 Fyld kurvene efter anvisningerne om placering af service.

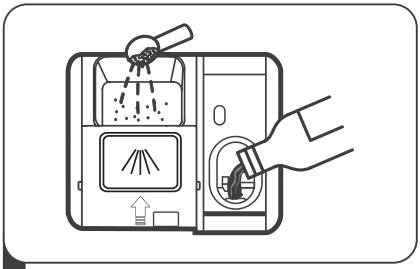

4 Fyld opvaskemiddeldispenseren og beholderen til afspændingsmiddel.

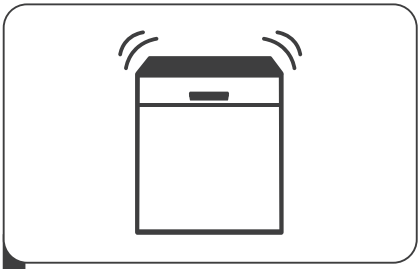

5 Vælg et passende opvaskeprogram, luk lågen og start opvaskemaskinen.

DK

Betjeningspanel

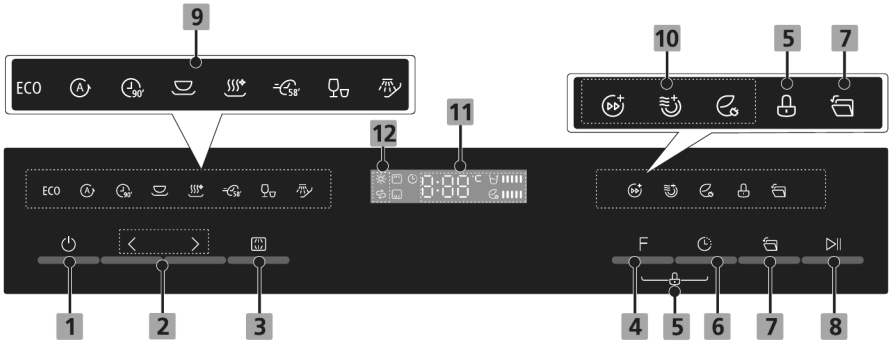

Nr.	Knap	Beskrivelse
1	**Tænd/sluk**	Tryk på denne knap for at tænde opvaskemaskinen.
2	**Program**	Vælg opvaskeprogram med knapperne < og >. Indikatoren for det valgte program lyser.
3	**Dual Zone**	Tryk på denne knap for kun at vaske i den øverste kurv eller kun i den nederste. Den tilhørende indikator lyser.
4	**Funktion**	Tryk på denne knap for at vælge en funktion. Indikatoren for den valgte funktion lyser.
5	**Børnesikring**	Denne funktion låser knapperne på betjeningspanelet, bortset fra Tænd/sluk-knappen, så børn ikke kan starte opvaskemaskinen ved at trykke på panelet. Lås eller lås panelet op ved at holde knapperne Funktion og Udskudt start inde samtidig i 3 sekunder. Indikatoren for børnesikring lyser, mens låsen er slået til.
6	**Udskudt start**	Tryk på denne knap for at udskyde starten i op til 24 timer. Tryk gentagne gange for at øge udskydelsen med en time ad gangen.
7	**Auto Open**	Efter opvasken åbnes lågen automatisk for bedre tørring. Funktionen kan kun bruges med Auto, ECO, 90 min, Universal, Hygiejne og 58 min.
8	**Start/Pause**	Tryk på denne knap for at starte det valgte program eller for at sætte det på pause, mens opvaskemaskinen kører.

Skærm

9 Programindikatorer

Program	Beskrivelse
ECO **ECO** **(*EN60436)**	Dette er standardprogrammet. Det passer til normalt snavset service og er det mest effektive program med hensyn til samlet energi- og vandforbrug for den slags service.
 **Auto**	Automatisk registrerende opvask til let, normalt eller stærkt snavset service, med eller uden indtørrede madrester.
 **90 min**	Til normalt snavset tallerkener og pander, der har brug for en hurtig opvask.
 **Universal**	Til normalt snavset service, for eksempel gryder, tallerkener, glas og let snavsede pander.
 **Hygiejne**	Brug dette program til at desinficere service og glas. Vandtemperaturen holdes på 72 °C.
 **58 min**	Til let snavsede service, der har brug for en opvask på 58 minutter.
 **Hurtig**	En kortere opvask til let snavset service, der ikke skal tørres.
 **Iblødsætning**	Til at skylle service, som du har tænkt dig at vaske senere samme dag.

10 Funktionsindikatorer

Funktion	Beskrivelse
Turbo	Forkorter programmet. Funktionen kan kun bruges med ECO, 90 min, Universal, Hygiejne og 58 min.
Ekstra tørring	Forbedrer tørreresultatet. Funktionen kan kun bruges med ECO, 90 min, Universal, Hygiejne og 58 min.
Energi-besparelse	Vælg denne, når du har lidt service. Funktionen kan kun bruges med ECO, 90 min, Universal, Hygiejne og 58 min.

11–12 Skærm og advarselsindikatorer

Nr.	Indikator	Beskrivelse
11	 **Skærm**	Viser resterende programtid, opvasketemperatur, udskydelsestid og eventuel fejlkode. Søjleindikatorer viser det valgte programs vand- og energiforbrug.
12	 **Indikator for afspændingsmiddel**	Når indikatoren for afspændingsmiddel lyser, er der kun lidt afspændingsmiddel tilbage, og beholderen skal fyldes.
	 **Saltindikator**	Når saltindikatoren lyser, er der kun lidt opvaskemaskinesalt tilbage, og beholderen skal fyldes.

Blødgøringsanlæg

Blødgøringsanlægget fjerner kalk og mineraler fra vandet, som ellers ville efterlade hvide aflejringer på servicet og beskadige apparatet. Jo hårdere vandet er, jo flere mineraler indeholder det. Indstil blødgøringsanlægget efter den lokale vandhårdhed. Dit lokale vandværk kan oplyse, hvor hårdt vandet er.

Justering af saltforbruget

Når blødgøringsanlægget indstilles elektronisk, bruges der kun så meget salt, som den lokale vandhårdhed kræver. Gør sådan:

1. Åbn opvaskemaskinens låge og tænd apparatet.
2. Hold >-knappen inde i mere end 5 sekunder inden for 60 sekunder efter, at der er tændt for strømmen, for at komme til blødgøringsanlæggets indstillingstilstand.
3. Tryk gentagne gange på >-knappen for at bladre gennem hårdhedsniveauerne, indtil den ønskede indstilling vises. Indstillingerne skifter i rækkefølgen H3, H4, H5, H6, H1, H2, H3.
4. Gem indstillingen og forlad indstillingstilstanden ved at trykke på Tænd/sluk-knappen eller vente 5 sekunder uden at røre nogen knap.

Tyske °dH	Franske °fH	Britiske °Clarke	Mmol/l	Blødgørings-anlæggets niveau	Regenererings-interval (program)	Saltforbrug (g/program)
0–5	0–9	0–6	0–0.94	H1	Ingen regenerering	0
6–11	10–20	7–14	1.0–2.0	H2	10	9
12–17	21–30	15–21	2.1–3.0	H3	5	12
18–22	31–40	22–28	3.1–4.0	H4	3	20
23–34	41–60	29–42	4.1–6.0	H5	2	30
35–55	61–98	43–69	6.1–9.8	H6	1	60

Bemærk. Hvert program, der indeholder en regenereringsfase, bruger yderligere 4.0 liter vand og 0.05 kWh energi og forlænger programmet med 15 minutter. Er der kun lidt salt i opvaskemaskinen, se afsnittet om saltpåfyldning i denne brugsanvisning.

- **Fabriksindstilling:** blødgøringsanlæggets standardindstilling er H3.
- Omregning af hårdhedsenheder: 1 °dH = 1.25 °Clarke = 1.78 °fH = 0.178 mmol/l.

Forberedelse og placering af service

Egnethed til maskinopvask

Uegnede genstande

- Bestik med håndtag af træ, horn, ben eller perlemor.
- Plastgenstande, der ikke tåler varme.
- Ældre bestik med limede dele, der ikke tåler varme.
- Sammenlimet bestik eller service.
- Genstande af tin, kobber eller messing.
- Krystalglas.
- Stålgenstande, der kan ruste.
- Serveringsfade af træ.
- Genstande af syntetiske fibre.

Genstande med begrænset egnethed

- Visse glastyper kan blive matte eller uklare efter mange opvaske.
- Dele af sølv og aluminium har tendens til at misfarves under opvask.
- Glaserede mønstre kan falme, hvis servicet ofte vaskes i maskine.

Placering af servicet

- Skrab større madrester af. Læg fastbrændt mad på kogegrej i blød først. Servicet behøver ikke skylles under rindende vand.
- Stil kopper, glas, gryder og pander med bunden i vejret.
- Stil buede og hule genstande på skrå, så vandet kan løbe af.
- Placer alt stabilt, så intet kan vælte.
- Sørg for, at alt er placeret, så spulearmene kan rotere frit. Drej spulearmene med hånden, før du starter et program.
- Stil ikke service og bestik inden i eller oven på hinanden. Overlappende genstande forhindrer vandet i at nå alle flader.

- Læg lange, skarpe knive som forskærerknive fladt i den øverste kurv. Stillet lodret udgør de en sikkerhedsrisiko.
- Overfyld ikke opvaskemaskinen. Korrekt fyldning er en forudsætning for et godt opvaskeresultat og et rimeligt energiforbrug.
- Vask ikke meget små genstande i opvaskemaskinen, da de kan falde gennem kurven.

Udtagning af servicet

Tøm den nederste kurv først og den øverste bagefter, så vand fra den øverste kurv ikke drypper ned på servicet nedenunder.

ADVARSEL

- Servicet er varmt. Tag ikke glas eller skrøbelige genstande ud af kurvene, før de er kølet af, da de kan blive beskadiget.

Fyldning af den øverste kurv



Den øverste kurv er beregnet til skrøbelige og lette genstande som glas, kopper, underkopper, små tallerkener, små skåle og lave pander. Placer dem stabilt, så vandstrålen ikke kan flytte dem.

Fyldning af den nederste kurv

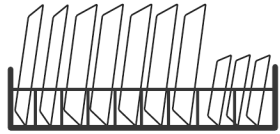

Stil store og svært rengørlige genstande som gryder, pander, låg, serveringsfade og store skåle i den nederste kurv. Stil serveringsfade og låg langs kurvens kanter, så de ikke blokerer den øverste spulearm. Tallerkener, der stilles foran opvaskemiddeldispenseren, må højst være 19 cm i diameter, så de ikke blokerer dispenserens låg.

Fyldning af bestikstativet

Placer bestikket enkeltvis på de tilhørende pladser i bestikstativet. Stil dem ikke inden i hinanden, da de så ikke bliver ordentligt rene.

⚠ADVARSEL

- Læg altid knive og andre skarpe redskaber med spidsen nedad. Lad ingen genstand stikke ud gennem bunden af bestikstativet, da det kan blokere spulearmene nedenunder.

Afspændingsmiddel og opvaskemiddel

Afspændingsmiddel

Afspændingsmiddel frigives under den sidste skylning. Det forhindrer vandet i at danne dråber på servicet, som ellers ville give pletter og striber, og forbedrer tørringen ved at hjælpe vandet med at løbe af. Opvaskemaskinen er kun beregnet til flydende afspændingsmiddel.

- **Advarsel:** brug kun afspændingsmiddel af kendt mærke beregnet til maskinopvask. Fyld aldrig beholderen med andet – for eksempel maskinrens eller flydende håndsæbe – da det beskadiger apparatet.
- **Påfyldning:** hvor ofte beholderen skal fyldes, afhænger af, hvor ofte du vasker op, og hvilken indstilling for afspændingsmiddel der er valgt. Fyld op, når indikatoren for afspændingsmiddel på betjeningspanelet lyser. Overfyld ikke.

Opvaskemiddel

Maskinopvaskemiddel indeholder kemiske stoffer, der nedbryder, opløser og skyller snavs af servicet.

⚠ADVARSEL

- **Sikkerhed ved opvaskemiddel:** brug kun opvaskemiddel, der er fremstillet specielt til maskinopvask. Opbevar opvaskemidlet køligt og tørt. Fyld ikke opvaskemiddel i dispenseren, før du er klar til at starte et opvaskeprogram.



- **Børns sikkerhed:** maskinopvaskemiddel er stærkt ætsende. Hold alt opvaskemiddel uden for børns rækkevidde.

Påfyldning af afspændingsmiddel

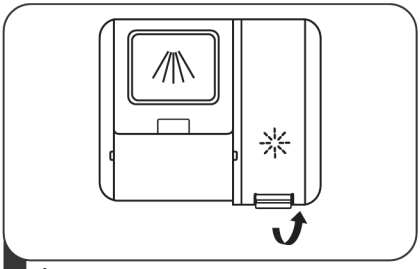

1 Åbn låget på beholderen til afspændingsmiddel ved at løfte i håndtaget.

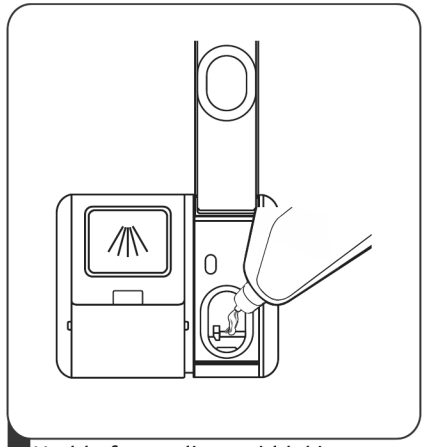

2 Hæld afspændingsmiddel i beholderen, og pas på ikke at overfylde.

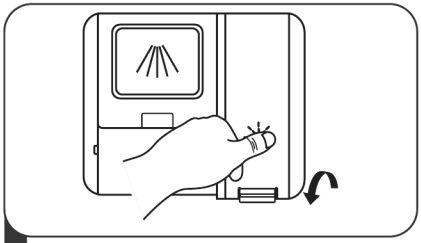

3 Luk låget godt.

Justering af forbruget af afspændingsmiddel

Du kan justere, hvor meget afspændingsmiddel opvaskemaskinen bruger, for at få et bedre tørreresultat med en mindre mængde. Gør sådan:

1. Åbn lågen og tænd apparatet.
2. Hold >-knappen inde i mere end 5 sekunder inden for 60 sekunder efter, at der er tændt for strømmen, og tryk derefter på Udskudt start-knappen for at komme til indstillingstilstanden. Indikatoren for afspændingsmiddel blinker langsomt, én gang i sekundet.
3. Tryk gentagne gange på >-knappen for at vælge den indstilling, der passer til den måde, du bruger apparatet på. Indstillingerne skifter i rækkefølgen d3, d4, d5, d6, d1, d2, d3. Jo højere tal, jo mere afspændingsmiddel doseres. Fabriksindstillingen er d3.
4. Gem indstillingen og forlad indstillingstilstanden ved at vente 5 sekunder uden at røre nogen knap eller ved at trykke på Tænd/sluk-knappen.

Indstilling	Afspændingsmiddel pr. program (ml)
d1	1.2
d2	2.4
d3	3.6
d4	4.8
d5	6.0
d6	7.2

Fyldning af opvaskemiddeldispenseren

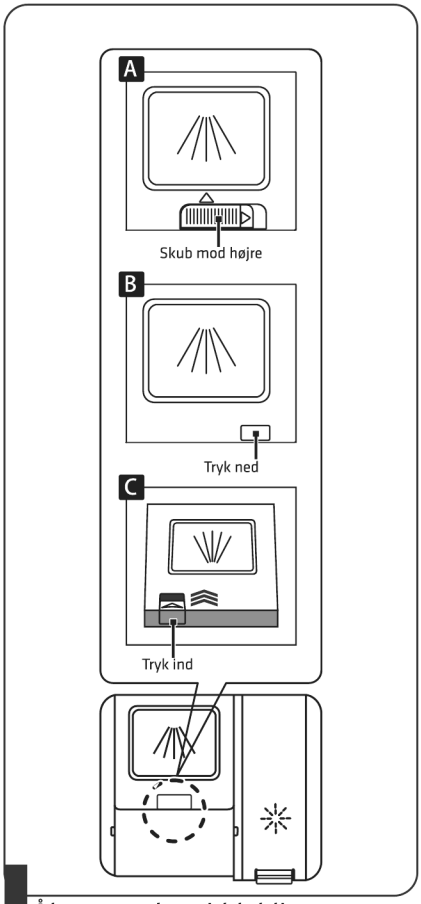

1 Åbn opvaskemiddeldispenserens låg på den måde, der gælder for din model.

- A Åbn låget ved at skubbe til låsen.
- B Åbn låget ved at trykke låsen ned.
- C Åbn låget ved at trykke låsen ind.

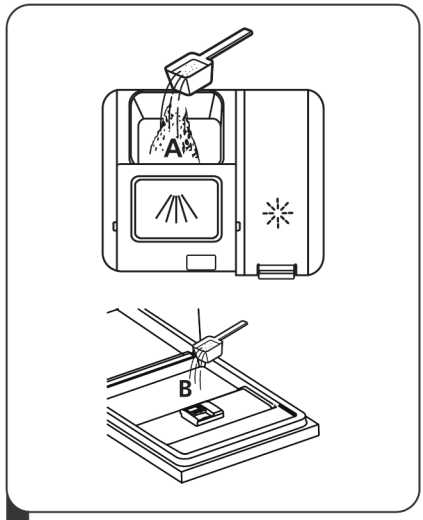

2 Fyld opvaskemiddel i det største rum til hovedvasken. For et bedre opvaskeresultat, især hvis servicet er meget snavset, kan du også lægge en lille mængde opvaskemiddel på lågen. Det opvaskemiddel frigives under forvasken.

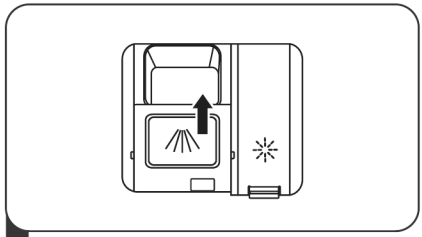

3 Luk låget ved at skubbe det fremad og derefter trykke det ned.

Bemærk. Følg altid opvaskemiddelproducentens anvisninger på pakken.

DK

PROGRAMVALG

Programtabel

Tabellen nedenfor viser, hvilket program der passer til forskellige grader af madrester, og hvor meget opvaskemiddel der skal bruges, sammen med andre relevante programoplysninger. Forbrugstal og programtider er kun vejledende, bortset fra ECO-programmet.

● programmet bruger afspændingsmiddel i den sidste skylning.
○ det gør det ikke.

Program	Program-beskrivelse	Opvaskemiddel forvask / hovedvask	Tid (min)	Energi (kWh)	Vand (L)	Afspænd-ingsm.
ECO **ECO (*EN 60436)**	Vask (45 °C) – Skylning – Skylning (40 °C) – Tørring	16 g eller 1–2 tabletter	290	0,664	9.6	●
A **Auto**	Vask (45–60 °C) – Skylning – Skylning (60–65 °C) – Tørring	24 g eller 1–2 tabletter	155	0.800–1.200	10.0–11.4	●
90' **90 min**	Vask (55 °C) – Skylning – Skylning (60–65 °C) – Tørring	24 g eller 1–2 tabletter	90	0.955–1.030	11.4	●
Universal	Forvask – Vask (60 °C) – Skylning – Skylning (65–72 °C) – Tørring	4 g / 20 g eller 1–2 tabletter	150	1.185–1.290	13.9	●
Hygiejne	Forvask – Vask (72 °C) – Skylning – Skylning (65–72 °C) – Tørring	4 g / 20 g eller 1–2 tabletter	195	1.510–1.615	13.9	●
58' **58 min**	Vask (60 °C) – Skylning – Skylning (65 °C) – Tørring	24 g eller 1–2 tabletter	58	1.050	11.5	●
Hurtig	Vask (45 °C) – Skylning – Skylning (45 °C)	12 g eller 1 tablet	30	0.584	10.5	○
Iblødsætning	Forvask	–	15	0.115	3.7	○

Bemærk. ECO-programmet passer til normalt snavset service. Til det formål er det det mest effektive program med hensyn til samlet energi- og vandforbrug, og det er det program, der bruges til at vurdere overensstemmelse med EU's ecodesignlovgivning.

Spar på energien

1. Skyl ikke servicet under rindende vand først. Forskylning øger vand- og energiforbruget og anbefales ikke.
2. Brugt rigtigt bruger en opvaskemaskine til husholdningsbrug mindre energi og vand end håndopvask.

Kørsel af et opvaskeprogram

Start af et opvaskeprogram

1. Træk den øverste og den nederste kurv ud, sæt servicet i kurvene og skub dem tilbage. Fyld den nederste kurv først og den øverste bagefter.
2. Fyld opvaskemiddel i.
3. Sæt netledningen i stikkontakten. Oplysninger om strømforsyningen står på produktdatabladet på sidste side. Kontrollér, at vandhanen er helt åben.
4. Åbn lågen og tryk på Tænd/sluk-knappen.
5. Vælg et program. Programmets indikator lyser. Tryk på Start/Pause og luk derefter lågen – opvaskemaskinen starter.

Skift af program undervejs

Programmet kan kun skiftes kort efter, at det er startet. Har programmet kørt længere, kan opvaskemaskinen allerede have frigivet opvaskemidlet eller pumpet opvaskevandet ud. Så skal apparatet nulstilles og opvaskemiddeldispenseren fyldes igen.

1. Tryk på Start/Pause for at sætte opvasken på pause.
2. Hold >-knappen inde i mere end 3 sekunder. Opvaskemaskinen går tilbage til programvalg.
3. Vælg det ønskede program.
4. Tryk på Start/Pause. Opvaskemaskinen starter det nye program.

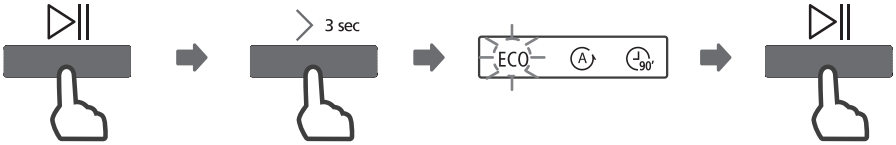

Tilføjelse af glemt service

Du kan tilføje glemt service når som helst, før opvaskemiddeldispenserens låg åbner sig.

1. Tryk på Start/Pause for at sætte opvasken på pause.
2. Vent, til spulearmene er standset, og åbn derefter lågen helt.
3. Sæt servicet ind.
4. Luk lågen.
5. Tryk på Start/Pause. Opvaskemaskinen fortsætter efter cirka 10 sekunder.



⚠ADVARSEL



- Det er farligt at åbne lågen, mens et program kører. Der kan strømme varm damp ud og give alvorlige skoldninger.

Automatisk lågeåbning

Når opvaskeprogrammet er færdigt, åbnes lågen automatisk for bedre tørring.

- Slå funktionen til og fra med Auto Open-knappen. Funktionen kan kun bruges med Auto, ECO, 90 min, Universal, Hygiejne og 58 min.
- Bloker ikke lågen og pres den ikke i under den automatiske åbning, da det kan beskadige lågelåsmekanismen.
- Lågen kan ikke lukkes lige efter den automatiske åbning. Vent mindst 3 minutter.
- At lågen åbner sig, betyder ikke, at programmet er færdigt. Vent, til skærmen slukker, eller programindikatoren slukker, før du tømmer maskinen.



Fejlkoder

Opvaskemaskinen viser en fejlkode, når der opstår en fejl. Tabellen nedenfor viser de mest almindelige koder, hvad de betyder, og hvad der kan forårsage dem.

Kode	Betydning	Mulige årsager
E1	Vandindtaget tager for lang tid	Vandhanen er ikke åben, vandindtaget er begrænset, eller vandtrykket er for lavt.
E3	Den ønskede temperatur nås ikke	Fejl på varmelegemet.
E4	Vandoverløb	En komponent i opvaskemaskinen er utæt.
E8	Positionsfejl på omskifterventilen	Afbrydelse eller brud på ledningen til omskifterventilen.
Ec	Fejl i opvaskestyresystemet	Fejl på hovedprintkortet (PCB) eller motoren.
Ed	Kommunikationsfejl	Afbrydelse eller brud på kommunikationsledningen mellem hovedprintkortet og displaykortet.

⚠ADVARSEL

- Ved vandoverløb skal hovedhanen lukkes med det samme, før du kontakter kundeservice.
- Fjern vand, der er blevet tilbage i bunden af vaskerummet efter et overløb eller en mindre utæthed, før du starter opvaskemaskinen igen.

TEKNISKE DATA

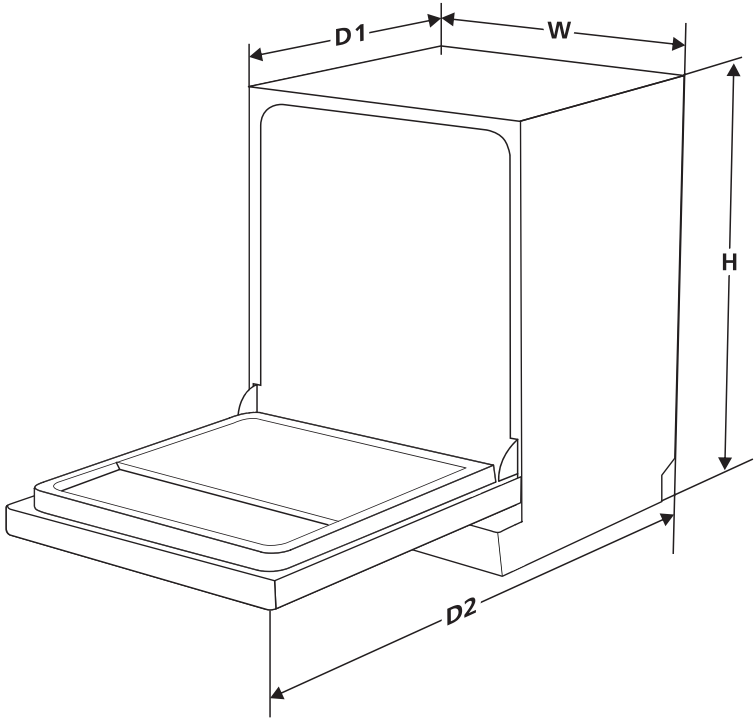

Parameter	Værdi
Højde (H)	815 mm
Bredde (W)	598 mm
Dybde (D1)	570 mm (lågen lukket)
Dybde (D2)	1150 mm (lågen åben 90°)

Produktdatablad (EN60436)

Leverandørens navn eller varemærke: Point

Modelidentifikation: PODW56040BW PODW56040BX

Generelle produktparametre:

Parameter	Værdi	Parameter	Værdi	
Nominel kapacitet [a] (kuverter)	16	Mål i cm	højde	82
			bredde	60
			dybde	57
EEI [a]	37,9	Energieffektivitetsklasse [a]	B [c]	
Rengøringseffektivitetsindeks [a]	1,121	Tørreeffektivitetsindeks [a]	1,061	
Energiforbrug i kWh [pr. cyklus] baseret på eco-programmet med koldtvandstilførsel. Det faktiske energiforbrug afhænger af, hvordan apparatet bruges.	0,664	Vandforbrug i liter [pr. cyklus] baseret på eco-programmet. Det faktiske vandforbrug afhænger af, hvordan apparatet bruges, og af vandets hårdhed.	9,6	
Programtid [a] (t:min)	4:50	Type	Til underbygning	
Luftbåren akustisk støj [a] (dB(A) re 1 pW)	40	Klasse for luftbåren akustisk støj [a]	B [c]	
Slukket tilstand (W)	N/A	Standbytilstand (W)	0,49	
Udskudt start (W) (hvis relevant)	3,99	Netværksforbundet standby (W) (hvis relevant)	N/A	

Mindste garantiperiode, som leverandøren tilbyder (b):

Yderligere oplysninger:

Weblink til leverandørens websted, hvor oplysningerne i punkt 6 i bilag II til Kommissionens forordning (EU) 2019/2022 (1) (b) findes:

(a) For eco-programmet.

(b) Ændringer af disse oplysninger anses ikke for relevante i forbindelse med anvendelsen af artikel 4, stk. 4, i forordning (EU) 2017/1369.

(c) Hvis produktdatabasen automatisk genererer det endelige indhold af denne celle, skal leverandøren ikke indtaste disse oplysninger.

(1) Kommissionens forordning (EU) 2019/2022 af 1. oktober 2019 om fastlæggelse af krav til miljøvenligt design af husholdningsopvaskemaskiner i henhold til Europa-Parlamentets og Rådets direktiv 2009/125/EF, om ændring af Kommissionens forordning (EF) nr. 1275/2008 og om ophævelse af Kommissionens forordning (EU) nr. 1016/2010 (se side 267 i denne EUT).

MILJØBESKYTTELSE:

	Dette produkt er mærket med symbolet for selektiv sortering af affald af elektronisk udstyr. Dette betyder, at dette produkt ikke må bortskaffes sammen med husholdningsaffald, men skal indgå i et system for selektiv indsamling i overensstemmelse med direktiv 2012/19/EU. Det vil derefter blive genanvendt eller demonteret for at minimere påvirkningen af miljøet. Elektriske og elektroniske produkter er potentielt farlige for miljøet og menneskers sundhed på grund af tilstedeværelsen af farlige stoffer. For yderligere oplysninger, bedes du kontakte dine lokale eller regionale myndigheder.

Power International AS,
PO Box 523, N-1471 Lørenskog, Norway

Power Norge:
https://www.power.no/kundeservice/
T: 21 00 40 00

Power Danmark:
https://www.power.dk/kundeservice/
T: 70 33 80 80

Punkt 1 Danmark:
https://www.punkt1.dk/kundeservice/
T: 70 70 17 07

Power Finland:
https://www.power.fi/tuki/asiakaspalvelu/
T: 0305 0305

Power Sverige:
https://www.power.se/kundservice/
T: 08 517 66 000

SÄKERHETSANVISNINGAR

Denna bruksanvisning innehåller viktig säkerhetsinformation som hjälper dig att använda och underhålla diskmaskinen på ett säkert sätt.

Allmän säkerhet och avsedd användning

Apparaten är avsedd för hushållsbruk inomhus och för liknande användningsmiljöer, såsom:

- personalkök i butiker, på kontor och i andra arbetsmiljöer;
- lantbruk;
- användning av gäster på hotell, motell och i andra boendemiljöer;
- bed and breakfast-miljöer.

Följ dessa anvisningar för säker användning:

- **Barnsäkerhet:** barn från 8 år och personer med nedsatt fysisk, sensorisk eller mental förmåga eller med bristande erfarenhet och kunskap får använda apparaten endast under uppsikt, eller om de har fått anvisningar om hur den används säkert och förstår riskerna.
- Låt inte barn leka med apparaten.
- Barn får inte rengöra apparaten eller utföra användarunderhåll utan uppsikt.
- Håll förpackningsmaterial utom räckhåll för barn,

eftersom det kan vara farligt.

- Diskmaskinens maximala kapacitet är 16 kuvert.

Elsäkerhet och jordning

Apparaten måste jordas. Vid fel eller driftstopp minskar jordningen risken för elektrisk stöt genom att ge strömmen en väg med minsta motstånd.

- **Nätkabelns säkerhet:** om nätkabeln är skadad måste den bytas av tillverkaren, tillverkarens serviceombud eller en person med motsvarande kvalifikationer, för att undvika fara.
- Sänk inte ned apparaten, nätkabeln eller stickproppen i vatten eller annan vätska.
- Anslut alltid apparaten till ett lämpligt uttag som är installerat och jordat enligt lokala bestämmelser.
- **Jordningsvarning:** felaktig anslutning av skyddsledaren kan orsaka elektrisk stöt. Om du är osäker på om apparaten är korrekt jordad, kontrollera med en behörig elektriker eller servicerepresentant.
- Ändra inte stickproppen som följer med apparaten. Om den inte passar ditt uttag, låt en behörig elektriker installera ett lämpligt uttag.

Installation och underhåll

- Installation och reparation får endast utföras av behörig personal.

- Dra alltid ut stickproppen före rengöring eller underhåll.
- Rengör apparaten med en mjuk trasa fuktad med mild såpa och torka sedan av med en annan trasa.
- Anslut apparaten till vattenledningen med nya slangsatser. Återanvänd inte gamla slangsatser.
- Tillåtet inloppstryck är 0.04–1.0 MPa.
- Böj, kläm eller platta inte till nätkabeln under installationen.

Användning och placering av disk

- Sitt eller stå inte på den öppna luckan eller diskkorgen och placera inga tunga föremål på dem. Apparaten kan tippa framåt.
- Använd inte diskmaskinen om inte alla höljespaneler sitter ordentligt på plats.
- Öppna luckan försiktigt medan diskmaskinen är igång, eftersom hett vatten kan spruta ut.
- Lämna inte luckan helt öppen när diskmaskinen inte används – man kan snubbla på den.
- Manipulera inte kontrollpanelen.
- För att spara energi stängs apparaten av automatiskt efter 15 minuter utan aktivitet i standbyläge.
- **Placering av vassa föremål:** placera vassa föremål så att de inte skadar lucktätningen. Lägg knivar och

andra vassa redskap i korgen med spetsen nedåt, eller lägg dem plant.

- **Plastföremål:** diska endast plastföremål som är märkta som diskmaskinssäkra eller motsvarande. För omärkta plastföremål, följ tillverkarens rekommendationer.

Diskmedel och spolglans

- **Kemisk fara:** vissa maskindiskmedel är starkt alkaliska och mycket farliga vid förtäring. Undvik kontakt med hud och ögon och håll barn borta från diskmaskinen när luckan är öppen.
- Kontrollera att det inte finns några diskmedelsrester kvar i behållaren när diskprogrammet är klart.
- Använd endast diskmedel och spolglans avsedda för maskindisk. Använd aldrig handtvål, tvättmedel eller handdiskmedel.

Avfallshantering

- Lämna förpackningen och apparaten till en auktoriserad återvinningscentral.
- **Förberedelse av säkerhetsskäl:** klipp av nätkabeln och gör luckans lås obrukbart innan apparaten kasseras, så att barn inte kan bli instängda.
- Lämna kartongförpackningen till din lokala pappersinsamling för återvinning.
- Kassera inte produkten som osorterat hushållsavfall.

Den ska samlas in separat för särskild behandling.

- Genom att kassera produkten på rätt sätt bidrar du till att förhindra den skada på miljön och människors hälsa som felaktig avfallshantering annars skulle kunna orsaka.
- Kontakta din kommun eller din avfallshanteringstjänst för närmare information om återvinning.

PRODUKTÖVERSIKT

VIKTIGT

Läs igenom alla användaranvisningar innan du använder diskmaskinen första gången, så får du bästa resultat.

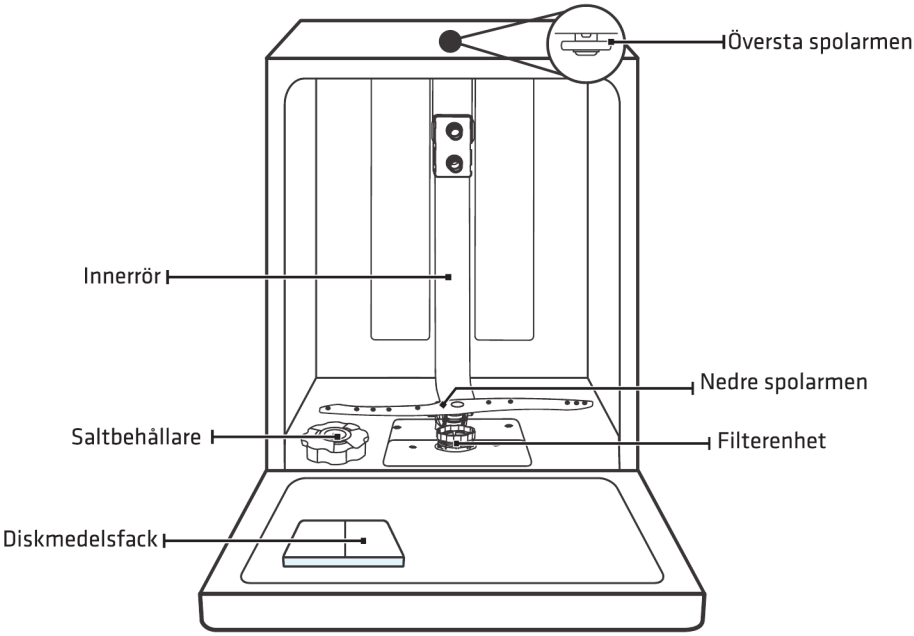

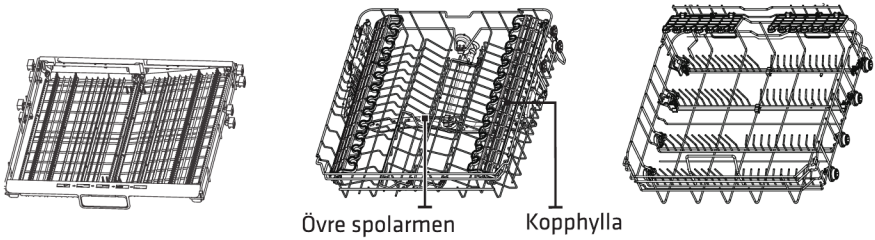

Bestickställ | Övre korg | Nedre korg

OBS:

Bilderna i denna bruksanvisning är endast avsedda som referens. Komponenter och funktioner kan variera beroende på modell.

ANVÄNDA DISKMASKINEN

Före första användning

Gör följande innan du använder diskmaskinen första gången:

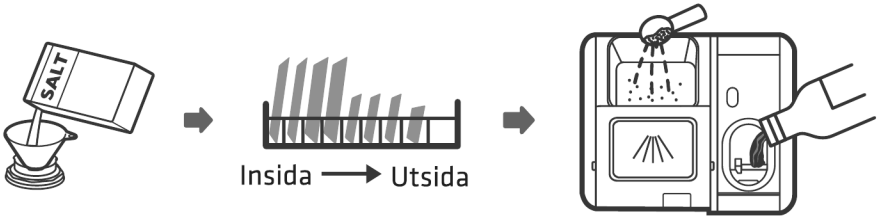

1. Ställ in vattenavhärdarens nivå. Utförliga anvisningar finns i avsnittet om vattenavhärdaren i denna bruksanvisning.
2. Fyll saltbehållaren med diskmaskinssalt.
3. Fyll korgarna.
4. Fyll diskmedelsfacket.

Fylla på salt i vattenavhärdaren

Viktiga säkerhetsanvisningar för salt

- Använd endast salt som är avsett för diskmaskiner. Andra salter, särskilt bordssalt, skadar vattenavhärdaren. Garantin täcker inte skador som orsakats av fel salt.
- Fyll på salt först omedelbart innan du startar ett diskprogram. Då blir inga saltkorn eller saltvatten kvar i botten på diskmaskinen, där de kan orsaka korrosion. Garantin täcker inte korrosionsskador orsakade av spillt salt.

Så fyller du på diskmaskinssalt

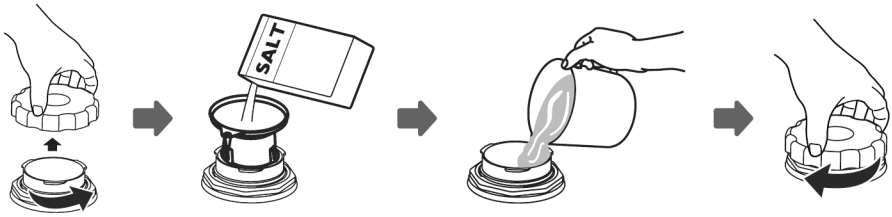

1. Ta ut den nedre korgen och skruva av locket till saltbehållaren.
2. **Endast första gången:** häll cirka 1 liter vatten i saltbehållaren innan du fyller på salt första gången. Fyll inte på vatten vid senare påfyllningar, eftersom behållaren redan är full av vatten.
3. Sätt trattens ände i saltbehållarens öppning och häll i cirka 1.5 kg diskmaskinssalt.
4. Vid påfyllning är det normalt att vatten rinner över när saltet hälls i.
5. Skruva tillbaka locket ordentligt.
6. Starta ett diskprogram omedelbart. Ett kort eller snabbt program är bäst, så att spillt salt eller saltvatten sköljs bort. Då skadas inte filter, pumpar och andra viktiga delar.
7. Saltindikatorn slocknar när saltbehållaren är full.

När salt behöver fyllas på

- **Modeller med saltindikator:** fyll på saltbehållaren när saltindikatorn på kontrollpanelen tänds. Indikatorn kan lysa en kort stund efter påfyllningen, tills saltet har löst sig.
- **Modeller utan saltindikator:** uppskatta påfyllningsintervallet utifrån antalet körda diskprogram och den lokala vattenhårdheten.

Justera korgarna

Justera den övre korgen (typ 1)

Så här justerar du den övre korgens höjd:

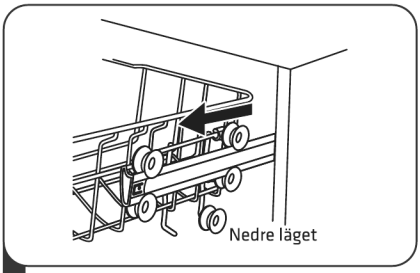

1 Dra ut den övre korgen helt.

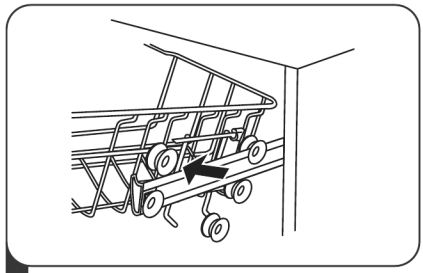

2 Lyft av den övre korgen från glidskenorna.

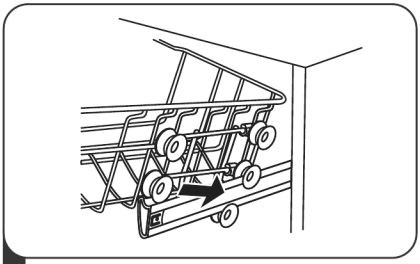

3 Sätt tillbaka den övre korgen på skenorna med antingen de övre eller de nedre hjulen, beroende på önskad höjd.

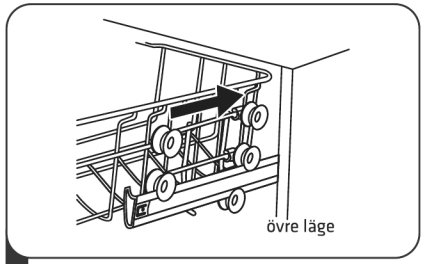

4 Skjut in den övre korgen i diskmaskinen igen.

Justera den övre korgen (typ 2)

Så här justerar du den övre korgens höjd:

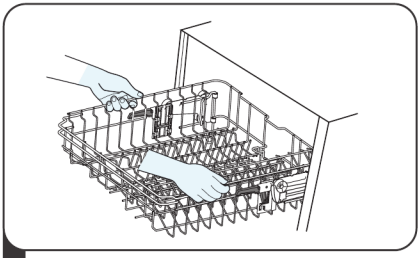

1 Höj den övre korgen genom att lyfta båda sidorna i mitten tills korgen låser i det övre läget. Du behöver inte lyfta justeringshandtagen.

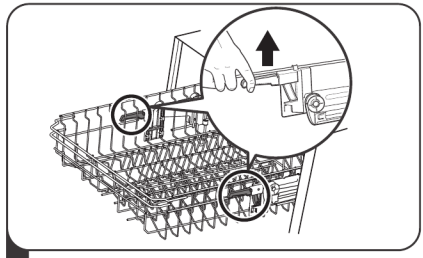

2 Sänk den övre korgen genom att lyfta justeringshandtagen på båda sidorna så att korgen lossnar, och sänk den sedan till det nedre läget.

SE

Fälla upp kopphyllorna

Fäll upp kopphyllorna när du behöver mer plats för höga föremål i den övre korgen. Du kan sedan luta höga glas mot dem.



Fälla ned piggarna

Piggarna i den nedre korgen håller tallrikar och fat på plats. Fäll ned dem när du behöver plats för större föremål.

res upp fäll ned

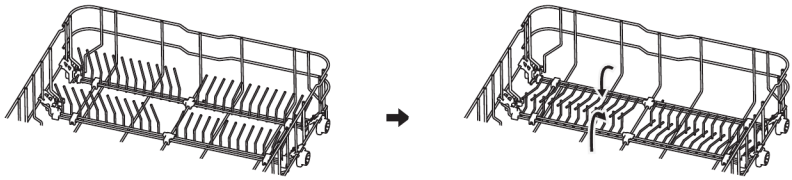

UNDERHÅLL OCH RENGÖRING

Utvändig skötsel

Luckan och lucktätningen

- Rengör lucktätningarna regelbundet med en mjuk, fuktig trasa för att ta bort matrester.
- Torka av luckans sidokanter innan du stänger den. Mat- och dryckesrester kan droppa på dessa ytor när du plockar in disken. De ligger utanför diskutrymmet, så spolarmarna når dem inte.

Kontrollpanelen

Torka endast av kontrollpanelen med en mjuk, fuktig trasa.

⚠VARNING

- Använd inga sprayrengöringsmedel. De kan släppa in vatten i luckans lås och i elektriska komponenter.
- Använd aldrig slipande rengöringsmedel eller skursvampar på de yttre ytorna, eftersom de kan repa ytan. Även vissa hushållspapper kan repa eller lämna märken.

Invändig skötsel

Rengöra filtersystemet

Filtersystemet i botten av diskutrymmet samlar upp matrester under diskprogrammet. Igensatta filter försämrar diskresultatet. Kontrollera filtrens skick regelbundet och rengör dem under rinnande vatten.

Obs. Filtersystem och spolarmar varierar beroende på modell. Alla bilder är endast avsedda som referens.

Så här rengör du filtersystemet:

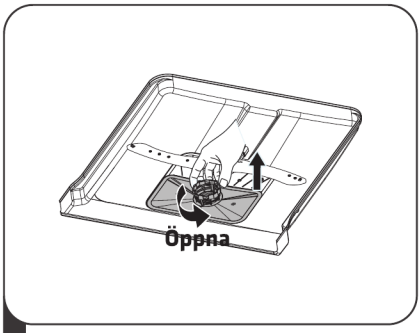

1 Lås upp grovfiltret genom att vrida det moturs och lyft sedan ut hela filterenheten ur diskmaskinen.

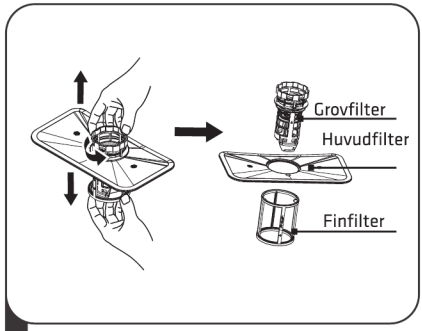

2 Dra loss finfiltret från filterenhetens botten. Lossa grovfiltret från huvudfiltret genom att försiktigt klämma ihop flikarna upptill och dra isär.

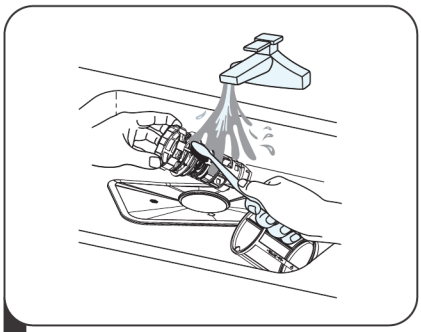

3 Skölj alla filter under rinnande vatten för att få bort större matrester. Använd en mjuk borste för noggrannare rengöring.

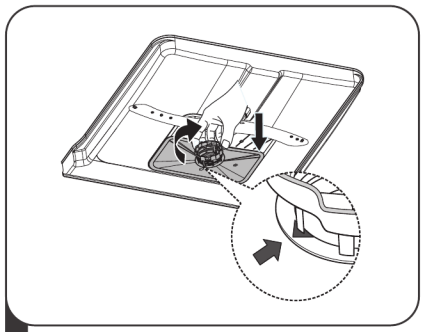

4 Sätt ihop filtren i omvänd ordning. Sätt tillbaka filterenheten i diskmaskinen och vrid den medurs tills den låser på plats.

SE

⚠VARNING

- Dra inte åt filtren för hårt.
- Sätt alltid tillbaka filtren i rätt ordning. Om de inte sitter ordentligt kan skräp komma in i systemet och orsaka stopp.
- Kör aldrig diskmaskinen utan filtren på plats. Det kan skada apparaten, försämra resultatet och skada disken.

Rengöra spolarmarna

Mineraler i hårt vatten kan sätta igen spolarmarnas munstycken och lager. Rengör spolarmarna regelbundet.

Så här rengör du spolarmarna:

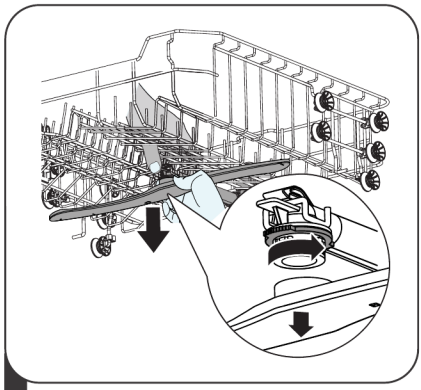

1 Ta loss den övre spolarmen genom att hålla mittmuttern stilla och vrida spolarmen moturs.

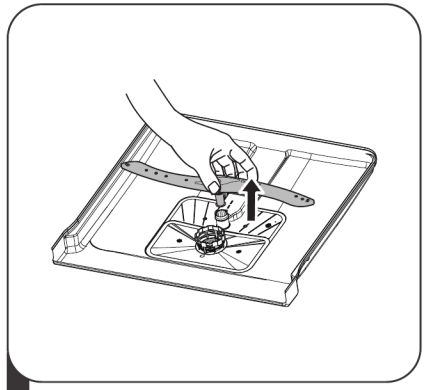

2 Ta loss den nedre spolarmen genom att dra den rakt uppåt.

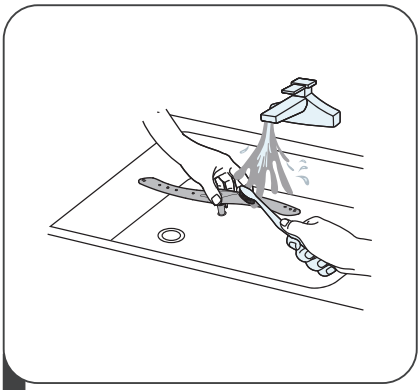

3 Diska spolarmarna i varmt såpvatten. Rengör munstyckena med en mjuk borste.

4 Skölj spolarmarna under rinnande vatten och sätt tillbaka dem.

Sköta om diskmaskinen

Frostskydd

Varning vid säsongsanvändning. Gör detta endast om diskmaskinen är installerad i ett ouppvärmt utrymme, till exempel ett fritidshus, där temperaturen går under noll. I en vanlig åretruntbostad eller ett flerbostadshus får användaren inte ändra vattenanslutningarna – kontakta en rörmokare, så att lokala bestämmelser och villkoren i hemförsäkringen följs. Vatten som blir kvar i apparaten kan frysa vid låga temperaturer och orsaka skador som garantin inte täcker.

Om diskmaskinen måste vinterförvaras i ett ouppvärmt utrymme, gör följande efter säsongens sista diskprogram:

1. Koppla bort diskmaskinen från elnätet.
2. Stäng huvudkranen till diskmaskinen helt.
3. Lossa tilloppsröret från apparatens vattenventil. Ha ett grunt kärl redo för vattnet som rinner ut.
4. Töm ut allt vatten ur tilloppsröret och vattenventilen.
5. Anslut tilloppsröret till vattenventilen igen.
6. Ta ut filterenheten ur diskutrymmets botten och sug upp kvarvarande vatten i sumpen med en svamp.

Daglig skötsel och underhåll

- **Efter varje disk:** stäng av vattentillförseln till apparaten. Lämna luckan på glänt så att fukt och lukt inte stannar kvar inuti.
- **Dra ut stickproppen före underhåll:** dra alltid ut stickproppen ur uttaget före rengöring eller underhåll.
- **Inga lösningsmedel eller slipande medel:** rengör ytterhölje och gummidelar endast med en mjuk trasa och varmt såpvatten. Använd inte lösningsmedel eller slipande rengöringsprodukter. Ta bort fläckar på de invändiga ytorna med en mjuk trasa fuktad med vatten och lite ättika, eller med ett rengöringsmedel avsett för diskmaskiner.
- **Längre uppehåll:** om diskmaskinen inte ska användas på länge, kör först ett program med tom maskin. Dra sedan ut stickproppen, stäng av vattentillförseln och lämna luckan på glänt. Då håller

lucktätningarna längre och lukt bildas inte.

- **Flytta apparaten:** håll apparaten upprätt när den flyttas. Om det är absolut nödvändigt kan den läggas på rygg.
- **Rengöra lucktätningarna:** mat som fastnar i lucktätningarna kan ge obehaglig lukt. Rengör tätningarna regelbundet med en fuktig svamp.

INSTALLATION

SÄKERHETSVARNING



- **Risk för elektrisk stöt:** bryt strömmen innan diskmaskinen installeras. Underlåtenhet kan leda till dödsfall eller elektrisk stöt. Anslut inte diskmaskinens stickpropp förrän installationen är helt klar – då kan en spänningsförande nätkabel inte heller klämmas.
- Rör- och elinstallationer får endast utföras av fackman.

Elanslutning

- Använd inte förlängningssladd eller adapter till denna apparat.
- Kapa eller ta aldrig bort nätkabelns jordanslutning. Apparaten måste vara korrekt jordad före användning.
- Kontrollera före anslutning att spänningen i bostaden stämmer med den som anges på diskmaskinens märkskylt.
- Se till att vägguttaget sitter i ett intilliggande skåp, till exempel under diskbänken, så att stickproppen är lätt att nå efter installationen. Placera inte uttaget direkt bakom diskmaskinen: då går apparaten inte helt in i skåpet och stickproppen går inte att nå i en nödsituation.

Elektriska krav

Kontrollera märkspänningen på märkskylten och anslut diskmaskinen till en lämplig strömförsörjning. Använd föreskriven säkring – 10 A, 13 A eller 16 A, trög typ – eller en dvärgbrytare, och avsätt en separat krets enbart för denna apparat.

Elektrisk anslutning

Kontrollera att strömförsörjningens spänning och frekvens stämmer med märkskylten. Anslut stickproppen endast till ett korrekt jordat uttag. Om uttaget inte passar stickproppen, låt byta uttaget i stället för att använda

en adapter: adaptrar kan överhettas och orsaka brännskador. Kontrollera före användning att apparaten är korrekt jordad.

Vattentillförsel och avlopp

Anslutning av vattentillförsel

1. Anslut kallvattenslangen till en gängad G 3/4-koppling (3/4 tum) och dra åt ordentligt. Om vattenledningarna är nya eller inte har använts på länge, spola dem tills vattnet är klart. Då hindras skräp från att sätta igen vattenintaget och skada apparaten.
2. Säkerhetsslangen har en dubbelväggig konstruktion. Om innerslangen brister stänger systemet av vattenflödet automatiskt. Kapa eller skada inte denna slang.
3. Om en handdusch är ansluten till samma vattenledning som diskmaskinen kan den brista på grund av vattentrycket. Koppla bort handduschen från vattenledningen och plugga igen öppningen.

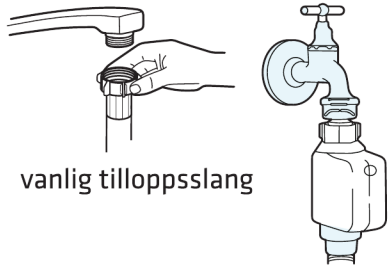

Ansluta säkerhetsslangen

1. Dra ut säkerhetsslangen ur förvaringsutrymmet på diskmaskinens baksida.
2. Skruva fast säkerhetsslangens koppling på en vattenkran med G 3/4-gänga (3/4 tum). Dra åt ordentligt.
3. Öppna vattenkranen helt innan du startar diskmaskinen.

Koppla bort säkerhetsslangen

1. Stäng vattenkranen helt.
2. Skruva loss säkerhetsslangen från kranen.

Anslutning av avloppsslangen

Anslut avloppsslangen tätt så att inget läckage uppstår. Se till att slangen inte är veckad, böjd eller klämd efter installationen. Anslutningen kan göras på två godkända sätt, som visas i installationsritningarna:

- **Eget avloppsrör:** för in avloppsslangen i ett eget avloppsstamrör med en diameter på minst 4 cm. Avloppsanslutningen ska sitta lägre än 100 cm över diskmaskinens botten.
- **Anslutning till vattenlås:** anslut avloppsslangen tätt till diskbänkens vattenlås. Vattenlåsanslutningen får sitta högst 100 cm över diskmaskinens botten.

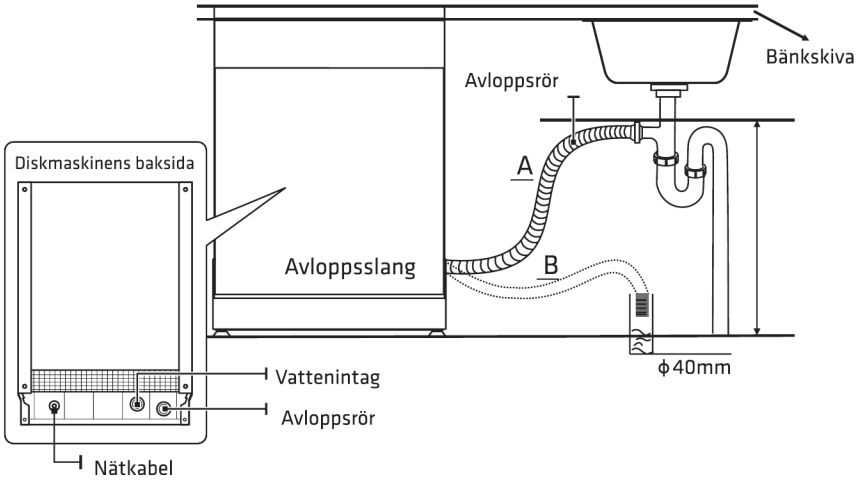

Fäst avloppsslangen enligt följande:

- Fäst avloppsslangen stadigt med den medföljande hållaren i antingen läge A eller läge B.

- Sänk inte ned avloppsslangens fria ände i vatten, eftersom smutsigt vatten då kan rinna tillbaka in i apparaten.
- Om avloppsanslutningen sitter högre än 100 cm blir vatten kvar i avloppsslangen. Töm ut det genom att hålla slangänden över en skål eller hink placerad lägre än diskbänken.
- Om avloppsslangen måste förlängas, använd en likadan slang. Avloppsslangens totala längd får vara högst 4 meter. En längre slang försämrar diskresultatet.

Placera apparaten

Placera apparaten på avsedd plats. Diskmaskinens baksida ska luta mot väggen och sidorna ligga an mot skåp eller väggar. Tillopps- och avloppsslangarna kan dras åt antingen vänster eller höger, beroende på vad som är enklast vid installationen.

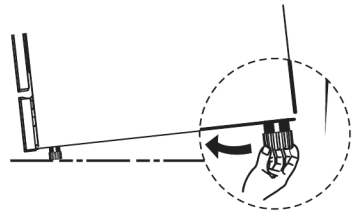

- När diskmaskinen står på plats justerar du den med skruvfötterna. Apparaten får luta högst 2 grader. En rak diskmaskin ger korgar som löper lätt och bästa diskresultat.

Inbyggnadsinstallation

Detta avsnitt gäller helt och delvis integrerade modeller.

Steg 1: välja plats

Välj en plats nära vattenledning, avlopp och eluttag. Lämna mindre än 5 mm mellan diskmaskinens överdel och skåpet. Se till att diskmaskinens ytterlucka ligger i liv med de intilliggande skåpluckorna.

- Om diskmaskinen installeras i ett hörnskåp, lämna tillräckligt utrymme för att luckan ska kunna öppnas helt utan att slå i de intilliggande enheterna.

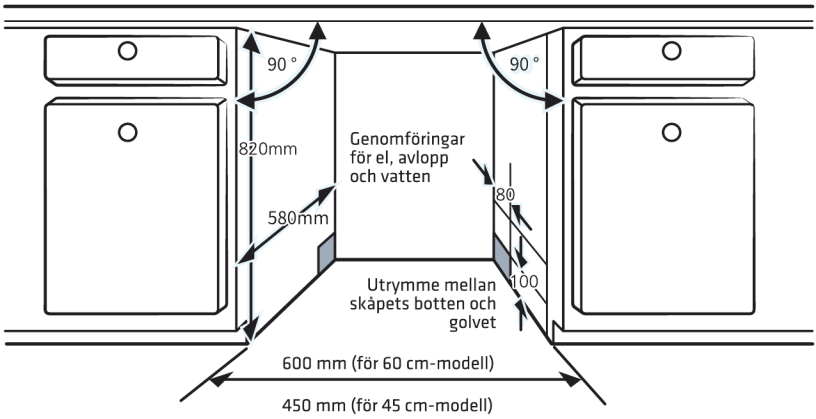

- Beroende på var eluttaget sitter kan du behöva ta upp en öppning i sidopanelen på det intilliggande skåpet.

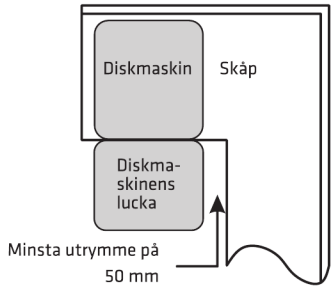

Steg 2: installera diskmaskinen

Fäst diskmaskinen i skåpsnischen enligt följande:

1. Kontrollera att husets vattenkran är stängd och att apparatens stickpropp är utdragen.
2. Sätt fast kondensskyddet under bänkskivan. Se till att skyddet ligger i liv med bänkskivans kant.
3. Anslut tilloppsslangen till kallvattnet.
4. Anslut avloppsslangen.
5. Dra nätkabeln mot uttaget. Anslut inte stickproppen förrän installationen är klar.
6. Skjut in diskmaskinen i skåpsnischen.
7. Justera diskmaskinen i våg. Den bakre foten justeras framifrån genom att vrida stjärnskruven mitt på maskinens botten med en

stjärnskruvmejsel. Framfötterna justeras genom att vrida dem med en spårskruvmejsel tills maskinen står i våg.

8. Justera spänningen i båda luckfjädrarna med en stjärnskruvmejsel genom att vrida justerskruvarna medurs. Justera vänster och höger fjäder lika mycket. Ojämn fjäderspänning kan skada apparaten.
9. Fäst diskmaskinen på plats på det sätt som passar din bänkskiva:
   A. Vanlig bänkskiva: för in monteringskrokarna i spåren på diskmaskinens sida och skruva fast dem i bänkskivans undersida.
   B. Bänkskiva i sten eller granit: skruva fast diskmaskinens sidor i de intilliggande skåpen.

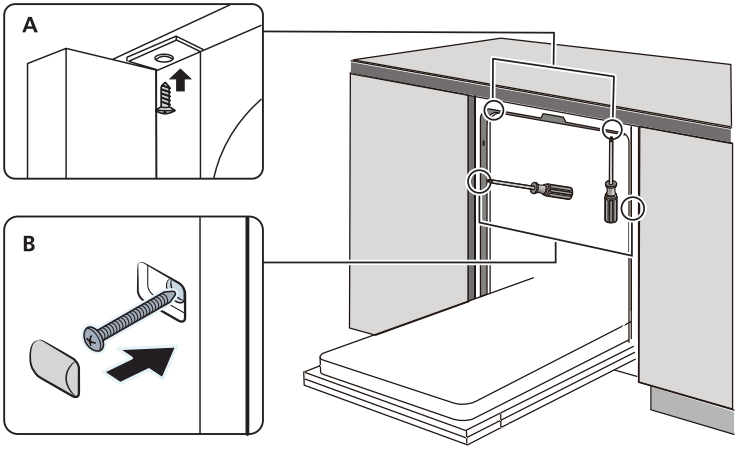

Steg 3: justera diskmaskinen i våg

Diskmaskinen måste stå helt i våg, så att korgarna löper lätt och inget vatten läcker.

1. Lägg ett vattenpass på den öppna luckan och på korgarnas glidskenor och kontrollera att apparaten står i våg.
2. Justera de tre justerfötterna var för sig tills diskmaskinen står helt i våg.
3. Se till att diskmaskinen inte tippar under justeringen.

- Justerfötterna kan justeras upp till 50 mm.

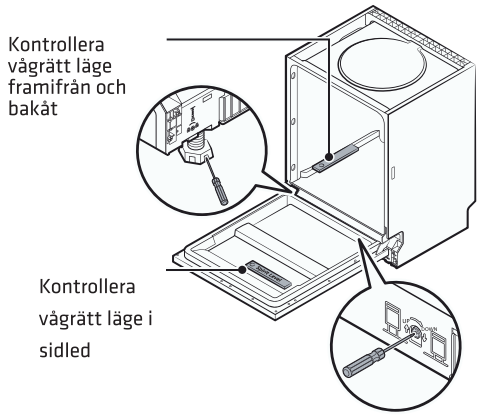

FELSÖKNING

Om du inte kan lösa problemet med hjälp av tabellen nedan, kontakta service. Försök aldrig reparera en trasig eller misstänkt trasig apparat själv.

Problem	Möjlig orsak	Åtgärd
Diskmaskinen startar inte	Säkringen har gått eller jordfelsbrytaren har löst ut.	Byt säkringen eller återställ jordfelsbrytaren. Koppla bort andra apparater på samma krets.
	Strömmen är inte påslagen.	Kontrollera att diskmaskinen är påslagen, att nätkabeln sitter ordentligt i uttaget och att luckan är ordentligt stängd.
	Vattentrycket är lågt.	Kontrollera att vattenkranen är helt öppen och att tilloppsslangen är rätt ansluten.
	Luckan är inte ordentligt stängd.	Stäng luckan tills den låser.
Vattnet pumpas inte ut	Avloppsslangen är vriden eller klämd.	Kontrollera avloppsslangen och räta ut den.
	Filtersystemet är igensatt.	Rengör filtersystemet.
	Köksavloppet är igensatt.	Kontrollera köksavloppet. Om avloppet är igensatt är det ett problem med husets rör och inte ett fel på diskmaskinen; kontakta en rörmokare.
Skum i diskutrymmet	Fel diskmedel har använts.	Använd endast diskmedel avsett för maskindisk. Om skum bildas, öppna luckan och låt skummet lägga sig. Häll 1 liter kallt vatten i botten på diskutrymmet, stäng luckan och välj valfritt program. Diskmaskinen pumpar ut vattnet. Öppna luckan efter tömningen och kontrollera om skummet är borta. Upprepa vid behov.
	Spolglans har spillts ut.	Torka genast upp utspilld spolglans. För mycket spolglans orsakar kraftig skumbildning under disken.

Problem	Möjlig orsak	Åtgärd
Disken blir inte ren	För lite diskmedel doserades.	Använd mer diskmedel eller byt diskmedel.
	Disken hindrar spolarmarna.	Ordna om disken så att spolarmarna kan rotera fritt.
	Filtersystemet är smutsigt eller felmonterat, så att spolmunstyckena är igensatta.	Rengör filtersystemet och montera det rätt. Rengör spolarmarnas munstycken.
	Disken är felaktigt placerad.	Se anvisningarna om placering av disk i denna bruksanvisning.
	Programmet var inte tillräckligt kraftigt.	Välj ett kraftigare program.
Glasen är matta	Mjukt vatten i kombination med för mycket diskmedel.	Använd mindre diskmedel om vattnet är mjukt och välj ett kortare program för glas.
Vita fläckar på disk och glas	Hårt vatten har gett kalkavlagringar.	Kontrollera vattenavhärdarens inställning och saltmängden.
Vit hinna på de invändiga ytorna	Mineraler från hårt vatten har fällts ut på de invändiga ytorna.	Rengör de invändiga ytorna med en mjuk, fuktig trasa och lite maskindiskmedel. Använd gummihandskar. Använd aldrig vanligt hushållsrengöringsmedel, eftersom det orsakar kraftig skumbildning.
Diskutrymmet har missfärgats	Diskmedel med färgämnen kan ha använts.	Kontrollera att diskmedlet inte innehåller färgämnen.
Rostfläckar på bestick	Besticken är inte rostfria.	Diska inte bestick som inte är rostfria i diskmaskinen.
	Inget diskprogram kördes efter att salt fyllts på, så salt kom ut i diskvattnet.	Kör alltid ett diskprogram utan disk efter att du fyllt på salt. Välj inte Turbo efter saltpåfyllning.
	Saltbehållarens lock sitter löst.	Kontrollera att saltbehållarens lock är ordentligt åtskruvat.
Svarta eller grå märken på disken	Aluminiumredskap har skavt mot disken.	Ta bort märkena med ett milt slipande rengöringsmedel.

Problem	Möjlig orsak	Åtgärd
Diskmedel blir kvar i facket	Disken hindrar facklocket från att öppnas.	Ordna om disken så att den inte hindrar locket från att öppnas.
Disken torkar inte	Disken är felaktigt placerad.	Placera disken på snedden så att vattnet rinner av, och placera inte föremål i varandra. Om felaktig placering lämnar blöta diskmedelsrester på disken, använd skyddshandskar när du plockar ur, så att huden inte irriteras.
	Disken plockades ur för tidigt.	Töm inte diskmaskinen direkt när programmet är klart. Öppna luckan på glänt så att ångan släpps ut och låt disken svalna tills den går att ta i. Töm den nedre korgen först.
	Fel program valdes.	Korta program har lägre disktemperatur och saknar förlängd värmetorkning. Välj ett längre program med torkfas.
	Bestick med lågkvalitativ ytbehandling diskades.	Vattnet rinner inte av lätt från dessa material. Diska inte bestick av låg kvalitet eller bestick som inte tål maskindisk.
Dunkande ljud inifrån diskmaskinen	En spolarm slår emot disk i korgen.	Avbryt programmet och flytta den disk som är i vägen för spolarmen.
Skramlande ljud inifrån diskmaskinen	Disken står löst och skramlar mot varandra.	Avbryt programmet och ordna om den disk som står löst.
Dunkande ljud i vattenrören	Orsaken är husets rörinstallation eller rördragningen (tryckslag).	Det är ett problem med husets rör och det påverkar inte diskmaskinens funktion. Kontakta en rörmokare om du är osäker.

⚠VARNING

- Obehöriga eller icke fackmässiga reparationer kan medföra allvarliga säkerhetsrisker och gör produktgarantin ogiltig. Kontakta alltid kundtjänst för reparationer.

FYLLA KORGARNA

Placering enligt EN 60436

Att fylla diskmaskinen helt sparar energi och vatten.

1. Övre korgen

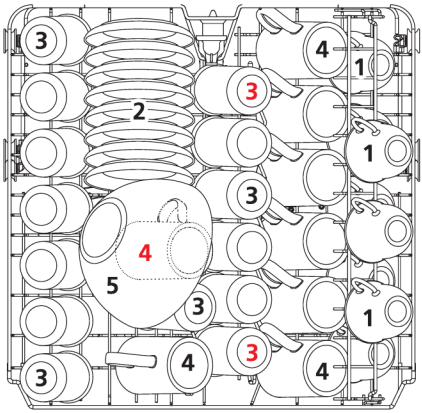

Nr	Föremål
1	Koppar
2	Tefat
3	Glas
4	Muggar
5	Glasskål

2. Nedre korgen

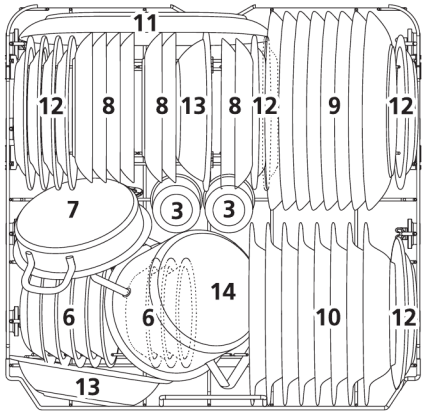

Nr	Föremål
6	Dessertskålar
7	Ugnsform
8	Dessertfat
9	Middagstallrikar
10	Djupa tallrikar
11	Ovalt serveringsfat
12	Dessertfat i melamin
13	Skålar i melamin
14	Liten kastrull

3. Bestickstället

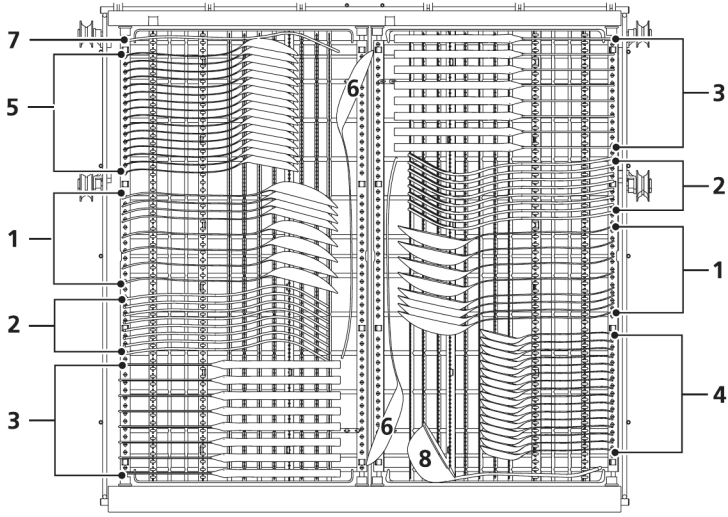

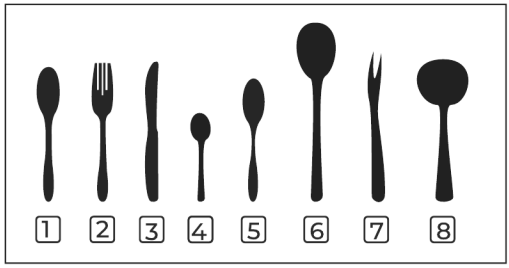

Nr	Föremål
1	Soppskedar
2	Gafflar
3	Knivar
4	Teskedar
5	Dessertskedar
6	Serverings-skedar
7	Serverings-gaffel
8	Såsslev

SE

Uppgifter för jämförbarhetsprov (EN60436)

Kapacitet	16 kuvert
Övre korgens läge	Nedre läget
Diskprogram	ECO
Inställning för spolglans	Max
Inställning för vattenavhärdare	H3

Tips för bestickstället

Bestickstället kan ställas in på olika sätt beroende på vad du ska diska:

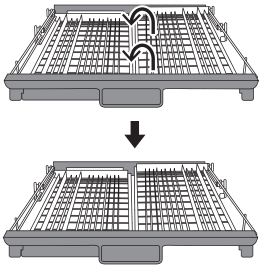

- **Plant läge:** lyft den högra korgen tills den vänstra och den högra korgen ligger i nivå med varandra.

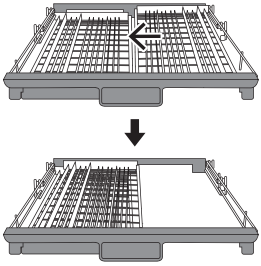

- **Överlappande läge:** skjut den högra korgen från höger till vänster så att korgarna överlappar varandra. Det ger mer höjd i den övre korgen.

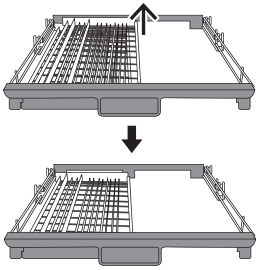

- **Endast en korg:** lyft av den högra korgen från brickan, så att bara den vänstra korgen är kvar.

SNABBGUIDE

Utförliga användaranvisningar finns i motsvarande avsnitt i denna bruksanvisning.

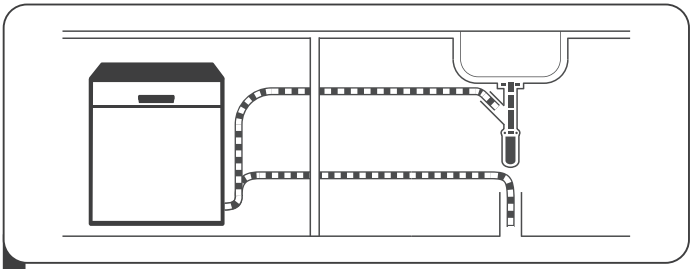

1 Installera diskmaskinen. Se avsnittet om installation i denna bruksanvisning.

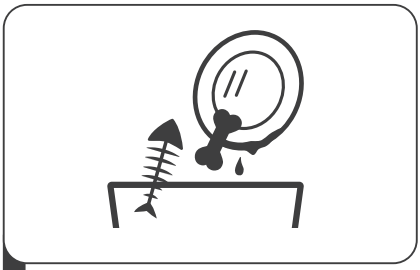

2 Skrapa av större matrester från disken. Skölj den inte först under rinnande vatten.

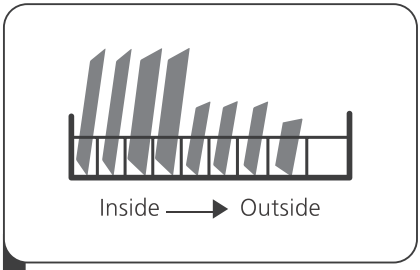

3 Fyll korgarna enligt anvisningarna om placering av disk.

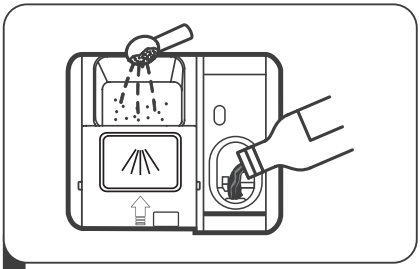

4 Fyll diskmedelsfacket och spolglansbehållaren.

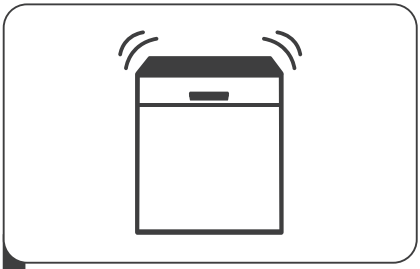

5 Välj ett lämpligt diskprogram, stäng luckan och starta diskmaskinen.

SE

Kontrollpanel

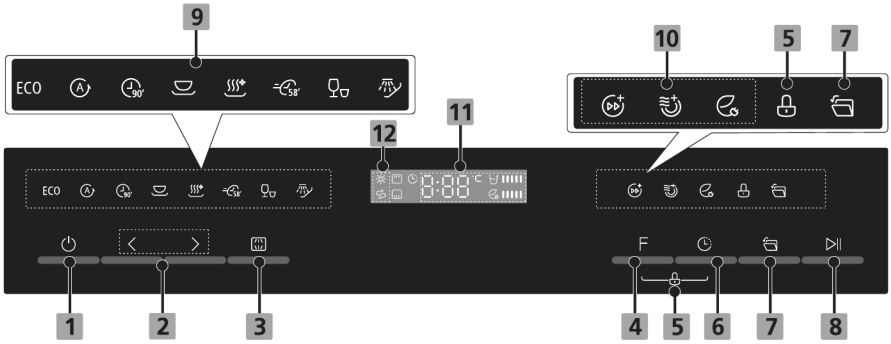

Nr	Knapp	Beskrivning
1	**Ström**	Tryck på den här knappen för att slå på diskmaskinen.
2	**Program**	Välj diskprogram med knapparna < och >. Indikatorn för det valda programmet tänds.
3	**Dual Zone**	Tryck på den här knappen för att diska endast i den övre korgen eller endast i den nedre. Motsvarande indikator tänds.
4	**Funktion**	Tryck på den här knappen för att välja en funktion. Indikatorn för den valda funktionen tänds.
5	**Barnlås**	Den här funktionen låser knapparna på kontrollpanelen, utom Ström-knappen, så att barn inte kan starta diskmaskinen genom att trycka på panelen. Lås eller lås upp panelen genom att hålla in knapparna Funktion och Fördröjning samtidigt i 3 sekunder. Barnlåsets indikator lyser medan låset är på.
6	**Fördröjning**	Tryck på den här knappen för att skjuta upp starten med upp till 24 timmar. Tryck upprepade gånger för att öka fördröjningen med en timme i taget.
7	**Auto Open**	Efter disken öppnas luckan automatiskt för bättre torkning. Funktionen kan endast användas med Auto, ECO, 90 min, Universal, Hygien och 58 min.
8	**Start/Paus**	Tryck på den här knappen för att starta det valda programmet, eller för att pausa det medan diskmaskinen är igång.

Display

9 Programindikatorer

Program	Beskrivning
ECO **ECO** **(*EN60436)**	Detta är standardprogrammet. Det passar för normalt smutsad disk och är det mest effektiva programmet när det gäller kombinerad energi- och vattenförbrukning för sådan disk.
Auto	Automatiskt avkännande disk för lätt, normalt eller kraftigt smutsad disk, med eller utan intorkade matrester.
90' **90 min**	För normalt smutsad tallrikar och pannor som behöver en snabb disk.
Universal	För normalt smutsad disk, till exempel grytor, tallrikar, glas och lätt smutsade pannor.
Hygien	Använd det här programmet för att desinficera disk och glas. Vattentemperaturen hålls vid 72 °C.
58' **58 min**	För lätt smutsade disk som behöver en disk på 58 minuter.
Snabb	En kortare disk för lätt smutsad disk som inte behöver torkas.
Blötläggning	För att skölja disk som du tänker diska senare samma dag.

SE

10 Funktionsindikatorer

Funktion	Beskrivning
Turbo	Förkortar programmet. Funktionen kan endast användas med ECO, 90 min, Universal, Hygien och 58 min.
Extra torkning	Förbättrar torkresultatet. Funktionen kan endast användas med ECO, 90 min, Universal, Hygien och 58 min.
Energispar	Välj den här när du har lite disk. Funktionen kan endast användas med ECO, 90 min, Universal, Hygien och 58 min.

11–12 Display och varningsindikatorer

Nr	Indikator	Beskrivning
11	**Display**	Visar återstående programtid, disktemperatur, fördröjningstid och eventuell felkod. Stapelindikatorer visar det valda programmets vatten- och energiförbrukning.
12	**Indikator för spolglans**	När indikatorn för spolglans tänds är det ont om spolglans och behållaren behöver fyllas på.
	Saltindikator	När saltindikatorn tänds är det ont om diskmaskinssalt och behållaren behöver fyllas på.

Vattenavhärdare

Vattenavhärdaren tar bort kalk och mineraler ur vattnet, som annars skulle lämna vita avlagringar på disken och skada apparaten. Ju hårdare vattnet är, desto mer mineraler innehåller det. Ställ in vattenavhärdaren efter den lokala vattenhårdheten. Din kommunala vattenleverantör kan tala om hur hårt vattnet är.

Justera saltförbrukningen

När vattenavhärdaren ställs in elektroniskt går det bara åt så mycket salt som den lokala vattenhårdheten kräver. Gör så här:

1. Öppna diskmaskinens lucka och slå på apparaten.
2. Håll in >-knappen i mer än 5 sekunder inom 60 sekunder efter att strömmen slagits på, så kommer du till vattenavhärdarens inställningsläge.
3. Tryck upprepade gånger på >-knappen för att bläddra mellan hårdhetsnivåerna tills önskad inställning visas. Inställningarna växlar i ordningen H3, H4, H5, H6, H1, H2, H3.
4. Spara inställningen och lämna inställningsläget genom att trycka på Ström-knappen eller vänta 5 sekunder utan att röra någon knapp.

Tyska °dH	Franska °fH	Brittiska °Clarke	Mmol/l	Vatten-avhärdarens nivå	Regenererings-intervall (program)	Saltför-brukning (g/program)
0–5	0–9	0–6	0–0.94	H1	Ingen regenerering	0
6–11	10–20	7–14	1.0–2.0	H2	10	9
12–17	21–30	15–21	2.1–3.0	H3	5	12
18–22	31–40	22–28	3.1–4.0	H4	3	20
23–34	41–60	29–42	4.1–6.0	H5	2	30
35–55	61–98	43–69	6.1–9.8	H6	1	60

Obs. Varje program som innehåller en regenereringsfas förbrukar ytterligare 4.0 liter vatten och 0.05 kWh energi och förlänger programmet med 15 minuter. Om det är ont om salt i diskmaskinen, se avsnittet om saltpåfyllning i denna bruksanvisning.

- **Fabriksinställning:** vattenavhärdarens standardinställning är H3.
- Omräkning av hårdhetsenheter: 1 °dH = 1.25 °Clarke = 1.78 °fH = 0.178 mmol/l.

Förbereda och placera disken

Lämplighet för maskindisk

Olämpliga föremål

- Bestick med handtag av trä, horn, ben eller pärlemor.
- Plastföremål som inte tål värme.
- Äldre bestick med limmade delar som inte tål värme.
- Hopfogade bestick eller diskgods.
- Föremål av tenn, koppar eller mässing.
- Kristallglas.
- Stålföremål som kan rosta.
- Serveringsfat av trä.
- Föremål av syntetfiber.

Föremål med begränsad lämplighet

- Vissa glassorter kan bli matta eller grumliga efter många diskomgångar.
- Delar av silver och aluminium tenderar att missfärgas vid disk.
- Glaserade mönster kan blekna om disken maskindiskas ofta.

Placering av disken

- Skrapa av större matrester. Blötlägg fastbränd mat på kokkärl först. Disken behöver inte sköljas under rinnande vatten.
- Placera koppar, glas, grytor och pannor upp och ned.
- Placera välvda och urholkade föremål på snedden så att vattnet rinner av.
- Placera allt stadigt så att inget kan välta.
- Se till att allt är placerat så att spolarmarna kan rotera fritt. Snurra spolarmarna för hand innan du startar ett program.
- Placera inte diskgods och bestick i eller på varandra. Överlappande

föremål hindrar vattnet från att nå alla ytor.

- Lägg långa, vassa bestick som förskärarknivar plant i den övre korgen. Stående utgör de en säkerhetsrisk.
- Överfyll inte diskmaskinen. Rätt fyllning är en förutsättning för bra diskresultat och rimlig energiförbrukning.
- Diska inte mycket små föremål i diskmaskinen, eftersom de kan falla igenom korgen.

Plocka ur disken

Töm den nedre korgen först och den övre därefter, så att vatten från den övre korgen inte droppar på disken nedanför.

VARNING

- Disken är het. Ta inte ut glas eller ömtåliga föremål ur korgarna förrän de har svalnat, eftersom de kan skadas.

Fylla den övre korgen



Den övre korgen är avsedd för ömtåliga och lätta föremål som glas, koppar, tefat, små tallrikar, små skålar och låga pannor. Placera dem stadigt så att vattenstrålen inte kan flytta dem.

Fylla den nedre korgen

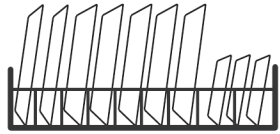

Placera stora och svårdiskade föremål som grytor, pannor, lock, serveringsfat och stora skålar i den nedre korgen. Placera serveringsfat och lock längs korgens kanter, så att de inte hindrar den övre spolarmen från att rotera. Tallrikar som placeras framför diskmedelsfacket får vara högst 19 cm i diameter, så att de inte hindrar fackets lock från att öppnas.

Fylla bestickstället

Placera besticken var för sig på avsedda platser i bestickstället. Placera dem inte i varandra, eftersom de då inte blir ordentligt rena.

⚠VARNING

- Placera alltid knivar och andra vassa redskap med spetsen nedåt. Låt inget föremål sticka ut genom bestickställets botten, eftersom det kan hindra spolarmarna nedanför.

Spolglans och diskmedel

Spolglans

Spolglans frigörs under den sista sköljningen. Den hindrar vattnet från att bilda droppar på disken, som annars skulle lämna fläckar och ränder, och förbättrar torkningen genom att hjälpa vattnet att rinna av. Diskmaskinen är avsedd endast för flytande spolglans.

- **Varning:** använd endast spolglans av känt märke avsedd för maskindisk. Fyll aldrig behållaren med något annat – till exempel maskinrengöringsmedel eller flytande handtvål – eftersom det skadar apparaten.
- **Påfyllning:** hur ofta behållaren behöver fyllas beror på hur ofta du diskar och vilken inställning för spolglans som valts. Fyll på när indikatorn för spolglans på kontrollpanelen tänds. Överfyll inte.

Diskmedel

Maskindiskmedel innehåller kemiska ämnen som bryter ner, löser upp och sköljer bort smuts från disken.

⚠VARNING

- **Diskmedelssäkerhet:** använd endast diskmedel som är särskilt avsett för maskindisk. Förvara diskmedlet svalt och torrt. Fyll inte på diskmedel i facket förrän du är redo att starta ett diskprogram.



- **Barnsäkerhet:** maskindiskmedel är starkt frätande. Håll allt diskmedel utom räckhåll för barn.

Fylla på spolglans

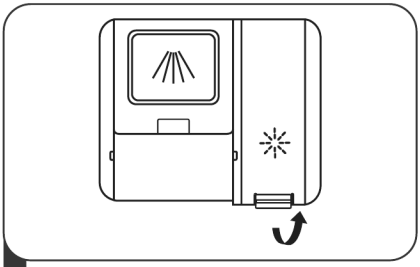

1 Öppna spolglansbehållarens lock genom att lyfta i handtaget.

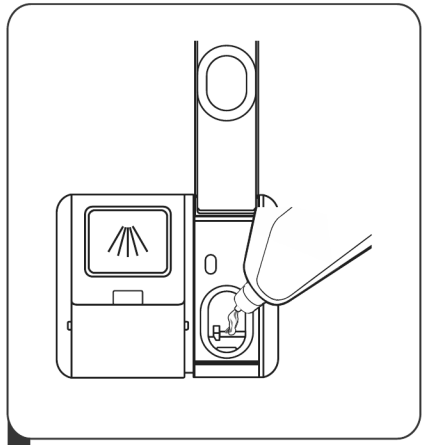

2 Häll i spolglans i behållaren och var noga med att inte överfylla.

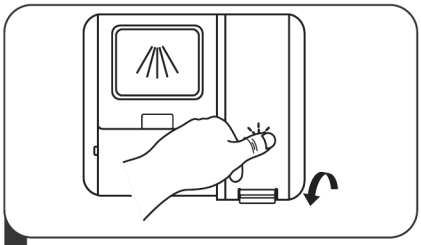

3 Stäng locket ordentligt.

Justera förbrukningen av spolglans

Du kan justera hur mycket spolglans diskmaskinen använder, för att få ett bättre torkresultat med en mindre mängd. Gör så här:

1. Öppna luckan och slå på apparaten.
2. Håll in >-knappen i mer än 5 sekunder inom 60 sekunder efter att strömmen slagits på, och tryck sedan på Fördröjning-knappen för att komma till inställningsläget. Indikatorn för spolglans blinkar långsamt, en gång per sekund.
3. Tryck upprepade gånger på >-knappen för att välja den inställning som passar hur du använder apparaten. Inställningarna växlar i ordningen d3, d4, d5, d6, d1, d2, d3. Ju högre siffra, desto mer spolglans doseras. Fabriksinställningen är d3.
4. Spara inställningen och lämna inställningsläget genom att vänta 5 sekunder utan att röra någon knapp, eller genom att trycka på Ström-knappen.

Inställning	Spolglans per program (ml)
d1	1.2
d2	2.4
d3	3.6
d4	4.8
d5	6.0
d6	7.2

Fylla diskmedelsfacket

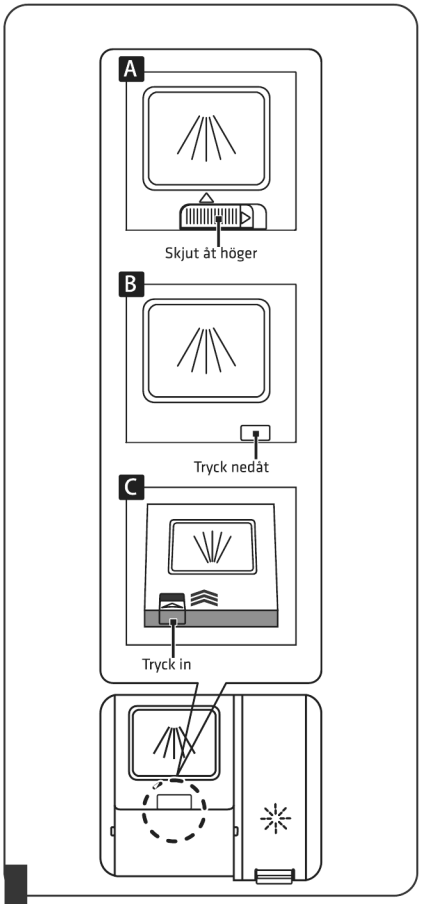

1 Öppna diskmedelsfackets lock på det sätt som gäller för din modell.

- A Öppna locket genom att skjuta på spärren.
- B Öppna locket genom att trycka spärren nedåt.
- C Öppna locket genom att trycka in spärren.

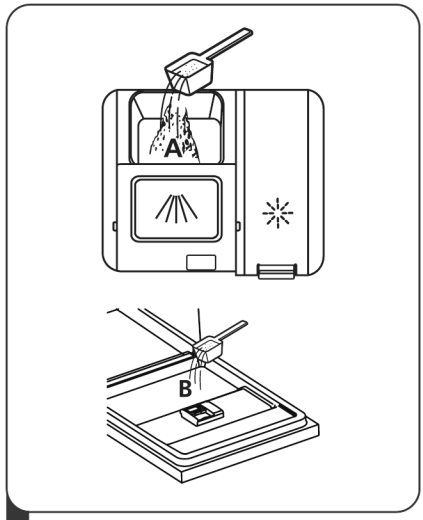

2 Fyll på diskmedel i det större facket för huvuddisken. För ett bättre diskresultat, särskilt om disken är mycket smutsig, lägg även en liten mängd diskmedel på luckan. Det diskmedlet frigörs under fördisken.

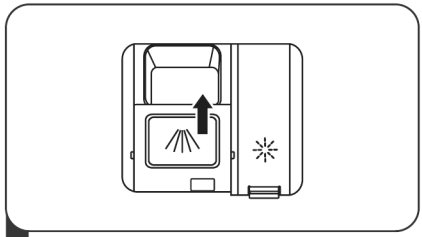

3 Stäng locket genom att skjuta det framåt och sedan trycka ned det.

Obs. Följ alltid diskmedelstillverkarens anvisningar på förpackningen.

SE

PROGRAMVAL

Programtabell

Tabellen nedan visar vilket program som passar för olika grad av matrester och hur mycket diskmedel som behövs, tillsammans med annan relevant programinformation. Förbrukningsvärden och programtider är endast vägledande, utom för ECO-programmet.

● programmet använder spolglans i den sista sköljningen. ○ det gör det inte.

Program	Program-beskrivning	Diskmedel fördisk / huvuddisk	Tid (min)	Energi (kWh)	Vatten (L)	Spol-glans
ECO **ECO (*EN 60436)**	Disk (45 °C) – Sköljning – Sköljning (40 °C) – Torkning	16 g eller 1–2 tabletter	290	0,664	9.6	●
Auto	Disk (45–60 °C) – Sköljning – Sköljning (60–65 °C) – Torkning	24 g eller 1–2 tabletter	155	0.800–1.200	10.0–11.4	●
90' **90 min**	Disk (55 °C) – Sköljning – Sköljning (60–65 °C) – Torkning	24 g eller 1–2 tabletter	90	0.955–1.030	11.4	●
Universal	Fördisk – Disk (60 °C) – Sköljning – Sköljning (65–72 °C) – Torkning	4 g / 20 g eller 1–2 tabletter	150	1.185–1.290	13.9	●
Hygien	Fördisk – Disk (72 °C) – Sköljning – Sköljning (65–72 °C) – Torkning	4 g / 20 g eller 1–2 tabletter	195	1.510–1.615	13.9	●
58' **58 min**	Disk (60 °C) – Sköljning – Sköljning (65 °C) – Torkning	24 g eller 1–2 tabletter	58	1.050	11.5	●
Snabb	Disk (45 °C) – Sköljning – Sköljning (45 °C)	12 g eller 1 tablett	30	0.584	10.5	○
Blötläggning	Fördisk	–	15	0.115	3.7	○

Obs. ECO-programmet passar för normalt smutsad disk. För den användningen är det det mest effektiva programmet när det gäller kombinerad energi- och vattenförbrukning, och det är det program som används för att bedöma överensstämmelse med EU:s ekodesignlagstiftning.

Spara energi

1. Skölj inte disken under rinnande vatten först. Försköljning ökar vatten- och energiförbrukningen och rekommenderas inte.
2. Rätt använd förbrukar en diskmaskin för hushållsbruk mindre energi och vatten än handdisk.

Köra ett diskprogram

Starta ett diskprogram

1. Dra ut den övre och den nedre korgen, placera disken i korgarna och skjut tillbaka dem. Fyll den nedre korgen först och den övre därefter.
2. Fyll på diskmedel.
3. Anslut nätkabeln till uttaget. Uppgifter om strömförsörjningen finns på produktinformationsbladet på sista sidan. Kontrollera att vattenkranen är helt öppen.
4. Öppna luckan och tryck på Ström-knappen.
5. Välj ett program. Programmets indikator tänds. Tryck på Start/Paus och stäng sedan luckan – diskmaskinen startar.

Byta program under pågående disk

Programmet kan bytas endast en kort stund efter att det har startat. Om programmet har varit igång längre kan diskmaskinen redan ha frigjort diskmedlet eller pumpat ut diskvattnet. Då måste apparaten återställas och diskmedelsfacket fyllas på igen.

1. Tryck på Start/Paus för att pausa disken.
2. Håll in >-knappen i mer än 3 sekunder. Diskmaskinen återgår till programval.
3. Välj det program du vill ha.
4. Tryck på Start/Paus. Diskmaskinen startar det nya programmet.

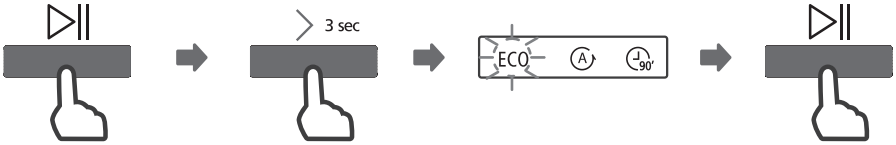

Lägga till bortglömd disk

Du kan lägga till bortglömd disk när som helst innan diskmedelsfackets lock öppnas.

1. Tryck på Start/Paus för att pausa disken.
2. Vänta tills spolarmarna har stannat och öppna sedan luckan helt.
3. Lägg in disken.
4. Stäng luckan.
5. Tryck på Start/Paus. Diskmaskinen fortsätter efter cirka 10 sekunder.



⚠VARNING



- Det är farligt att öppna luckan under pågående program. Het ånga kan strömma ut och orsaka svåra brännskador.

Automatisk lucköppning

När diskprogrammet är klart öppnas luckan automatiskt för bättre torkning.

- Slå på och av funktionen med Auto Open-knappen. Funktionen kan endast användas med Auto, ECO, 90 min, Universal, Hygien och 58 min.
- Blockera inte luckan och tryck inte igen den under den automatiska öppningen, eftersom det kan skada luckans låsmekanism.
- Luckan går inte att stänga direkt efter den automatiska öppningen. Vänta minst 3 minuter.
- Att luckan öppnas betyder inte att programmet är klart. Vänta tills displayen släcks eller programindikatorn slocknar innan du plockar ur disken.



Felkoder

Diskmaskinen visar en felkod när ett fel uppstår. Tabellen nedan visar de vanligaste koderna, vad de betyder och vad som kan orsaka dem.

Kod	Betydelse	Möjliga orsaker
E1	Vattenintaget tar för lång tid	Vattenkranen är inte öppen, vattenintaget är begränsat eller vattentrycket är för lågt.
E3	Önskad temperatur uppnås inte	Fel på värmeelementet.
E4	Vattenöverflöd	En komponent i diskmaskinen läcker.
E8	Lägesfel på växelventilen	Avbrott eller brott på ledningen till växelventilen.
Ec	Fel i diskstyrsystemet	Fel på huvudkretskortet (PCB) eller motorn.
Ed	Kommunikationsfel	Avbrott eller brott på kommunikationsledningen mellan huvudkretskortet och displaykortet.

⚠VARNING

- Vid vattenöverflöd, stäng huvudkranen omedelbart innan du kontaktar kundtjänst.
- Ta bort vatten som blivit kvar i botten av diskutrymmet efter ett överflöde eller ett mindre läckage innan du startar diskmaskinen igen.

TEKNISKA DATA

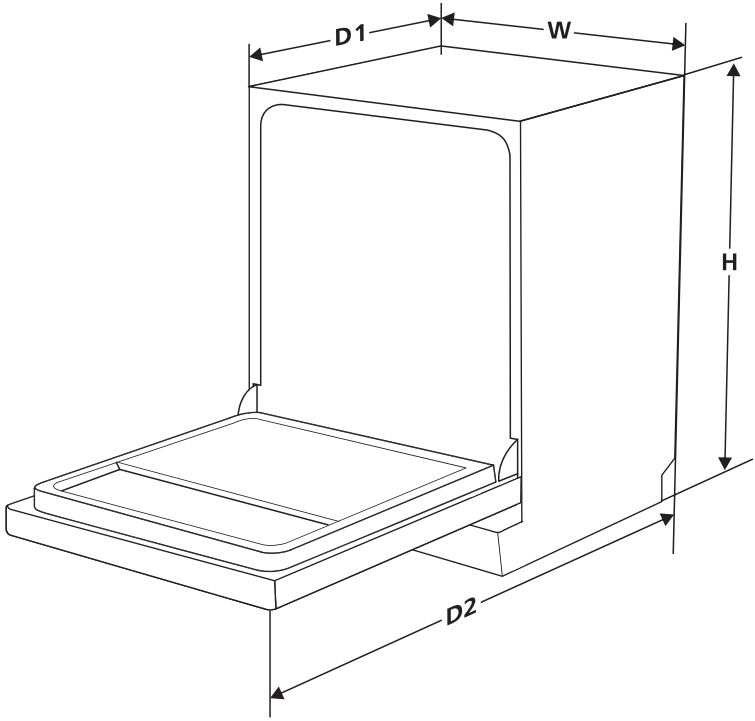

Parameter	Värde
Höjd (H)	815 mm
Bredd (W)	598 mm
Djup (D1)	570 mm (luckan stängd)
Djup (D2)	1150 mm (luckan öppen 90°)

Produktinformationsblad (EN60436)

Leverantörens namn eller varumärke: Point

Modellbeteckning: PODW56040BW PODW56040BX

Allmänna produktparametrar:

Parameter	Värde	Parameter	Värde	
Nominell kapacitet [(a)] (kuvert)	16	Mått i cm	höjd	82
			bredd	60
			djup	57
EEI [(a)]	37,9	Energieffektivitetsklass [(a)]	B [(c)]	
Rengöringseffektivitetsindex [(a)]	1,121	Torkningseffektivitetsindex [(a)]	1,061	
Energiförbrukning i kWh [per cykel], baserad på eco-programmet med kallvattenfyllning. Den faktiska energiförbrukningen beror på hur apparaten används.	0,664	Vattenförbrukning i liter [per cykel], baserad på eco-programmet. Den faktiska vattenförbrukningen beror på hur apparaten används och på vattnets hårdhet.	9,6	
Programtid [(a)] (h:min)	4:50	Typ	För montering under bänk	
Luftburet akustiskt buller [(a)] (dB(A) re 1 pW)	40	Klass för luftburet akustiskt buller [(a)]	B [(c)]	
Frånläge (W)	N/A	Standbyläge (W)	0,49	
Fördröjd start (W) (i förekommande fall)	3,99	Nätverksanslutet standbyläge (W) (i förekommande fall)	N/A	

Minsta garantitid som leverantören erbjuder (b):

Ytterligare information:

Webblänk till leverantörens webbplats, där informationen i punkt 6 i bilaga II till kommissionens förordning (EU) 2019/2022 (1) (b) finns:

(a) För eco-programmet.

(b) Ändringar av dessa uppgifter ska inte anses relevanta vid tillämpningen av artikel 4.4 i förordning (EU) 2017/1369.

(c) Om produktdatabasen automatiskt genererar det slutgiltiga innehållet i denna cell ska leverantören inte fylla i dessa uppgifter.

(1) Kommissionens förordning (EU) 2019/2022 av den 1 oktober 2019 om fastställande av krav på ekodesign för diskmaskiner för hushållsbruk enligt Europaparlamentets och rådets direktiv 2009/125/EG, om ändring av kommissionens förordning (EG) nr 1275/2008 och om upphävande av kommissionens förordning (EU) nr 1016/2010 (se sidan 267 i detta nummer av EUT).

MILJÖSKYDD:

	Denna produkt är märkt med symbolen för selektiv sortering av avfall från elektronisk utrustning. Detta innebär att denna produkt inte får kasseras tillsammans med hushållsavfall utan måste hanteras av ett system för selektiv insamling i enlighet med direktiv 2012/ 19/EU. Den kommer sedan att återvinnas eller demonteras för att minimera påverkan på miljön. Elektriska och elektroniska produkter är potentiellt farliga för miljön och människors hälsa på grund av förekomsten av farliga ämnen. För mer information, kontakta dina lokala eller regionala myndigheter

Power International AS,
PO Box 523, N-1471 Lørenskog, Norway

Power Norge:
https://www.power.no/kundeservice/
T: 21 00 40 00

Power Danmark:
https://www.power.dk/kundeservice/
T: 70 33 80 80

Punkt 1 Danmark:
https://www.punkt1.dk/kundeservice/
T: 70 70 17 07

Power Finland:
https://www.power.fi/tuki/asiakaspalvelu/
T: 0305 0305

Power Sverige:
https://www.power.se/kundservice/
T: 08 517 66 000