WORX
it's your nature

Owner's manual

(WR165 WR147 WR155)

LANDROID®

UNMANNED MOWING VEHICLE

Owner's manual	**EN**	**P04**
Manuel utilisateur	**F**	**P37**
Instrucciones de usuario	**ES**	**P70**

TABLE OF CONTENTS

	Welcome
Page 05	Contact information
Page 06	**Safety Instruction**
Page 10	**Information on Landroid**
	Get familiar with Landroid
Page 11	Component List
Page 11	What's in the box
Page 12	Getting to know Landroid
Page 13	Technical data
Page 14	Accessories
	Getting started
Page 17	Installation
Page 24	Starting Landroid
Page 24	Manual programming
Page 27	Connecting Landroid to the Internet
Page 27	Using the App
	Maintenance
Page 28	Blades
Page 29	Cleaning
Page 29	Charging
Page 29	Storage
Page 30	Firmware Updates
	Quick reference
Page 31	Operation messages
Page 31	Error messages
Page 33	Troubleshooting
Page 36	Warrranty

Thank you for purchasing a Worx Landroid Robot Mower.
This manual will help you get set up and operate your Landroid safely and efficiently.

We're here to help:



Support
www.worx.com/landroid-support



Customer Services Helpline
800-727-6260



Live Chat
www.worx.com/landroid-support

⚠WARNING: Some dust created by power sanding, sawing, grinding, drilling and other construction activities contains chemicals known to the State of California to cause cancer, birth defects or other reproductive harm. Some examples of these chemicals are:

- **Lead from lead-based paints;**
- **Crystalline silica from bricks and cement and other masonry products;**
- **Arsenic and chromium from chemically-treated lumber.**

Your risk from these exposures varies, depending on how often you do this type of work. To reduce your exposure to these chemicals: work in a well ventilated area, and work with approved safety equipment, such as those dust masks that are specially designed to filter out microscopic particles.

⚠WARNING: This product can expose you to chemicals including lead and Di(2-ethylhexyl)phthalate (DEHP) which are known to the State of California to cause cancer and birth defects or other reproductive harm. For more information go to www.P65Warnings.ca.gov.

⚠WARNING: Read all safety warnings and all instructions. *Failure to follow the warnings and instructions may result in electric shock, fire and/or serious injury.*
Carefully read the instructions for the safe operation of the machine.
Save all warnings and instructions for future reference.
- This appliance is not intended for use by persons (including children) with reduced physical, sensory or mental capabilities, or lack of experience and knowledge, unless they have been given supervision or instruction concerning use of the appliance by a person responsible for their safety.
- Children should be supervised to ensure that they do not play with the appliance.

WARNING: For the purposes of recharging the battery, only use the detachable supply unit provided with this appliance.
WARNING: To reduce the risk of injury to persons and damage to the machine, do not remove battery pack before switching off the machine.

IMPORTANT
READ CAREFULLY BEFORE USE
KEEP FOR FUTURE REFERENCE
Safe operation practices
Training

a) Read the instructions carefully. Make sure you understand the instructions and be familiar with the controls and the proper use of the appliance.
b) Never allow people unfamiliar with these instructions or children to use the appliance. Local regulations can restrict the age of the operator.
c) The operator or user is responsible for accidents or hazards occurring to other people or their property.

Preparation

a) Ensure the correct installation of boundary wire as instructed.
b) Periodically inspect the area where the appliance is to be used and remove all stones, sticks, wires, bones, and other foreign objects.
c) Periodically visually inspect to see that the blades, blade bolts and cutter assembly are not worn or damaged. Replace worn or damaged blades and bolts in sets to preserve balance.
d) On multi-spindle appliances, take care as rotating one blade can cause other blades to rotate.
e) WARNING! The lawnmower shall not be operated without the guard in place.

Operation

1. General

a) Never operate the appliance with defective guards, or without safety devices, for example deflectors, in place.
b) Do not put hands or feet near or under rotating parts. Keep clear of the discharge opening at all times.
c) Never pick up or carry an appliance while the motor is running.
d) Operate the disabling device from the appliance
– Before clearing a blockage;
– Before checking, cleaning or working on the appliance.
e) It is not permitted to modify the original design of robotic lawnmower. All modifications are made at your own risk.
f) Start robotic lawnmower according to the instructions. When the power key is switched on, make sure you keep your hands and feet away from the rotating blades. Never put your hands and feet under the mower.
g) Never lift up robotic lawnmower or carry it when the power key is switched on.
h) Do not let persons who do not know how robotic lawnmower works and behaves use the mower.
i) Do not put anything on top of robotic lawnmower or its charging station.
j) Do not allow robotic lawnmower to be used with a defective blade disc or body. Neither should it be used with defective blades, screws, nuts or cables.
k) Always switch off robotic lawnmower when you do not intend to use the mower. Robotic lawnmower can only start when the power key is switched on and the correct PIN code has been entered.
L) Keep your hands and feet away from the rotating blades. Never place your hands or feet close to or under the body when robotic lawnmower is in operation.
m) To avoid using the machine and its peripherals in bad weather conditions especially when there is a risk of lightning.
n) Not to touch moving hazardous parts before these have come to a complete stop.

2. Additionally when the appliance is operating automatically

a) Do not leave the machine to operate unattended if you know that there are pets, children or people in the vicinity.

Maintenance and storage

WARNING! When the mower is turned upside down the power key must always be switched off.
The power key should be switched off during all work on the mower's underframe, such as cleaning or replacing the blades.

a) Keep all nuts, bolts and screws tight to be sure the appliance is in safe working condition.
b) Inspect the robotic lawnmower each week and replace worn or damaged parts for safety.
c) Check especially that the blades and blade disc are not damaged. Replace all blades and screws at the same time if necessary so that the rotating parts are balanced.
d) Ensure that only replacement cutting means of the right type are used.
e) Ensure that batteries are charged using the correct charger recommended by the manufacturer. Incorrect use may result in electric shock, overheating or leakage of corrosive liquid from the battery.
f) In the event of leakage of electrolyte flush with water/neutralizing agent, seek medical help if it comes into contact with the eyes etc.
g) Servicing of the appliance should be according to manufacturers' instructions.

Recommendation

To connect the machine and/or its peripherals only to a supply circuit protected by a residual current device (RCD) with a tripping current of not more than 30 mA.

Residual risks

To avoid injuries, wear protective gloves when replacing the blades.

Transport

The original packaging should be used when transporting robotic lawnmower over long distances.
To safely move form or within the working area:

a) Press the STOP button to stop the mower.
   You select the four digit PIN code when you start the mower for the first time.
b) Always switch off robotic lawnmower if you intend to carry the mower.
c) Carry the mower by the handle at the rear under the mower. Carry the mower with the blade disc away from the body.

To satisfy FCC & IC RF exposure requirements, a separation distance of 20cm or more should be maintained between the antenna of this device and persons during device operation. To ensure compliance, operations at closer than this distance is not recommended.

This device complies with Part 15 of the FCC Rules.
Operation is subject to the following two conditions:
(1) This device may not cause harmful interference, and
(2) This device must accept any interference received, including interference that may cause undesired operation.

WARNING: Changes or modifications to this unit not expressly approved by the party responsible for compliance could void the user's authority to operate the equipment.
NOTE: This equipment has been tested and found to comply with the limits for a Class B digital device, pursuant to Part 15 of the FCC Rules.
These limits are designed to provide reasonable protection against harmful interference in a residential installation. This equipment generates, uses and can radiate radio frequency energy and, if not installed and used in accordance with the instructions, may cause harmful interference to radio communications.
However, there is no guarantee that interference will not occur in a particular installation. If this equipment does cause harmful interference to radio or television reception, which can be determined by turning the equipment off and on, the user is encouraged to try to correct the interference by one or more of the following measures:
· Reorient or relocate the receiving antenna.
· Increase the separation between the equipment and receiver.
· Connect the equipment into an outlet on a circuit different from that to which the receiver is connected.
· Consult the dealer or an experienced radio/TV technician for help.

This device contains licence-exempt transmitter(s)/receiver(s) that comply with Innovation, Science and Economic Development Canada’s licence-exempt RSS(s). Operation is subject to the following two conditions:
(1) This device may not cause interference.
(2) This device must accept any interference, including interference that may cause undesired operation of the device.

Limited by local law regulations, version for North America does not have region selection option.

Safety Warnings for battery pack

a) Do not dismantle, open or shred battery pack.

b) Do not expose battery pack to heat or fire. Avoid storage in direct sunlight.

c) Do not short-circuit a battery pack. Do not store battery packs haphazardly in a box or drawer where they may short-circuit each other or be short-circuited by other metal objects. When battery pack is not in use, keep it away from other metal objects, like paper clips, coins, keys, nails, screws or other small metal objects, that can make a connection from one terminal to another. Shorting the battery terminals together may cause burns or fire.

d) Do not subject battery pack to mechanical shock.

e) In the event of battery leaking, do not allow the liquid to come in contact with the skin or eyes. If contact has been made, wash the affected area with copious amounts of water and seek medical advice.

f) Do not use any battery pack which is not designed for use with the equipment.

g) Keep battery pack out of the reach of children.

h) Always purchase the battery pack recommended by the device manufacturer for the equipment.

i) Keep battery pack clean and dry.

j) Wipe the battery pack terminals with a clean dry cloth if they become dirty.

k) Battery pack needs to be charged before use. Always use the correct charger and refer to the manufacturer's instructions or equipment manual for proper charging instructions.

l) Do not leave battery pack on prolonged charge when not in use.

m) After extended periods of storage, it may be necessary to charge and discharge the battery pack several times to obtain maximum performance.

n) Recharge only with the charger specified by Worx Do not use any charger other than that specifically provided for use with the equipment.

o) Retain the original product literature for future reference.

p) Use only the battery pack in the application for which it was intended.

q) Remove the battery pack from the equipment when not in use.

r) Dispose of properly.

s) Do not mix cells of different manufacture, capacity, size or type within a device.

t) Keep the battery away from microwaves and high pressure.

INFORMATION ON LANDROID



WARNING – robotic lawn mowers can be dangerous if incorrectly used. Read through the Operator's manual carefully and understand the content before using your robotic mower.



WARNING - Keep a safe distance from the machine when operating.



WARNING – Activate the disabling device before working on or lifting the mower.



WARNING - Do not ride on the mower.



Li-Ion battery, battery must be recycled



Do not burn



Batteries may enter water cycle if disposed improperly, which can be hazardous for ecosystem. Do not dispose of waste batteries as unsorted municipal waste.



Do not disassemble mower. Repairs should be made only by authorized repair personnel.



call2recycle®

POSITEC Inc. has established a partnership with the RBRC Corporation to recycle any Positec batteries with the RBRC-call2recycle seal. For environmental protection, please do not discard batteries in the trash. After the batteries' life cycle is ended, then please call 1-800-822-8837 for a free service that will properly dispose of the battery.



Class III mower

You can customize your Landroid's performance with accessories. Visit www.worx.com/lawn-garden/robotic-lawn-mowers.html to learn more about these available accessory options.

COMPONENT LIST

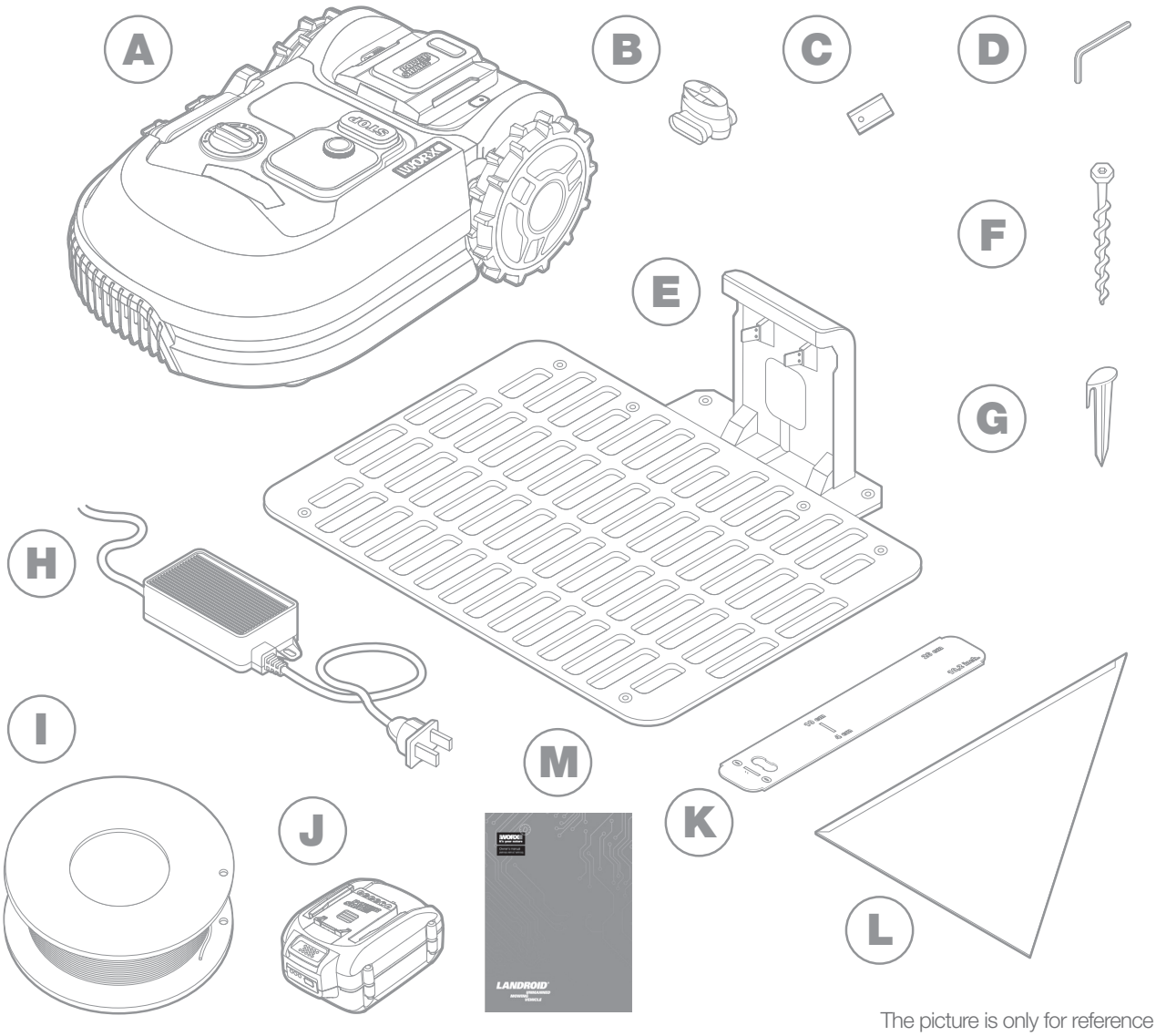

The picture is only for reference

A	Worx Landroid
B	Boundary wire connectors
C	Spare blade kit
D	Hex key
E	Charging Station
F	Charge base fixing screws
G	Wire pegs
H	Power supply
I	Boundary wire
J	20V battery
K	Boundary wire distance gauge
L	Bertelsen Ruler
M	Manual

GETTING TO KNOW LANDROID

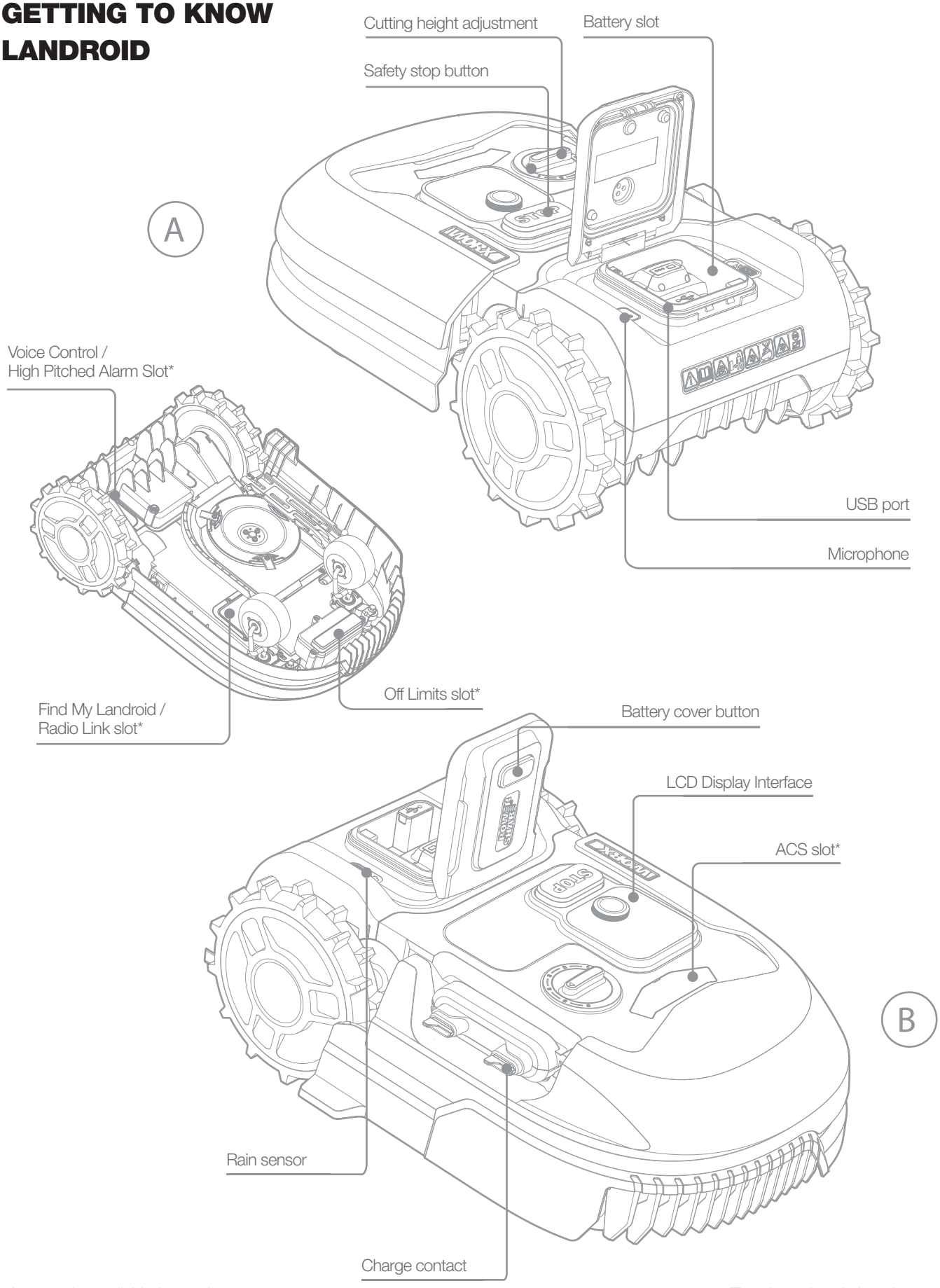

*Accessories available for purchase

The picture is only for reference

TECHNICAL DATA

MODEL	WR165	WR147	WR155
Rated voltage	20V ⎓ Max.*		
No load speed (/min)	2800	2400	2400
Cutting area (acre)	1/8	1/4	1/2
Cutting diameter (in.)	7”	8”	8”
Cutting height (in.)	2.0” - 3.5”	1.5”-3.5"	1.5”-3.5”
Cutting height positions	6		
Battery type	Lithium-ion		
Battery model included	WA3575.3	WA3578.3	WA3671
Charging time approx. (mins)	75	75	115
Landroid Charger model	WA3795	WA3752	
Charger rating	Input: 120 V~60 Hz, 38 W, Output: 20 V ⎓ , 1.5 A	Input: 120 V~60 Hz, 90 W, Output: 20 V ⎓ , 3.0 A	
Machinery weight (lbs)	23.1	25.6	25.8
Protection degree	III		
App (WIFI/Bluetooth)	Y		
Frequency band of embedded WLAN module	2.412GHz-2.484GHz		
Max. radio-frequency power of embedded WLAN module	802.11b:+16±2dBm(@11Mbps) 802.11g:+14±2dBm(@54Mbps) 802.11n:+13±2dBm(@HT20,MCS7)		
Frequency band of inductive loop systems	77 Hz		
Max. radio-frequency power of inductive loop systems	82 dBμA/m		

* Voltage measured at no load. Initial battery voltage reaches maximum of 20 volts. Nominal voltage is 18 volts.

WHAT'S IN THE BOX

MODEL	WR165	WR147	WR155
Boundary wire (feet)	426.5	590.5	820.2
Spare cutting blades	9		
Hex key	1		
Charging station	1		
Charging station fixing screws	8		
Wire pegs	180	250	340
Power supply	WA3795	WA3752	WA3752
Boundary wire connectors	2		
Battery pack	WA3575.3	WA3578.3	WA3671
Boundary wire distance gauge	1		
Bertelsen Ruler	1		
Manual	1		

We recommend that you purchase genuine replacement parts listed in the above list from the same store that sold you the mower. Refer to the accessory packaging for further details.

INTENDED USE

This product is intended for domestic lawn mowing. It is designed to mow often, maintaining a healthier and better looking lawn than ever before. Depending on the size of your lawn, your Landroid may be programmed to operate at any time or frequency.

ACCESSORIES AVAILABLE FOR PURCHASE

Accessory	Model#
Find my Landroid	WA0866
Anti-Collision Control	WA0860
Off Limits Digital Fence	WA0892
Landroid Radio Link	WA0867
Landroid Garage	WA0810
*More accessories available for purchase on Worx.com	

HOW LANDROID WORKS

Landroid is an autonomous machine, capable of operating on its own. It knows when it needs to go to its charging station, can sense when it is raining, can stop itself if it senses a problem and knows to stop, draw back, and turn around when it bumps into something blocking its path. To prevent an accident, Landroid will also automatically stop its blade disc from rotating if it is lifted off the ground.

Self-Charging



When your Landroid needs to recharge, it will stop mowing and follow the boundary wire back to its charging station. Once charging is complete, Landroid will automatically resume mowing or stay in the charging station according to its mowing schedule.

Edge/Perimeter Mowing



Landroid is programmed to mow the grass along the perimeter of your lawn twice a week on Monday and Friday. If you want to change this pre-set, you can modify it via the Landroid App or by using the control panel in “Work time-Customize Work time” menus. See detailed instructions at the end of this manual. If you enable the Auto Schedule feature in the App. you cannot manually adjust the Border Cut feature.

Rain sensor



Landroid is weather resistant and happy to be outside. But mowing wet grass does not give you the best finish or result. Landroid is equipped with a rain sensor which detects rain and tells Landroid to stop mowing and go back to its charging station.

Rain delay time



After a rainfall, Landroid re-starts when the grass is no longer wet. The default Rain Delay time is 180 minutes. You can change the Rain Delay time setting via the Landroid App. You can also adjust this from the control panel in "General Settings-Rain Start Delay" menus.

In more extreme weather



In case of a lightning storm, protect Landroid by unplugging the charging station, disconnect the boundary wire, and make sure Landroid is not able to charge. In the winter and especially in case of very cold weather and snow, we recommend you store your Landroid inside.

No more grass clippings to collect



Landroid's daily mowing produces very short clippings that don't need to be de-thatched. These clippings are a perfect organic nutrient for your lawn. Frequent mowing boosts the density of grass blades and effectively prevents the propagation of weeds.

Cut to edge



The special offset blade gets as close as possible to the border of your lawn, leaving you little trimming to do.

Cutting Height



Before starting your Landroid for the first time, make sure your grass is no longer than 4 in. If longer, use a regular mower to cut it before operating Landroid. If you want to drastically shorten the height of your grass, it is recommended that you do so progressively, by adjusting the cutting height in steps.

Security & PIN Protection



To prevent unauthorized usage, Landroid is protected by a PIN code that you can easily set up. Set up your PIN before first use. Be sure to record your PIN in a safe place. Default PIN is 0000 or AAAA (depending on the model).

Hose cleaning



You can hose Landroid off to get rid of dirt, grass and grime that it picks up while mowing. Keep Landroid looking and performing its best.

GroundTracer



With the new auto-lifting design, its blades can raise automatically due to its floating disc, which gives it more clearance. This helps Landroid avoid certain situations that would block other robotic mowers.

INSTALLATION

It is recommended you carefully follow these installation instructions to properly install your Landroid. In addition to the manual, you can access comprehensive video tutorials on our YouTube Channel (Worx Tools)*.
* This information is provided for your convenience but the video information provided online does not replace the instruction manual and the safety instructions that need to be read and understood.

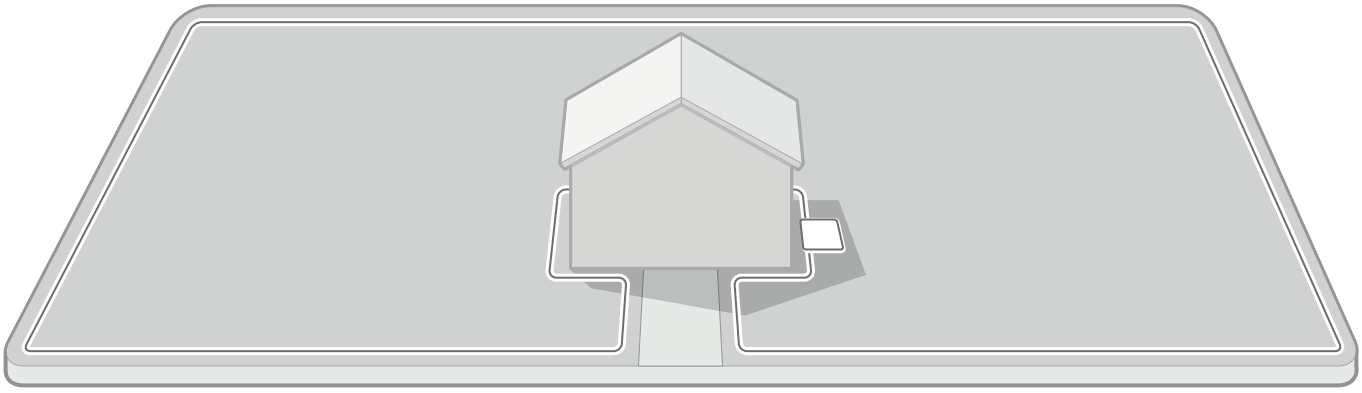

Plan out your installation → Install the charging station → Lay the boundary wire → Connect charging station to AC → Power up Landroid. Test and get ready to mow

EVERY MINUTE SPENT IN PLANNING SAVES YOU 10 MINUTES IN EXECUTION

Installing Landroid is even easier if you have made a clear plan of what you need to do. Proper planning will also help you avoid mistakes or having to rework the installation once it's done.

1. On the surface or buried?

Landroid's boundary wire is designed to stay on the surface of your lawn. Nearly invisible from the first day, it will be engulfed in the soil in a few weeks. If you will want to bury the wire, it is recommended to first peg it down and test the installation is successful by running Landroid over the perimeter. This allows you to easily test that the installation is successful and, if necessary, change the layout before burying the wire. Bury the wire no more than a few centimetres below ground level, so that the wire maintains a good signal.

2. Plan for the charging station

The charging station is where your Landroid goes to have its battery recharged. It's also the home where it rests in between mowing sessions.
Locate a proper position for it, bearing in mind:
A. It needs to be powered, so it should be no more than 32 ft. away from an AC outlet. Using a GFCI outlet is recommended.
B. If possible, choose a shaded area to prevent the battery and charger from over-heating in direct sunlight. *Landroid Garage accessory available for purchase.
C. It should be placed on flat, level ground to ensure effective docking.
D. Avoid places close to irrigation sprinklers.

You can place the charging station on your lawn or on a hard surface like a walkway, provided that the lawn and the hard surface are at the same height (no steps).

For Landroid to successfully dock in the charging station, the following measures will need to be taken when laying the first segments of boundary wire immediately entering and exiting the charging station.

1. For the boundary wire leaving the charging station:
   - There should be a minimum of 12 in. of wire coming straight from the station before any turns are made (fig. 1, left side of station).
   - If the yard layout is such that the boundary wire makes an immediate right turn (fig. 2), then the distance requirement is not necessary.
2. For the boundary wire entering charging station:
   - There should be minimum of 31 in. of wire going straight to the station (fig. 1, fig. 2).

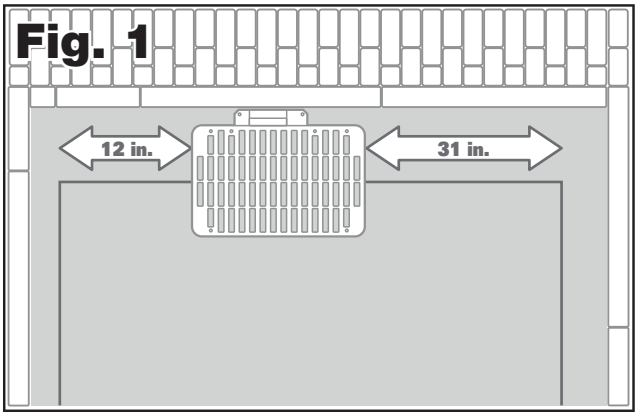

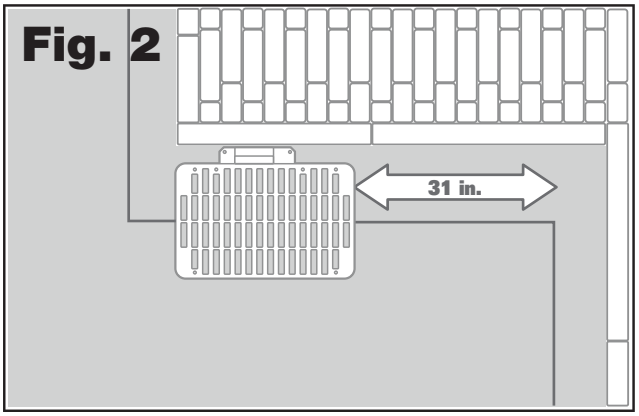

3. Charging station checklist:

A. Within reach of AC outlet (GFCI outlet recommended).
B. In the shade (if possible).
C. Straight path on entrance; straight path on exit if necessary (fig. 1, fig. 2).
D. Flat land (fig. 3).
E. No irrigation sprinklers nearby.

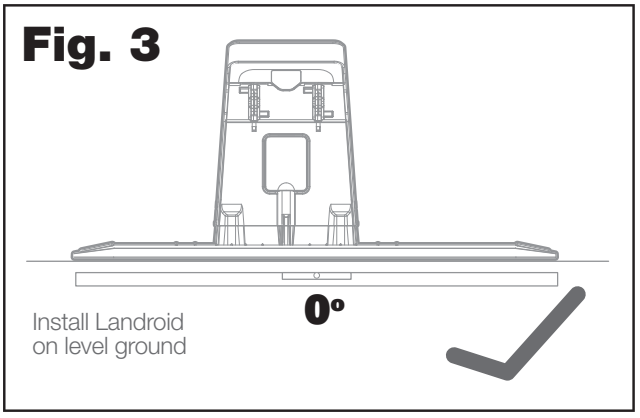

4. Placement of boundary wire on slopes

Landroid can handle slopes and inclines up to 35% or 20°. Ensure that when you place the boundary wire, you do not place it at the bottom of the slope or incline of 17-35% to account for the extra gravitational force Landroid will have to overcome.

*How to calculate the slope of your lawn:

The slope would be:

$$\frac{\text{35 in. (Elevation)}}{\text{100 in. (Length)}} = 35\% \text{ (slope)}$$

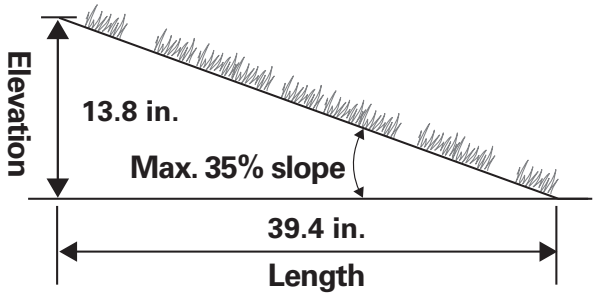

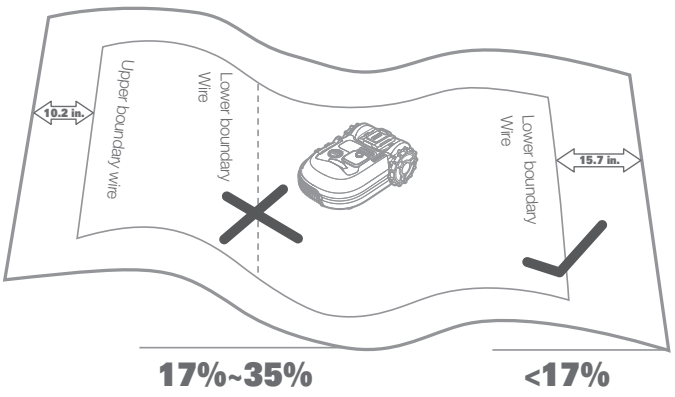

Two stakes can be placed 100 inches apart. With one stake at the bottom of the slope and the other on the slope. Tie a string to the bottom of the stake on the slope, ensure that it's leveled and tie it to the other stake. Measure the distance from the string to the ground. Use this value as the elevation in the formula.

5. Plan for the boundary wire

The wire has to be placed at a certain distance from the edge of the lawn. This distance changes depending on what's on the other side of the edge. Different parts of your lawn may have different border scenarios: ie. stone pavers, fence, patio, etc.
A. If the edge of the lawn borders a step: keep the wire 10 in. from the edge. (figure 1).
B. If the edge of the lawn borders a path of the same height: keep the wire 4 in. from the edge. (figure 2).
C. If the edge of the lawn borders a pool: keep the wire at least 12 in. from the edge. (figure 3).

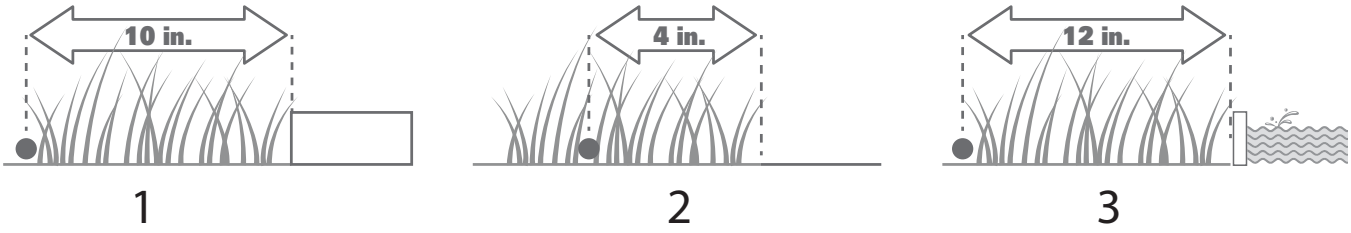

1 2 3

If a side of your lawn borders a neighbor's lawn with a robotic mower in use, lay your wire at least 39 in. apart from your neighbor's wire to avoid possible interference.

PLAN YOUR INSTALLATION

Landroid is designed to manage the most complex of lawns. Carry out a visual inspection of your lawn so you are prepared for a trouble-free installation of the boundary wire.

6. Identify Off-Limits Areas

You don't want Landroid to mow flowers, dive into water, or become imobilized on tree roots that are above ground. Locate these areas and surround them with boundary wire to prevent Landroid from accessing them.

The boundary wire is a single loop that starts at the charging station, encircles your yard, and then terminates back at the charging station. To exclude the off-limits areas, the wire will need to be diverted at a right angle from the outer perimeter of the yard, directed towards the area, and then laid in a counter clockwise path around the area, as show below in Fig. 1. Then the wire would go back to the yard perimeter, making sure that there is no gap between the wires going to and coming from the off-limits area. This ensures that the mower will not "see" this section of wire and will pass over it while mowing. This exercise does not involve cutting the wire in any way, and still maintains one continuous loop.

A great alternative is to purchase the Landroid Off Limits Digital Fence accessory. With this option, you simply surround the off-limits area with the provided magnetic strips. They do not have to be connected to the boundary wire. The Off-Limits Digital Fence is also great for protecting seasonal items (ex. a trampoline or fire pit).

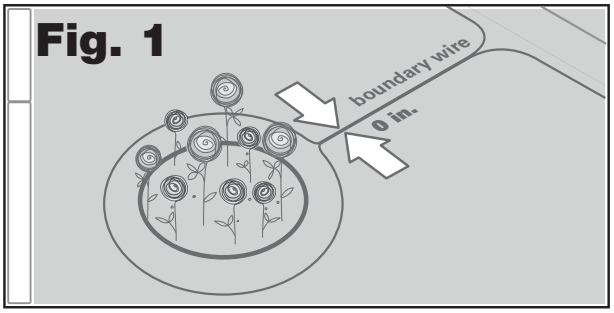

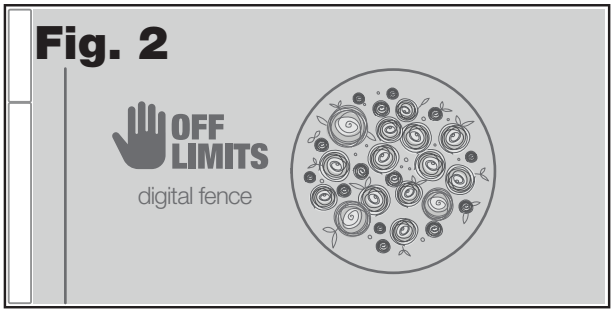

7. Identify obstacles

Landroid is equipped with a bump sensor which allows you to avoid surrounding all obstacles with boundary wire. Landroid can lightly bump into solid obstacles like trees and furniture without harm. If your lawn has several obstacles like pavers and trees, we recommend purchasing the Landroid ACS (Anti-Collision Control) accessory which helps Landroid steer around obstacles instead of bumping into them.



NOW ROLL YOUR SLEEVES UP. YOU'RE READY FOR INSTALLATION!

Now that you have planned out your installation, you are ready to begin!. Before starting, you may want to use your old mower for the last time to clean up your lawn and make the installation easier.

1. Secure the charging station in the selected location

A. Secure the charging station to the ground with the included screws, using the provided hex key (fig. 1)

B. See page 17 for tips on correctly installing your charging station.

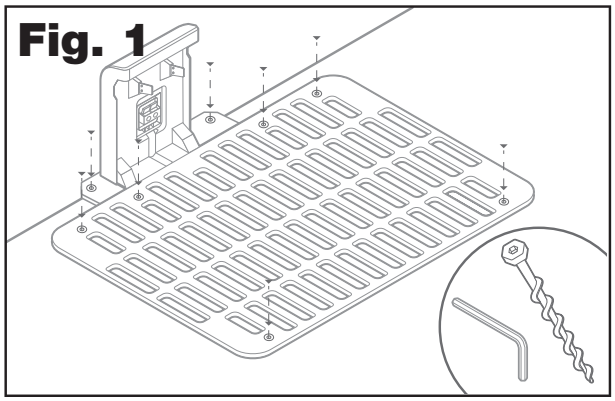

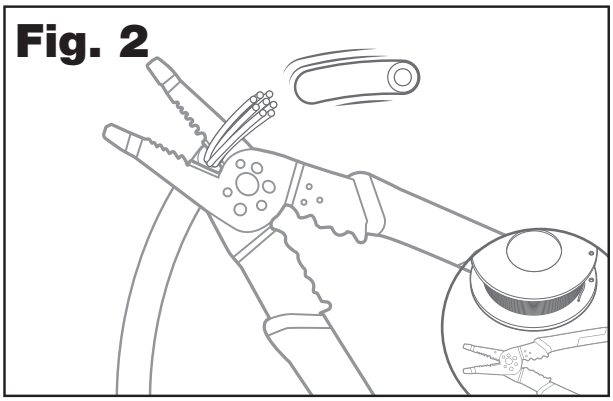

2. Connect one end of the boundary wire to the charging station

A. Strip the end of the wire with a wire stripper (fig. 2).

B. Open the plastic door and insert the stripped end into the red left clamp (fig. 3).

C. Press the wire into the guide of the charging station as shown in fig. 3.

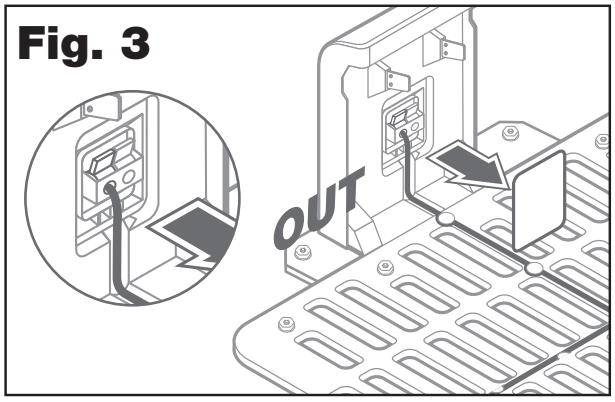

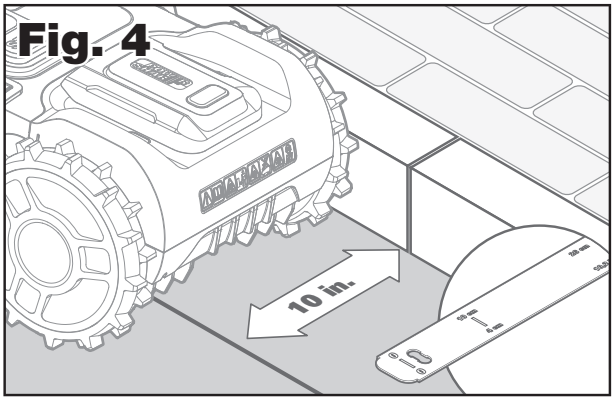

3. Lay the boundary wire around your lawn

A. Use the supplied wire distance gauge (item K) to ensure that the boundary wire is the appropriate distance from the edge of the yard.

B. If there is a step at the edge of your lawn, keep the wire at 10 in. from it (fig. 4).

C. If the edge is flush to the lawn, keep the wire at 4 in. from the edge (fig. 5).

D. When laying the boundary at corners, ensure that the corner angle of the wire is great than 90° (Fig. 6). This will ensure that the boundary sensor can properly detect the wire.

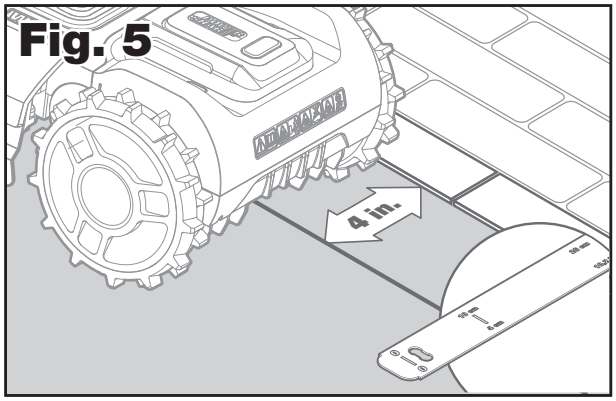

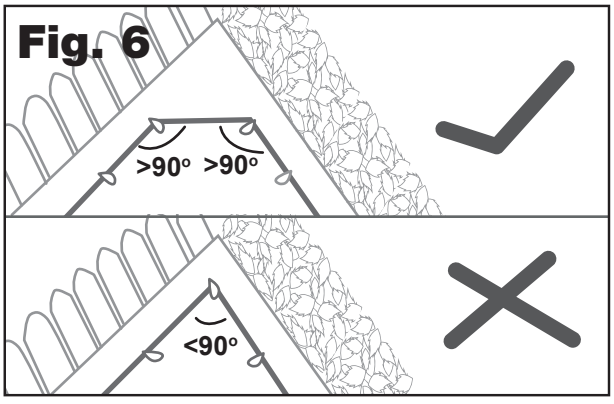

4. Secure the wire to the ground using the supplied wire pegs

A. Space the pegs roughly 2 - 3 ft. apart (Fig. 7). For corners and turns, as wells as dips in the yard, this spacing should be reduced as necessary.

B. Make sure that the pegs are hammered all the way to the ground to ensure that there is not a gap between the wire and the ground (Fig 8) and that the wire has no slack. Any loose wire could be caught by the mower blades and potentially cut.

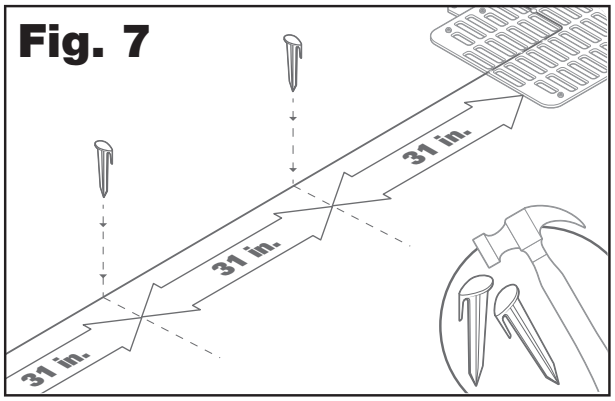

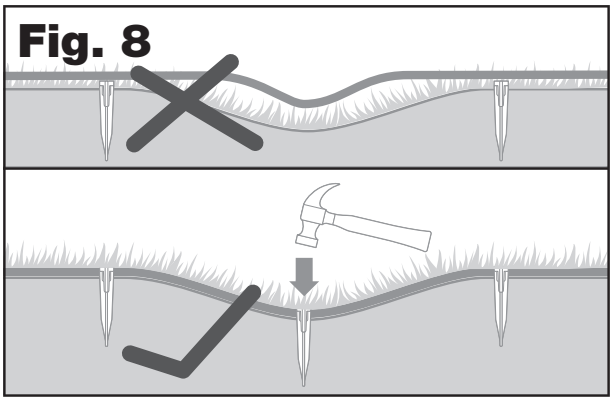

5. Exclude any off-limits areas, if needed

A. Lay the boundary wire as instructed until you come near the off-limits area.

B. When you are able, make a 90° left turn with the wire so that the the direction of the wire is directly towards the off-limits area (Fig 9)

C. Surround the area with the wire, making sure to keep the appropriate 10 in. of distance from the area edge according to Fig. 4. Be sure to keep a minimum distance of 3 ft. from the edge of the perimeter boundary wire (Fig. 9).

D. Always lay the wire in a clock-wise direction around the off-limits area. Failing to adhere to this rule could result in erratic mower behavior up to and including the mower traversing into the off-limits area.

E. When you have completely surrounded the off-limits area and the wire has arrived back at the starting point of the loop, return the wire to the perimeter boundary by laying the wire along the same path it took to get to the off-limits area. It is crucial that there is no gap between these two wires (Fig. 9 inset). Tip: Use the same wire peg to secure both wires. This will ensure that there is no gap between each wire.

F. Refer to pg. 18 for tips on creating an off-limits area.

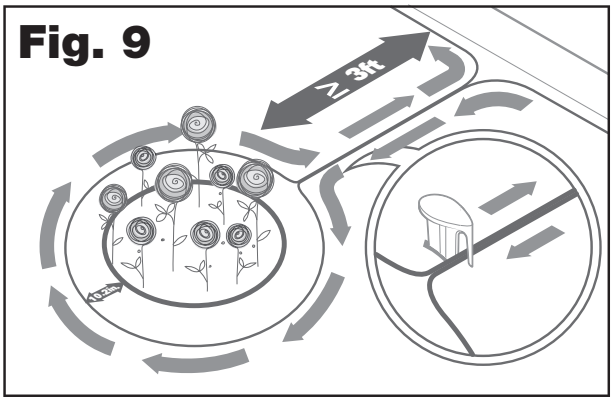

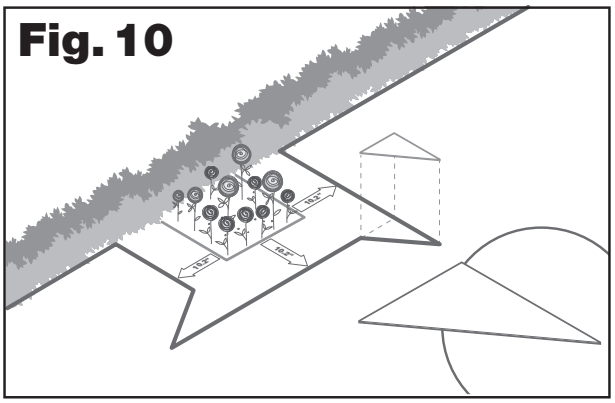

6. Bertelsen method: Perfect 90° turns with this simple layout technique

Note: This method is only applicable for outside right angle corners.

A. The supplied Bertelsen ruler (Item L) acts as a template for the shape of the boundary wire.

B. Lay the ruler on the ground 10in past the outside corner (Fig. 10).

C. Using the ruler as a guide, lay the boundary wire around the edge of the ruler.

7. Complete the perimeter boundary loop

Once you have completed laying the wire around the perimeter of your lawn, you will arrive back to the charging station.

A. Place the wire into the guide of the charging station, up to the black clamp (fig. 11).
B. Cut the excess wire and strip the end with a pair of wire cutters.
C. Insert the stripped end into the black wire clamp on the right. There should be no excess wire hanging out of the terminal cover. This may cause improper docking of the mower.

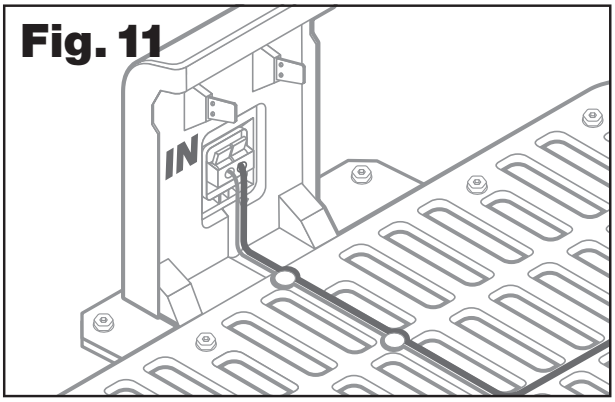

8. Using the Wire Connectors

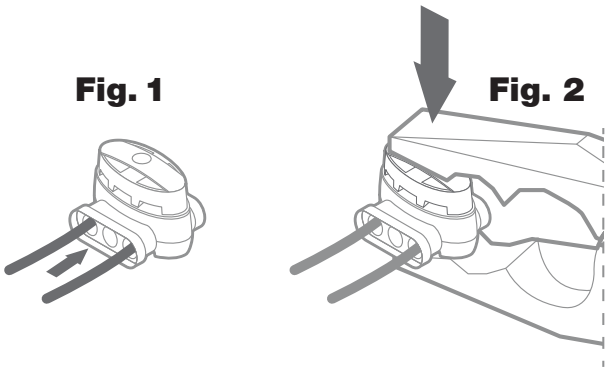

Included with Landroid are two small, waterproof boundary wire connectors (Item B). They can be used for the following:

A. When your lawn has a very long perimeter and you need extra boundary wire to complete the installation. Please do not exceed 984 ft. of boundary wire: this is the maximum length of the boundary wire perimeter.
B. When the boundary wire is cut by accident and you need to fix it.
C. When you decide to rework your garden in the future and need to modify the original boundary wire installation.

Proper use of the boundary wire connectors

A. Insert both ends of the wire into any two of the three holes of the connector; no need to strip the wires.
B. Insert the wires fully until both wire ends are visible on the other side of the connector.
C. Press the connector firmly by using a pair of pliers. Make sure that the blue clamp is fully seated into the connector body. Check that the wires are securely connected by slightly pulling on them. If any of the wire ends comes out, then the crimping process should be repeated.

⚠**Attention:** it is not recommended to simply splice the boundary wire with insulating tape or use a screw terminal block for connection. A broken circuit may occur after a period of time as soil moisture can oxidize the wire.

9. Zones

If your yard has more than one area and these areas are separated by a narrow opening or corridor (see figure below), then it may be necessary to establish user-defined zones in order to aid Landroid in reaching every part of your yard. The term narrow is defined as any passageway that is less than 2 ft. in width. **A zone is essentially a starting point along the boundary wire that the Landroid travels to before starting to mow.** This allows the mower to get to those hard to reach areas. These starting points are defined as a distance from the charging station to the zone starting point. Once the starting points are defined, you will also be able to define how frequently Landroid travels to each starting point. This will allow Landroid to travel to the hard to reach areas more frequently, ensuring that every square inch of your yard is mowed. It is necessary to define zone frequency because Landroid does not stay within a specific zone for a specified amount of time. Once Landroid starts mowing from a particular zone starting point, it will mow randomly according to its normal algorithm. Zones are set up via the control panel or Landroid App.

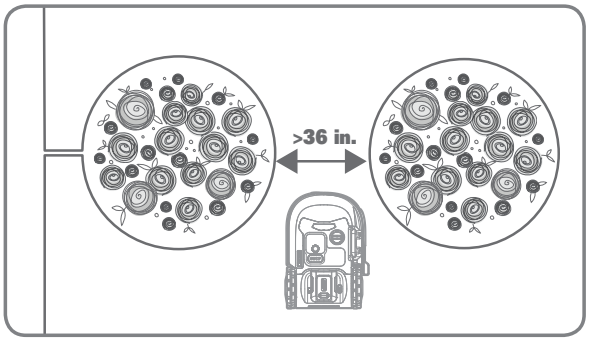

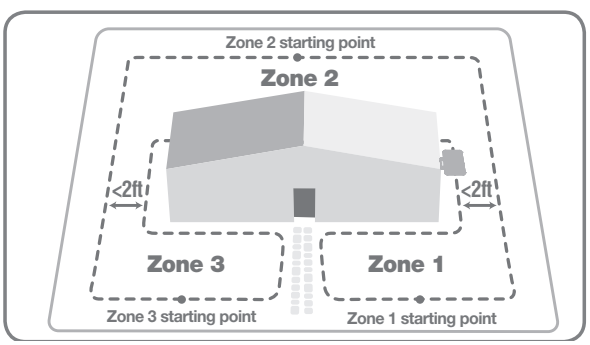

10. Final steps

There are only a few more steps to go:

A. Connect charging station to the AC outlet (fig. 12).

B. Connect the charging station power cord to the power supply by aligning the notch on the power cord connector (a) with the groove on the adaptor connector (b). (Fig.13).

C. When installed and connected properly, the LED light on the charging station will be green.

D. If the LED light is red, check that the boundary wire ends are properly clamped into the charging station. If problem persists, ensure the boundary wire around your lawn is not broken. If wire connectors were used, check these connections to make sure that the electrical contact is present.

E. Open the rear of Landroid and insert the Power Share™ battery into the slot until it clicks (fig.14)

F. Place Landroid on the charging station and ensure that the charging terminals on Landroid have firm contact with the paddles on the charging station (fig 15). The paddles should be at a 45° angle to ensure correct charging. The LED light will blink green when properly connected. The light will turn solid green when fully charged.

G Allow Landroid to fully charge the battery before use. While Landroid is charging, it would be a good time to download and connect Landroid to the app.

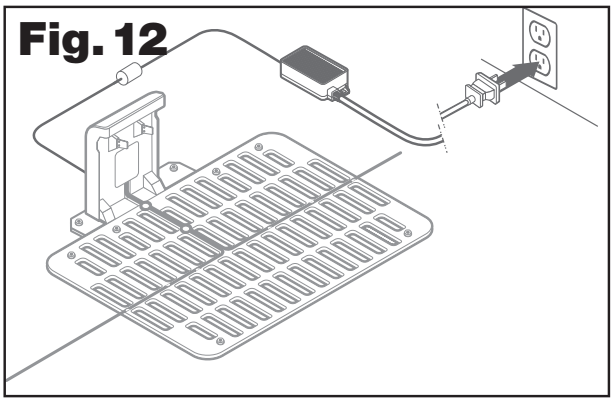

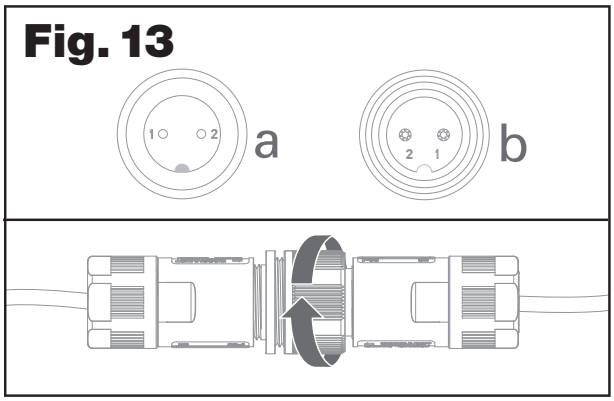

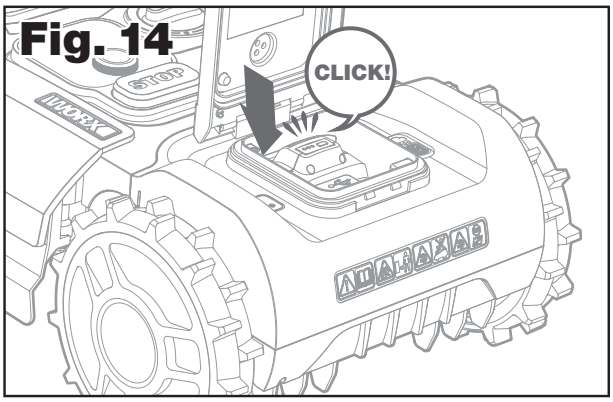

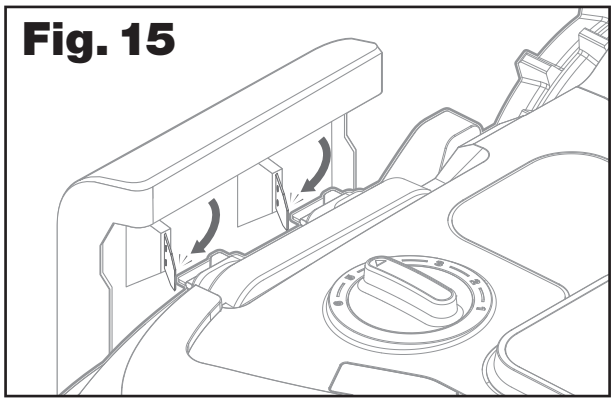

STARTING LANDROID FOR THE FIRST TIME.

Get familiar with the control panel

Landroid's control panel allows you to access key functions directly on the mower.
For advanced functionality and features, download the free Landroid app.

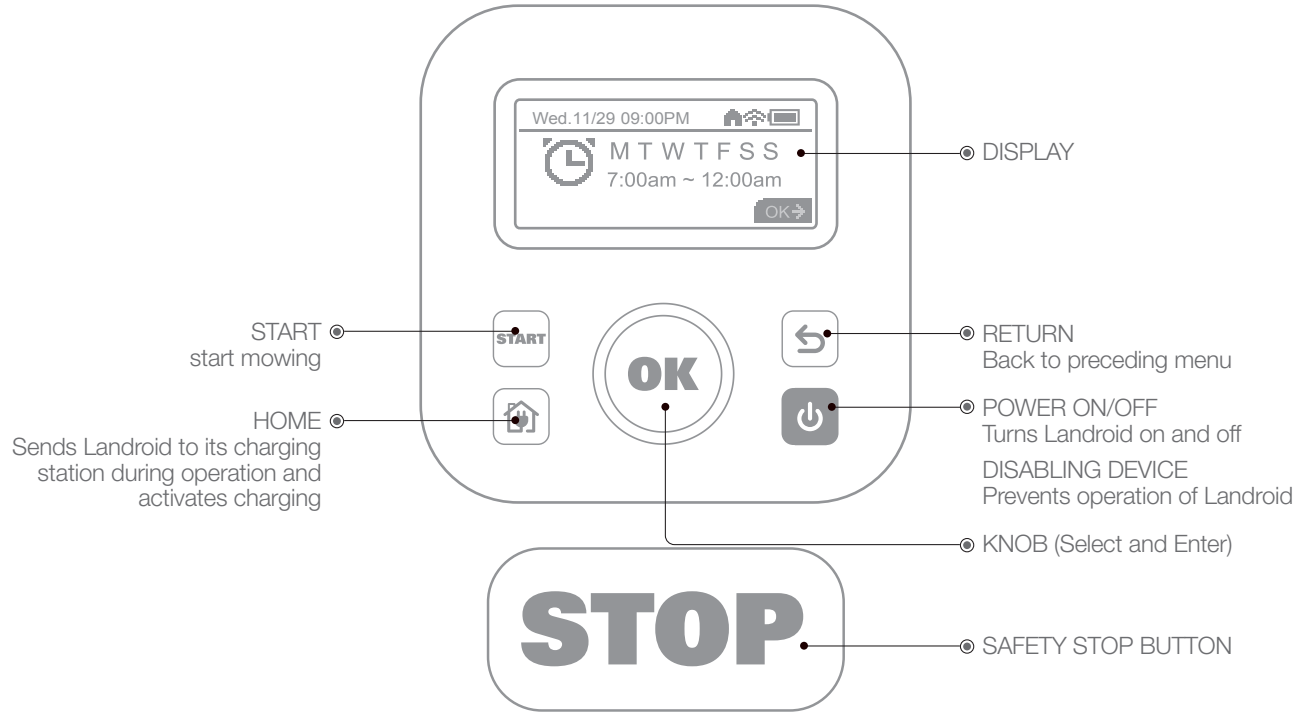

Read and understand all safety instructions before starting Landroid

A. It is recommended that you start Landroid from the charging station after fully charging.
B. Press ⏻ until the screen lights up.
C. Rotate the knob clockwise to select the default PIN "0000". Short press (OK) to select each number. The screen will display "PIN code OK".
D. Press the (START), then press (OK). Landroid will start mowing.
E. You can stop Landroid at any time by pressing the (STOP).
F. To send Landroid to the charging station, press the 🏠, then press (OK).

LANDROID CONTROL PANEL

Functions and Features in the Control Panel

1. Settings

Rotate the (OK) clockwise to choose between General Settings, Working Time and Security. Press the (OK) to select General settings ⚙, working time 🕒 or security 🔒, and press once to enter. To go back one, press the **Return** key. Use the same method to take the follow-up actions.

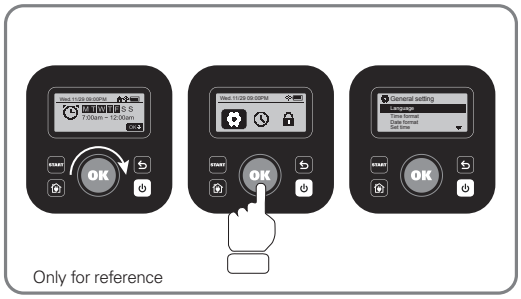

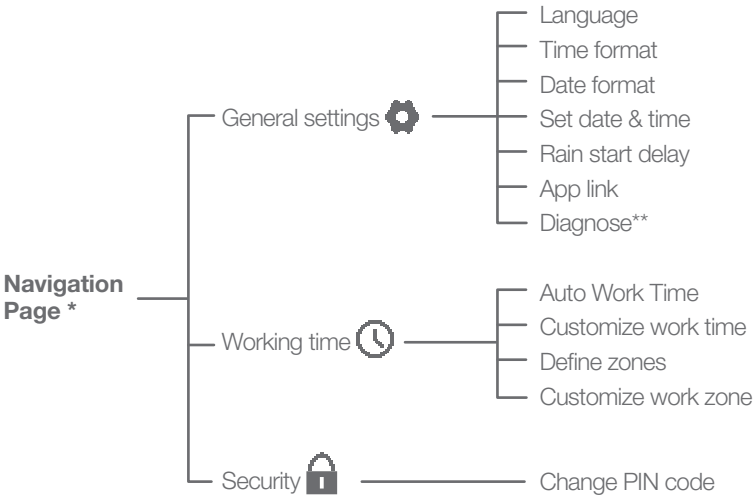

* Be continuously updated according to the software version.
** For after-sales service only

2. Set date & time

Rotate the OK clockwise to select "DAY" and press the OK. The selected number will be blinking; continue to rotate the OK clockwise to select the desired number and press the OK to confirm. Use the same method to complete for month/year/hour/minute.

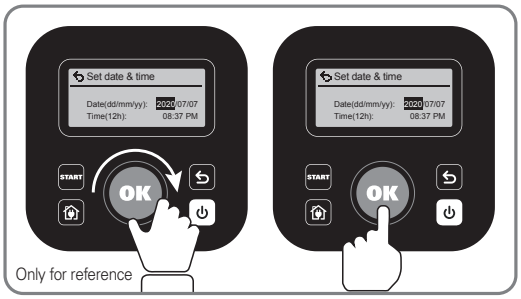

3. Set a Schedule

Following the same instructions as date & time, use the OK to select the day of the week and set the time to schedule Landroid. Border cut can also be enabled/disabled for each day. Anticlockwise rotate OK to activate the setting. For a quicker way to schedule, it is recommended to download the Landroid app.

4. Customize work time

This feature enables a quick adjustment of daily work time without the need to change work times for each individual day. Anticlockwise rotate OK to activate the setting. For example, if you wanted to increase total work schedule to compensate for a higher growth rate during the peak of mowing season, simply rotate the OK to an appropriate positive percentage increase. Conversely, if you wanted to decrease total work time to compensate for the latter half of the mowing season when growth rates slow, simply rotate the OK to an appropriate negative percentage decrease. This setting can also be adjusted via the app.

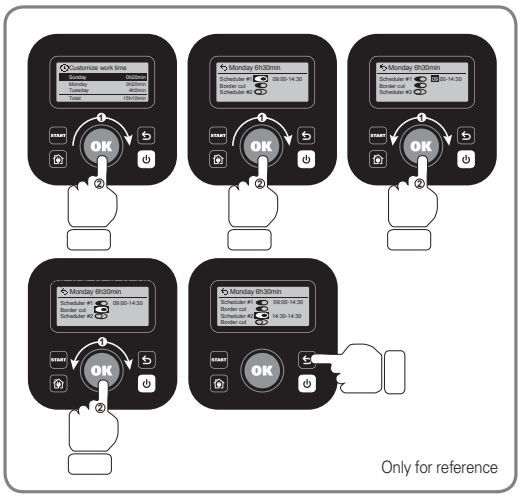

This adjustment follows a simple calculation:
DWT x [1+ (WT%/100)] = TWT

DWT = Daily work time
WT% = Work time percentage adjustment
TWT = Total work time

Example:
You want to decrease the current schedule of 5 hours per day, M-F, by 30%. Rotate the OK until the screen reads "-30%". This would subtract 30% of the current work time to yield:
(300 min) x [1 - (30/100)] = 210 minutes (3.5 hours) per day.

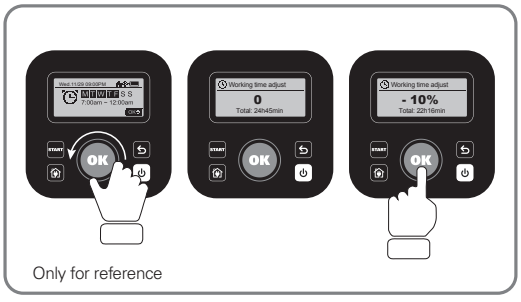

5. One-Time Scheduler

If your yard is split into two areas by a fence, then the One-Time Scheduler function can be used to mow the second area that does not contain the charging station. This feature eliminates the need for a separate charging station for each area. For instance, if you have a fenced-in back yard, you would have a back yard area and a front yard area. Even though there are two separate areas, there will still only be one boundary wire loop. The boundary wire will need to be configured similar to that of Fig. 1. Run the boundary wire underneath the fence to connect the two boundaries, leaving no gap between the wires that connect each area (see Fig. 1 inset). Essentially, you are implementing the same concept as you would when excluding off-limits areas as in section 5. (Exclude any off-limits areas, if needed). The only difference is that the area is external rather than internal with respect to the boundary of the first area.

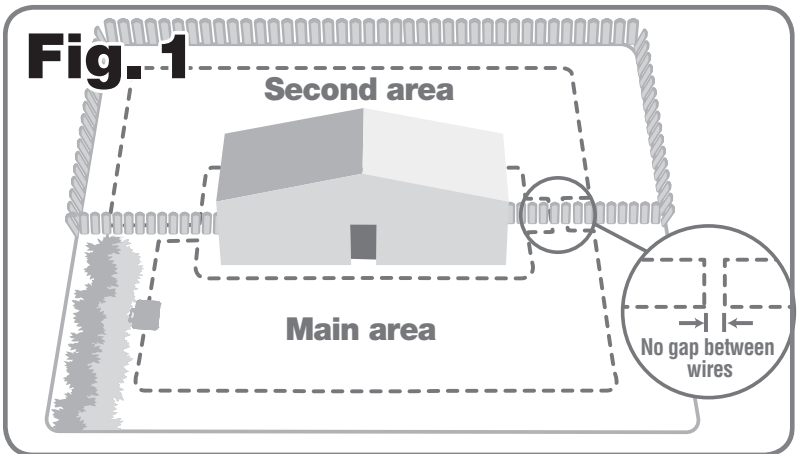

Follow these instruction for mowing the area without the charging station:
A. Power on Landroid and place inside the mowing area.
B. Press START quickly three times.
C. Rotate OK to select "Home Present? - NO". Short press OK once to confirm.
D. Select the work time by rotating OK until "Working Time" is selected. Short press, and then rotate OK to select the pre-defined work times. Short press to confirm.
E. Rotate OK to select START and short press. Landroid will start to mow.

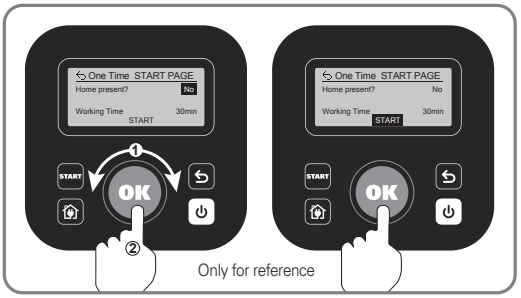

Follow these instruction for mowing the area with the charging station:
A. Power on Landroid and place inside the mowing area.
B. Press START three times quickly.
C. Clockwise rotate OK to select “home present?-YES/NO” (Whether the charging station is in the area or not) and short press to enter setting. Selected word will be blinking and short press to confirm.
D. Next, rotate OK to select “ENABLE border cut-Yes/no” (whether to do border cut or not) and short press. Selected word will be blinking and short press to confirm. Then use the same method to complete” working time”.
E. And then Clockwise rotate OK to select “Start” and short press to start mowing

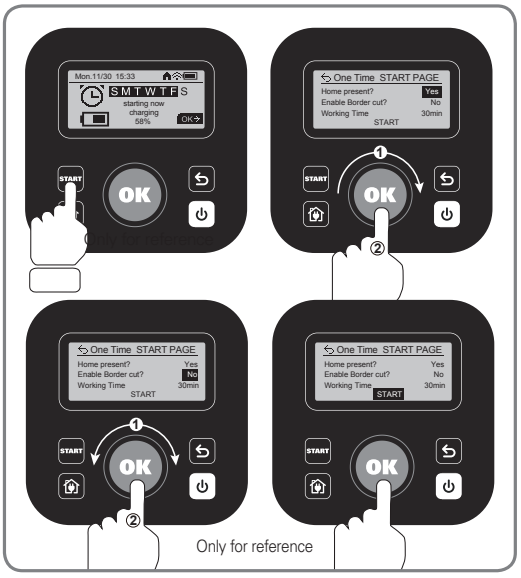

CONNECTING LANDROID TO THE INTERNET

Why should you connect your Landroid?

Your Landroid can be connected by Wi-Fi or Bluetooth

Landroid is an IoT (Internet of Things) device. To get full functionality out of your Landroid and keep it updated with the latest software, it must be connected to the internet via your Wi-Fi network. Please see our privacy policy at https://www.worx.com/privacy-policy.

BEFORE YOU START

1. Download the app

Download the free Landroid App first. Find it in the Android or Apple app stores by searching "Worx Landroid" or by scanning the provided QR codes beside.

GET IT ON Google Play

Download on the App Store

2. Ensure you have:

A. Your WiFi network SSID and password / Bluetooth function on your smartphone.
B. Landroid Serial Number: it can be found in the label under the rear battery door of the machine.

If you don't want to type the 20-digit Serial Number, you can simply scan the QR code next to the Serial Number with your smartphone when prompted by the app.

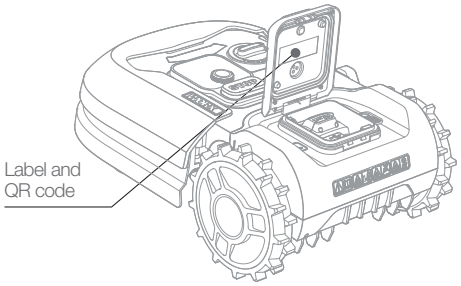

3. Check your settings

Wi-Fi connection

A. Landroid works with 2.4GHz Wi-Fi signal only. 5GHz frequency signals are not supported.
B. Make sure your smartphone is connected to your home Wi-Fi network.
C. Make sure the distance between your Landroid, smartphone and your router is as close as possible during connection.

Tip: when Landroid moves to an area of your lawn with poor or no Wi-Fi signal, alerts from the app will only be received when Landroid returns to an area with good signal.

Bluetooth connection

A. Bluetooth function on your smartphone is activated.
B. Make sure your Landroid is within the connectable distance .

MAINTENANCE

Your Landroid works hard and needs to be cleaned and checked at regular intervals to ensure that it is operating at maximum efficiency. This section helps you keep Landroid in good shape so it can last for years without issues. Turn off the machine and remove the battery before carrying out any service or maintenance.

Blades

A. The blade turning disc rotates both clockwise and counter-clockwise at random to use both cutting blade edges and minimize the frequency of replacing the blades.
B. Each cutting blade will last up to 2 months when it is programmed to mow every day.
C. Always check to see if the blades are chipped or damaged and replace them if necessary.
D. When the cutting blades are dull and worn out, they should be replaced with the spare blades provided with your Landroid. Spare blades are also available.

⚠WARNING! Before cleaning, adjusting, or replacing the blades, turn your Landroid OFF and remove the battery. Always wear protective gloves.

1. Replacing the Blades

Remove the battery (fig. 1) and turn the Landroid over (fig.2).
Take the screws off the blades with a screwdriver (fig. 3 - 4).
Firmly screw on the new blades (fig. 5 - 6).

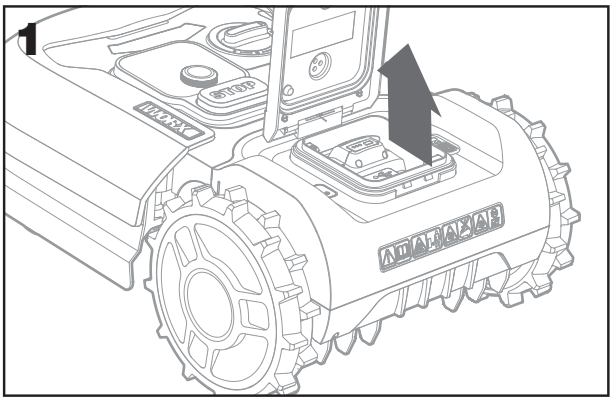

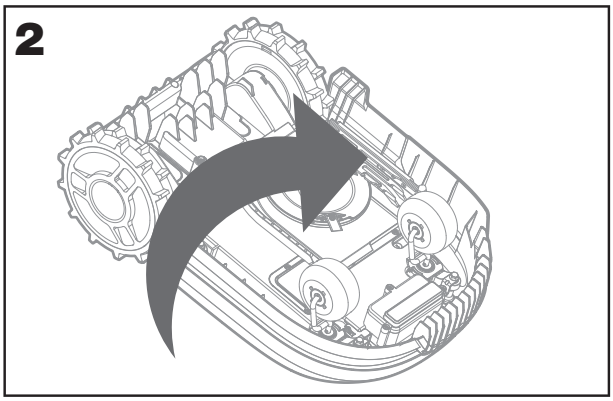

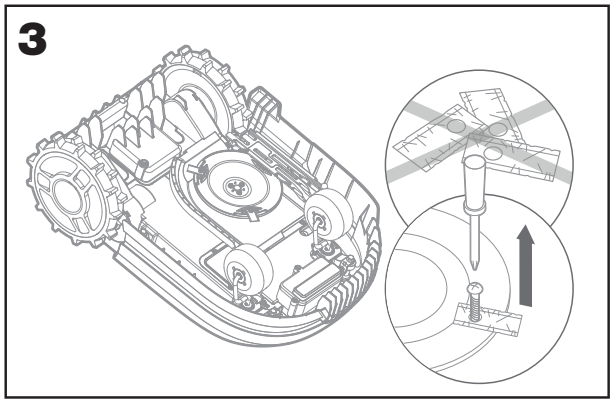

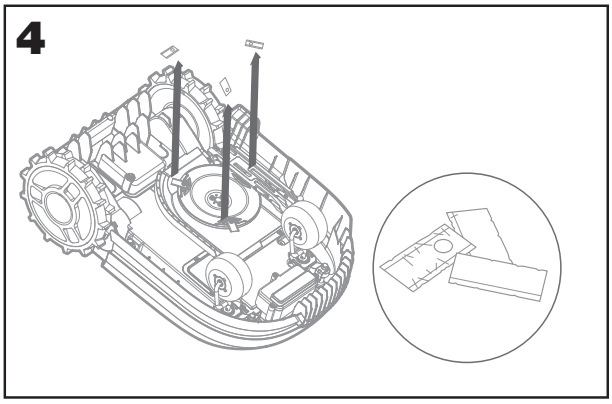

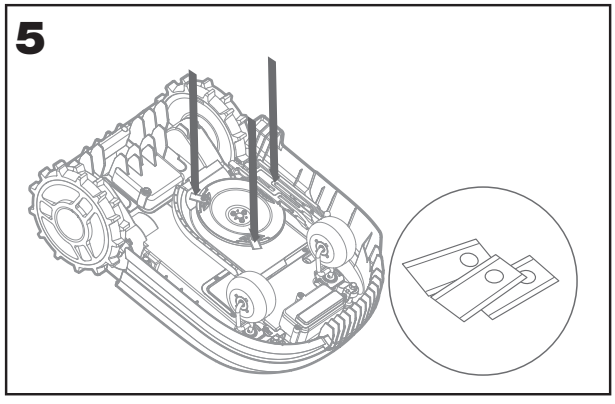

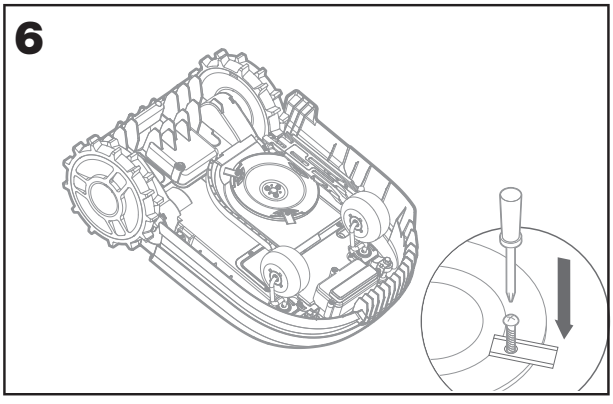

⚠ **Attention:** When fitting new blades, make sure you replace ALL the blades.
Always use new screws when fitting blades. This is important to ensure blade retention and blade turning disc balance. Failure to use new screws could cause serious injury.
Important: After screwing the blade to the blade disc, make sure the blade is able to spin freely.

Cleaning
Your Landroid should be cleaned regularly. This helps keep it in good condition. Excess dirt, debris, and build-up of grass from daily mowing may cause sub-optimal performance. Turn off Landroid and remove the battery before cleaning.

⚠Attention: Make sure the battery cover is closed when rinsing off your Landroid.
⚠WARNING! Your Landroid can only be rinsed by using a hose! DO NOT use high pressure washer on your Landroid. High pressure water can penetrate the seals and damage electronic and mechanical parts.

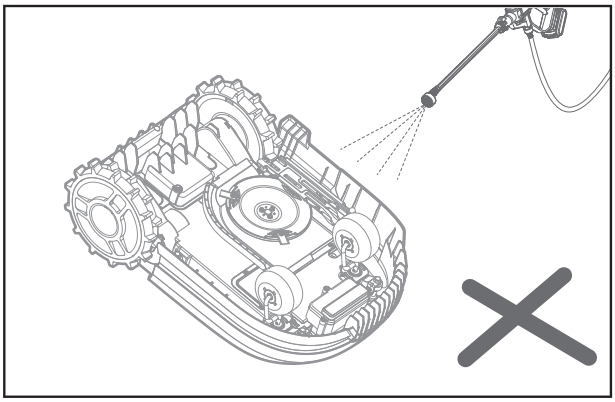

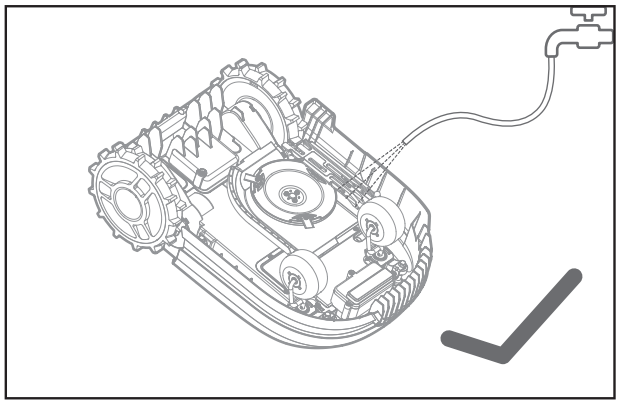

1. Cleaning the top of the mower
A. Clean with a spray bottle filled with water or a hose. Do not use solvents or polishers.
B. Use a brush or a clean cloth to remove built-up dirt.

2. Cleaning the Bottom
A. Turn Landroid upside down.
B. Use a brush to remove debris and grass clippings.
C. Be careful not to touch the blades with your hands. Wear gloves for protection.
D. Clean the blade disc, the chassis and the front wheel(s) thoroughly with a soft brush or moist rag
E. Rotate the blade disc to ensure it rotates freely. Remove any obstructions to avoid damage to the blade disc.
F. Check that the blades spin freely around the fixing screws. Remove any obstructions.

3. Cleaning the drive wheels
A. Remove mud from the rear wheels with a brush in order to ensure good wheel traction.

4. Cleaning the charging contacts
A. Clean the contact paddles located on the charging station and the charging contacts located on the Landroid using a cloth
B. Periodically remove any build-up of grass clippings or debris around the contact paddles and the charging contacts to ensure Landroid successfully charges each time.

Charging
The heart of Landroid is its 20V Li-Ion Worx Powershare Battery.
A. For the proper storage of the battery, make sure it is fully charged and kept in a cool dry place.
B. The recommended Landroid operation temperature is between 32-131°F (0-55°C).
C. The life-span of Landroid's battery depends on hours of usage and the length of use per day during the mowing season.

Storage
Although Landroid is designed and built to survive the most severe weather conditions, we recommend storing it in your shed or garage during the winter. To prepare it for winter hibernation:
A. Clean it thoroughly.
B. Fully charge the battery.
C. Turn the power off.

1. Getting back to work in the Spring

When it is time to re-start Landroid for the new season, please perform the following checks:
A. Update the time and date settings via the app.
B. If you notice signs of oxidation on the charging contacts of Landroid or the charging station, clean these with a fine grit sand paper.
C. Fully charge Landroid's battery before operating.

Firmware updates

Landroid is always improving and new software versions are made available for free. Always keep Landroid software updated to make the most of your machine.

1. Over-the-Air (OTA) updates

If your Landroid is connected to your Wi-Fi network you can check for new software updates by opening the "Update" section in the app. Please make sure your Landroid is under Wi-fi coverage when updating.

2. Check which software version you have

In order to see the software version number you have to navigate to the "Firmware Update" sub-menu of the app.

3. Manual updates

A. If your Landroid is not connected to your Wi-Fi network, you can still update it to the latest software version with a USB drive.
B. Check your account page via www.account.worxlandroid.com to see if there is a new firmware version released.
C. Download the latest software version.
D. Make sure the USB drive is formatted to FAT32.
E. Copy the downloaded software file to the USB drive.
F. Make sure Landroid is powered off.
G. Locate the USB port which is inside the battery door.
H. Insert the USB drive in the port.
I. Place the Landroid on the lawn again, inside the boundary wire.
J. Power on Landroid. The screen will display that the firmware is being updated. Do not remove the USB drive from the mower until instructed to do so.
K. Once the upload is compete, the screen will display "Please remove the USB key".
L. Once the USB drive is removed, the mower will reboot, and if necessary, install any other updates that are part of the software package. This process may take a few minutes. Once the update is complete, the screen will go to the PIN entry screen.

NOTE: Make sure Landroid is within the boundary when restarting Landroid.

OPERATION MESSAGES

MESSAGE	LANDROID ACTION
Cutting grass	Cutting grass according to the mowing schedule.
Raining	The rain sensor detects water. Landroid will return to the charging station and stay there until the sensor is completely dry. When the sensor is completely dry, Landroid will automatically begin the rain delay countdown and then return to mow. If you want Landroid to mow before the rain delay counter is finished, simply turn it off then on again. Or you can remove the rain delay completely by setting the rain delay time to zero.
Going home	Needs to recharge—while traveling back to the charge station, the cutting blade does not operate in order to save energy.
Charging	'Charging' and charge percentage are displayed.
No working time scheduled	Stand-by, needs to be programmed as desired.
Not working today	Stand-by, will start according to mowing schedule.
Work done today	
Zone searching	Landroid is searching a certain area to mow based on the customized work zone parameters.
Charge complete	Landroid has completed its charging.
Emergency charge	Landroid is charging in a powered-off state.

ERROR MESSAGES

Sometimes things can go wrong. Fortunately Landroid is smart enough to tell you if it is enountering an issue, so you can fix it. If in doubt, please visit our website at www.worx.com/landroid-support, where you will find useful videos and further support.

MESSAGE	CAUSE	ACTION
Outside working area! Press START to reset.	Landroid cannot find the boundary wire signal.	1. If Landroid is actually outside of its working area: power off the mower, take Landroid inside the working area, power on and press start. 2. If the associated error is displayed and the mower is inside the boundary AND the charging station LED is green, then the wires leading into the charging station are most likely reversed, and need to be switched.
WRONG PIN! Please retry.	PIN code is wrong.	Input the correct PIN or re-set your PIN.
Blade motor fault! Press START to reset.	Blade disc is blocked by an object, e.g. a branch.	Turn power off and remove battery. Turn Landroid upside down and check if there's anything preventing the blade disc from rotating and remove any obstruction. Turn the mower upright, and power on.
	Blade is over-loaded by thick dense grass.	Turn power off. Take Landroid to an area with short grass or adjust the cutting height to a higher setting. Power on.

MESSAGE	CAUSE	ACTION
Wheels motor fault! Press START to reset.	Rear wheel is blocked in some way.	Turn power off and take Landroid to an area free from obstacles. Turn power on. If the error message is still displayed, turn power off. Turn Landroid upside-down and check if there's anything preventing the wheels from rotating. Remove any obstruction, if necessary, then turn the mower upright, and power on.
Upside down! Press START to reset.	This could have happened when Landroid came into contact with a sloping surface which made it overturn.	Turn Landroid upright and remove any obstruction that might have caused Landroid to overturn.
Mower stuck! Press START to reset.	Landroid is stuck. Also, if the rear wheels cannot move and have tried to course correct several times in a short period, or the bump sensor has been activated several times in a short period, this will cause a Stuck error.	Turn power off. Take Landroid to an area of your lawn free of obstacles, then turn power on. If the error message is still displayed: turn power off, turn Landroid upside-down. Check if there is anything preventing the wheels from rotating. Remove any obstruction, turn the Landroid upright, turn power on.
Mower lifted! Press START to reset.	Landroid is lifted up. Also, if the lift sensor has been activated several times in a short period, this will cause a Lifted error.	Turn power off. Take Landroid to an area clear of obstacles, turn power on. If the error message is still displayed: turn power off, turn Landroid upside-down and check if there is any obstruction that would prevent the front wheel casters from sliding into the mower body. When the mower is lifted, the casters should drop down away from the mower body. When placed back on level ground, the casters should slide back into the body. Remove any obstruction if necessary, then turn the mower upright, and power on.
Wire missing! Press START to reset.	Machine can't find boundary wire signal.	If the LED light is red, check if the boundary wire is well connected to the wire terminal clamps on the charging station. If the problem persists, check that the boundary wire hasn't been cut.
Battery temperature out of range! Please wait.	Temperature is too high (more than 55^0C)or too low(less than 0^0C) when charging.	Place the charging station in a shady area or wait until it reaches the normal temperature
Can't find charge station. Press START to reset.	Boundary wire is beyond its maximum length (984 ft.).	Take Landroid to the charging station. If the boundary wire length is beyond the rated limit, then the wire length should be shortened.

MESSAGE	CAUSE	ACTION
Mower locked!	With the 'Lock Function' enabled, if your Landroid does not receive a signal from your Wi-Fi router for 3 days, then it gets locked as a security measure. This could be because your router lost its power or because you changed your Wi-Fi router or network provider.	Please reconnect Landroid to the Wi-Fi network it has been originally paired with. If this is not possible, contact Cutomer Service.

NOTES

- Before turning power on, always check Landroid is inside its working area. If not, the message "Outside working area! Press START to reset" will be displayed. This message is also displayed when Landroid is partly but not completely inside its working area.
- If for any reason—i.e. a party, children playing...—you want to park your Landroid in the charging station: press (home) then (OK). Landroid will go to its charging station and stay there. Please note Landroid will now wait until the next scheduled mowing session. If you want to re-start it at anytime, press (START) then (OK) to start your Landroid.
- If an error repeatedly occurs in the same area of your lawn, you might have a problem with the boundary wire so please refer to the installation instructions and check your set up is correct.
- If your lawn is divided in two separated areas, connected by a corridor less than 3 ft. wide, one of which is not provided with the charging station: when Landroid runs out of charge, take it manually to the charging station.
- If Landroid runs abnormally once in a while, please reset it by turning it off and removing the battery for 30 seconds, then restart it. If the problem cannot be solved, please contact our Customer Service for help.

TROUBLESHOOTING

If your Landroid does not work correctly, follow the troubleshooting guide below. If the problem persists, contact Customer Service.

SYMPTOM	CAUSE	SOLUTION
The LED light on the charging station does not turn on.	There is no power.	Check the charging station is connected properly to the charger and the charger is connected to a suitable power supply.
Red light on the charging station.	The boundary wire isn't connected.	Check that the boundary wire has been connected correctly to the charging station. Check there are no breaks in the boundary wire.
Landroid turns on, but the blade disc does not spin.	Landroid is searching for the charging station.	This is normal: when Landroid needs to recharge, the blade disc does not rotate while it is searching for the charging station automatically.
Landroid vibrates.	The blade disc is unbalanced. Blades may be damaged.	Check the blades and replace them if damaged. Remove debris and foreign objects from the blades and blade disc.

SYMPTOM	CAUSE	SOLUTION
Grass is being cut unevenly.	Landroid does not work enough hours per day to cut the grass.	Try adding more hours to the mowing schedule.
	Mowing area is too big for the size of Landroid you have.	Try decreasing the size of the mowing area.
	The blades are dull and not sharp.	Change all the blades so that maximum cutting efficiency is achieved.
	The cutting height is set too low for the length of the grass.	Raise the cutting height and then gradually lower.
	Grass or another object has wrapped around the blade disc.	Check the blade disc and remove any grass or other objects that might prevent it spinning.
	There is a build-up of grass in the blade disc or motor frame box.	Make sure the blade disc rotates easily. If need be, you may take off the blade disc and then remove the debris.
Your Landroid is inside its working area and the boundary wire is connected, but the display says 'Outside working area! Press START to reset'	The boundary wire ends are clamped incorrectly.	Reverse the boundary wire ends and reconnect to the charging station.
The charging time is far more than the rated charging time.	Poor connection caused by debris on the charging station.	Clean the contact paddles located on the charging station and the charging contacts on Landroid using fine grit sand paper.
	The charging protection program is activated due to high temperature.	Place the charging station in a shady area or wait until the temperature has cooled down.
The mower does not charge.	There is no power.	Check the power cord is connected properly to the charger and the charger is connected to a suitable power supply. Make sure both the charging contacts on the mower touch the center of the contact paddles on the charging station.
Landroid is starting to have shorter run-times between charges.	Something is lodged in the blade disc creating friction and increasing power consumption.	Take off the blade disc and clean it. Remove any foreign objects obstructing the blade disc.
	Landroid is shaking heavily because the blade disc is unbalanced.	Check the blade disc and blades, remove debris and foreign objects from the blades and blade disc. Replace the blades with a new set.
	The battery may be exhausted or old.	Replace battery.
Landroid is not operating at the correct time.	The clock is not set to the correct time.	Set the clock to the correct time.
	the percentage of weekly operating time set through App. has changed.	Set the correct percentage through the App.
Landroid cannot correctly dock with the charging station.	Charging station is not level.	Use a level to ensure that the charging station is on level ground. Re-work any unlevel spots that could cause the charging station to move while the mower drives through it.
	Poor connection caused by debris on the charging station paddles.	Clean the contact paddles located on the charging station and the charging contacts on the mower using a fine grit sand paper.
The green light on the charging station turns on before charging is complete.	The charging station is overheating or overcooling	Place the charging station in a shady area or wait until it reaches the normal temperature

Landroid wheels skid or repeatedly slip.	Foreign obstacles, such as twigs and branches may be lodged under Landroid.	Remove foreign objects from underside of Landroid.
	The lawn is too wet.	Wait until lawn has dried.
Landroid runs outside the boundary wire.	The boundary wire of another Landroid or robotic mower is positioned too closely.	Ensure at least 3.2 ft. minimum distance between your boundary wire and that of your neighbor.
Landroid reverses or rotates erratically near the boundary wire.	There is boundary wire electric signal leakage due to broken insulation.	Repair damaged boundary wire with the wire connectors supplied.
Landroid slips out of its working area going down a hill.	Low grip of Landroid drive wheels.	Please check that the wheels are clean and free of mud in order to have the maximum grip possible.
Landroid system crashes when charging or on standby.	Software or display fault.	Restart Landroid.
Landroid shuts off when docking in the charging station.	Landroid fails to charge due to over temperature protection and is powered off.	Place the charging station in a shady area or wait until the temperature has cooled down.
	Poor connection.	Check the LED light on the charging station. Check the connection between the contact paddles located on the charging station and the charging contacts on the mower.
Landroid stops in the working area.	There is an obstacle in the working area.	Remove the obstacle from Landroid's working area.
	The cutting height is set too low for the length of the grass or the grass is too dense.	Raise the cutting height and then gradually lower.
	The extended boundary wire should not exceed (984 ft.) or it may cause signal problem.	Reduce the length of the boundary wire.
	The distance between the center of the lawn and the boundary wire should not exceed 82ft. or it may cause signal attenuation.	Reduce the distance between the center of the lawn and the boundary wire perimeter within 82 ft.
Landroid flips over.	There is an inclined obstacle on the lawn.	Exclude the obstacle from Landroid's working area.
Landroid fails to connect to the internet.	Please check your router has the correct settings.	Make sure your router frequency is 2.4GHz. If your router has two settings, please enable the 2.4GHz frequency band. Make sure your router is set to 802.11 mode and wireless setting is b/g/n mixed. Make sure your router has the SSID Broadcast function enabled when you connect the machine with the app. Make sure DHCP function is enabled. If you changed your Wi-Fi network, you need to connect Landroid to the new network.
	Please check whether the router is disconnected or WIFI SSID is changed	Make sure the router is connected and WIFI SSID is correct

LIMITED WARRANTY STATEMENT FOR WORX Landroid

If your WORX tool becomes defective due to faulty materials or workmanship within a period of 3 years from the date of purchase, we guarantee to do one of the following, though you may be required to pay shipping costs for return of the product to us and for shipment of the repaired/replaced product to you:

- Replace or repair all defective parts, or,
- Repair a defective unit, or,
- Replace the unit with a new or reconditioned unit.

This Limited Warranty is subject to the following conditions:

- Battery packs are guaranteed for a 12 month period only, regardless of online registration. (The warranty is only for the original battery packs provided with the Robotic mower or the same model number of original battery packs, please note other battery packs are excluded from the warranty.)
- The ACS module, the Voice control module, the find my Landroid module and the Off limits module are guaranteed for 12 month period only, regardless of online registration.
- The tool has not been misused, abused, neglected, altered, modified or repaired by anyone other than an authorized service center.
- Defect or damage to the tool has not resulted from use of accessories or parts that are inappropriate for normal operation of the tool, or that are not designed for use with the tool.
- The tool has been subjected to fair wear and tear.
- The tool has not been used for trade or professional purposes.
- The tool has not been used for rental purposes.
- The tool has not sustained damage through foreign objects, substances or accidents.

Your limited warranty does not cover:

- Components that are subject to natural wear and tear caused by use in accordance with operating instructions.
- Unauthorized/improper maintenance/handling or overload is excluded from this warranty as are accessories such as bulbs, blades and bits, etc.
- Damage, malfunctions or failure resulting from high pressure washer or steam cleaning the product.

For warranty claims, please contact the WORX Helpline. You will need to submit a registration document and proof of purchase in the form of a valid receipt that displays date and place of purchase. Replacement tools do not come with a new warranty. The original tool's warranty will continue from the original date of purchase.

Landroid Helpline
1-800-727-6260

This limited warranty does not replace but is in addition to your statutory rights.
This warranty does not apply to accessories supplied with the tool.
This limited warranty applies only to the original purchaser and may not be transferred.
All repairs and replacement tools will be covered by the limited warranty for the balance of the warranty period from the date of the original purchase.

30 Days Satisfaction Guarantee

If you are not completely satisfied with the performance of your WORX tool, simply return it within 30 days. It must be returned in its original packaging complete as purchased, including accessories and any items provided free of charge to the point of purchase for a full refund or exchange. A valid receipt that displays the date and place of purchase must be provided.

You will need to submit evidence of online registration and proof of purchase in the form of a valid receipt that displays date and place of purchase.
When calling the Helpline please have details of the WORX model number and serial number available. This will help WORX Customer Service when dealing with your call.
How to find model number and serial number? Please see below example.

TABLE DES MATIÈRES

	Bienvenue
Page 38	Coordonnées de contact
Page 39	**Consignes de sécurité**
Page 43	**Informations sur Landroid**
	Se familiariser avec Landroid
Page 44	Liste de composants
Page 44	Contenu de la boîte
Page 45	Présentation du landroid
Page 46	Données techniques
Page 47	Accessoires
	Premier démarrage
Page 50	Installation
Page 57	Démarrer Landroid
Page 57	Programmation manuelle
Page 60	Connecter Landroid à Internet
Page 60	Utiliser l'application
	Entretien
Page 61	Lames
Page 62	Nettoyage
Page 62	Charge
Page 62	Rangement
Page 63	Mises à jour du logiciel
	Guide de référence rapide
Page 64	Messages de fonctionnement
Page 64	Messages d'erreur
Page 66	Dépannage
Page 69	Garantie

Nous vous remercions pour l'achat du Landroid Robot Mower de Worx

Ce manuel vous aidera à préparer et à utiliser votre Landroid de façon efficace et en toute sécurité.

Notre but est de vous aider:



Assistance

www.worx.com/landroid-support



N° de tél du service à la clientèle

800-727-6260



Chat en ligne

www.worx.com/landroid-support

⚠AVERTISSEMENT : Certaines poussières créées par le ponçage, le sciage, le meulage, le perçage et autres activités de construction contiennent des produits chimiques reconnus par l'État de Californie comme pouvant causer le cancer, des anomalies congénitales ou d'autres problèmes de reproduction. Quelques exemples de ces produits chimiques :

- **Le plomb provenant des peintures au plomb;**
- **La silice cristallisée provenant des briques et du ciment et d'autres produits de maçonnerie;**
- **L'arsenic et le chrome provenant du bois traité chimiquement.**

Les risques que vous encourez résultant de ces expositions varient selon la fréquence à laquelle vous effectuez ce type de travail. Pour réduire votre exposition à ces produits chimiques : travailler dans un endroit bien ventilé, et porter un équipement de sécurité approprié tel que certains masques antipoussières qui sont spécialement conçus pour filtrer les particules microscopiques.

⚠AVERTISSEMENT: Ce dispositif peut vous exposer aux produits chimiques notamment le plomb et le di-phtalate (de 2-éthylhexyle) (DEHP) qui sont reconnus dans l'État de Californie comme causant des cancers et des anomalies congénitales ou d'autres anomalies de la reproduction.Pour en savoir plus, veuillez consulter le site www.P65Warnings.ca.gov.

⚠AVERTISSEMENT: Veuillez lire toutes les consignes de sécurité et les instructions. *Le non-respect des avertissements et instructions peut entraîner un choc électrique, un incendie et/ou des blessures graves.*

Lisez attentivement les instructions pour assurer le fonctionnement en toute sécurité de la machine.

Conservez tous les avertissements et les instructions pour une référence future.

- Cet appareil n'est pas destiné à être utilisé par des personnes (y compris les enfants) dont les capacités physiques, sensorielles ou mentales sont réduites, sans expérience et/ou aux compétences insuffisantes, sauf si elles ont été encadrées concernant l'utilisation de l'appareil par une personne responsable de leur sécurité.
- Les enfants doivent être surveillés pour s'assurer qu'ils ne jouent pas avec l'appareil.

AVERTISSEMENT: Aux fins de la recharge de la batterie, utilisez uniquement l'unité d'alimentation détachable fournie avec cet appareil.

AVERTISSEMENT: Pour réduire le risque de blessures aux personnes et de dommages à l'appareil, ne retirez pas le bloc de batteries avant d'éteindre l'appareil.

IMPORTANT
LISEZ ATTENTIVEMENT AVANT L'UTILISATION
CONSERVEZ POUR UNE RÉFÉRENCE FUTURE

Consignes de sécurité

Formation

a) Lisez attentivement les instructions. Assurez-vous de bien comprendre les instructions et de vous familiariser avec les commandes et la bonne utilisation de l'appareil.
b) Ne laissez jamais les personnes peu familières avec ces instructions ou les enfants utiliser l'appareil. Les réglementations locales peuvent limiter l'âge de l'opérateur.
c) L'opérateur ou l'utilisateur est responsable des accidents ou dommages causés à d'autres personnes ou à leurs biens.

Préparations

a) Assurez l'installation correcte du fil de délimitation comme indiqué.
b) Inspectez périodiquement la zone où l'appareil doit être utilisé et enlever toutes les pierres, bâtons, fils, os et autres objets étrangers.

c) Inspectez visuellement de façon périodique pour voir si les lames, les boulons de lame et le carter de coupe ne sont pas usés ou endommagés. Remplacez les lames ou les boulons usés ou endommagés dans des ensembles pour préserver l'équilibre.
d) Sur les appareils multibroches, sachez que la rotation d'une lame peut entraîner celle des autres lames.
e) AVERTISSEMENT! La tondeuse ne doit pas être utilisée sans l'installation adéquate de la garde.

Fonctionnement
1. Généralités.
a) Ne jamais faire fonctionner l'appareil des gardes défectueuses ou sans dispositifs de sécurité, par exemple des déflecteurs, en place.
b) Ne mettez pas les mains ou les pieds près ou sous les pièces rotatives. Restez à l'écart de l'ouverture de décharge à tout moment.
c) Ne soulevez ou portez jamais un appareil pendant que le moteur est en marche.
d) Faites fonctionner le dispositif de désactivation de l'appareil,
– enlever l'objet à l'origine du blocage;
– contrôler, nettoyer ou travailler sur l'appareil.
e) Il n'est pas autorisé de modifier la conception originale de la tondeuse à gazon robot. Toutes les modifications sont effectuées à vos propres risques.
f) Démarrez la tondeuse à gazon robot selon les instructions. Lorsque le bouton de mise sous tension est allumé, assurez-vous de garder vos mains et pieds éloignés des lames pivotantes. Ne mettez jamais vos mains et vos pieds sous la tondeuse.
g) N'essayez jamais de soulever la tondeuse robot ou de la porter lorsque le bouton de mise sous tension est allumé.
h) Ne laissez pas les personnes qui ont des connaissances réduites sur le fonctionnement et le comportement des tondeuses à gazon robot utiliser la tondeuse.
i) Ne posez rien au-dessus de la tondeuse robot ou sa station de charge.
j) N'autorisez pas l'utilisation de la tondeuse robot avec un disque de coupe ou un carter défectueux. Elle ne doit pas être utilisée avec des lames, vis, écrous ou câbles défectueux.
k) Mettez toujours la tondeuse robot hors tension lorsque vous n'avez pas l'intention de l'utiliser. La tondeuse robot peut démarrer uniquement si le bouton de mise sous tension est allumé et le code PIN correct a été saisi.
L) Maintenez vos mains et vos pieds éloignés des lames tournantes. Ne placez jamais vos mains ou vos pieds auprès du ou sous le corps lorsque la tondeuse robotique est en marche.
m) Évitez d'utiliser l'appareil et ses périphériques dans les conditions météorologiques mauvaises en particulier lorsqu'il existe des risques de foudre.
n) Ne touchez pas les parties dangereuses en mouvement avant qu'elles ne se soient complètement arrêtées.

2. De plus lorsque l'appareil fonctionne automatiquement
a) Ne laissez pas la machine fonctionner sans surveillance si vous savez que des animaux domestiques, des enfants ou des personnes se trouvent à proximité.

Entretien et stockage
AVERTISSEMENT! Lorsque la tondeuse est retournée, le bouton d'alimentation doit toujours être désactivé.
Le bouton d'alimentation doit toujours être désactivé pendant tous les travaux sur le châssis de la tondeuse, comme le nettoyage ou le remplacement des lames.

a) Maintenez tous les écrous, boulons et vis bien serrés pour s'assurer que l'appareil est en bon état de marche.
b) Inspectez la tondeuse à gazon robot chaque semaine et remplacez les pièces usées ou endommagées pour la sécurité.

c) Assurez-vous particulièrement que les lames et le disque de coupe ne sont pas endommagés. Remplacez toutes les lames et les vis en même temps si nécessaire pour assurer le bon équilibre des pièces rotatives.
d) Veiller à ce que seules les pièces de rechange du matériel de coupe de bonne qualité soient utilisées.
e) S'assurez que les batteries sont chargées en utilisant le chargeur adéquat recommandé par le fabricant. La mauvaise utilisation peut entraîner un choc électrique, une surchauffe ou une fuite du liquide corrosif de la batterie.
f) En cas de fuite d'électrolyte avec de l'eau /un agent de neutralisation, consultez un médecin en cas de contact avec les yeux etc.
g) L'entretien de l'appareil devrait être effectué selon les instructions du fabricant.

Recommandation
Pour raccorder l'appareil et/ou ses périphériques uniquement à un circuit d'alimentation protégé par un courant différentiel résiduel (RCD) avec un courant de déclenchement qui ne dépasse pas 30mA.

Dangers résiduels
Pour éviter les blessures, portez les gants de protection lors du remplacement des lames.

Transport
L'emballage d'origine doit être utilisé lors du transport de la tondeuse robot sur de longues distances.
Pour se déplacer en toute sécurité dans la zone de travail:
a) Appuyez sur le bouton STOP (ARRÊT) pour arrêter la tondeuse.
Vous choisissez un code PIN à quatre chiffres quand vous démarrez la tondeuse pour la première fois.
b) Mettez toujours la tondeuse robot hors tension si vous avez l'intention de la porter.
c) Portez la tondeuse par la poignée situeé à l'arrière sous la tondeuse. Portez la tondeuse avec le disque de coupe éloigné de votre corps.

Pour satisfaire aux exigences d'exposition RF de la FCC & IC, une distance de séparation de 20 cm ou plus doit être maintenue entre l'antenne de cet appareil et les personnes pendant le fonctionnement de l'appareil. Pour garantir la conformité, les opérations à une distance plus proche que celle requise ne sont pas recommandées.

Cet appareil est conforme à la partie 15 des règles de la FCC.
Son fonctionnement est soumis aux deux conditions suivantes :
(1) Cet appareil ne peut pas causer d'interférences nuisibles, et
(2) Cet appareil doit accepter toute interférence reçue, y compris toute interférence pouvant entraîner un fonctionnement indésirable.
Avertissement : Les changements ou modifications de cet appareil non expressément approuvés par la partie responsable de la conformité pourraient annuler l'autorisation de l'utilisateur à faire fonctionner l'équipement.
REMARQUE : Cet équipement a été testé et jugé conforme aux limites pour un appareil numérique de classe B, conformément à la partie 15 des règles de la FCC.
Ces limites sont conçues pour fournir une protection raisonnable contre les interférences nuisibles dans une installation résidentielle. Cet équipement génère, utilise et peut émettre de l'énergie par radiofréquence et, s'il n'est pas installé et utilisé conformément aux instructions, il peut causer des interférences nuisibles aux communications radio.
Cependant, rien ne garantit que des interférences ne se produiront pas dans une installation particulière. Si cet équipement cause des interférences nuisibles à la réception radio ou télévision, ce qui peut être déterminé en mettant l'équipement hors et sous tension, l'utilisateur devra essayer

de corriger l'interférence par une ou plusieurs des mesures suivantes :
· Réorienter ou déplacer l'antenne de réception.
· Éloigner l'équipement du récepteur.
· Brancher l'équipement à une prise sur un circuit différent de celui auquel le récepteur est connecté.
· Consultez le revendeur ou un technicien radio/TV expérimenté pour obtenir de l'aide.

Cet appareil contient un ou plusieurs émetteurs/récepteurs exemptés de licence qui sont conformes aux CNR d'Innovation, Sciences et Développement Économique Canada applicables aux appareils radio exempts de licence. Son fonctionnement est soumis aux deux conditions suivantes :
(1) Cet appareil ne peut pas causer d'interférences.
(2) Cet appareil doit accepter toute interférence, y compris les interférences pouvant causer un fonctionnement indésirable de l'appareil.

Limitée par les réglementations locales, la version pour l'Amérique du Nord n'a pas d'option de sélection de région.

CONSIGNES GÉNÉRALES DE SÉCURITÉ CONCERNANT LA BATTERIE

a) Ne pas démonter, ouvrir ou déchiqueter le bloc batterie.
b) Ne pas exposer le bloc batterie à la chaleur ou au feu. Evitez de ranger la batterie dans un endroit exposé à la lumière directe du soleil.
c) Ne pas court-circuiter une batterie. Ne stockez pas les blocs batterie en vrac dans une boîte ou un tiroir où ils peuvent se court-circuiter ou être court-circuités par d'autres objets métalliques. Lorsque le bloc batterie n'est pas utilisé, conservez-le loin d'autres objets métalliques, tels que des trombones, des pièces de monnaie, des clés, des clous, des vis ou d'autres objets métalliques de petite taille, qui pourraient établir une connexion d'un terminal à l'autre. Le fait de créer un court-circuit entre les bornes de la batterie peut causer des brûlures ou des incendies.
d) Ne pas soumettre la batterie à des chocs mécaniques.
e) En cas de fuite de la batterie, ne pas laisser le liquide entrer en contact avec la peau ou les yeux. Si un contact a été effectué, laver la zone touchée avec beaucoup d'eau et consulter un médecin.
f) Ne pas utiliser de batterie qui n'a pas été conçue pour être utilisée avec cet appareil.
g) Maintenez la batterie hors de portée des enfants.
h) Achetez toujours une batterie recommandée par le fabricant de l'appareil.
i) Conservez le bloc batterie propre et sec.
j) Essuyez les bornes de la batterie avec un chiffon propre et sec si elles deviennent sales.
k) La batterie doit être chargée avant son utilisation. Utilisez toujours le chargeur adapté et reportez-vous aux instructions du fabricant ou au manuel de l'équipement pour suivre les instructions concernant la procédure de charge.
l) Ne laissez pas le bloc batterie en charge prolongée lorsqu'il n'est pas utilisé.
m) Après de longues périodes de stockage, il peut être nécessaire de charger et de décharger la batterie plusieurs fois pour obtenir des performances optimales.
n) Rechargez le bloc batterie uniquement avec le chargeur spécifié par Worx. N'utilisez pas un chargeur autre que celui spécifiquement conçu pour être utilisé avec l'équipement.
o) Conservez la documentation originale du produit pour référence ultérieure.
p) Utilisez uniquement la batterie dans l'application pour laquelle elle a été prévue.
q) Retirez la batterie de l'équipement lorsqu'il n'est pas utilisé.
r) Éliminez la batterie de façon adéquate.
s) Ne pas mélanger des cellules de fabricants, de capacités, de tailles ou de type différents dans un appareil.
t) N'exposez pas la batterie à des micro-ondes et de la haute pression.

INFORMATIONS SUR LELANDROID



AVERTISSEMENT – la tondeuse robot peut être dangereuse si elle est mal utilisée.Lisez attentivement le manuel de l'opérateur et assurez-vous de maîtriser le contenu avant d'utiliser votre tondeuse à gazon robot.



AVERTISSEMENT - Tenez-vous à une distance de sécurité de la machine lors de l'utilisation.



AVERTISSEMENT –Activez le dispositif de désactivation avant de travailler sur ou de soulever la machine.



AVERTISSEMENT - Ne montez pas sur la machine.



Batterie Li-Ion, les batteries doivent être recyclées



Ne pas jeter au feu



Les batteries peuvent s'introduire dans le cycle de l'eau si elles sont éliminées de manière inappropriée, ce qui peut être dangereux pour l'écosystème. Ne pas éliminer les batteries usagées avec les déchets municipaux non triés.



Interdire le démontage de la machine sans autorisation.

call2recycle®



POSITEC Inc. a établi un partenariat avec la RBRC Corporation pour recycler toutes les batteries Positec avec le sceau RBRC-call2recycle. Pour protéger l'environnement, ne jetez pas les batteries dans la poubelle. À la fin du cycle de vie des batteries, appelez le 1.800-822-8837 pour un service gratuit qui vous débarrassera correctement de la batterie.



Appareil de catégorie III

Vous pouvez personnaliser les performances de votre Landroid avec des accessoires. Consultez la page www.worx.com/lawn-garden/ robotic-lawn-mowers.html pour en savoir plus sure les accessoires disponibles en options.

LISTE DES ÉLÉMENTS

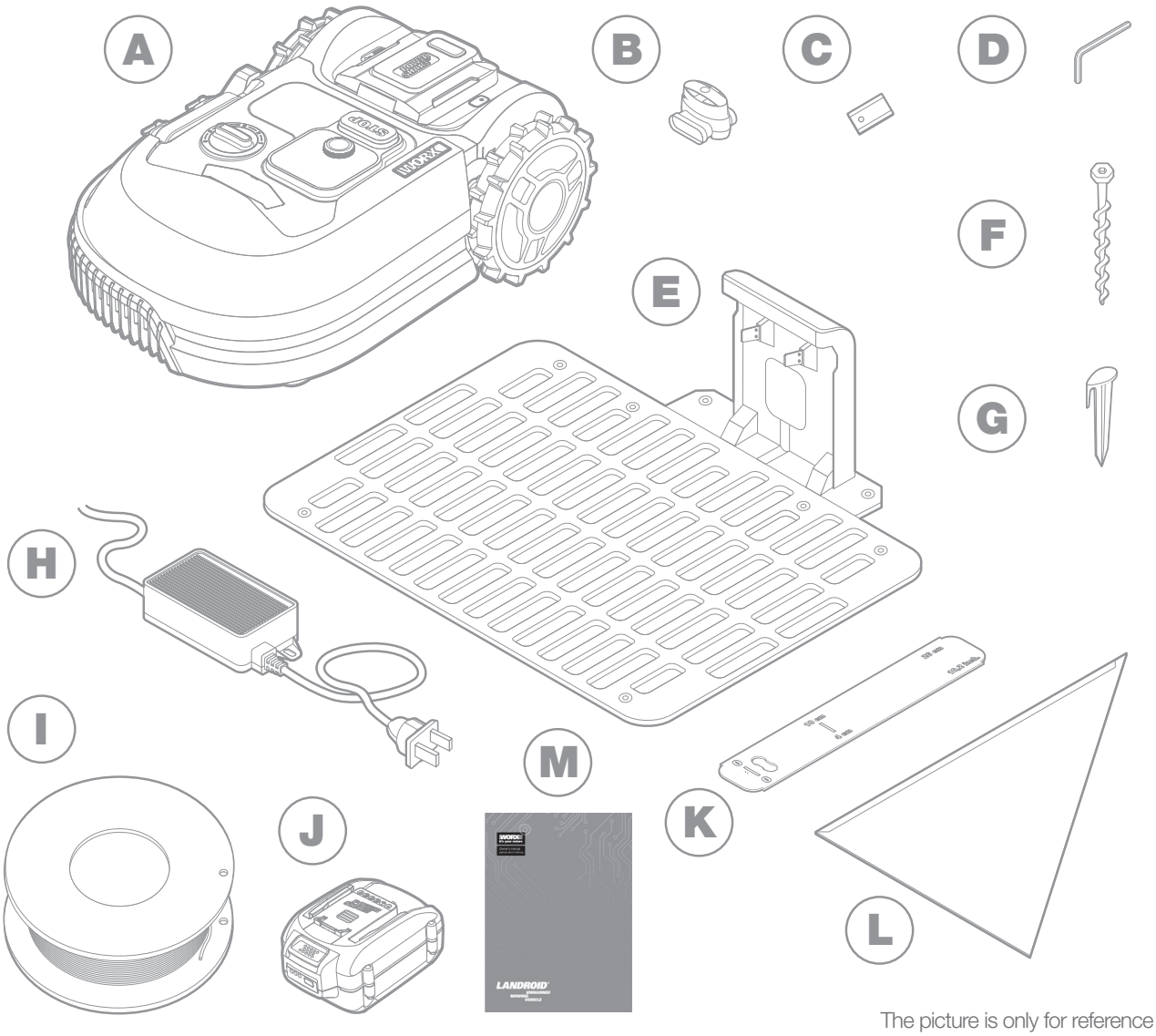

The picture is only for reference

A	Landroid Worx
B	Connecteurs de fil de délimitation
C	Kit de lame de rechange
D	Clé à six pans
E	Station de charge
F	Vis de fixation de la station de charge
G	Piquets
H	Alimentation
I	Fil de délimitation
J	Batterie 20V
K	Outil de mesure de distance du fil de délimitation
L	Règle de Bertelsen
M	Manuel

PRÉSENTATION DU LANDROID

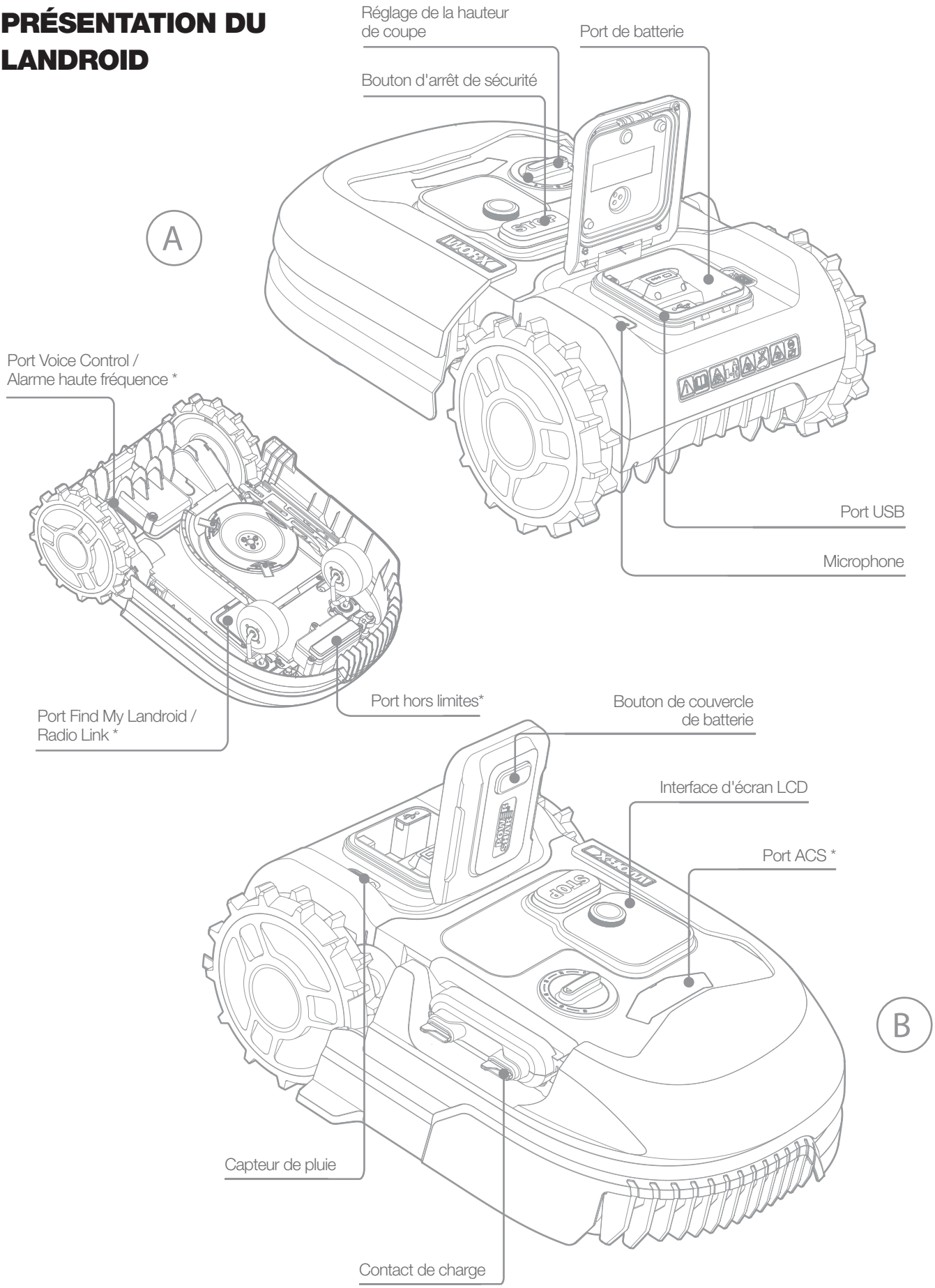

* Accessoires en option à l'achat

Illustration pour référence uniquement

DONNÉES TECHNIQUES

MODÈLE	WR165	WR147	WR155
Tension nominale	20V ⎓ Max.*		
Vitesse à vide (/minute)	2800	2400	2400
Zone de coupe en (acre)	1/8	1/4	1/2
Diamètre de coupe en (po)	7”	8”	8”
Hauteur de coupe en (po)	2.0” - 3.5”	1.5”-3.5"	1.5”-3.5”
Positions de la hauteur de coupe	6		
Type de batterie	Lithium-ion		
Modèle de batterie	WA3575.3	WA3578.3	WA3671
Temps de charge environ (minutes)	75	75	115
Modèle de chargeur	WA3795	WA3752	
Indice du chargeur	Entrez: 120 V~60 Hz, 38 W, Sortie: 20 V ⎓ , 1.5 A	Entrez: 120 V~60 Hz, 90 W, Sortie: 20 V ⎓ , 3.0 A	
Poids de la machine (lbs)	23.1	25.6	25.8
Degré de protection	III		
Application(WIFI/Bluetooth)	Y		
Bande de fréquence de module WLAN intégré	2.412GHz-2.484GHz		
Puissance maximale de radiofréquence du module WLAN intégré	802.11b:+16±2dBm(@11Mbps) 802.11g:+14±2dBm(@54Mbps) 802.11n:+13±2dBm(@HT20,MCS7)		
Bande de fréquence des systèmes à boucle d’induction	77 Hz		
Puissance maximale de radiofréquence des systèmes à boucle d’induction	82 dBμA/m		

* Tension mesurée à vide. La tension de batterie initiale atteint un maximum de 20 volts. La tension nominale est de 18 volts

CONTENU DE LA BOÎTE

MODÈLE	WR165	WR147	WR155
Câble de délimitation (pied)	426.5	590.5	820.2
Lames de rechange	9		
Clé à six pans	1		
Station de charge	1		
Vis de fixation de la station de charge	8		
Piquets	180	250	340
Alimentation	WA3795	WA3752	WA3752
Connecteurs de fil de délimitation	2		
Batterie	WA3575.3	WA3578.3	WA3671
Outil de mesure de distance du fil de délimitation	1		
Règle de Bertelsen	1		
Manuel	1		

Nous recommandons que vous achetiez les accessoires d'origine énumérés dans la liste ci-dessus dans le même magasin qui vous a vendu l'appareil. Référez-vous à l'emballage de l'accessoire pour plus de détails. Le personnel du magasin peut vous aider et vous fournir des conseils.

UTILISATION PRÉVUE

Ce produit sert à tondre les pelouses de particuliers. Il est conçu pour tondre fréquemment, maintenir une pelouse en bon état et lui donner un meilleur aspect qu'avant. Selon la surface de votre pelouse, votre Landroid pourra être programmé pour fonctionner à la fréquence et au moment désirés.

ACCESSOIRES EN OPTION À L'ACHAT

Accessory	Modèle#
Trouver mon Landroid	WA0866
Système anticollision	WA0860
Barrière numérique Off Limits	WA0892
Landroid Radio Link	WA0867
Landroid Garage	WA0810
* Vous trouverez plus d'accessoires en option sur Worx.com	

COMMENT FONCTIONNE LANDROID

Dans la section suivante, nous espérons vous aider à mieux comprendre le fonctionnement de Landroid. Landroid est une machine autonome pouvant fonctionner indépendamment. Landroid sait qu'il est temps de charger sa base de chargement, il a l'impression de pleuvoir. S'il détecte un problème, il peut s'arrêter et lorsqu'il trouve le chemin qui le bloque, il sait qu'il doit s'arrêter, reculer et tourner. Pour éviter les accidents, si vous levez le sol, Landroid arrêtera également sa rotation automatiquement.

Auto-charge



Lorsque vous devez recharger votre Landroid, vous arrêtez de tondre la pelouse et suivez la limite dans le sens inverse des aiguilles d'une montre jusqu'à votre base de chargement. Une fois le chargement terminé, Landroid reprendra automatiquement la coupe ou restera dans la base de chargement en fonction du programme de coupe.

Tonte des bordures



Le Landroid est programmé pour tondre l'herbe le long du périmètre de votre gazon deux fois par semaine chaque lundi et vendredi. Si vous souhaitez modifier ce réglage par défaut, vous pouvez le modifier via votre application Landroid ou en utilisant le panneau de commande dans les menus « Temps de travail - Régler le temps de travail ». Voir les instructions détaillées à la fin de ce manuel. Si vous activez la fonction Programmation automatique sur votre application, vous ne pouvez pas régler manuellement la fonction Tonte des bordures

Capteur de pluie



Le Landroid est résistant aux intempéries et reste volontiers à l'extérieur. Toutefois, la tonte d'une herbe mouillée n'offre pas toujours le meilleur rendu ou résultat. Le Landroid est équipé d'un capteur de pluie qui détecte la pluie et demande au Landroid d'arrêter de tondre et retourner à son socle de recharge.

Temps de pluie



Après une pluie, le Landroid redémarre lorsque l'herbe n'est plus mouillée. Le temps d'attente par défaut après une pluie est de 180 minutes. Le paramètre temps d'attente peut être modifié via l'application Landroid Vos pouvez aussi utiliser le panneau de commande dans les menus « Paramètres généraux - Temps d'attente après pluie ».

Dans un climat plus extrême



En cas d'orage, débranchez la base de chargement et déconnectez le bord pour vous assurer que le Landroid n'est pas chargé pour le protéger. En hiver, en particulier dans les climats très froids, nous recommandons de garder le Landroid à l'intérieur. Dans certains pays nous proposons une prestation d'entretien hivernal de votre Landroid afin qu'il soit prêt pour la saison de végétation du printemps. Contactez votre revendeur ou vérifiez en ligne pour plus de détails.

Ne plus collecter de coupures depelouse



La coupe quotidienne de Landroid produit des coupes très courtes qu'il n'est pas nécessaire d'incliner. Ces coupes constituent le nutriment organique parfait pour votre pelouse. Une coupe régulière peut augmenter la densité des feuilles de l'herbe et empêcher efficacement les mauvaises herbes de se multiplier.

Coupe au bord



La lame excentrée spéciale est aussi proche que possible du bord de la pelouse, ce qui rend presque impossible sa coupe.

Hauteur de coupe



Avant de commencer Landroid pour la première fois, assurez-vous que l'herbe ne dépasse pas 4". S'il est plus long, utilisez une tondeuse conventionnelle pour couper avant d'utiliser Landroid. Si vous souhaitez réduire considérablement la hauteur de la pelouse, il est recommandé d'ajuster progressivement la hauteur de coupe et de réduire progressivement la hauteur de la pelouse.

Sécurité & protection du code PIN



Pour prévenir toute utilisation par des personnes non autorisée, le Landroid est protégé par un code PIN que vous pouvez facilement configurer. Définissez votre code PIN avant la mise en service. Veillez à conserver votre code PIN dans constituent lieu sécurisé. Le code PIN par défaut est 0000 (selon le modèle).

Nettoyage au tuyau d'arrosage

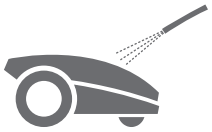

Vous pouvez arroser le Landroid pour nettoyer les dépôts d'herbe et de terre qui adhèrent pendant la tonte. Votre Landroid doit toujours rester propre et efficace.

GroundTracer



Avec le nouveau système de levage automatique, ses lames peuvent remonter automatiquement grâce à son disque flottant, ce qui augmentent sa garde au sol. Cela permet au Landroid d'éviter certaines situations où d'autres tondeuses robotisées se retrouveraient bloquées.

INSTALLATION

Si vous suivez attentivement ces instructions, il sera plus facile d'installer Worx Landroid. Enfin, vous devez installer une station de charge et placer une ligne autour de votre pelouse. En plus de ce manuel, vous pouvez également utiliser le guide d'introduction présenté dans le tableau et regardez les didacticiels vidéo complets visuels sur notre chaîne YouTube*.

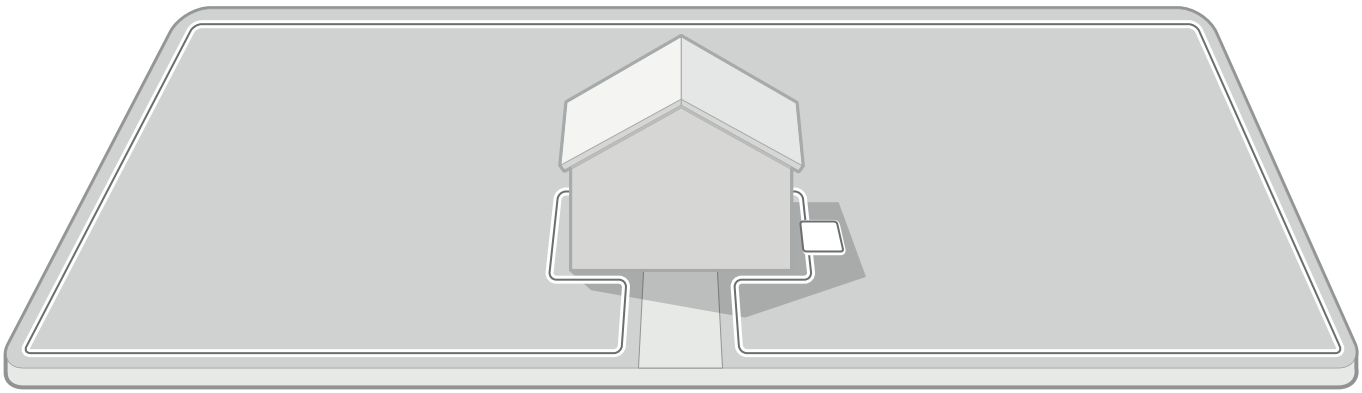

Patrouiller votre plan de pelouse pour installer

Installation station de charge

Joindre la ligne de démarcation

Connecter la station de charge à AC

Lancez Landroid. Essayez et préparez-vous à couper

TOUTE DERNIÈRE MINUTE DANS LA PLANIFICATION VOUS ÉCONOMISE DE 10 MINUTES EN EXÉCUTION

Si vous savez déjà exactement ce que vous devez faire, il est plus facile d'installer Landroid. Une bonne planification peut également vousaider àéviter les erreurs ou à réinstaller une fois l'installation terminée.

1. Est-il toujours enterréà la surface?

La limite de Landroid est conçue pour rester à la surface de la pelouse. Il est presque invisible dès le premier jour et sera absorbé par lesol dans quelques semaines. Si vous souhaitez insérer un câble, il est recommandé de le réparer en premier et de tester le succès del'installation en exécutant Landroid. Cela facilite le contrôle de tout et la conception si nécessaire avant d'intégrer les câbles. Les cablessont enterrés à quelques centimètres sous le sol afin d'assurer un bon signal.

2. Planifier la station de chargement

La station de charge est la batterie rechargeable de Landroid. C'est aussi un parking garé entre la tonte et la prochaine tonte. Rappelez-vous: trouvez le bon emplacement:

A. Elle doit être sous tension, alors elle ne doit pas être placé à plus de 10 m (32 ft) d'une prise de courant AC. L'utilisation d'une prise équipée d'un disjoncteur de fuite à la terre (GFCI) est recommandée.

B. Si possible, choisissez un emplacement ombragé car les batteries et le chargeur supportent mal la surchauffe due à l'exposition au soleil. * Garage Landroid en option disponible.

C. Le socle doit être placé sur une surface plane pour une fixation solide.

D. Évitez les endroits près des buses d'irrigation.

Bien que l'herbe et la surface dure soient à la même hauteur (sans marches), vous pouvez placer la station de chargementsur la pelouse ou sur une surface dure, telle qu'une passerelle.
Pour que le Landroid s'amarre correctement dans la station, les mesures suivantes devront être prise lors de la disposition des premiers segments du câble de délimitation immédiatement à l'entrée et à la sortie de la station de charge.
1. Pour le câble de délimitation en sortie de la station de charge :
- Il faut une trajectoire rectiligne d'au moins 30 cm (12 in.) avant de tourner à gauche (fig. 1, la gauche de la station).
- Si la configuration de la pelouse est telle le câble de délimitation fait un virage à droite immédiatement, l'exigence de cette distance n'est pas nécessaire (fig. 2).
2. Pour le câble de délimitation en entrée de la station de charge :
- Il faut une trajectoire rectiligne d'au moins 80 cm (31 in.) vers la station de charge (fig. 1, fig. 2).

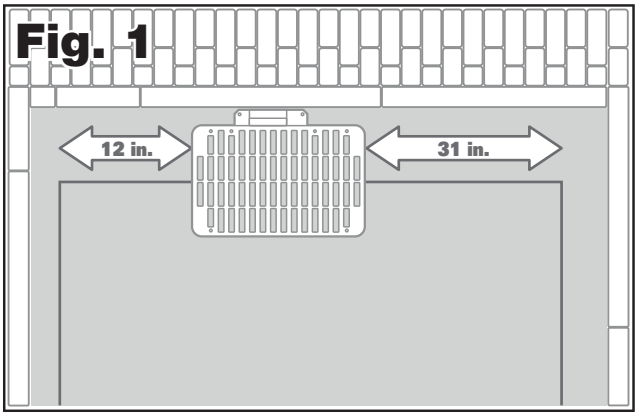

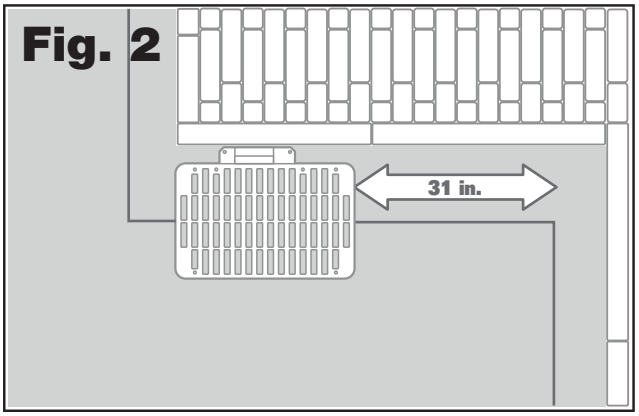

3. Liste des stations de charge:
A. À portée de la prise de courant AC équipée d'un disjoncteur de fuite à la terre (GFCI recommandée).
B. Dans une zone ombragée (si possible).
C. Trajectoire rectiligne vers l'entrée ; trajectoire rectiligne à la sortie si nécessaire (fig. 1; fig. 2).
D. Terrain plat. (Fig. 3)
E. Aucun arroseur à proximité.

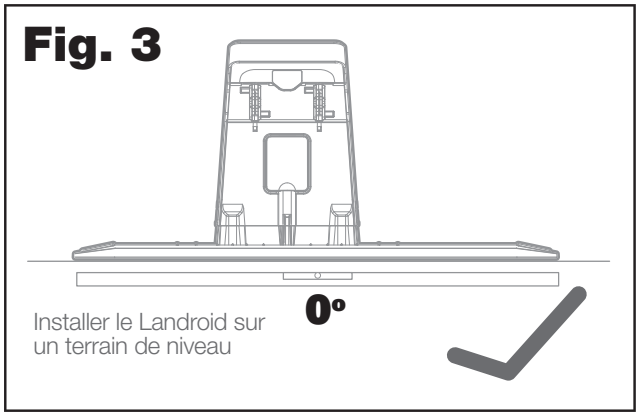

4. Placement des câbles périphériques sur des pentes
Le Landroid peut fonctionner sur des terrains en pente de 35 % ou 20°. Lorsque vous installer le câble de délimitation, assurez-vous de ne pas le placer en bas d'une pente de 17 à 35 % pour tenir compte de la force gravitationnelle supplémentaire que le Landroid devra surmonter.
* Comment calculer la pente de votre terrain :
Avec une pente de :

$$\frac{\text{90 cm (35 in.) (Élévation)}}{\text{254 cm (100 in.) (Longueur)}} = 35\% \text{ (pente)}$$

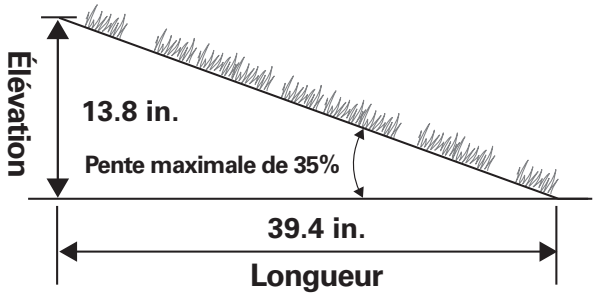

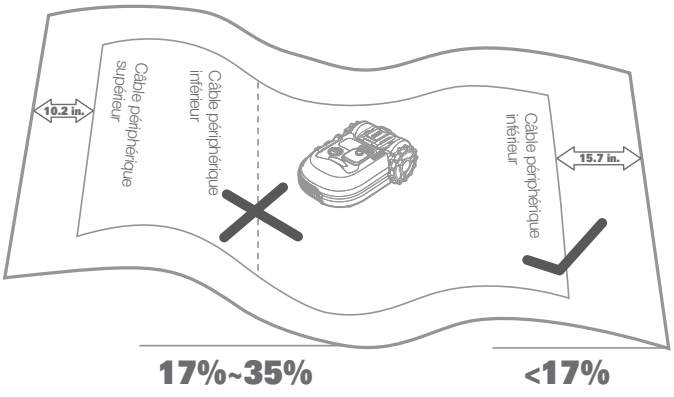

Deux poteaux peuvent être placés à 100 pouces d'écart. Un poteau en bas de la pente et l'autre sur la pente. Attachez une ficelle en bas du poteau sur la pente, en vous assurant qu'il est à niveau fixez-la à l'autre poteau. Mesurez la distance de la ficelle au sol. Utilisez cette valeur comme élévation dans la formule.

5. Limite de planification

Les câbles doivent être placés à distance du bord de la pelouse. La distance varie en fonction du contenu de l'autre bordlatéral. Différentes parties de la pelouse peuvent avoir différentes situations:
A. Si le bord de la pelouse près du marchepied: conservez la ligne 10 in. (26cm) le bord. (figure 1)
B. Si le bord de la pelouse est adjacent à une route de la même hauteur: gardez la ligne 4 in. (10cm) à partir du bord. (figure 2)
C. Si le bord de la pelouse encadre une piscine : maintenez le câble à au moins 12 in. (30cm) du bord. (Figure 3)

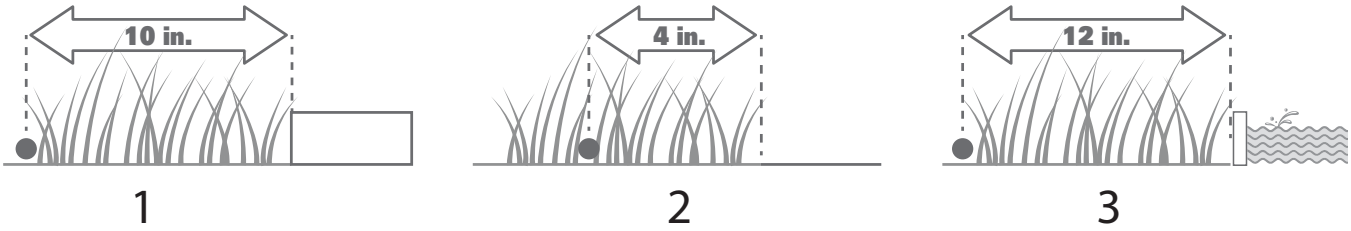

Si un côté de votre pelouse encadre une pelouse voisine avec une tondeuse robotique en service, placez votre câble à au moins 39 in. à l'écart de votre câble voisin pour éviter toute interférence.

PATROUILLEZ VOTRE GAZON

Landroid est conçu pour gérer les pelouses les plus complexes. Inspectez visuellement votre pelouse pour pouvoir installerla ligne de délimitation sans aucun problème.

6. Déterminer la zone restreinte

Le câble périphérique est une boucle simple connectée aux deux extrémités de la station de charge et entourant votre terrain. Pour exclure ces zones hors limites, le câble doit être détourné à angle droit par rapport au périmètre extérieur du terrain, dirigé vers la zone puis posé dans une trajectoire antihoraire autour de la zone comme illustré à la fig. 1. Puis le câble est ramené vers le périmètre du terrain, en s'assurant qu'il n'y a aucun espace entre les câbles allant vers et venant de la zone hors limites. Ainsi la tondeuse ne « voit » pas cette section de câble et passera dessus pendant la tonte. Cette méthode n'oblige pas à couper le câble qui reste en boucle continue.

L'une des excellentes alternatives consiste à acheter l'option Off-Limits digital Fence de Landroid. Cette option permet d'entourer simplement les zones interdites avec les bandes magnétiques fournies. Elles n'ont pas besoin d'être connectée au câble de délimitation. La clôture numérique Off-Limits est également excellente pour protéger les équipements saisonniers (par ex. un trampoline ou un feu).

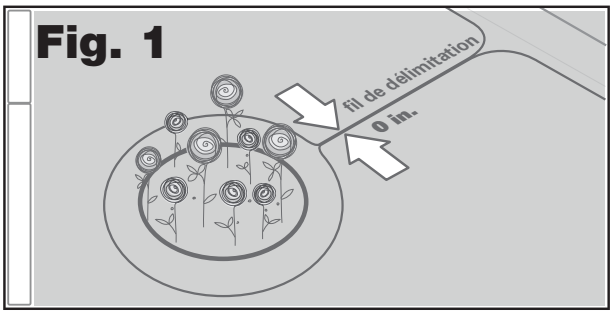

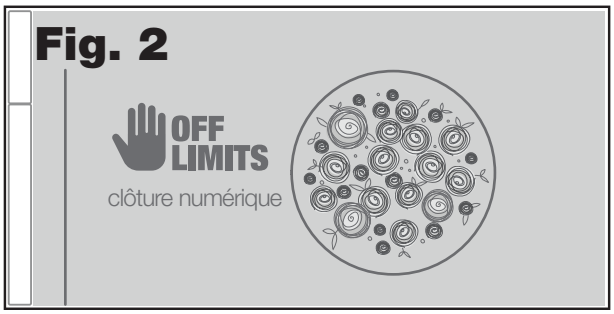

7. Identifier les obstacles

Le Landroid est équipé d'un capteur de chocs qui lui permet d'éviter les obstacles environnants tels que les arbres, qui n'ont pas besoin d'être encerclé par le câble périphérique. Les légères collisions contre des obstacles solides comme des arbres, des meubles ne sont pas graves. Si votre pelouse contient plusieurs obstacles comme des arbres ou des marches, nous vous conseillons d'acheter l'option Landroid ACS (système anticollision), qui permet à votre Landroid de contourner les obstacles au lieu de s'y heurter.



MAINTENANT ROULEZ VOS MANCHES. QUAND C'EST FAIT, C'EST FAIT!

Maintenant que vous avez planifié l'installation de chaque détail, vous êtes prêt à agir. Avant de commencer, vous voudrezpeut-être utiliser l'ancienne tondeuse pour nettoyer la pelouse une dernière fois et faciliter l'installation.

1. Fixez la station de charge à l'emplacement sélectionné.

A. Fixez la base au sol avec la clé Allen fournie (à travers la clé Allen fournie) (Figure 1)

B. Si la base est posée sur une surface dure, fixez-la avec le bouchon et la vis de fixation (non fournie)

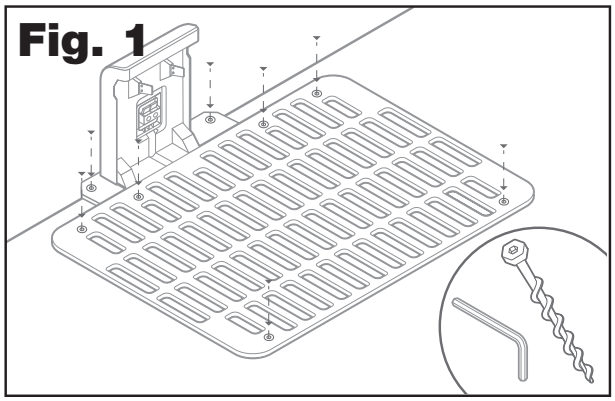

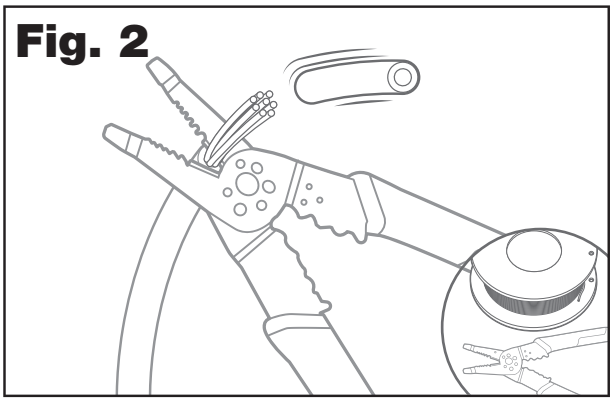

2. Conecte un extremo de la línea de límite a la estación de carga

A. Pele el extremo del cable con unas tijeras (Figura 2)

B. Abra la puerta de plástico e inserte el extremo pelado en la abrazadera izquierda roja (Figura 3)

C. Pase los cables a través de los rieles de la base como se muestra en la Figura 3

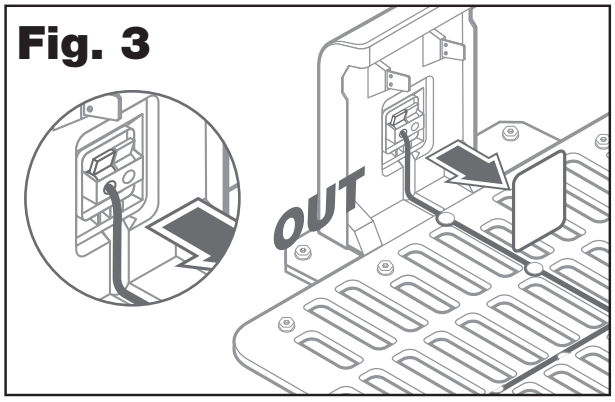

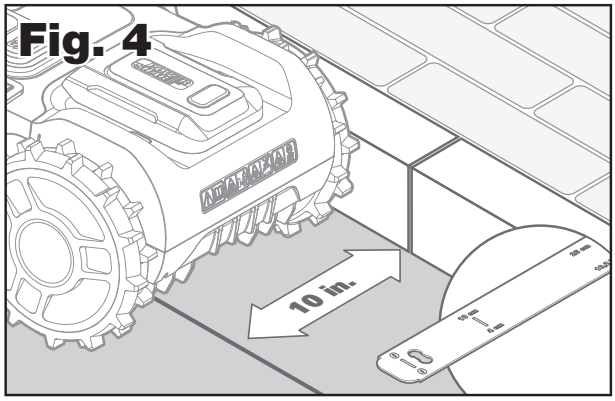

3.Placez la ligne de démarcation autour de votre pelouse

A. Utilisez le dispositif de mesure de distance fourni (article K) pour régler la distance entre le fil et le bord du terrain.

B. S'il y a une marche à la limite de votre pelouse, maintenez le fil à une distance de 10 in. (26 cm) de la marche (fig. 4).

C. S'il n'y a pas de différence de niveau, placez le fil à 4 in. (10 cm) du bord (fig. 5).

D. Lorsque que vous placez le câble à des angles, assurez-vous que l'angle du câble est supérieur à 90° (fig. 6). Ainsi le capteur de limite peut détecter correctement le câble.

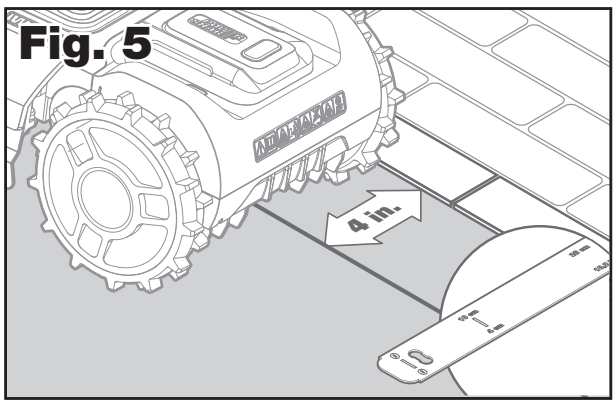

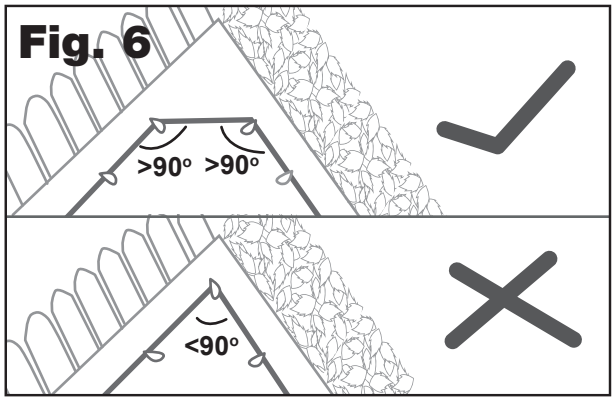

4.Utilisez des clous pour fixer les câbles au sol.

A. Les piquets doivent être espacés d'au moins 80 cm (2 - 3 ft) (fig. 7). Pour les angles et les courbes, ainsi que les creux dans le terrain, l'espace doit être réduit au besoin.

B. Assurez-vous que les piquets ont bien enfoncés dans le sol pour garantir qu'il n'y a pas d'espace entre le câble et le sol (Fig. 8) et que le câble est bien tendu. Un câble détendu peut se prendre dans les lames de la tondeuse et se couper.

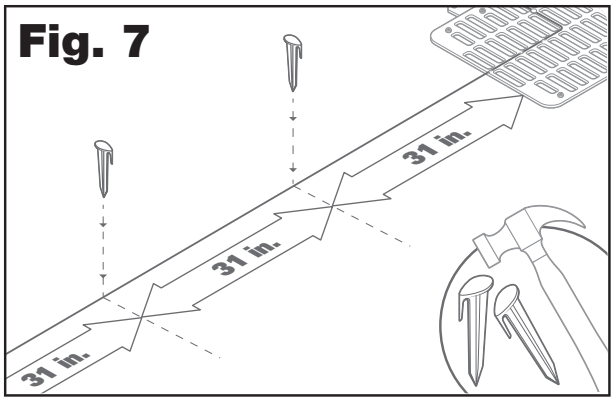

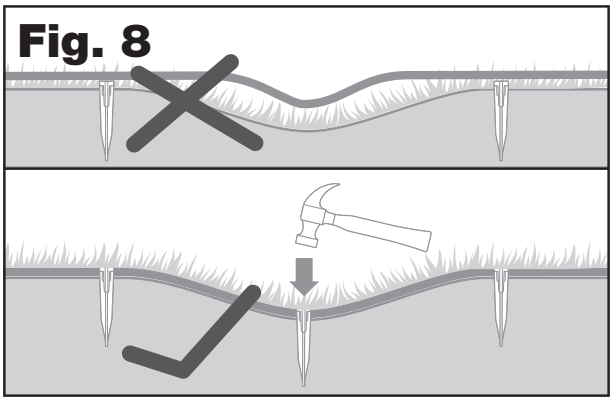

5. Délimitez les zones hors limites au besoin.

A. Disposez le câble de délimitation selon les instructions jusqu'au bord de la zone hors limites.

B. Si vous le pouvez, faites un virage de 90° à gauche avec le câble afin que le sens du câble soit vers la zone hors limites (Fig. 9).

C. Entourez la zone avec le fil en gardant une distance de 26 cm (10 in.) du bord de la zone selon la Fig. 4. Veillez à toujours garder une distant de 90 cm (3 ft.) du bord de câble de délimitation périmétrique (Fig. 9).

D. Disposez toujours le fil dans le sens anti-horaire autour de la zone hors limite. Si vous ne le faites pas, la tondeuse peut se déplacer de façon irrégulière et même pénétrer dans la zone hors limite.

E. Une fois que vous avez fini d'entourer la zone hors limite et que le câble est revenu au point de départ de la boucle, ramenez le câble dans la limite du terrain en le posant le long du chemin où il se trouvait pour aller vers la zone hors limite. Il est essentiel qu'il n'y ait pas d'espace entre ces deux câbles (Fig. 9). Conseil : Utilisez le même piquet de câble pour tenir les deux câbles. Ainsi vous êtes sûrs qu'il n'y a pas d'espace entre chaque câble.

F. Reportez-vous à la page 18 pour des conseils sur la création de zone hors limite.

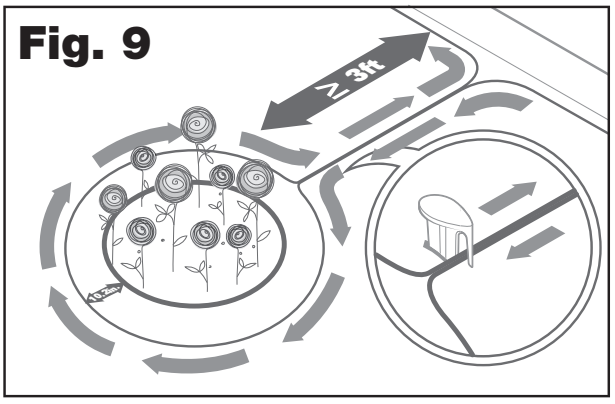

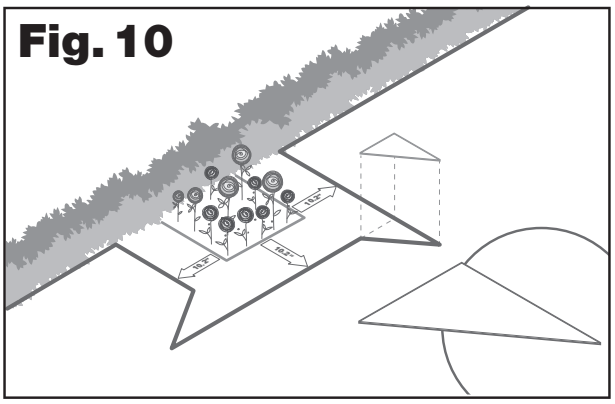

6. Méthode de Bertelsen : comment réaliser des angles parfaits de 90° avec cette technique simple.

Remarque : cette méthode ne s'applique que pour des coins avec des angles droits sortants.

A. Utilisez la règle de Bertelsen fournie (article L) comme gabarit pour la forme du câble de délimitation.

B. Posez la règle sur le sol à 25 cm (10 in.) du coin sortant (Fig. 10)

C. Utilisez la règle comme guide et placez le câble de délimitation autour du bord de la règle.

7. Fermez la boucle de limite périmétrique

Une fois que vous avez fini de poser le fil sur le périmètre de votre gazon, vous reviendrez sur le socle de recharge.

A. Faites passer le fil à travers le guide dans le socle jusqu'à la pince noire (fig. 11).
B. Coupez l'excédent de câble et dénudez l'extrémité à l'aide d'un dénudeur.
C. Insérez l'extrémité dénudée dans la pince de câble droite noire.
Il ne doit pas y avoir de câble qui pende en dehors du bornier. Il y a un risque de mauvais arrimage de la tondeuse.

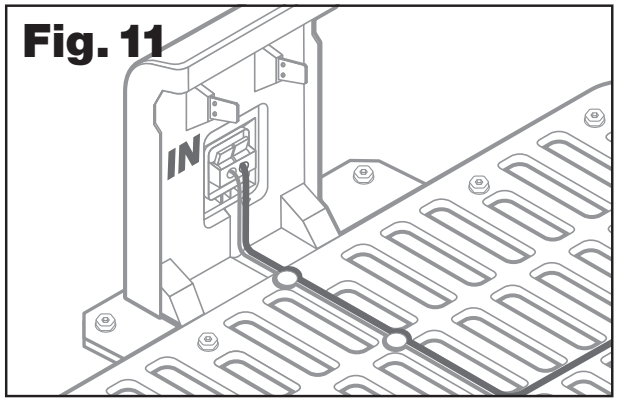

8. Utilisation des connecteurs de câble

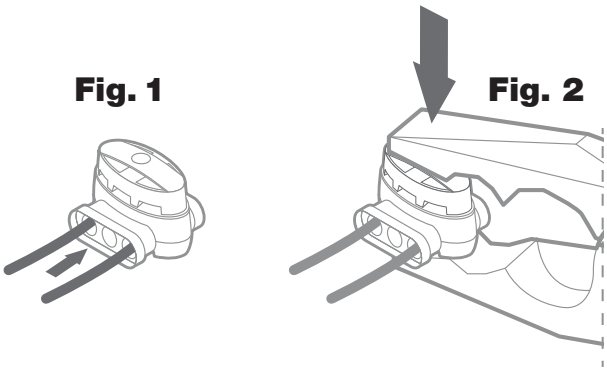

Deux petits connecteurs de câble de délimitation étanches sont livrés avec le Landroid (article B). Ils peuvent servir dans les cas suivants:

A. Lorsque votre pelouse est très longue, des bordures supplémentaires sont nécessaires pour terminer l'installation. Ne pas dépasser 984 pieds de la ligne de démarcation: il s'agit de la longueur maximale du périmètre de la ligne de démarcation
B. Lorsque vous coupez accidentellement la limite, vous devez la corriger.
C. Lorsque vous décidez de modifier à nouveau le jardin et que vous devez modifier l'installation de la ligne de démarcation d'origine

Les connecteurs de câble de délimitation doivent être bien installés.

A. Insérez les extrémités du câble dans l'un ou l'autre des trous du connecteur; Peeling n'est pas nécessaire
B. Insérez le câble complètement jusqu'à ce que les extrémités des deux fils situés de l'autre côté du connecteur soient visibles.
C. Appuyez fermement sur le connecteur en utilisant une pince. Assurez-vous que la pince bleue est bien positionnée dans le corps du connecteur. Vérifiez que les câbles sont bien fixés en tirant dessus légèrement. Si un câble se détache, il faut le refixer correctement.

⚠**Attention:** Il n'est pas recommandé de simplement épisser les lignes de contour avec du ruban isolant ou d'utiliser des borniers àvis pour la connexion. Un circuit ouvert peut se produire après un certain temps, car l'humidité du sol oxydera le câble.

9. Zones

Si votre terrain est constitué de plusieurs parcelles et ces parcelles sont séparées par une ouverture étroite ou un couloir, (voir la figure ci-dessous), vous devez alors définir des zones spécifiques afin de permettre au Landroid d'atteindre chacune de ces parcelles. Par étroit on entend un passage de moins de 60 cm (2 ft.) de large. **Une zone est essentiellement un point de départ le long du câble de délimitation que le Landroid parcourt avec de commencer à tondre.** Cela permet à la tondeuse de s'approcher de ces zones difficiles à atteindre. Ces points de départ sont définis comme une distance de la station de charge jusqu'au point de départ. Une fois que les points de départ sont définis, vous pouvez définir la façon dont la Landroid se déplace jusqu'à chaque point de départ. Cela permettra au Landroid de se déplacer jusqu'aux zone difficiles à atteindre plus fréquemment, de s'assurer que chaque cm carré de votre pelouse est tondu. Il faut définir la fréquence par zone car le Landroid ne reste pas dans une zone spécifique pendant une durée spécifiée. Une fois que le Landroid à commencer à tondre à partir d'un point de départ d'une zone particulière, il tondra de façon aléatoire selon son algorithme normal. Les zones sont définies via le panneau de contrôle ou l'application Landroid.

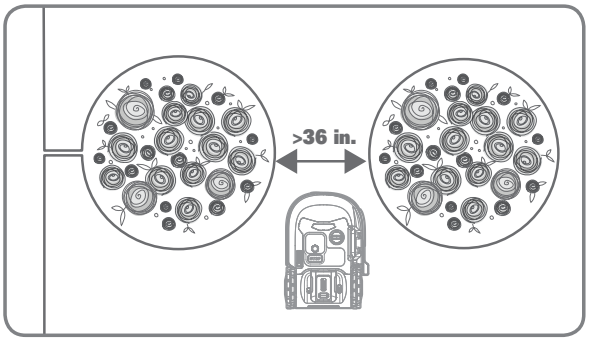

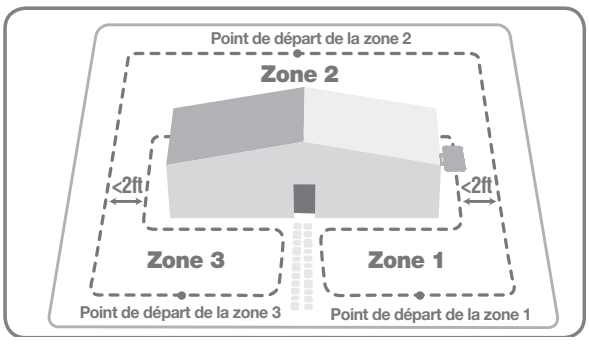

10. Étapes finales

Il ne reste plus que quelques étapes :

A. Connectez la station de charge à la prise de courant AC (fig. 12).

B. Connectez le cordon d'alimentation de la station de charge à l'alimentation en alignant l'encoche sur le connecteur du cordon d'alimentation (a) sur la rainure de l'adaptateur (b). (Fig. 13).

C. Si tout est correct, le témoin LED s'éclaire en vert sur la station de charge.

D. En cas de problème dans la boucle, par exemple un fil rompu ou des extrémités de fil mal fixés, le témoin LED s'éclaire en rouge. Si le problème persiste, vérifiez que le câble de délimitation de votre pelouse n'est pas cassé. Si les connecteurs de câble sont usés, vérifiez-les pour vous assurer qu'il y a un contact électrique.

E. Ouvrez l'arrière du Landroid et insérez la batterie Power Share™ dans le port jusqu'à ce qu'elle s'enclenche en place (Fig. 14).

F. Mettez le Landroid sur la station de charge en vous assurant qu'un bon contact est établi entre les bornes de charges et les languette de la station de charge (Fig. 15). Les languettes doivent former un angle de 45° pour assurer un bon contact de charge. Le témoin LED clignote en vert lorsque la connexion est bien établie. Une fois que la batterie est pleinement chargée, le témoin LED reste vert de manière fixe.

G Laissez le Landroid recharger complètement sa batterie avant de l'utiliser. Pendant qu'il est en charge, vous pourriez en profiter pour télécharger l'application et la connecter au Landroid.

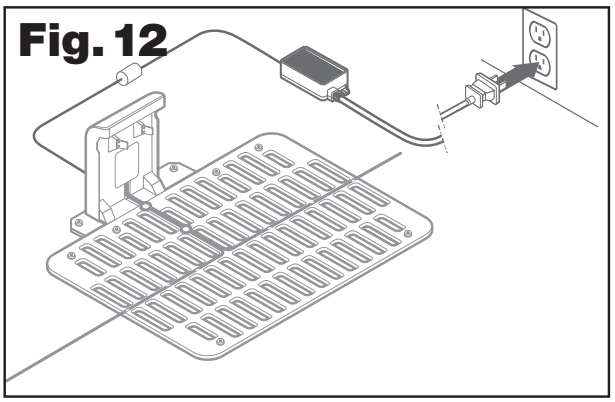

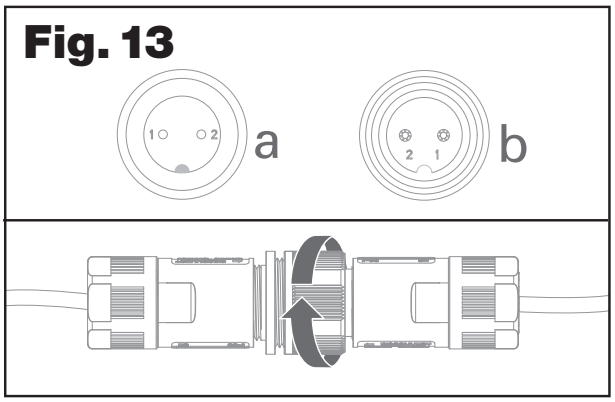

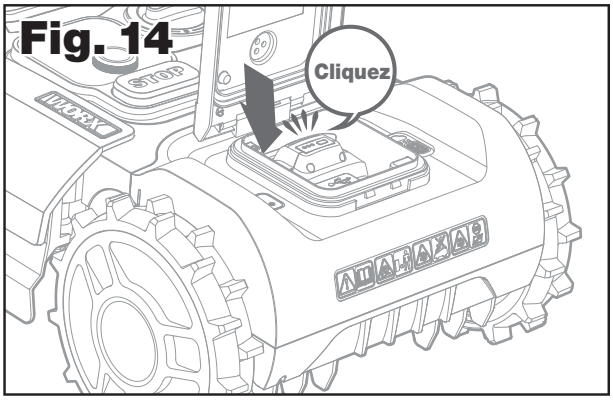

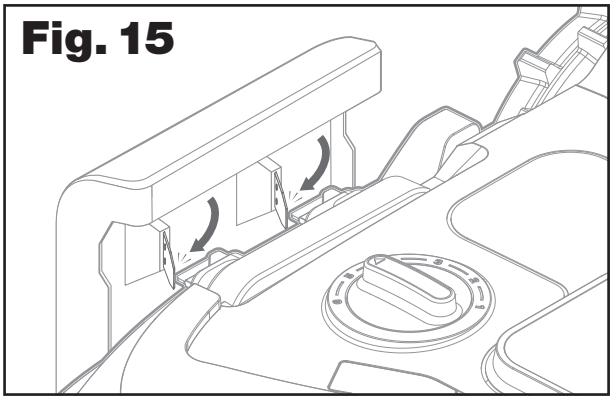

COMMENCEZ LANDROID POUR LA PREMIÈRE FOIS.

Familier avec le panneau de commande

Le panneau de commande Landroid fournit des fonctionnalités clés dans un design minimaliste.
Pour les fonctions avancées, l'application gratuite du Landroid offre des options supplémentaires.

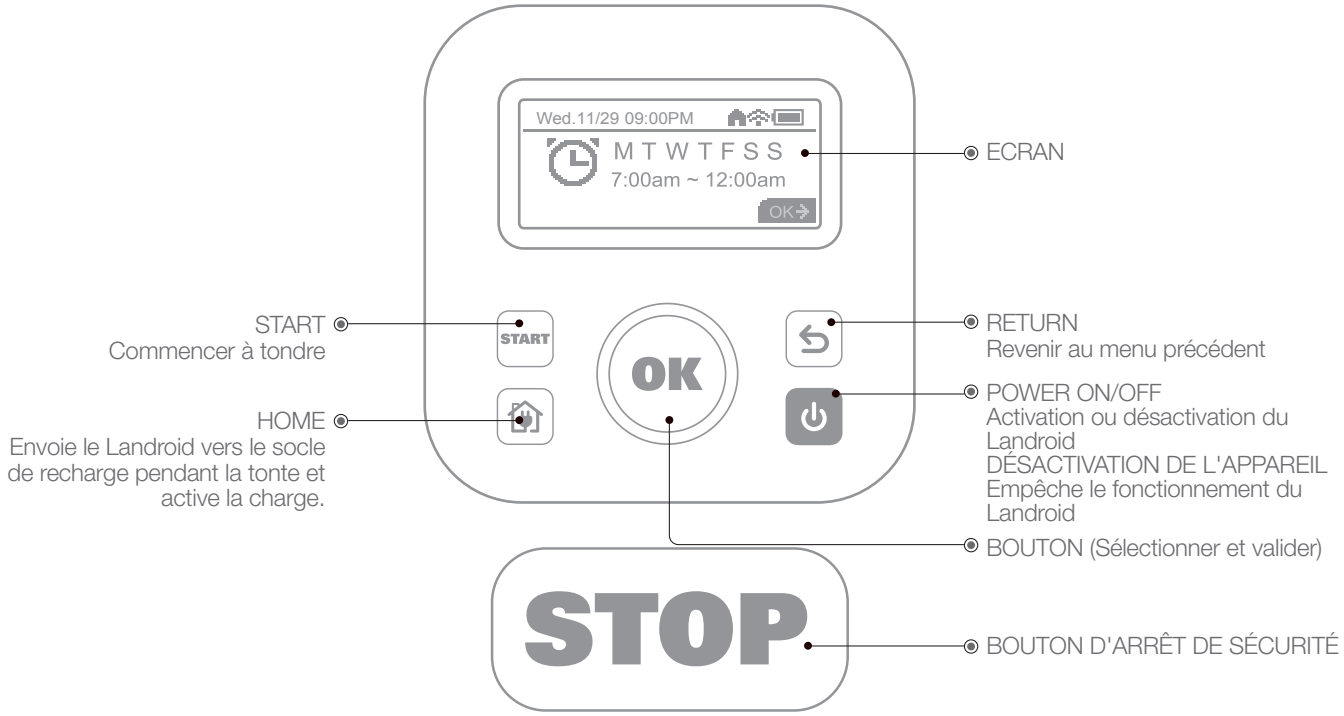

Toutes les consignes de sécurité doivent être lues et comprises avant de démarrer le Landroid.

A. Il est recommandé de démarrer le Landroid une fois complètement chargé sur sa station de charge.
B. Appuyez sur ⏻ jusqu'à ce que l'écran s'allume.
C. Faites tourner le bouton dans le sens horaire pour sélection le code PIN par défaut « 0000 ». Appuyez brièvement sur (OK) pour sélectionner chaque chiffre. L'écran affichera le message « Code PIN OK ».
D. Appuyez sur (START), puis sur (OK). Le Landroid commence à tondre.
E. Vous pouvez arrêter le Landroid à tout moment en appuyant sur le bouton (STOP).
F. Pour envoyer le Landroid à la station de charge, appuyez sur le bouton 🏠, puis sur (OK).

PANNEAU DE CONTRÔLE LANDROID

Fonctions et fonctionnalités du panneau de contrôle

1. Réglages

Faites tourner le bouton (OK) dans le sens horaire pour choisir entre Paramètres généraux, Temps de travail et Sécurité. Appuyez sur (OK) pour sélectionner Paramètres généraux ⚙, Temps de travail 🕒 ou Sécurité 🔒, et appuyer une fois pour valider. Pour revenir à l'étape précédente appuyez sur la touche de retour. Appliquez la même méthode pour les autres actions.

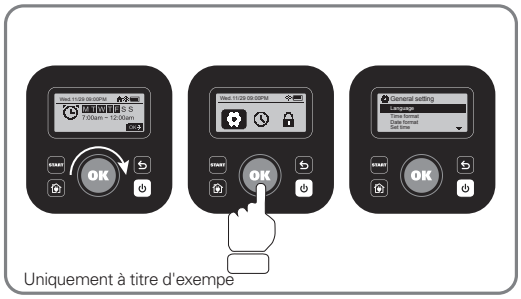

Uniquement à titre d'exemple

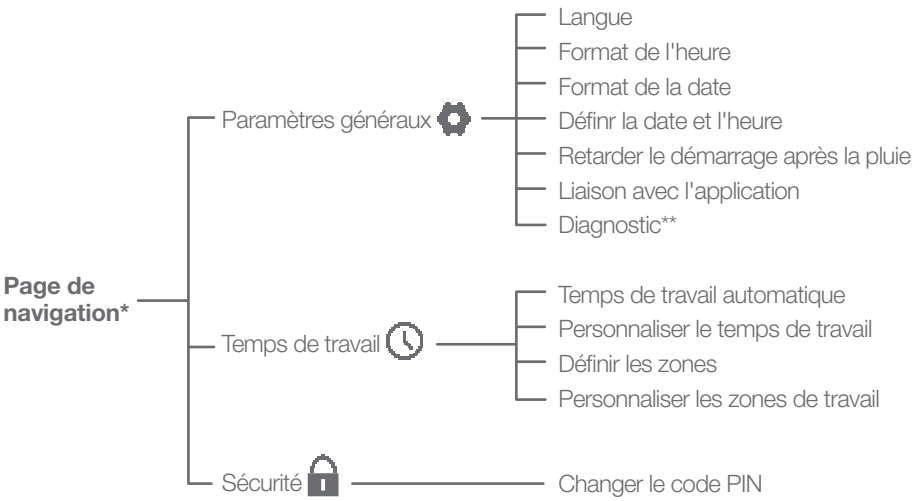

* Les mises à jour du logiciel doivent être faites continuellement.
** Réservé au service après-vente

2. Définir la date et l'heure

Faites tourner le bouton (OK) dans le sens horaire et sélectionnez « DAY » et appuyez sur (OK) . Le chiffre sélectionné clignotera : continuez à tourner le bouton (OK) dans le sens horaire pour sélectionner le chiffre désiré et appuyez sur (OK) pour confirmer. Faites pareil pour définit le mois, l'année, les heures et les minutes.

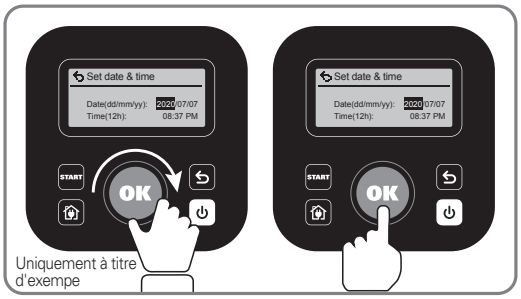

3. Régler l'heure de tonte

Suivez les mêmes instructions que pour la date et l'heure, à l'aide du bouton (OK) pour sélectionner le jour de la semaine et régler l'heure de programmation du Landroid. La fonction Couper les bordures peut aussi être activée ou désactivée pour chaque jour. Faites tourner le bouton (OK) dans le sens antihoraire pour activer le programme. Pour une programmation plus rapide il est recommandé de télécharger l'application Landroid.

4. Personnaliser le temps de travail

Cette fonction permet un réglage rapide du temps de travail quotidien sans avoir besoin de modifier les heures de travail de chacun des jours. Par exemple si vous voulez augmenter le nombre d'heures total de travail programmé pour compenser la pousse plus rapide du gazon pendant la haute saison de tonte, il suffit de faire tourner le bouton (OK) pour choisir le pourcentage positif d'augmentation désiré. À l'inverse, si vous voulez diminuer le temps de travail pour vous adapter à la saison de tonte la moins forte quand le gazon pousse moins vite, il suffit de faire tourner le bouton (OK) pour choisir le pourcentage négatif de réduction désiré. Ce réglage est aussi accessible via l'application.

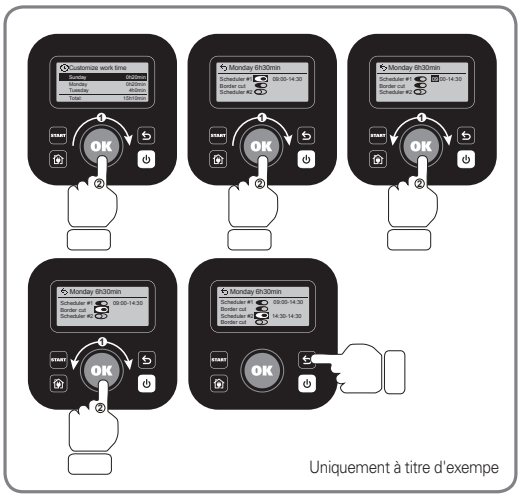

Il suffit de faire un simple calcul :
DWT x [1+ (WT%/100)] = TWT

DWT = Temps de travail quotidien
WT% = Réglage du pourcentage du temps de travail
TWT = Temps de travail total

Exemple :
Vous voulez réduire la programmation actuelle de 5 heures par jour, du lundi au vendredi, de 30 %.
Faites tourner jusqu'à ce que l'écran affiche « - 30 % ». Ainsi le temps de travail actuel devrait être réduit de 30 %.
(300 min) x [1 - (30/100)] = 210 minutes (3,5 heures) par jour.

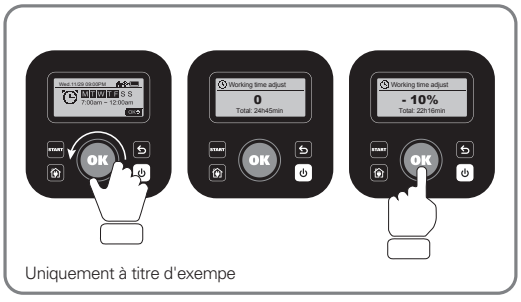

5. One-Time Scheduler (Programmation unique)

Si votre terrain est divisé en deux parcelles par une clôture, alors la fonction One-Time Scheduler peut être utilisée pour tondre la seconde parcelle qui ne contient pas de station de charge. Avec cette il n'est pas utile d'avoir une station de charge pour chaque parcelle. Par exemple, si vous avez un terrain clôturé à l'arrière, vous auriez une zone de terrain à l'avant et une zone de terrain à l'arrière. Même s'il y a deux zone distances, vous continuerez à fonctionner avec une seule boucle de câble périmétrique. Le câble de délimitation devra être configuré de la manière illustrée sur la Fig. 1. Faites passer le câble de délimitation sous la clôture pour connecter les deux périmètres en ne laissant aucun espace entre les câbles qui connectent les deux zones (voit Fig. 1) En fait, vous appliquez le même principe que lorsque vous excluez des zones hors limites, décrit dans la section 5 (Délimitez les zones hors limites au besoin). La seule différence est que la zone est extérieure plutôt qu'intérieure par rapport aux limites de la première zone.

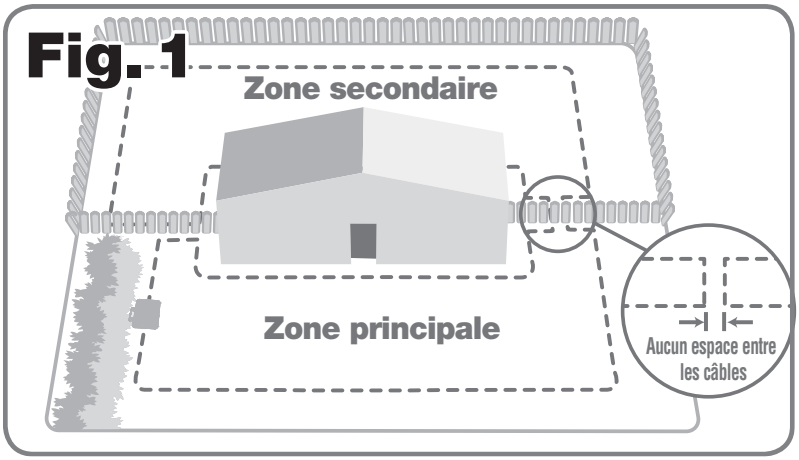

Suivez ces instructions pour tondre la zone sans la station de charge:
A. Mettez le Landroid sous tension et placez-le dans la zone de tonte
B. Appuyez trois fois rapidement sur START .
C. Faites tourner le bouton OK pour sectionner « Home Present? - NO ». Appuyez brièvement sur OK pour confirmer.
D. Sélectionnez le temps de travail en faisant tourner le bouton OK jusqu'à ce que « Working Time » soit sélectionner. Appuyez brièvement puis faites tourner le bouton OK pour sélectionner les heures de travail prédéfinies. Appuyez brièvement pour confirmer.
E. Faites tourner le bouton OK et appuyez brièvement sur START . Le Landroid commence à tondre.

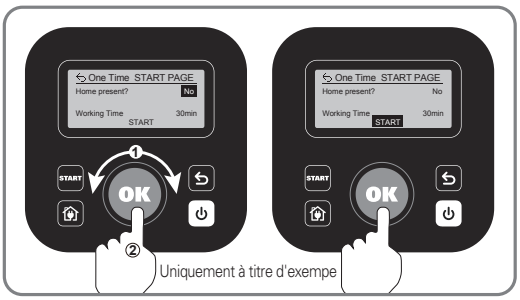

Suivez ces instructions pour tondre la zone avec la station de charge :
A. Mettez le Landroid sous tension et placez-le dans la zone de tonte
B. Appuyez trois fois sur START rapidement.
C. Faite tourner le bouton OK dans le sens horaire pour sélectionner « Home present? - YES/NO » (que la station de charge soit dans la zone ou pas) et appuyez brièvement pour accéder au réglage. Le mot sélectionné commence à clignoter, appuyez brièvement pour confirmer.
D. Ensuite faites tourner le bouton OK pour sélectionner « ENABLE border cut- Yes/no » (pour activer ou pas la fonction de coupe des bordures) et appuyez brièvement. Le mot sélectionné commence à clignoter, appuyez brièvement pour confirmer. Puis faites pareil pour régler le temps de travail (« Working Time »).
E. Puis faites tourner le bouton OK pour sélectionner « Start » et appuyez brièvement pour démarrer la tonte.

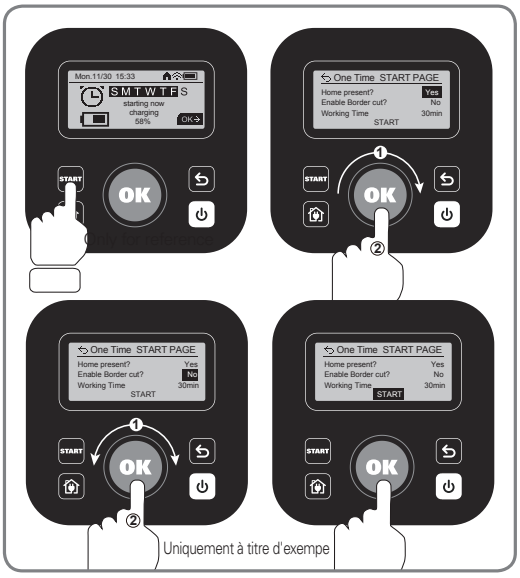

CONNECTEZ LANDROID À INTERNET

Pourquoi choisir de connecter Landroid?

Votre Landroid peut être connecté par Wifi ou Bluetooth.

Le Landroid est un dispositif IoT (Internet of Things). Pour garantir la pleine fonctionnalité de votre Landroid et le tenir à jour au moyen du logiciel le plus récent, il doit être connecté à internet via votre réseau Wi-Fi. Consultez notre politique de protection de la vie privée sur https://www.worx.com/privacy-policy.

AVANT DE COMMENCER

1. Téléchargez l'application

Téléchargez d'abord l'appli gratuite Landroid. Elle est disponible sur les app stores Android ou Apple en faisant une recherche « Worx Landroid » ou en scannant le code QR fourni à côté.

GET IT ON Google Play

Download on the App Store

2. Assurez-vous d'avoir:

A. Votre mot SSID de réseau Wifi et passe de réseau ou la fonction Bluetooth sur votre smartphone.

B. Numéro de série Landroid : il se trouve sur l'étiquette située sous le capot de la batterie à arrière de la machine.

Si vous ne souhaitez pas saisir le numéro de série à 20 chiffres, vous pouvez simplement scanner le code QR à côté du numéro de série avec votre smartphone après le message de l'application.

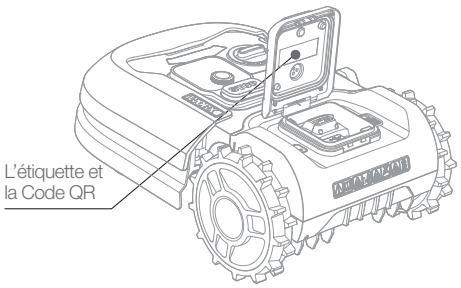

3. Vérifiez vos paramètres

Connexion Wi-Fi

A. Le Landroid fonctionne avec un signal Wifi de 2,4 GHz. Les signaux de fréquence 5 GHz ne sont pas reconnus.

B. Assurez-vous que votre smartphone est connecté à votre réseau Wifi domestique.

C. Assurez-vous que la distance entre votre Landroid, votre smartphone et votre routeur est la plus proche possible pendant la connexion.

Conseil: Lorsque le Landroid se déplace vers une zone de votre pelouse avec un signal Wi-Fi faible ou inexistant, les instructions envoyées depuis l'appli ne seront exécutées lorsque le Landroid reviendra dans une zone ayant un bon signal.

Connexion Bluetooth

A. La fonction Bluetooth doit être activée sur votre smartphone.

B. Assurez-vous que votre smartphone est à portée de connexion.

ENTRETIEN

Votre Landroid travaille dur et doit être nettoyé et inspecté de temps en temps pour s'assurer qu'il fonctionne au maximum de ses capacités. Cette section vous aide à garder votre Landroid en bon état afin qu'il puisse durer des années sans problèmes. Avant toute intervention d'entretien, mettez votre Landroid sur OFF et retirez la batterie.

Lames

A. Le disque rotatif de lame effectue une rotation horaire et anti-horaire aléatoire afin d'utiliser les deux bords de coupe et minimiser la fréquence de remplacement des lames.
B. Chaque lame de coupe durera jusqu'à 2 mois lorsqu'elle est programmée pour tondre tous les jours.
C. Vérifiez toujours si les lames sont ébréchées ou endommagées et remplacez-les si elles le sont.
D. Lorsque les lames de coupes sont émoussées et usées, elles doivent être remplacées par les lames de rechange fournies avec votre Landroid. Des lames de rechange sont également disponibles chez votre revendeur Landroid le plus proche.

⚠AVERTISSEMENT! Fermez le Landroid et portez des gants de protection avant de nettoyer, d'ajuster ou de remplacer lalame. Portez toujours des gants de protection.

1. Remplacer la lame

Retirez la batterie (Figure 1) et faites tourner doucement le Landroid (Figure 2).
Utilisez un tournevis pour retirer les vis de la lame (Figure 3 - 4)
Serrez fermement la nouvelle lame (Figure 5-6)

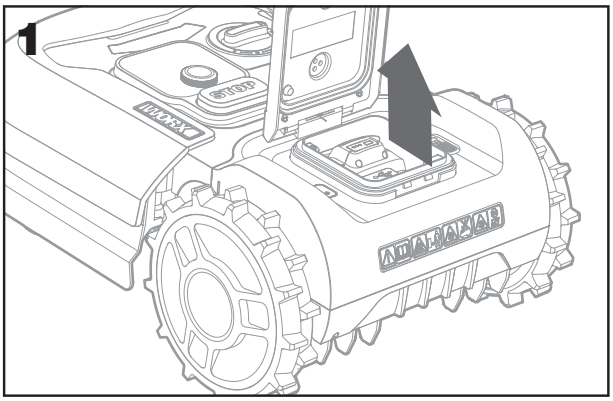

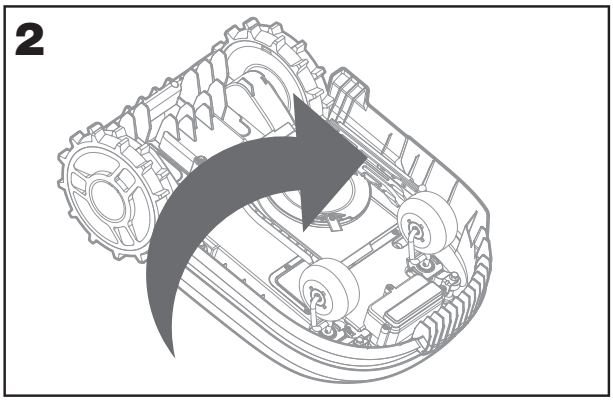

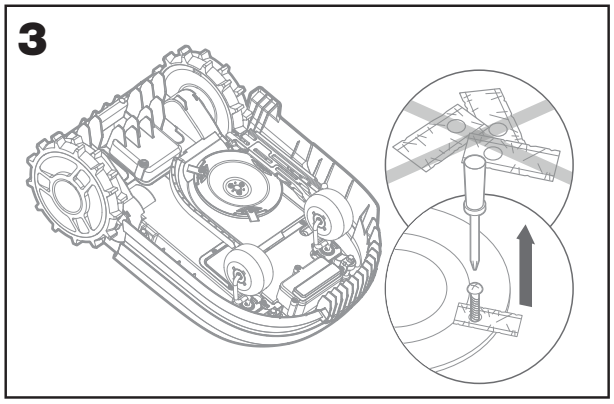

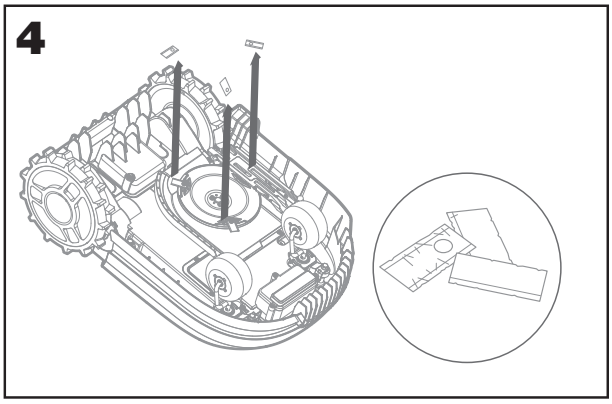

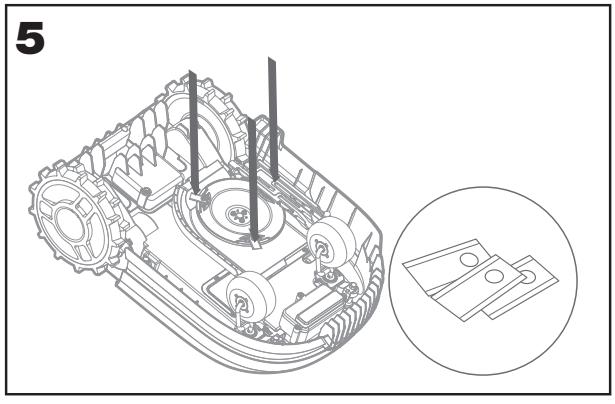

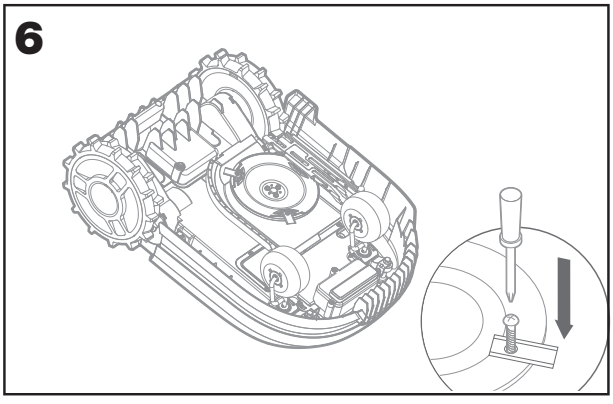

⚠ **Attention:** Lors de l'installation d'une nouvelle lame, veillez à remplacer toutes les lames.
Utilisez toujours des vis neuves lors de l'installation de la lame. Ceci est important pour garantir que la lame maintient et équilibre larotation de la lame. Ne pas utiliser de nouvelles vis peut causer des blessures graves.
Important Après avoir vissé la lame dans la lame, assurez-vous que la lame peut tourner librement.

Nettoyage
Votre Landroid doit être nettoyé régulièrement. Ceci permet de le garder en bon état. La saleté, les débris et les dépôts d'herbe issus de la tonte quotidienne peuvent réduire ses performances. Éteignez votre Landroid avant de le nettoyer.

⚠Attention : Assurez-vous que le capot de la batterie est fermé avec de nettoyer votre Landroid à l'eau.
⚠AVERTISSEMENT ! Votre Landroid doit être nettoyé avec un tuyau d'arrosage ! NE PAS utiliser un nettoyeur haute pression sur votre Landroid. Les jets d'eau à haute pression peuvent pénétrer dans les joints et endommager les composants électroniques et mécaniques.

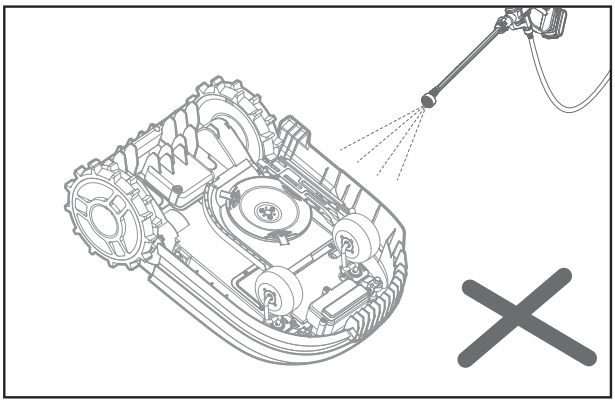

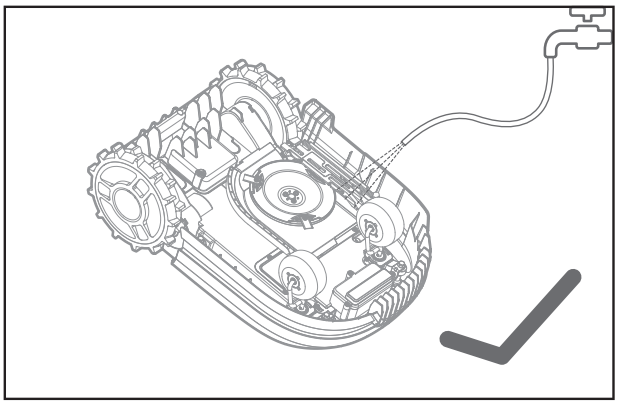

1. Nettoyage de la partie supérieure du corps.
A. Nettoyer avec un vaporisateur rempli d'eau. N'utilisez pas de solvants ni d'agents de blanchiment.
B. Essuyez la saleté accumulée avec une brosse ou un chiffon propre

2. Nettoyer le fond
A. Retournez le Landroid.
B. Enlevez les débris et dépôts d'herbe à l'aide d'une brosse.
C. Faites attention à ne pas toucher les lames avec vos mains. Portez des gants de protection.
D. Nettoyez le disque de coupe, le châssis et la(les) roue(s) avant avec une brosse souple ou un chiffon humide.
E. Faites tourner le disque de coupe pour vous assurer qu'il tourne librement. Enlevez toutes les obstructions afin qu'elles ne provoquent pas de fissure dans le disque de coupe.
F. Vérifiez que les lames tournent librement autour des vis de fixation. Enlevez toutes les obstructions

3. Nettoyer les roues motrices
A. Retirez la boue des roues arrière à l'aide d'une brosse afin de garantir une bonne adhérence.

4. Effacer les contacts de charge
A. Utilisez un chiffon pour nettoyer le stylet sur la base de chargement et la bande de chargement sur le Landroid.
B. Enlevez régulièrement l'herbe ou les débris autour de la broche de contact et de la bande de chargement pour vous assurer quele Landroid est chargé correctement à chaque fois.

Charge
Le coeur de Landroid est sa batterie 20V Li-Ion Worx PowerShare.
A. Afin de stocker correctement la batterie, veuillez vous assurer que la batterie est complètement chargée et stockée dans unendroit frais et sec
B. La température de fonctionnement recommandée de Landroid est comprise entre 34-131°F (0-55°C)
C. La durée de vie de la batterie Landroid dépend du moment de l'utilisation quotidienne et du temps d'utilisation lors de la coupe.

Rangement
Bien que Landroid soit conçu et construit pour résister aux conditions météorologiques les plus rudes, il est recommandé dele ranger dans votre hangar ou votre garage en hiver. Préparez-vous à l'hibernation:
A. Nettoyage en profondeur
B. Charger complètement la batterie
C. Éteindre le pouvoir

1. Retour au travail au printemp

Lorsque le moment est venu de relancer Landroid pour la nouvelle saison, veuillez procéder aux vérifications suivantes:

A. Mettre à jour les paramètres d'heure et de date via l'application
B. Si vous remarquez des signes d'oxydation dans les contacts de charge Landroid et la station de charge, utilisez un papier sabléfin pour nettoyer
C. Pleine de batterie Landroid avant l'opération

Mises à jour du logiciel

Landroid n'a cessé de s'améliorer et propose de nouvelles versions logicielles gratuitement. Gardez toujours le logicielLandroid à jour pour tirer le meilleur parti de votre machine.

1. Mise à jour sans fil (OTA)

Si votre Landroid est connecté à votre réseau Wi-Fi, vous pouvez vérifier s'il y a des mises à jour disponibles en ouvrant la section « Mise à jour » de votre application. Assure-vous que votre Landroid est dans la zone de réception du signal Wifi pour la mise à jour. app. Please make sure your Landroid is under Wi-fi coverage when updating.

2. Vérifiez la version du logiciel que vous avez

Pour voir votre numéro de version logicielle, accédez au sous-menu « Mise à jour logicielle » de votre application.

3. Mises à jour manuelles

A. Si votre Landroid n'est pas connecté à votre réseau Wi-Fi, vous pouvez encore le mettre à jour vers la version de logiciel la plus récente à l'aide d'une clé USB.
B. Consultez la page de votre compte www.account.worxlandroid.com pour vérifier si une nouvelle version est disponible.
C. Téléchargez la version la plus récente du logiciel.
D. Prenez une clé USB formatée en FAT32.
E. Enregistrez le fichier du logiciel téléchargé dans la clé USB.
F. Éteignez le Landroid.
G. Localisez la port USB qui est à l'intérieur de la trappe de la batterie.
H. Insérez la clé USB dans le port.
I. Placez à nouveau le Landroid sur la pelouse, dans la zone de travail délimitée par le câble périphérique.
J. Mettez le Landroid sous tension. L'écran indiquera que La mise à jour a commencé. Ne retirez pas la clé USB de la tondeuse avant d'en avoir reçu l'instruction.
K. Une fois que la mise à jour sera terminée, l'écran affichera « Retirez la clé USB ».
L. Une fois la clé retirée, le Landroid redémarrera automatiquement et installera toutes les mises à jour du logiciel. Cela peut prendre quelques minutes. Une fois la mise à jour terminée, l'écran affichera la page de saisie du code PIN.

REMARQUE: Assurez-vous que le Landroid se trouve dans la limite lors du redémarrage du Landroid.

MESSAGES DE FONCTIONNEMENT

MESSAGE	ACTION DU LANDROID
Coupe l'herbe	Tondre l'herbe selon le programme de tonte.
Pluie	Le capteur de pluie détecte de l'eau. Le Landroid va retourner vers sa station de charge et y rester jusqu'à ce que le capteur soit complétement sec. Lorsqu'il est totalement sec, le Landroid lance automatiquement le compte à rebours du délai d'attente après pluie, puis reprend la tonte. Si vous souhaitez que le Landroid tonde avant la fin du délai, il vous suffit de l'éteindre, puis de le rallumer. Ou vous pouvez éliminer complètement le temps d'attente après pluie en le réglant sur zéro.
Retour à la station de charge	Doit être rechargé — pendant le trajet vers la station de charge, la lame de coupe est arrêtée pour économiser de l'énergie.
Charge	L'écran affiche « Recharge » ainsi que le pourcentage de charge.
Pas de temps de travail programmé	En veille, doit être programmé selon vos souhaits.
Ne travaille pas aujourd'hui	En veille, démarrera selon le programme de tonte
Travail effectué aujourd'hui	
Recherche de zone	En fonction du réglage des paramètres de zone de travail personnalisés, le Landroid recherche une certaine zone à tondre.
Recharge terminée	La recharge du Landroid est terminée.
Recharge d'urgence	Le Landroid est chargé éteint.

MESSAGES D'ERREUR

Parfois, il y a des problèmes. Heureusement, le Landroid est assez intelligent pour vous dire s'il rencontre un problème afin que vous puissiez le réparer. En cas de doute, veuillez visiter notre site Web www.worx.com/landroid-support où vous trouverez des vidéos utiles et une assistance supplémentaire.

MESSAGE	CAUSE	ACTION
Hors zone de travail ! Appuyez sur « START » pour réinitialiser.	Le Landroid ne trouve pas le signal du câble périphérique.	1. Si le Landroid se trouve réellement en dehors de son périmètre de travail : éteignez-le, ramenez-le à l'intérieur du périmètre de travail, rallumez-le et appuyez sur Start. 2. Si le Landroid est à l'intérieur de son périmètre de travail, ET si le témoin LED sur la station de charge s'allume en vert, cela signifie que les extrémités de câble sont inversées et que vous devez rétablir les branchements correctement.
PIN ERRONÉ ! Veuillez réessayer.	Le code PIN est erroné.	Entrez le bon code PIN ou réinitialiser votre PIN.
Défaut moteur lame ! Appuyez sur « START » pour réinitialiser.	Le disque de coupe est bloqué par un objet, par ex. une branche.	Arrêtez la machine et retirez la batterie. Retournez le Landroid, vérifiez s'il y a un objet empêchant le disque de coupe de tourner et retirez l'éventuelle obstruction. Redressez le Landroid. Redémarrez-le.
	La lame est surchargée par une herbe dense et épaisse.	Arrêtez la machine. Emmenez le Landroid vers une zone où l'herbe est courte ou réglez la hauteur de coupe sur un cran plus élevée. Mettez le Landroid sous tension.

MESSAGE	CAUSE	ACTION
Défaut moteur roues ! Appuyez sur « START » pour réinitialiser.	La rotation des roues arrière est bloquée.	Éteignez le Landroid et transportez-le vers une zone exempte d'obstacles. Démarrez la machine. Si le message d'erreur s'affiche toujours, arrêtez la machine. Retournez le Landroid et vérifiez si la rotation des roues est bloquée par un objet. Enlevez l'objet à l'origine du blocage, remettez le Landroid d'aplomb et rallumez-le.
À l'envers ! Appuyez sur « START » pour réinitialiser.	Ceci a pu se produire lorsque le Landroid est entré en contact avec une surface en pente qui a provoqué son renversement.	Remettez le Landroid d'aplomb et enlevez tout objet ayant entraîné le renversement du Landroid.
Tondeuse coincée! Appuyez sur « START » pour réinitialiser.	Le Landroid est coincé. Aussi, si les roues arrière ne tournent pas et ont essayer d'avancer dans la bonne direction plusieurs fois sur une court période, ou le capteur de collision a été activé plusieurs fois sur une courte période, l'erreur de Landroid coincée se déclenchera.	Arrêtez la machine. Placez le Landroid dans un endroit de la pelouse sans obstacles, puis démarrez-le. Si le message d'erreur s'affiche toujours, arrêtez la machine, puis retournez le Landroid. Vérifiez qu'il n'y a pas d'obstacles pouvant empêcher les roues de tourner. Enlevez l'objet à l'origine du blocage, remettez le Landroid d'aplomb et redémarrez-le.
Tondeuse soulevée ! Appuyez sur « START » pour réinitialiser.	Le Landroid est soulevé. Aussi, si le capteur de levage a été activé plusieurs fois sur une courte période, l'erreur de Landroid soulevé se déclenchera.	Arrêtez la machine. Placez le Landroid dans un endroit sans obstacles, puis démarrez-le. Si le message d'erreur s'affiche toujours, arrêtez la machine, puis retournez le Landroid et vérifiez qu'il n'y a aucun objet qui peut empêcher les roues de s'insérer dans le châssis. Lorsque la tondeuse est soulevée les roues se séparent du châssis de la tondeuse. Lorsque la machine touche à nouveau le sol, les roues s'insèrent à nouveau sous le châssis. Enlevez l'objet à l'origine du blocage, remettez le Landroid d'aplomb et rallumez-le.
Fil manquant ! Appuyez sur « START » pour réinitialiser.	La machine ne reçoit pas le signal du câble périphérique.	Si le voyant LED est rouge, vérifiez si le câble périphérique est bien connecté aux pinces du bornier sur la station de recharge. Si le problème persiste, vérifiez si le câble périphérique a été coupé.
Température de la batterie hors plage ! Patientez.	La température est trop élevée (plus de 55° C) ou trop basse (moins de 0° C) pendant la recharge.	Placez la station de charge dans une zone ombragé ou attendez que la température soit normale.
Station charge introuvable ! Appuyez sur « START » pour réinitialiser.	Le câble périmétrique a dépassé sa longueur maximale (300 m).	Ramenez le Landroid à la station de recharge. Si la longueur de câble périmétrique dépasse la limite nominale, le câble doit être raccourci.

MESSAGE	CAUSE	ACTION
Tondeuse verrouillée !	Avec l'option « Lock Fonction » activée, si votre Landroid ne reçoit pas de signal de votre routeur Wi-Fi pendant 3 jours, il est alors bloqué par mesure de sécurité. Ceci est peut-être dû au fait que votre routeur n'est plus sous tension ou que vous avez changé votre routeur Wi-Fi ou fournisseur de réseau.	Veuillez reconnecter le Landroid au réseau Wi-Fi auquel il était originellement associé. Si c'est impossible, contactez le Service clientèle.

REMARQUE

- Avant de l'allumer, vérifiez toujours que le Landroid se trouve dans son périmètre de travail. Si ce n'est pas le cas, le message « Hors zone de travail ! Appuyez sur START pour réinitialiser » s'affichera. Ce message s'affiche également lorsque le Landroid est partiellement; mais pas complètement à l'intérieur de son périmètre de travail.
- Si pour une raison quelconque, par ex. une fête, des enfants qui jouent..., vous souhaitez ranger votre Landroid dans sa station de recharge : appuyez sur puis sur OK .
  Le Landroid retournera sur son socle et y restera. Notez que le Landroid attendra alors jusqu'à la session de tonte programmée suivante. Si vous souhaitez le redémarrer à n'importe quel moment, appuyez sur START , puis sur OK pour démarrer le Landroid.
- Si une erreur se répète toujours au même endroit de la pelouse, cela peut être le signe d'un problème dans l'installation du câble de délimitation ; vérifiez le montage du câble en vous référant aux instructions d'installation.
- Si votre pelouse est divisée en deux zones séparées, reliées par un couloir de moins de 1m, dont l'une ne comporte pas de station de recharge : lorsque le Landroid est à court de charge, amenez-le manuellement sur la station de charge.
- Si le Landroid fonctionne anormalement de temps en temps, essayez de le réinitialiser en l'éteignant et en retirant la batterie pendant 30 secondes, puis redémarrez-le.
  Si le problème n'est pas résolu, veuillez contacter notre Service client

DÉPANNAGE

Si votre Landroid ne fonctionne pas correctement, consultez le guide de dépannage ci-dessous. Si le défaut persiste, contactez le Service Client.

SYMPTÔME	CAUSE	SOLUTIONS
Le voyant LED du socle de recharge ne s'allume pas.	Pas d'alimentation.	Vérifiez que le socle de recharge est correctement connecté au chargeur et le chargeur est connecté à une alimentation électrique appropriée.
Lumière rouge sur le socle de recharge.	Le câble périphérique n'est pas connecté.	Vérifiez que le câble périphérique a été correctement connecté au socle de recharge. Vérifiez qu'il n'y a pas d'interruption dans le câble périphérique.
Le Landroid s'allume, mais le disque de coupe ne tourne pas.	Le Landroid est en train de chercher le socle de recharge.	Ceci est normal: le Landroid a besoin de se recharger et le disque de coupe ne tourne pas lorsque le robot est en train de chercher automatiquement le socle de recharge
Le Landroid vibre.	Le disque de coupe est déséquilibré. Les lames peuvent être endommagées.	Vérifiez les lames et remplacez-les si elles sont endommagées. Retirez les débris et objets étrangers des lames et du disque de coupe.

SYMPTÔME	CAUSE	SOLUTIONS
L'herbe est coupée de manière irrégulière.	Le Landroid ne fonctionne pas pendant suffisamment d'heures par jour pour couper l'herbe.	Essayez d'ajouter plus d'heure au programme de tonte.
	La zone de tonte est trop grande pour la capacité du Landroid que vous avez.	Essayez de réduire la taille de la zone de tonte.
	Les lames sont émoussées et pas tranchantes.	Changez toutes les lames afin d'obtenir les meilleures performances de coupe.
	La hauteur de coupe est réglée sur un cran trop bas pour votre pelouse.	Réglez la hauteur sur un cran élevé, puis baissez progressivement.
	Le disque de coupe est recouvert d'herbe ou d'un autre objet.	Examinez le disque de coupe et enlevez l'herbe et tous les objets pouvant l'empêcher de tourner.
	De l'herbe s'est accumulée sur le disque ou dans le logement du moteur.	Vérifiez que le disque peut bien tourner sans entrave. Si nécessaire, démontez le disque et enlevez les détritus.
Votre Landroid est dans son périmètre et le câble périphérique est connecté, mais l'écran affiche « Hors zone de travail ! Appuyez sur START pour réinitialiser ».	Les extrémités du câble périphérique ne sont pas fixées correctement.	Inversez les extrémités du câble périphérique et reconnectez-les au socle de recharge.
La durée de charge est beaucoup plus longue que la durée nominale de charge.	Mauvais contact dû à des débris sur la station de recharge.	Nettoyez les languettes de contact de la station de charge et les bornes de recharge de la machine à l'aide d'une toile émeri fine.
	Le système de protection de la charge s'est activé à cause de la température trop élevée.	Placez le socle de recharge dans une zone ombragé ou attendez que la température baisse.
La tondeuse ne se recharge pas.	Pas d'alimentation.	Vérifiez que le cordon d'alimentation est correctement relié au chargeur et que le chargeur est branché à une alimentation appropriée. Assurez-vous que les deux bornes de recharge sur la tondeuse touchent le centre des languettes de contact sur le socle de recharge.
La durée d'autonomie du Landroid est de plus en plus courte après chaque recharge.	Quelque chose bloque le disque de coupe, ce qui crée des frictions et augmente la consommation d'électricité.	Enlevez le disque de coupe et nettoyez-le. Retirez tous les objets qui peuvent bloquer le disque de coupe.
	Le Landroid tremble beaucoup parce que le disque de coupe n'est pas équilibré.	Examinez les lames et le disque de coupe, Enlevez les débris et objets étrangers des lames et du disque de coupe. Remplacez les lames par un nouveau jeu.
	La batterie est peut-être vieille ou épuisée.	Remplacez la batterie.
Le Landroid ne fonctionne pas à l'heure prévue.	L'horloge n'est pas réglée à la bonne heure.	Réglez l'horloge à la bonne heure.
	Le pourcentage de tempes de coupe hebdomadaire programmé via l'application a changé.	Réglez le pourcentage correct sur l'application.
Landroid ne peut pas s'arrimer correctement dans le socle de recharge.	La station de charge n'est pas de niveau.	Avec un nveau vérifiez que la station de charge est au niveau sol. Rectifiez les endroits dénivelés qui peuvent provoquer un déplacement de la station de charge lorsque la tondeuse monte dessus.
	Mauvais contact dû à des débris sur les languettes de la station de recharge.	Nettoyez les languettes de contact de la station de charge et les bornes de recharge de la machine à l'aide d'une toile émeri fine.

L'indicateur vert sur le socle de recharge s'allume avant que la charge ne soit terminée.	La station de charge est en trop chaude ou trop froide.	Placez la station de charge dans une zone ombragé ou attendez que la température soit normale.
Les roues du Landroid dérapent ou glissent continuellement.	Des obstacles étrangers, tels que des brindilles et des branches peuvent être coincées sous le Landroid.	Enlevez les objets étrangers coincés sous le Landroid.
	La pelouse est trop humide.	Attendez que la pelouse ait séché.
Le Landroid fonctionne en dehors du câble périphérique.	Le câble périphérique d'une autre Landroid ou une tondeuse robotique d'une autre marque est trop proche.	Assurez-vous que le câble périphérique du Landroid est espacé d'au moins 1 m du câble périphérique voisin.
Le Landroid se retourne ou tourne de façon erratique près du câble périphérique.	Il y a une fuite du signal électrique du câble périphérique due à une rupture de l'isolation.	Réparez le câble périphérique endommagé avec les connecteurs fournis.
Le Landroid quitte son périmètre de travail en descendant une pente.	Faible adhérence des roues motrices du Landroid.	Veuillez vérifier que les roues sont propres et exemptes de boue afin de garantir la meilleure adhérence possible.
Le système d'exploitation du Landroid plante lorsqu'il est en charge ou en veille.	Défaut du logiciel ou de l'écran.	Redémarrez le Landroid.
Le Landroid s'éteint lorsqu'il s'enclenche dans le socle de recharge.	Le Landroid ne parvient pas à se recharger en raison de la protection contre la surchauffe et s'éteint.	Placez le socle de recharge dans une zone ombragé ou attendez que la température baisse.
	Mauvaise connexion.	Vérifiez l'indicateur LED sur le socle de recharge. Vérifiez la connexion entre les languettes de contact situées sur le socle de recharge et les contacts de recharge sur la tondeuse.
Le Landroid s'arrête dans le périmètre de travail.	Il y a un obstacle dans le périmètre de travail.	Enlevez l'obstacle du périmètre de travail du Landroid.
	La hauteur de coupe est réglée sur un cran trop bas pour la hauteur de l'herbe ou l'herbe est trop dense.	Réglez la hauteur sur un cran élevé, puis baissez progressivement.
	Le câble périphérique déployé ne doit pas dépasser 300 m, sinon cela peut causer des problèmes de signal.	Réduisez la longueur du câble périphérique.
	La distance entre le centre de la pelouse et le câble périphérique ne doit pas dépasser 25 m, sinon cela peut causer une atténuation la force du signal.	Réduisez la distance entre le centre de la pelouse et le câble périphérique à moins de 25 m.
Le Landroid se retourne.	Il y a un obstacle incliné sur la pelouse.	Ôtez l'obstacle du périmètre de travail du Landroid.
Le Landroid ne parvient pas à se connecter à internet.	Vérifiez que votre routeur a les paramètres corrects.	Assurez-vous que vous avez un routeur de 2,4 GHz. Si votre routeur a deux paramètres, veuillez activer la fréquence de 2,4 GHz. Assurez-vous que votre routeur est réglé sur le mode 802.11 et le paramètre sans fil est b/g/n combiné. Assurez-vous que votre routeur a la fonction SSID Broadcast activée lorsque vous connectez la machine avec l'application. Assurez-vous que la fonction DHCP est activée. Si vous avez changé de réseau Wi-Fi, vous devez connecter le Landroid au nouveau réseau.
	Vérifiez que le routeur est déconnecté ou le Wifi SSID a changé.	Assurez-vous que le routeur est connecté et que le Wifi SSID est correct.

DÉCLARATION DE GARANTIE LIMITÉE POUR Worx Landroid F

En cas de défaillance de votre outil Worx du fait d'un défaut de matériau ou de fabrication dans un délai de 3 ans à compter de la date d'achat, voici, aux termes de la garantie, notre promesse pour vous, cependant, vous aurez à supporter les frais d'acheminement de l'appareil défectueux jusqu'à nous et ceux de l'acheminement de l'appareil réparé ou remplacé vers vous :

- De remplacer ou de réparer, toutes les pièces défectueuses, ou,
- De réparer un appareil défectueux, ou,
- De remplacer, l'outil défectueux par un appareil neuf ou reconditionné.

Cette garantie limitée est soumise aux conditions suivantes :

- Les piles sont garanties pour une période de douze (12) mois seulement, que l'outil soit enregistré ou non. (La garantie ne concerne que les packs de batteries originaux fournies avec la tondeuse robotique ou la même numéro de modèle de packs de batterie original. Veuillez noter que les autres packs de batteries sont exclues dans la garantie.)
- Le module ACS, le module de commande vocale, le module "find my Landroid" et le module "Off limits" sont garantis pour une durée de 12 mois uniquement, indépendamment de l'inscription en ligne.
- L'outil n'a pas été utilisé incorrectement, abusé, négligé, changé, modifié ou réparé par quelqu'un d'autre qu'un centre de service dûment autorisé.
- Tout défaut ou dommage sur l'outil ne découlant pas de l'utilisation d'accessoires ou de pièces non recommandés pour le fonctionnement normal de l'outil, ou non conçus pour utilisation avec l'outil.
- L'outil a été soumis à une usure normale.
- L'outil n'a pas été utilisé à des fins professionnelles ou commerciales.
- L'outil n'a pas été utilisé à des fins de location.
- L'outil n'a pas été endommagé par des substances ou objets étrangers ou impliqué dans des accidents.

Votre garantie limitée ne couvre pas:

- Les composantes qui sont sujettes à une usure normale causée par une utilisation conforme au mode d'emploi.
- L'utilisation abusive, l'entretien inadéquat et la surcharge sont exclus de cette garantie comme le sont les accessoires comme les ampoules, les lames, les mèches, les embouts, etc.
- Les dommages, les dysfonctionnements ou les pannes résultant d'un système de lavage ou nettoyage vapeur ou de jet d'eau haute pression utilisé sur le produit.

Pour toute réclamation liée à la garantie, veuillez contacter le service d'assistance téléphonique Worx. Vous devrez soumettre un document d'enregistrement et une preuve d'achat sous la forme d'une facture valide affichant la date et le lieu de l'achat.
Les outils de remplacement ne sont pas fournis avec une nouvelle garantie. La garantie des outils originaux continue à compter de la date initiale d'achat.

Service d'assistance téléphonique Landroid
1-800-727-6260

Cette garantie ne fait que compléter vos droits prévus par la loi. Elle ne saurait s'y substituer.
Cette garantie ne s'applique pas aux accessoires fournis avec l'outil.
Cette garantie limitée ne s'applique qu'au premier acquéreur et n'est pas transférable.
Toutes les réparations et les outils de remplacement seront couverts par une garantie limitée pour le reste de la période de la garantie initiale débutant à la date de l'achat.

Garantie de satisfaction pour une période de trente (30) jours
Si vous n'êtes pas totalement satisfait de la performance de votre outil Worx, retournez-le simplement dans les trente (30) jours suivant l'achat. Il doit être retourné dans son emballage complet du moment de l'achat, incluant les accessoires et toutes les pièces fournies sans frais au point de vente pour un remboursement complet ou un échange. Une facture valide affichant la date et le lieu d'achat doit être fournie.

Vous devrez présenter une attestation d'inscription en ligne et une preuve d'achat sous la forme d'une facture valide indiquant la date et le lieu d'achat.
Lorsque vous appelez le service d'assistance téléphonique, veuillez disposer des détails du numéro de modèle et du numéro de série de Worx. Cela aidera le service clientèle de Worx à traiter votre appel.
Comment pourrons-nous trouver le numéro de modèle et le numéro de série? Veuillez voir l'exemple ci-dessous.

TABLA DE CONTENIDO

	Bienvenida
Página 71	Información de contacto
Página 72	**Instrucciones de seguridad**
Página 76	**Información sobre el Landroid**
	Familiarícese con el Landroid
Página 77	Lista de componentes
Página 77	Qué hay en la caja
Página 78	Conocer el Landroid
Página 79	Datos técnicos
Página 80	Accesorios
	Comenzar
Página 83	Instalación
Página 90	Iniciar el Landroid
Página 90	Programación manual
Página 93	Conectar el Landroid a la Internet
Página 93	Usar la aplicación
	Mantenimiento
Página 94	Cuchillas
Página 95	Limpieza
Página 95	Carga
Página 95	Almacenamiento
Página 96	Actualizaciones del firmware
	Referencia rápida
Página 97	Mensajes operativos
Página 97	Mensajes de error
Página 99	Solución de problemas
Página 102	Garantía

Gracias por comprar una Cortadora de césped robótica Landroid de Worx.
Este manual le ayudará a configurar y operar su Landroid de manera segura y eficiente.

Estamos aquí para ayudar:



Asistencia
www.worx.com/landroid-support



Línea de ayuda de servicios al cliente
800-727-6260



Charla directa
www.worx.com/landroid-support

⚠ADVERTENCIA: Algún polvo creado por lijado, aserrado, perforación eléctricos, y otras actividades de construcción contiene químicos que se sabe en el estado de California que causan cáncer, defectos de nacimiento y otros daños reproductivos. Algunos ejemplos de estos químicos son:

- **Plomo a partir de pinturas a base de plomo;**
- **Sílice cristalino de ladrillos y cemento y otros productos de albañilería;**
- **Arsénico y cromo de madera tratada químicamente.**

Su riesgo a partir de estas exposiciones varía, dependiendo de qué tan a menudo realice este tipo de trabajo. Para reducir su exposición a estos químicos: trabaje en un área bien ventilada, y trabaje con equipo de seguridad aprobado, tal como máscaras de polvo que estén diseñadas especialmente para filtrar partículas microscópicas.

⚠ADVERTENCIA: Este producto puede exponerlo a sustancias químicas, como plomo y di (2-etilhexilo) ftalato (DEHP), que el estado de California reconoce como causantes de cáncer y defectos de nacimiento u otros daños reproductivos. Para más información visite www.P65Warnings.ca.gov.

⚠ADVERTENCIA: Lea todas las advertencias de seguridad y todas las instrucciones. *La falla en seguir las advertencias e instrucciones puede resultar en choque eléctrico, incendio y/o lesiones serias.*

Lea cuidadosamente las instrucciones para la operación segura de la máquina. Guarde todas las advertencias e instrucciones para referencia futura.

- Este aparato no está diseñado para uso por personas (incluyendo niños) con capacidades físicas, sensoriales o mentales reducidas, o sin experiencia y conocimiento, a menos que hayan recibido supervisión o instrucción respecto al uso del aparato por una persona responsable por su seguridad.
- Los niños deben ser supervisados para asegurar que no jueguen con el aparato.

ADVERTENCIA: Para propósitos de recargar la batería, sólo use la unidad de suministro desprendible provista con este aparato.

ADVERTENCIA: Para reducir el riesgo de lesiones a personas y daño a la máquina, no retire el paquete de batería antes de apagar la máquina.

IMPORTANTE
LEA CUIDADOSAMENTE ANTES DE USAR
CONSERVE PARA REFERENCIA FUTURA

Prácticas de operación segura

Capacitación

a) Lea las instrucciones cuidadosamente. Asegúrese de entender las instrucciones y familiarizarse con los controles y el uso adecuado del aparato.
b) Nunca permita que personas no familiarizadas con estas instrucciones o niños usen el aparato. Las regulaciones locales pueden restringir la edad del operador.
c) El operador o usuario es responsable por accidentes o peligros que ocurran a otras personas o su propiedad.

Preparación

a) Asegure la instalación correcta del alambre de límite como se indica.
b) Revise periódicamente el área donde se usará el aparato y retire todas las piedras, varas, alambres, huesos, y otros objetos extraños.
c) Revise de forma visual periódicamente para ver que las aspas, pernos de aspa y ensamble del cortador no estén desgastados o dañados. Reemplace las aspas y pernos desgastados o dañados en juegos para conservar el balance.
d) En aparatos de husillo múltiple, tenga cuidado ya que girar una aspa puede causar que otras giren.
e) ¡ADVERTENCIA! La podadora no debe operarse sin la protección en su lugar.

Operación

1. General

a) Nunca opere el aparato con protecciones defectuosas, o sin dispositivos de seguridad, por ejemplo deflectores, en su lugar.
b) No coloque las manos o pies cerca o debajo de las partes giratorias. Mántengase alejado de la abertura de descarga en todo momento.
c) Nunca levante o transporte el aparato mientras el motor esté funcionando.
d) Opere el dispositivo de desactivación del aparato;
– retirar el bloqueo;
– revisar, limpiar o trabajar en el aparato.
e) No se permite modificar el diseño original de la podadora robótica. Todas las modificaciones realizadas son bajo su propio riesgo.
f) Arranque la podadora robótica de acuerdo con las instrucciones. Cuando se encienda la llave de energía, asegúrese de mantener sus manos y pies lejos de las aspas giratorias. Nunca coloque sus manos y pies debajo de la podadora.
g) Nunca levante la podadora robótica o la transporte cuando la llave de energía esté encendida.
h) No deje que personas que no conocen cómo funciona y se comporta la podadora robótica la usen.
i) No coloque nada sobre la parte superior de la podadora robótica o su estación de carga.
j) No permita que la podadora robótica se utilice con un disco de aspa o cuerpo defectuoso. Tampoco se debe usar con aspas, tornillos, tuercas o cables defectuosos.
k) Siempre apague la podadora robótica cuando no pretenda usarla. La podadora robótica sólo puede arrancar cuando la llave de energía está encendida y se ingresó el código NIP correcto.
l) Mantenga sus manos y pies alejados de las cuchillas giratorias. Nunca coloque sus manos o pies cerca o debajo del cuerpo cuando la podadora robótica esté en operación.
m) Evite usar la máquina y sus periféricos en malas condiciones climáticas, en especial cuando exista un riesgo de rayos.
n) No toque las partes peligrosas móviles antes que se hayan detenido por completo.

2. Adicionalmente cuando el aparato esté funcionando automáticamente

a) No deje que la máquina opere sin atenderla si sabe que hay mascotas, niños o personas en las cercanías.

Mantenimiento y almacenamiento

¡ADVERTENCIA! Cuando la podadora se voltee la llave de energía siempre se debe apagar.
La llave de energía se debe apagar durante todo el trabajo en el marco inferior de la podadora, tal como limpia o reemplazar las aspas.

a) Mantenga todas las tuercas, pernos y tornillos apretados para asegurar que el aparato esté en una condición de operación segura.
b) Revise la podadora robótica cada semana y reemplace las partes desgastadas o dañadas por seguridad.
c) Revise especialmente que las aspas y el disco de aspa no estén dañados. Reemplace todas las aspas y tornillos al mismo tiempo si es necesario para que las partes giratorias estén balanceadas.
d) Asegúrese que sólo se usen medios de corte del tipo correcto.
e) Asegúrese que las baterías estén cargadas usando el cargador correcto recomendado por el fabricante. El uso incorrecto puede resultar en choque eléctrico, sobrecalentamiento o fuga de líquido corrosivo de la batería.
f) En el caso de fuga de electrolito lave con agua/agente neutralizante, busque ayuda médica si entra en contacto con los ojos, etc.
g) El servicio del aparato debe ser de acuerdo con las instrucciones de los fabricantes.

Recomendación
Conecte la máquina y/o sus periféricos únicamente a un circuito de suministro protegido por un dispositivo de corriente residual (RCD) con una corriente de disparo de no más de 30 mA.

Riesgos residuales
Para evitar lesiones, use guantes de protección cuando reemplace las cuchillas.

Transporte
El empaque original se debe usar cuando transporte la podadora robótica en distancias extensas.
Para mover con seguridad desde o dentro del área de operación:
a) Presione el botón STOP ara detener la podadora.
   Usted selecciona el código NIP de cuatro dígitos cuando arranca la podadora por primera vez.
b) Siempre apague la podadora robótica si pretende cargar la podadora.
c) Cargue la podadora por la manija en la parte trasera debajo de la podadora. Cargue la podadora con el disco de aspa alejado del cuerpo.

Para satisfacer los requisitos de exposición a RF de FCC e IC, se debe mantener una distancia de 20 cm o más entre la antena de este dispositivo y las personas durante el funcionamiento del dispositivo. Para asegurar su cumplimiento, no se recomienda el funcionamiento a distancias menores que esa.

Este dispositivo cumple con la Parte 15 de las Regulaciones de la FCC.
Su utilización está sujeta a las dos condiciones siguientes:
(1) Este dispositivo no puede provocar interferencia dañina, y
(2) Este dispositivo debe admitir cualquier interferencia recibida, incluso interferencia que pueda provocar un funcionamiento no deseado.
Advertencia: Los cambios o modificaciones a esta unidad no autorizados expresamente por la parte responsable de la conformidad podrían anular la autoridad del usuario a utilizar este equipo.
NOTA: Este equipo ha sido probado y se comprobó que cumple con los límites para un dispositivo digital Clase B, de conformidad con la Parte 15 de las Regulaciones de la FCC.
Estos límites están diseñados para proporcionar una protección razonable contra interferencia dañina en una instalación residencial. Este equipo genera, usa y puede radiar energía de radiofrecuencias y, si no se instala y usa de acuerdo con las instrucciones, puede provocar interferencia dañina a las radiocomunicaciones.
No obstante, no hay garantía de que no se producirá interferencia en una instalación específica.
Si este equipo provoca interferencia dañina a la recepción de radio o televisión, lo cual se puede determinar encendiendo y apagando el equipo, se alienta al usuario para que intente corregir la interferencia mediante una o más de las siguientes medidas:
· Reorientar o reubicar la antena receptora.
· Aumentar la separación entre el equipo y el receptor.
· Conectar el equipo en un tomacorriente de un circuito diferente al que está conectado el receptor.
· Busque la ayuda del distribuidor o de un técnico de radio/TV con experiencia.

Este dispositivo contiene transmisor(es)/receptor(es) exento(s) de licencia que cumple(n) la(s) RSS de exención de licencia del Ministerio de Industrias de Canadá. Su utilización está sujeta a las dos condiciones siguientes:
(1) Este dispositivo no puede provocar interferencia.
(2) Este dispositivo debe admitir cualquier interferencia, incluso interferencia que pueda provocar un funcionamiento no deseado del dispositivo.

Limitada por las regulaciones legales locales, la versión para América del Norte no tiene la opción de selección de región.

Advertencias generales de seguridad para la batería

a) No desensamble, abra o triture el paquete de batería.

b) No exponga el paquete de batería a calor o fuego. Evite guardar a la luz directa del sol.

c) No ponga en corto circuito el paquete de batería. No guarde el paquete de batería de forma aleatoria en una caja o cajón donde puedan ponerse en corto circuito entre sí o ponerse en corto circuito por otros objetos metálicos. Cuando el paquete de batería no esté en uso, manténgalo alejado de otros objetos metálicos, como sujetadores de papel, monedas, llaves, clavos, tornillos u otros objetos metálicos pequeños que puedan establecer una conexión de una terminal a otra. El corto circuito de las terminales de la batería puede causar quemaduras o incendios.

d) No someta el paquete de batería a impacto mecánico.

e) En el caso de fuga de la batería, no permita que el líquido entre en contacto con la piel o los ojos. Si hay contacto, lave el área afectada con bastante agua y busque atención médica.

f) No use ningún paquete de batería que no esté diseñado para uso con el equipo.

g) Mantenga el paquete de batería fuera del alcance de los niños.

h) Siempre adquiera el paquete de batería recomendado por el fabricante del dispositivo para el equipo.

i) Mantenga el paquete de batería limpio y seco.

j) Limpie las terminales del paquete de batería con una tela seca limpia su se ensucian.

k) El paquete de batería se necesita cargar antes del uso. Siempre use el cargador correcto y consulte las instrucciones del fabricante o el manual del equipo para saber las instrucciones correctas de carga.

l) No deje el paquete de batería en carga prolongada cuando no esté en uso.

m) Después de periodos prolongados de almacenamiento, puede ser necesario cargar y descargar el paquete de batería varias veces para obtener el desempeño máximo.

n) Recargue únicamente con el cargador especificado por Worx. No use cargadores que no sean los específicamente suministrados para uso con el equipo.

o) Conserve la literatura el producto original para referencia futura.

p) Sólo use el paquete de batería en la aplicación para la que está diseñado.

q) Retire el paquete de batería del equipo cuando no esté en uso.

r) Deséchelo adecuadamente.

s) No mezcle celdas de diferente fabricación, capacidad, tamaño o tipo dentro del dispositivo.

t) Mantenga la batería lejos de microondas y no la someta a altas presiones.

INFORMACIÓN SOBRE EL LANDROID



ADVERTENCIA – la podadora robótica puede ser peligrosa si se usa incorrectamente.Lea el Manual del operador cuidadosamente y entienda el contenido antes de usar su podadora robótica.



ADVERTENCIA - Mantenga una distancia segura desde la máquina cuando la opere.



ADVERTENCIA –Active el dispositivo de desactivación antes de trabajar en o levantar la máquina.



ADVERTENCIA – No monte la máquina.



Batería de Ion de litio, la batería se debe reciclar.



No arrojar al fuego



Las baterías pueden entrar al ciclo de agua si se desechan incorrectamente, lo que puede ser peligroso para el ecosistema. No deseche las baterías de desperdicio como desperdicio municipal sin clasificar.



Prohibido desensamblar la máquina sin autorización



call2recycle®

POSITEC Inc. ha establecido una sociedad con RBRC Corporation para reciclar cualquier batería Positec con el sello de reciclaje RBRC-call2. Para protección ambiental, por favor no deseche las baterías en la basura. Después que finalice el ciclo de vida de las baterías, por favor llame al 1.800-822-8837 para servicio gratuito para desechar adecuadamente la batería.



Aparato clase III

Usted puede modificar el rendimiento de su Landroid con accesorios. Visite www.worx.com/lawn-garden/robotic-lawn-mowers.html para que aprenda más sobre estas opciones auxiliares disponibles.

LISTA DE PARTES

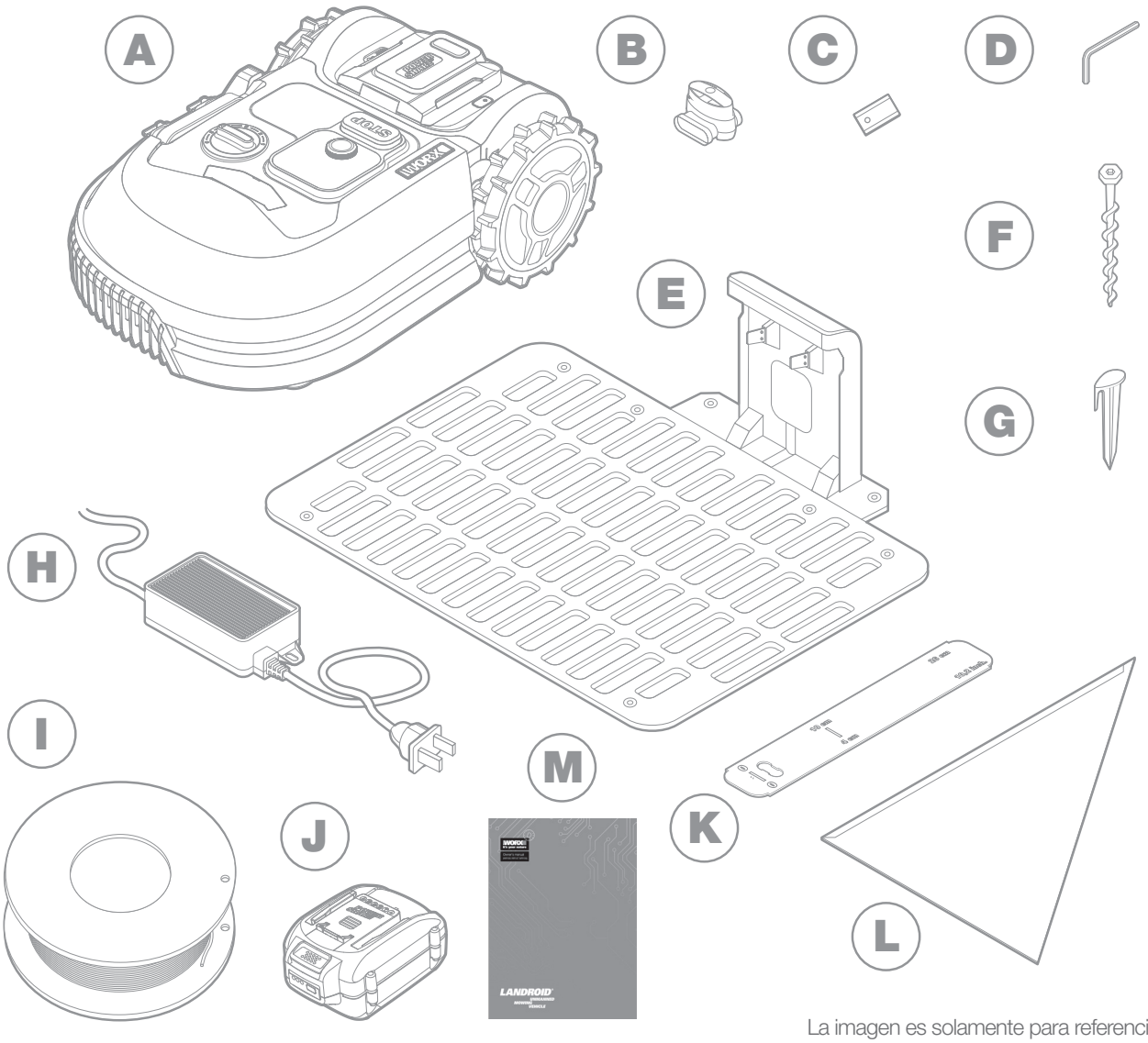

La imagen es solamente para referencia

A	Landroid de Worx
B	Conectores del alambre limítrofe
C	Kit de cuchillas de repuesto
D	Llave Allen
E	Estación de carga
F	Tornillos fijadores de la base de carga
G	Estaquillas del alambre
H	Fuente de alimentación
I	Alambre limítrofe
J	Batería de 20 V
K	Medidor de distancia para el alambre limítrofe
L	Regla de Bertelsen
M	Manual

CONOCIENDO LANDROID

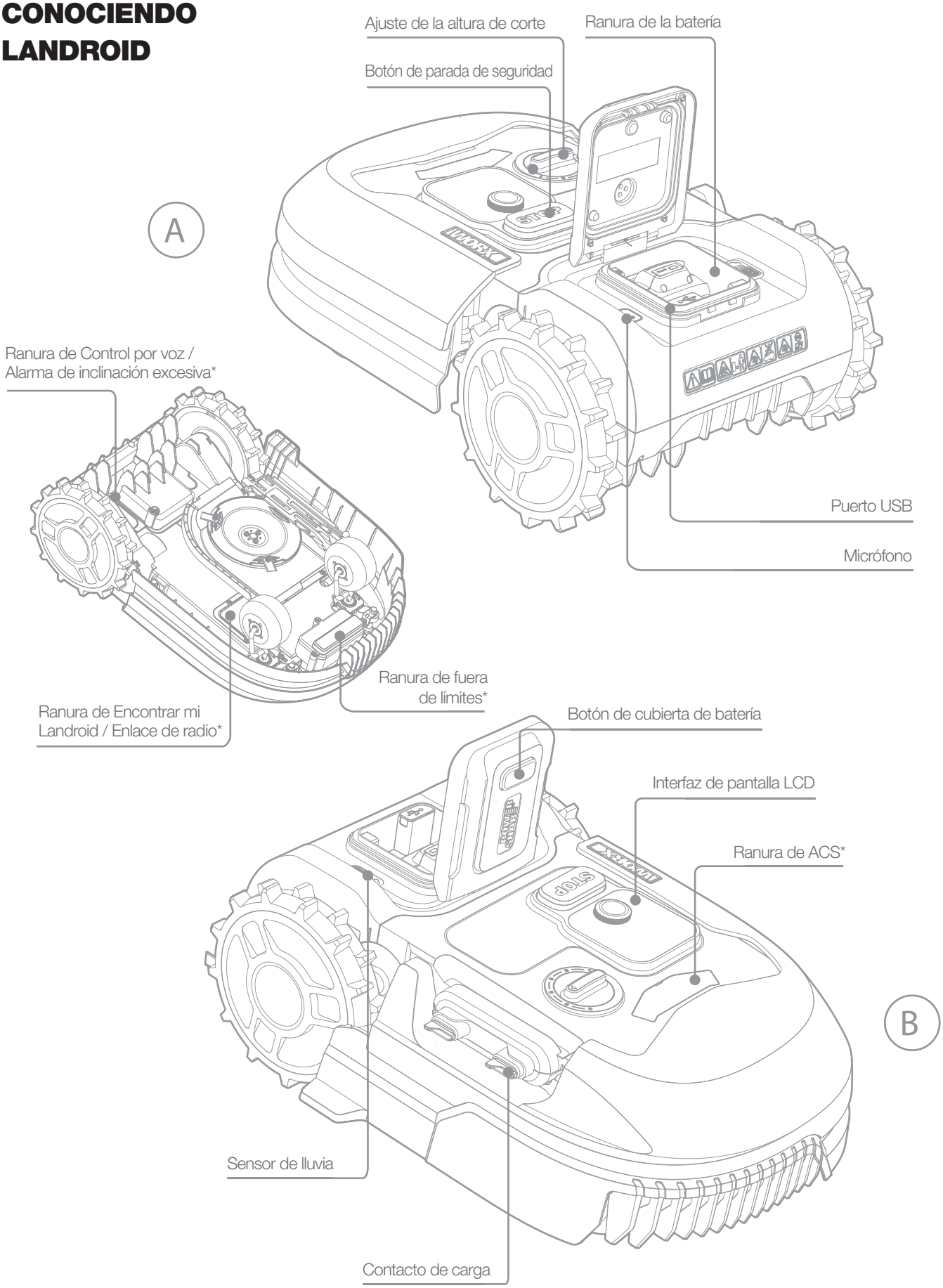

* Accesorios disponibles para comprar

La imagen es solamente para referencia

DATOS TÉCNICOS

Modelo	WR165	WR147	WR155
Voltaje nominal	20V ⎓ Max.*		
Velocidad sin carga (/min)	2800	2400	2400
Área de corte (acre)	1/8	1/4	1/2
Diámetro de corte (pulg)	7”	8”	8”
Altura de corte (pulg)	2.0” - 3.5”	1.5”-3.5"	1.5”-3.5”
Posiciones de altura de corte	6		
Tipo de batería	Ion de litio		
Modelo de batería	WA3575.3	WA3578.3	WA3671
Tiempo de carga aprox. (mins)	75	75	115
Modelo de cargador	WA3795	WA3752	
Capacidad de cargador	Entrada: 120 V~60 Hz, 38 W, Salida: 20 V ⎓ , 1.5 A	Entrada: 120 V~60 Hz, 90 W, Salida: 20 V ⎓ , 3.0 A	
Peso de maquinaria (lbs/kg)	23.1	25.6	25.8
Grado de protección	III		
App(WIFI/Bluetooth)	Y		
Banda de frecuencia de módulo WLAN integrado	2.412GHz-2.484GHz		
Potencia de frecuencia de radio máx. de módulo WLAN integrado	802.11b:+16±2dBm(@11Mbps) 802.11g:+14±2dBm(@54Mbps) 802.11n:+13±2dBm(@HT20,MCS7)		
Banda de frecuencia de sistemas de circuito cerrado inductivo	77 Hz		
Potencia de frecuencia de radio máx. de sistemas de circuito cerrado inductivo	82 dBμA/m		

* Voltaje medido sin carga. El voltaje de batería inicial alcanza el máximo de 20 voltios. El voltaje nominal es 18 voltios.

QUÉ HAY EN LA CAJA

Modelo	WR165	WR147	WR155
Alambre limítrofe (pies)	426.5	590.5	820.2
Cuchillas de corte de repuesto	9		
Llave Allen	1		
Estación de carga	1		
Tornillos fijadores de la estación de carga	8		
Estaquillas del alambre	180	250	340
Fuente de alimentación	WA3795	WA3752	WA3752
Conectores del alambre limítrofe	2		
Paquete de baterías	WA3575.3	WA3578.3	WA3671
Medidor de distancia para el alambre limítrofe	1		
Regla de Bertelsen	1		
Manual	1		

Le recomendamos comprar accesorios genuinos indicados en la lista anterior a partir de la misma tienda que le vendió la herramienta. Consulte el empaque de accesorios respecto a detalles adicionales. El personal de la tienda puede ayudarlo y proporcionar consejos.

USO PRETENDIDO

El uso previsto de este producto es cortar el césped doméstico. Está diseñado para cortar el césped frecuentemente, mantener un césped más saludable y de mejor apariencia que nunca antes. En dependencia del tamaño de su césped, su Landroid puede programarse para que funcione a cualquier hora o frecuencia.

ACCESORIOS DISPONIBLES PARA COMPRAR

Accesorio	Modelo#
Encontrar mi Landroid	WA0866
Control anticolisión	WA0860
Cerca digital para fuera de límite	WA0892
Enlace de radio del Landroid	WA0867
Garaje del Landroid	WA0810
* Más accesorios disponibles para comprar en Worx.com	

CÓMO FUNCIONA LANDROID

En la siguiente sección, esperamos ayudarlo a comprender mejor cómo funciona Landroid. Landroid es una máquina autónomaque puede funcionar de forma independiente. Landroid sabe el momento oportuno de realizar el cargamiento de energía; puedecaptar si está lloviendo; si detecta un problema, puede auto-detenerse; y cuando se golpera con algo que bloqueara su camino, esconciente de detenerse, retroceder y cambiarse la dirección. Para evitar accidentes, si levanta tierra, Landroid también detendrá surotación automáticamente.

Auto-carga



Cuando su Landroid necesita recargarse, dejará de cortar el césped y seguirá el alambre limítrofe de vuelta a su estación de carga. Cuando se haya cargado completamente, el Landroid reanudará automáticamente el corte del césped o permanecerá en la estación de carga de acuerdo con su programación de corte del césped.

Corte del césped por los bordes/perímetro



Landroid está programado para cortar la hierba a lo largo del perímetro de su césped dos veces a la semana, el lunes y el viernes. Si desea cambiar este preajuste, puede modificarlo por medio de la aplicación Landroid o usando el panel de control en los menús “Tiempo de trabajo-Modificar el tiempo de trabajo”. Vea instrucciones detalladas al final de este manual. Si habilita la función de Programación Automática en la aplicación no puede ajustar manualmente la función de Corte de bordes.

Sensor de lluvia



Landroid es resistente al clima y dispuesto para estar afuera. Pero cortar hierba mojada no le da el mejor acabado o resultado. El Landroid está equipado con un sensor de lluvia que detecta la lluvia y le dice al Landroid que deje de cortar el césped y regrese a su estación de carga.

Retraso de lluvia



Después de la lluvia, Landroid vuelve a comenzar cuando la hierba ya no esté mojada. El tiempo predeterminado de Demora por lluvia es de 180 minutos. Usted puede cambiar el ajuste del tiempo de Demora por lluvia por medio de la aplicación Landroid. También puede ajustar esto desde el panel de control en los menús "Ajustes generales-Demora de inicio por lluvia".

En un clima más extremo



En el caso de una tormenta eléctrica, con tal para proteger del Landroid, desenchufe la base de cargamiento y desconecte el cable de borde, y asegúrese de que el Landroid no se estará cargando. En el invierno, especialmente en climas muy fríos,recomendamos guardar el Landroid en interiores. En algunos países ofrecemos un servicio de Invierno de su Landroid de forma que esté listo para la temporada de crecimiento de primavera. Póngase en contacto son su distribuidor o verifique en línea respecto a detalles adicionales.

Ya no coleccionar recortes de césped.



El corte diario de Landroid produce recortes muy cortos que no necesitan inclinarse. Estos recortes son el nutriente orgánico perfecto para su césped. El corte regular puede aumentar la densidad de las hojas de la hierba y prevenir efectivamente que las malezas se multipliquen.

Cortar hasta el borde



La cuchilla offset especial está lo más cerca posible del borde del césped, lo que hace que sea casi imposible recortarla.

Altura de corte



Antes de iniciar Landroid por primera vez, asegúrese de que el césped no tenga más de 4”. Si es más largo, use un cortacésped convencional para cortar antes de ejecutar Landroid. Si desea reducir significativamente la altura del césped, se recomienda ajustar gradualmente la altura de corte y acortar gradualmente la altura del césped.

Seguridad & protección de PIN



Para impedir el uso no autorizado, Landroid está protegido por un código PIN que puede configurar fácilmente. Configure su PIN antes del primer uso. Asegúrese de guardar su PIN en un lugar seguro. El PIN predeterminado es 0000 o AAAA (en dependencia del modelo).

Limpieza con manguera

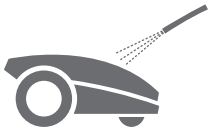

Puede limpiar el Landroid con manguera para quitarle la suciedad, la hierba y la mugre que recoge mientras corta el césped. Mantenga el Landroid con su mejor apariencia y rendimiento.

RastreadorTerrero



Con el nuevo diseño de elevación automática, sus cuchillas pueden elevarse automáticamente debido a su disco flotante, que le da más altura de paso. Esto ayuda al Landroid a evitar determinadas situaciones que bloquearían otras cortadoras de césped robóticas.

INSTALACIÓN

Si sigue estas instrucciones cuidadosamente, será más fácil instalar Worx Landroid. Finalmente, debe instalar una estación de carga y colocar una línea alrededor de su césped. Además de este manual, también puede usar la Guía de introducción en el cuadro y vea los tutoriales en vídeo completos en nuestro canal de YouTube*.

* Esta información se proporciona solo para su comodidad, pero no reemplaza el manual de instrucciones y las instrucciones de seguridad que deben leerse y entenderse..

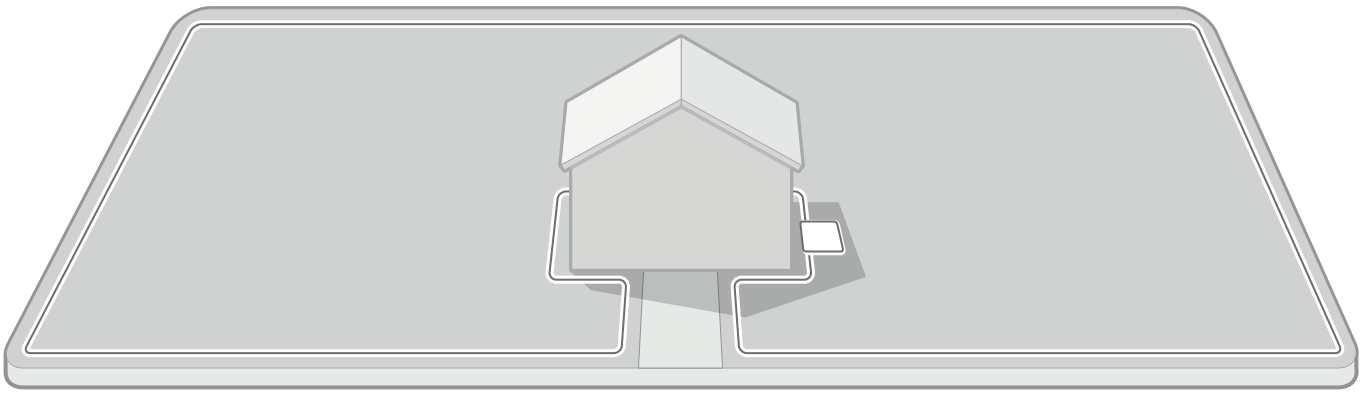

Patrulla su plan de césped para instalar

Estación de carga de instalación

Coloca horizontalmente el cable de borde

Conecte la estación de carga a la CA

Iniciar Landroid. Prueba y prepárate para cortar

CADA MINUTO PASADO EN LA PLANIFICACIÓN LE AHORRA 10 MINUTOS EN EJECUCIÓN

Si ya sabe exactamente lo que necesita hacer, es más fácil instalar Landroid. La planificación adecuada también puede ayudarlo a evitar errores o reinstalar una vez que se complete la instalación.

1.Todavía está enterrado en la superficie?

El límite de Landroid está diseñado para permanecer en la superficie del césped. Es casi invisible desde el primer día y será absorbido por el suelo en unas pocas semanas. Si desea insertar un cable, se recomienda arreglarlo primero y probar el éxito de la instalación ejecutando Landroid a su alrededor. Esto facilita la comprobación de todo y el diseño si es necesario antes de incrustar los cables. Los cables están enterrados a unos pocos centímetros por debajo del suelo para que los cables aseguren una buena señal.

2. Estación de carga del plan

La estación de carga es donde está la batería recargable de Landroid. También es un estacionamiento estacionado entre la siega y la próxima siega.

Recuerda: encuentra la ubicación correcta:

A. Necesita recibir alimentación, de manera que no debe estar a más de 9.75 m de un tomacorriente de CA. Se recomienda usar un tomacorriente con GFCI.

B. Si es posible, elija un área a la sombra para impedir que la batería y el cargador se sobrecalienten en la luz solar directa. *Accesorio de Garaje del Landroid disponible para comprar.

C. Debe colocarse en suelo plano a nivel para asegurar el acoplamiento eficaz.

D. Evitar lugares cerca de boquillas de riego.

Mientras el césped y la superficie dura estén a la misma altura (sin escalones), puede colocar la estación de carga en el césped o en una superficie dura, como una pasarela.

Para que el Landroid se acople exitosamente en la estación de carga, tienen que tomarse las siguientes medidas cuando se colocan los primeros segmentos del alambre limítrofe inmediatamente en la entrada y salida de la estación de carga.
1. Para el alambre limítrofe que sale de la estación de carga:
- Debe haber un mínimo de 30 cm de alambre que viene recto desde la estación antes de que haga cualquier giro (Fig. 1, lado izquierdo de la estación).
- Si la disposición del patio es tal que el alambre limítrofe hace un giro derecho inmediato (Fig. 2), entonces no es necesario el requisito de la distancia.
2. Para el alambre limítrofe que entra en la estación de carga:
- Debe haber un mínimo de 79 cm de alambre que va recto hacia la estación (Fig. 1, Fig. 2).

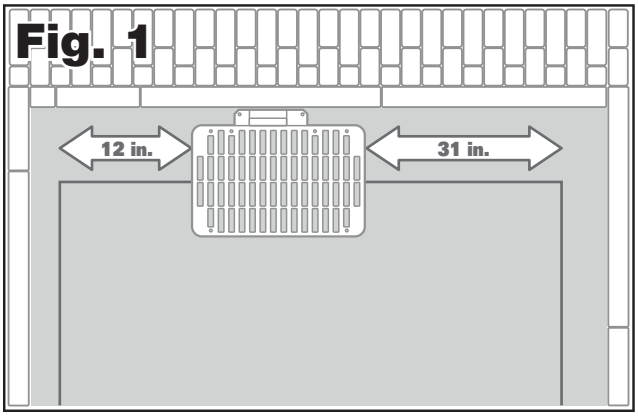

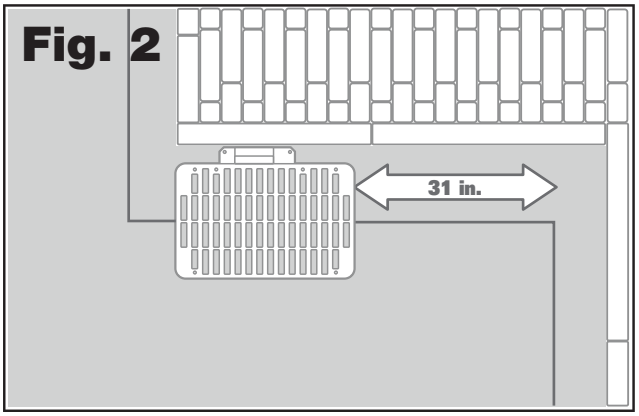

3. Lista de estaciones de carga:
A. Dentro del alcance de un tomacorriente de CA (se recomienda un tomacorriente con GFCI).
B. En la sombra (si es posible).
C. Camino recto en la entrada; camino recto en la salida si es necesario (Fig. 1, Fig. 2).
D. Terreno plano (Fig. 3).
E. Sin aspersores de irrigación cercanos.

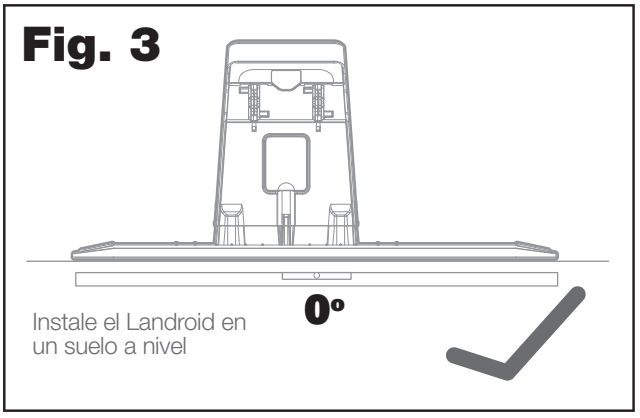

4. Colocación de cable de límite sobre pendientes
Landroid puede manejar taludes y pendientes hasta 35 % o 20°. Asegure que cuando coloque el alambre limítrofe, no lo coloca en el fondo del talud o pendiente de 17-35 % para que considere la fuerza gravitacional extra que el Landroid tendrá que superar.

*Cómo calcular la pendiente de su césped:
La pendiente sería:

$$\frac{\text{35 in. (Elevación)}}{\text{100 in. (Longitud)}} = 35\% \text{ (pendiente)}$$

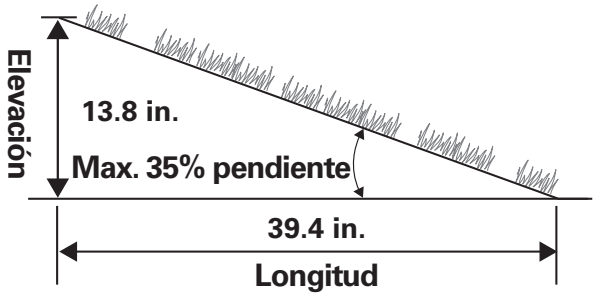

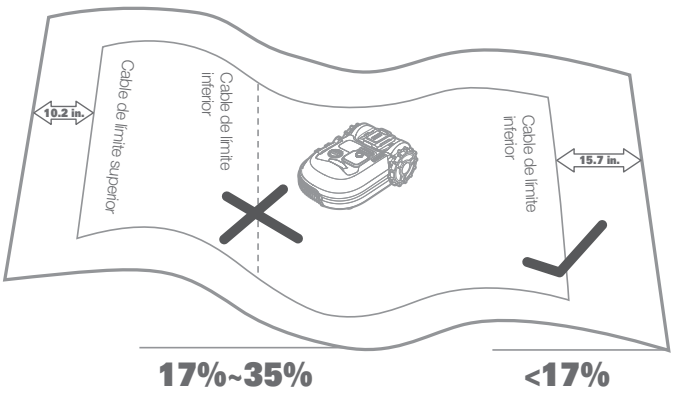

Se pueden colocar dos estacas a 254 cm una de la otra. Con una estaca en el fondo de la pendiente y la otra sobre la pendiente. Ate una cuerda a la parte inferior de la estaca sobre la pendiente, asegure que esté a nivel y átela a la otra estaca. Mida la distancia de la cuerda hasta el suelo. Use este valor como la elevación en la fórmula.

5. Línea de límite de planificación

Los cables deben colocarse a una distancia del borde del césped. La distancia varía en función del contenido del otro borde lateral. Diferentes partes del césped pueden tener diferentes situaciones:
A. Si el borde del césped cerca del paso: mantener la línea 10 in . del borde.
B. Si el borde del césped es adyacente a un camino de la misma altura: mantenga la línea 4 in. (desde el borde.
C. Si el borde del césped limita con una piscina: mantenga el cable por lo menos a 12 in. desde el borde. (figura 3)

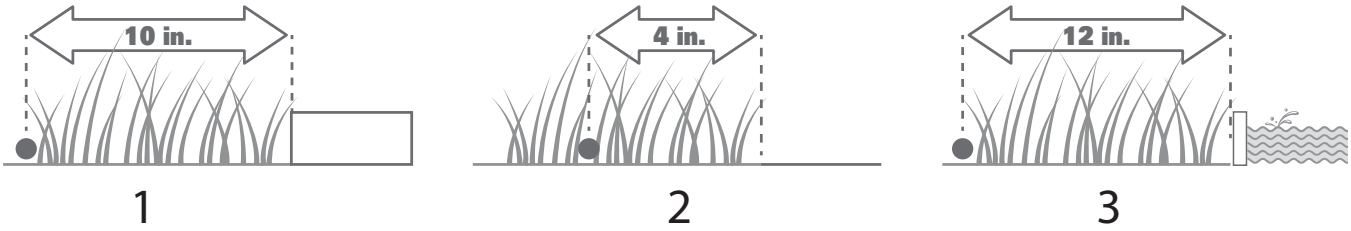

Si un lado de sus césped limita con el césped de un vecino que tenga una podadora robótica en uso, coloque su cable por lo menos 39in. de distancia del cable del vecino para evitar posible interferencia.

PATRULAR SU CÉSPED

Landroid está diseñado para gestionar los céspedes más complejos. Inspeccione visualmente su césped para que pueda instalar lalínea de límite sin ningún problema.

6. Identificar áreas fuera de los límites

No quieres que Landroid corte flores, se sumerja en el agua o se imovilice en las raíces de los árboles que están sobre el suelo. Localice estas áreas y rodeándolas con alambre de límite para evitar que Landroid acceda a ellas.
El alambre limítrofe es un lazo simple que comienza en la estación de carga, rodea su patio, y después termina de vuelta en la estación de carga. Para excluir las áreas fuera de límite, el alambre deberá desviarse en un ángulo recto del perímetro exterior del patio, dirigirse hacia el área, y después colocarse en una trayectoria en sentido antihorario alrededor del área, como se muestra debajo en la Fig. 1. Después el alambre regresaría hacia el perímetro del patio, y se asegura que no haya separación entre el tramo del alambre que va hacia el área fuera de límite y el que viene desde esta. Esto asegura que la cortadora de césped no “verá” esta sección del alambre y pasará sobre ella mientras corta el césped. Este ejercicio no implica cortar el alambre de ninguna manera, y aún mantiene un lazo continuo.

Una alternativa ideal es comprar el accesorio de Cerca digital para fuera de límite del Landroid. Con esta opción, usted sencillamente rodea el área fuera de límite con las bandas magnéticas provistas. Estas no tienen que conectarse al alambre limítrofe. La Cerca digital para fuera de límite también es ideal para proteger elementos estacionales (p. ej., una cama elástica o área de fogata).

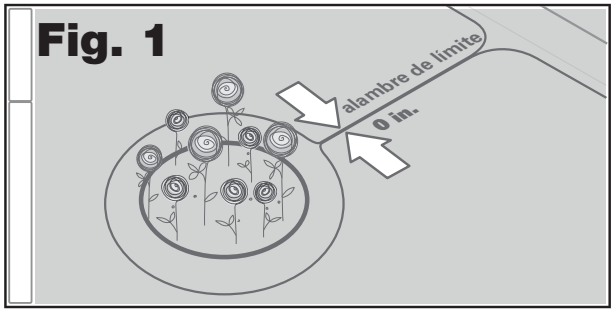

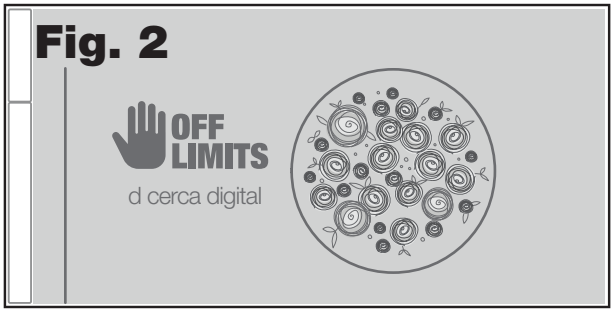

7. Identificar obstáculos

Landroid está equipado con un sensor de choque que le permite a usted evitar rodear todos los obstáculos con el alambre limítrofe. Landroid puede chocar levemente con obstáculos sólidos como árboles y muebles sin perjuicio. Si su césped tiene diversos obstáculos como empedrados y árboles, recomendamos comprar el accesorio ACS (Control anticolisión) Landroid que ayuda a guiar al Landroid alrededor de obstáculos en vez de chocar con ellos.



AHORA RODA TUS MANGAS. CUANDO SE HACE, SE HACE!

Ahora que ha planificado la instalación de cada detalle, está listo para actuar. Antes de comenzar, es posible que desee utilizar el cortacésped viejo para limpiar el césped por última vez y facilitar la instalación.

1. Arregla la estación de carga en la ubicación seleccionada.

A. Fije la base al piso con la llave Allen suministrada (a través de la llave Allen incluida) (Figura 1)

B. Si la base se coloca sobre una superficie dura, fíjela con el tapón y el tornillo de retención (no incluido)

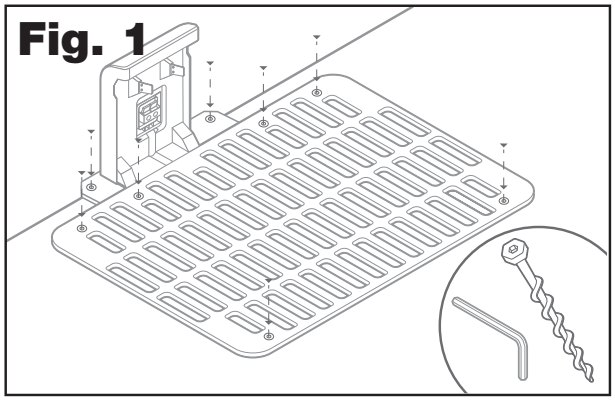

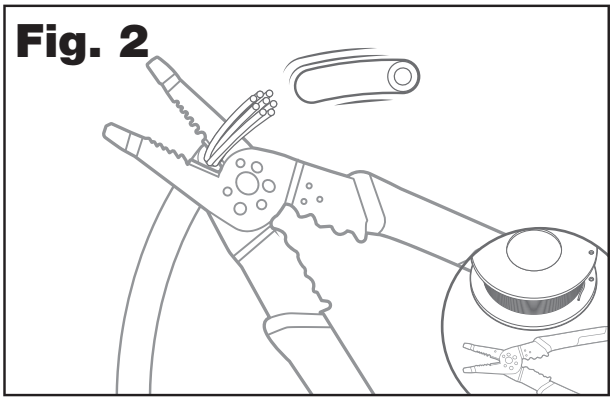

2. Conecte un extremo de la línea de límite a la estación de carga

A. Pele el extremo del cable con unas tijeras (Figura 2)

B. Abra la puerta de plástico e inserte el extremo pelado en la abrazadera izquierda roja (Figura 3)

C. Pase los cables a través de los rieles de la base como se muestra en la Figura 3

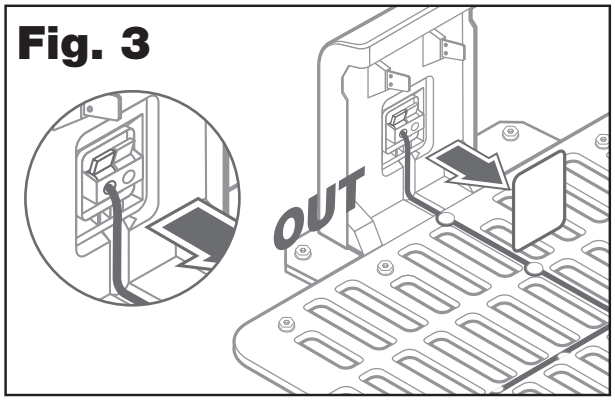

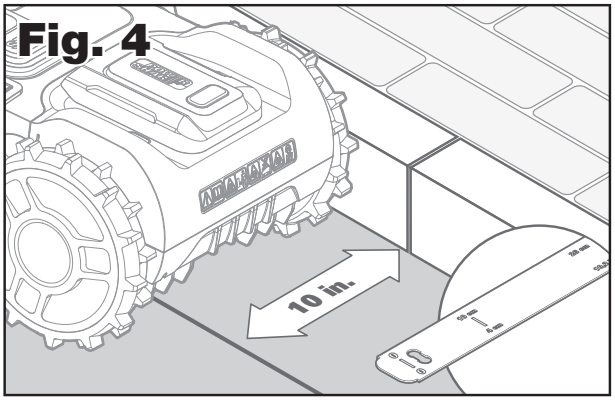

3. Coloque la línea de límite alrededor de su césped

A. Use el medidor de distancia del alambre suministrado (artículo K) para asegurar que el alambre limítrofe esté a la distancia apropiada del borde del patio.

B. Si hay un escalón en el borde de su césped, mantenga el alambre a 25 cm de él (Fig. 4).

C. Si el borde está a ras con el césped, mantenga el alambre a 10 cm del borde (Fig. 5).

D. Cuando coloque el límite en las esquinas, asegure que el ángulo de la esquina del alambre sea mayor de 90° (Fig. 6). Esto asegurará que el sensor de límite pueda detectar correctamente el alambre.

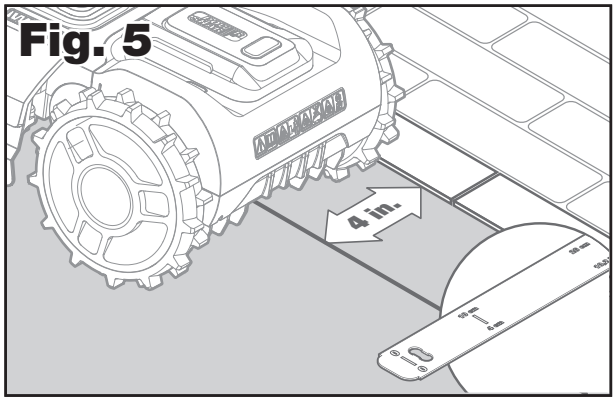

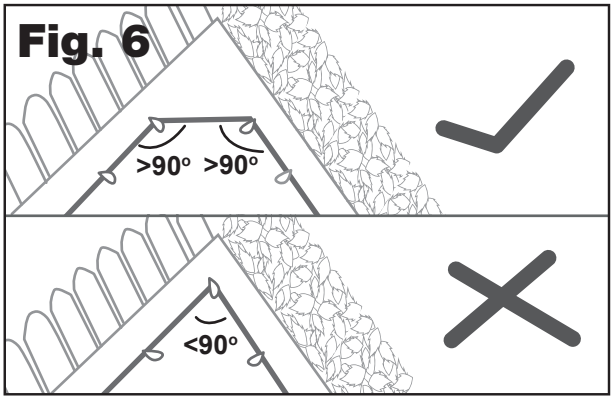

4. Usa clavos para asegurar los cables al suelo.

A. Separe las estaquillas aproximadamente 60 - 90 cm una de otra (Fig. 7). Para las esquinas y los giros, así como también las depresiones en el patio, esta separación se debe reducir según sea necesario.

B. Asegúrese de que las estaquillas se clavan completamente hasta el suelo para asegurar que no haya una separación entre el alambre y el suelo (Fig. 8) y que el alambre no está flojo. Las cuchillas de la cortadora de césped podrían atrapar cualquier alambre suelto y posiblemente cortarlo.

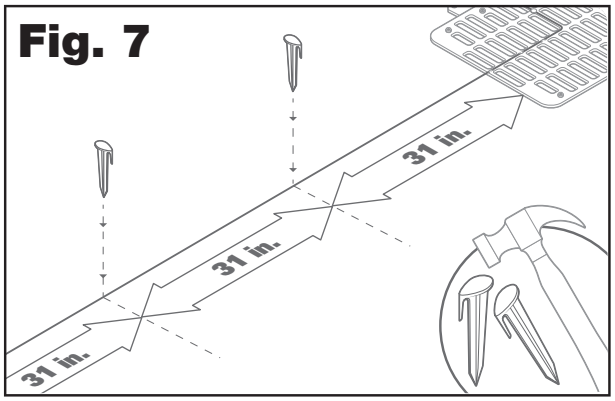

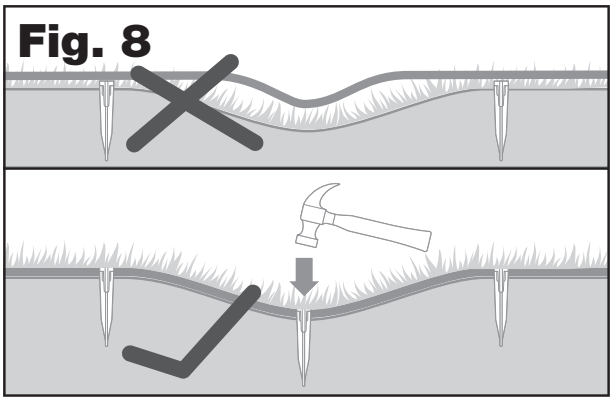

5. Excluya cualquier área fuera de límite, si es necesario

A. Coloque el alambre limítrofe según las instrucciones hasta que llegue cerca del área fuera de límite.

B. Cuando pueda, haga un giro de 90° a la izquierda con el alambre de manera que la dirección del alambre sea directamente hacia el área fuera de límite (Fig. 9)

C. Rodee el área con el alambre, asegurando mantener los 25 cm apropiados de distancia desde el borde del área de acuerdo con la Fig. 4.
Asegure mantener una distancia mínima de 90 cm desde el borde del alambre limítrofe del perímetro (Fig. 9).

D. Coloque siempre el alambre en sentido horario alrededor del área fuera de límite. No cumplir con esta regla podría provocar un comportamiento errático de la cortadora de césped hasta, incluso, que la cortadora de césped cruce hacia el área fuera de límite.

E. Cuando haya rodeado completamente el área fuera de límite y el alambre haya llegado nuevamente al punto inicial del lazo, retorne el alambre hacia el límite del perímetro colocando el alambre a lo largo de la misma trayectoria que siguió para llegar al área fuera de límite. Es crucial que no haya separación entre estos dos alambres (detalle en la Fig. 9). Consejo: Use la misma estaquilla del alambre para asegurar ambos alambres. Esto asegurará que no haya separación entre los alambres.

F. Consulte la pág.18 para consejos sobre la creación de un área fuera de límite.

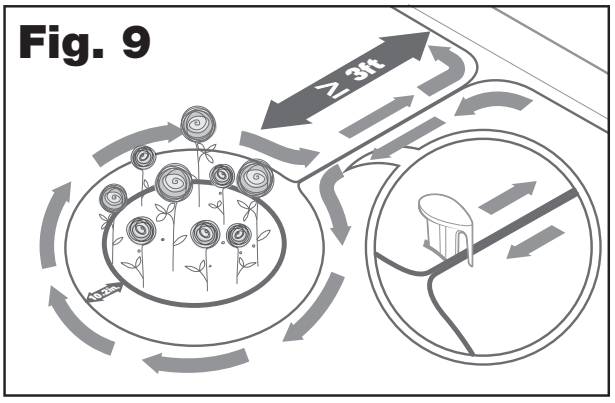

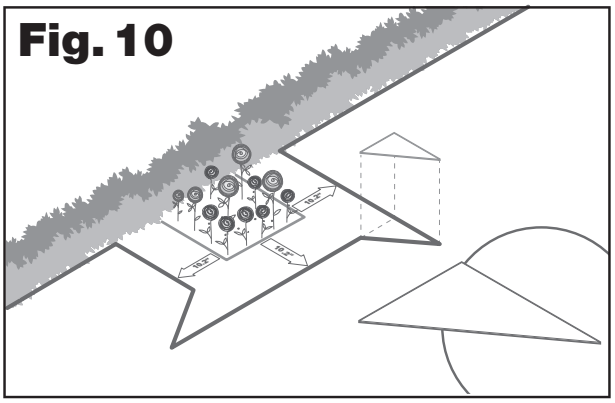

6. Método de Bertelsen: Giros perfectos de 90° con esta sencilla técnica de trazado

Nota: Este método es aplicable solamente para esquinas de ángulo recto exterior.

A. La regla de Bertelsen suministrada (Artículo L) actúa como una plantilla para la forma del alambre limítrofe.

B. Coloque la regla en el suelo 25 cm después de la esquina exterior (Fig. 10).

C. Usando la regla como una guía, coloque el alambre limítrofe alrededor del borde de la regla.

7. Complete el lazo del límite del perímetro

Una vez que haya terminado de colocar el alambre alrededor del perímetro de su césped, arribará de vuelta a la estación de carga.

A. Coloque el alambre en la guía de la estación de carga, hasta la mordaza negra (Fig. 11).
B. Corte el exceso de alambre y pele el extremo con un par de cortaalambres.
C. Inserte el extremo desnudo en la mordaza de alambre negra de la derecha.
No debe haber un exceso de alambre colgando de la cubierta de los terminales. Esto puede provocar el acoplamiento incorrecto de la cortadora de césped.

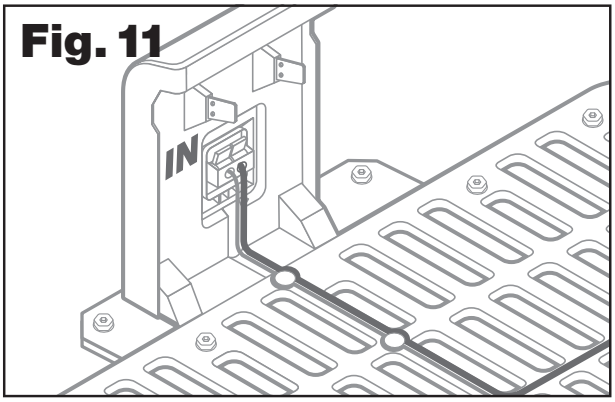

8. Usar los Conectores de alambre

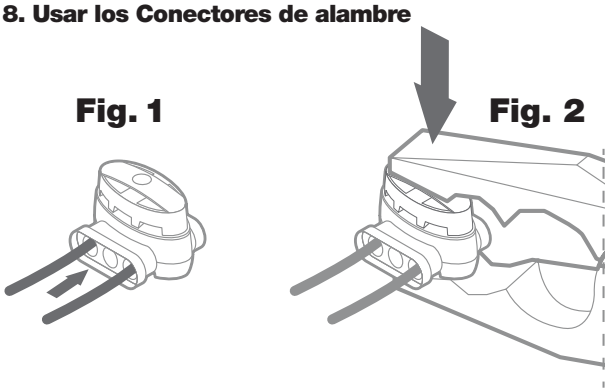

Con el Landroid se incluyen dos pequeños conectores herméticos de alambre limítrofe (Artículo B). Estos se pueden usar para lo siguiente:

A. Cuando su césped es muy largo, se necesitan bordes adicionales para completar la instalación. No exceda los 984 pies de la línea límite: esta es la longitud máxima del perímetro de la línea límite
B. Cuando accidentalmente corta la línea de límite, necesita corregirla.
C. Cuando decida volver a editar el jardín en el futuro y necesite modificar la instalación de la línea de límite original

Uso correcto de los conectores de alambre limítrofe

A. Inserte los extremos del cable en cualquiera de los dos orificios del conector; no se requiere pelado
B. Inserte el cable completamente hasta que los ambos extremos de cable sean visibles sean visibles en el otro lado del conector.
C. Presione firmemente el conector usando un par de alicates. Asegúrese de que la mordaza azul está asentada completamente en el cuerpo del conector. Compruebe que los alambres están conectados firmemente tirando suavemente de ellos. Si cualquiera de los extremos del alambre sale, entonces el proceso de retención se debe repetir.

⚠**Atención:** No se recomienda simplemente empalmar los cables de borde con cinta aislante o uso de terminales de tornillo para la conexión. Un circuito abierto puede ocurrir después de un período de tiempo ya que el cable se oxide por la humedad del suelo.

9. Zonas

Si su patio tiene más de un área y estas áreas están separadas por una abertura o corredor estrecho (vea la figura debajo), entonces puede ser necesario establecer zonas definidas por el usuario para ayudar al Landroid a alcanzar cada parte de su patio. El término estrecho se define como cualquier pasaje que sea menor de 60 cm de ancho. Una zona es esencialmente un punto inicial a lo largo del alambre limítrofe hacia el que se traslada el Landroid antes de comenzar a cortar el césped. Esto permite a la cortadora de césped ir hasta esas áreas difíciles de alcanzar. Estos puntos iniciales se definen como una distancia desde la estación de carga hasta el punto inicial de la zona. Una vez que se definen los puntos iniciales, también podrá definir la frecuencia con la que el Landroid se traslada hasta cada punto inicial. Esto permitirá que el Landroid se traslade hasta las áreas difíciles de alcanzar con mayor frecuencia, y asegurará que corte el césped de cada centímetro cuadrado de su patio. Hay que definir la frecuencia de la zona porque el Landroid no permanece dentro de una zona específica durante una cantidad especificada de tiempo. Una vez que el Landroid comienza a cortar el césped desde un punto inicial de la zona particular, cortará el césped aleatoriamente de acuerdo con su algoritmo normal. Las zonas se configuran por medio del panel de control o de la aplicación Landroid.

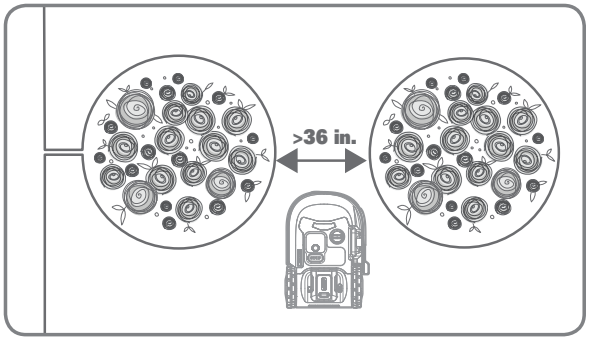

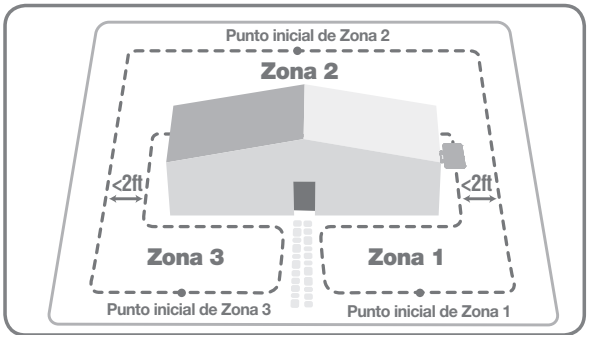

10. Pasos finales

Solamente quedan unos pasos más por seguir:

A. Conecte la estación de carga al tomacorriente de CA (Fig. 12).

B. Conecte el cordón de alimentación de la estación de carga a la fuente de alimentación alineando la muesca en el conector del cordón de alimentación (a) con el riel en el conector del adaptador (b). (Fig. 13).

C. Cuando se instale y conecte correctamente, la luz LED en la estación de carga estará verde.

D. Si la luz LED está roja, compruebe que los extremos del alambre limítrofe están sujetos correctamente en la estación de carga. Si el problema persiste, asegúrese de que el alambre limítrofe alrededor de su césped no está roto. Si se usaron conectores del alambre, compruebe estas conexiones para asegurarse de que hay contacto eléctrico.

E. Abra la parte trasera del Landroid e inserte la batería Power Share™ en la ranura hasta que haga clic (Fig. 14)

F. Coloque el Landroid en la estación de carga y asegure que los terminales de carga del Landroid tienen contacto firme con las paletas de la estación de carga (Fig. 15). Las paletas deben estar en un ángulo de 45° para asegurar la carga correcta. La luz LED parpadeará verde cuando se conecte correctamente. La luz se pondrá verde fijo cuando se cargue completamente.

G Deje que el Landroid cargue completamente la batería antes del uso. Mientras el Landroid se carga, sería un buen momento para descargar y conectar el Landroid a la aplicación.

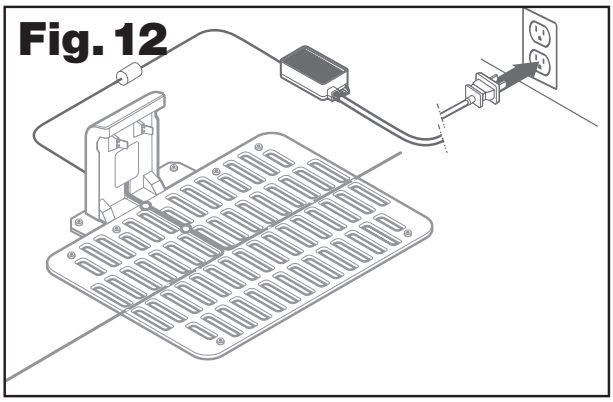

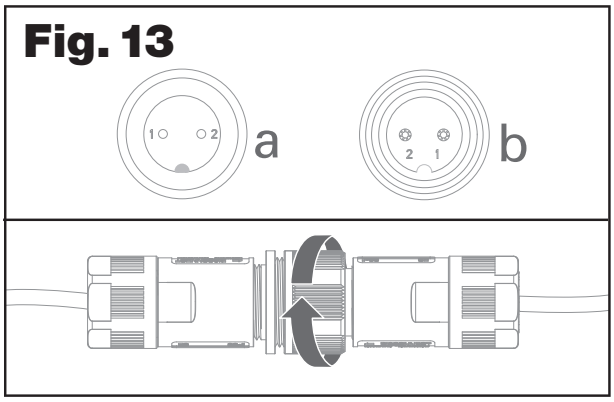

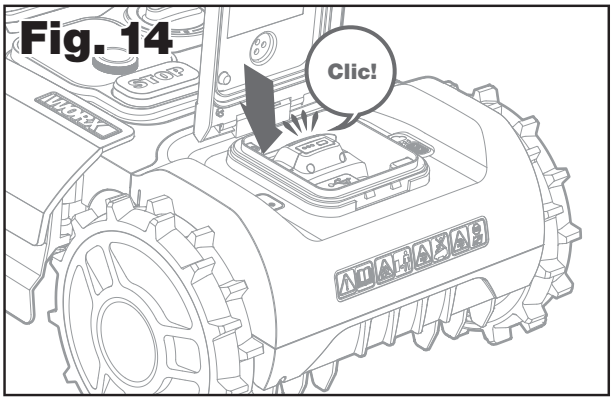

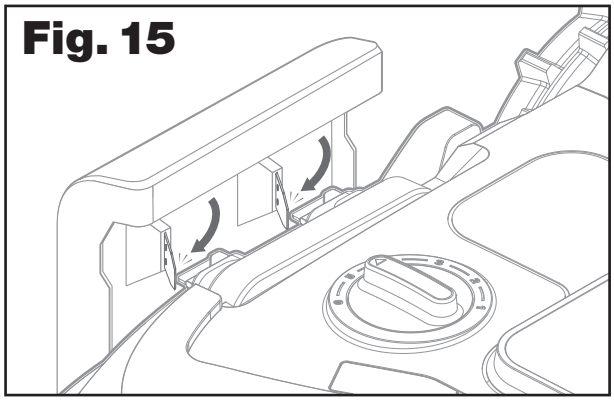

COMENZAR A LANDROID POR PRIMERA VEZ.

Familiarizado con el panel de control

El panel de control de Landroid proporciona características clave en un diseño minimalista.
Para funcionalidad y características avanzadas, descargue la aplicación Landroid gratis.

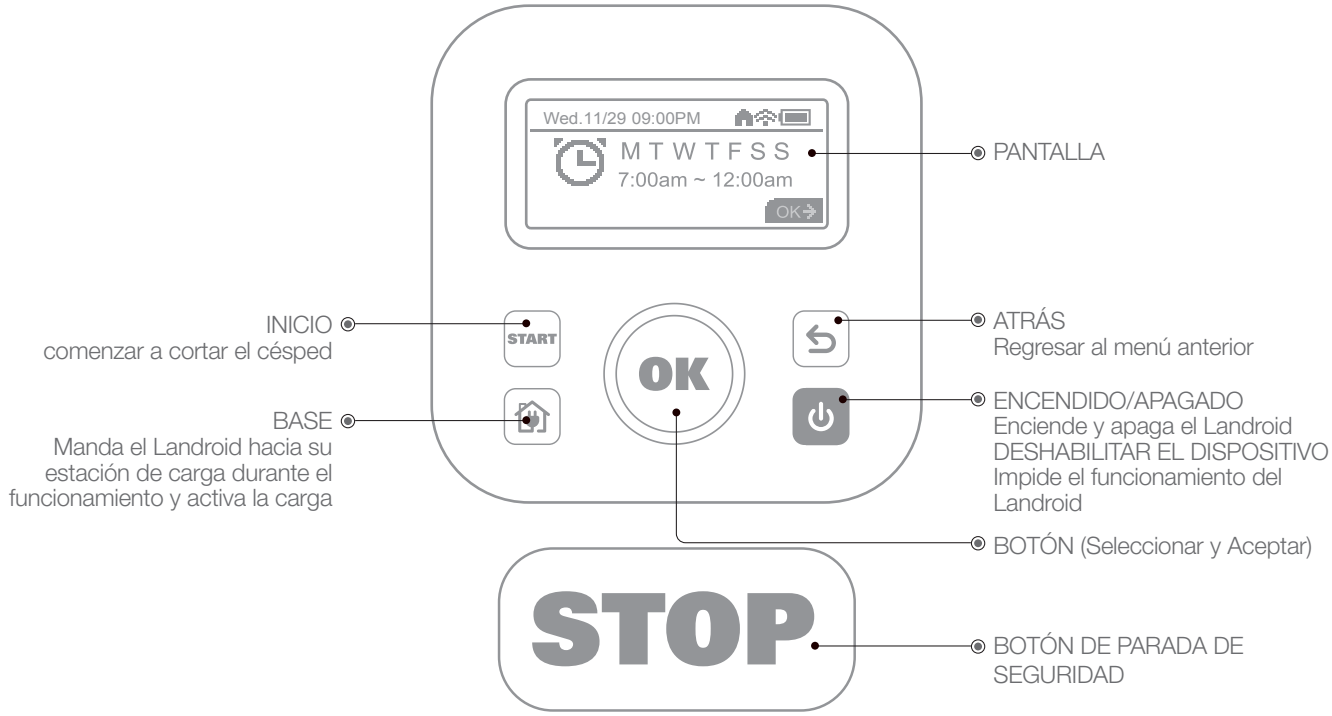

Lea y comprenda todas las instrucciones de seguridad antes de arrancar el Landroid

A. Se recomienda que arranque el Landroid desde la estación de carga después de cargar completamente.
B. Presione ⏻ hasta que la pantalla se ilumine.
C. Gire el botón en sentido horario para seleccionar el PIN predeterminado "0000". Presione brevemente (OK) para seleccionar cada número. La pantalla mostrará "Código PIN OK".
D. Presione (START) , después presione (OK) . Landroid comenzará a cortar el césped.
E. Usted puede detener el Landroid en cualquier momento presionando (STOP) .
F. Para mandar el Landroid hacia la estación de carga, presione 🏠 , después presione (OK) .

LANDROID CONTROL PANEL

Funciones y características en el Panel de Control

1. Ajustes

Gire (OK) en sentido horario para seleccionar entre Ajustes generales, Horario de trabajo y Seguridad. Presione (OK) para seleccionar Ajustes generales ⚙ , horario de trabajo 🕓 o seguridad 🔒 , y presione una vez para aceptar. Para regresar uno, presione la tecla Atrás. Use el mismo método para realizar las acciones que siguen.

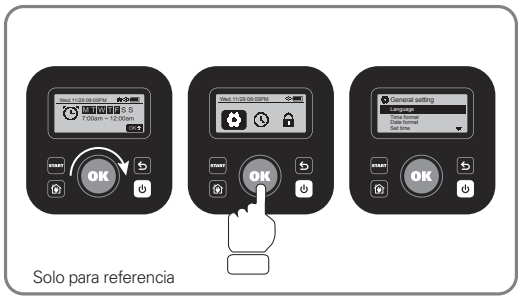

Solo para referencia

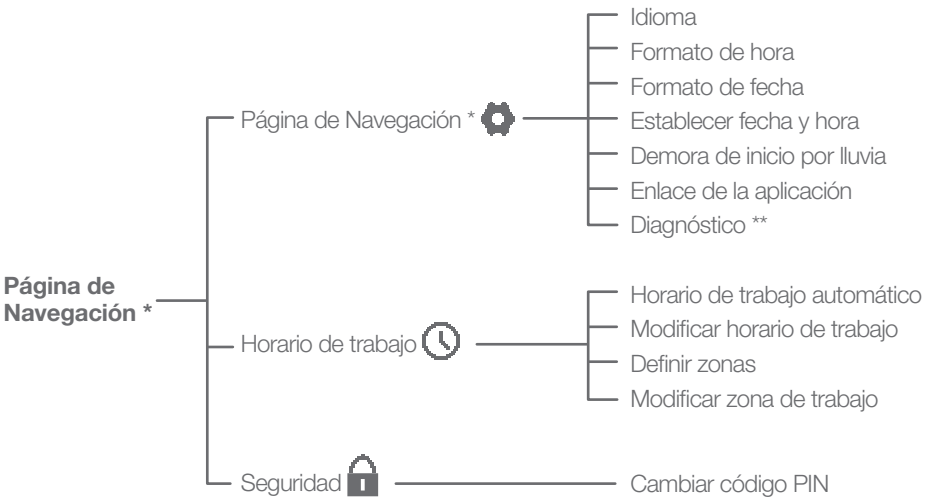

* Se actualiza continuamente de acuerdo con la versión del software.

** Para servicio posventa solamente

2. Establecer fecha y hora

Gire (OK) en sentido horario para seleccionar "DÍA" y presione (OK) . El número seleccionado estará parpadeando; continúe girando (OK) en sentido horario para seleccionar el número deseado y presione (OK) para confirmar. Use el mismo método para completar el mes/año/ hora/minuto.

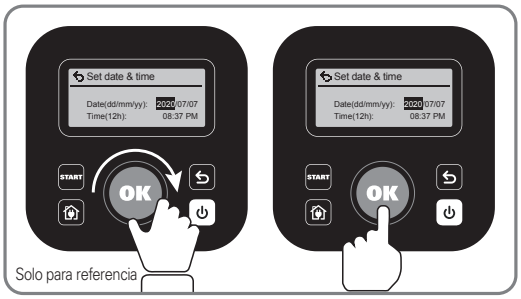

3. Establecer una programación

Siguiendo las mismas instrucciones que para la fecha y hora, use (OK) para seleccionar el día de la semana y establecer la hora para programar el Landroid. El corte de los bordes también puede habilitarse/deshabilitarse para cada día. Gire (OK) en sentido antihorario para activar los ajustes. Para una manera más rápida de programar, se recomienda descargar la aplicación Landroid.

4. Modificar horario de trabajo

Esta característica posibilita un ajuste rápido del horario de trabajo diario sin tener que cambiar horarios de trabajo para cada día individual. Por ejemplo, si desea aumentar el programa de trabajo total para compensar una mayor velocidad de crecimiento durante el pico de la temporada de corte del césped, sencillamente gire (OK) hasta un aumento porcentual positivo apropiado. Inversamente, si desea disminuir horario de trabajo total para compensar la mitad posterior de la temporada de corte del césped cuando disminuye la velocidad de crecimiento, sencillamente gire (OK) hasta una disminución porcentual negativa apropiada. Estos ajustes también pueden regularse por medio de la aplicación.

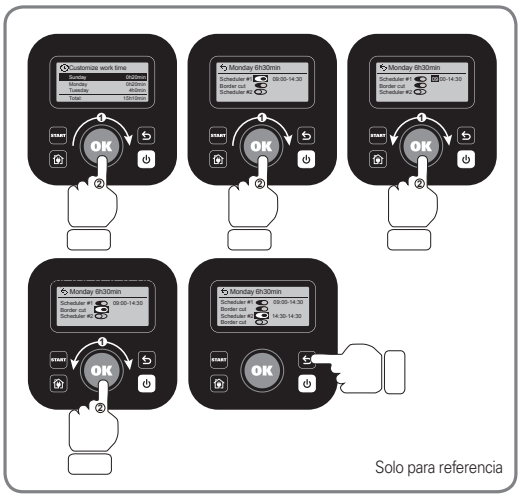

Este ajuste sigue un simple cálculo:
DWT x [1+ (WT%/100)] = TWT

DWT = Horario de trabajo diario
WT% = Ajuste porcentual del Tiempo de trabajo
TWT = Horario de trabajo total

Ejemplo:
Usted desea disminuir el programa actual de 5 horas por día, L-V, en 30 %.
Gire OK hasta que en la pantalla se lea "-30 %".Esto restaría 30 % del horario de trabajo actual para dar:
(300 min) x [1 - (30/100)] = 210 minutos (3.5 horas) por día.

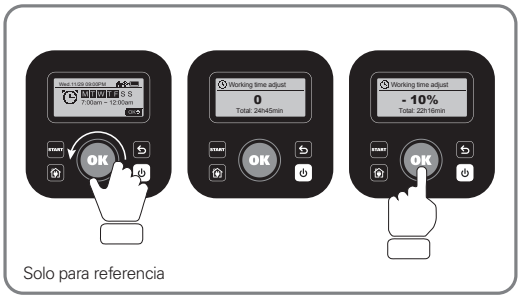

5. Programador de una vez

Si su patio está dividido en dos áreas por una cerca, entonces la función Programador de una vez puede usarse para cortar el césped de la segunda área que no tiene la estación de carga. Esta característica elimina la necesidad de una estación de carga distinta para cada área. Por ejemplo, si tiene un patio trasero cercado, usted tendría un área de patio trasero y un área de patio delantero. Aun cuando haya dos áreas distintas, aún habrá solamente un lazo de alambre limítrofe. El alambre limítrofe se tendrá que configurar similar al de la Fig. 1. Pase el alambre limítrofe por debajo de la cerca para conectar los dos límites, sin dejar separación entre los alambres que conectan cada área (vea detalle en la Fig. 1). Esencialmente, está implementando el mismo concepto como lo haría cuando excluye áreas fuera de límite como en la sección 5. (Excluya cualquier área fuera de límite, si es necesario). La única diferencia es que el área es externa en vez de interna con respecto al límite de la primera área.

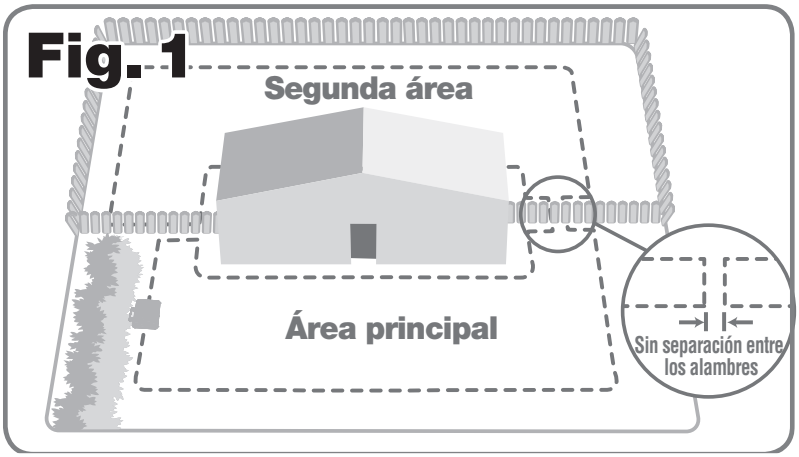

Siga estas instrucciones para cortar el césped del área sin la estación de carga:

A. Encienda el Landroid y colóquelo dentro del área de cortar el césped.
B. Presione (START) rápidamente tres veces.
C. Gire (OK) para seleccionar "¿Base presente?- NO". Presione brevemente (OK) una vez para confirmar.
D. Seleccione el horario de trabajo girando (OK) hasta que "Horario de trabajo" esté seleccionado. Presione brevemente, y después gire (OK) para seleccionar los horarios de trabajo predefinidos. Presione brevemente para confirmar.
E. Gire (OK) para seleccionar (START) y presione brevemente. Landroid comenzará a cortar el césped.

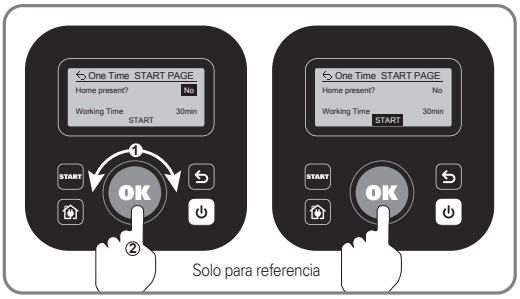

Siga estas instrucciones para cortar el césped del área con la estación de carga:

A. Encienda el Landroid y colóquelo dentro del área de cortar el césped.
B. Presione (START) tres veces rápidamente.
C. Gire (OK) en sentido horario para seleccionar "¿Base presente?-SÍ/NO" (En dependencia de si la estación de carga está en el área o no) y presione brevemente para aceptar los ajustes. La palabra seleccionada estará parpadeando y presione brevemente para confirmar.
D. A continuación, gire (OK) para seleccionar "HABILITAR corte de bordes-Sí/no" (si va a cortar los bordes o no) y presione brevemente. La palabra seleccionada estará parpadeando y presione brevemente para confirmar. Después use el mismo método para completar "horario de trabajo".
E. Y después gire (OK) en sentido horario para seleccionar "Iniciar" y presione brevemente para comenzar a cortar el césped.

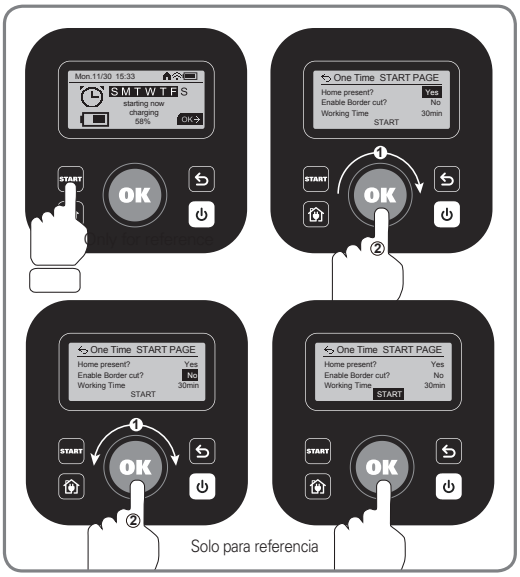

CONECTA LANDROID A INTERNET

Por qué elegir conectar Landroid?

Su Landroid puede conectarse por Wi fi o Bluetooth

Landroid es un dispositivo de IoT (Internet de las cosas).Para conseguir la funcionalidad completa de su Landroid y mantenerlo actualizado con el software más reciente, debe estar conectado a la internet por medio de su red Wi fi. Consulte nuestra política de privacidad en https://www.worx.com/privacy-policy.

ANTES DE QUE EMPIECES

1. Descarga la aplicación

Primero descargue la aplicación Landroid gratis. Encuéntrela en las tiendas de aplicaciones de Android o Apple buscando "Worx Landroid" o mediante el escaneo de los códigos QR provistos aquí al lado.

GET IT ON Google Play

Download on the App Store

2. Asegúrate de tener:

A. La SSID y la contraseña de su red Wi fi / función Bluetooth en su teléfono inteligente.
B. Número de serie del Landroid: puede encontrarlo en la etiqueta debajo de la puerta de la batería trasera de la máquina.

Si no desea teclear el Número de serie de 20 dígitos, puede sencillamente escanear el código QR al lado del Número de serie con su teléfono inteligente cuando se le indique en la aplicación.

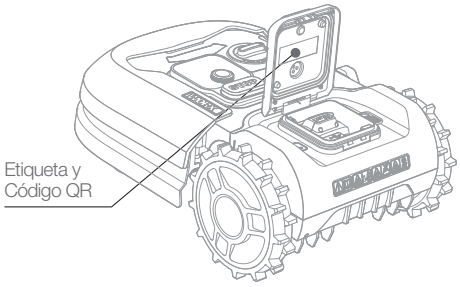

3.Compruebe sus ajustes

Conexión Wi fi

A. Landroid funciona con señal Wi fi de 2.4 GHz solamente. No se admiten las señales con frecuencia de 5 GHz.
B. Asegúrese de que su teléfono inteligente está conectado a su red Wi fi doméstica.
C. Asegúrese de que la distancia entre su Landroid, su teléfono inteligente y su enrutador es tan pequeña como sea posible durante la conexión.

Consejo: cuando el Landroid se mueve hacia un área de su césped con señal Wi fi débil o sin señal, las alertas desde la aplicación se recibirán solamente cuando el Landroid regrese a un área con buena señal.

Conexión Bluetooth

A. La función Bluetooth en su teléfono inteligente está activada.
B. Asegúrese de que su Landroid esté dentro de la distancia conectable.

MANTENIMIENTO

Su Landroid trabaja duro y necesita que lo limpie y compruebe en intervalos regulares para asegurar que está funcionando a la máxima eficiencia. Esta sección le ayuda a mantener el Landroid en buena forma de manera que pueda durar años sin problemas. Apague la máquina y retire la batería antes de realizar cualquier reparación o mantenimiento.

Cuchillas

A. El disco que gira las cuchillas rota tanto en sentido horario como en sentido antihorario aleatoriamente para usar los dos filos de las cuchillas y minimizar la frecuencia de sustitución de las cuchillas.
B. Cada cuchilla de corte durará hasta 2 meses cuando se programe para cortar el césped todos los días.
C. Compruebe siempre para que vea si las cuchillas están desconchadas o dañadas y sustitúyalas si es necesario.
D. Cuando las cuchillas de corte están melladas y desgastadas, se deben sustituir con las cuchillas de repuesto suministradas con su Landroid. También hay cuchillas de repuesto disponibles.

⚠ADVERTENCIA! Cierre el Landroid, quite la batería y use guantes protectores antes de limpiar, ajustar o reemplazar la cuchilla. Siempre use guantes protectores.

1. Reemplazar las cuchillas

Retire la batería (Figura 1) y gire suavemente la Landroid (Figura 2)
Use un destornillador para retirar los tornillos de las cuchillas. (Figura 3-4)
Atornillar firmemente las nuevas cuchillas. (Figura 5-6)

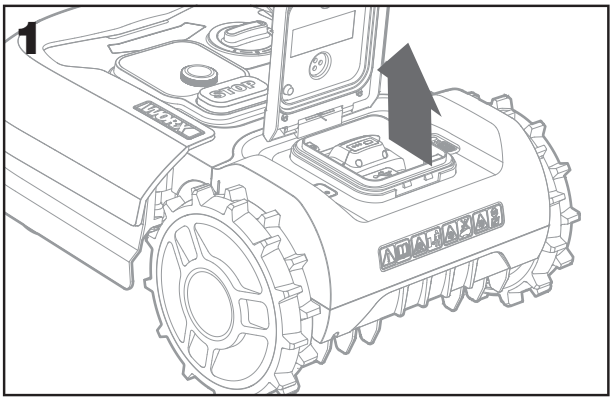

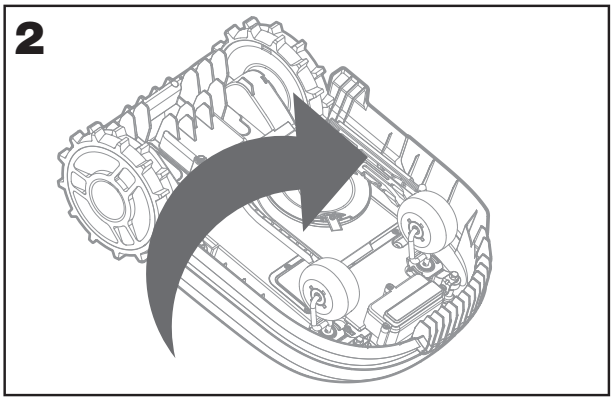

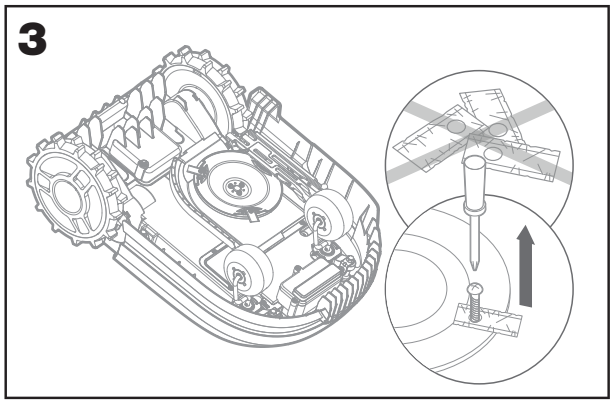

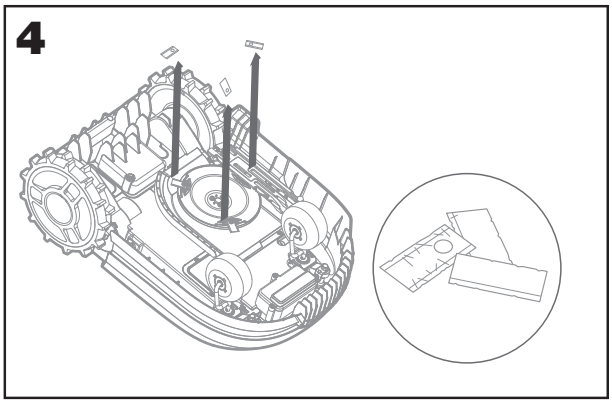

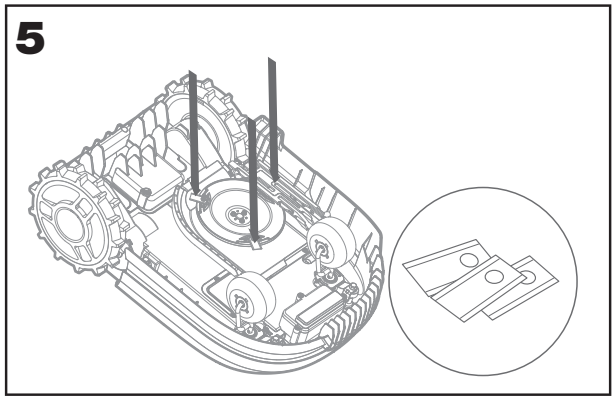

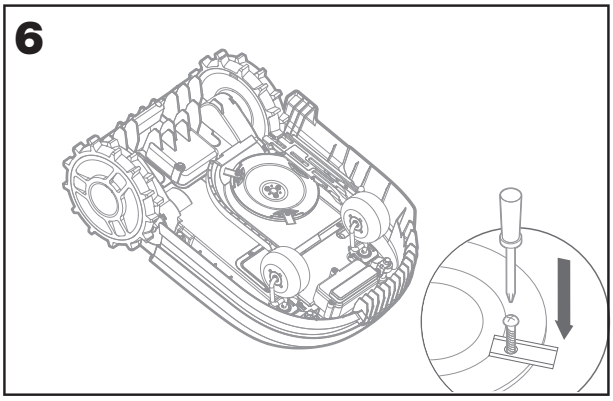

⚠ **Atención:** Al instalar cuchillas nuevas, asegúrese de reemplazar todas las cuchillas.
Utilice siempre tornillos nuevos al instalar la cuchilla. Esto es importante para asegurar que la cuchilla mantenga y equilibre el discode rotación de la cuchilla. El no usar tornillos nuevos puede causar consecuencias graves.
Importante: Después de atornillar la cuchilla en el disco de cuchillas, asegúrese de que la cuchilla pueda girar libremente.

Limpieza
Su Landroid se debe limpiar regularmente. Esto ayuda a mantenerlo en buen estado. El exceso de suciedad, restos y de acumulación de hierba del diario corte del césped puede provocar un rendimiento no óptimo. Apague el Landroid y retire la batería antes de la limpieza.

⚠Atención: Asegúrese de que la cubierta de la batería está cerrada cuando enjuague su Landroid.
⚠¡ADVERTENCIA! ¡Su Landroid se puede enjuagar solamente usando una manguera! NO use una lavadora de alta presión para su Landroid. El agua a alta presión puede penetrar los sellos y dañar partes electrónicas y mecánicas.

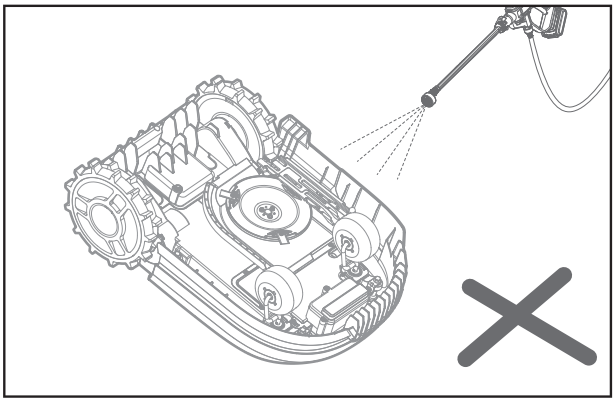

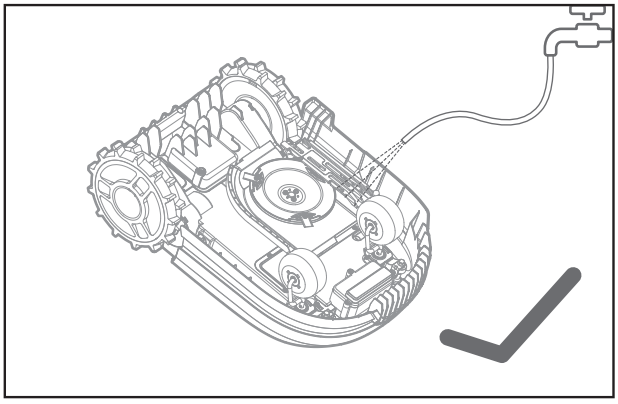

1. Limpieza de la parte superior del cuerpo.
A. Limpiar con una botella de spray llena de agua. No utilice disolventes ni abrillantadores.
B. Limpie la suciedad acumulada con un cepillo o un paño limpio

2. Limpiar el fondo
A. Voltee el Landroid al revés.
B. Use un cepillo para eliminar los trocitos de restos y hierba.
C. Tenga cuidado de no tocar las cuchillas con sus manos. Use guantes para protección.
D. Limpie el disco de cuchillas, el chasis y la(s) rueda(s) delantera(s) meticulosamente con un cepillo blando o trapo mojado
E. Gire el disco de cuchillas para asegurar que gira libremente. Retire cualquier obstrucción para evitar daños al disco de cuchillas.
F. Compruebe que las cuchillas rotan libremente alrededor de los tornillos fijadores. Retire cualquier obstrucción.

3. Limpieza de las ruedas motrices
A. Retire el lodo de las ruedas traseras con un cepillo para asegurar buena tracción de las ruedas.

4. Borrar los contactos de carga
A. Use un paño para limpiar el lápiz en la base de cargamiento y la tira de carga en el Landroid.
B. Retire regularmente los restos de césped o los residuos acumulados alrededor del lápiz de contacto y la tira de carga para asegurarse de que el Landroid se cargue correctamente cada vez.

Carga
El central de Landroid es su batería Worx-PowerShare de iones de litio de 20V.
A. Para guardar correctamente la batería, asegúrese de que esté completamente cargada y manténgala en un lugar fresco y seco.
B. La temperatura de funcionamiento recomendada de Landroid está entre 34-131°F (0-55°C)
C. La vida útil de la batería Landroid depende del tiempo de uso diario y del tiempo de uso durante el corte.

Almacenamiento
Aunque Landroid está dise do y construido para sobrevivir a las condiciones climáticas más severas, se recomienda almacenarla en su cobertizo o garaje durante el invierno. Prepárese para la hibernación de invierno:
A. Limpieza a fondo
B. Cargue completamente la batería
C. Apaga el poder

1. Regresando a trabajar en la primavera

Cuando es el momento de volver a empezar Landroid para la nueva temporada, por favor realice las siguientes comprobaciones:

A. Actualiza la configuración de hora y fecha a través de app
B. Si observa signos de oxidación en los contactos de carga de Landroid y la estación de carga, utilice un paño de lija de grado fino para limpiar
C. Lleno de batería Landroid antes de la operación

Actualizaciones del firmware

Landroid ha estado mejorando continuamente y ofreciendo nuevas versiones de software de forma gratuita. Mantenga siempre actualizado el software Landroid para aprovechar al máximo su máquina.

1. Actualización inalámbrica (OTA)

Si su Landroid está conectado a su red Wi fi, usted puede revisar si hay nuevas actualizaciones de software abriendo la sección "Actualizar" en la aplicación. Asegúrese de que su Landroid tiene cobertura Wi fi cuando actualice.

2. Comprueba la versión del software que tienes

Para ver el número de la versión del software tiene que navegar hasta el submenú “Actualizar Firmware” de la aplicación.

3. Actualizaciones manuales

A. Si su Landroid no está conectado a su red Wi fi, aún puede actualizarlo a la última versión del software con una unidad de USB.
B. Revise la página de su cuenta por medio de www.account.worxlandroid.com para que vea si hay publicada una nueva versión del firmware.
C. Descargue la última versión del software.
D. Asegúrese de que la unidad de USB está formateada con FAT32.
E. Copie el fichero de software descargado a la unidad de USB.
F. Asegúrese de que el Landroid está encendido.
G. Ubique el Puerto USB que está dentro de la puerta de la batería.
H. Inserte la unidad de USB en el puerto.
I. Coloque el Landroid en el césped nuevamente, dentro del alambre limítrofe.
J. Encienda el Landroid. La pantalla mostrará que el firmware está siendo actualizado. No retire la unidad de USB de la cortadora de césped hasta que se le indique que lo haga.
K. Una vez que la carga haya terminado, la pantalla mostrará "Retire la unidad de USB".
L. Una vez que retire la unidad de USB, la cortadora de césped reiniciará, y si es necesario, instalará cualesquiera otras actualizaciones que sean parte del paquete de software. Este proceso puede durar unos pocos minutos. Una vez que la actualización haya terminado, la pantalla pasará a la pantalla de introducción del PIN.

NOTA: Asegúrese de que el Landroid está dentro del límite cuando reinicie el Landroid.

MENSAJES DE FUNCIONAMIENTO

MENSAJE	ACCIÓN DEL LANDROID
Cortando hierba	Cortando hierba de acuerdo con la programación de corte del césped.
Lloviendo	El sensor de lluvia detecta agua. El Landroid regresará a la estación de carga y permanecerá allí hasta que el sensor esté completamente seco. Cuando el sensor esté completamente seco, el Landroid iniciará automáticamente la cuenta regresiva de demora por lluvia y después regresará a cortar césped. Si desea que el Landroid corte el césped antes de que termine el contador de demora por lluvia, sencillamente apáguelo y después enciéndalo nuevamente. O puede eliminar completamente la demora por lluvia estableciendo el tiempo de demora por lluvia a cero.
Yendo a la base	Necesita recargar — mientras se traslada de vuelta a la estación de carga, la cuchilla de corte no funciona para ahorrar energía.
Carga	Se muestra 'Cargando' y el porcentaje de carga.
Sin horario de trabajo programado	En espera, se debe programar según sea necesario.
Sin trabajo hoy	En espera, comenzará de acuerdo con la programación de corte del césped.
Trabajo del día terminado	
Buscando zona	El Landroid está buscando un área determinada para cortar el césped basado en los parámetros modificados de zonas de trabajo.
Carga completa	El Landroid se ha terminado de cargar.
Carga de emergencia	El Landroid está cargando en un estado apagado.

MENSAJES DE ERROR

A veces las cosas pueden ir mal. Afortunadamente el Landroid es suficientemente inteligente para decirle a usted si él está encontrando un problema, de manera que usted pueda arreglarlo. Si tiene dudas, visite nuestro sitio web en www.worx.com/landroid-support, donde encontrará videos útiles y más asistencia.

MENSAJE	CAUSA	ACCIÓN
¡Fuera del área de trabajo! Presione INICIO para restablecer.	Landroid no puede encontrar la señal del alambre limítrofe.	1. Si el Landroid está realmente fuera de su área de trabajo: apague la cortadora de césped, lleve el Landroid dentro del área de trabajo, encienda y presione iniciar. 2. Si se muestra el error asociado y la cortadora de césped está dentro del límite Y el LED de la estación de carga es verde, entonces los alambres que entran en la estación de carga muy probablemente están invertidos, y deben intercambiarse.
¡PIN INCORRECTO! Vuelva a intentar.	El código PIN es incorrecto.	Introduzca el PIN correcto o restablezca su PIN.
¡Falla del motor de las cuchillas! Presione INICIO para restablecer.	El disco de las cuchillas está bloqueado por un objeto, p.ej., una rama.	Apague y retire la batería. Voltee el Landroid al revés y compruebe si hay algo que impida la rotación del disco de cuchillas y retire cualquier obstrucción. Voltee la cortadora de césped al derecho, y encienda.
	La cuchilla está sobrecargada por hierba gruesa densa.	Apague. Lleve el Landroid a un área con hierba corta o regule la altura de corte a un ajuste más alto. Encienda.

MENSAJE	CAUSA	ACCIÓN
¡Falla del motor de las ruedas! Presione INICIO para restablecer.	La rueda trasera está bloqueada de alguna manera.	Apague y lleve el Landroid a un área libre de obstáculos. Encienda. Si el mensaje de error sigue en la pantalla, apague. Voltee el Landroid al revés y compruebe si hay algo que impida la rotación de las ruedas. Retire cualquier obstrucción, si es necesario, después voltee la cortadora de césped al derecho, y encienda.
¡Al revés! Presione INICIO para restablecer.	Esto podría haber ocurrido cuando el Landroid entró en contacto con una superficie inclinada que hizo que se volcara.	Voltee el Landroid al derecho y retire cualquier obstrucción que pudiera haber provocado que el Landroid se volcara.
¡Cortadora de césped atascada! Presione INICIO para restablecer.	El Landroid está atascado. También, si las ruedas traseras no se pueden mover y han intentado corregir el rumbo varias veces en un periodo corto, o el sensor de choque se ha activado varias veces en un periodo corto, esto provocará un error de atasco.	Apague. Lleve el Landroid a un área de su césped libre de obstáculos, después encienda. Si el mensaje de error sigue en la pantalla: apague, voltee el Landroid al revés. Revise si hay algo que impide la rotación de las ruedas. Retire cualquier obstrucción, voltee el Landroid al derecho, encienda.
¡Cortadora de césped levantada! Presione INICIO para restablecer.	El Landroid ha sido levantado. También, si el sensor de elevación se ha activado varias veces en un periodo corto, esto provocará un error de elevación.	Apague. Lleve el Landroid a un área despejada de obstáculos, encienda. Si el mensaje de error sigue en la pantalla: apague, voltee el Landroid al revés y compruebe si hay cualquier obstrucción que impediría el deslizamiento de las ruedas giratorias delanteras en el cuerpo de la cortadora de césped. Cuando la cortadora de césped se levanta, las ruedas giratorias deben caer desde el cuerpo de la cortadora de césped. Cuando se coloca de nuevo en el suelo a nivel, las ruedas giratorias deben deslizarse de vuelta en el cuerpo. Retire cualquier obstrucción si es necesario, después voltee la cortadora de césped al derecho, y encienda.
¡No hay alambre! Presione INICIO para restablecer.	La máquina no puede encontrar la señal del alambre limítrofe.	Si la luz LED está roja, compruebe si el alambre limítrofe está bien conectado a las mordazas de los terminales del alambre en la estación de carga. Si el problema persiste, compruebe que el alambre limítrofe no haya sido cortado.
¡Temperatura de la batería fuera de rango! Espere.	La temperatura es demasiado alta (más de 55 ^{0}C) o demasiado baja (menos de 0 ^{0}C) durante la carga.	Ubique la estación de carga en un área a la sombra o espere hasta que alcance la temperatura normal
No se encuentra la estación de carga. Presione INICIO para restablecer.	El alambre limítrofe sobrepasa su máxima longitud (300 m).	Lleve el Landroid a la estación de carga. Si la longitud del alambre limítrofe sobrepasa el límite nominal, entonces la longitud del alambre se debe acortar.

MENSAJE	CAUSA	ACCIÓN
¡Cortadora de césped bloqueada!	Con la 'Función de Bloquear' habilitada, si su Landroid no recibe una señal desde su enrutador Wi fi durante 3 días, entonces se bloquea como una medida de seguridad. Esto pudiera ser porque su enrutador perdió su alimentación o porque usted cambió su enrutador Wi fi o proveedor de red.	Vuelva a conectar el Landroid a la red Wi fi con la que se conectó originalmente. Si esto no es posible, contacte con el Servicio al Cliente.

NOTAS

- Antes de encender, siempre compruebe que el Landroid está dentro de su área de trabajo. Si no, el mensaje "¡Fuera del área de trabajo! Presione INICIO para restablecer" se mostrará. Este mensaje también se muestra cuando el Landroid está parcialmente pero no completamente dentro de su área de trabajo.
- Si por cualquier motivo —es decir, una fiesta, niños jugando...— usted desea aparcar su Landroid en la estación de carga: presione 🏠 después (OK).
  El Landroid irá a su estación de carga y permanecerá allí. Debe notar que el Landroid esperará ahora hasta la próxima sesión de corte de césped programada. Si desea reiniciarlo en cualquier momento, presione (START) después (OK) para iniciar su Landroid.
- Si se produce un error repetidamente en la misma área de su césped, usted pudiera tener un problema con el alambre limítrofe de modo que debe consultar las instrucciones de instalación y comprobar que su instalación es correcta.
- Si su césped se divide en dos áreas distintas, conectadas por un corredor de menos de 90 cm de ancho, una de las cuales no tiene estación de carga: cuando el Landroid se queda sin carga, llévelo manualmente a la estación de carga.
- Si el Landroid funciona anormalmente una vez en un momento, restablézcalo apagándolo y retirando la batería durante 30 segundos, después reinícielo.
  Si el problema no se puede resolver, póngase en contacto con nuestro Servicio al Cliente para ayudarle.

SOLUCIÓN DE PROBLEMAS

Si su Landroid no funciona correctamente, siga la guía de solución de problemas debajo. Si el problema persiste, contacte el Servicio al Cliente.

SÍNTOMA	CAUSA	SOLUCIÓN
La luz LED en la estación de carga no se enciende.	No hay energía.	Compruebe que la estación de carga está conectada correctamente al cargador y el cargador está conectado a una fuente de alimentación adecuada.
Luz roja en la estación de carga.	El alambre limítrofe no está conectado.	Compruebe que el alambre limítrofe ha sido conectado correctamente a la estación de carga. Compruebe que no hay roturas en el alambre limítrofe.
El Landroid se enciende, pero el disco de cuchillas no gira.	El Landroid está buscando la estación de carga.	Esto es normal: cuando el Landroid necesita recargar, el disco de cuchillas no gira mientras esté buscando la estación de carga automáticamente.
El Landroid vibra.	El disco de cuchillas no está equilibrado.Las cuchillas pudieran estar dañadas.	Compruebe las cuchillas y sustitúyalas si están dañadas. Retire los restos y objetos extraños de las cuchillas y del disco de cuchillas.

SÍNTOMA	CAUSA	SOLUCIÓN
La hierba se está cortando irregularmente.	El Landroid no funciona suficientes horas por día para cortar la hierba.	Pruebe añadir más horas a la programación de corte del césped.
	El área de corte del césped es demasiado grande para el tamaño de su Landroid.	Pruebe disminuir el tamaño del área de cortar el césped.
	Las cuchillas están melladas, sin filo.	Cambie todas las cuchillas de manera que se logre la máxima eficiencia de corte.
	La altura de corte se fijó demasiado baja para la longitud de la hierba.	Suba la altura de corte y después bájela gradualmente.
	Hay hierba u otro objeto envueltos alrededor del disco de cuchillas.	Compruebe el disco de cuchillas y retire cualquier hierba u otros objetos que pudieran impedir su rotación.
	Hay una acumulación de hierba en el disco de cuchillas o en la caja del bastidor del motor.	Asegúrese de que el disco de cuchillas gira fácilmente. Si es necesario, puede quitar el disco de cuchillas y después retirar los restos.
Su Landroid está dentro de su área de trabajo y el alambre limítrofe está conectado, pero en la pantalla dice '¡Fuera del área de trabajo! Presione INICIO para restablecer'	Los extremos del alambre limítrofe están sujetos incorrectamente.	Invierta los extremos del alambre limítrofe y vuelva a conectarlos a la estación de carga.
El tiempo de carga es mucho más que el tiempo de carga nominal.	Mala conexión provocada por restos en la estación de carga.	Limpie las paletas de contacto ubicadas en la estación de carga y los contactos de carga en el Landroid con una lija de grano fino.
	El programa de protección de carga está activado debido a la alta temperatura.	Ubique la estación de carga en un área a la sombra o espere hasta que la temperatura haya bajado.
La cortadora de césped no se carga.	No hay energía.	Compruebe que el cordón de alimentación está conectado correctamente al cargador y que el cargador está conectado a una fuente de alimentación adecuada. Asegúrese de que los dos contactos de carga en la cortadora de césped tocan el centro de las paletas de contacto de la estación de carga.
El Landroid está comenzando a tener tiempos de funcionamiento más cortos entre cargas.	Algo se ha metido en el disco de cuchillas, crea fricción y aumenta el consumo de energía.	Quite el disco de cuchillas y límpielo. Retire cualquier objeto extraño que obstruya el disco de cuchillas.
	El Landroid se sacude fuertemente porque el disco de cuchillas no está equilibrado.	Revise el disco de cuchillas y las cuchillas, retire los restos y objetos extraños de las cuchillas y del disco de cuchillas. Sustituya las cuchillas con un juego nuevo.
	La batería puede estar agotada o vieja.	Sustituya la batería.
El Landroid no está funcionando a la hora correcta.	El reloj no está puesto a la hora correcta.	Ponga el reloj a la hora correcta.
	el porcentaje de tiempo de funcionamiento semanal establecido a través de la aplicación ha cambiado.	Establezca el porcentaje correcto a través de la aplicación.
El Landroid no puede acoplarse correctamente con la estación de carga.	La estación de carga no está a nivel.	Use un nivel para asegurar que la estación de carga está en el suelo a nivel. Vuelva a trabajar cualquier área no nivelada que pudiera provocar que la estación de carga se mueva mientras la cortadora de césped pasa por ella.
	Mala conexión provocada por restos en las paletas de la estación de carga.	Limpie las paletas de contacto ubicadas en la estación de carga y los contactos de carga en la cortadora de césped con una lija de grano fino.

La luz verde en la estación de carga se enciende antes que la carga esté completa.	La estación de carga está sobrecalentando o sobreenfriando	Ubique la estación de carga en un área a la sombra o espere hasta que alcance la temperatura normal
Las ruedas del Landroid patinan o resbalan repetidamente.	Puede haber obstáculos extraños, tales como broza y ramas, debajo del Landroid.	Retire los objetos extraños de la parte inferior del Landroid.
	El césped está demasiado mojado.	Espere hasta que el césped se haya secado.
El Landroid funciona fuera del alambre limítrofe.	El alambre limítrofe de otro Landroid o cortadora de césped robótica está ubicado demasiado cerca.	Asegure al menos 97 cm de distancia mínima entre su alambre limítrofe y el de su vecino.
El Landroid retrocede o gira erráticamente cerca del alambre limítrofe.	Hay fuga de la señal eléctrica del alambre limítrofe debido al aislamiento roto.	Repare el alambre limítrofe dañado con los conectores del alambre suministrados.
El Landroid se resbala de su área de trabajo y desciende de un alto.	Poco agarre de las ruedas motrices del Landroid.	Compruebe que las ruedas están limpias y libres de lodo para que tengan el máximo agarre posible.
El sistema del Landroid deja de funcionar durante la carga o en espera.	Falla del software o de la pantalla.	Reinicie el Landroid.
El Landroid se apaga cuando se acopla en la estación de carga.	El Landroid no se carga debido a la protección por temperatura excesiva y se apaga.	Ubique la estación de carga en un área a la sombra o espere hasta que la temperatura haya bajado.
	Mala conexión.	Compruebe la luz LED en la estación de carga. Compruebe la conexión entre las paletas de contacto ubicadas en la estación de carga y los contactos de carga en la cortadora de césped.
El Landroid se detiene en el área de trabajo.	Hay un obstáculo en el área de trabajo.	Retire el obstáculo del área de trabajo del Landroid.
	La altura de corte se fijó demasiado baja para la longitud de la hierba o la hierba es demasiado densa.	Suba la altura de corte y después bájela gradualmente.
	El alambre limítrofe extendido no debe exceder (300 m) o puede provocar problema con la señal.	Reduzca la longitud del alambre limítrofe.
	La distancia entre el centro del césped y el alambre limítrofe no debe exceder 25 m o puede provocar la atenuación de la señal.	Reduzca la distancia entre el centro del césped y el perímetro del alambre limítrofe dentro de 25 m.
El Landroid se vuelca.	Hay un obstáculo inclinado en el césped.	Retire el obstáculo del área de trabajo del Landroid.
El Landroid no se conecta a la internet.	Compruebe que su enrutador tiene la configuración correcta.	Asegúrese de que la frecuencia de su enrutador es 2.4 GHz.Si su enrutador tiene dos configuraciones, habilite la banda de frecuencias de 2.4 GHz. Asegúrese de que su enrutador está configurado en modo 802.11 y la configuración inalámbrica es b/g/n mezclada. Asegúrese de que su enrutador tiene habilitada la función de transmisión de la SSID cuando conecte la máquina con la aplicación. Asegúrese de que la función de DHCP está habilitada. Si usted cambió su red Wi fi, tiene que conectar el Landroid a la nueva red.
	Compruebe si el enrutador está desconectado o se cambió la SSID de la Wi fi.	Asegúrese de que el enrutador está conectado y que la SSID de la Wi fi es correcta.

DECLARACIÓN DE GARANTÍA LIMITADA PARA Worx Landroid ES

Si su herramienta Worx tiene un defecto debido a materiales o mano de obra defectuosos dentro de un periodo de 3 año desde la fecha de compra, garantizamos hacer algo de lo siguiente, aunque se puede requerir que pague los costos de embarque para regresarnos el producto y para embarque del producto reparado/reemplazado a usted:

- Reemplazar o reparar todas las partes defectuosas, o,
- Reparar una unidad defectuosa, o,
- Reemplazar el equipo con uno nuevo o reacondicionado.Esta Garantía Limitada está sujeta a las.

siguientes condiciones:

- Las baterías tienen garantía por solamente 12 meses, independientemente de la registración online. (La garantía es solo para los paquetes de baterías originales provistos con el cortacésped robótico o el mismo número de modelo de los paquetes de baterías originales, tenga en cuenta que otros paquetes de baterías están excluidos de la garantía.)
- El módulo ACS, el módulo de control de voz, el módulo “Encuentra miLandroid” y el módulo de límites de apagado están garantizados solo por un período de 12 meses, independientemente del registro en línea.
- La herramienta no ha sido malusado, abusado, maltratado, alterado, modificado o reparado por ninguna otra persona que no sea del centro de servicio autorizado.
- Defecto o daño a la herramienta que no haya resultado a partir del uso de accesorios o partes que sean inadecuados para la operación normal de la herramienta, o que no estén diseñados para uso con la herramienta.
- La herramienta ha sido sujeta a desgastes normales.
- La herramienta no ha sido utilizada para uso comercial o fines profesionales.
- La herramienta no ha sido utilizada para alquiler.
- La herramienta no ha sufrido daño permanente por medio de objetos, sustancias extrañas o accidentes.

Su garantía limitada no cubre:

- Componentes sujetas a desgastes naturales provocadas por uso en acordancia con las instrucciones operativas.
- Los mantenimientos o manejos impropios o no autorizados o sobrecargas están excluídas en esta garantía como también accesorios de bombilla, sierras y brocas, etc.
- Daños, fallas o errores resultantes del lavado de alta presión o la limpieza a vapor o con agua corriente del producto.

Las herramientas de reemplazo no se proporcionan con una garantía nueva. La garantía de las herramientas originales continuará desde la fecha original de compra.
Para reclamos de garantía, favor de contactarse con la línea de ayuda Worx. Necesitará presentar un documento de registración y comprobante de compra en forma de acuse de recibo que figure fecha y lugar de compra.

Línea de ayuda Lanroid
1-800-727-6260

Esta garantía limitada no reemplaza, sino que suplementa sus derechos reglamentarios.
Esta garantía no se aplica a los accesorios suministrados junto con la herramienta.
Esta garantía limitada sólo aplica al comprador original y no puede ser transferida.
Todas las herramientas reparadas y reemplazadas serán cubiertas con garantía limitada en balance al período de garantía a partir de la fecha de compra original.

Garantía de satisfacción de 30 días
Si usted no está completamente satisfecho con el rendimiento de su herramienta Worx, devuélvala dentro de los 30 días. Deberá ser devuelta dentro de su paquete original completo tal como fue comprado, incluyendo accesorios y cualquier ítem proveído sin cargo al lugar de compra, para un cambio o reembolso. Debe proveer un recibo válido que figure la fecha y lugar de compra.

Deberá presentar evidencia de registro en línea y comprobante de compra en forma de recibo válido que muestre la fecha y el lugar de compra.
Cuando llame a la Línea de ayuda, tenga a mano los detalles del número de modelo y número de serie de Worx. Ésto ayudará al servicio de atención al cliente de Worx cuando atienda su llamada.
¿Cómo encuentro el número de modelo y número de serie? Por favor, vea el siguiente ejemplo.