Dimension: 105 x 105 mm

OUTSIDE

IMPORTANT

IMPORTANT | IMPORTANTE | WICHTIG | IMPORTANTE | ÖNEMLİ | WAŻNY | IMPORTANTE | ВАЖНО | 重要 | 중요한 | 重要訊息 | 重要信息 | مهم

• The USB ports are not designed for charging, only for device syncing, data transfer and USB peripherals.

• Les ports USB ne permettent pas la recharge. Ils sont uniquement destinés à la synchronisation, au transfert de données et aux périphériques USB.

• Los puertos USB no están diseñados para cargar dispositivos. Se utilizan solo para sincronización, transferencia de datos y periféricos USB.

• Die USB-Anschlüsse sind nicht zum Laden gedacht. Sie dienen ausschließlich der Synchronisierung, Datenübertragung und der Nutzung von USB-Zubehör.

• Le porte USB non supportano la ricarica. Sono progettate solo per la sincronizzazione, il trasferimento dati e le periferiche USB.

• USB portları şarj için kullanılmaz. Yalnızca cihaz senkronizasyonu, veri aktarımı ve USB çevre birimleri içindir.

• Porty USB nie służą do ładowania. Można ich używać wyłącznie do synchronizacji, transferu danych i podłączania urządzeń peryferyjnych USB.

• As portas USB não suportam carregamento. Servem apenas para sincronização de dispositivos, transferência de dados e periféricos USB.

• Порты USB не предназначены для зарядки. Они используются только для синхронизации, передачи данных и подключения USB-устройств.

• USBポートは充電用ではなく、デバイスの同期、データ転送、およびUSB周辺機器の接続に使用されます。

• USB 포트는 충전을 지원하지 않습니다. 장치 동기화, 데이터 전송 및 USB 주변 기기 연결에만 사용됩니다.

• USB 端口不支援充電，僅可用於設備同步、數據傳輸和 USB 周邊設備。

• USB 端口不支持充电，仅可用于设备同步、数据传输和 USB 外设。

• منافذ USB ليست مخصصة للشحن، بل تُستخدم فقط لمزامنة الأجهزة ونقل البيانات وتوصيل الأجهزة الطرفية عبر USB.

• Upon initial installation, please ensure your SSD is properly formatted to your host device OS.

• Lors de la première installation, assurez-vous que votre SSD est correctement formaté pour le système d'exploitation de votre appareil hôte.

• En la instalación inicial, asegúrese de que su SSD esté formateada correctamente para el sistema operativo de su dispositivo host.

• Stellen Sie bei der ersten Installation sicher, dass Ihre SSD korrekt für das Betriebssystem Ihres Host-Geräts formatiert ist.

• Alla prima installazione, assicurati che il tuo SSD sia correttamente formattato per il sistema operativo del dispositivo host.

• İlk kurulum sırasında, SSD'nizin ana cihazınızın işletim sistemine uygun şekilde formatlandığından emin olun.

• Przy pierwszej instalacji upewnij się, że Twój SSD jest poprawnie sformatowany dla systemu operacyjnego urządzenia hosta.

• Na primeira instalação, certifique-se de que o seu SSD está corretamente formatado para o sistema operativo do dispositivo host.

• При первой установке убедитесь, что ваш SSD правильно отформатирован для операционной системы хост-устройства.

• 初回のインストール時に、SSDがホストデバイスのOSに適切にフォーマットされていることを確認してください。

• 최초 설치 시, SSD가 호스트 장치의 운영 체제에 맞게 올바르게 포맷되었는지 확인하세요.

• 首次安裝時，請確保 SSD 已正確格式化為與主機設備的作業系統相容。

• 首次安装时，请确保 SSD 已正确格式化为与主机设备的操作系统兼容。

• عند التثبيت الأولي، تأكد من أن SSD لديك مهيأ بشكل صحيح ليتوافق مع نظام تشغيل جهاز المضيف.

• Not compatible with Apple USB SuperDrive or other CD Reader.

• Non compatible avec Apple USB SuperDrive ou d'autres lecteurs CD.

• No compatible con Apple USB SuperDrive ni otros lectores de CD.

• Nicht kompatibel mit Apple USB SuperDrive oder anderen CD-Laufwerken.

• Non compatibile con Apple USB SuperDrive o altri lettori CD.

• Apple USB SuperDrive veya diğer CD okuyucularla uyumlu değildir.

• Niekompatybilny z Apple USB SuperDrive ani innymi czytnikami CD.

• Não compatível com Apple USB SuperDrive nem outros leitores de CD.

• Не совместим с Apple USB SuperDrive или другими CD-приводами.

• Apple USB SuperDriveや他のCDリーダーには対応していません。

• Apple USB SuperDrive 또는 다른 CD 리더기와 호환되지 않습니다.

• 不相容於 Apple USB SuperDrive 或其他 CD 讀取器。

• 不兼容 Apple USB SuperDrive 或其他 CD 读取器。

• غير متوافق مع Apple USB SuperDrive أو أي قارئ أقراص مضغوطة آخر.

• It is recommended for keyboards, mice and other low data peripherals to be connected to the USB 2.0 port.

• Il est recommandé de connecter les claviers, souris et autres périphériques à faible débit au port USB 2.0.

• Se recomienda conectar teclados, ratones y otros periféricos de bajo consumo de datos al puerto USB 2.0.

• Es wird empfohlen, Tastaturen, Mäuse und andere datenarme Peripheriegeräte an den USB 2.0-Anschluss anzuschließen.

• Si consiglia di collegare tastiere, mouse e altri dispositivi a basso consumo di dati alla porta USB 2.0.

• Klavye, fare ve düşük veri kullanan çevre birimlerinin USB 2.0 portuna bağlanması önerilir.

• Zaleca się podłączanie klawiatur, myszy i innych urządzeń o niskim transferze danych do portu USB 2.0.

• Recomenda-se ligar teclados, ratos e outros periféricos de baixo consumo de dados à porta USB 2.0.

• Рекомендуется подключать клавиатуры, мыши и другие малоданные периферийные устройства к порту USB 2.0.

• キーボード、マウス、その他の低データ転送周辺機器はUSB 2.0ポートに接続することを推奨します。

• 키보드, 마우스 및 기타 저속 데이터 주변 기기는 USB 2.0 포트에 연결하는 것이 좋습니다.

• 建議將鍵盤、滑鼠和其他低數據傳輸的周邊設備連接至 USB 2.0 端口。

• 建议将键盘、鼠标和其他低数据传输的外设连接至 USB 2.0 端口。

• يُوصى بتوصيل لوحات المفاتيح والفأرات والأجهزة الطرفية الأخرى منخفضة البيانات بمنفذ USB 2.0.

• Please eject the SSD from your host device prior to disconnecting the USB-C cable. Failure to do so can result in lost or corrupted files.

• Veuillez éjecter le SSD de votre appareil hôte avant de déconnecter le câble USB-C. Ne pas le faire peut entraîner la perte ou la corruption de fichiers.

• Expulse la SSD de su dispositivo host antes de desconectar el cable USB-C. De lo contrario, los archivos pueden perderse o dañarse.

• Bitte werfen Sie die SSD von Ihrem Host-Gerät aus, bevor Sie das USB-C-Kabel trennen. Andernfalls können Dateien verloren gehen oder beschädigt werden.

• Espelli l'SSD dal dispositivo host prima di scollegare il cavo USB-C. In caso contrario, i file potrebbero andare persi o danneggiarsi.

• USB-C kablosunu çıkarmadan önce SSD'yi ana cihazdan güvenli şekilde çıkarın. Aksi takdirde dosyalar kaybolabilir veya bozulabilir.

• Przed odłączeniem kabla USB-C wysuń SSD z urządzenia hosta. W przeciwnym razie pliki mogą zostać utracone lub uszkodzone.

• Ejetar a SSD do dispositivo host antes de desligar o cabo USB-C. Caso contrário, os ficheiros podem ser perdidos ou corrompidos.

• Перед отключением кабеля USB-C извлеките SSD с хост-устройства. В противном случае файлы могут быть утеряны или повреждены.

• USB-Cケーブルを取り外す前に、ホストデバイスからSSDを安全に取り出してください。そうしないと、ファイルが失われたり破損したりする可能性があります。

• USB-C 케이블을 분리하기 전에 호스트 장치에서 SSD를 안전하게 제거하세요. 그렇지 않으면 파일이 손실되거나 손상될 수 있습니다.

• 請在拔除 USB-C 線纜前，先從主機設備安全彈出 SSD。否則，可能會導致檔案遺失或損壞。

• 请在拔除 USB-C 线缆前，先从主机设备安全弹出 SSD。否则，可能会导致文件丢失或损坏。

• يرجى إخراج SSD من جهاز المضيف قبل فصل كابل USB-C. قد يؤدي عدم القيام بذلك إلى فقدان الملفات أو تلفها.

• When using SSD, do not connect more than one high-powered peripheral or external storage device to the hub due to power requirements. Doing so may cause SSD or other connected peripherals to unmount.

• Lorsque vous utilisez un SSD, ne connectez pas plus d'un périphérique haute consommation ou un autre périphérique de stockage externe au hub en raison des exigences d'alimentation. Cela pourrait entraîner l'éjection du SSD ou d'autres périphériques connectés.

• Al usar una SSD, no conecte más de un periférico de alto consumo o un dispositivo de almacenamiento externo al hub debido a los requisitos de energía. Hacerlo podría provocar la expulsión de la SSD u otros periféricos conectados.

• Wenn Sie eine SSD verwenden, schließen Sie aufgrund der Stromanforderungen nicht mehr als ein leistungsstarkes Peripheriegerät oder externes Speichergerät an den Hub an. Andernfalls kann die SSD oder andere angeschlossene Geräte getrennt werden.

• Quando utilizzi un SSD, non collegare più di una periferica ad alto consumo o un dispositivo di archiviazione esterno all'hub a causa dei requisiti di alimentazione. Ciò potrebbe causare la disconnessione dell'SSD o di altre periferiche collegate.

• SSD kullanırken, güç gereksinimleri nedeniyle hub'a birden fazla yüksek güçlü çevre birimi veya harici depolama aygıtı bağlamayın. Aksi takdirde SSD veya diğer bağlı cihazlar bağlantısını kaybedebilir.

• Podczas korzystania z dysku SSD nie podłączaj więcej niż jednego urządzenia peryferyjnego o wysokim poborze mocy lub zewnętrznej pamięci masowej do koncentratora, ponieważ może to spowodować odmontowanie SSD lub innych podłączonych urządzeń.

• Ao utilizar um SSD, não ligue mais do que um periférico de alto consumo ou um dispositivo de armazenamento externo ao hub devido aos requisitos de energia. Isso pode fazer com que o SSD ou outros periféricos conectados sejam desmontados.

• При использовании SSD не подключайте к хабу более одного мощного периферийного устройства или внешнего накопителя из-за требований к питанию. В противном случае SSD или другие подключённые устройства могут отключиться.

• SSDを使用する際は、電力要件の関係で、ハブに高消費電力の周辺機器や外部ストレージを1台以上接続しないでください。そうしないと、SSDや他の接続されたデバイスが取り外される可能性があります。

• SSD를 사용할 때, 전력 요구 사항으로 인해 허브에 고전력 주변 장치나 외장 저장 장치를 하나 이상 연결하지 마세요. 그렇지 않으면 SSD 또는 다른 연결된 장치가 마운트 해제될 수 있습니다.

• 使用 SSD 時，請勿因電力需求而在集線器上連接超過一個高功率周邊設備或外部儲存裝置。否則，可能導致 SSD 或其他已連接的設備被卸載。

• 使用 SSD 时，请勿因电力需求而在集线器上连接超过一个高功率外设或外部存储设备。否则，可能导致 SSD 或其他已连接的设备被卸载。

• عند استخدام SSD، لا تقم بتوصيل أكثر من جهاز طرفي عالي الاستهلاك أو جهاز تخزين خارجي بالموزع بسبب متطلبات الطاقة. قد يؤدي ذلك إلى فصل SSD أو الأجهزة الطرفية الأخرى المتصلة.

FCC Statement

This device complies with part 15 of the FCC results. Operation is subject to the following two conditions: (1) This device may not cause harmful interference, and (2) this device must accept any interference received, including interference that may cause undesired operation.

Any Changes or modifications not expressly approved by the party responsible for compliance could void the user's authority to operate the equipment.

Note: This equipment has been tested and found to comply with the limits for a Class B digital device, pursuant to part 15 of the FCC Rules. These limits are designed to provide reasonable protection against harmful interference in a residential installation. This equipment generates uses and can radiate radio frequency energy and, if not installed and used in accordance with the instructions, may cause harmful interference to radio communications. However, there is no guarantee that interference will not occur in a particular installation.

CE DECLARATION OF CONFORMITY

Satechi declares that this product is in compliance with the essential requirements and other relevant provisions of applicable EC directives. For Europe, a copy of the Declaration of Conformity for this product may be obtained by visiting https://satechi.net/support/doc

WEEE Information

According to the WEEE (Waste Electrical and Electronic Equipment) Directive, do not dispose of this product as household waste or commercial waste. Waste electrical and electronic equipment should be appropriately collected and recycled as required by practices established for your country. For information on recycling of this product, please contact your local authorities, your household waste disposal service, or the shop where you purchased the product.

CAN ICES-003 (B)/NMB-003(B)
This Class B digital apparatus complies with Canadian ICES-003. (Cet appareil numérique de la Classe B conforme à la norme NMB-003 du Canada).

AUSTRALIAN CONSUMER LAW
Our goods come with guarantees that cannot be excluded under the Australian Consumer Law. You are entitled to a replacement or refund for a major failure and compensation for any other reasonably foreseeable loss or damage. You are also entitled to have the goods repaired or replaced if the goods fail to be of acceptable quality and the failure does not amount to a major failure.

SKU: ST-GNMMES

SATECHI

STAND & HUB FOR MAC MINI WITH NVMe SSD ENCLOSURE

USER MANUAL

Manuel de l'utilisateur | Manual de usuario | Benutzerhandbuch | Manuale utente | Kullanım kılavuzu | Instrukcja obsługi | Manual de usuário | Руководство пользователя | ユーザーマニュアル | 사용자 매뉴얼 | 使用者說明 | 用户说明 | دليل المستخدم

INSIDE

PLUG & PLAY

PRÊT À L'EMPLOI | CONECTAR Y USAR | STECKEN & SPIELEN | COLLEGA E USA | TAK VE KULLAN | PODŁĄCZ I UŻYWAJ | CONECTAR E USAR | ПОДКЛЮЧИ И ИСПОЛЬЗУЙ | プラグアンドプレイ | 플러그 앤 플레이 | 即插即用 | 即插即用 | التوصيل والتشغيل

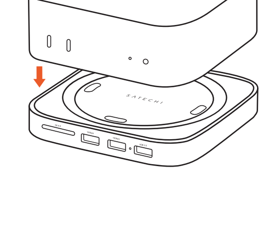

1. Connect to your Mac Mini (2024+)

Branchez-le à votre Mac Mini (2024+) | Conéctelo a su Mac Mini (2024+) | Schließen Sie es an Ihren Mac Mini (2024+) an | Collega il dispositivo al tuo Mac Mini (2024+) | Mac Mini (2024+) cihazınıza bağlayın | Podłącz do Mac Mini (2024+) | Ligue ao seu Mac Mini (2024+) | Подключите к Mac Mini (2024+) | Mac Mini (2024+) に接続してください | Mac Mini (2024+)에 연결하세요 | 連接至 Mac Mini (2024+) | 连接到 Mac Mini (2024+) | قم بتوصيله بـ Mac Mini (2024+)

2. Connect your devices

Connectez vos périphériques | Conecte sus dispositivos | Verbinden Sie Ihre Geräte | Collega i tuoi dispositivi | Bağlantı kurmak istediğiniz cihazları takın | Podłącz swoje urządzenia | Ligue os seus dispositivos | Подключите устройства | デバイスを接続してください | 장치를 연결하세요 | 連接您的裝置 | 连接您的设备 | قم بتوصيل أجهزتك

FUNCTIONS

FONCTIONS | FUNCIONES | FUNKTIONEN | FUNZIONI | FONKSİYONLAR | FUNKCJE | FUNÇÕES | ФУНКЦИИ | 機能 | 기능 | 功能 | 功能 | وظائف

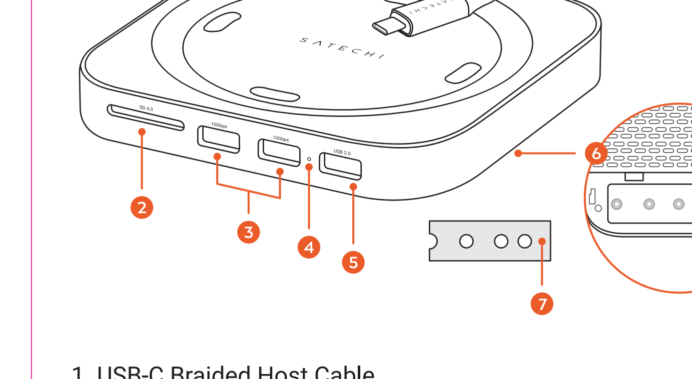

1. USB-C Braided Host Cable

Câble hôte USB-C tressé | Cable anfitrión USB-C trenzado | Geflochtenes USB-C-Host-Kabel | Cavo host USB-C intrecciato | Örgülü USB-C ana cihaz kablosu | Pleciony kabel hosta USB-C | Cabo host USB-C trançado | Плетёный USB-C хост-кабель | 編組USB-Cホストケーブル | 패브릭 USB-C 호스트 케이블 | 編織 USB-C 主機線 | 编织 USB-C 主机线 | كابل USB-C مضفر للمضيف

2. SD Reader (UHS-II) (up to 312 MB/s)

Lecteur de carte SD | Lector de tarjetas SD | SD-Kartenleser | Lettore di schede SD | SD kart okuyucu | Czytnik kart SD | Leitor de cartões SD | Считыватель SD-карт | SDカードリーダー | SD 카드 리더기 | SD 讀卡機 | SD 读卡器 | قارئ بطاقة SD

3. 2x USB-A Data Ports (10Gbps)

Ports USB-A de données | Puertos USB-A de datos | USB-A-Datenanschlüsse | Porte dati USB-A | USB-A veri portları | Porty danych USB-A | Portas USB-A de dados | Порты передачи данных USB-A | USB-A データポート | USB-A 데이터 포트 | USB-A 數據埠 | USB-A 数据端口 | منافذ بيانات USB-A

4. LED Indicator

Indicateur LED | Indicador LED | LED-Anzeige | Indicatore LED | LED göstergesi | Wskaźnik LED | Indicador LED | LED-индикатор | LEDインジケーター | LED 표시등 | LED 指示燈 | LED 指示灯 | مؤشر LED

5. USB-A Data Port (USB 2.0) (480Mbps)

Port USB-A de données | Puerto USB-A de datos | USB-A-Datenanschluss | Porta dati USB-A | USB-A veri portu | Port danych USB-A | Porta USB-A de dados | Порт передачи данных USB-A | USB-Aデータポート | USB-A 데이터 포트 | USB-A 數據埠 | USB-A 数据端口 | منفذ بيانات USB-A

6. M.2 NVMe SSD Enclosure (2230/2242/2260/2280 sizes) (10Gbps)

Boîtier SSD M.2 NVMe | Caja para SSD M.2 NVMe | SSD M.2 NVMe-Gehäuse | Alloggiamento SSD M.2 NVMe | M.2 NVMe SSD muhafazası | Obudowa SSD M.2 NVMe | Caixa SSD M.2 NVMe | Корпус SSD M.2 NVMe | M.2 NVMe SSDエンクロージャー | M.2 NVMe SSD 인클로저 | M.2 NVMe SSD 外接盒 | M.2 NVMe SSD 外接盒 | حاوية SSD M.2 NVMe

7. Thermal Pad

Tampon thermique | Almohadilla térmica | Wärmeleitpad | Pad termico | Termal ped | Podkładka termiczna | Almofada térmica | Термопрокладка | 放熱パッド | 방열 패드 | 散熱墊 | 散热垫 | وسادة حرارية

SSD INSTALLATION

INSTALLATION DU SSD | INSTALACIÓN DE LA SSD | SSD-INSTALLATION | INSTALLAZIONE DELL'SSD | SSD KURULUMU | INSTALACJA SSD | INSTALAÇÃO DO SSD | УСТАНОВКА SSD | SSDの取り付け | SSD 설치 | SSD 安裝 | SSD 安装 | تثبيت SSD

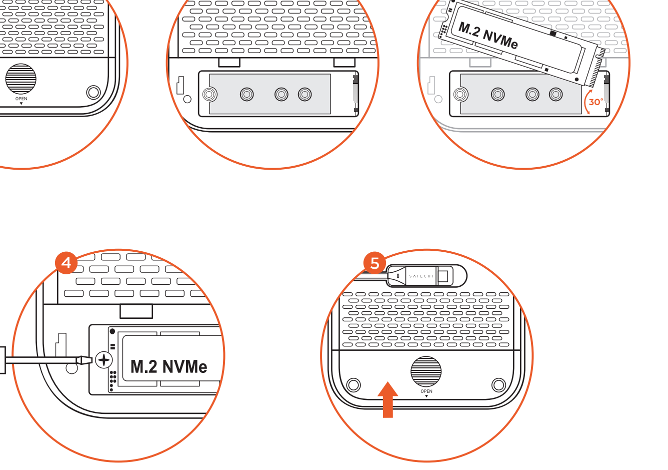

EN

1. Remove enclosure cover.
2. (Optional) Remove plastic from both sides of thermal pad, align with screw holes and apply.
3. Insert SSD at a 30° angle.
4. Use screw and screwdriver to keep SSD secure.
5. Re-install enclosure cover.

Note: If using a brand new SSD, format drive to support host device operating system. Compatible with M.2 NVMe SSD Drive.

FR

1. Retirez le couvercle du boîtier.
2. (Optionnel) Retirez le film plastique des deux côtés du tampon thermique, alignez avec les trous de vis et appliquez.
3. Insérez le SSD avec un angle de 30°.
4. Fixez le SSD avec la vis et le tournevis.
5. Réinstallez le couvercle du boîtier.

Remarque : Si vous utilisez un SSD neuf, formatez-le pour le rendre compatible avec le système d'exploitation de l'appareil hôte. Compatible avec les SSD M.2 NVMe.

ES

1. Retire la tapa del compartimento.
2. (Opcional) Retire el plástico de ambos lados de la almohadilla térmica, alinéelo con los orificios del tornillo y aplique.
3. Inserte la SSD en un ángulo de 30°.
4. Use el tornillo y el destornillador para asegurar la SSD.
5. Vuelva a colocar la tapa del compartimento.

Nota: Si usa una SSD nueva, formatéela para que sea compatible con el sistema operativo del dispositivo host. Compatible con unidades SSD M.2 NVMe.

DE

1. Entfernen Sie die Abdeckung des Gehäuses.
2. (Optional) Entfernen Sie die Schutzfolie von beiden Seiten des Wärmeleitpads, richten Sie es an den Schraublöchern aus und befestigen Sie es.
3. Setzen Sie die SSD in einem 30°-Winkel ein.
4. Befestigen Sie die SSD mit Schraube und Schraubendreher.
5. Bringen Sie die Gehäuseabdeckung wieder an.

Hinweis: Falls eine neue SSD verwendet wird, formatieren Sie sie für das Betriebssystem des Host-Geräts. Kompatibel mit M.2 NVMe SSDs.

IT

1. Rimuovere il coperchio dell'alloggiamento.
2. (Opzionale) Rimuovere la plastica da entrambi i lati del pad termico, allinearlo ai fori delle viti e applicarlo.
3. Inserire l'SSD con un'angolazione di 30°.
4. Fissare l'SSD con la vite e il cacciavite.
5. Reinstallare il coperchio dell'alloggiamento.

Nota: Se si utilizza un SSD nuovo, formattarlo per supportare il sistema operativo del dispositivo host. Compatibile con SSD M.2 NVMe.

TR

1. Muhafaza kapağını çıkarın.
2. (İsteğe bağlı) Termal pedin her iki tarafındaki plastiği çıkarın, vida delikleriyle hizalayın ve uygulayın.
3. SSD'yi 30° açıyla takın.
4. SSD'yi sabitlemek için vida ve tornavida kullanın.
5. Muhafaza kapağını yeniden takın.

Not: Yeni bir SSD kullanıyorsanız, ana cihazın işletim sistemiyle uyumlu olacak şekilde formatlayın. M.2 NVMe SSD sürücüleri ile uyumludur.

PL

1. Zdejmij pokrywę obudowy.
2. (Opcjonalnie) Usuń folię ochronną z obu stron podkładki termicznej, wyrównaj z otworami na śruby i przymocuj.
3. Włóż SSD pod kątem 30°.
4. Użyj śruby i śrubokręta, aby zabezpieczyć SSD.
5. Ponownie zamontuj pokrywę obudowy.

Uwaga: Jeśli używasz nowego dysku SSD, sformatuj go tak, aby obsługiwał system operacyjny urządzenia głównego. Kompatybilny z dyskami SSD M.2 NVMe.

PT

1. Remova a tampa da caixa.
2. (Opcional) Retire o plástico de ambos os lados da almofada térmica, alinhe com os furos dos parafusos e aplique.
3. Insira a SSD num ângulo de 30°.
4. Use o parafuso e a chave de fendas para fixar a SSD.
5. Volte a colocar a tampa da caixa.

Nota: Se estiver a utilizar uma SSD nova, formate a unidade para suportar o sistema operativo do dispositivo host. Compatível com unidades SSD M.2 NVMe.

RU

1. Снимите крышку корпуса.
2. (Опционально) Удалите плёнку с обеих сторон термопрокладки, совместите с отверстиями для винтов и прикрепите.
3. Вставьте SSD под углом 30°.
4. Закрепите SSD с помощью винта и отвёртки.
5. Установите крышку корпуса обратно.

Примечание: Если используется новый SSD, отформатируйте его для поддержки операционной системы хост-устройства. Совместим с M.2 NVMe SSD.

JA

1. エンクロージャーのカバーを取り外します。
2. (オプション) 放熱パッドの両面のフィルムを剥がし、ネジ穴と合わせて貼り付けます。
3. SSDを30°の角度で挿入します。
4. ネジとドライバーを使用してSSDを固定します。
5. エンクロージャーのカバーを再装着します。

注意: 新しいSSDを使用する場合は、ホストデバイスのOSに対応するようフォーマットしてください。M.2 NVMe SSDに対応。

KO

1. 인클로저 커버를 제거하세요.
2. (선택 사항) 방열 패드의 양면 보호 필름을 제거하고, 나사 구멍에 맞춰 부착하세요.
3. SSD를 30° 각도로 삽입하세요.
4. 나사와 드라이버를 사용하여 SSD를 고정하세요.
5. 인클로저 커버를 다시 장착하세요.

참고: 새 SSD를 사용하는 경우, 호스트 장치의 운영 체제를 지원하도록 포맷하세요. M.2 NVMe SSD와 호환됩니다.

TCN

1. 取下外接盒蓋子。
2. (可選) 撕掉散熱墊兩側的塑膠膜，對準螺絲孔並貼上。
3. 以 30° 角度插入 SSD。
4. 使用螺絲與螺絲起子固定 SSD。
5. 重新安裝外接盒蓋子。

注意： 若使用全新 SSD，請格式化為與主機設備作業系統相容。相容於 M.2 NVMe SSD。

SCN

1. 取下外接盒盖子。
2. (可选) 撕掉散热垫两侧的塑料膜，对准螺丝孔并贴上。
3. 以 30° 角度插入 SSD。
4. 使用螺丝和螺丝刀固定 SSD。
5. 重新安装外接盒盖子。

注意： 如果使用全新 SSD，请格式化以支持主机设备操作系统。兼容 M.2 NVMe SSD。

AR

1. قم بإزالة غطاء الحاوية.
2. (اختياري) قم بإزالة البلاستيك من كلا جانبي الوسادة الحرارية، ثم قم بمحاذاتها مع فتحات البراغي وثبتها في مكانها.
3. أدخل SSD بزاوية 30 درجة.
4. استخدم البرغي والمفك لتثبيت SSD في مكانه.
5. أعد تثبيت غطاء الحاوية.

ملاحظة: إذا كنت تستخدم SSD جديدًا، فقم بتهيئته ليكون متوافقًا مع نظام تشغيل جهاز المضيف. متوافق مع وحدات تخزين SSD من نوع M.2 NVMe.

POWER BUTTON ACCESSIBILITY

ACCESSIBILITÉ DU BOUTON D'ALIMENTATION | ACCESIBILIDAD DEL BOTÓN DE ENCENDIDO | ZUGÄNGLICHKEIT DER EIN-/AUSSCHALTTASTE | ACCESSIBILITÀ DEL PULSANTE DI ACCENSIONE | GÜÇ DÜĞMESI ERIŞILEBILIRLIĞI | DOSTĘPNOŚĆ PRZYCISKU ZASILANIA | ACESSIBILIDADE DO BOTÃO DE ENERGIA | ДОСТУПНОСТЬ КНОПКИ ПИТАНИЯ | 電源ボタンのアクセシビリティ | 전원 버튼 접근성 | 電源按鈕的可及性 | 电源按钮的可及性 | سهولة الوصول إلى زر الطاقة

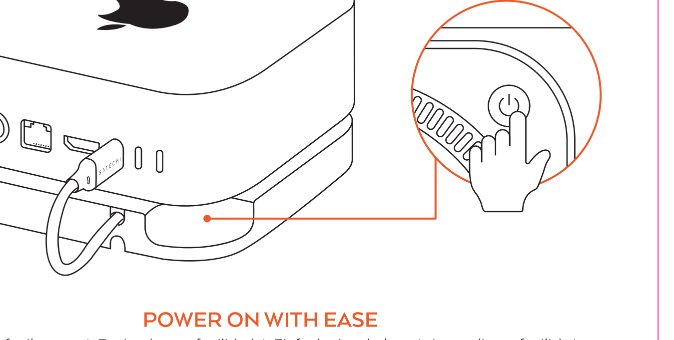

POWER ON WITH EASE

Allumez facilement | Encienda con facilidad | Einfach einschalten | Accendi con facilità | Kolayca açın | Włącz z łatwością | Ligue com facilidade | Включайте с легкостью | 簡単に電源を入れる | 손쉽게 전원을 켜세요 | 輕鬆開啟電源 | 轻松开启电源 | شغّل الجهاز بسهولة

FR ÉLÉMENTS D'EMBALLAGE

FR Cet appareil se recycle — À DÉPOSER EN MAGASIN ou À DÉPOSER EN DÉCHETERIE

Points de collecte sur www.quefairedemesdechets.fr
Privilégiez la réparation ou le don de votre appareil !

NEED HELP?

BESOIN D'AIDE? | ¿NECESITA AYUDA? | BENÖTIGEN SIE HILFE? | HAI BISOGNO DI AIUTO? | YARDIMA MI IHTIYACINIZ VAR? | POTRZEBUJĘ POMOCY? | PRECISA DE AJUDA? | НУЖНА ПОМОЩЬ? | 助けが必要ですか? | 도움이 필요하십니까? | 需要幫助? | 需要帮助? | هل تحتاج إلى مساعدة؟

Manufacturer:
7365 Mission Gorge Rd. Ste. G
San Diego, CA 92120, USA
+1 858 268 1800
support@satechi.com
www.satechi.net

EU Authorized Representative:
Chemical Inspection and Regulation Service Limited
CIRS, Regus Harcourt Centre
Dublin, Ireland, D02 HW77
+353 1 477 3710

UK Representative:
Chemical Inspection and Regulation Service UK Ltd.
Unit 536, Salisbury House
London Wall, London, EC2M 5SQ
+44 20 3289 6695