STANLEY®

10 Gal (37.8 Liter) WET/DRY VACUUM
OWNER'S MANUAL

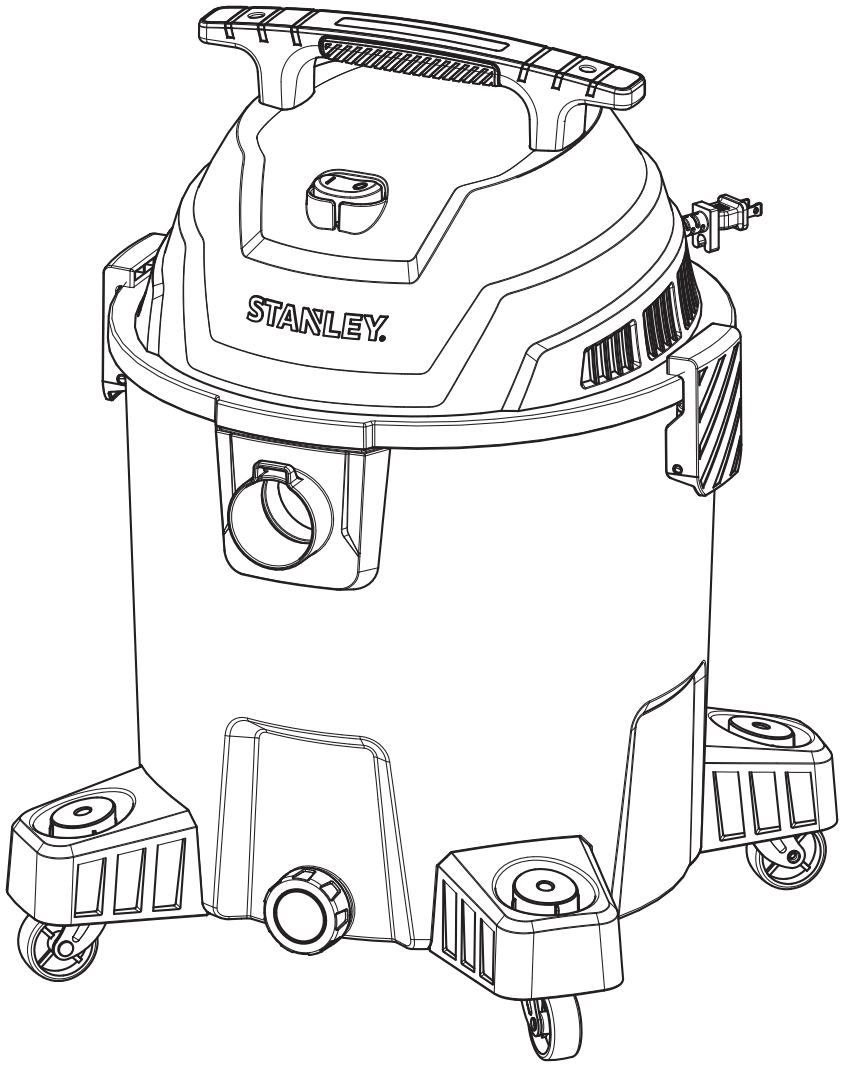

IMPORTANT: READ THIS OPERATOR'S MANUAL BEFORE USING!

Toll-free helpline for replacement parts: 1-888-899-0146

Alton Industry Ltd. Group - All Rights Reserved

Manufactured in China

Downloaded from www.Manualslib.com manuals search engine

TABLE OF CONTENTS

Product Specifications ----------2

Package Contents----------3

Safety Information----------4

Operating Instructions----------6

Care and Maintenance ----------9

Troubleshooting----------9

Exploded View and Parts List----------10

Warranty----------11

PRODUCT SPECIFICATIONS

Power	120 V / 60 Hz / 10 A
Motor	Single Stage
Tank capacity	10 Gallon
Hose	1-7/8 in. x 6 ft.
Power cord	SJTW18AWG / 10 ft. Length

WARNING:
Use only extension cords that are rated for outdoor use. Extension cords in poor condition or that are too small in wire size can pose fire and shock hazards.
To reduce the risk of these hazards when using an extension cord, be sure it is in good condition and that the connection does not come into contact with liquid. To keep power loss to a minimum, use the following table to choose the minimum wire size extension cord.

Extension Cord Length	Gauge A.W.G.
0 - 50 ft.	14
50 - 100 ft.	12

Downloaded from www.Manualslib.com manuals search engine

PACKAGE CONTENTS

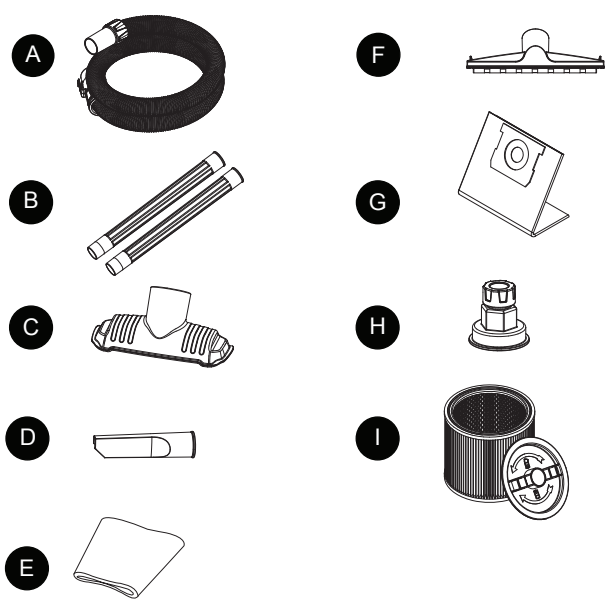

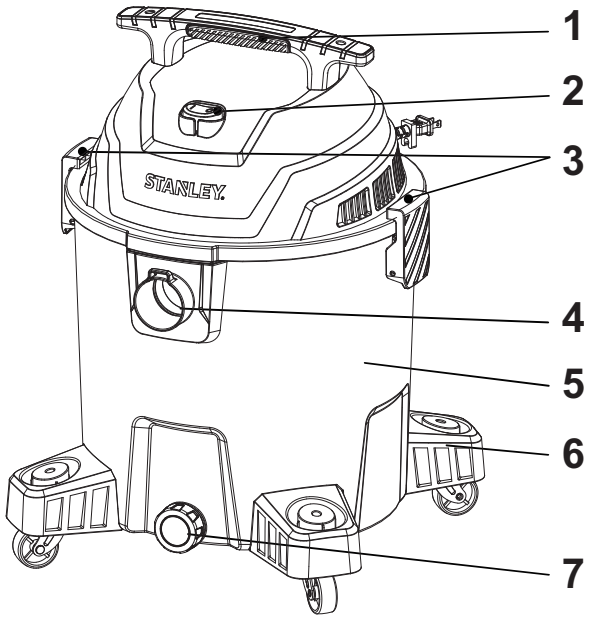

Part	Description	Part No.	Qty
A	1-7/8”X6’ hose	19-1100	1
B	Extension wand	19-1200	2
C	Utility nozzle	19-1300	1
D	Crevice nozzle	19-1400	1
E	Foam filter	19-1000	1
F	Floor nozzle	19-1900	1
G	Disposable filter bag	19-3100W	1
H	Garden hose adapter	25-1213	1
I	Cartridge filter	08-2566B	1

Item	Description	QTY
1	Handle	1
2	Power switch	1
3	Latch	2
4	Vacuum port	1
5	Dust tank	1
6	Caster dolly	4
7	Drain cap	1

Downloaded from www.Manualslib.com manuals search engine

SAFETY INFORMATION

IMPORTANT SAFETY INSTRUCTIONS & GROUNDING INSTRUCTIONS
When using an electrical appliance, basic precautions should be always followed, including the following: READ ALL INSTRUCTIONS BEFORE USING THIS APPLIANCE.

ATTENTION!

Read all safety rules carefully before attempting to operate. Retain for future reference.

DANGER!

Never operate this unit when flammable materials or vapors are present because electrical devices produce arcs or sparks that can cause a fire or explosion.
NEVER LEAVE OPERATING VACUUM UNATTENDED!

WARNING!

To reduce the risk of fire, electric shock, or injury:

1. Do not leave appliance when plugged in. Unplug from outlet when not in use and before servicing.
2. Do not expose to rain. Store indoors.
3. Always disconnect the plug from the wall outlet before removing the tank cover.
4. Do not allow to be used as a toy. Close attention is necessary when used by or near children.
5. Do not use with damaged cord or plug. If appliance is not working as it should, has been dropped, damaged, left outdoors or dropped into water, contact service center for assistance.
6. Do not: pull or carry by cord, use cord as a handle, close a door on cord or pull cord around sharp edges or corners. Do not run appliance over cord. Keep cord away from heated surfaces.
7. Do not unplug by pulling on cord. To unplug, grasp the plug, not the cord.
8. Do not handle plug or appliance with wet hands.
9. Do not put any object into openings. Do not use with any openings blocked; keep free of dust, lint, hair and anything that may reduce air flow.
10. Keep hair, loose clothing, fingers and all parts of body away from openings and moving parts.
11. Do not pick up anything that is burning or smoking, such as cigarettes, matches or hot ashes.
12. Do not use without dust bag and/or filters in place.
13. Turn off all controls before unplugging.
14. Use extra care when cleaning on stairs.
15. Do not use to pick up flammable or combustible liquids such as gasoline or use in areas where they may be present.
16. Do not use your cleaner as a sprayer of flammable liquids such as oil-based paint, lacquers, etc.
17. Do not vacuum toxic, carcinogenic, combustible or other hazardous materials such as asbestos, arsenic, barium, beryllium, lead, pesticides or other health endangering materials.
18. Do not pick up soot, cement, plaster or drywall dust without filter and dust bag in place. These are very fine particles that may affect the performance of the motor or be exhausted back into the air. Additional dust bags are available.
19. Do not leave the cord lying on the floor once you have finished the cleaning job. It can become a tripping hazard.
20. Use special care when emptying heavily loaded tanks.
21. To avoid spontaneous combustion, empty tank after each use.
22. The operation of a utility vac can result in foreign objects being blown into eyes, which can result in eye damage. Always wear safety goggles when operating vacuum.
23. **STAY ALERT**. Watch what you are doing and use common sense. Do not use vacuum cleaner when you are tired, distracted or under the influence of drugs, alcohol or medication causing diminished control.

NOTE: Use only as described in this manual. Use only manufacturer's recommended attachments.

Downloaded from www.Manualslib.com manuals search engine

24. This appliance is provided with double insulation. Use only identical replacement parts. See instructions for servicing double insulated appliances.
25. Unplug before connecting the hose, nozzle and the like.

WARNING!

SERVICING OF DOUBLE-INSULATED WET/DRY VAC

In a double-insulated Wet/Dry Vac, two systems of insulation are provided instead of grounding. No grounding means is provided on a double-insulated appliance, nor should a means for grounding be added. Servicing a double-insulated Wet/Dry Vac requires extreme care and knowledge of the system and should be done only by qualified service personnel. Replacement parts for a double-insulated Wet/Dry Vac must be identical to the parts they replace. Your double-insulated Wet/Dry Vac is marked with the words "DOUBLE INSULATED" and the symbol ⧈ (square within a square) may also be marked on the appliance.

To reduce the risk of injury from electrical shock, unplug power cord before servicing the electrical parts of the Wet/Dry Vac.

IMPORTANT!

If the supply cord is damaged, it must be replaced by the manufacturer or its service agent or a similarly qualified person in order to avoid a hazard.

IMPORTANT!

Remove the plug from the socket before performing maintenance. Before using the machine make sure that the frequency and voltage shown on the rating plate correspond with the mains voltage. Specifications and details are subject to change without prior notice. The accessories shown in the pictures may vary from model to model.

IMPORTANT SAFEGUARDS

The symbol on the product or packaging indicates that the product must not be treated as domestic refuse. Instead, it should be handed in to a collection point for the recycling of electrical and electronic components. By ensuring the product is treated in the correct manner, you will help prevent any negative impact on the environment and health that might arise were the product to be discarded as ordinary refuse. For further information about recycling, you should contact your local authorities, refuse collection service or the sales outlet where you bought the goods.

WARNING!

This product contains lead and lead compounds, known to the State of California to cause birth defects or other reproductive harm. Wash your hands after handling this product. Cancer and Reproductive Harm –www.P65Warnings.ca.gov

Downloaded from www.Manualslib.com manuals search engine

OPERATING INSTRUCTIONS

WARNING:
To reduce the risk of fire or explosion, do not operate this vac in areas with flammable gases, vapors or explosive dust in the air. Flammable gases or vapors include but are not limited to: lighter fluid, solvent-type cleaners, oil-based paints, gasoline, alcohol or aerosol sprays. Explosive dusts include but are not limited to: coal, magnesium, aluminum, and grain or gun powder. Do not vacuum explosive dust, flammable or combustible liquids or hot ashes. Do not use this vac as a sprayer for any flammable or combustible liquid. To reduce the risk of health hazards from vapors or dusts, do not vacuum toxic materials.

WARNING:
The operation of any utility vac can result in foreign objects being blown into the eyes, which can result in severe eye damage. Always wear safety eyewear complying with ANSI Z87.1 (or in Canada, CSA Z94.3) before starting operation.

CAUTION:
To reduce risk of hearing damage, wear ear protectors when using the vac for extended hours or when using it in a noisy area.

This 10-gallon wet/dry vac is assembled at the factory and ready for use when you remove it from the carton. The unit is ready for dry vacuuming or blowing. After you plug the power cord into the wall receptacle, turn the unit “ON” by pushing the switch from position “O” to position “I”. The “O” is the “OFF” position and the “I” is the “ON” position.

O = OFF I = ON

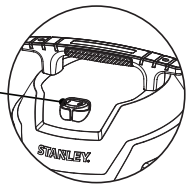

CASTER DOLLY ASSEMBLY

Insert casters and secure with screws .

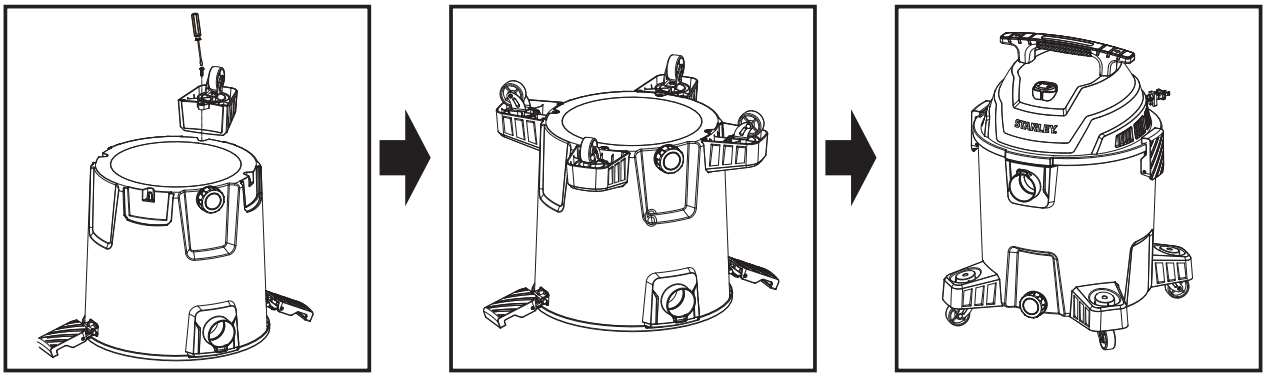

Downloaded from www.Manualslib.com manuals search engine

DRY PICK-UP

The cartridge filter can be used for wet or dry pick up; installation is the same for both. When picking up large quantities of liquid please refer to the Wet Pick UP Operation section in this manual. Use the cartridge filter in position over the filter cage for most general dry material pick.

1. With the power head in an upside down postition, slide the cartridge filter down over the filter cage, push the filter seals against the power head.
2. Place filter retainer into the top of the cartridge filter, hold the power head with one hand, turn the handle on the filter retainer clockwise to tighten, locking the filter into place.
3. To remove the cartridge filter for cleaning, again hold the power head and turn the filter retainer counter-clockwise to loosen and remove, slide the cartridge filter off the filter cage.
4. To clean the cartridge filter shake or brush off excess dirt or rinse(from the inside of the filter) with water, dry completely (approximately 24 hours) and re-install.

   NOTE: If the filter has been used for wet pick up, it must b cleaned and dried before using for dry pick up.
5. Slide collar of filter bag into retainer guides.
6. When secured in place, expand bag and position around the inside of the tank.

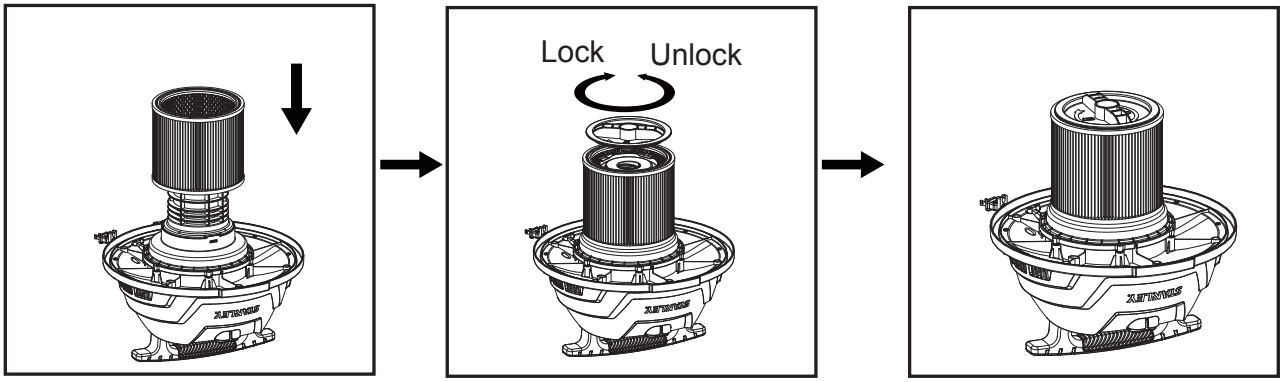

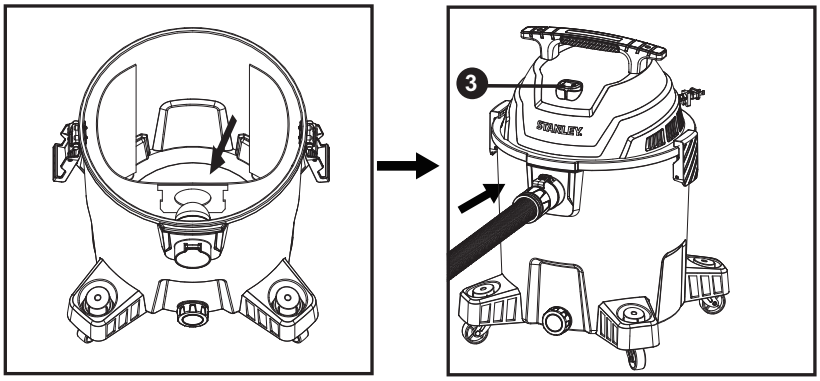

Downloaded from www.Manualslib.com manuals search engine

OPERATING INSTRUCTIONS

WET PICK-UP

This cleaner requires only a minimum of conversion when going from dry to wet pick-up. Remove ALL dry pick-up filters. A clean cartridge filter may be used for vacuuming small amounts of liquids. When picking up large quantities of water, you should remove the cartridge filter and using the foam Filter in position over lid cage as shown in Figure AA. After completing a wet pick-up job, raise the hose to drain any, excess liquid into the tank before shutting off. The interior of the tank should be periodically cleaned.

Figure AA

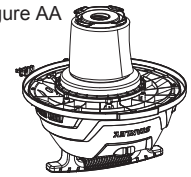

1. Always disconnect the plug from the wall outlet before removing the power head. Place power head in an upside down position. Remove cartridge filter by sliding it up and off the filter cage.
2. Shake excess dust off cartridge filter with a rapid up and down movement.
   NOTE:WET PICK-UP ACCESSORIES SHOULD BE WASHED PERIODICALLY, ESPECIALLY AFTER PICKING UP WET,STICKY KITCHEN ACCIDENTS. THIS CAN BE ACCOMPLISHED WITH A WARM SOLUTION OF SOAP AND WATER.
3. This wet/dry vac is equipped with a float mechanism which will rise automatically to cut off the airflow when the liquid in the tank reaches a predetermined level. When this happens, turn off vac, unplug the power cord, and empty the dust tank. You will know that the float has shut the airflow off because the suction ceases and the motor noise becomes higher in pitch due to increased motor speed. The liquid capacity may vary with the rate of pickup.
   IMPORTANT: To reduce the risk of damage to the vac, do not run motor with float in raised position.
   NOTE:IF ACCIDENTALLY TIPPED OVER, THE VACUUM COULD STOP SUCTION. IF THIS OCCURS, PLACE VAC IN UPRIGHT POSITION AND TURN SWITCH OFF. THIS WILL ALLOW THE FLOAT TO RETURN TO ITS NORMAL POSITION, AND YOU WILL BE ABLE TO CONTINUE OPERATION.

CARE AND MAINTENANCE

EMPTYING LIQUID FROM THE TANK

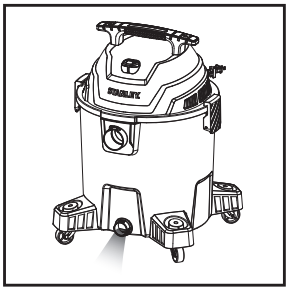

Liquid may be emptied by removing the tank drain. To empty, turn unit off and remove plug from the wall receptacle. Remove the drain cap and deposit the liquid conents in a suitable drain. After tank is empty, return the drain cap to its original position. To continue use, plug the cord into the wall receptacle and turn the unit on.

FILTER CLEANING

1. To remove the cartridge filter for cleaning, hold the power head and turn the filter retainer counter-clockwise to loose and remove.
2. To clean filter, brush off excess dirt with water, dry completey (approximately 24hours) and re-install.

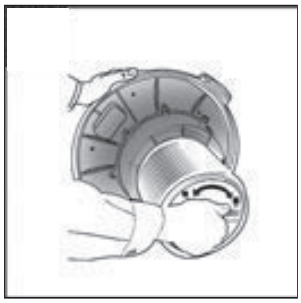

Downloaded from www.Manualslib.com manuals search engine

CARE AND MAINTENANCE

LUBRICATION

No lubrication is neccessary as the motor is equipped with lifetime lubricated bearings.

BLOWER FEATURE

This vacuum can be used as powerful blower. To use your unit as a blower. insert hose end into the top exhaust port.

Clear hose of any obstructions before attaching to blower port. Caution should be used when using as a blower due to the powerful force of air when using certain attachments.

⚠ **WARNIN:**ALWAYS WEAR EYE PROTECTION TO PREVENT ROCKS OR DEBRIS FROM BEING BLOWN OR RICOCHETING INTO THE EYES OR FACE WHICH CAN RESULT IN SERIOUS INJURY.

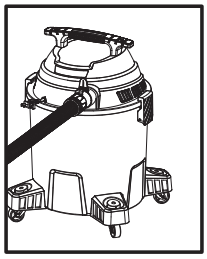

STORAGE

Before storing your vacuum cleaner the tank should be emptied and cleaned. The power cord can be wound around the housing of the unit for convenience. The acessories can storaged on the accessories holder of the wheel dolly.

The cleaner should be stored indoors.

⚠ **WARNIN:REDUCE THE RISK OF INJURY FROM MOVING PARTS AND/OR ELECTRICAL SHOCK, TURN POWER SWITCH OFF AND DISCONNECT POLARIZED PLUG FROM ELECTRICAL OUTLET BEFORE PERFORMING TOUBLESHOOTING CHECKS.**

TROUBLESHOOTING

⚠ **WARNING!**

TO REDUCE THE RISK OF INJURY FROM MOVING PARTS AND/OR ELECTRICAL SHOCK, TURN POWER SWITCH OFF AND DISCONNECT GROUNDED PLUG FROM ELECTRICAL OUTLET BEFORE PERFORMING TROUBLESHOOTING CHECKS.

Minor problems often can be fixed without calling customer service.

PROBLEM	POSSIBLE CAUSE	CORRECTIVE ACTION
suction weakens or cleaner runs hot	Clogged filter	Brush dirt from filter. If condition continues, change filter
	Air leak	Check all fittings for tight fit(nozzle, hose, etc.) Check that power head is sealed properly.
	Obstruction in hose or nozzle	Check nozzle, hose, etc. for obstructions, and remove if present.
Vacuum does not run	No electricity	Make sure electrical outlet has voltage. (A qualified electrician may need to be contacted.)
Misting in the exhaust air	Saturated filter	Replace saturated filter with a dry filter.

Downloaded from www.Manualslib.com manuals search engine

EXPLODED VIEW / PARTS LIST

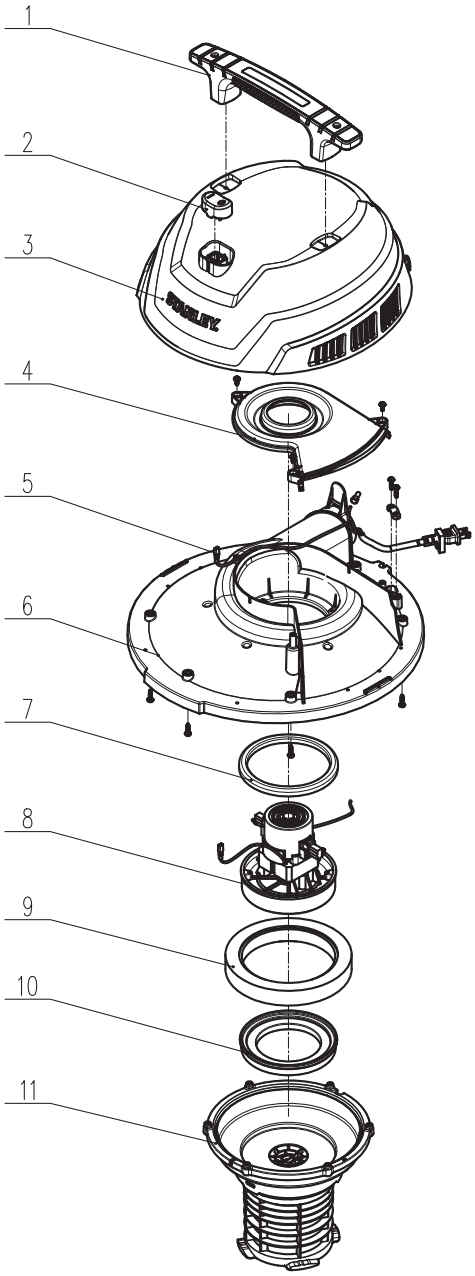

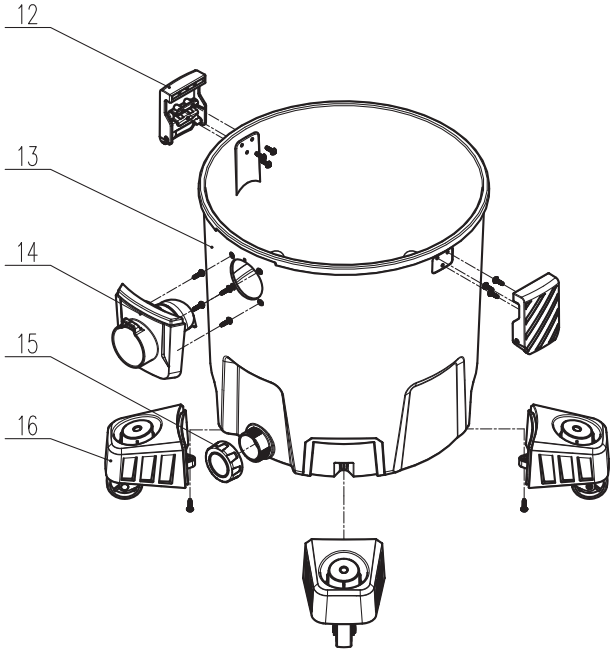

PART	DESCRIPTION	QTY
1	Handle	1
2	Power switch	1
3	Top cover	1
4	Baffle	1
5	Power cord	1
6	Lid	1
7	Motor support sealing ring	1
8	Motor	1

PART	DESCRIPTION	QTY
9	Silencer sponge	1
10	O-ring	1
11	Motor bottom support	1
12	Latch	2
13	Dust tank	1
14	Vacuum port	1
15	Drain cover	1
16	Caster dolly	4

Downloaded from www.Manualslib.com manuals search engine

Alton Industry Ltd. Group

2 year Limited Warranty

This warranty covers any defects in materials or workmanship of the enclosed product. Alton Industry Ltd. Group will repair or replace any defective materials due to craftsmanship of the product. This warranty does not cover any problem caused by misuse, abuse, accidents or acts of God, such as floods or hurricanes. Consequential and incidental damages are not covered under this warranty. Coverage terminates if you sell or otherwise transfer the ownership. If you feel you have a defective product, please submit a copy of your receipt to the address below and call 1-888-899-0146 for instructions prior returning this item to the store or sending back to:

Alton Industry Ltd. Group

1031 North Raddant Rd

Batavia, Illinois 60510

We will inspect the product and contact you within 72 hours to give you the results of our inspection. We reserve the right to repair or replace the product at our discretion. However, we may replace the product with one of similar but not exact features.

Parts and Service Information available call Alton Industry at 1-888-899-0146

This warranty gives you specific legal rights. You may have other rights which vary from state to state.

Downloaded from www.Manualslib.com manuals search engine

STANLEY®

10 Gal (37,8 Liter)
ASPIRADORA PARA LÍQUIDOS Y SOLIDOS
MANUAL DE USUARIO

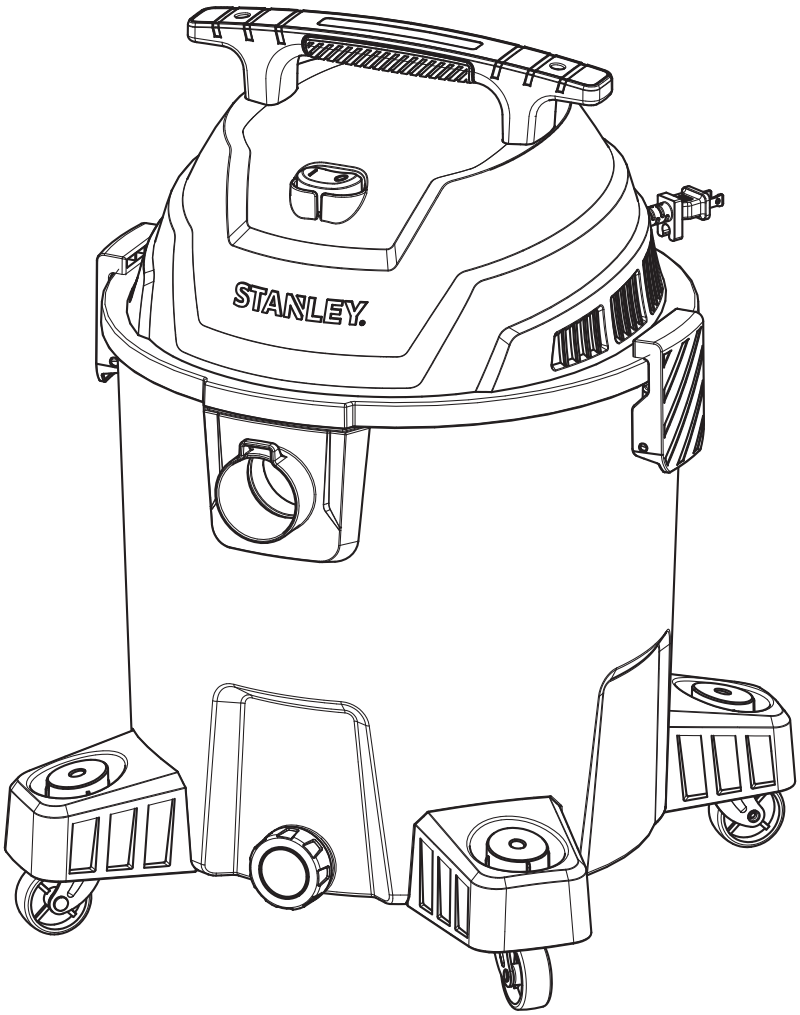

IMPORTANTE: ¡LEA EL MANUAL DEL USUARIO ANTES DE UTILIZAR SU ASPIRADORA!

Linea de sistencia gratuita para piezas de reemplazo:

1-888-899-0146

Alton Industry Ltd. Group - Reservados todos los derechos

Fabricado en CHINA

Downloaded from www.Manualslib.com manuals search engine

ÍNDICE

Especificaciones ---------- 13

Contenido del paquete ---------- 14

Información de seguridad ---------- 15

Instrucciones de funcionamiento ---------- 17

Cuidado y mantenimiento ---------- 20

Solución de problemas ---------- 20

Vista detallada y lista de piezas ---------- 21

Garantía ---------- 22

ESPECIFICACIONES DEL PRODUCTO

Potencia	120 V/60 Hz/10 A
Motor	De una sola fase
Capacidad del tanque	37,8 litros
Manguera	4,8 cm x 1,8 m
Cable de alimentación	SJTW18AWG / 3 m largo

ADVERTENCIA:
Use solo extensiones eléctricas calificadas para uso en exteriores. Las extensiones eléctricas en malas condiciones o de tamaño muy pequeño pueden constituir peligro de incendios y descargas eléctricas.
Para reducir el riesgo de estos peligros al usar una extensión eléctrica, asegúrese de que esta esté en buenas condiciones y de que la conexión no entre en contacto con líquidos. Para mantener la pérdida de energía al mínimo, use la siguiente tabla para escoger el tamaño de cable mínimo de la extensión eléctrica.

Largo de la extensión eléctrica	Calibre A.W.G.
0 a 15,24 m	14
15,24 a 30,48 m	12

Downloaded from www.Manualslib.com manuals search engine

CONTENIDO DEL PAQUETE

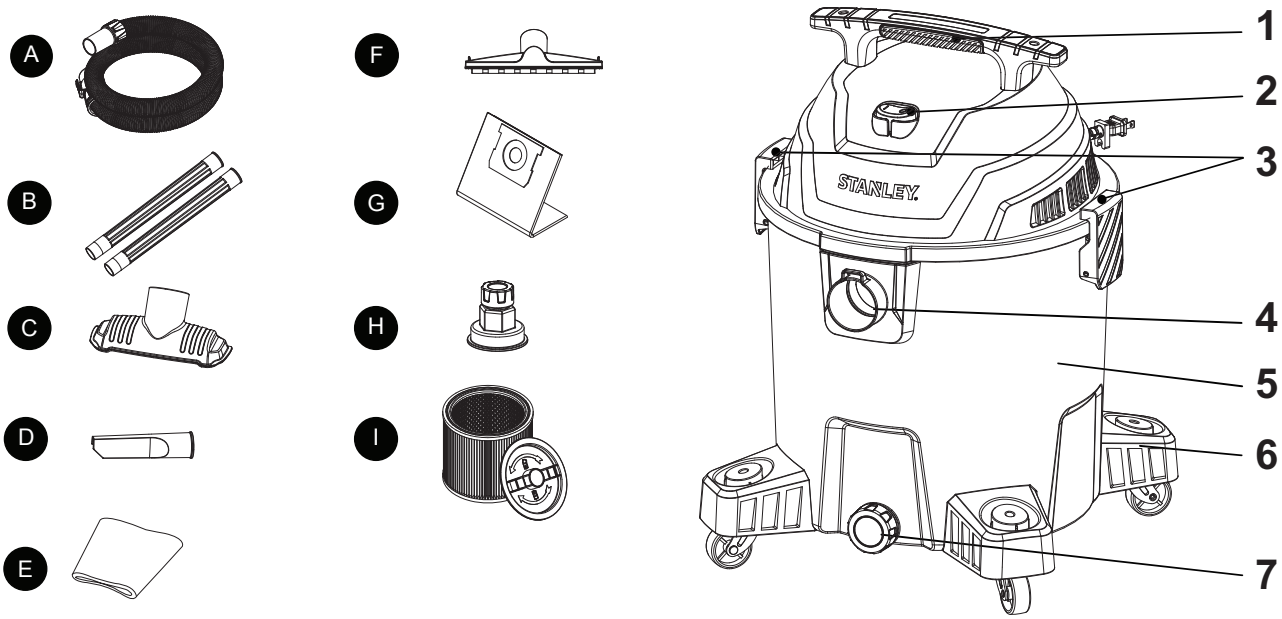

Artículo	Descripción	Numero de parte	Cantidad
A	4,8 cm X1,8 m manguera	19-1100	1
B	Dos varas de extensión	19-1200	2
C	La boquilla de utilidad	19-1300	1
D	Herramienta para hendidura	19-1400	1
E	Filtro de espuma	19-1600	1
F	Boquilla de piso	19-1900	1
G	Desechables bolsa de polvo	19-3100W	1
H	Adaptador para manguera de jardín	25-1213	1
I	Filtro de cartucho	08-2566B	1

Artículo	Descripción	QTY
1	Manejar	1
2	Interruptor	1
3	Pestillo	2
4	De vacío de puerto	1
5	Depósito de polvo	1
6	De dolly	4
7	Tapa de drenaje	1

Downloaded from www.Manualslib.com manuals search engine

⚠ INFORMACIÓN DE SEGURIDAD

INSTRUCCIONES IMPORTANTES DE SEGURIDAD E INSTRUCCIONES DE PUESTA A TIERRA
Cuando use electrodomésticos, siempre debe tomar las medidas de precaución básicas, incluidas las siguientes: LEA TODAS LAS INSTRUCCIONES ANTES DE USAR ESTE ELECTRODOMÉSTICO.

⚠ ¡ATENCIÓN!
Lea atentamente todas las reglas de seguridad antes de intentar operar la aspiradora. Guarde estas instrucciones para referencia futura.

⚠ ¡PELIGRO!
Nunca opere esta unidad si hay materiales o vapores inflamables presentes, ya que los dispositivos eléctricos producen arcos o chispas que pueden producir un incendio o una explosión.

¡NUNCA DEJE LA ASPIRADORA EN FUNCIONAMIENTO SIN SUPERVISIÓN!

⚠ ¡ADVERTENCIA!
Para reducir el riesgo de incendio, descargas eléctricas o lesiones:

1. No deje el electrodoméstico enchufado. Desenchúfelo del tomacorriente cuando no esté en uso y antes de repararlo.
2. No lo exponga a la lluvia. Guárdelo en interiores.
3. Siempre desconecte el enchufe del tomacorriente antes de retirar la cubierta del tanque.
4. No permita que se use como un juguete. Es necesaria una estricta supervisión cuando los niños utilicen la aspiradora o estén cerca de ella.
5. No la utilice si el enchufe o el cable están dañados. Si el electrodoméstico no está funcionando bien, sufrió caídas, se dañó, se dejó en el exterior o cayó en el agua, póngase en contacto con un centro de servicios para obtener ayuda.
6. No: Jale la aspiradora ni la transporte del cable, no use el cable como manija, no cierre puertas sobre el cable ni jale del cable alrededor de esquinas o bordes filosos. No pase el electrodoméstico por sobre el cable. Mantenga el cable alejado de superficies calientes.
7. No jale del cable para desenchufarlo. Para desenchufarlo, tome el enchufe, no el cable.
8. No manipule el enchufe ni el electrodoméstico con las manos mojadas.
9. No coloque ningún objeto en las aberturas. No la use con ninguna abertura bloqueada. Mantenga libre de polvo, pelusas, cabellos o cualquier objeto que pueda reducir el flujo de aire.
10. Mantenga el cabello, las ropas holgadas, los dedos y todas las partes del cuerpo lejos de aberturas y piezas en movimiento.
11. No aspire objetos encendidos o humeantes, tales como cigarrillos, fósforos o cenizas calientes.
12. No la utilice si la bolsa para polvo o el filtro no están en su lugar.
13. Apague todos los controles antes de desenchufar.
14. Tenga sumo cuidado cuando limpie sobre escaleras.
15. No la use para aspirar líquidos inflamables o combustibles como gasolina, ni la use en áreas en que estos estén presentes.
16. No use su aspiradora como rociador de líquidos inflamables como pinturas a base de aceite, lacas, etc.
17. No aspire materiales tóxicos, cancerígenos, combustible u otros materiales peligrosos como asbesto, arsénico, bario, plomo, pesticidas u otros que constituyan riesgo para la salud.
18. No recoja hollín, cemento, yeso o polvo de panel de yeso sin el filtro y la bolsa para polvo en su lugar. Estas son partículas muy finas que afectan el funcionamiento del motor o pueden devolverse al aire. Hay bolsas para polvo adicionales disponibles.
19. No deje el cable en el piso una vez terminado el trabajo de limpieza. Se puede transformar en un peligro de tropiezo.
20. Tenga especial cuidado al vaciar tanques con cargas pesadas.
21. Para evitar la combustión espontánea, vacíe el tanque antes de cada uso.
22. El funcionamiento una aspiradora para uso general soplar objetos extraños a los ojos del operador y, de esta manera, causar graves daños oculares. Siempre use gafas de seguridad al usar una aspiradora.
23. **MANTÉNGASE ALERTA.** Presta atención a lo que hace y utilice el sentido común. No use la aspiradora si está cansado, distraído o bajo la influencia de alcohol, drogas o medicamentos que causen una disminución del control.

NOTA: Utilícelo solo como se describe en este manual. Use solo los accesorios recomendados por el fabricante.

Downloaded from www.Manualslib.com manuals search engine

24. Este electrodoméstico se proporciona con doble aislamiento. Utilice solo piezas de repuesto idénticas a las de fabricación. Consulte las instrucciones para dar mantenimiento a electrodomésticos con doble aislamiento.
25. Desenchufe antes de conectar la manguera, boquilla y similares.

¡ADVERTENCIA!

MANTENIMIENTO DE UNA ASPIRADORA PARA SECO Y MOJADO CON DOBLE AISLAMIENTO

En una aspiradora para seco y mojado con doble aislamiento cuentan con dos sistemas de aislamiento en lugar de una conexión a tierra. Los electrodomésticos con doble aislamiento no cuentan con un medio de puesta a tierra ni se le debe agregar uno. El mantenimiento de una aspiradora para seco y mojado con doble aislamiento requiere extremo cuidado y amplios conocimientos del sistema, por lo que solo debe estar a cargo de personal de mantenimiento calificado. Las piezas de repuesto para una aspiradora para seco y mojado con doble aislamiento deben ser idénticas a las piezas que reemplazan. Su aspiradora para seco y mojado con doble aislamiento está marcada con las palabras “DOBLE AISLAMIENTO” y el símbolo ⧈ (cuadrado dentro de otro cuadrado) puede estar marcado sobre el electrodoméstico.

Para reducir el riesgo de lesiones provocadas por descargas eléctricas, desenchufe el electrodoméstico antes de realizar el mantenimiento a las piezas eléctricas de la con aspiradora para seco y mojado.

¡IMPORTANTE!

Si el cable de alimentación está dañado, este debe ser reemplazado por el fabricante, su empresa de servicio o una persona con calificación similar para evitar peligros.

¡IMPORTANTE!

Desconecte el enchufe del tomacorriente antes de realizar mantenimiento. Antes de usar la máquina, asegúrese de que la frecuencia y el voltaje indicado en la placa de calificaciones corresponda con el voltaje. Las especificaciones y los detalles están sujetos a cambio sin previo aviso. Los accesorios que se muestran en las imágenes pueden variar de un modelo a otro.

MEDIDAS DE SEGURIDAD IMPORTANTES

El símbolo en el producto o el paquete indica que el producto usado no se debe considerar parte de los desechos domésticos. En cambio, este debe llevarse a un punto de recolección para el reciclaje de componentes eléctricos y electrónicos. Al garantizar que el producto se trató de la manera correcta, ayudará a evitar cualquier impacto negativo sobre el medio ambiente y la salud que podría originarse si el producto se eliminara como desecho ordinario. Para obtener más información sobre el reciclaje, póngase en contacto con sus autoridades locales, su servicio de recolección de desechos o el punto de venta donde lo compró.

¡ADVERTENCIA!

Este producto contiene plomo y compuestos de plomo, que el estado de California reconoce que causan defectos de nacimiento u otros daños reproductivos. Lávese las manos después de manipular este producto. Cáncer y daño reproductivo -www.P65Warnings.ca.gov

Downloaded from www.Manualslib.com manuals search engine

INSTRUCCIONES DE FUNCIONAMIENTO

ADVERTENCIA:

Para reducir el riesgo de explosión, no use esta aspiradora en áreas donde haya gases o vapores inflamables o polvo explosivo en el aire. Los gases o vapores inflamables incluyen, entre otros: Líquidos de encendedores, limpiadores tipo solvente, pinturas a base de aceite, gasolina, alcohol y rociadores en aerosol. Los polvos explosivos incluyen, entre otros: Carbón, magnesio, aluminio y pólvora o pólvora cilíndrica. No aspire polvos explosivos, líquidos inflamables o combustibles ni cenizas calientes. No use esta aspiradora como rociador de líquidos inflamables o combustibles. Para reducir el riesgo de peligros para la salud debido a vapores o polvo, no aspire materiales tóxicos.

ADVERTENCIA:

El funcionamiento de cualquier aspiradora para uso general puede soplar objetos extraños a los ojos del operador y, de esta manera, causar graves daños oculares. Siempre use gafas de seguridad que cumplan con ANSI Z87.1 (o con CSA Z94.3 en Canadá) antes de comenzar la operación.

PRECAUCIÓN:

Para reducir el riesgo de daños auditivos, use protectores para los oídos cuando use la aspiradora por varias horas o en un entorno bullicioso.

Esta aspiradora para seco/mojado de 10 galones (37,8 litros) está ensamblada de fábrica y lista para usarse al retirarse de la caja. La unidad está lista para el aspirado o soplado en seco. Después de enchufar el cable de alimentación en el tomacorriente de pared, coloque la unidad en la posición de “ENCENDIDO” presionando el interruptor desde la posición “O” a la posición “I”. La marca “O” es la posición de “APAGADO” y la “I” es la posición de “ENCENDIDO”.

O = APAGADO
I = ENCENDIDO

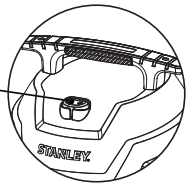

ROULETTE DOLLY ALMACENAMIENTO DE MONTAJE DE LA CAJA

Inserte la rueda en las sufridera y fije con tornillos.

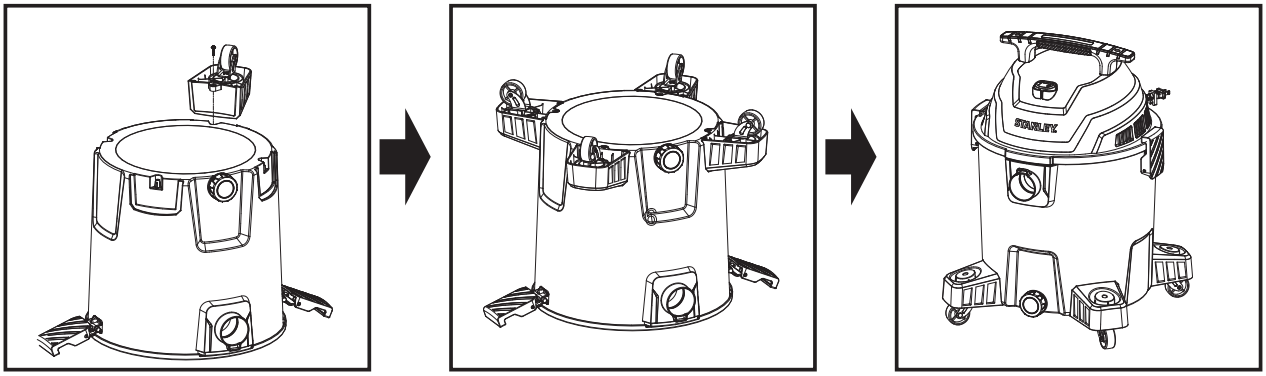

Downloaded from www.Manualslib.com manuals search engine

ASPIRACIÓN DE SÓLIDOS

El filtro de cartucho puede utilizase para la aspiración de materiales líquidos o sólidos; la instalación es la misma para ambos. Cuando aspire grandes cantidades de líquidos, por favor consulter la sección de Aspiración de líquidos en este manual. Use el filtro de cartucho sobre el alojamento de la tapa para la aspiración de materiales sólidos en general.

1. Con la cubierta del depósito en posición en posición invertida, deslice el filtro de cartucho hacia abajo sobre el alojamiento de la tapa, empujando hasta que el filtro se selle contra la cubierta.
2. Coloque el retenedor de filtro dentro de la parte superior del filtro de cartucho, sostenga la cubierta del depósito con una mano, gire la manijia del retenedor del filtro en sentido de las agujas del reloj para apretar,asegurando el filtro en su lugar.
3. Para extraer el filtro para su limpieza, sostenga la cubierta del depósito y gire el retenedor de filtro en sentido contrario a las agujas del reloj para aflojar y extraer, deslice elfiltro de cartucho fuera del alojamiento de la tapa.
4. Para limpiar el filtro de cartucho, saque la suciedad agitándolo o con un cepillo o enjuagándolo (desde el interior hacia fuera del filtro) con agua, deje que se seque por completo (approximadamente 24 houas) antes de volver a instalarlo.
   NOTA: Si el filtro ha sido utilizado para aspirción de líquidos, se deberá limpiar y dejar secar antes de utilizarlo para la aspiración de sólidos.
5. Deslice el collar de la bolas del filtro en las guías de retención.
6. Cuando esté bien asegurado en su lugar,expanda la bolsa colóquela alrededor del interior del depósito.

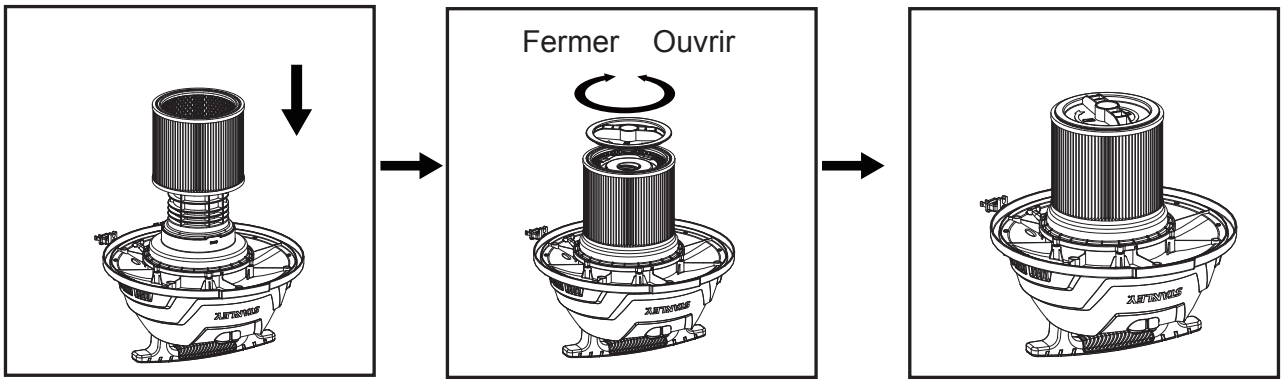

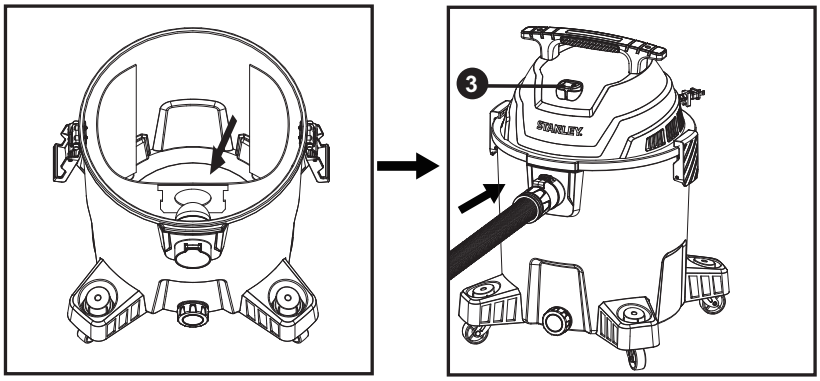

Downloaded from www.Manualslib.com manuals search engine

FUNCIONAMIENTO DE ASPIRACIÓN DE LÍQUIDOS

Este limpiador sólo requiere un mínimo de conversión al pasar de seco a recolección húmeda. Retire todos los filtros secos de recogida. Se puede utilizar un filtro de cartucho limpio para aspirar pequeñas cantidades de líquidos.

Cuando recoja grandes cantidades de agua, debe retirar el filtro del cartucho y usar el filtro de espuma en posición sobre la jaula de la tapa como se muestra en la Figura AA.

Figura AA

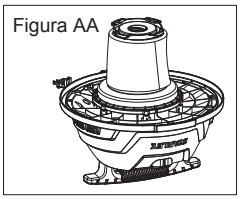

Después de terminar de aspirar líquidos, levante la manguera para drenar cualquier exceso de líquido en el tanque antes de apagarla.

El manguito debe limpiarse periódicamente como se describe en los siguientes pasos:

1. Siempre desconecte el enchufe del receptáculo de pared antes de quitar la cubierta del tanque. Coloque la cubierta del tanque al revés. Quite el manguito deslizándolo hacia arriba y fuera del ajustador interno de la bolsa.
2. Sacuda el polvo sobrante del manguito con un rápido movimiento de arria a abajo.
   NOTA:los accesorios para la aspiración de sólidos deben lavarse periódicamente,especialmente después de aspirar líquidos, derrames pegajosos en la concina. esto puede ir acompañado de una sollución tibia deagua y jabón.después de completar la aspiración de líquidos, levante la manguera sobre la aspiradora para permitir que cualquier líquido en la manguera drene hacia el tanque antes de apagarla. el interior del tanquedebe lim piarse periódicamente.
3. Esta aspiradora para seco/mojado está equipada con un mecanismo de flotador que se eleva automáticamente para cortar el flujo de aire cuando el líquido en el tanque alcanza un nivel predeterminado. Cuando ocurra esto, apague la aspiradora,desenchufe el cable de alimentación y vacíe el tanque parapolvo. Sabrá que el fltador ha cerrado el flujo de aire ya que la succión se detiene y el ruido del motor se vuelve más agudo debido a la disminución de la velocidad del motor. La capacidad de líquido puede variar según la cantidad que se aspire.
   IMPORTANTE: Para reducir el riesgo de dans la aspiradora, no haga funcionar el motor con el fltador en la posición elevada.
   NOTE: Si se inclina accidentalmente, la aspiradora podría perder succión. Si esto ocurre, apague la unidad y coloque la aspiradora en posición vertical. Esto permitirá que el flotador regrese a su posición normal y usted podrá continuar co la operación.

VACIADO DE LOS RESIDUOS LÍQUIDOS DEL TANQUE

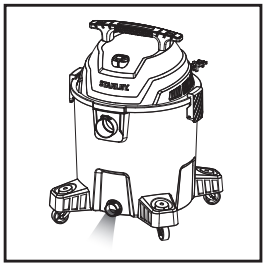

Los desechos líquidos pueden vaciarse quitando el drenajie del depósito. Para vaciarlos, apague la unidad y desconéctela de la toma de corriente de pared. retire la tapa del drenaje y vacíe el desecho líquido en un drenajie adecuado. Una vez que haya vaciado el depósito, regrese la tapa de drenajie a su posición original. Para continuar usando el artefacto, conecte el enchufe en la toma de corriente de pared y.

LIMPIEZA DEL FILTRO

1. Para quitar el filtro para la limpieza, mantenga la cubierta del tanque y gire el retenedor del filtro contra el sentido de las agujas del reloj para soltar y quita.
2. Para limpiar el filtro cepille las excesas suciedades por agua. Seque completamente (aproximadamente 24 horas) y vuelva a instalar.

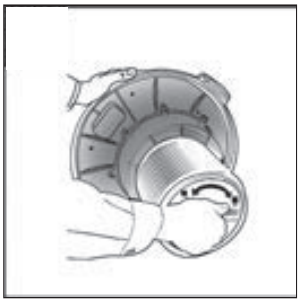

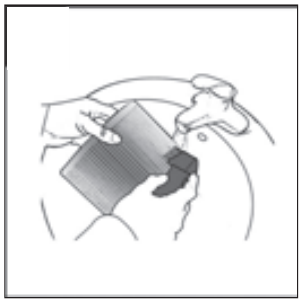

Downloaded from www.Manualslib.com manuals search engine

CUIDADO Y MANTENIMIENTO

LUBRICACIÓN

No es necesaria una lubricación minentras el motor está equipado con rodamientos lubricados de por vida.

FUNCIÓN DE SOLADOR

Esta aspiradora puede ser usada como un potente soplador. Para utilizar su unidad como soplador, inserte la manguera dentro del orificio de escape superior.Elimine cualquier obstrucción de la manguera antes de anexarla al puerto del soplador. Debe tener cuidado cuando utilice la unidad como soplador debido a la potente fuerza del aire cuando utilize ciertos aditamentos.

ADVERTENCIA:UTILICE SIEMPRE PROTECCIÓN OCULAR PARA PREVENIR EL INGRESO DE PIEDRECILLAS O RESIDUOS EN LOS OJOS O LA CARA, YA QUE PODRÍA SUFRIR LESIONES GRAVES

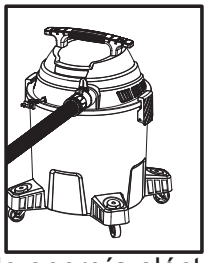

ALMACENAMIENTO

Antes de almacenar su aspiradora,deberá,vaciar, y limpiar el tanque. El cable de energía eléctrica deberá ser enrollado alrededor del aparato para su mayor comodidad. Los accesorios se pueden almacenar en le soporte de accesorios de la carretilla de rueditas.
La aspiradora deberá almacenarse en el interior.

ADVERTENCIA:REDUCIR EL RIESGO DE LESIONES DE PARTES MOVILES Y/O CHOQUE ELÉTRICO, APAGUE EL INTERRUPTOR POWER Y DESCONECTE EL ENCHUFE POLARIZADO DE TOMA DE CORRENTE ELÉTRICA ANTES DE REALIZAR CONTROLES DE RESOLUCIÓN DE PROBLEMAS.

DESPERFECTOS

¡ADVERTENCIA

Para reducir el riesgo de lesiones causadas por las piezas en movimiento y/o descargas eléctricas, coloque el interruptor de encendido en la posición de apagado y desconecte el enchufe con puesta a tierra del tomacorriente antes de proceder con la solución de problemas.

Los problemas menores se pueden arreglar generalmente sin llamar al Servicio al Cliente.

PROBLEMA	CAUSA POSIBLE	ACCIÓN CORRECTIVA
La succión se debilita y la aspiradora se calienta	Unfiltro tapado	Retire la suciedad del filtro con un cepillo. Si el desperfecto continúa, cambie el filtro
	Fuga de Aire	Revise todos los accesorios para un ajuste hermético(boquillas, manguera,etc.) Verifique que la cubierta del tanque esté puesta correctamente.
	Obstrucción en la manguera o en la boquillla	Revise la boquilla manguera, etc. por posibles obstrcciones y remuevalas si es que existen.
Aspiradora no funciona	No hay electricidad	Asegúrese de que la salida eléctrica tenga voltio. (Puede hacer falta contactar a un electricista calificado).
Condensación en el aire de descarga	Filtro saturado	Reemplace el filtro saturado con uno seco.

Downloaded from www.Manualslib.com manuals search engine

VISTA DETALLADA / LISTA DE PIEZAS

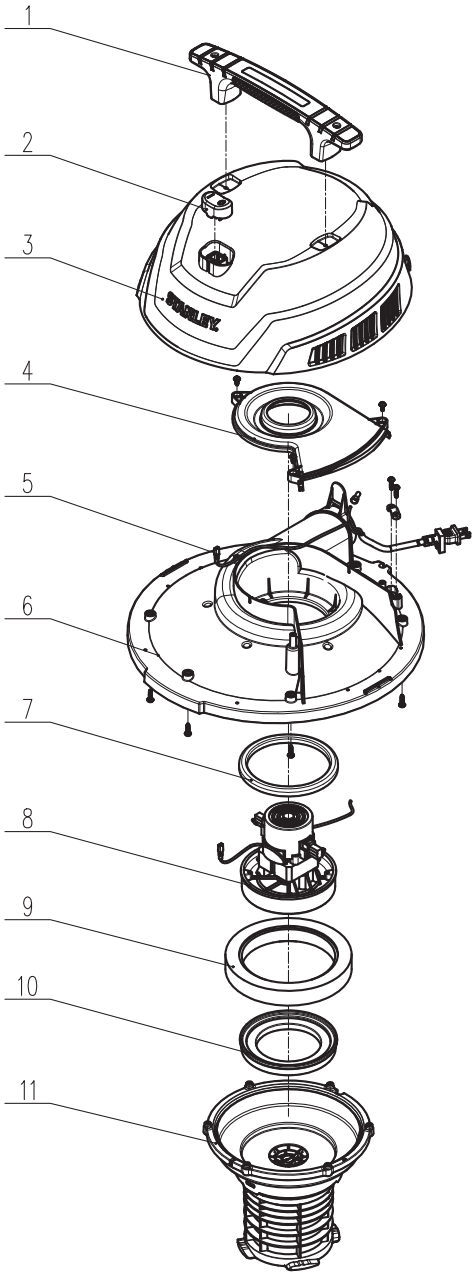

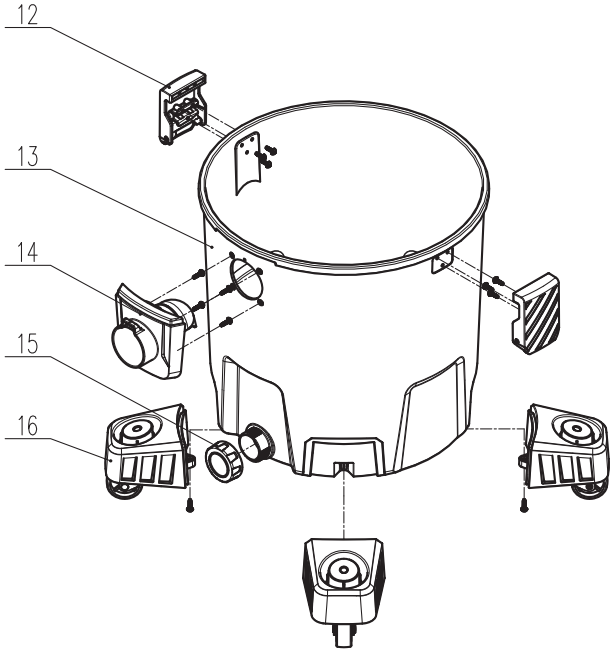

Artículo	Descripción	Cantidad
1	Mango de tranporte	1
2	Interruptor de alimentación	1
3	La cubierta superior	1
4	Deflector	1
5	Cable de alimentación	1
6	miembro	1
7	Anillo de estanqueidad del motor	1
8	Motor	1

Artículo	Descripción	Cantidad
9	Esponja silenciadora	1
10	Junta tórica	1
11	Soporte del motor	1
12	Pestillo	2
13	Tanque de polvo	1
14	Puerto de vacío	1
15	cubierta de drenaje	1
16	Caster dolly	4

Downloaded from www.Manualslib.com manuals search engine

Alton Industry Ltd. Group

Garantía Limita de 2 año

Esta garantía cubre cualquier defecto en materiales o habilidad del producto incluido. Alton el Grupo de Industrias reparará o sustituirá cualquier material defectuoso debido a la artesanía del producto. Esta garantía no cubre ningún problema causado por el mal uso, el abuso, accidentes o actos del dios, como inundaciones o huracanes. También daños y perjuicios consiguientes y secundarios no son cubiertos conforme a esta garantía. La cobertura se termina si usted vende o de otra manera transfiere la propiedad. Si usted siente que usted tiene un producto defectuoso por favor envíe el producto atrás, el franqueo pagado con una copia de su recibo para dirigirse debajo. Por favor llámese 1-888-899-0146 para instrucciones antes del devolver este artículo a la tienda o el enviar atrás:

Alton Industry Ltd. Group
1031 North Raddant Rd
Batavia, Illinois 60510

Inspeccionaremos el producto y nos pondremos en contacto con usted dentro de 72 horas para darle los resultados de nuestra inspección. Reservamos el derecho de reparar o sustituir el producto en nuestra discreción. Sin embargo, podemos sustituir el producto por uno de similar, pero no rasgos exactos.

Partes y Información de Servicio disponible llamada Alton Industries at 1-888-899-0146

Esta garantía le da derechos específicos legales, y usted puede tener también otros derechos que varían de estado al estado.

Downloaded from www.Manualslib.com manuals search engine

Stanley® and STANLEY are trademarks of Stanley Black & Decker, Inc.,
or its affiliates and are used under license by Alton Industry Ltd. Group

Stanley® y de STANLEY son marcas comerciales de Stanley Black & Decker, Inc.,
o sus afiliados y son utilizadas bajo licencia por Alton Industry Ltd. Group

Stanley Black & Decker, Inc.,

The Stanley Black & Decker, Inc.
New Britain, CT 06053 U.S.A
http://www.stanleyblackanddecker.com

Downloaded from www.Manualslib.com manuals search engine