

Husqvarna®

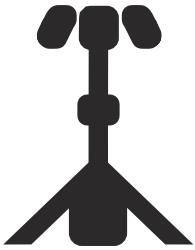

WL7i

EN	Operator's manual	6-15
FR	Manuel d'utilisation	16-26
ES	Manual de usuario	27-36
BG	Ръководство за експлоатация	37-47
CS	Návod k použití	48-57
DA	Brugsanvisning	58-67
DE	Bedienungsanweisung	68-78
EL	Οδηγίες χρήσης	79-89
ET	Kasutusjuhend	90-99
FI	Käyttöohje	100-109
HR	Priručnik za korištenje	110-119
HU	Használati utasítás	120-129
IT	Manuale dell'operatore	130-139
JA	取扱説明書	140-149
KO	사용자 설명서	150-158
LT	Operatoriaus vadovas	159-168
LV	Lietošanas pamācība	169-178
MS	Panduan Pengguna	179-188
NL	Gebruiksaanwijzing	189-198
NO	Bruksanvisning	199-208
PL	Instrukcja obsługi	209-218
PT	Manual do utilizador	219-228
RO	Instrucțiuni de utilizare	229-238
RU	Руководство по эксплуатации	239-249
SK	Návod na obsluhu	250-259
SL	Navodila za uporabo	260-269
SV	Bruksanvisning	270-279
TR	Kullanım kılavuzu	280-289
UK	Посібник користувача	290-300
VI	Sách hướng dẫn sử dụng	301-310
ZH	操作手册	311-319

1

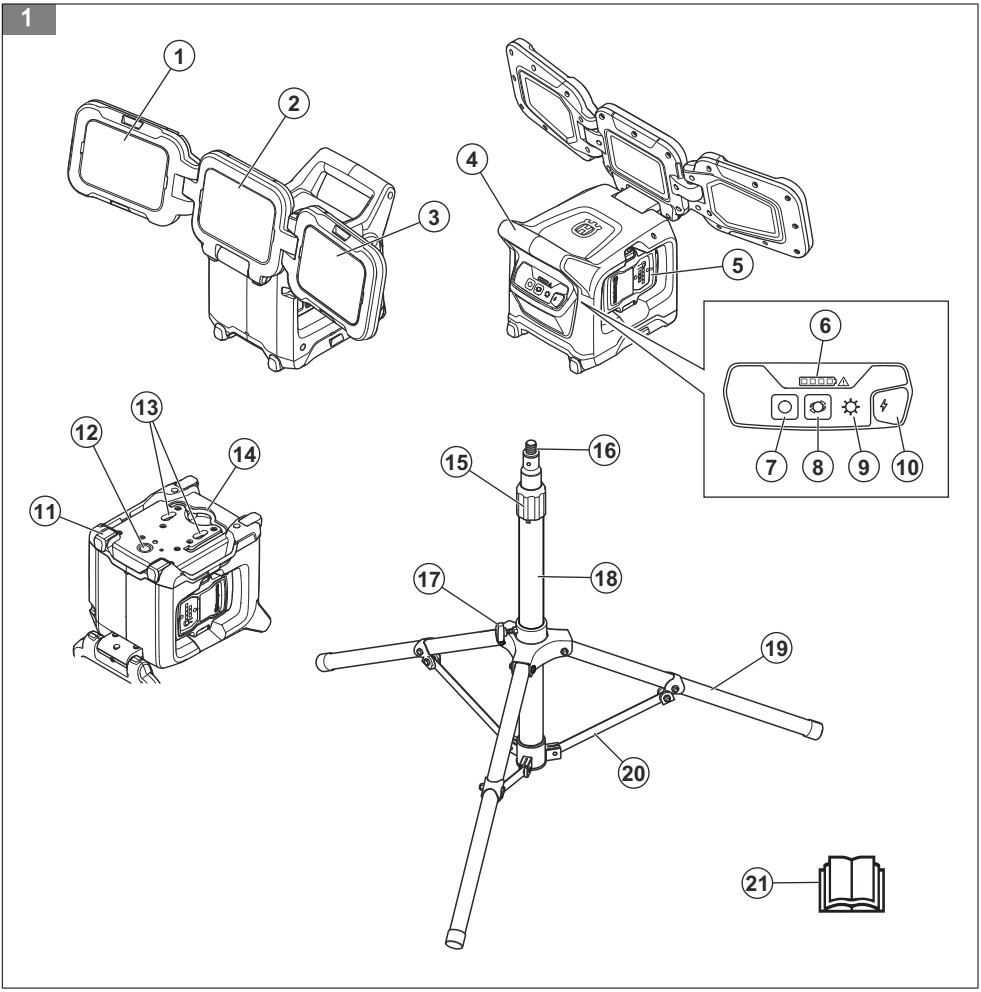

2

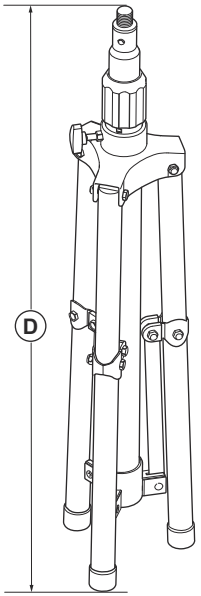

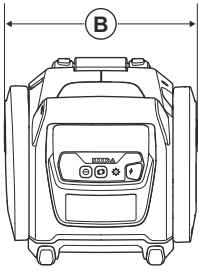

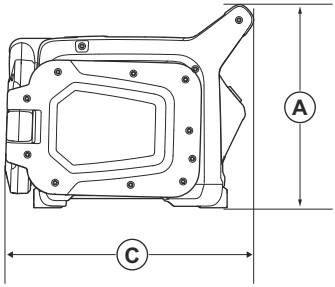

3



4



5

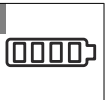

6



7

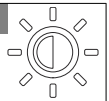

8

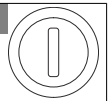

9



10



11



12



13

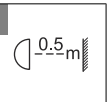

14



15



16



17



18



19



20



21

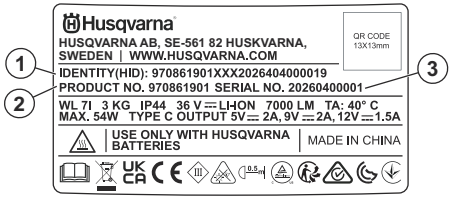

22

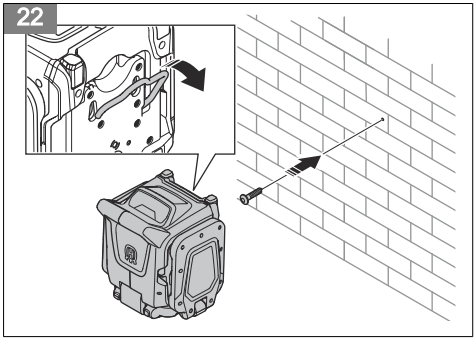

23

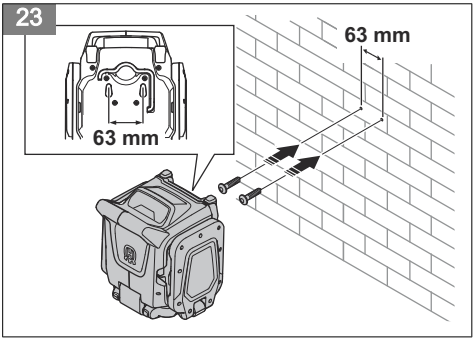

24

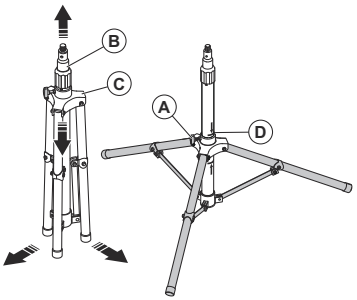

25

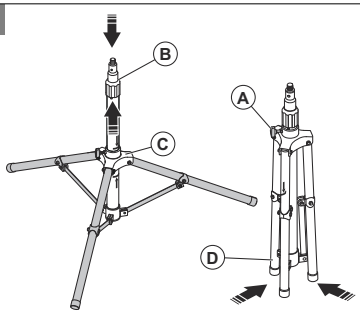

26

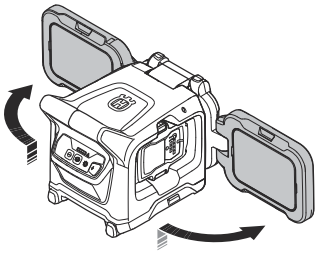

27

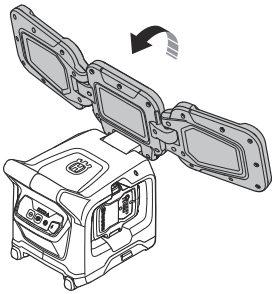

28

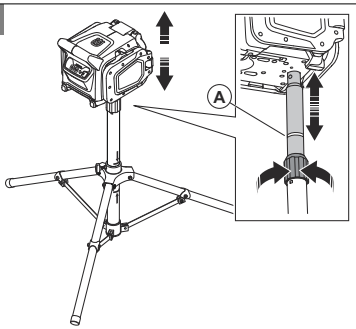

29

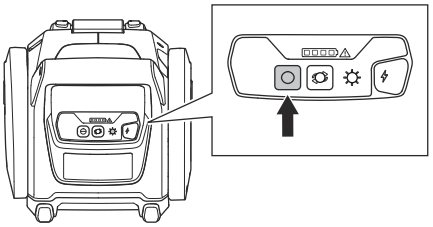

30

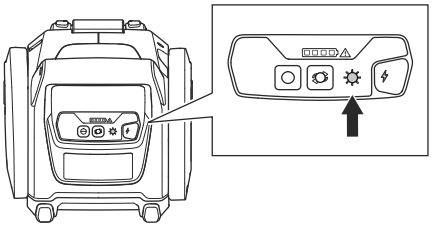

31

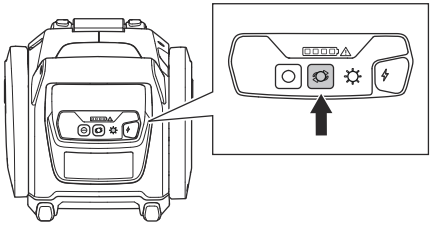

32

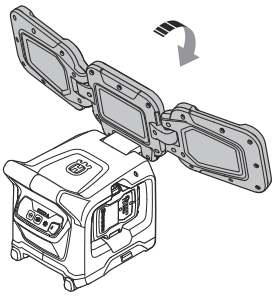

33

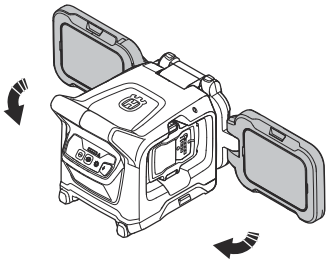

Contents

Introduction..... 6
Safety..... 8
Operation..... 10
Maintenance..... 11
Troubleshooting of the product..... 12
Transportation, storage and disposal..... 13
Technical data 14
Product dimensions..... 15

Introduction

Product description

These products are battery-powered portable working lights with an LED light source.

As part of our continuous product development process, we reserve the right to modify the design and/or appearance of the products without prior notice.

Intended use

These products are designed to illuminate in- and outdoor work areas. Do not use the product for other tasks.

Note: National or local regulations can regulate the use. Comply to given regulations.

Product overview

(Fig. 1)

1. Right light panel
2. Middle light panel
3. Left light panel
4. Transportation handle
5. Battery compartment
6. Battery charge indicator
7. ON/OFF button
8. Light mode button
9. Brightness adjustment button
10. USB-C outlet
11. Rubber feet
12. Tripod mount
13. Mounting holes
14. Hook
15. Adjustment nut
16. Mounting screw
17. Lock screw
18. Extension pole
19. Leg
20. Tilt lock stay
21. Operator's manual

Symbols on the product

(Fig. 3) WARNING: Be careful and use the product correctly. This product can cause serious injury or death to the operator or others.

(Fig. 4) Read the manual carefully and make sure that you understand the instructions before you use the product.

(Fig. 5) Indicator for state of charge of the battery.

(Fig. 6) Light mode.

(Fig. 7) Button to adjust the brightness.

(Fig. 8) ON/OFF button.

(Fig. 9) WARNING: Hot Surface.

(Fig. 10) Class III luminaire.

(Fig. 11) Do not stare at the operating light source.

(Fig. 12) Caution, risk of electric shock.

(Fig. 13) Minimum distance from lighted objects (meters).

(Fig. 14) Protected against splashing water.

(Fig. 15) Environmental mark. The product or package of the product is not domestic waste. Recycle it at an approved disposal location for electrical and electronic equipment.

(Fig. 16) This product has been certified with the cTUVus mark by TÜV Rheinland. The cTUVus certification indicates that the product complies with the safety standards required by both the United States and Canada. This certification ensures that the product has been tested and meets the necessary safety requirements for the North American and Canadian market.

(Fig. 17) This product comply with EESS and ACMA for New Zealand and Australia.

(Fig. 18) This product complies with applicable Ukrainian regulations.

(Fig. 19) This product is in compliance with applicable EC directives.

(Fig. 20) This product conforms to the applicable UK regulations.

Note: Other symbols/decals on the product refer to special certification requirements for some markets.

Type plate

(Fig. 21)

1. Manufacturer
2. Product name
3. Serial number – yyyywwdxxxx

   The type plate shows the serial number. yyyy is the production year, ww is the production week and d is the week day starting with Monday and ending with sunday.

Product damage

We are not responsible for damages to our product if:

- the product is incorrectly repaired.
- the product is repaired with parts that are not from the manufacturer or not approved by the manufacturer.
- the product has an accessory that is not from the manufacturer or not approved by the manufacturer.

- the product is not repaired at an approved service center or by an approved authority.

Safety

Safety definitions

Warnings, cautions, and notes are used to point out particularly important parts of the manual.



WARNING: Used if there is a risk of injury or death for the operator or bystanders if the instructions in the manual are not obeyed.



CAUTION: Used if there is a risk of damage to the product, other materials or the adjacent area if the instructions in the manual are not obeyed.

Note: Used to give more information that is necessary in a given situation.

General machine safety warnings



WARNING: Read all safety warnings, instructions, illustrations and specifications provided with this machine. *Failure to follow all instructions listed below may result in electric shock, fire and/or serious injury.*

Save all warnings and instructions for future reference.

Note: *The term "machine" in the warnings refers to your mains-operated (corded) machine or battery-operated (cordless) machine.*

Electrical safety



WARNING: Read the warning instructions that follow before you use the product.



WARNING: Do not use the product in rain.

- Risk of electrical shock or short circuit if the safety instructions are not obeyed.
- Use an approved power outlet that is correctly installed and not damaged.
- Do not use other power adapters than the one recommended for your product.
- Do not try to disassemble the product or power adapter.
- Do not use a damaged product.
- If the power adapter is damaged, disconnect it from the power supply and do not touch the damaged area.

Battery machine use and care

- **Recharge only with the charger specified by the manufacturer.** A charger that is suitable for one type of battery pack may create a risk of fire when used with another battery pack.
- **Use machines only with specifically designated battery packs.** Use of any other battery packs may create a risk of injury and fire.
- **When battery pack is not in use, keep it away from other metal objects, like paper clips, coins, keys, nails, screws or other small metal objects, that can make a connection from one terminal to another.** Shorting the battery terminals together may cause burns or a fire.
- **Under abusive conditions, liquid may be ejected from the battery; avoid contact. If contact accidentally occurs, flush with water. If liquid contacts eyes, additionally seek medical help.** Liquid ejected from the battery may cause irritations or burns.
- **Do not use a battery pack or machine that is damaged or modified.** Damaged or modified batteries may exhibit unpredictable behaviour resulting in fire, explosion or risk of injury.
- **Do not expose a battery pack or machine to fire or excessive temperature.**
- **Follow all charging instructions and do not charge the battery pack or machine outside the temperature range specified in the instructions.** Charging improperly or at temperatures outside the specified range may damage the battery and increase the risk of fire.

Service

- **Have your product serviced by a qualified repair person using only identical replacement parts.** This will ensure that the safety of the product is maintained.
- **Never service damaged battery packs.** Service of battery packs should only be performed by the manufacturer or authorized service providers.

General safety instructions



WARNING: Read the warning instructions that follow before you use the product.

WARNING: The lens gets very hot during use. To reduce the risk of burns, do not touch the hot lens.

WARNING: To reduce the risk of injury, do not stare at operating lamp. Serious eye injury could occur.

- To decrease the risk of injury, keep the work area clean.
- To decrease the risk of injury, close supervision is necessary when a product is used near children.
- Do not contact hot parts.
- Only use attachments recommended or sold by the manufacturer.
- To decrease the risk of electrical shock, do not put the product in water or other liquid. Do not place or store product where it can fall or be pulled into a tub or sink.
- The light source in this product must only be replaced by the manufacturer or the service agent or a similar qualified person.
- Do not do modifications to this product. Modifications that are not approved by the manufacturer, can cause serious injury or death.
- Do not operate the product if it is possible that other persons have done modifications to the product.
- Always use original accessories and spare parts. Accessories and spare parts that are not approved by the manufacturer, can cause serious injury or death.
- Keep the product clean. Make sure that you can clearly read signs and decals.
- Never allow children or other persons not trained in the use of the product to use or service it.
- Do not let a person operate the product unless they read and understand the contents of the operator's manual.
- This product produces an electromagnetic field during operation. This field can under some circumstances interfere with active or passive medical implants. To decrease the risk of serious injury or death, we recommend persons with medical implants to speak to their physician and the medical implant manufacturer before operating this product.
- The information in this operator's manual is never a substitute for professional skills and experience. If you are in a situation where you feel unsafe, stop and get expert advice. Speak to your servicing dealer. Do not try any task that you feel unsure of.
- Use approved protective gloves when you do maintenance on the product.
- Do not let frequent operation let you ignore safety regulations. An accident can occur if you are not careful.

Battery safety

WARNING: Read the warning instructions that follow before you use the product.

WARNING: A damaged battery can cause an explosion and cause injury. If the battery has a deformation or is damaged, speak to an approved Husqvarna service agent.

- Only use Husqvarna battery chargers and batteries.
- Use only original batteries for this product. There is a risk of explosion if the batteries are replaced with a battery of incorrect type. Speak to your dealer for more information.
- Risk of electrical shock. Do not connect the battery terminals to keys, screws or other metal. This can cause a short circuit of the battery.
- If the battery leaks, do not let the liquid touch your body, clothes or the product. If you touch the liquid, clean the area with a large quantity of water and get medical aid.
- Use protective glasses when you are near batteries. If you get liquid in your eyes, do not rub but flush with water for a minimum of 15 minutes. Get medical aid.
- Do not use batteries that are non-rechargable.
- Do not do modifications to the battery.
- Do not put objects into the air slots of the battery.
- Keep the battery away from sunlight, heat or open flame. The battery can cause an explosion and cause burns and/or chemical burns.
- Keep the battery away from rain and wet conditions.
- Keep the battery away from microwaves and high pressure.
- Do not try to disassemble or break the battery.
- Use the battery only when the ambient temperature is between -10 °C/14°F and 40 °C/104 °F.
- Do not clean the battery or the battery charger with water. Refer to *To clean the battery and the battery charger on page 12*.
- Do not use a damaged battery.
- Keep batteries in storage away from metal objects such as nails, screws or jewelry.
- Keep the battery away from children.
- Attach the battery correctly. An incorrectly attached battery can cause a short circuit of the battery.

Battery charger safety

WARNING: Read all safety warnings and all instructions. Failure to follow the warnings and instructions may result in electrical shock, fire and/or serious injury.

- Risk of electrical shock or short circuit if the safety instructions are not obeyed.
- Do not use other battery chargers than the one supplied for your product. Only use Husqvarna QC chargers to charge Husqvarna replacement batteries.
- Do not try to disassemble the battery charger.
- Do not use a damaged battery charger or a battery charger that does not operate correctly.
- Do not lift the battery charger by the power cord. To disconnect the battery charger from a mains socket, pull out the plug. Do not pull the power cord.
- Keep all cables and extension leads away from water, oil and sharp edges. Make sure that the cable is not caught between doors, fences or equivalent.
- Do not use the battery charger near flammable materials or materials that can cause corrosion. Make sure that the battery charger is not covered. Pull out the plug to the battery charger if there is smoke or fire.
- Only charge the battery indoors in a location with good airflow and away from sunlight. Do not charge the battery outdoors. Do not charge the battery in wet conditions.
- Only charge the battery when the ambient temperature is between 5 °C/41 °F and 40 °C/104 °F. Use the charger in an environment which has a good airflow, is dry and free from dust.
- Do not put objects into the air slots of the battery charger.
- Do not connect the battery charger terminals to metal objects as this can short circuit the battery charger.
- Do not charge non-rechargeable batteries in the battery charger or use them in the product.
- Use approved mains sockets that are not damaged.

Safety instructions for maintenance

WARNING: Read the warning instructions that follow before you do maintenance on the product.

- Remove the battery or disconnect the power supply cord before you do maintenance, other checks or assemble the product.
- The operator must only do the maintenance and servicing shown in this operator's manual. Turn to your servicing dealer for maintenance and servicing of a larger extension.
- Do not clean the battery or the battery charger with water. Strong detergent can cause damage to the plastic.
- If you do not do maintenance, it decreases the life cycle of the product and increases the risk of accidents.
- Special training is necessary for all servicing and repair work. If not all checks in this operator's manual are approved after you have done maintenance, turn to your servicing dealer. We guarantee that there are professional repairs and servicing available for your product.
- Only use original spare parts.

Operation

Introduction

WARNING: Read and understand the safety chapter before you use the product.

To hang the product from the hook

1. Attach a screw where you want to hang the product.
2. Unfold the hook on the product. (Fig. 22)
3. Hang the product on the screw.

To hang the product from the mounting holes

1. Attach 2 screws where you want to hang the product. Make sure that the 2 screws are 63 mm appart.
2. Hang the product on the 2 screws. (Fig. 23)

To unfold the tripod

1. Put the tripod on a level surface.
2. Loosen the lock screw (A). (Fig. 24)
3. Lift the extension pole (B) and push down the bracket (C).
4. Make sure that the bracket (C) is between the markings (D) on the extension pole.
5. Tighten the lock screw (A).
6. Adjust the length of the extension pole if is necessary. Refer to *To adjust the extension pole on page 11*.

To unfold the tripod

1. Lower the extension pole if it is necessary. Refer to *To adjust the extension pole on page 11*.
2. Loosen the lock screw (A). (Fig. 25)
3. Hold the extension pole (B) and lift the bracket (C).
4. Push in the 3 legs (D) if it is necessary.
5. Tighten the lock screw (A).

To install and remove the product from the tripod

1. Unfold the tripod. Refer to *To unfold the tripod on page 10*.
2. Put the product on the mounting screw and turn the product clockwise.
3. Remove the product in the opposite sequence.

To install and remove the battery

1. Install the battery in the battery compartment. The battery is correctly installed when you hear a click sound.
2. Remove the battery in the opposite sequence. Push the battery release buttons when you remove the battery from the battery compartment.

To connect a USB–C cable

The product has a USB-C outlet to charge external devices.

1. Lift the rubber cap from the USB-C outlet.
2. Connect the USB-C cable.

To adjust the light panels

1. Lift and fold out the left and right light panels to a 90 degree angle to the product. (Fig. 26)
2. Fold out the middle light panel to the top of the product. (Fig. 27)
3. Adjust the 3 light panels if it is necessary.

To adjust the extension pole

1. Loosen the adjustment nut. (Fig. 28)
2. Adjust the extension pole to the wanted height.

CAUTION: Do not extend the extension pole above the line (A), if the tripod is on a unlevel surface.

3. Tighten the adjustment nut.

To start and stop the product

- Push and hold the ON/OFF button to start or stop the product. (Fig. 29)

Note: The battery stays on for 3 minutes after the product is set to OFF.

Note: The battery will not deactivate when a USB charger is connected.

To adjust the brightness

- Push the brightness adjustment button to adjust the brightness. (Fig. 30)

To change the light mode

- Push the light mode button to change the light mode. (Fig. 31)

Maintenance

Introduction

WARNING: Read and understand the safety chapter before you do maintenance work on the product.

WARNING: Remove the battery or the power supply cable before you do maintenance on the product.

WARNING: If you do not do maintenance correctly it can decrease the life cycle of the product, and increase the risk of accidents. All servicing and/or repair work must be done by approved personnel. Speak to your servicing dealer for more information.

Maintenance schedule

The following is a list of the maintenance steps that you must do on the product.

Maintenance	Before use	After use	Monthly
Make sure that the screws and nuts are tight.	X		
Make sure that the control panel works correctly and that it is not damaged.	X		

Maintenance	Before use	After use	Monthly
Do a check of the connections between the battery and the product. Do a check of the connection between the battery and the battery charger.			X
Clean the product.		X	

To clean the product

CAUTION: Do not use a high-pressure washer or running water to clean the product. Do not use solvents for cleaning.

- Use a moist cloth to clean the product.

To clean the battery and the battery charger

WARNING: Do not clean the battery or the battery charger with water.

WARNING: Do not use any chemical substances to clean the battery.

- Make sure that the battery and the battery charger are clean and dry before you put the battery into the battery charger.
- Clean the battery terminals with compressed air or use a soft and dry cloth.
- Clean the surfaces of the battery and the battery charger with a soft and dry cloth.

To do a check of the battery charger

- Make sure that the battery charger and the power supply cord is not damaged. Look for cracks and other damage.

Troubleshooting of the product

Note: For troubleshooting of the battery and the battery charger, refer to related operator's manual.

Problem	Cause	Solution
The product does not start. No LEDs come on when you push the ON/OFF button.	The battery is empty.	Charge the battery.
	The battery is not correctly installed in the product.	Remove the battery and install it correctly.
	The battery is damaged or does not operate correctly.	Push the ON/OFF button to do a check of the battery. A minimum of 1 green LED must come on.
	Dirty or damaged plug between battery and product.	Make sure that the power connectors between the battery and the product are not dirty or damaged.
	Servicing is necessary.	Speak to an approved Husqvarna service center.
The product operates but there is no indication light on the control panel.	Servicing is necessary.	Speak to an approved Husqvarna service center.

To set the product in transportation/ storage mode

1. Remove the product from the tripod. Refer to *To install and remove the product from the tripod on page 11*.
2. Remove the battery. Refer to *To install and remove the battery on page 11*.
3. Fold the middle panel towards the body of the product. (Fig. 32)
4. Fold the left and right light panels towards the body of the product. (Fig. 33)
5. Put the product on the 4 rubber feet on a level surface.

Transportation and storage

- Attach the product safely during transportation to prevent damage and accidents.
- Keep the product in a locked area to prevent access for children or persons that are not approved.
- Disconnect the battery from the product.

Disposal of the battery, battery charger and product

The symbol below means that the product is not domestic waste. Recycle it at a recycling station for electrical and electronic equipment. This helps to prevent damage to the environment and to persons.

Speak to local authorities, domestic waste service or your dealer for more information.



Note: The symbol shows on the product or package of the product.

Item	WL7i	Remark
LED type	HS-2835-1W-3V/350mA-SD	
Total system efficacy, lm/W	130	
Luminous flux, lm	830~7000	Without diffuser.
Viewing angle for each light panel, degrees	120	
IP-class	IP44	
Weight, kg/lb	2.8/6.16	
Impact protection	IK 07	
Operating temperature range, °C/°F	-5–40/23–104	
Total power, W	54 for light. 18 for Type C output.	

Approved batteries

Only use Husqvarnaoriginal 40-B for this product.

Battery	40-B140 X Without Bluetooth®
Type	Lithium-ion
Battery capacity, Ah	4.0
Nominal voltage, V	36
Weight, kg/lb	1.25/2.7

Approved battery chargers

Battery charger	40-C500X
Input voltage, V	100-240
Frequency, Hz	50-60
Power, W	500

Product dimensions

(Fig. 2)

A	Height lamp, mm/in	208.8/8.2
B	Width lamp, mm/in	219.9/8.7
C	Depth lamp, mm/in	251/9.9
D	Height tripod, mm/in	690±10/27.2±0.4

Sommaire

Introduction..... 16
Sécurité.....18
Fonctionnement..... 21
Entretien..... 22
Dépannage du produit..... 23
Transport, entreposage et mise au rebut.....23
Caractéristiques techniques 25
Dimensions du produit..... 26

Introduction

Description du produit

Ces produits sont des feux de travail portables à batterie avec une source lumineuse LED.

Dans le cadre de notre processus continu de développement de produits, nous nous réservons le droit de modifier la conception et/ou l'aspect des produits sans préavis.

Utilisation prévue

Ces produits sont conçus pour éclairer les zones de travail intérieures et extérieures. N'utilisez pas ce produit pour d'autres travaux.

Remarque: La législation nationale ou locale peut réglementer l'utilisation. Respectez la législation en vigueur.

Aperçu du produit

(Fig. 1)

1. Panneau d'éclairage droit
2. Panneau d'éclairage central
3. Panneau d'éclairage gauche
4. Poignée de transport
5. Compartiment de batterie
6. Témoin de charge de la batterie
7. Bouton ON/OFF
8. Bouton de mode d'éclairage
9. Bouton de réglage de la luminosité
10. Prise USB-C
11. Pied en caoutchouc
12. Fixation pour trépied
13. Orifices de montage
14. Crochet
15. Écrou de réglage
16. Vis de fixation
17. Vis de blocage
18. Perche télescopique
19. Pied
20. Tige de verrouillage de l'inclinaison
21. Manuel d'utilisation

Symboles figurant sur le produit

(Fig. 3) AVERTISSEMENT : Soyez prudent et utilisez le produit correctement. Ce produit peut causer des blessures graves, voire mortelles, à l'opérateur ou à d'autres personnes.

(Fig. 4) Lisez avec attention le manuel d'utilisation et assurez-vous de bien comprendre les instructions avant d'utiliser ce produit.

(Fig. 5) Indicateur d'état de charge de la batterie.

(Fig. 6) Mode d'éclairage.

(Fig. 7) Bouton de réglage de la luminosité.

(Fig. 8) Bouton ON/OFF.

(Fig. 9) AVERTISSEMENT : Surface chaude.

(Fig. 10) Éclairage de classe III.

(Fig. 11) Ne regardez pas fixement la source lumineuse en fonctionnement.

(Fig. 12) Attention : risque de choc électrique.

(Fig. 13) Distance minimale par rapport aux objets éclairés (mètres).

(Fig. 14) Protection contre les éclaboussures d'eau.

(Fig. 15) Marquage environnemental. Le produit ou son emballage ne font pas partie des ordures ménagères. Déposez-le dans une déchetterie agréée pour équipements électriques et électroniques.

(Fig. 16) Ce produit a été certifié cTUVus par TÜV Rheinland. La certification cTUVus indique que le produit est conforme aux normes de sécurité requises par les États-Unis et le Canada. Cette certification garantit que le produit a été testé et répond aux exigences de sécurité nécessaires pour le marché nord-américain et canadien.

(Fig. 17) Ce produit est conforme aux exigences EESS et ACMA pour la Nouvelle-Zélande et l'Australie.

(Fig. 18) Ce produit est conforme aux réglementations en vigueur en Ukraine.

(Fig. 19) Ce produit est conforme aux directives CE en vigueur.

(Fig. 20) Ce produit est conforme aux réglementations en vigueur au Royaume-Uni.

Remarque: les autres symboles/autocollants présents sur le produit concernent des exigences de certification spécifiques à certains marchés.

Plaque signalétique

(Fig. 21)

1. Fabricant
2. Nom du produit
3. Numéro de série : yyyywwdxxxx

   Le numéro de série figure sur la plaque signalétique. « yyyy » correspond à l'année de production, « ww » à la semaine de production et « d » au jour de la semaine (de lundi à dimanche).

Endommagement du produit

Nous ne sommes pas responsables des dommages subis par le produit si :

- le produit n'est pas correctement réparé ;

- le produit est réparé avec des pièces qui ne proviennent pas du fabricant ou qui ne sont pas homologuées par le fabricant ;
- le produit est équipé d'un accessoire qui ne provient pas du fabricant ou qui n'est pas homologué par le fabricant ;
- le produit n'est pas réparé par un centre d'entretien agréé ou par une autorité homologuée.

Symboles de conformité



Ce produit est conforme aux directives applicables du décret français n° 2014-1577. Ne jetez pas ce produit dans les déchets ménagers. Il doit être mis au rebut conformément aux réglementations environnementales locales en vigueur.

Sécurité

Définitions de sécurité

Des avertissements, des mises en garde et des remarques sont utilisés pour souligner des parties particulièrement importantes du manuel.

AVERTISSEMENT: Symbole utilisé en cas de risque de blessures ou de mort pour l'opérateur ou les personnes à proximité si les instructions du manuel ne sont pas respectées.

REMARQUE: Symbole utilisé en cas de risque de dommages pour le produit, d'autres matériaux ou les environs si les instructions du manuel ne sont pas respectées.

Remarque: Symbole utilisé pour donner des informations supplémentaires pour une situation donnée.

Avertissements généraux relatifs à la sécurité de la machine

AVERTISSEMENT: Prenez connaissance de l'ensemble des avertissements, consignes, illustrations et spécifications relatifs à la sécurité fournis avec cette machine. *Le non-respect des consignes énumérées ci-dessous peut être à l'origine d'un choc électrique, d'un incendie et/ou de blessures graves.*

Conservez tous les avertissements et toutes les instructions pour consultation ultérieure.

Remarque: *Le terme « machine » utilisé dans les avertissements se rapporte à votre machine sur secteur (filaire) ou à votre machine alimentée par batterie (sans fil).*

Sécurité électrique

AVERTISSEMENT: lisez les instructions qui suivent avant d'utiliser le produit.

AVERTISSEMENT: N'utilisez pas le produit sous la pluie.

- Risque de choc électrique ou de court-circuit si les instructions de sécurité ne sont pas respectées.
- Utilisez une prise électrique homologuée, correctement installée et en bon état.
- N'utilisez pas d'autres adaptateurs secteur que celui recommandé pour votre produit.
- Ne tentez pas de démonter le produit ou l'adaptateur électrique.
- N'utilisez pas de produit endommagé.
- Si l'adaptateur électrique est endommagé, débranchez-le de la prise électrique et évitez de toucher la zone endommagée.

Utilisation et entretien d'une machine à batterie

- **Ne rechargez la machine qu'avec le chargeur indiqué par le fabricant.** Un chargeur convenant à un type de batterie particulier peut entraîner un risque d'incendie s'il est utilisé avec un autre bloc.

- **Utilisez uniquement les batteries prévues à cet effet dans les machines.** L'utilisation d'une autre batterie peut entraîner un risque de blessure et d'incendie.
- **Lorsque la batterie n'est pas utilisée, maintenez-la à distance d'objets métalliques, tels que des trombones, pièces de monnaie, clés, clous, vis, ou autres petits objets en métal risquant de relier une borne à l'autre.** Court-circuiter les bornes de batterie entraîne un risque de brûlures et d'incendie.
- **En cas d'utilisation abusive, du liquide peut s'échapper de la batterie ; évitez tout contact. En cas de contact accidentel, rincez à l'eau. En cas de contact avec les yeux, consultez un médecin.** Le liquide échappé de la batterie peut causer irritations et brûlures.
- **N'utilisez pas une batterie ou une machine endommagée ou altérée.** Les batteries endommagées ou altérées peuvent présenter un comportement imprévisible pouvant provoquer un incendie, une explosion ou un risque de blessure.
- **N'exposez pas une batterie ou une machine au feu ou à des températures trop élevées.**
- **Respectez toutes les instructions de charge et ne chargez pas la batterie ou la machine en dehors de la plage de température spécifiée dans les instructions.** Ne pas charger la batterie correctement ou la charger à des températures comprises en dehors de la plage spécifiée peut endommager la batterie et augmenter le risque d'incendie.

Service

- **Confiez l'entretien de votre produit à un mécanicien qualifié qui utilisera uniquement des pièces de rechange identiques.** Cela permet de garantir la sécurité du produit.
- **Ne jamais entretenir des batteries endommagées.** L'entretien des batteries doit être effectué uniquement par le fabricant ou des fournisseurs de services agréés.

Consignes générales de sécurité



AVERTISSEMENT: lisez les instructions qui suivent avant d'utiliser le produit.



AVERTISSEMENT: Le verre devient très chaud pendant son utilisation. Pour éviter tout risque de brûlure, ne touchez pas le verre lorsqu'il est chaud.



AVERTISSEMENT: Pour réduire le risque de blessure, évitez de fixer l'éclairage en fonctionnement. Cela peut causer une grave blessure oculaire.

- Pour réduire les risques de blessures, maintenez votre espace de travail propre.
- Pour réduire les risques de blessures, une surveillance particulière est nécessaire lorsque l'appareil est utilisé en présence d'enfants.
- Ne touchez pas les pièces chaudes.
- Utilisez uniquement les accessoires recommandés ou vendus par le fabricant.
- Pour réduire le risque de choc électrique, ne placez pas le produit dans l'eau ni dans un autre liquide. Ne posez ou ne stockez pas le produit à un endroit d'où il pourrait tomber ou glisser dans une baignoire ou un lavabo.
- La source lumineuse de ce produit doit uniquement être remplacée par le fabricant, un atelier d'entretien ou une personne présentant des qualifications équivalentes.
- Ne modifiez pas ce produit. Les modifications apportées au produit qui ne sont pas approuvées par le fabricant peuvent causer des blessures graves, voire mortelles.
- N'utilisez pas le produit s'il est susceptible d'avoir été modifié par d'autres personnes.
- Utilisez toujours des accessoires et des pièces de rechange d'origine. Les accessoires et les pièces de rechange qui ne sont pas approuvés par le fabricant peuvent causer des blessures graves, voire mortelles.
- Gardez le produit propre. Assurez-vous que vous pouvez lire clairement les avertissements et les autocollants.
- Ne laissez jamais d'enfants ou d'autres personnes ne possédant pas la formation requise utiliser ou entretenir le produit.
- Ne laissez personne utiliser le produit avant d'avoir lu et compris le contenu du manuel d'utilisation.
- Ce produit génère un champ électromagnétique durant son fonctionnement. Ce champ peut, dans certaines circonstances, perturber le fonctionnement d'implants médicaux actifs ou passifs. Pour réduire le risque de blessures graves ou mortelles, nous recommandons aux personnes portant des implants médicaux de consulter leur médecin et le fabricant de leur implant avant d'utiliser cet appareil.
- Les informations contenues dans ce manuel d'utilisation ne remplacent pas l'expérience et le savoir-faire d'un professionnel. En cas de doute ou de difficulté quant à l'utilisation de la machine, consultez un spécialiste. Contactez votre atelier d'entretien. L'utilisateur ne doit pas essayer d'utiliser la machine s'il ne se sent pas suffisamment qualifié pour le travail à effectuer.
- Portez des gants de protection homologués lorsque vous procédez à l'entretien du produit.
- Ne laissez pas une utilisation fréquente vous faire ignorer les règles de sécurité. Un accident peut se produire si vous n'êtes pas prudent.

Consignes de sécurité relatives à l'utilisation de la batterie

AVERTISSEMENT: lisez les instructions qui suivent avant d'utiliser le produit.

AVERTISSEMENT: Une batterie endommagée peut exploser et causer des blessures. Si la batterie présente une déformation ou est endommagée, contactez un agent d'entretien Husqvarna agréé.

- Utilisez exclusivement des chargeurs et des batteries Husqvarna.
- Utilisez uniquement des batteries d'origine pour ce produit. Il existe un risque d'explosion si les batteries sont remplacées par un type de batterie incorrect. Pour davantage d'informations, contactez votre revendeur.
- Risque de choc électrique. Ne branchez pas les bornes de la batterie à des clés, des vis ou tout autre élément métallique. Cela peut provoquer un court-circuit de la batterie.
- En cas de fuite de la batterie, ne laissez pas le liquide entrer en contact avec votre peau, vos vêtements ou le produit. Si vous touchez le liquide, nettoyez la zone avec beaucoup d'eau claire et contactez un médecin.
- Portez des lunettes de protection lorsque vous êtes à proximité des batteries. Si vous recevez du liquide dans les yeux, ne les frottez pas ; rincez-les abondamment à l'eau pendant au moins 15 minutes. Consultez un médecin.
- N'utilisez pas de batteries non rechargeables.
- Ne modifiez pas la batterie.
- Ne placez pas d'objets dans les fentes d'aération de la batterie.
- Protégez la batterie des rayons directs du soleil, de la chaleur et des flammes nues. La batterie peut provoquer une explosion, des brûlures et/ou des brûlures chimiques.
- Protégez la batterie de la pluie et de l'humidité.
- Protégez la batterie des micro-ondes et des hautes pressions.
- N'essayez pas de démonter ou de casser la batterie.
- N'utilisez la batterie que si la température ambiante est comprise entre -10 °C (14 °F) et 40 °C (104 °F).
- Ne nettoyez pas la batterie ou le chargeur de batterie avec de l'eau. Reportez-vous à la section *Pour nettoyer la batterie et le chargeur de batterie à la page 22*.
- N'utilisez pas une batterie endommagée.
- Conservez les batteries en stock à distance des objets métalliques, tels que les clous, les vis ou les bijoux.
- Tenez la batterie hors de portée des enfants.
- Fixez la batterie de manière appropriée. Une batterie mal attachée peut provoquer un court-circuit.

Consignes de sécurité relatives au chargeur de batterie

AVERTISSEMENT: Lisez tous les avertissements et toutes les instructions de sécurité. Le non-respect des consignes et mises en garde peut être à l'origine d'un choc électrique, d'un incendie et/ou de blessures graves.

- Risque de choc électrique ou de court-circuit si les instructions de sécurité ne sont pas respectées.
- N'utilisez pas d'autres chargeurs de batterie que celui fourni pour votre produit. Utilisez uniquement des chargeurs QC Husqvarna lorsque vous chargez des batteries de rechange Husqvarna.
- N'essayez pas de démonter le chargeur de batterie.
- N'utilisez pas un chargeur de batterie endommagé ou qui ne fonctionne pas correctement.
- Ne soulevez pas le chargeur de batterie par le cordon d'alimentation. Pour débrancher le chargeur de batterie d'une prise de courant murale, tirez sur la fiche. Ne tirez pas le cordon d'alimentation.
- Conservez tous les câbles et toutes les rallonges loin de l'eau, de l'huile et des bords tranchants. Veillez à ce que le câble ne soit pas coincé dans des portes, des clôtures ou tout autre équipement similaire.
- N'utilisez pas le chargeur de batterie à proximité de matériaux inflammables ou de matériaux pouvant provoquer la formation de corrosion. Assurez-vous que le chargeur de batterie n'est pas couvert. En cas de dégagement de fumée ou de début d'incendie, débranchez aussitôt la fiche reliée au chargeur de batterie.
- Rechargez la batterie uniquement en intérieur, dans un endroit bien aéré et à l'abri de la lumière. Ne chargez pas la batterie à l'extérieur. Ne rechargez pas la batterie dans des conditions humides.
- Chargez la batterie uniquement lorsque la température ambiante est comprise entre 5 °C (41 °F) et 40 °C (104 °F). Utilisez le chargeur dans un environnement bien ventilé, sec et exempt de poussière.
- Ne placez pas d'objets dans les fentes d'aération du chargeur de batterie.
- Ne raccordez pas les bornes du chargeur de batterie à des objets métalliques car cela peut court-circuiter le chargeur de batterie.
- Ne chargez pas de batteries non rechargeables dans le chargeur de batterie et ne les utilisez pas dans le produit.
- Utilisez des prises de courant murales homologuées et non endommagées.

Instructions de sécurité pour l'entretien

AVERTISSEMENT: Lisez les avertissements suivants avant d'effectuer l'entretien du produit.

- Retirez la batterie ou débranchez le cordon d'alimentation électrique avant tout entretien, contrôle ou assemblage du produit.
- L'opérateur ne doit effectuer que les travaux de maintenance et d'entretien décrits dans ce manuel d'utilisation. Adressez-vous à votre revendeur pour toute opération de maintenance et d'entretien de plus grande ampleur.
- Ne nettoyez pas la batterie ou le chargeur de batterie avec de l'eau. L'utilisation de détergents agressifs peut endommager le plastique.
- Un défaut d'entretien réduit le cycle de vie du produit et augmente le risque d'accidents.
- Une formation spéciale est nécessaire pour tous les travaux d'entretien et de réparation. Si tous les contrôles spécifiés dans ce manuel d'utilisation ne sont pas validés après l'entretien, consultez votre revendeur. Nous garantissons la disponibilité d'un service de réparation et d'entretien professionnel pour votre produit.
- Utilisez uniquement des pièces de rechange d'origine.

Fonctionnement

Introduction

AVERTISSEMENT: Assurez-vous de lire et de comprendre le chapitre dédié à la sécurité avant d'utiliser l'appareil.

Pour suspendre le produit au crochet

1. Fixez une vis à l'endroit où vous souhaitez suspendre le produit.
2. Dépliez le crochet présent sur le produit. (Fig. 22)
3. Accrochez le produit sur la vis.

Pour suspendre le produit à l'aide des orifices de montage

1. Fixez 2 vis à l'endroit où vous souhaitez suspendre le produit. Assurez-vous que les 2 vis sont espacées de 63 mm.
2. Accrochez le produit sur les 2 vis. (Fig. 23)

Pour déplier le trépied

1. Placez le trépied sur une surface plane.
2. Desserrez la vis de blocage (A). (Fig. 24)
3. Soulevez la perche télescopique (B) et poussez le support (C) vers le bas.
4. Assurez-vous que le support (C) se trouve entre les repères (D) sur la perche télescopique.
5. Serrez la vis de blocage (A).
6. Ajustez la longueur de la perche télescopique si nécessaire. Reportez-vous à la section *Pour régler la perche télescopique à la page 22*.

Pour déplier le trépied

1. Abaissez la perche télescopique si nécessaire. Reportez-vous à la section *Pour régler la perche télescopique à la page 22*.
2. Desserrez la vis de blocage (A). (Fig. 25)
3. Tenez la perche télescopique (B) et soulevez le support (C).
4. Enfoncez les 3 pieds (D) si nécessaire.
5. Serrez la vis de blocage (A).

Pour installer et retirer le produit du trépied

1. Dépliez le trépied. Reportez-vous à la section *Pour déplier le trépied à la page 21*.
2. Placez le produit sur la vis de fixation et tournez-le dans le sens des aiguilles d'une montre.
3. Retirez le produit en procédant dans l'ordre inverse.

Pour installer et retirer la batterie

1. Placez la batterie dans le compartiment de batterie. La batterie est correctement installée lorsqu'un clic est émis.
2. Retirez la batterie en suivant ces étapes dans l'ordre inverse. Appuyez sur les boutons de libération de la batterie lorsque vous retirez la batterie du compartiment de batterie.

Pour connecter un câble USB-C

L'appareil est équipé d'une prise USB-C permettant de recharger des appareils externes.

1. Retirez le capuchon en caoutchouc de la prise USB-C.
2. Branchez le câble USB-C.

Pour régler les panneaux d'éclairage

1. Soulevez et déployez les panneaux d'éclairage gauche et droit à un angle de 90 degrés par rapport au produit. (Fig. 26)
2. Déployez le panneau d'éclairage central vers le haut du produit. (Fig. 27)
3. Réglez les 3 panneaux d'éclairage si nécessaire.

Pour régler la perche télescopique

1. Desserrez l'écrou de réglage. (Fig. 28)
2. Réglez la perche télescopique à la hauteur souhaitée.

REMARQUE: ne déployez pas la perche d'extension au-delà de la ligne (A) si le trépied est posé sur une surface inégale.

3. Serrez l'écrou de réglage.

Démarrage et arrêt du produit

- Maintenez enfoncé le bouton ON/OFF pour démarrer ou arrêter le produit. (Fig. 29)

Remarque: La batterie reste sous tension pendant 3 minutes après la mise hors tension du produit.

Remarque: La batterie ne s'éteint pas lorsqu'un chargeur USB est branché.

Pour régler la luminosité

- Appuyez sur le bouton de réglage de la luminosité pour régler la luminosité. (Fig. 30)

Pour changer de mode d'éclairage

- Appuyez sur le bouton de mode d'éclairage pour changer de mode d'éclairage. (Fig. 31)

Entretien

Introduction

AVERTISSEMENT: Assurez-vous de lire et de comprendre le chapitre sur la sécurité avant d'effectuer des travaux d'entretien sur le produit.

AVERTISSEMENT: Retirez la batterie ou le câble d'alimentation électrique avant de procéder à l'entretien du produit.

AVERTISSEMENT: Un défaut d'entretien réduit le cycle de vie du produit et augmente le risque d'accidents. Tous les travaux d'entretien et de réparation doivent être effectués par du personnel d'entretien agréé. Pour davantage d'informations, contactez votre atelier d'entretien.

Calendrier d'entretien

La liste ci-dessous indique les étapes d'entretien à effectuer sur le produit.

Entretien	Avant chaque utilisation	Après utilisation	Mensuel
Assurez-vous que les vis et les écrous sont serrés.	X		
Assurez-vous que le panneau de commande fonctionne correctement et n'est pas endommagé.	X		
Contrôlez les connexions entre la batterie et le produit. Contrôlez la connexion entre la batterie et le chargeur de batterie.			X
Nettoyez le produit.		X	

Pour nettoyer le produit

REMARQUE: N'utilisez pas de nettoyeur haute pression ni d'eau courante pour nettoyer le produit. N'utilisez pas de solvants pour le nettoyage.

- Utilisez un chiffon humide pour nettoyer le produit.

Pour nettoyer la batterie et le chargeur de batterie

AVERTISSEMENT: Ne nettoyez pas la batterie ou le chargeur de batterie avec de l'eau.

AVERTISSEMENT: N'utilisez pas de substances chimiques pour nettoyer la batterie.

- Assurez-vous que la batterie et le chargeur de batterie sont propres et secs avant de placer la batterie dans le chargeur de batterie.
- Nettoyez les bornes de la batterie avec de l'air comprimé ou un chiffon sec et doux.
- Nettoyez les surfaces de la batterie et du chargeur de batterie avec un chiffon sec et doux.

Pour contrôler le chargeur de batterie

- Assurez-vous que le chargeur de batterie et le câble d'alimentation ne sont pas endommagés. Recherchez la présence de fissures et d'autres dommages.

Dépannage du produit

Remarque: Pour la recherche de pannes sur la batterie et le chargeur de batterie, reportez-vous au manuel d'utilisation correspondant.

Problème	Cause	Solution
Le produit ne démarre pas. Aucune LED ne s'allume lorsque vous appuyez sur le bouton ON/OFF.	La batterie est vide.	Rechargez la batterie.
	La batterie n'est pas correctement installée dans le produit.	Retirez la batterie et installez-la correctement.
	La batterie est endommagée ou ne fonctionne pas correctement.	Appuyez sur le bouton ON/OFF pour contrôler la batterie. Au moins une LED verte doit s'allumer.
	Fiche sale ou endommagée entre la batterie et le produit.	Assurez-vous que les connecteurs d'alimentation entre la batterie et le produit ne sont pas sales ni endommagés.
	L'entretien est nécessaire.	Contactez un centre d'entretien Husqvarna agréé.
Le produit fonctionne, mais aucun témoin ne s'allume sur le panneau de commande.	L'entretien est nécessaire.	Contactez un centre d'entretien Husqvarna agréé.

Transport, entreposage et mise au rebut

Pour régler le produit en mode de transport/remisage

1. Retirez le produit du trépied. Reportez-vous à la section *Pour installer et retirer le produit du trépied à la page 21*.
2. Retirez la batterie. Reportez-vous à la section *Pour installer et retirer la batterie à la page 21*.
3. Rabattez le panneau central vers le corps du produit. (Fig. 32)
4. Rabattez les panneaux d'éclairage gauche et droit vers le corps du produit. (Fig. 33)
5. Placez le produit sur les 4 pieds en caoutchouc sur une surface plane.

Transport et stockage

- Fixez fermement le produit pendant le transport afin d'éviter tout dommage ou accident.
- Conservez le produit dans un endroit verrouillé afin que des enfants ou personnes qui ne sont pas autorisées à l'utiliser ne puissent pas y avoir accès.
- Déconnectez la batterie du produit.

Mise au rebut de la batterie, du chargeur de batterie et du produit

Le symbole ci-dessous indique que le produit ne fait pas partie des déchets ménagers. Déposez-le dans une station de recyclage pour équipements électriques et

électroniques. Ceci permet d'éviter les dangers pour l'environnement et les personnes.

Consultez les autorités locales, le service des ordures ménagères ou votre revendeur pour plus d'informations.



Remarque: Le symbole apparaît sur le produit ou l'emballage du produit.

Caractéristiques techniques

Élément	WL7i	Remarque
Type de LED	HS-2835-1W-3V/350mA-SD	
Efficacité totale du système, lm/W	130	
Flux lumineux, lm	830~7 000	Sans diffuseur.
Angle de vue de chaque panneau d'éclairage, degrés	120	
Classe IP	IP44	
Poids, kg/lb	2.8/6.16	
Protection contre les chocs	IK 07	
Plage de température de fonctionnement, °C/°F	-5–40/23–104	
Puissance totale, W	54 pour la lumière. 18 pour sortie de type C.	

Batteries homologuées

Utilisez uniquement des batteries Husqvarna d'origine 40-B pour ce produit.

Batterie	40-B140 X sans Bluetooth®
Type	Lithium-ion
Capacité de la batterie, Ah	4,0
Tension nominale, V	36
Poids, kg/lb	1,25/2,7

Chargeurs de batterie homologués

Chargeur de batterie	40-C500X
Tension d'entrée, V	100-240
Fréquence, Hz	50-60
Puissance, W	500

Dimensions du produit

(Fig. 2)

A	Hauteur feu, mm/po	208,8/8,2
B	Largeur feu, mm/po	219,9/8,7
C	Profondeur feu, mm/po	251/9,9
D	Hauteur trépied, mm/po	690±10/27,2±0,4

Contenido

Introducción..... 27
Seguridad..... 29
Funcionamiento..... 32
Mantenimiento..... 33
Resolución de problemas del producto..... 34
Transporte, almacenamiento y eliminación..... 34
Datos técnicos 35
Dimensiones del producto..... 36

Introducción

Descripción del producto

Estos productos son luces de trabajo portátiles alimentadas por batería, con fuente de luz LED.

Como parte de nuestro proceso continuo de desarrollo de productos, nos reservamos el derecho a introducir modificaciones en su estructura y diseño sin previo aviso.

Uso previsto

Estos productos están diseñados para iluminar áreas de trabajo tanto en interiores como en exteriores. No utilice el producto para otras tareas.

Nota: El uso puede estar sujeto a normativas nacionales o locales. Observe los reglamentos indicados.

Descripción del producto

(Fig. 1)

1. Panel LED derecho
2. Panel LED central
3. Panel LED izquierdo
4. Asa de transporte
5. Compartimento de la batería
6. Indicador de carga de la batería
7. Botón de encendido/apagado
8. Botón de modo de iluminación
9. Botón de ajuste del brillo
10. Toma USB-C
11. Patas de goma
12. Soporte para trípode
13. Orificios de montaje
14. Gancho
15. Tuerca de ajuste
16. Tornillo de montaje
17. Tornillo de bloqueo
18. Pértiga de extensión
19. Pata
20. Tirante de bloqueo de inclinación
21. Manual de usuario

Símbolos que aparecen en el producto

(Fig. 3) ADVERTENCIA: Tenga cuidado y utilice el producto correctamente. Este producto puede ocasionar lesiones graves o mortales tanto al operador como a cualquier otra persona.

(Fig. 4) Lea atentamente el manual y asegúrese de que entiende las instrucciones antes de utilizar el producto.

(Fig. 5) Indicador de estado de carga de la batería.

(Fig. 6) Modo de iluminación.

(Fig. 7) Botón de ajuste del brillo.

(Fig. 8) Botón de encendido/apagado.

(Fig. 9) ADVERTENCIA: Superficie caliente.

(Fig. 10) Luminaria de clase III.

(Fig. 11) No mire fijamente a la luz cuando esté encendida.

(Fig. 12) Precaución: Riesgo de descarga eléctrica.

(Fig. 13) Distancia mínima a los objetos iluminados (metros).

(Fig. 14) Protección contra salpicaduras de agua.

(Fig. 15) Marca medioambiental. Ni el producto ni su embalaje son residuos domésticos. Recíclelo en unas instalaciones homologadas para la eliminación de equipos eléctricos y electrónicos.

(Fig. 16) Este producto ha sido certificado con la marca cTUVus por TÜV Rheinland. La certificación cTUVus indica que el producto cumple con las normas de seguridad exigidas por Estados Unidos y Canadá. Esta certificación garantiza que el producto ha sido probado y cumple los requisitos de seguridad necesarios para el mercado norteamericano y canadiense.

(Fig. 17) Este producto cumple con las normas EESS y ACMA de Nueva Zelanda y Australia.

(Fig. 18) Este producto cumple con la normativa vigente de Ucrania.

(Fig. 19) Este producto cumple con las directivas CE vigentes.

(Fig. 20) Este producto cumple con la normativa vigente del Reino Unido.

Nota: El resto de símbolos y etiquetas que aparecen en el producto corresponden a requisitos de homologación específicos para determinados mercados.

Placa de características técnicas

(Fig. 21)

1. Fabricante
2. Nombre del producto
3. Número de serie: aaaassdxxxx

   En la placa de características técnicas figura el número de serie. "aaaa" corresponde al año de producción, "ss" a la semana de producción y "d" al día de la semana (de lunes a domingo).

Daños en el producto

No nos hacemos responsables de los daños que pueda sufrir el producto si:

- El producto se ha reparado incorrectamente.
- El producto se ha reparado con piezas que no eran del fabricante o no autorizadas por el fabricante.

- El producto tiene un accesorio que no es del fabricante o no está autorizado por este.
- El producto no se ha reparado en un centro de servicio autorizado o por un organismo homologado.

Seguridad

Definiciones de seguridad

Las advertencias, precauciones y notas se utilizan para destacar información particularmente importante del manual.



ADVERTENCIA: Indica un riesgo de lesiones o incluso de muerte del usuario o de las personas cercanas si no se respetan las instrucciones del manual.



PRECAUCIÓN: Indica un riesgo de daños en el producto, otros materiales o el área adyacente si no se respetan las instrucciones del manual.

Nota: Se usa para proporcionar más información necesaria en una situación determinada.

Avisos generales de seguridad para máquinas



ADVERTENCIA: Lea todas las advertencias de seguridad, instrucciones, ilustraciones y especificaciones que se incluyen con esta máquina. *Si no se siguen las instrucciones que aparecen a continuación, puede producirse una descarga eléctrica, un incendio o lesiones graves.*

Conserve todas las advertencias e instrucciones para su posterior consulta.

Nota: *El término "máquina" empleado en las advertencias hace referencia tanto a la máquina que funciona con conexión eléctrica a la red (con cable) como a la que funciona con batería (inalámbrica).*

Seguridad eléctrica



ADVERTENCIA: Lea las siguientes instrucciones antes de utilizar el producto.



ADVERTENCIA: No utilice el producto bajo la lluvia.

- Existe riesgo de descarga eléctrica o cortocircuito si no se siguen las instrucciones de seguridad.
- Utilice una toma de corriente aprobada que esté instalada correctamente y no esté dañada.
- No utilice adaptadores de corriente diferentes al suministrado con su producto.
- No intente desmontar ni el producto ni el adaptador de corriente.
- No utilice un producto dañado.
- Si el adaptador de corriente está dañado, desconéctelo de la fuente de alimentación y no toque la zona dañada.

Uso y cuidados de la herramienta a batería

- **Efectúe las recargas únicamente con el cargador especificado por el fabricante.** Un cargador apto para un tipo de batería puede comportar riesgo de incendio al utilizarse con otra batería distinta.
- **Utilice las máquinas exclusivamente con las baterías específicas para ellas.** El uso de otra batería puede comportar riesgo de lesiones e incendio.
- **Cuando no utilice la batería, manténgala alejada de otros objetos metálicos que puedan conectar un terminal con otro, como clips, monedas, llaves, clavos, tornillos, etc.** Un cortocircuito en los terminales de la batería puede causar quemaduras o un incendio.
- **En condiciones extremas, el líquido puede salir expulsado de la batería; evite cualquier contacto con él. Si se produjera un contacto accidentalmente, enjuáguese con agua. Además, si el líquido entra en contacto con los ojos, busque asistencia médica.** El líquido expulsado de la batería puede causar irritaciones o quemaduras.
- **No utilice baterías o máquinas dañadas o modificadas.** Las baterías dañadas o modificadas pueden comportarse de forma impredecible y provocar incendios, explosiones o lesiones.
- **No exponga la batería o la máquina al fuego ni a temperaturas excesivas.**
- **Siga todas las instrucciones de carga y no cargue la batería o la máquina fuera del intervalo de temperaturas especificado en las instrucciones.** La carga incorrecta o a temperaturas fuera del intervalo especificado puede dañar la batería y aumentar el riesgo de incendio.

Servicio

- **Solo técnicos cualificados que utilicen piezas de repuesto originales deben llevar a cabo las tareas de mantenimiento del producto.** De este modo se garantiza la seguridad del producto.

- **No revise baterías dañadas.** La revisión de las baterías solo debe realizarla el fabricante o un proveedor de servicio autorizado.

Instrucciones generales de seguridad



ADVERTENCIA: Lea las siguientes instrucciones antes de utilizar el producto.



ADVERTENCIA: La lente se calienta mucho durante su uso. Para reducir el riesgo de quemaduras, no toque la lente cuando esté caliente.



ADVERTENCIA: Para reducir el riesgo de lesiones, no mire fijamente a la lámpara cuando esté en funcionamiento. Podrían producirse lesiones oculares graves.

- Para reducir el riesgo de lesiones, mantenga limpia el área de trabajo.
- Para reducir el riesgo de lesiones, se requiere una supervisión estricta cuando el producto se utiliza cerca de niños.
- No toque las piezas calientes.
- Utilice solamente accesorios recomendados o vendidos por el fabricante.
- Para reducir el riesgo de descarga eléctrica, no sumerja el producto en agua ni en ningún otro líquido. No coloque ni guarde el producto en un lugar desde el que se pueda caer o tirar a una bañera o un lavabo.
- La fuente de luz de este producto solo debe ser sustituida por el fabricante, por el servicio técnico o por una persona con una cualificación equivalente.
- No modifique el producto. Las modificaciones en el producto que no estén aprobadas por el fabricante pueden causar daños graves o la muerte.
- No utilice el producto si sospecha que alguien ha podido modificarlo.
- Utilice siempre accesorios y piezas de repuesto originales. Los accesorios y las piezas de repuesto que no estén aprobados por el fabricante pueden causar daños graves o la muerte.
- Mantenga el producto limpio. Asegúrese de que puede leer claramente las etiquetas.
- No permita nunca que los niños ni personas sin formación utilicen el producto o realicen tareas de mantenimiento.
- No permita que nadie utilice el producto a menos que haya leído y comprendido el contenido del manual de usuario.
- Este producto genera un campo electromagnético durante su funcionamiento. Este campo puede, en determinadas circunstancias, interferir en implantes médicos activos o pasivos. Para reducir el riesgo de daños graves o mortales, recomendamos que las personas que utilizan implantes médicos consulten a su médico y al fabricante del implante antes de usar este producto.
- La información contenida en este manual de usuario no sustituye en ningún caso a los conocimientos y la experiencia profesionales. Si se encuentra en una situación de inseguridad, deténgase y consulte a un experto. Acuda a su taller de servicio autorizado. Evite realizar cualquier tarea para la que no tenga la debida preparación.
- Para realizar trabajos de mantenimiento en el producto, debe usar guantes protectores homologados.
- No permita que el uso frecuente del producto le lleve a ignorar las normas de seguridad. Si no tiene cuidado, puede ocurrir un accidente.

Seguridad de la batería



ADVERTENCIA: Lea las siguientes instrucciones de advertencia antes de utilizar el producto.



ADVERTENCIA: Una batería dañada puede explotar y causar lesiones. Si la batería presenta alguna deformación o está dañada, póngase en contacto con un servicio técnico autorizado de Husqvarna.

- Utilice únicamente cargadores y baterías Husqvarna.
- Utilice solo baterías originales para este producto. Existe riesgo de explosión si las baterías se sustituyen por otras de tipo incorrecto. Póngase en contacto con su distribuidor para obtener más información.
- Riesgo de descarga eléctrica. Evite que los terminales de la batería entren en contacto con llaves, tornillos u otros objetos metálicos. Esto puede provocar un cortocircuito en la batería.
- Si la batería presenta fugas, no permita que el líquido entre en contacto con su cuerpo, la ropa ni el producto. Si entra en contacto con el líquido, límpiese la zona con abundante agua y solicite asistencia médica.
- Use gafas protectoras cuando esté cerca de las baterías. Si el líquido entra en contacto con los ojos, no se los frote; aclárelos con agua durante al menos 15 minutos. Busque asistencia médica.
- No utilice baterías que no sean recargables.
- No modifique la batería.
- No coloque objetos en las ranuras de ventilación de la batería.
- Mantenga la batería lejos de la luz directa del sol, de fuentes de calor o de las llamas. La batería puede explotar y provocar quemaduras graves o quemaduras químicas.

- Mantenga la batería resguardada de la lluvia y la humedad.
- Mantenga la batería lejos de microondas y fuentes de alta presión.
- No intente desmontar o romper la batería.
- Utilice la batería solo cuando la temperatura ambiente se encuentre entre -10 °C y 40 °C (14 °F y 104 °F).
- No limpie la batería ni el cargador con agua. Consulte *Limpieza de la batería y el cargador de batería en la página 33*.
- No utilice una batería dañada.
- Guarde la batería alejada de objetos metálicos, como clavos, tornillos o joyas.
- Mantenga la batería alejada de los niños.
- Monte la batería correctamente. Si la batería no se monta correctamente, pueden producirse cortocircuitos.

Seguridad del cargador de batería

ADVERTENCIA: Lea todas las advertencias e instrucciones de seguridad. El incumplimiento de las advertencias e instrucciones de seguridad puede ocasionar descargas eléctricas, incendios o lesiones graves.

- Existe riesgo de descarga eléctrica o cortocircuito si no se siguen las instrucciones de seguridad.
- No utilice cargadores de batería diferentes al suministrado con su producto. Utilice únicamente cargadores Husqvarna QC para cargar baterías de repuesto Husqvarna.
- No intente desmontar el cargador de batería.
- No utilice un cargador de batería que esté dañado o que no funcione correctamente.
- No levante el cargador de batería tirando del cable de alimentación. Para desconectar el cargador de batería de la toma de corriente, tire del enchufe. No tire del cable de alimentación.
- Mantenga todos los cables y cables de extensión, alejados del agua, el aceite y los bordes afilados. Proceda con cuidado para evitar que el cable se enganche en puertas, vallas o estructuras parecidas.
- No utilice el cargador de batería cerca de materiales inflamables o corrosivos. Asegúrese de que el cargador de batería no está cubierto. Desenchufe el cargador de batería si produce humo o se incendia.
- Cargue la batería solo en interiores, en un lugar con buena ventilación y lejos de la luz solar directa. No cargue la batería en el exterior. No cargue la batería en un entorno húmedo.
- Cargue la batería solamente a una temperatura ambiente de entre 5 °C y 40 °C (41 °F y 104 °F). Utilice el cargador en un entorno bien ventilado, seco y sin polvo.
- No cubra las ranuras de ventilación del cargador de la batería.
- Evite que los terminales del cargador de batería entren en contacto con objetos metálicos: pueden cortocircuitar el cargador.
- El cargador no debe usarse para intentar cargar baterías no recargables, ni se deben utilizar este tipo de baterías en el producto.
- Utilice tomas de corriente homologadas y que estén en buen estado.

Instrucciones de seguridad para el mantenimiento

ADVERTENCIA: Lea las instrucciones de advertencia siguientes antes de realizar el mantenimiento del producto.

- Retire la batería o desenchufe el cable de alimentación antes de realizar tareas de mantenimiento u otras comprobaciones, o de montar el producto.
- El usuario debe realizar exclusivamente las labores de servicio y mantenimiento indicadas en este manual. Acuda a su taller de servicio autorizado para las tareas de mantenimiento y reparación más importantes.
- No limpie la batería ni el cargador con agua. Los detergentes agresivos pueden provocar daños en el plástico.
- Si no se realiza el mantenimiento, el ciclo de vida del producto disminuye y aumenta el riesgo de accidentes.
- Es necesaria una formación especial para todos los trabajos de mantenimiento y reparación. Si después de realizar las tareas de mantenimiento el producto no supera todas las comprobaciones de este manual de usuario, acuda al taller de su distribuidor local. Le garantizamos que realizarán reparaciones y mantenimiento profesionales en su producto.
- Utilice únicamente piezas de repuesto originales.

Funcionamiento

Introducción

ADVERTENCIA: Asegúrese de leer y comprender el capítulo sobre seguridad antes de usar el producto.

Colocación del producto en su soporte

1. Fije un tornillo en el lugar donde desee colgar el producto.
2. Despliegue el gancho del producto. (Fig. 22)
3. Cuelgue el producto en el tornillo.

Colocación del producto mediante los orificios de montaje

1. Fije dos tornillos en el lugar donde desee colgar el producto. Asegúrese de que la distancia entre los dos tornillos sea de 63 mm.
2. Cuelgue el producto en los dos tornillos. (Fig. 23)

Despliegue del trípode

1. Coloque el trípode sobre una superficie nivelada.
2. Afloje el tornillo de bloqueo (A). (Fig. 24)
3. Levante la pértiga de extensión (B) y empuje hacia abajo el soporte (C).
4. Asegúrese de que el soporte (C) quede entre las marcas (D) de la pértiga de extensión.
5. Apriete el tornillo de bloqueo (A).
6. Ajuste la longitud de la pértiga de extensión si es necesario. Consulte *Ajuste de la pértiga de extensión en la página 32*.

Despliegue del trípode

1. Baje la pértiga de extensión si es necesario. Consulte *Ajuste de la pértiga de extensión en la página 32*.
2. Afloje el tornillo de bloqueo (A). (Fig. 25)
3. Sujete la pértiga de extensión (B) y levante el soporte (C).
4. Pliegue las 3 patas (D) si es necesario.
5. Apriete el tornillo de bloqueo (A).

Instalación y retirada del producto del trípode

1. Despliegue el trípode. Consulte *Despliegue del trípode en la página 32*.
2. Coloque el producto sobre el tornillo de montaje y gírelo hacia la derecha.
3. Para desmontar el producto, efectúe el procedimiento en el orden inverso.

Colocación y retirada de la batería

1. Coloque la batería en su compartimento. La batería está instalada correctamente cuando se oye un clic.
2. Para extraer la batería, efectúe el procedimiento en el orden inverso. Presione los botones de liberación de la batería y retire la batería de su compartimento.

Conexión de un cable USB-C

El producto dispone de una toma USB-C para cargar dispositivos externos.

1. Levante la tapa de goma de la toma USB-C.
2. Conecte el cable USB-C.

Ajuste de los paneles LED

1. Levante y despliegue los paneles LED izquierdo y derecho hasta formar un ángulo de 90° con el producto. (Fig. 26)
2. Despliegue el panel LED central hacia la parte superior del producto. (Fig. 27)
3. Ajuste los 3 paneles LED si es necesario.

Ajuste de la pértiga de extensión

1. Afloje la tuerca de ajuste. (Fig. 28)
2. Ajuste la pértiga de extensión a la altura deseada.

PRECAUCIÓN: No extienda la pértiga de extensión por encima de la línea (A) si el trípode está sobre una superficie desnivelada.

3. Apriete la tuerca de ajuste.

Encendido y apagado del producto

- Para encender o apagar el producto, mantenga pulsado el botón de encendido/apagado. (Fig. 29)

Nota: La batería permanece activada durante 3 minutos después de apagar el producto.

Nota: La batería no se desactiva cuando hay conectado un cargador USB.

Ajuste del brillo

- Pulse el botón de ajuste de brillo para regular el nivel de brillo. (Fig. 30)

Cambio del modo de iluminación

- Pulse el botón de modo de iluminación para cambiar el modo de iluminación. (Fig. 31)

Introducción

ADVERTENCIA: Asegúrese de leer y comprender el capítulo sobre seguridad antes de realizar tareas de mantenimiento en el producto.

ADVERTENCIA: Retire la batería o desenchufe el cable de alimentación antes de realizar cualquier tarea de mantenimiento en el producto.

ADVERTENCIA: Si no se realiza el mantenimiento correctamente, el ciclo de vida del producto disminuye y aumenta el riesgo de accidentes. Todos los trabajos de servicio y reparación deben encomendarse a personal autorizado. Póngase en contacto con su distribuidor para obtener más información.

Programa de mantenimiento

A continuación incluimos una lista con los pasos de mantenimiento que hay que efectuar en el producto.

Mantenimiento	Antes del uso	Después de cada uso	Mensual-mente
Asegúrese de que los tornillos y las tuercas están bien apretados.	X		
Asegúrese de que el panel de control funcione correctamente y no esté dañado.	X		
Realice una comprobación de las conexiones entre la batería y el producto. Realice una comprobación de la conexión entre la batería y el cargador de batería.			X
Limpie el producto.		X	

Limpieza del producto

PRECAUCIÓN: No utilice una hidrolimpiadora ni agua corriente para limpiar el producto. No utilice disolventes para la limpieza.

- Utilice un paño húmedo para limpiar el producto.

Limpieza de la batería y el cargador de batería

ADVERTENCIA: No limpie la batería ni el cargador con agua.

ADVERTENCIA: No utilice sustancias químicas para limpiar la batería.

- Asegúrese de que la batería y el cargador estén limpios y secos antes de colocar la batería en el cargador.
- Limpie los bornes de la batería con aire comprimido o con un paño suave y seco.
- Limpie las superficies de la batería y el cargador con un paño suave y seco.

Comprobación del cargador de batería

- Asegúrese de que el cargador de batería y el cable de alimentación no estén dañados. Compruebe si hay grietas u otros daños.

Resolución de problemas del producto

Nota: Para solucionar problemas de la batería y del cargador de batería, consulte el manual de usuario correspondiente.

Problema	Causa	Solución
El producto no se pone en marcha. No se enciende ningún indicador LED al pulsar el botón de encendido/apagado.	La batería está descargada.	Cargue la batería.
	La batería no está correctamente instalada en el producto.	Extraiga la batería e instálela correctamente.
	La batería está dañada o no funciona correctamente.	Pulse el botón de encendido/apagado para comprobar la batería. Debe encenderse como mínimo 1 LED verde.
	Suciedad o conector dañado entre la batería y el producto.	Asegúrese de que los conectores de alimentación entre la batería y el producto no están sucios ni dañados.
	Es necesario realizar el mantenimiento.	Acuda a un centro de servicio Husqvarna autorizado.
El producto funciona, pero no se enciende ningún indicador luminoso en el panel de control.	Es necesario realizar el mantenimiento.	Acuda a un centro de servicio Husqvarna autorizado.

Transporte, almacenamiento y eliminación

Modo de transporte/almacenamiento

1. Retire el producto del trípode. Consulte *Instalación y retirada del producto del trípode en la página 32*.
2. Retire la batería. Consulte *Colocación y retirada de la batería en la página 32*.
3. Pliegue el panel LED central hacia el cuerpo del producto. (Fig. 32)
4. Pliegue los paneles LED izquierdo y derecho hacia el cuerpo del producto. (Fig. 33)
5. Coloque el producto sobre las 4 patas de goma en una superficie nivelada.

Transporte y almacenamiento

- Asegure el producto durante el transporte para evitar daños y accidentes.
- Mantenga el producto en un área cerrada para impedir el acceso a niños o personas no autorizadas.
- Desconecte la batería del producto.

Eliminación de la batería, el cargador y el producto

El siguiente símbolo significa que el producto no puede desecharse con los residuos domésticos. Recíclelo en un punto de reciclaje para equipos eléctricos y electrónicos. Esto ayudará a evitar daños al medioambiente y a las personas.

Consulte a las autoridades locales, el servicio de recogida de residuos domésticos o a su distribuidor para obtener más información.



Nota: El símbolo aparece en el producto o el paquete del producto.

Elemento	WL7i	Observaciones
Tipo LED	HS-2835-1W-3V/350mA-SD	
Eficiencia total del sistema, lm/W	130	
Flujo luminoso, lm	830~7000	Sin difusor.
Ángulo de apertura de cada panel LED, grados	120	
Clase IP	IP44	
Peso, kg/lb	2,8/6,16	
Protección contra impactos	IK 07	
Temperatura de funcionamiento, °C/°F	-5–40/23–104	
Potencia total, W	54 para iluminación. 18 para la salida USB-C.	

Baterías homologadas

Utilice únicamente la batería original Husqvarna 40-B para este producto.

Batería	40-B140 X sin Bluetooth®
Tipo	Ion-litio
Capacidad de la batería, Ah	4,0
Tensión nominal, V	36
Peso, kg/lb	1,25/2,7

Cargadores de batería homologados

Cargador de batería	40-C500X
Tensión de entrada, V	100-240
Frecuencia, Hz	50-60
Potencia, W	500

Dimensiones del producto

(Fig. 2)

A	Altura de la lámpara, mm/pulg.	208,8/8,2
B	Anchura de la lámpara, mm/pulg.	219,9/8,7
C	Profundidad de la lámpara, mm/pulg.	251/9,9
D	Altura del trípode, mm/pulg.	690 ± 10/27,2 ± 0,4

Съдържание

Въведение..... 37
Безопасност.....39
Експлоатация..... 42
Техническо обслужване.....43
Търсене и отстраняване на неизправности на продукта.....44
Транспортиране, съхранение и изхвърляне.....45
Технически характеристики 46
Размери на продукта..... 47

Въведение

Описание на продукта

Тези продукти са преносими работни светлини с акумулаторно захранване със светодиоден източник на светлина.

Като част от нашия непрекъснат процес на разработване на продукти, ние си запазваме правото да променяме конструкцията и/или външния вид на продуктите без предварително уведомление.

Предназначение

Тези продукти са предназначени за осветяване на работни площи на открито и закрито. Не използвайте продукта за други задачи.

Забележка: Възможно е използването на продукта да се регулира от националните или местните разпоредби. Спазвайте предоставените регламенти.

Общ преглед на продукта

(Фиг. 1)

1. Десен светлинен панел
2. Среден светлинен панел
3. Ляв светлинен панел
4. Транспортна ръкохватка
5. Отделение за акумулаторната батерия
6. Индикатор за зареждане на акумулаторната батерия
7. Бутон за ВКЛ./ИЗКЛ.
8. Бутон за режима на осветление
9. Бутон за регулиране на яркостта
10. USB-C изход
11. Гумени крачета
12. Тринога стойка
13. Монтажни отвори
14. Кука
15. Регулираща гайка
16. Монтажен винт
17. Фиксиращ винт
18. Удължителен прът
19. Крак
20. Блокировка за крака в наклонено положение
21. Ръководство за оператора

Символи върху продукта

(Фиг. 3) ПРЕДУПРЕЖДЕНИЕ: Внимавайте и използвайте продукта правилно. Този продукт може да причини сериозно нараняване или смърт на оператора или други хора.

(Фиг. 4) Прочетете внимателно ръководството и се уверете, че разбирате инструкциите, преди да използвате продукта.

(Фиг. 5) Индикатор за ниво на заряд на акумулаторната батерия.

(Фиг. 6) Режим на осветление.

(Фиг. 7) Бутон за регулиране на яркостта.

(Фиг. 8) Бутон за ВКЛ./ИЗКЛ.

(Фиг. 9) ПРЕДУПРЕЖДЕНИЕ: Гореща повърхност.

(Фиг. 10) Осветително тяло клас III.

(Фиг. 11) Не гледайте продължително към работещ източник на светлина.

(Фиг. 12) Внимание, риск от токов удар.

(Фиг. 13) Минимално разстояние от осветени предмети (метри).

(Фиг. 14) Със защита срещу водни пръски.

(Фиг. 15) Маркировка, свързана с околната среда. Продуктът или опаковката на продукта не е битов отпадък. Рециклирайте го в одобрен пункт за изхвърляне за електрическо и електронно оборудване.

(Фиг. 16) Този продукт е сертифициран с марката cTUVus от TÜV Rheinland. Сертификатът cTUVus показва, че продуктът отговаря на стандартите за безопасност, изисквани както от САЩ, така и от Канада. Този сертификат гарантира, че продуктът е тестван и отговаря на необходимите изисквания за безопасност на северноамериканския и канадския пазар.

(Фиг. 17) Този продукт отговаря на изискванията на EESS и ACMA за Нова Зеландия и Австралия.

(Фиг. 18) Този продукт отговаря на приложимите регламенти на Украйна.

(Фиг. 19) Този продукт е в съответствие с изискванията на приложимите директиви на ЕО.

(Фиг. 20) Този продукт съответства на приложимите регламенти на Обединеното кралство.

Забележка: Останалите символи/стикери върху продукта се отнасят за специални изисквания по отношение на сертификати за някои пазари.

Табелка с данни

(Фиг. 21)

1. Производител
2. Име на продукта
3. Сериен номер – yyyywwdxxxx

   На табелката с данни е показан серийният номер. yyyy е годината на производство, ww е седмицата на производство, а d е денят от седмицата, започваща от понеделник и завършваща с неделя.

Повреда на продукта

Ние не носим отговорност за повреди по нашия продукт, ако:

- продуктът е неправилно ремонтиран.
- продуктът е ремонтиран с части, които не са от производителя или не са одобрени от производителя.
- продуктът има принадлежност, която не е от производителя или не е одобрена от производителя.
- продуктът не е ремонтиран в одобрен сервизен център или от одобрен орган.

Безопасност

Дефиниции за безопасност

Предупреждения, знаци за внимание и забележки се използват за указване на особено важни части на ръководството.



ПРЕДУПРЕЖДЕНИЕ: Използва се, ако има риск от нараняване или смърт за оператора или за околните, ако не се спазват инструкциите в ръководството.



ВНИМАНИЕ: Използва се, ако има риск от повреда на продукта, други материали или съседната площ, ако не се спазват инструкциите в ръководството.

Забележка: Използва се за предоставяне на повече информация, която е необходима в дадена ситуация.

Общи предупреждения за безопасност на машината



ПРЕДУПРЕЖДЕНИЕ: Прочетете всички предупреждения за безопасност, инструкции, илюстрации и технически характеристики, предоставени с тази машина. *Неспазването на всички инструкции, изброени по-долу, може да доведе до токов удар, пожар и/или тежко нараняване.*

Запазете всички предупреждения и инструкции за бъдеща справка.

Забележка: *Терминът „машина“ в предупрежденията се отнася за Вашата машина, захранвана от електрозахранващата мрежа (с кабел), или такава, захранвана от акумулаторна батерия (безжична).*

Електрическа безопасност



ПРЕДУПРЕЖДЕНИЕ: Прочетете следващите предупредителни инструкции, преди да използвате продукта.



ПРЕДУПРЕЖДЕНИЕ: Не използвайте продукта при дъжд.

- Ако не се спазват указанията по техника на безопасност, има риск от токов удар или късо съединение.
- Използвайте одобрен захранващ контакт, който е правилно монтиран и не е повреден.
- Не използвайте захранващи адаптери, различни от препоръчания за Вашия продукт.
- Не се опитвайте да разглобявате продукта или захранващия адаптер.
- Не използвайте повреден продукт.
- Ако захранващият адаптер е повреден, го разкачете от захранването и не докосвайте повредената зона.

Употреба и грижа за машината с акумулаторна батерия

- **Презареждайте само със зарядното устройство, посочено от производителя.** Зарядно устройство, което е подходящо за един вид акумулаторна батерия, може да създаде риск от злополука, когато се използва с друга акумулаторна батерия.
- **Използвайте машините само с предназначените за тях акумулаторни батерии.** Използването на други акумулаторни батерии може да създаде риск от нараняване и пожар.
- **Когато акумулаторната батерия не е в употреба, я дръжте далеч от други метални предмети, като кламери, монети, ключове, пирони, винтове или други малки предмети, които могат да образуват връзка между едната клема и другата.** Окъсяването на клемите на акумулаторната батерия може да причини изгаряния или пожар.
- **При злоупотреба от акумулаторната батерия може да бъде изхвърлена течност; избягвайте**

допир. Ако възникне случаен контакт, изплакнете с вода. Ако течността попадни в очите, потърсете допълнителна медицинска помощ. Течност, изхвърлена от акумулаторната батерия, може да причини раздразнения или изгаряния.

- **Не използвайте акумулаторна батерия или машина, която е повредена или модифицирана.** Повредените или модифицирани акумулаторни батерии може да имат непредсказуемо поведение, което да доведе до пожар, експлозия или риск от нараняване.
- **Не излагайте акумулаторна батерия или машина на огън или прекомерна температура.**
- **Следвайте всички инструкции за зареждане и никога не зареждайте акумулаторната батерия или машината извън температурния диапазон, посочен в инструкциите.** Неправилното зареждане или зареждането при температури извън посочения диапазон може да повреди акумулаторната батерия и да увеличи риска от пожар.

Обслужване

- **Техническото обслужване на Вашия продукт трябва да се извършва от квалифицирано лице, като се използват само идентични резервни части.** Това ще гарантира поддържането на безопасността на продукта.
- **Никога не обслужвайте повредени акумулаторни батерии.** Обслужването на акумулаторни батерии трябва да се извършва само от производителя или оторизирани сервизи.

Общи указания по техника на безопасност

ПРЕДУПРЕЖДЕНИЕ: Прочетете следващите предупредителни инструкции, преди да използвате продукта.

ПРЕДУПРЕЖДЕНИЕ: Лещата се нагорещява много по време на употреба. За да намалите риска от изгаряния, не докосвайте горещата леща.

ПРЕДУПРЕЖДЕНИЕ: За да намалите риска от нараняване, не гледайте продължително към работната лампа. Може да се получи сериозно нараняване на очите.

- За да намалите риска от нараняване, поддържайте работната площ чиста.
- За да се намали рискът от нараняване, е необходимо внимателно наблюдение, когато продуктът се използва в близост до деца.
- Не докосвайте горещи части.
- Използвайте само приставки, препоръчани или продавани от производителя.
- За да намалите риска от електрически удар, не поставяйте продукта във вода или друга течност. Не поставяйте или съхранявайте продукта на място, където може да падне или да бъде дръпнат във вана или мивка.
- Източникът на светлина в този продукт трябва да се сменя само от производителя, сервиза или от лице със сходна квалификация.
- Не извършвайте модификации по този продукт. Модификации, които не са одобрени от производителя, могат да причинят сериозно нараняване или смърт.
- Не работете с продукта, ако има вероятност други лица да са извършили модификации по него.
- Винаги използвайте оригинални принадлежности и резервни части. Принадлежности и резервни части, които не са одобрени от производителя, могат да причинят сериозно нараняване или смърт.
- Поддържайте продукта чист. Уверете се, че разчитате ясно знаците и стикерите.
- Никога не позволявайте на деца или други хора да използват или обслужват продукта, без да са обучени предварително за целта.
- Не позволявайте на лице да работи с продукта, освен ако не е прочело и разбрало съдържанието на ръководството за оператора.
- Този продукт създава електромагнитно поле по време на работа. При някои условия това поле може да предизвика смущения в активни или пасивни медицински импланти. За да намалите риска от сериозно нараняване или смърт, препоръчваме лицата с медицински импланти да разговарят с лекаря си и производителя на медицинския имплант, преди да работят с този продукт.
- Информацията в това ръководство за оператора по никакъв начин не заменя професионалните умения и опит. Ако се окажете в ситуация, в която не се чувствате в безопасност, спрете и потърсете съвет от специалист. Обърнете се към Вашия сервизен дилър. Не предприемайте извършването на каквато и да било задача, в която не сте уверени.
- Използвайте одобрени защитни ръкавици, когато извършвате техническо обслужване на продукта.
- Не позволявайте честата работа да доведе до пренебрегване на правилата за безопасност. Ако сте невнимателни, може да възникне инцидент.

Безопасност на акумулаторната батерия

ПРЕДУПРЕЖДЕНИЕ: Прочетете следващите предупредителни

инструкции, преди да използвате продукта.

ПРЕДУПРЕЖДЕНИЕ:
Повредена акумулаторна батерия може да причини експлозия, която да причини нараняване. Ако акумулаторната батерия е деформирана или е повредена, се обърнете към одобрен сервиз на Husqvarna.

- Използвайте само зарядни устройства за акумулаторни батерии и акумулаторни батерии Husqvarna.
- Използвайте само оригинални акумулаторни батерии за този продукт. Съществува риск от експлозия, ако акумулаторните батерии се сменят с акумулаторна батерия от неправилен тип. Обърнете се към Вашия дилър за повече информация.
- Опасност от електрически удар. Не свързвайте клемите на акумулаторната батерия с ключове, винтове или други метални предмети. Това може да причини късо съединение на акумулаторната батерия.
- Ако има теч от акумулаторната батерия, не оставяйте течността да влиза в контакт с тялото, дрехите Ви или продукта. Ако докоснете течността, почистете мястото с обилно количество вода и потърсете медицинска помощ.
- Когато сте близо до акумулаторни батерии, носете предпазни очила. Ако в очите Ви попадне течност, не ги търкайте, а ги промийте обилно с вода в продължение на най-малко 15 минути. Потърсете медицинска помощ.
- Не използвайте акумулаторни батерии, които са непрезареждаеми.
- Не извършвайте модификации по акумулаторната батерия.
- Не поставяйте предмети във въздушните отвори на акумулаторната батерия.
- Съхранявайте акумулаторната батерия далеч от слънчева светлина, топлина или открит огън. Акумулаторната батерия може да причини експлозия, която да причини изгаряния и/или химически изгаряния.
- Съхранявайте акумулаторната батерия далеч от дъжд или влага.
- Съхранявайте акумулаторната батерия далеч от микровълни и високо налягане.
- Не се опитвайте да разглобите или счупите акумулаторната батерия.
- Използвайте акумулаторната батерия само когато околната температура е между –10°C/14°F и 40°C/104°F.
- Не почиствайте акумулаторната батерия или зарядното устройство за акумулаторни батерии с вода. Направете справка с *За почистване на акумулаторната батерия и зарядното устройство за акумулаторни батерии на страница 44*.
- Не използвайте повредена акумулаторна батерия.
- Съхранявайте акумулаторната батерия далеч от метални предмети, като гвоздеи, винтове или бижута.
- Дръжте акумулаторната батерия далеч от деца.
- Закрепете правилно акумулаторната батерия. Неправилното закрепване на акумулаторна батерия може да причини късо съединение в нея.

Инструкции за безопасност за зарядното устройство на акумулаторната батерия

ПРЕДУПРЕЖДЕНИЕ: Прочетете внимателно всички предупреждения за безопасността и инструкции. Неспазването на предупрежденията и инструкциите може да доведе до електрически удар, пожар и/или сериозно нараняване.

- Ако не се спазват инструкциите за безопасност, има риск от токов удар или късо съединение.
- Не използвайте зарядни устройства, различни от доставеното с машината. Използвайте само QC зарядни устройства Husqvarna за зареждане на резервните акумулаторни батерии Husqvarna.
- Не опитвайте да разглобите зарядното устройство за акумулаторни батерии.
- Не използвайте повредено зарядно устройство за акумулаторни батерии или зарядно устройство за акумулаторни батерии, което не работи правилно.
- Не повдигайте зарядното устройство за акумулаторни батерии, като го държите за захранващия шнур. За да изключите зарядното устройство за акумулаторни батерии от стенен контакт, извадете щепсела. Не дърпайте захранващия шнур.
- Дръжте всички кабели и удължителни кабели далеч от вода, масло и остри ръбове. Уверете се, че кабелът не се е захванал между врати, огради или други подобни.
- Не използвайте зарядното устройство за акумулаторни батерии близо до запалими материали или материали, които могат да причинят корозия. Уверете се, че зарядното устройство за акумулаторни батерии не е покрито. Ако има дим или огън, извадете щепсела на зарядното устройство за акумулаторни батерии.
- Зареждайте акумулаторната батерия само на закрито, на място с добро проветряване и далеч от слънчева светлина. Не зареждайте акумулаторната батерия на открито. Не зареждайте акумулаторната батерия във влажна условия.

- Зареждайте акумулаторната батерия само когато околната температура е между 5°C/41°F и 40°C/104°F. Използвайте зарядното устройство в суха среда с добра вентилация, в която няма прах.
- Не поставяйте предмети във въздушните отвори на зарядното устройство за акумулаторни батерии.
- Не свързвайте клемите на зарядното устройство за акумулаторни батерии към метални предмети, тъй като това може да предизвика късо съединение на зарядното устройство за акумулаторни батерии.
- Не зареждайте непрезареждаеми акумулаторни батерии в зарядното устройство за акумулаторни батерии и не използвайте такива батерии в продукта.
- Използвайте одобрени стенни контакти, които не са повредени.

Инструкции за безопасност при техническо обслужване

ПРЕДУПРЕЖДЕНИЕ: Прочетете следващите предупредителни инструкции, преди да извършвате техническо обслужване на продукта.

- Отстранете акумулаторната батерия или разкачете захранването, преди да извършите техническо обслужване, други проверки или сглобяване на продукта.
- Операторът трябва да извършва само дейностите по техническо обслужване и сервизно обслужване, показани в това ръководство за оператора. Обърнете се към Вашия сервизен дилър за по-сериозно техническо обслужване и сервизно обслужване.
- Не почиствайте акумулаторната батерия или зарядното устройство за акумулаторни батерии с вода. Силните почистващи препарати могат да причинят повреда на пластмасата.
- Ако не извършвате техническо обслужване, това намалява експлоатационния живот на продукта и увеличава риска от злополуки.
- За всички дейности по сервизното обслужване и ремонта е необходимо специално обучение. Ако не всички проверки в това ръководство за оператора са одобрени, след като сте извършили техническото обслужване, се обърнете към Вашия сервизен дилър. Ние гарантираме, че за Вашия продукт има налични професионални ремонти и сервизно обслужване.
- Използвайте само оригинални резервни части.

Експлоатация

Въведение

ПРЕДУПРЕЖДЕНИЕ: Прочетете и разберете главата за безопасност преди използване на продукта.

За окачване на продукта за куката

1. Закрепете винт на мястото, където искате да окачите продукта.
2. Разгънете куката на продукта. (Фиг. 22)
3. Окачете продукта на винта.

За окачване на продукта за монтажните отвори

1. Закрепете 2 винта на мястото, където искате да окачите продукта. Уверете се, че 2-та винта са на разстояние 63 mm.
2. Окачете продукта на 2-та винта. (Фиг. 23)

За разгъване на триногата стойка

1. Поставете триногата стойка върху равна повърхност.
2. Разхлабете фиксиращия винт (A). (Фиг. 24)
3. Повдигнете удължителния прът (B) и натиснете надолу планката (C).
4. Уверете се, че планката (C) е между маркировките (D) на удължителния прът.
5. Затегнете фиксиращия винт (A).
6. Регулирайте дължината на удължителния прът, ако е необходимо. Направете справка с *За регулиране на удължителния прът на страница 43*.

За разгъване на триногата стойка

1. Спуснете удължителния прът, ако е необходимо. Направете справка с *За регулиране на удължителния прът на страница 43*.
2. Разхлабете фиксиращия винт (A). (Фиг. 25)
3. Хванете удължителния прът (B) и повдигнете планката (C).
4. Натиснете 3-те крака (D), ако е необходимо.
5. Затегнете фиксиращия винт (A).

За монтиране и отстраняване на продукта от триногата стойка

1. Разгънете триногата стойка. Направете справка с *За разгъване на триногата стойка на страница 42*.

2. Поставете продукта върху монтажния винт и завъртете продукта по часовниковата стрелка.
3. Отстранете продукта в обратна последователност.

За монтиране и отстраняване на акумулаторната батерия

1. Монтирайте акумулаторната батерия в отделението за акумулаторната батерия. Акумулаторната батерия е монтирана правилно, когато чуете звук от щракване.
2. Отстранете акумулаторната батерия в обратна последователност. Натиснете бутоните за освобождаване на акумулаторната батерия, когато отстранявате акумулаторната батерия от отделението за акумулаторната батерия.

За свързване на USB–C кабел

Продуктът има USB-C изход за зареждане на външни устройства.

1. Повдигнете гумената капачка от USB-C изхода.
2. Свържете USB-C кабела.

За регулиране на светлинните панели

1. Повдигнете и разгънете левите и десните светлинни панели под ъгъл 90 градуса спрямо продукта. (Фиг. 26)
2. Разгънете средния светлинен панел към горната част на продукта. (Фиг. 27)
3. Регулирайте 3-те светлинни панела, ако е необходимо.

За регулиране на удължителния прът

1. Разхлабете регулиращата гайка. (Фиг. 28)
2. Регулирайте удължителния прът до желаната височина.

ВНИМАНИЕ: Не удължавайте удължителния прът над линията (A), ако триногата стойка е върху неравна повърхност.

3. Затегнете регулиращата гайка.

За стартиране и спиране на продукта

- Натиснете и задръжте бутона за ВКЛ./ИЗКЛ., за да стартирате или спрете продукта. (Фиг. 29)

Забележка: Акумулаторната батерия остава включена 3 минути, след като продуктът е изключен.

Забележка: Акумулаторната батерия няма да се дезактивира при свързване на USB зарядно устройство.

За регулиране на яркостта

- Натиснете бутона за регулиране на яркостта, за да регулирате яркостта. (Фиг. 30)

За промяна на режима на осветление

- Натиснете бутона за режима на осветление, за да промените режима на осветление. (Фиг. 31)

Техническо обслужване

Въведение

ПРЕДУПРЕЖДЕНИЕ: Прочетете и разберете главата за безопасност, преди да започнете извършването на дейности по техническото обслужване на продукта.

ПРЕДУПРЕЖДЕНИЕ: Отстранете акумулаторната батерия или захранващия кабел, преди да извършите техническо обслужване на продукта.

ПРЕДУПРЕЖДЕНИЕ: Ако не извършвате правилно техническо обслужване, това може да намали експлоатационния живот на продукта и да увеличи риска от злополуки. Всички дейности по сервизното обслужване и/или ремонта трябва да се извършат от одобрен персонал. Обърнете се към Вашия сервизен дилър за повече информация.

Разписание за техническо обслужване

Следва списък със стъпките от техническото обслужване, които трябва да изпълните за Вашия продукт.

Техническо обслужване	Преди употреба	След употреба	Всеки месец
Уверете се, че всички винтове и гайки са затегнати.	X		
Уверете се, че таблото за управление работи правилно и че не е повредено.	X		
Проверете връзките между акумулаторната батерия и продукта. Проверете връзката между акумулаторната батерия и зарядното устройство.			X
Почистете продукта.		X	

За почистване на продукта

ВНИМАНИЕ: Не използвайте водоструйка или течаща вода за почистване на продукта. Не използвайте разтворители за почистване.

- Използвайте навлажнена кърпа за почистване на продукта.

За почистване на акумулаторната батерия и зарядното устройство за акумулаторни батерии

ПРЕДУПРЕЖДЕНИЕ: Не почиствайте акумулаторната батерия или зарядното устройство за акумулаторни батерии с вода.

ПРЕДУПРЕЖДЕНИЕ: Не използвайте никакви химически вещества за почистване на акумулаторната батерия.

- Преди да поставите акумулаторната батерия в зарядното устройство за акумулаторни батерии, се уверете, че акумулаторната батерия и зарядното устройство за акумулаторни батерии са чисти и сухи.
- Почистете клемите на акумулаторната батерия със сгъстен въздух или използвайте мека и суха кърпа.
- Почистете повърхностите на акумулаторната батерия и зарядното устройство за акумулаторни батерии с мека и суха кърпа.

За извършване на проверка на зарядното устройство за акумулаторни батерии

- Уверете се, че зарядното устройство за акумулаторни батерии и захранващият шнур не са повредени. Огледайте за пукнатини и други повреди.

Търсене и отстраняване на неизправности на продукта

Забележка: За търсене и отстраняване на неизправности на акумулаторната батерия и на зарядното устройство за акумулаторни батерии направете справка със съответното ръководство за оператора.

Проблем	Причина	Решение
Продуктът не стартира. Нито един светодиод не светва, когато натиснете бутона за ВКЛ./ИЗКЛ.	Батерията е изтощена.	Заредете акумулаторната батерия.
	Акумулаторната батерия не е монтирана правилно в продукта.	Отстранете акумулаторната батерия и я монтирайте правилно.
	Акумулаторната батерия е повредена или не работи правилно.	Натиснете бутона за ВКЛ./ИЗКЛ., за да извършите проверка на акумулаторната батерия. Трябва да светне най-малко 1 зелен светодиод.
	Замърсен или повреден куплунг между акумулаторната батерия и продукта.	Уверете се, че захранващите конектори между акумулаторната батерия и продукта не са мръсни или повредени.
	Необходимо е сервизно обслужване.	Говорете с одобрен сервизен център на Husqvarna.
Продуктът работи, но няма индикаторна светлина на таблото за управление.	Необходимо е сервизно обслужване.	Говорете с одобрен сервизен център на Husqvarna.

Транспортиране, съхранение и изхвърляне

За задаване на продукта в режим на транспортиране/съхранение

1. Отстранете продукта от триногата стойка. Направете справка с *За монтиране и отстраняване на продукта от триногата стойка на страница 42*.
2. Отстранете акумулаторната батерия. Направете справка с *За монтиране и отстраняване на акумулаторната батерия на страница 43*.
3. Сгънете средния панел към корпуса на продукта. (Фиг. 32)
4. Сгънете левия и десния светлинен панел към корпуса на продукта. (Фиг. 33)
5. Поставете продукта върху 4-те гумени крачета на равна повърхност.

Транспорт и съхранение

- По време на транспортиране закрепете продукта по безопасен начин, за да предотвратите повреждането му и злополуки.
- Съхранявайте продукта в площ под ключ, за да предотвратите достъпа до него от страна на деца или лица, които не са упълномощени да го използват.
- Разкачете акумулаторната батерия от продукта.

Изхвърляне на акумулаторната батерия, зарядното устройство за акумулаторни батерии и продукта

Символът по-долу означава, че продуктът не е битов отпадък. Рециклирайте го в станция за рециклиране за електрическо и електронно оборудване. Това помага да се предотврати увреждане на околната среда и на лица.

Обърнете се към местните власти, услугите за битови отпадъци и Вашия дилър за повече информация.



Забележка: Символът се намира на продукта или на опаковката на продукта.

Технически характеристики

Артикул	WL7i	Забележка
Тип светодиод	HS-2835-1 W-3 V/350 mA-SD	
Обща ефективност на системата, lm/W	130	
Светлинен поток, lm	830~7000	Без дифузер.
Зрителен ъгъл за всеки светлинен панел, градуси	120	
IP клас	IP44	
Тегло, kg/lb	2,8/6,16	
Защита срещу удар	IK 07	
Диапазон на работната температура, °C/°F	–5 – 40/23 – 104	
Обща мощност, W	54 за осветление. 18 за изход Type C.	

Одобрени акумулаторни батерии

Използвайте само оригинални Husqvarna 40-B за този продукт.

Акумулаторна батерия	40-B140 X без Bluetooth®
Тип	Литиевойонен
Капацитет на акумулаторната батерия, Ah	4,0
Номинално напрежение, V	36
Тегло, kg/lb	1,25/2,7

Одобрени зарядни устройства за акумулаторни батерии

Зарядно устройство за акумулаторни батерии	40-C500X
Входно напрежение, V	100 – 240
Честота, Hz	50 – 60
Мощност, W	500

Размери на продукта

(Фиг. 2)

A	Височина на лампата, mm/in	208,8/8,2
B	Ширина на лампата, mm/in	219,9/8,7
C	Дълбочина на лампата, mm/in	251/9,9
D	Височина на триногата стойка, mm/in	690 ± 10/27,2 ± 0,4

Obsah

Úvod..... 48
Bezpečnost..... 50
Provoz..... 52
Údržba..... 53
Odstraňování problémů s výrobkem..... 54
Přeprava, skladování a likvidace..... 55
Technické údaje 56
Rozměry výrobku..... 57

Úvod

Popis výrobku

Tyto výrobky jsou akumulátorová přenosná pracovní světla vybavená světelným zdrojem LED.

V rámci našeho procesu neustálého vývoje výrobků si vyhrazujeme právo měnit konstrukci a vzhled výrobků bez předchozího upozornění.

Zamýšlené použití

Tyto výrobky jsou navrženy k osvětlení vnitřních a venkovních pracovních oblastí. K jiným činnostem výrobek nepoužívejte.

Povšimněte si: Použití může být upraveno národními nebo místními předpisy. Dodržujte příslušné předpisy.

Popis výrobku

(Obr. 1)

1. Pravý světelný panel
2. Prostřední světelný panel
3. Levý světelný panel
4. Přepravní rukojeť
5. Přihrádka na baterii
6. Kontrolka stavu nabití baterie
7. Vypínač
8. Tlačítko režimu světla
9. Tlačítko pro nastavení jasu
10. Konektor USB-C
11. Gumové nožky
12. Úchyt stativu
13. Montážní otvory
14. Hák
15. Seřizovací matice
16. Upevňovací šroub
17. Pojistný šroub
18. Prodlužovací sloupek
19. Noha
20. Zajišťovací vzpěra
21. Návod k používání

Symboly na výrobku

(Obr. 3) VAROVÁNÍ: Buďte opatrní a výrobek používejte správně. Tento výrobek může způsobit obsluze a dalším osobám vážné zranění.

(Obr. 4) Před použitím výrobku si přečtěte tento návod a ujistěte se, že pokynům rozumíte.

(Obr. 5) Ukazatel stavu nabití baterie.

(Obr. 6) Režim světla.

(Obr. 7) Tlačítko pro nastavení jasu.

(Obr. 8) Vypínač

(Obr. 9) VAROVÁNÍ: Horký povrch.

(Obr. 10) Svítidlo třídy III.

(Obr. 11) Nedívejte se do zdroje světla.

(Obr. 12) Výstraha, nebezpečí úrazu elektrickým proudem.

(Obr. 13) Minimální vzdálenost od osvětlených objektů (metry).

(Obr. 14) Chráněno proti stříkající vodě.

(Obr. 15) Označení týkající se ochrany životního prostředí. Výrobek ani obal výrobku nelze zlikvidovat jako domácí odpad. Odevzdejte jej ve sběrném dvoře pro recyklaci elektrických a elektronických zařízení.

(Obr. 16) Tento výrobek byl certifikován značkou cTUVus společností TÜV Rheinland. Certifikace cTUVus znamená, že výrobek splňuje požadované bezpečnostní normy ve Spojených státech i Kanadě. Tato certifikace zajišťuje, že výrobek byl testován a splňuje nezbytné bezpečnostní požadavky pro severoamerický a kanadský trh.

(Obr. 17) Tento výrobek vyhovuje předpisům EESS a ACMA pro Nový Zéland a Austrálii.

(Obr. 18) Tento výrobek vyhovuje příslušným ukrajinským předpisům.

(Obr. 19) Tento výrobek vyhovuje platným směrnicím EU.

(Obr. 20) Tento výrobek vyhovuje platným předpisům Spojeného království.

Povšimněte si: Další symboly/štítky na výrobku se týkají zvláštních certifikačních požadavků pro určité obchodní trhy.

Typový štítek

(Obr. 21)

1. Výrobce
2. Název výrobku
3. Výrobní číslo – yyyywwdxxxx

   Na typovém štítku je uvedeno výrobní číslo: yyyy je rok výroby, ww je týden výroby a d je den v týdnu (první je pondělí, poslední neděle).

Poškození výrobku

Neneseme odpovědnost za poškození výrobku, pokud:

- byl výrobek nesprávně opraven,
- byl výrobek opraven pomocí součástí od jiného výrobce nebo součástí, které nejsou výrobcem schváleny,
- má výrobek příslušenství od jiného výrobce nebo příslušenství, které není výrobcem schváleno,

- výrobek nebyl opraven ve schváleném servisním středisku nebo schváleným odborníkem.

Bezpečnost

Definice týkající se bezpečnosti

Varování, výstrahy a poznámky slouží jako upozornění na konkrétní důležité části návodu.



VÝSTRAHA: Používá se v případě nebezpečí úrazu nebo usmrcení obsluhy nebo okolních osob, pokud nejsou dodrženy pokyny uvedené v tomto návodu.



VAROVÁNÍ: Používá se v případě nebezpečí poškození výrobku, dalších materiálů či škod na majetku v blízkém okolí, pokud nejsou dodrženy pokyny uvedené v tomto návodu.

Povšimněte si: Používá se k poskytnutí dalších informací, které jsou nezbytné v dané situaci.

Obecné bezpečnostní pokyny pro stroj



VÝSTRAHA: Prostudujte si všechny bezpečnostní pokyny, varování, pokyny, ilustrace a technické údaje dodané s tímto strojem. *Při nedodržení některého z pokynů uvedených níže může dojít k úrazu elektrickým proudem, požáru nebo vážnému poranění.*

Uschovejte si veškerá upozornění a pokyny pro budoucí potřebu.

Povšimněte si: *Pojem „stroj" použitý v bezpečnostních pokynech se vztahuje na stroj napájený ze sítě (se síťovým kabelem) nebo napájený baterií (bezdrátový).*

Elektrická bezpečnost



VÝSTRAHA: Před použitím výrobku si přečtěte následující varování.



VÝSTRAHA: Nepoužívejte výrobek v dešti.

- Pokud nejsou bezpečnostní pokyny dodržovány, hrozí nebezpečí úrazu elektrickým proudem nebo zkrat.
- Používejte schválenou, nepoškozenou a správně nainstalovanou elektrickou zásuvku.
- Nepoužívejte jiné napájecí adaptéry než ty, které jsou doporučeny pro výrobek.
- Nepokoušejte se rozebírat výrobek ani napájecí adaptér.
- Nepoužívejte poškozený výrobek.
- Pokud je napájecí adaptér poškozený, odpojte jej od zdroje napájení a nedotýkejte se poškozeného místa.

Použití akumulátorových strojů a péče o ně

- **Baterii nabíjejte pouze nabíječkou specifikovanou výrobcem.** Použití nabíječky vhodné pro jeden typ baterie může pro jiný typ představovat nebezpečí vzniku požáru.
- **Ve stroji používejte pouze k tomu určené baterie.** Při použití jiných baterií hrozí riziko úrazu a požáru.
- **Když baterii nepoužíváte, udržujte ji stranou od kovových předmětů, např. kancelářských sponek, mincí, klíčů, hřebíků, šroubů nebo jiných malých kovových předmětů, které by mohly spojit kontakty baterie.** Při zkratování kontaktů baterie může dojít k popáleninám nebo k požáru.
- **Při nesprávném použití může z baterie vytékat kapalina. Vyhněte se kontaktu s touto kapalinou. Pokud dojde k náhodnému kontaktu, opláchněte postižené místo vodou. Při zasažení očí kapalinou vyhledejte lékařskou pomoc.** Kapalina vyteklá z baterie může způsobit podráždění nebo popáleniny.
- **Nepoužívejte poškozenou nebo pozměněnou baterii nebo stroj.** Poškozené nebo upravené baterie mohou vykazovat neočekávané chování vedoucí k požáru, výbuchu nebo nebezpečí poranění.
- **Baterii nebo stroj nevystavujte ohni nebo příliš vysoké teplotě.**
- **Dodržujte všechny pokyny pro nabíjení a nikdy nenabíjejte baterii nebo stroj mimo teplotní rozsah uvedený v pokynech.** Nesprávné nabíjení nebo nabíjení při teplotách mimo uvedený rozsah může mít za následek poškození baterie a zvýšené nebezpečí požáru.

Servis

- **Servis výrobku smí provádět pouze kvalifikovaná osoba za použití identických náhradních součástek.** To zajistí udržení bezpečnosti výrobku.
- **Nikdy neprovádějte servis poškozených baterií.** Servis baterií smí provádět pouze výrobce nebo autorizovaný servis.

Obecné bezpečnostní pokyny



VÝSTRAHA: Před použitím výrobku si přečtěte následující varování.



VÝSTRAHA: Čočka se během používání velmi zahřívá. Abyste snížili riziko popálenin, nedotýkejte se horké čočky.



VÝSTRAHA: Nedívejte se do zapnuté lampy, abyste snížili riziko poranění. Mohlo by dojít k vážnému poranění očí.

- Abyste snížili riziko zranění, udržujte pracovní oblast čistou.
- Abyste snížili riziko zranění, je při použití výrobku v blízkosti dětí nutný pečlivý dohled.
- Nesahejte na horké součásti.
- Používejte pouze nástavce doporučené nebo prodávané výrobcem.
- Abyste snížili nebezpečí úrazu elektrickým proudem, nepokládejte výrobek do vody ani do jiné kapaliny. Výrobek nepokládejte na místa, kde by mohl spadnout nebo být vtažen do vany nebo umyvadla, ani ho na takových místech neskladujte.
- Zdroj světla v tomto výrobku smí vyměňovat pouze výrobce, servisní technik nebo jiná kvalifikovaná osoba.
- Neprovádějte na tomto výrobku žádné úpravy. Úpravy, které neschválí výrobce, mohou způsobit vážné zranění nebo úmrtí.
- Neprovozujte výrobek, pokud je možné, že úpravy výrobku provedla jiná osoba.
- Vždy používejte pouze originální příslušenství a náhradní díly. Příslušenství a náhradní díly, které neschválí výrobce, mohou způsobit vážné zranění nebo úmrtí.
- Udržujte výrobek čistý. Ujistěte se, že jsou značky a štítky dobře čitelné.
- Výrobek nikdy nedovolte používat dětem nebo osobám, které nemají zkušenosti s jeho používáním a prováděním údržby.
- Nedovolte osobám používat výrobek, dokud si nepřečetly návod k používání a neporozuměly jeho obsahu.
- Tento výrobek vytváří během provozu elektromagnetické pole. Toto pole může za určitých okolností narušovat funkci aktivních či pasivních implantovaných lékařských přístrojů. Za účelem snížení rizika možného vážného nebo smrtelného zranění doporučujeme osobám s implantovanými lékařskými přístroji poradit se před použitím výrobku s lékařem a s výrobcem implantovaného lékařského přístroje.
- Tyto informace v návodu k používání nikdy nemohou nahradit profesionální znalosti a zkušenosti. V případě, že se dostanete do situace, kdy se necítíte bezpečně, ukončete práci a požádejte o radu odborníka. Obraťte se na servisního prodejce. Nepouštějte se do žádné práce, pro kterou se necítíte dostatečně kvalifikovaní.
- Při provádění údržby výrobku používejte schválené ochranné rukavice.
- Nedovolte, abyste při častém používání začali ignorovat bezpečnostní předpisy. Když nebudete opatrní, může dojít k nehodě.

Bezpečnostní pokyny týkající se baterií



VÝSTRAHA: Před použitím výrobku si přečtěte následující varování.



VÝSTRAHA: Poškozená baterie může způsobit výbuch a zranění. Pokud je baterie deformovaná nebo poškozená, obraťte se na schválený servis Husqvarna.

- Používejte pouze nabíječky a baterie Husqvarna.
- S tímto výrobkem používejte pouze originální baterie. V případě výměny baterií za nesprávný typ hrozí nebezpečí výbuchu. Další informace získáte u svého prodejce.
- Nebezpečí úrazu elektrickým proudem. Svorky baterie nepřipojujte ke klíčům, šroubkům nebo jiným kovovým předmětům. Může to způsobit zkrat baterie.
- Pokud baterie netěsní, kapalina nesmí přijít do styku s kůží, oblečením nebo výrobkem. V případě styku s kapalinou omyjte zasaženou oblast velkým množstvím vody a vyhledejte lékařskou pomoc.
- V blízkosti baterií používejte ochranné brýle. Pokud se vám kapalina dostane do očí, nemněte si je, ale vyplachujte je velkým množstvím vody po dobu minimálně 15 minut. Vyhledejte lékařskou pomoc.
- Nepoužívejte baterie, které nejsou dobíjecí.
- Neprovádějte na baterii žádné úpravy.
- Nevkládejte do větracích otvorů baterie žádné předměty.
- Chraňte baterii před sluncem, teplem nebo otevřeným ohněm. Baterie může explodovat a způsobit popáleniny nebo chemické popáleniny.
- Chraňte baterii před deštěm a vlhkým prostředím.
- Chraňte baterii před mikrovlnami a vysokým tlakem.
- Baterii nikdy nerozebírejte nebo nerozbíjejte.
- Baterii používejte pouze při okolních teplotách v rozsahu −10 až 40 °C.
- Baterii ani nabíječku baterií nečistěte vodou. Viz část *Čištění baterie nebo nabíječky baterií na strani 54*.
- Nepoužívejte poškozenou baterii.
- Baterie uchovávejte mimo dosah kovových předmětů, jako jsou např. hřebíky, šrouby nebo šperky.
- Uchovávejte baterie mimo dosah dětí.

- Připojte baterii správně. Nesprávné připojení baterie může způsobit její zkrat.

Bezpečnostní pokyny pro nabíječku baterií

VÝSTRAHA: Pozorně si přečtěte všechna bezpečnostní upozornění a pokyny. Při nedodržení varování a pokynů může dojít k úrazu elektrickým proudem, požáru nebo vážnému zranění.

- Pokud nejsou bezpečnostní pokyny dodržovány, hrozí nebezpečí úrazu elektrickým proudem nebo zkrat.
- Nepoužívejte nabíječku, která nebyla dodána s výrobkem. Při nabíjení náhradních baterií Husqvarna používejte výhradně nabíječky Husqvarna QC.
- Nabíječku baterií nerozebírejte.
- Nepoužívejte poškozenou nabíječku ani nabíječku, která nefunguje správně.
- Nabíječku nezvedejte pomocí napájecího kabelu. Když nabíječku baterií odpojujete z elektrické zásuvky, tahejte za zástrčku. Netahejte za napájecí kabel.
- Všechny kabely včetně prodlužovací udržujte mimo dosah vody, oleje a ostrých hran. Dejte pozor, aby nebyl kabel přivřen ve dveřích, nezachytil se za plot a podobně.
- Nabíječku nepoužívejte v blízkosti hořlavých nebo korozivních materiálů. Zkontrolujte, zda není nabíječka baterií poškozená. V případě, že zaznamenáte kouř nebo požár, vytáhněte zástrčku kabelu nabíječky baterií ze zásuvky.
- Baterii nabíjejte pouze uvnitř, a to v místech s dobrým prouděním vzduchu a mimo dosah slunečního světla. Nenabíjejte baterii venku. Nenabíjejte baterii ve vlhkém prostředí.
- Baterii nabíjejte, pouze pokud je okolní teplota v rozsahu 5 až 40 °C. Nabíječku používejte v dobře větraném, suchém a čistém prostředí.
- Nevkládejte do větracích otvorů nabíječky žádné předměty.
- Nepřipojujte svorky nabíječky baterií ke kovovým předmětům, protože by mohlo dojít ke zkratování nabíječky.
- V nabíječce nenabíjejte baterie, které nejsou určeny k opětovnému dobíjení, a ani je nepoužívejte ve výrobku.
- Používejte schválené a nepoškozené síťové zásuvky.

Bezpečnostní pokyny pro údržbu

VÝSTRAHA: Před prováděním údržby výrobku si přečtěte následující varování.

- Před prováděním údržby, kontroly nebo montáže výrobku vyjměte baterii nebo odpojte napájecí kabel.
- Obsluha smí provádět pouze takové údržbářské a servisní úkony, které jsou popsané v tomto návodu k používání. Před provedením údržby a servisu většího rozsahu se obraťte na servisního prodejce.
- Baterii ani nabíječku baterií nečistěte vodou. Silné čisticí prostředky mohou způsobit poškození plastových dílů.
- Pokud byste neprováděli údržbu, podstatně by se zkrátil životní cyklus výrobku a zvýšilo se nebezpečí nehod.
- Pro veškeré servisní a opravárenské práce je nezbytné speciální školení. Pokud není možné po provedení údržby schválit všechny kontroly uvedené v tomto návodu k používání, obraťte se na servisního prodejce. Garantujeme pro váš výrobek profesionální opravy a servis.
- Používejte pouze originální náhradní díly.

Provoz

Úvod

VÝSTRAHA: Než začnete s výrobkem pracovat, přečtěte si důkladně kapitolu o bezpečnosti.

Zavěšení výrobku na hák

1. Připevněte šroub na místo, kde chcete výrobek zavěsit.
2. Vyklopte hák na výrobku. (Obr. 22)
3. Zavěste výrobek na šroub.

Zavěšení výrobku do montážních otvorů

1. Připevněte dva šrouby na místo, kde chcete výrobek zavěsit. Šrouby musí být 63 mm od sebe.
2. Zavěste výrobek na dva šrouby. (Obr. 23)

Složení stativu

1. Umístěte stativ na rovný povrch.
2. Povolte pojistný šroub (A). (Obr. 24)
3. Zvedněte prodlužovací sloupek (B) a zatlačte držák (C) dolů.

4. Zkontrolujte, zda je držák (C) mezi značkami (D) na prodlužovacím sloupku.
5. Utáhněte pojistný šroub (A).
6. Podle potřeby upravte délku prodlužovacího sloupku. Viz část *Nastavení prodlužovacího sloupku na strani 53*.

Složení stativu

1. Spusťte prodlužovací sloupek. Viz část *Nastavení prodlužovacího sloupku na strani 53*.
2. Povolte pojistný šroub (A). (Obr. 25)
3. Přidržte prodlužovací sloupek (B) a zvedněte držák (C).
4. Zatlačte 3 nohy (D) dovnitř.
5. Utáhněte pojistný šroub (A).

Montáž výrobku na stativ a demontáž ze stativu

1. Rozložte stativ. Viz část *Složení stativu na strani 52*.
2. Umístěte výrobek na upevňovací šroub a otáčejte výrobkem po směru hodinových ručiček.
3. Demontáž výrobku proveďte v opačném pořadí.

Instalace a vyjmutí baterie

1. Vložte baterii do přihrádky na baterii. Baterie je správně nainstalovaná, když uslyšíte cvaknutí.
2. Vyjmutí baterie proveďte v opačném pořadí. Stiskněte tlačítka pro uvolnění baterie a vyjměte baterii z přihrádky.

Připojení kabelu USB–C

Výrobek je vybaven konektorem USB-C pro nabíjení externích zařízení.

1. Zvedněte gumovou krytku z konektoru USB-C.
2. Připojte kabel USB-C.

Nastavení světelných panelů

1. Zvedněte levý a pravý světelný panel a vyklopte je pod úhlem 90 stupňů vůči výrobku. (Obr. 26)
2. Vyklopte prostřední světelný panel směrem nahoru. (Obr. 27)
3. Podle potřeby upravte 3 světelné panely.

Nastavení prodlužovacího sloupku

1. Povolte seřizovací matici. (Obr. 28)
2. Nastavte prodlužovací sloupek na požadovanou výšku.

VAROVÁNÍ: Nevytahujte prodlužovací sloupek nad čáru (A), když je stativ na nerovné ploše.

3. Utáhněte seřizovací matici.

Zapnutí a zastavení výrobku

- Spusťte výrobek dlouhým stisknutím vypínače. (Obr. 29)

Povšimněte si: Baterie zůstane po vypnutí výrobku zapnutá 3 minuty.

Povšimněte si: Baterie se po připojení nabíječky USB nedeaktivuje.

Nastavení jasu

- Stisknutím tlačítka pro nastavení jasu upravte jas. (Obr. 30)

Změna režimu světla

- Stisknutím tlačítka režimu světla změníte režim světla. (Obr. 31)

Údržba

Úvod

VÝSTRAHA: Než začnete na výrobku provádět údržbu, přečtěte si pozorně kapitolu o bezpečnosti.

VÝSTRAHA: Před prováděním údržby výrobku vyjměte baterii nebo odpojte napájecí kabel.

VÝSTRAHA: Pokud byste řádně neprováděli údržbu, může se zkrátit životnost výrobku a zvýšit riziko nehod. Veškerý servis nebo opravy musí provádět oprávnění pracovníci. Další informace získáte u svého prodejce poskytujícího servis.

Plán údržby

Níže je uveden seznam kroků údržby, které musíte provést na výrobku.

Údržba	Před každým použitím	Po použití	Měsíčně
Zkontrolujte, zda jsou šrouby a matice dotažené.	X		
Zkontrolujte, zda ovládací panel funguje správně a není poškozený.	X		
Zkontrolujte spojení mezi baterií a výrobkem. Zkontrolujte spojení mezi baterií a nabíječkou baterií.			X
Vyčistěte výrobek.		X	

Čištění výrobku

VAROVÁNÍ: K čištění výrobku nepoužívejte vysokotlaký čistič ani tekoucí vodu. K čištění nepoužívejte rozpouštědla.

- K čištění výrobku použijte vlhký hadřík.

Čištění baterie nebo nabíječky baterií

VÝSTRAHA: Baterii ani nabíječku baterií nečistěte vodou.

VÝSTRAHA: K čištění baterie nepoužívejte žádné chemické látky.

- Než vložíte baterii do nabíječky, zkontrolujte, zda jsou baterie a nabíječka baterie čisté a suché.
- Očistěte kontakty baterie stlačeným vzduchem nebo použijte měkkou a suchou utěrku.
- Očistěte povrch baterie a nabíječku baterie měkkou a suchou utěrkou.

Kontrola nabíječky baterií

- Zkontrolujte, zda není napájecí kabel nabíječky baterií poškozený. Zkontrolujte, jestli se neobjevily praskliny nebo jiné poškození.

Odstraňování problémů s výrobkem

Povšimněte si: Informace o odstraňování problémů s baterií a nabíječkou naleznete v příslušném návodu k používání.

Problém	Příčina	Řešení
Výrobek nestartuje. Po stisknutí vypínače se nerozsvítí žádná kontrolka LED.	Baterie je vybitá.	Nabijte baterii.
	Baterie není ve výrobku správně nainstalována.	Vyjměte baterii a nainstalujte ji správně.
	Baterie je poškozená nebo nefunguje správně.	Proveďte kontrolu baterie stisknutím vypínače. Musí se rozsvítit alespoň 1 zelená kontrolka LED.
	Znečištěné nebo poškozené připojení mezi baterií a výrobkem.	Zkontrolujte, zda nejsou napájecí konektory mezi baterií a výrobkem znečištěné nebo poškozené.
	Je nutný servis.	Obraťte se na schválené servisní středisko Husqvarna.
Výrobek funguje, ale na ovládacím panelu nesvítí žádná kontrolka.	Je nutný servis.	Obraťte se na schválené servisní středisko Husqvarna.

Nastavení výrobku do polohy pro přepravu/uskladnění

1. Odmontujte výrobek ze stativu. Viz část *Montáž výrobku na stativ a demontáž ze stativu na strani 53*.
2. Vyjměte baterii. Viz část *Instalace a vyjmutí baterie na strani 53*.
3. Sklopte prostřední panel směrem k tělu výrobku. (Obr. 32)
4. Sklopte levý a pravý světelný panel směrem k tělu výrobku. (Obr. 33)
5. Položte výrobek na 4 gumové nožky na rovný povrch.

Přeprava a skladování

- Před přepravou bezpečně upevněte výrobek, aby nedošlo k poškození a nehodám.
- Skladujte výrobek na uzamčeném místě, aby se zamezilo přístupů dětí a neoprávněných osob.
- Vyjměte baterii z výrobku.

Likvidace akumulátoru, nabíječky a výrobku

Níže uvedený symbol znamená, že výrobek nelze zlikvidovat jako domácí odpad. Odevzdejte jej ve stanici pro recyklaci elektrických a elektronických zařízení. To pomůže eliminovat nebezpečí poškození životního prostředí a zdraví osob.

Další informace získáte od místních úřadů, služby zajišťující zpracování domácího odpadu nebo prodejce.



Povšimněte si: Tento symbol je znázorněn na výrobku nebo obalu výrobku.

Položka	WL7i	Poznámka
Typ LED	HS-2835-1W-3V/350mA-SD	
Celková účinnost systému, lm/W	130	
Světelný tok, lm	830~7000	Bez difuzéru.
Zorný úhel pro každý světelný panel, stupně	120	
Stupeň krytí IP	IP44	
Hmotnost, kg/lb	2,8/6,16	
Ochrana proti nárazům	IK 07	
Rozsah provozní teploty, °C/°F	−5–40 / 23–104	
Celkový výkon, W	54 pro světlo. 18 pro výstup typu C.	

Schválené baterie

S tímto výrobkem používejte pouze originální baterie Husqvarna 40-B.

Baterie	40-B140 X bez Bluetooth®
Typ	Lithium-iontová
Kapacita akumulátoru, Ah	4
Jmenovité napětí, V	36
Hmotnost, kg/lb	1,25/2,7

Schválené nabíječky

Nabíječka	40-C500X
Vstupní napětí, V	100–240
Frekvence, Hz	50–60
Výkon, W	500

Rozměry výrobku

(Obr. 2)

A	Výška lampy, mm/palce	208,8/8,2
B	Šířka lampy, mm/palce	219,9/8,7
C	Hloubka lampy, mm/palce	251/9,9
D	Výška stativu, mm/palce	690 ± 10 / 27,2 ± 0,4

Indhold

Indledning..... 58
Sikkerhed.....60
Drift..... 62
Vedligeholdelse..... 63
Fejlsøgning på produktet..... 64
Transport, opbevaring og bortskaffelse..... 65
Tekniske data 66
Produktmål.....67

Indledning

Produktbeskrivelse

Disse produkter er batteridrevne bærbare arbejdslygter med en LED-lyskilde.

Som en del af vores kontinuerlige produktudviklingsproces forbeholder vi os retten til ændringer af bl.a. form og udseende af produkterne uden forudgående varsel.

Tilsigtet brug

Disse produkter er designet til at oplyse indendørs og udendørs arbejdsområder. Brug ikke produktet til andre opgaver.

Bemærk: Nationale eller lokale bestemmelser kan regulere brugen. Overhold de gældende bestemmelser.

Produktoversigt

(Fig. 1)

1. Højre lyspanel
2. Midterste lyspanel
3. Venstre lyspanel
4. Transporthåndtag
5. Batterirum
6. Batteriopladningsindikator
7. ON/OFF-knap
8. Tilstand-knap til lys
9. Knap til justering af lysstyrke
10. USB-C-udgang
11. Gummifødder
12. Stativbeslag
13. Monteringshuller
14. Krog
15. Justeringsmøtrik
16. Monteringsskrue
17. Låseskrue
18. Forlængerstang
19. Ben
20. Vippelåsholder
21. Brugervejledning

Symboler på produktet

(Fig. 3) ADVARSEL: Vær forsigtig, og brug produktet korrekt. Dette produkt kan forårsage alvorlig personskade eller død for brugeren eller andre.

(Fig. 4) Læs brugervejledningen grundigt, og sørg for at have forstået indholdet, inden du bruger produktet.

(Fig. 5) Indikator for batteriets ladetilstand.

(Fig. 6) Lystilstand.

(Fig. 7) Knap til at justere lysstyrken.

(Fig. 8) ON/OFF-knap.

(Fig. 9) ADVARSEL: Varm overflade.

(Fig. 10) Belysningsarmatur i klasse III.

(Fig. 11) Se ikke direkte ind i lampen.

(Fig. 12) Forsigtig, der er risiko for elektrisk stød.

(Fig. 13) Mindste afstand fra oplyste genstande (meter).

(Fig. 14) Beskyttet mod stænkvand.

(Fig. 15) Miljømærke. Produktet og produktemballagen er ikke almindeligt husholdningsaffald. Aflever det på en godkendt genbrugsstation til elektrisk og elektronisk udstyr.

(Fig. 16) Dette produkt er certificeret med cTUVus-mærket af TÜV Rheinland. cTUVus-certificeringen angiver, at produktet overholder de påkrævede sikkerhedsstandarder i både USA og Canada. Denne certificering sikrer, at produktet er blevet testet og opfylder de nødvendige sikkerhedskrav for det nordamerikanske og canadiske marked.

(Fig. 17) Dette produkt er i overensstemmelse med EESS og ACMA for New Zealand og Australien.

(Fig. 18) Dette produkt overholder gældende ukrainske bestemmelser.

(Fig. 19) Dette produkt er i overensstemmelse med gældende EF-direktiver.

(Fig. 20) Dette produkt er i overensstemmelse med gældende britiske bestemmelser.

Bemærk: Andre symboler/mærkater på produktet refererer til specifikke krav for certificering på nogle markeder.

Typeskilt

(Fig. 21)

1. Producent
2. Produktnavn
3. Serienummer – ååååuudxxxx

   Typeskiltet viser serienummeret. åååå er produktionsåret, uu er produktionsugen og d er ugedagen, der starter med mandag og slutter med søndag.

Skader på produktet

Vi er ikke ansvarlige for skader på vores produkt, hvis:

- produktet er forkert repareret.
- produktet er repareret med dele, der ikke er fra producenten eller ikke er godkendt af producenten.
- produktet har tilbehør, der ikke er fra producenten eller ikke er godkendt af producenten.

- produktet ikke er repareret på et godkendt servicecenter eller af en godkendt myndighed.

Sikkerhed

Sikkerhedsdefinitioner

Advarsler, forholdsregler og bemærkninger bruges til at pege på særligt vigtige dele af brugsanvisningen.



ADVARSEL: Bruges, hvis føreren udsætter sig selv eller omkringstående personer for risiko for personskade eller dødsfald ved tilsidesættelse af instruktionerne i brugsanvisningen.



BEMÆRK: Bruges, hvis der er risiko for skader på produktet, andre materialer eller det omgivende område ved tilsidesættelse af instruktionerne i brugsanvisningen.

Bemærk: Bruges til at give yderligere oplysninger, der er nødvendige i en given situation.

Generelle sikkerhedsanvisninger for maskinen



ADVARSEL: Læs alle sikkerhedsanvisninger, instruktioner, illustrationer og specifikationer, der følger med denne maskine. *Hvis du ignorerer de nedenfor anførte instruktioner, kan det medføre elektrisk stød, brand og/eller alvorlige skader.*

Opbevar alle advarsler og instruktioner til senere brug.

Bemærk: *Det i sikkerhedsanvisningerne brugte udtryk "maskine" henviser til eldrevet værktøj (med ledning) og til elværktøj med batteri (trådløst).*

Elektrisk sikkerhed



ADVARSEL: Læs nedenstående advarselsinstruktioner, inden du bruger produktet.



ADVARSEL: Brug ikke produktet i regnvejr.

- Risiko for elektrisk stød eller kortslutning, hvis sikkerhedsinstruktionerne ikke overholdes.
- Brug en godkendt stikkontakt, der er korrekt installeret og ikke er beskadiget.
- Brug ikke andre strømadaptere end den, der blev leveret med dit produkt.
- Forsøg ikke at skille produktet eller strømadapteren ad.
- Brug ikke et beskadiget produkt.
- Hvis strømadapteren er beskadiget, skal du frakoble den fra strømforsyningen og undgå at berøre det beskadigede område.

Brug og vedligeholdelse af batteridrevet maskine

- **Genoplad kun med den oplader, som producenten foreskriver.** En oplader, der egner sig til en bestemt type batteripakke, kan medføre risiko for brand, hvis den benyttes sammen med en anden batteripakke.
- **Brug kun maskiner med specifikt angivne batteripakker.** Brug af andre batterienheder medfører risiko for skader og brand.
- **Når batteripakken ikke anvendes, skal du holde den væk fra andre metalgenstande, såsom papir, clips, mønter, nøgler, søm, skruer eller andre små metalgenstande, der kan kortslutte polerne.** Kortslutning af batteripolerne kan forårsage forbrændinger eller brand.
- **Under ugunstige forhold kan der sprøjte væske ud fra batteriet, undgå kontakt. Hvis væsken alligevel berøres, skal der skylles med vand. Hvis du får væske i øjnene, skal du søge læge.** Væske, der siver ud fra batteriet, kan medføre irritation eller forbrænding.
- **Brug ikke en batteripakke eller en maskine, som er beskadiget eller modificeret.** Beskadigede eller modificerede batterier kan opføre sig uforudsigeligt og medføre brand, eksplosion eller risiko for personskade.
- **Udsæt ikke en batteripakke eller en maskine for brand eller høje temperaturer.**
- **Følg alle opladningsinstruktioner, og oplad ikke batteripakken eller maskinen uden for det temperaturområde, der er angivet i instruktionerne.** Forkert opladning eller opladning ved temperaturer uden for det specificerede område kan beskadige batteriet og øge risikoen for brand.

Service

- **Få en kvalificeret reparatør til at foretage service på produktet, og brug kun originale reservedele.** Dette sikrer, at produktet altid fungerer sikkert.
- **Der må aldrig udføres service på beskadigede batteripakker.** Service på batteripakker bør kun udføres af producenten eller autoriserede serviceudbydere.

Generelle sikkerhedsinstruktioner

ADVARSEL: Læs nedenstående advarselsinstruktioner, inden du bruger produktet.

ADVARSEL: Linsen bliver meget varm under brug. Reducer risikoen for forbrændinger ved ikke at røre ved den varme linse.

ADVARSEL: Reducer risikoen for skader ved ikke at se direkte på driftslampen. Der kan opstå alvorlig øjenskade.

- Hold arbejdsområdet rent for at mindske risikoen for personskade.
- For at mindske risikoen for personskade er nøje overvågning nødvendig, når et produkt bruges i nærheden af børn.
- Undgå kontakt med varme dele.
- Brug kun udstyr, der anbefales eller sælges af producenten.
- For at mindske risikoen for elektrisk stød må produktet ikke kommes i vand eller anden væske. Produktet må ikke anbringes eller opbevares på steder, hvor det kan falde eller blive trukket ned i et kar eller en vask.
- Lyskilden i dette produkt må kun udskiftes af producenten, serviceforhandleren eller en lignende kvalificeret person.
- Du må ikke foretage ændringer af dette produkt. Ændringer, der ikke er godkendt af producenten, kan medføre alvorlig personskade eller dødsfald.
- Brug ikke produktet, hvis der er risiko for, at andre personer har foretaget ændringer af produktet.
- Brug altid originalt tilbehør og originale reservedele. Tilbehør og reservedele, der ikke er godkendt af producenten, kan medføre alvorlig personskade eller dødsfald.
- Hold produktet rent. Sørg for, at skilte og mærkater er tydeligt læsbare.
- Lad aldrig børn eller andre personer, som ikke er uddannet i brugen af produktet, benytte eller udføre service på det.
- Lad ikke en person betjene produktet, medmindre vedkommende har læst og forstået indholdet i denne brugervejledning.
- Dette produkt danner et elektromagnetisk felt under betjening. Dette felt kan i visse tilfælde påvirke aktive eller passive medicinske implantater. For at mindske risikoen for alvorlig personskade eller dødsfald anbefaler vi, at personer med medicinske implantater kontakter deres læge og producenten af det medicinske implantat, før de tager produktet i brug.
- Oplysningerne i denne brugervejledning er aldrig en erstatning for faglige færdigheder og erfaring. Hvis du kommer ud for en situation, som du er usikker på, skal du spørge en ekspert til råds. Kontakt din serviceforhandler. Forsøg ikke at udføre opgaver, som du ikke føler dig sikker på at kunne udføre.
- Brug godkendte beskyttelseshandsker, når du udfører vedligeholdelse på produktet.
- Ignorer ikke sikkerhedsreglerne, fordi du har betjent produktet mange gange. Der kan ske en ulykke, hvis du ikke er forsigtig.

Batterisikkerhed

ADVARSEL: Læs følgende advarselsinstruktioner, inden du bruger produktet.

ADVARSEL: Et beskadiget batteri kan eksplodere og forårsage personskade. Hvis batteriet er deformeret eller beskadiget, skal du henvende dig til et godkendt Husqvarna-serviceværksted.

- Brug kun Husqvarna-batteriopladere og -batterier.
- Brug kun originale batterier til dette produkt. Der er risiko for eksplosion, hvis batterierne udskiftes med et batteri af forkert type. Spørg forhandleren for at få yderligere oplysninger.
- Risiko for elektrisk stød. Tilslut ikke batteripolerne til nøgler, skruer eller andre metalgenstande. Dette kan medføre en kortslutning af batteriet.
- Hvis batteriet lækker, skal du sørge for, at væsken ikke kommer i kontakt med kroppen, dit tøj eller produktet. Ved berøring af væsken skal området skylles med en stor mængde vand, og opsøg derefter lægehjælp.
- Brug beskyttelsesbriller, når du er i nærheden af batterier. Hvis du får væske i øjnene, må du ikke gnide sig i øjnene, men skylle dem med rigeligt vand i mindst 15 minutter. Opsøg en læge.
- Brug ikke batterier, der ikke er genopladelige.
- Du må ikke foretage ændringer af batteriet.
- Sæt ikke genstande ind i batteriets luftspalte.
- Hold batteriet væk fra sollys, varme og åben ild. Batteriet kan forårsage en eksplosion og medføre forbrændinger og/eller kemiske forbrændinger.
- Hold batteriet væk fra regn og våde omgivelser.
- Hold batteriet væk fra mikrobølger og højt tryk.
- Forsøg ikke at skille batteriet ad eller ødelægge det.
- Brug kun batteriet ved en omgivende temperatur på mellem -10 °C og 40 °C.
- Batteriet eller batteriopladeren må aldrig rengøres med vand. Se *Sådan rengøres batteriet og batteriopladeren på side 64*.
- Brug ikke et beskadiget batteri.
- Opbevar batterierne væk fra metalgenstande som f.eks. søm, skruer og smykker.

- Opbevar batteriet utilgængeligt for børn.
- Fastgør batteriet korrekt. Et forkert monteret batteri kan medføre en kortslutning af batteriet.

Batteriopladersikkerhed

ADVARSEL: Læs alle sikkerhedsadvarsler og -instruktioner. Hvis advarsler og instruktioner ignoreres, kan det medføre elektrisk stød, brand og/eller alvorlig personskade.

- Risiko for elektrisk stød eller kortslutning, hvis sikkerhedsinstruktionerne ikke overholdes.
- Brug ikke andre batteriopladere end den, der blev leveret med dit produkt. Brug kun Husqvarna QC-opladere til at oplade Husqvarna-reservebatterier .
- Forsøg aldrig at adskille batteriopladeren.
- Brug ikke en batteriopplader, der er beskadiget eller ikke fungerer korrekt.
- Løft aldrig batteriopladeren ved hjælp af ledningen. Træk stikket ud for at afbryde batteriopladeren fra stikkontakten. Træk ikke i strømkablet.
- Hold alle kabler og forlængerledninger væk fra vand, olie og skarpe kanter. Sørg for, at kablet ikke bliver klemt i døre, hegn eller lignende.
- Brug ikke batteriopladeren i nærheden af brandfarlige materialer eller materialer, der kan medføre korrosion. Sørg for, at batteriopladeren ikke er dækket. I tilfælde af røgafgivelse eller brand skal batteriopladeren afbrydes fra stikkontakten.
- Oplad kun batteriet indendørs på et sted med god ventilation og beskyttet mod direkte sollys. Batteriet må ikke oplades udendørs. Oplad ikke batteriet under våde forhold.
- Oplad kun batteriet, når den omgivende temperatur er mellem 5 °C og 40 °C. Brug opladeren i omgivelser, der er tørre og fri for støv og har god luftgennemstrømning.
- Sæt ikke genstande ind i batteriopladerens luftspalter.
- Forbind aldrig batteriopladerens poler med metalgenstande, da dette kan kortslutte batteriopladeren.
- Batterier, der ikke er genopladelige, må ikke oplades i batteriopladeren eller bruges i produktet.
- Brug godkendte stikkontakter, som ikke er beskadiget.

Sikkerhedsinstruktioner for vedligeholdelse

ADVARSEL: Læs følgende advarselsinstruktioner, inden du udfører vedligeholdelse på produktet.

- Fjern batteriet, eller tag strømforsyningskablet ud, før du udfører vedligeholdelse, andre kontroller eller samler produktet.
- Brugeren må kun udføre den form for vedligeholdelses- og servicearbejde, der beskrives i denne brugervejledning. Kontakt en servicetekniker i forbindelse med større vedligeholdelses- og serviceopgaver.
- Batteriet eller batteriopladeren må aldrig rengøres med vand. Stærke opløsningsmidler kan beskadige plasten.
- Hvis du ikke udfører vedligeholdelse, reduceres levetiden for produktet og risikoen for ulykker øges.
- Særlig uddannelse er nødvendig i forbindelse med alt vedligeholdelses- og reparationsarbejde. Hvis ikke alle kontroller i denne brugsanvisning er godkendt, efter du har udført vedligeholdelse, skal du kontakte din servicetekniker. Vi garanterer, at der er professionelle reparationer og vedligeholdelse til rådighed for dit produkt.
- Brug altid kun originale reservedele.

Drift

Indledning

ADVARSEL: Læs og forstå kapitlet om sikkerhed, før du bruger produktet.

Sådan hænges produktet fra krogen

1. Fastgør en skrue, hvor du vil hænge produktet.
2. Fold krogen på produktet ud. (Fig. 22)
3. Hæng produktet på skruen.

Sådan hænges produktet fra monteringshullerne

1. Fastgør 2 skruer, hvor du vil hænge produktet. Sørg for, at der er 63 mm mellem de 2 skruer.
2. Hæng produktet på de 2 skruer. (Fig. 23)

Sådan foldes stativet ud

1. Anbring stativet på en plan flade.
2. Løsn låseskruen (A). (Fig. 24)
3. Løft forlængerstangen (B), og tryk beslaget (C) ned.
4. Sørg for, at beslaget (C) er mellem markeringerne (D) på forlængerstangen.
5. Fastspænd låseskruen (A).

6. Juster længden af forlængerstangen, hvis det er nødvendigt. Se *Sådan justeres forlængerstangen på side 63*.

Sådan foldes stativet ud

1. Sænk forlængerstangen, hvis det er nødvendigt. Se *Sådan justeres forlængerstangen på side 63*.
2. Løsn låseskruen (A). (Fig. 25)
3. Hold forlængerstangen (B), og løft beslaget (C).
4. Skub de 3 ben ind (D), hvis det er nødvendigt.
5. Fastspænd låseskruen (A).

Sådan monteres og fjernes produktet fra stativet

1. Fold stativet ud. Se *Sådan foldes stativet ud på side 62*.
2. Sæt produktet på monteringsskruen, og drej produktet med uret.
3. Afmonter produktet i den modsatte rækkefølge.

Sådan installeres og fjernes batteriet

1. Sæt batteriet i batterirummet. Batteriet er installeret korrekt, når du hører en kliklyd.
2. Fjern batterierne i den modsatte rækkefølge. Tryk på batteriudløserknapperne, når du fjerner batteriet fra batterirummet.

Sådan tilsluttes et USB-C-kabel

Produktet har en USB-C-udgang til opladning af eksterne enheder.

1. Løft gummihætten af USB-C-udgangen.
2. Tilslut USB-C-kablet.

Sådan justeres lyspanelerne

1. Løft og fold venstre og højre lyspaneler ud i en vinkel på 90 grader i forhold til produktet. (Fig. 26)
2. Fold det midterste lyspanel ud til toppen af produktet. (Fig. 27)
3. Juster de 3 lyspaneler, hvis det er nødvendigt.

Sådan justeres forlængerstangen

1. Løsn justeringsmøtrikken. (Fig. 28)
2. Juster forlængerstangen til den ønskede højde.

BEMÆRK: Forlæng ikke forlængerstangen over linjen (A), hvis stativet er på en ujævn overflade.

3. Spænd justeringsmøtrikken.

Sådan startes og standses produktet

- Tryk på ON/OFF-knappen og hold den nede for at starte eller stoppe produktet. (Fig. 29)

Bemærk: Batteriet forbliver tændt i 3 minutter, efter at produktet er sat til OFF.

Bemærk: Batteriet deaktiveres ikke, når en USB-oplader er tilsluttet.

Sådan justeres lysstyrken

- Tryk på knappen til justering af lysstyrke for at justere lysstyrken. (Fig. 30)

Sådan ændres lystilstanden

- Tryk på tilstand-knappen til lystilstand for at ændre lystilstanden. (Fig. 31)

Vedligeholdelse

Indledning

ADVARSEL: Læs og forstå sikkerhedskapitlet, før du udfører vedligeholdelse på produktet.

ADVARSEL: Fjern batteriet eller strømforsyningskablet, før du udfører vedligeholdelse på produktet.

ADVARSEL: Hvis du ikke udfører vedligeholdelse korrekt, kan det reducere produktets levetid og øge risikoen for ulykker. Alt service- og/eller reparationsarbejde skal udføres af godkendt personale. Spørg en serviceforhandler for at få yderligere oplysninger.

Vedligeholdelsesskema

Nedenfor vises en oversigt over det vedligeholdelsesarbejde, der skal udføres på produktet.

Vedligeholdelse	Før hver anvendelse	Efter brugen	Månedligt
Sørg for, at skruer og møtrikker er spændt.	X		
Kontrollér, at betjeningspanelet fungerer ordentligt, og at det ikke er beskadiget.	X		
Kontrollér forbindelserne mellem batteriet og produktet. Kontrollér forbindelserne mellem batteriet og batteriopladeren.			X
Rengør produktet.		X	

Sådan rengøres produktet

BEMÆRK: Brug ikke en højtryksrenser eller rindende vand til at rengøre produktet. Brug ikke opløsningsmiddel til rengøring.

- Brug en fugtig klud til at rengøre produktet.

Sådan rengøres batteriet og batteriopladeren

ADVARSEL: Batteriet eller batteriopladeren må aldrig rengøres med vand.

ADVARSEL: Brug ikke kemiske stoffer til at rengøre batteriet.

- Sørg for, at batteriet og opladeren er rene og tørre, før du sætter batteriet i batteriopladeren.
- Rengør batteriets poler med trykluft eller med en blød og tør klud.
- Rens overfladerne på batteriet og batteriopladeren med en blød og tør klud.

Sådan kontrolleres batteriopladeren

- Sørg for, at batteriopladeren eller strømforsyningskablet ikke er beskadiget. Se efter revner og andre skader.

Fejlsøgning på produktet

Bemærk: Se den relevante brugervejledning for fejlfinding på batteriet og batteriopladeren.

Problem	Årsag	Løsning
Produktet starter ikke. Ingen lysdioder tænder, når du trykker på ON/OFF-knappen.	Batteriet er afladet.	Oplad batteri.
	Batteriet er ikke monteret korrekt i produktet.	Fjern batteriet, og monter det korrekt.
	Batteriet er beskadiget eller fungerer ikke korrekt.	Tryk på ON/OFF-knappen for at foretage en kontrol af batteriet. Mindst 1 grøn LED-lampe skal lyse.
	Beskidt eller beskadiget stikforbindelse mellem batteri og produkt.	Sørg for, at strømstikkene mellem batteriet og produktet ikke er snavsede eller beskadigede.
	Service er nødvendig.	Tal med et godkendt Husqvarna-servicecenter.
Produktet fungerer, men der er intet indikationslys på betjeningspanelet.	Service er nødvendig.	Tal med et godkendt Husqvarna-servicecenter.

Transport, opbevaring og bortskaffelse

Sådan sættes produktet i transport/ opbevaringstilstand

1. Fjern produktet fra stativet. Se *Sådan monteres og fjernes produktet fra stativet på side 63*.
2. Afmonter batteriet. Se *Sådan installeres og fjernes batteriet på side 63*.
3. Fold det midterste panel mod produktets karosseri. (Fig. 32)
4. Fold venstre og højre lyspaneler mod produktets karosseri. (Fig. 33)
5. Anbring produktet på de 4 gummifødder på en plan overflade.

Transport og opbevaring

- Fastgør produktet forsvarligt under transport for at forhindre transportskader og -ulykker.
- Opbevar produktet i et aflåst område utilgængeligt for børn eller personer, som ikke er godkendt.
- Frakobl batteriet fra produktet.

Bortskaffelse af batteriet, batteriopladeren og produktet

Symbolet nedenfor betyder, at produktet ikke er almindeligt husholdningsaffald. Aflever det på en genbrugsstation til elektrisk og elektronisk udstyr. Dette hjælper med at forhindre skader på miljøet og på personer.

Kontakt lokale myndigheder, et renovationsselskab eller din forhandler for at få flere oplysninger.



Bemærk: Symbolet vises på produktet eller emballagen til produktet.

Vare	WL7i	Bemærkning
LED-type	HS-2835-1W-3V/350mA-SD	
Samlet systemeffektivitet, lm/W	130	
Lysstrøm, lm	830~7000	Uden lysspreder.
Visningsvinkel for hvert lyspanel, grader	120	
IP-klasse	IP44	
Vægt, kg	2,8	
Slagbeskyttelse	IK 07	
Driftstemperaturområde, °C	-5/23	
Samlet effekt, W	54 for lys. 18 for type C-udgang.	

Godkendte batterier

Brug kun Husqvarnaoriginale 40-B til dette produkt.

Batteri	40-B140 X uden Bluetooth®
Type	Lithium-ion
Batterikapacitet, Ah	4,0
Nominel spænding, V	36
Vægt, kg	1,25/2,7

Godkendte batteriopladere

Batterioplader	40-C500X
Indgangsspænding, V	100-240
Frekvens, Hz	50-60
Effekt, watt	500

Produktmål

(Fig. 2)

A	Lampehøjde, mm	208,8/8,2
B	Lampebredde, mm	219,9/8,7
C	Lampedybde, mm	251/9,9
D	Stativhøjde, mm	690±10/27,2±0.4

Inhalt

Einleitung..... 68
Sicherheit..... 70
Betreiben..... 73
Instand halten..... 74
Fehlerbehebung des Geräts..... 75
Transport, Lagerung und Entsorgung..... 75
Technische Daten 77
Gerätemaße..... 78

Einleitung

Produktbeschreibung

Bei diesen Produkten handelt es sich um akkubetriebene tragbare Arbeitsleuchten mit einer LED-Lichtquelle.

Da wir ständig an der Weiterentwicklung unserer Produkte arbeiten, behalten wir uns das Recht auf Änderungen des Designs oder des Aussehens der Produkte ohne vorherige Ankündigung vor.

Bestimmungsgemäße Verwendung

Diese Geräte wurden entwickelt, um Arbeitsbereiche im Innen- und Außenbereich zu beleuchten. Verwenden Sie das Gerät nicht für andere Arbeiten.

Hinweis: Nationale oder lokale Bestimmungen regeln ggf. die Verwendung. Beachten Sie die jeweils gültigen Bestimmungen.

Geräteübersicht

(Abb. 1)

1. Rechtes Leuchtpaneel
2. Mittleres Leuchtpaneel
3. Linkes Leuchtpaneel
4. Transportgriff
5. Akkufach
6. Akkuladestandsanzeige
7. ON/OFF-Taste
8. Lichtmodus-Taste
9. Taste zum Einstellen der Helligkeit
10. USB-C-Ausgang
11. Gummifüße
12. Stativbefestigung
13. Befestigungsbohrungen
14. Haken
15. Einstellmutter
16. Befestigungsschraube
17. Sicherungsschraube
18. Verlängerungsstange
19. Standfuß
20. Stativarretierung
21. Bedienungsanleitung

Symbole auf dem Gerät

(Abb. 3) WARNUNG: Gehen Sie vorsichtig vor, und verwenden Sie das Gerät ordnungsgemäß. Dieses Gerät kann schwere oder tödliche Verletzungen des Bedieners oder anderer Personen verursachen.

(Abb. 4) Lesen Sie die Bedienungsanleitung sorgfältig durch und machen Sie sich mit den Anweisungen vertraut, bevor Sie das Gerät verwenden.

(Abb. 5) Anzeige für den Ladezustand des Akkus.

(Abb. 6) Lichtmodus.

(Abb. 7) Taste zum Einstellen der Helligkeit.

(Abb. 8) ON/OFF-Taste.

(Abb. 9) WARNUNG: Heiße Oberfläche.

(Abb. 10) Leuchte der Klasse III.

(Abb. 11) Blicken Sie nicht direkt in die Lichtquelle.

(Abb. 12) Vorsicht, Stromschlaggefahr.

(Abb. 13) Mindestabstand zu beleuchteten Objekten (Meter).

(Abb. 14) Spritzwassergeschützt.

(Abb. 15) Umweltkennzeichen. Das Gerät und die Verpackung des Geräts dürfen nicht über den Hausmüll entsorgt werden. Geben Sie das Gerät an eine zugelassene Recyclingstation für elektrische und elektronische Geräte.

(Abb. 16) Dieses Gerät wurde vom TÜV Rheinland mit dem cTUVus-Zeichen zertifiziert. Die cTUVus-Zertifizierung zeigt an, dass das Gerät die von den USA und Kanada geforderten Sicherheitsnormen erfüllt. Diese Zertifizierung stellt sicher, dass das Gerät geprüft wurde und die erforderlichen Sicherheitsanforderungen für den nordamerikanischen und kanadischen Markt erfüllt.

(Abb. 17) Dieses Gerät entspricht EESS und ACMA für Neuseeland und Australien.

(Abb. 18) Dieses Gerät entspricht den geltenden ukrainischen Richtlinien.

(Abb. 19) Dieses Gerät entspricht den einschlägigen EG-Richtlinien.

(Abb. 20) Dieses Gerät entspricht den geltenden UK-Richtlinien.

Hinweis: Sonstige Symbole/Aufkleber auf dem Gerät beziehen sich auf spezielle Zertifizierungsanforderungen, die in bestimmten Ländern gelten.

Typenschild

(Abb. 21)

1. Hersteller
2. Produktname
3. Seriennummer: yyyywwdxxxx

   Auf dem Typenschild ist die Seriennummer angegeben. yyyy ist das Produktionsjahr, ww die Produktionswoche und d der Wochentag (beginnt mit Montag und endet mit Sonntag).

Schäden am Gerät

Wir haften nicht für Schäden an unserem Gerät, wenn:

- das Gerät nicht ordnungsgemäß repariert wird.

- das Gerät mit Teilen repariert wird, die nicht vom Hersteller stammen oder nicht vom Hersteller zugelassen sind.
- ein Zubehörteil mit dem Gerät verwendet wird, das nicht vom Hersteller stammt oder nicht vom Hersteller zugelassen ist.
- das Gerät nicht bei einem zugelassenen Service Center oder von einem zugelassenen Fachmann repariert wird.

Sicherheit

Sicherheitsdefinitionen

Warnungen, Vorsichtsmaßnahmen und Hinweise weisen auf besonders wichtige Teile der Betriebsanleitung hin.

WARNUNG: Wird verwendet, wenn bei Nichtbeachtung der Anweisungen in diesem Handbuch die Gefahr von Verletzung oder Tod des Bedieners oder anderer Personen besteht.

ACHTUNG: Wird verwendet, wenn bei Nichtbeachtung der Anweisungen in diesem Handbuch die Gefahr von Schäden am Gerät, an anderen Materialien oder in der Umgebung besteht.

Hinweis: Für weitere Informationen, die in bestimmten Situationen nötig sind.

Allgemeine Sicherheitshinweise zum Gerät

WARNUNG: Beachten Sie alle für das Gerät vorgesehenen Sicherheitshinweise, Anleitungen, Abbildungen und technischen Daten. *Wenn Sie die unten stehenden Anweisungen nicht befolgen, kann dies zu elektrischen Schlägen, Brand und/oder schweren Verletzungen führen.*

Bewahren Sie alle Warnhinweise und Anweisungen für spätere Referenzzwecke auf.

Hinweis: *Die Bezeichnung „Gerät" in den Warnhinweisen bezieht sich auf ein Gerät mit Netzbetrieb (über ein Kabel) oder Akkubetrieb (kabellos).*

Elektrische Sicherheit

WARNUNG: Lesen Sie die folgenden Warnhinweise, bevor Sie das Gerät verwenden.

WARNUNG: Verwenden Sie das Gerät niemals im Regen.

- Gefahr von Stromschlägen oder Kurzschluss, wenn die Sicherheitshinweise nicht beachtet werden.
- Verwenden Sie eine zugelassene Steckdose, die korrekt installiert und nicht beschädigt ist.
- Verwenden Sie nur die für Ihr Gerät empfohlenen Netzteile.
- Versuchen Sie nicht, das Gerät oder das Netzteil zu zerlegen.
- Verwenden Sie das Gerät nicht, wenn es beschädigt ist.
- Wenn das Netzteil beschädigt ist, trennen Sie es von der Stromversorgung und berühren Sie den beschädigten Bereich nicht.

Verwendung und Pflege von akkubetriebenen Geräten

- **Eine Aufladung darf nur mit dem vom Hersteller vorgeschriebenen Ladegerät durchgeführt werden.** Durch ein für einen bestimmten Akkutyp geeignetes Ladegerät kann Brandgefahr entstehen, wenn es für einen anderen Akku verwendet wird.
- **Verwenden Sie Geräte nur mit speziell für sie ausgezeichneten Akkus.** Die Verwendung anderer Akkus kann zu Verletzungs- und Brandgefahr führen.
- **Wird der Akku nicht verwendet, halten Sie ihn von Metallgegenständen wie Büroklammern, Münzen, Schlüsseln, Nägeln, Schrauben oder anderen kleineren Metallobjekten fern, da es zu einer Überbrückung der Kontakte kommen könnte.** Durch Kurzschluss der Akkuklemmen kann es zu Verbrennungen oder Bränden kommen.
- **Unter missbräuchlichen Bedingungen kann Flüssigkeit aus dem Akku austreten; vermeiden Sie Kontakt damit. Bei versehentlichem Hautkontakt sofort mit Wasser abspülen. Sollten Ihre Augen damit in Berührung gekommen sein, suchen Sie sofort ärztliche Hilfe auf.** Durch austretende Flüssigkeit aus dem Akku kann es zu Reizungen oder Verbrennungen kommen.
- **Verwenden Sie keinen Akku und kein Gerät, der bzw. das defekt ist oder modifiziert wurde.** Beschädigte oder modifizierte Akkus können ein unvorhersehbares Verhalten aufweisen, welches

zu Feuer, Explosionen oder Verletzungsgefahren führen kann.

- **Setzen Sie Akku oder Gerät niemals Feuer oder sehr hohen Temperaturen aus.**
- **Befolgen Sie die Ladeanweisungen und laden Sie den Akku oder das Gerät niemals bei Temperaturen außerhalb den in der Anleitung angegebenen Temperaturbereichen auf.** Unsachgemäßes Aufladen oder Aufladen bei Temperaturen außerhalb des angegebenen Bereichs kann den Akku beschädigen und die Brandgefahr erhöhen.

Service

- **Lassen Sie Ihr Gerät von einem qualifizierten Fachmann reparieren, und bestehen Sie darauf, dass nur Originalersatzteile verwendet werden.** Auf diese Weise wird die Sicherheit des Geräts nicht beeinträchtigt.
- **Warten Sie niemals beschädigte Akkus.** Akkus dürfen nur vom Hersteller oder von autorisierten Serviceanbietern gewartet werden.

Allgemeine Sicherheitshinweise

WARNUNG: Lesen Sie die folgenden Warnhinweise, bevor Sie das Gerät verwenden.

WARNUNG: Das Objektiv wird während des Gebrauchs sehr heiß. Um das Risiko von Verbrennungen zu minimieren, sollten Sie das heiße Objektiv nicht berühren.

WARNUNG: Um das Verletzungsrisiko zu minimieren, blicken Sie nicht direkt in die Betriebsleuchte. Dies könnte zu schweren Augenverletzungen führen.

- Um das Verletzungsrisiko zu verringern, halten Sie den Arbeitsbereich sauber.
- Um das Verletzungsrisiko zu verringern, ist eine sorgfältige Beaufsichtigung erforderlich, wenn das Gerät in der Nähe von Kindern verwendet wird.
- Heiße Teile nicht berühren.
- Verwenden Sie nur Anbaugeräte, die vom Hersteller empfohlen oder verkauft werden.
- Um das Risiko eines Stromschlags zu minimieren, stellen Sie das Gerät nicht in Wasser oder andere Flüssigkeiten. Stellen oder bewahren Sie das Gerät nicht dort auf, wo es in eine Wanne oder Spüle hineinfallen oder hineingezogen werden kann.
- Die Lichtquelle in diesem Gerät darf nur durch den Hersteller oder den Kundendienst oder eine ähnlich qualifizierte Person ersetzt werden.
- Nehmen Sie keine Modifikationen am Gerät vor. Veränderungen am Gerät, die vom Hersteller nicht genehmigt wurden, können zu schweren Verletzungen oder zum Tod führen.
- Betreiben Sie das Gerät nicht, wenn die Möglichkeit besteht, dass andere Personen Modifikationen daran durchgeführt haben.
- Verwenden Sie nur Originalersatzteile und Originalzubehör. Zubehör und Ersatzteile, die vom Hersteller nicht freigegeben sind, können zu schweren oder tödlichen Verletzungen führen.
- Halten Sie das Gerät sauber. Stellen Sie sicher, dass Symbole und Aufkleber deutlich lesbar sind.
- Lassen Sie niemals Kinder oder nicht ausgebildete Personen das Gerät bedienen oder warten.
- Gestatten Sie jeglichen Personen die Benutzung des Geräts erst, wenn diese den Inhalt der Bedienungsanleitung gelesen und verstanden haben.
- Dieses Gerät erzeugt beim Betrieb ein elektromagnetisches Feld. Dieses Feld kann sich unter bestimmten Bedingungen auf die Funktionsweise aktiver oder passiver medizinischer Implantate auswirken. Um die Gefahr von Situationen, die zu schweren oder tödlichen Verletzungen führen können, zu verringern, sollten Personen mit einem medizinischen Implantat vor der Nutzung dieses Gerätes mit ihrem Arzt und dem Hersteller des Implantats sprechen.
- Die Informationen in dieser Betriebsanleitung ersetzen auf keinen Fall professionelle Fähigkeiten und Erfahrungen. Wenn Sie in eine Situation geraten, in der Sie sich unsicher fühlen, sollten Sie eine Fachkraft um Rat fragen. Wenden Sie sich an Ihren Servicehändler. Versuchen Sie keine Arbeiten durchzuführen, für die Sie nicht ausreichend qualifiziert sind.
- Tragen Sie zugelassene Schutzhandschuhe, wenn Sie Wartungsarbeiten am Gerät durchführen.
- Missachten Sie auch bei häufigem Betrieb niemals die Sicherheitsvorschriften. Wenn Sie nicht vorsichtig sind, kann es zu einem Unfall kommen.

Sicherer Umgang mit Batterien

WARNUNG: Lesen Sie die folgenden Warnhinweise, bevor Sie das Gerät verwenden.

WARNUNG: Eine beschädigte Batterie kann eine Explosion verursachen und zu Verletzungen führen. Wenn der Akku deformiert oder beschädigt ist, wenden Sie sich an eine zugelassene Husqvarna Servicewerkstatt.

- Verwenden Sie ausschließlich Ladegeräte und Akkus vonHusqvarna.

- Verwenden Sie ausschließlich Originalakkus für dieses Gerät. Es besteht Explosionsgefahr, wenn die Akkus durch Akkus falschen Typs ersetzt werden. Ihr Händler steht Ihnen gern für weitere Informationen zur Verfügung.
- Es besteht die Gefahr von elektrischen Schlägen. Verbinden Sie die Akkuklemmen nicht mit Schlüsseln, Schrauben oder anderen metallischen Gegenständen. Dadurch kann es zu einem Kurzschluss des Akkus kommen.
- Wenn aus dem Akku Flüssigkeit austritt, vermeiden Sie, dass diese in Kontakt mit dem Körper, der Kleidung oder dem Gerät kommt. Sollten Sie mit der Flüssigkeit in Berührung kommen, waschen Sie den Bereich mit viel Wasser und suchen Sie einen Arzt auf.
- Verwenden Sie in der Nähe von Batterien stets eine Schutzbrille. Sollte Flüssigkeit in Ihre Augen gelangen, reiben Sie nicht, sondern spülen Sie die Augen mindestens 15 Minuten lang mit Wasser aus. Suchen Sie einen Arzt auf.
- Benutzen Sie keine Akkus, die nicht wiederaufladbar sind.
- Nehmen Sie keine Modifikationen am Akku vor.
- Legen Sie keine Gegenstände in die Luftschlitze des Akkus.
- Halten Sie den Akku von direkter Sonneneinstrahlung, Hitze oder offenem Feuer fern. Der Akku kann explodieren und Verbrennungen und/ oder Verätzungen verursachen.
- Halten Sie den Akku von Regen und Feuchtigkeit fern.
- Halten Sie den Akku von Mikrowellen und hohem Druck fern.
- Versuchen Sie nicht, den Akku zu zerlegen oder aufzubrechen.
- Der Akku darf nur verwendet werden, wenn die Umgebungstemperatur zwischen -10 °C/14 °F und 40 °C/104 °F liegt.
- Reinigen Sie weder den Akku noch das Ladegerät mit Wasser. Siehe *So reinigen Sie den Akku und das Ladegerät auf Seite 74*.
- Verwenden Sie keinen beschädigten Akku.
- Lagern Sie Akkus getrennt von Metallgegenständen wie Nägeln, Schrauben oder Schmuck.
- Halten Sie den Akku fern von Kindern.
- Befestigen Sie den Akku ordnungsgemäß. Wenn der Akku nicht ordnungsgemäß befestigt ist, kann es zu einem Akkukurzschluss kommen.

Sicherer Umgang mit dem Ladegerät

WARNUNG: Lesen Sie alle Warn- und Sicherheitshinweise. Wenn Sie die Warn- und Sicherheitshinweise nicht beachten, kann dies zu Stromschlag, Brand und/oder schweren Verletzungen führen.

- Gefahr von elektrischen Schlägen oder Kurzschluss, wenn die Sicherheitshinweise nicht beachtet werden.
- Verwenden Sie nur das mitgelieferte Ladegerät für Ihr Gerät. Verwenden Sie zum Laden von Husqvarna Ersatzakkus ausschließlich Husqvarna QC-Ladegeräte.
- Das Ladegerät nicht zerlegen.
- Verwenden Sie kein Ladegerät, das beschädigt ist oder nicht ordnungsgemäß funktioniert.
- Heben Sie das Ladegerät nicht am Netzkabel an. Um das Ladegerät von der Steckdose zu trennen, ziehen Sie am Netzstecker. Ziehen Sie nicht am Netzkabel.
- Achten Sie darauf, dass keines der Kabel und Verlängerungskabel mit Wasser, Öl oder scharfen Kanten in Berührung kommt. Achten Sie darauf, dass das Kabel nicht zwischen Türen, Zäunen o. Ä. eingeklemmt wird.
- Das Ladegerät darf nicht in der Nähe von entflammbaren Materialien oder Materialien, die Korrosion verursachen können, verwendet werden. Vergewissern Sie sich, dass das Ladegerät nicht abgedeckt ist. Bei Rauchentwicklung oder Feuer muss der Stecker des Ladegeräts sofort aus der Steckdose gezogen werden.
- Laden Sie den Akku nur in geschlossenen Räumen an einem Ort mit guter Luftzirkulation und ohne direkte Sonneneinstrahlung. Laden Sie den Akku nicht im Freien. Auf keinen Fall Akkus in feuchter Umgebung laden.
- Laden Sie den Akku nur auf, wenn die Umgebungstemperatur zwischen 5 °C/41 °F und 40 °C/104 °F liegt. Verwenden Sie das Ladegerät in einer trockenen und staubfreien Umgebung mit guter Belüftung.
- Legen Sie keine Gegenstände in die Luftschlitze des Ladegeräts.
- Verbinden Sie die Anschlüsse des Ladegeräts niemals mit Metallgegenständen. Dies kann zu einem Kurzschluss im Ladegerät führen.
- Laden Sie keine Batterien im Ladegerät auf (diese dürfen auch nicht im Gerät verwendet werden).
- Nutzen Sie zugelassene Steckdosen, die nicht beschädigt sind.

Sicherheitshinweise für die Wartung

WARNUNG: Lesen Sie die folgenden Warnhinweise, bevor Sie das Gerät warten.

- Entfernen Sie den Akku oder ziehen Sie das Netzkabel ab, bevor Sie Wartungs-, Kontroll- oder Montagearbeiten am Gerät durchführen.
- Der Bediener darf nur die Wartungs- und Servicearbeiten ausführen, die in dieser Betriebsanleitung beschrieben sind. Für darüber hinausgehende Wartungs- und Servicearbeiten wenden Sie sich bitte an Ihren Servicehändler.

- Reinigen Sie weder den Akku noch das Ladegerät mit Wasser. Starke Reiniger können den Kunststoff beschädigen.
- Wenn keine Wartungsarbeiten durchgeführt werden, verringert sich die Lebensdauer des Geräts, und die Unfallgefahr steigt.
- Für alle Wartungs- und Servicearbeiten ist eine spezielle Schulung erforderlich. Wenn nach Durchführung der Wartungsarbeiten nicht alle in dieser Betriebsanleitung beschriebenen Prüfungen ein positives Ergebnis zeigen, wenden Sie sich an Ihren Servicehändler. Wir garantieren Ihnen, dass für Ihr Gerät professionelle Service- und Reparaturdienste verfügbar sind.
- Verwenden Sie nur Original-Ersatzteile.

Betreiben

Einleitung

WARNUNG: Lesen Sie vor Gebrauch des Geräts das Kapitel über Sicherheit, und machen Sie sich damit vertraut.

So hängen Sie das Gerät am Haken an

1. Befestigen Sie eine Schraube an der Stelle, an der Sie das Gerät aufhängen möchten.
2. Klappen Sie den Haken am Gerät aus. (Abb. 22)
3. Hängen Sie das Gerät an die Schraube.

So bringen Sie das Gerät an den Befestigungslöchern an

1. Befestigen Sie 2 Schrauben an der Stelle, an der Sie das Gerät aufhängen möchten. Stellen Sie sicher, dass die 2 Schrauben 63 mm Abstand haben.
2. Hängen Sie das Gerät an die 2 Schrauben. (Abb. 23)

So bauen Sie das Stativ auf

1. Stellen Sie das Stativ auf eine ebene Oberfläche.
2. Lösen Sie die Sicherungsschraube (A). (Abb. 24)
3. Heben Sie die Verlängerungsstange (B) an und drücken Sie die Halterung (C) nach unten.
4. Stellen Sie sicher, dass sich die Halterung (C) zwischen den Markierungen (D) an der Verlängerungsstange befindet.
5. Drehen Sie die Sicherungsschraube (A) fest.
6. Passen Sie ggf. die Länge der Verlängerungsstange an. Siehe *So stellen Sie die Verlängerungsstange ein auf Seite 73*.

So bauen Sie das Stativ auf

1. Senken Sie ggf. die Verlängerungsstange ab. Siehe *So stellen Sie die Verlängerungsstange ein auf Seite 73*.
2. Lösen Sie die Sicherungsschraube (A). (Abb. 25)
3. Halten Sie die Verlängerungsstange (B) fest und heben Sie die Halterung (C) an.
4. Drücken Sie die 3 Standfüße (D) bei Bedarf zusammen.
5. Drehen Sie die Sicherungsschraube (A) fest.

So installieren Sie das Gerät auf dem Stativ und entfernen es wieder

1. Klappen Sie das Stativ auf. Siehe *So bauen Sie das Stativ auf auf Seite 73*.
2. Setzen Sie das Gerät auf die Befestigungsschraube und drehen Sie das Gerät im Uhrzeigersinn.
3. Entfernen Sie das Gerät in umgekehrter Reihenfolge.

So installieren und entfernen Sie den Akku

1. Legen Sie den Akku in das Akkufach ein. Der Akku rastet mit einem hörbaren Klickgeräusch in der richtigen Position ein.
2. Entfernen Sie den Akku in umgekehrter Reihenfolge. Drücken Sie die Akkuentriegelungstasten, wenn Sie den Akku aus dem Akkufach nehmen.

So schließen Sie ein USB-C-Kabel an

Das Gerät verfügt über einen USB-C-Ausgang zum Laden externer Geräte.

1. Heben Sie die Gummikappe des USB-C-Ausgangs an.
2. Schließen Sie das USB-C-Kabel an.

So stellen Sie die Leuchtpaneele ein

1. Heben Sie das linke und rechte Leuchtpaneel an und klappen Sie sie in einem Winkel von 90 Grad zum Gerät aus. (Abb. 26)
2. Klappen Sie das mittlere Leuchtpaneel zur Oberseite des Geräts aus. (Abb. 27)
3. Richten Sie die 3 Leuchtpaneele ggf. aus.

So stellen Sie die Verlängerungsstange ein

1. Lösen Sie die Einstellmutter. (Abb. 28)
2. Stellen Sie die Verlängerungsstange auf die gewünschte Höhe ein.

ACHTUNG: Ziehen Sie die Verlängerungsstange nicht über die Linie (A) hinaus, wenn sich das Stativ auf einer unebenen Fläche befindet.

3. Ziehen Sie die Einstellmutter fest.

So starten und stoppen Sie das Gerät

- Halten Sie die ON/OFF-Taste gedrückt, um das Gerät zu starten oder zu stoppen. (Abb. 29)

Hinweis: Der Akku bleibt 3 Minuten, nachdem das Gerät auf OFF geschaltet wurde, aktiv.

Hinweis: Der Akku wird nicht deaktiviert, wenn ein USB-Ladegerät angeschlossen ist.

So stellen Sie die Helligkeit ein

- Drücken Sie die Taste zum Einstellen der Helligkeit, um die Helligkeit einzustellen. (Abb. 30)

So wechseln Sie den Lichtmodus

- Drücken Sie die Lichtmodus-Taste, um den Lichtmodus zu wechseln. (Abb. 31)

Instand halten

Einleitung

WARNUNG: Lesen Sie vor Wartungsarbeiten am Gerät das Kapitel über Sicherheit, und machen Sie sich damit vertraut.

WARNUNG: Entfernen Sie den Akku oder das Netzkabel, bevor Sie Wartungsarbeiten am Gerät durchführen.

WARNUNG: Wenn Wartungsarbeiten nicht korrekt durchgeführt werden, kann dies die Lebensdauer des Geräts verkürzen, und die Unfallgefahr steigt. Alle Service- und/oder Reparaturarbeiten müssen von autorisiertem Personal durchgeführt werden. Ihr Servicehändler steht Ihnen gerne für weitere Informationen zur Verfügung.

Wartungsplan

Nachstehend sind die am Gerät vorzunehmenden Wartungsmaßnahmen aufgelistet.

Instand halten	Vor der Verwendung	Nach dem Gebrauch	Monatlich
Sicherstellen, dass alle Schrauben und Muttern fest angezogen sind.	X		
Sicherstellen, dass das Bedienfeld ordnungsgemäß funktioniert und unbeschädigt ist.	X		
Die Verbindungen zwischen dem Akku und dem Gerät prüfen. Die Verbindung zwischen dem Akku und dem Akkuladegerät prüfen.			X
Das Gerät reinigen.		X	

So reinigen Sie das Gerät

ACHTUNG: Reinigen Sie das Gerät nicht mit einem Hochdruckreiniger oder fließendem Wasser. Verwenden Sie zum Reinigen kein Lösungsmittel.

- Verwenden Sie ein feuchtes Tuch zum Reinigen des Geräts.

So reinigen Sie den Akku und das Ladegerät

WARNUNG: Reinigen Sie weder den Akku noch das Ladegerät mit Wasser.

WARNUNG: Verwenden Sie keine chemischen Substanzen zum Reinigen des Akkus.

- Stellen Sie sicher, dass der Akku und das Ladegerät sauber und trocken sind, bevor Sie den Akku in das Ladegerät einlegen.
- Reinigen Sie die Akkuklemmen mit Druckluft oder einem weichen, trockenen Tuch.
- Reinigen Sie die Oberflächen des Akkus und des Ladegeräts mit einem weichen, trockenen Tuch.

So kontrollieren Sie das Akkuladegerät

- Stellen Sie sicher, dass das Akkuladegerät und das Netzkabel nicht beschädigt sind. Suchen Sie nach Rissen und anderen Beschädigungen.

Fehlerbehebung des Geräts

Hinweis: Informationen zur Fehlerbehebung bei Akku und Ladegerät finden Sie in der entsprechenden Betriebsanleitung.

Problem	Ursache	Lösung
Das Gerät springt nicht an. Beim Drücken der ON/OFF-Taste leuchten keine LEDs auf.	Der Akku ist leer.	Akku aufladen.
	Der Akku wurde nicht korrekt in das Gerät eingesetzt.	Den Akku entfernen und korrekt einsetzen.
	Der Akku ist beschädigt oder funktioniert nicht ordnungsgemäß.	Die ON/OFF-Taste drücken, um eine Prüfung des Akkus durchzuführen. Mindestens eine grüne LED muss aufleuchten.
	Verschmutzter oder beschädigter Kontakt zwischen Akku und Gerät.	Sicherstellen, dass die Stromanschlüsse zwischen Akku und Gerät nicht verschmutzt oder defekt sind.
	Es sind Servicearbeiten erforderlich.	Ein autorisiertes Husqvarna-Service Center kontaktieren.
Das Gerät funktioniert, aber es leuchtet keine LED auf dem Bedienfeld.	Es sind Servicearbeiten erforderlich.	Ein autorisiertes Husqvarna-Service Center kontaktieren.

Transport, Lagerung und Entsorgung

So bringen Sie das Gerät in die Transport-/Lagerungsposition

1. Entfernen Sie das Gerät vom Stativ. Siehe *So installieren Sie das Gerät auf dem Stativ und entfernen es wieder auf Seite 73*.
2. Entfernen Sie den Akku. Siehe *So installieren und entfernen Sie den Akku auf Seite 73*.
3. Klappen Sie das mittlere Paneel zum Gehäuse des Geräts. (Abb. 32)
4. Klappen Sie das linke und rechte Leuchtpaneel jeweils zum Gehäuse des Geräts. (Abb. 33)
5. Stellen Sie das Gerät auf einer ebenen Fläche auf seine 4 Gummifüße ab.

Transport und Lagerung

- Befestigen Sie das Gerät während des Transports sicher, um Beschädigungen und Unfälle zu vermeiden.
- Bewahren Sie das Gerät in einem verschlossenen Bereich auf, um einen unerlaubten Zugriff durch Kinder oder andere Personen zu verhindern.
- Trennen Sie den Akku vom Gerät.

Entsorgung von Akku, Ladegerät und Gerät

Das Symbol unten bedeutet, dass das Gerät nicht über den Hausmüll entsorgt werden darf. Recyceln Sie es an einer Recyclingstation für elektrische und elektronische

Geräte. So werden Umwelt- und Personenschäden vermieden.

Weitere Informationen erhalten Sie bei örtlichen Behörden, dem Abfallentsorgungsunternehmen oder Ihrem Händler.



Hinweis: Das Symbol ist auf dem Gerät oder der Verpackung des Geräts zu finden.

Entsorgen von Elektro- und Elektronik-Altgeräten

Gilt nur für Deutschland



Die durchgestrichene Abfalltonne weist darauf hin, dass Sie gesetzlich verpflichtet sind, dieses Gerät getrennt vom unsortierten Siedlungsabfall zu entsorgen. Die Entsorgung im Restmüll oder im gelben Sack ist verboten. Wenn das Produkt Einwegbatterien oder Akkus enthält, die nicht dauerhaft installiert sind, müssen diese vor der Entsorgung des Produkts entfernt und separat als Batterien bzw. Akkus entsorgt werden.

Entfernen von Batterien, Akkus und Leuchtmitteln:

Batterien, Akkus oder Leuchtmittel, die aus dem Produkt entfernt werden können, ohne es zu beschädigen, müssen vor der Entsorgung entfernt und separat als Batterien, Akkus oder Leuchtmittel entsorgt werden. Die folgenden Batterien oder Akkus sind in diesem Produkt enthalten:

- **Akkutyp:** Li-ion
- **Chemie:** Litium

Informationen zur Rückgabe von Elektro- und Elektronik-Altgeräten für Privathaushalte:

Wie im Folgenden näher beschrieben, sind bestimmte Vertreiber verpflichtet, Elektro- und Elektronik-Altgeräte kostenlos zurückzunehmen.

Vertreiber von Elektro- und Elektronikgeräten mit einer Verkaufsfläche von mindestens 400 m² und Lebensmittelhändler mit einer Gesamtverkaufsfläche von mindestens 800 m², die mehrmals im Kalenderjahr oder beständig Elektro- und Elektronikgeräte abgeben und verkaufen, sind unter den folgenden Umständen zur Rücknahme von Geräten verpflichtet:

1. Beim Verkauf eines neuen Elektro- oder Elektronikgeräts muss der Vertreiber ein Altgerät desselben Gerätetyps kostenlos zurücknehmen, das im Wesentlichen die gleichen Funktionen wie das neue Gerät bereitstellt. Dies muss an dem Standort, an dem das Gerät abgegeben wird, oder in unmittelbarer Nähe geschehen. Privathaushalte gelten auch als der Ort, an dem das Gerät abgegeben wird, sofern das Produkt dorthin geliefert wird: In diesem Fall werden Altgeräte ohne Kosten für den Endbenutzer abgeholt.
2. Der Vertreiber muss Altgeräte mit einem Durchmesser von weniger als 25 cm auf Wunsch des Endbenutzers an der Verkaufsstelle oder in unmittelbarer Nähe zurücknehmen. Diese Rückgabe muss nicht mit dem Kauf von Elektro- oder Elektronikgeräten in Verbindung stehen und ist auf drei Altgeräte pro Gerätetyp beschränkt.

Bei Abschluss des Kaufvertrags für ein neues Elektro- oder Elektronikgerät muss der Vertreiber den Endbenutzer über sein Recht informieren, das Altgerät zurückzugeben oder kostenlos abholen zu lassen, und den Endbenutzer fragen, ob er beabsichtigt, ein Altgerät bei der Lieferung des neuen Geräts zurückzugeben.

Dies gilt auch für den Vertrieb über Telekommunikation, wenn die Lager- und Versandfläche für Elektro- und Elektronikgeräte mindestens 400 m² beträgt oder wenn die gesamte Lager- und Versandfläche mindestens 800 m² beträgt, wobei die kostenlose Abholung von Elektro- oder Elektronikgeräten auf die folgenden Kategorien beschränkt ist:

- 1 (Wärmeüberträger)
- 2 (Geräte mit Displays) und
- 4 (große Geräte mit mindestens einer äußeren Abmessung von mehr als 50 cm)

Für alle anderen Elektro- und Elektronikgeräte muss der Vertreiber entsprechende Rücknahmestellen in angemessener Nähe zum Endverbraucher sicherstellen. Dies gilt auch für Altgeräte, bei denen keine äußere Abmessung 25 cm überschreitet, die der Endbenutzer zurückgeben möchte, ohne ein neues Gerät zu erwerben.

Datenschutz

Alle Endbenutzer von Elektro- und Elektronik-Altgeräten sind dafür verantwortlich, alle personenbezogenen Daten von den zu entsorgenden Elektro- und Elektronik-Altgeräten zu löschen.

WEEE-Registrierungsnummer

Husqvarna

Sammlungs- und Verwertungsraten

Gemäß der WEEE-Richtlinie sind die EU-Mitgliedstaaten verpflichtet, Daten über Elektro- und Elektronik-Altgeräte zu sammeln und diese Daten an die Europäische Kommission zu übermitteln. Weitere Informationen hierzu finden Sie auf der BMUV-Website: https://www.bmuv.de/themen/wasser-ressourcen-abfall/kreislaufwirtschaft/statistiken/elektro-und-elektronikaltgeraete

Teil	WL7i	Anmerkung
LED-Typ	HS-2835-1W-3V/350mA-SD	
Gesamtwirkungsgrad des Systems, lm/W	130	
Lichtstrom, lm	830~7.000	Ohne Diffusor.
Betrachtungswinkel für jedes Leuchtpaneel, Grad	120	
IP-Klasse	IP44	
Gewicht, kg/lb	2,8/6,16	
Schlagschutz	IK 07	
Betriebstemperaturbereich, °C/°F	-5–40/23–104	
Gesamtleistung, W	54 für Licht. 18 für Typ-C-Ausgang.	

Zugelassene Akkus

Verwenden Sie für dieses Gerät nur Original-Husqvarna 40-B-Akkus.

Akku	40-B140 X ohne Bluetooth®
Typ	Lithium-Ion
Akkukapazität, Ah	4,0
Nennspannung, V	36
Gewicht, kg/lb	1,25/2,7

Zugelassene Ladegeräte

Ladegerät	40-C500X
Eingangsspannung, V	100–240
Frequenz, Hz	50–60
Leistung, W	500

Gerätemaße

(Abb. 2)

A	Höhe der Leuchte, mm/Zoll	208,8/8,2
B	Breite der Leuchte, mm/Zoll	219,9/8,7
C	Tiefe der Leuchte, mm/Zoll	251/9,9
D	Höhe des Stativs, mm/Zoll	690±10/27,2±0,4

Περιεχόμενα

Εισαγωγή..... 79
Ασφάλεια.....81
Λειτουργία..... 84
Συντήρηση..... 85
Αντιμετώπιση προβλημάτων στο προϊόν..... 86
Μεταφορά, αποθήκευση και απόρριψη.....87
Τεχνικά στοιχεία 88
Διαστάσεις προϊόντος..... 89

Εισαγωγή

Περιγραφή προϊόντος

Αυτά τα προϊόντα είναι φορητά φώτα εργασίας με μπαταρία και διαθέτουν μια φωτεινή πηγή LED.

Ως μέρος της διαδικασίας μας συνεχούς ανάπτυξης προϊόντων, διατηρούμε το δικαίωμα να προβαίνουμε σε τροποποιήσεις στη σχεδίαση ή/και την εμφάνιση των προϊόντων χωρίς προειδοποίηση.

Προβλεπόμενη χρήση

Αυτά τα προϊόντα έχουν σχεδιαστεί για να φωτίζουν εσωτερικούς και εξωτερικούς χώρους εργασίας. Μην χρησιμοποιείτε το προϊόν για άλλες εργασίες.

Περιεχόμενα Η χρήση μπορεί να ρυθμίζεται από εθνικούς ή τοπικούς κανονισμούς. Οι εκάστοτε κανονισμοί πρέπει να τηρούνται.

Επισκόπηση προϊόντος

(Εικ. 1)

1. Δεξιός πίνακας φώτων
2. Μεσαίος πίνακας φώτων
3. Αριστερός πίνακας φώτων
4. Λαβή μεταφοράς
5. Χώρος μπαταρίας
6. Ένδειξη φόρτισης μπαταρίας
7. Κουμπί ON/OFF
8. Κουμπί λειτουργίας φώτων
9. Κουμπί ρύθμισης φωτεινότητας
10. Έξοδος USB-C
11. Λαστιχένια ποδαράκια
12. Βάση τρίποδου
13. Οπές στερέωσης
14. Άγκιστρο
15. Παξιμάδι ρύθμισης
16. Βίδα στερέωσης
17. Βίδα ασφάλισης
18. Προέκταση
19. Πόδι
20. Βάση ασφάλισης κλίσης
21. Εγχειρίδιο χρήσης

Σύμβολα στο προϊόν

(Εικ. 3) ΠΡΟΕΙΔΟΠΟΙΗΣΗ: Να είστε προσεκτικοί και να χρησιμοποιείτε το προϊόν σωστά. Αυτό το προϊόν μπορεί να προκαλέσει σοβαρό τραυματισμό ή θάνατο του χειριστή ή άλλων ατόμων.

(Εικ. 4) Διαβάστε προσεκτικά το εγχειρίδιο και βεβαιωθείτε ότι έχετε κατανοήσει τις οδηγίες προτού χρησιμοποιήσετε το προϊόν.

(Εικ. 5) Ενδεικτική λυχνία για την κατάσταση φόρτισης της μπαταρίας.

(Εικ. 6) Λειτουργία φώτων.

(Εικ. 7) Κουμπί ρύθμισης της φωτεινότητας.

(Εικ. 8) Κουμπί ON/OFF.

(Εικ. 9) ΠΡΟΕΙΔΟΠΟΙΗΣΗ: Καυτή επιφάνεια.

(Εικ. 10) Φωτιστικό κλάσης III.

(Εικ. 11) Μην κοιτάτε την πηγή φωτός κατά τη λειτουργία.

(Εικ. 12) Προσοχή, κίνδυνος ηλεκτροπληξίας.

(Εικ. 13) Ελάχιστη απόσταση από φωτισμένα αντικείμενα (μέτρα).

(Εικ. 14) Προστασία από πιτσιλίσματα νερού.

(Εικ. 15) Περιβαλλοντική σήμανση. Το προϊόν ή η συσκευασία του προϊόντος δεν αποτελεί οικιακό απόρριμμα. Ανακυκλώστε το σε εγκεκριμένη τοποθεσία απόρριψης ηλεκτρικού και ηλεκτρονικού εξοπλισμού.

(Εικ. 16) Αυτό το προϊόν έχει πιστοποιηθεί με το σήμα cTUVus από την TÜV Rheinland. Η πιστοποίηση cTUVus υποδεικνύει ότι το προϊόν συμμορφώνεται με τα πρότυπα ασφαλείας που απαιτούνται τόσο από τις Ηνωμένες Πολιτείες όσο και από τον Καναδά. Αυτή η πιστοποίηση διασφαλίζει ότι το προϊόν έχει ελεγχθεί και πληροί τις απαραίτητες απαιτήσεις ασφαλείας για την αγορά της Βόρειας Αμερικής και του Καναδά.

(Εικ. 17) Αυτό το προϊόν συμμορφώνεται με τους κανονισμούς EESS και ACMA στη Νέα Ζηλανδία και την Αυστραλία.

(Εικ. 18) Αυτό το προϊόν συμμορφώνεται με τους ισχύοντες κανονισμούς της Ουκρανίας.

(Εικ. 19) Αυτό το προϊόν συμμορφώνεται με τις ισχύουσες οδηγίες της Ε.Κ.

(Εικ. 20) Αυτό το προϊόν συμμορφώνεται με τις ισχύουσες οδηγίες του Η.Β.

Περιεχόμενα Άλλα σύμβολα/σήματα που υπάρχουν στο προϊόν αναφέρονται σε ειδικές απαιτήσεις πιστοποίησης για ορισμένες αγορές.

Πινακίδα στοιχείων μηχανήματος

(Εικ. 21)

1. Κατασκευαστής
2. Ονομασία προϊόντος
3. Αριθμός σειράς – yyyywwdxxxx

   Η πινακίδα ονομαστικών τιμών εμφανίζει τον αριθμό σειράς. Το yyyy είναι το έτος παραγωγής, το ww είναι η εβδομάδα παραγωγής και το d είναι η ημέρα της εβδομάδας που αρχίζει τη Δευτέρα και τελειώνει την Κυριακή.

Ζημιά στο προϊόν

Δεν φέρουμε ευθύνη για ζημιές στο προϊόν μας εάν:

- Το προϊόν έχει επισκευαστεί λανθασμένα.

- Το προϊόν έχει επισκευαστεί με εξαρτήματα που δεν προέρχονται από τον κατασκευαστή ή που δεν έχουν εγκριθεί από τον κατασκευαστή.
- Το προϊόν διαθέτει ένα αξεσουάρ που δεν προέρχεται από τον κατασκευαστή ή που δεν έχει εγκριθεί από τον κατασκευαστή.
- Το προϊόν δεν έχει επισκευαστεί σε εγκεκριμένο κέντρο σέρβις ή από εγκεκριμένη αρχή.

Ασφάλεια

Ορισμοί για την ασφάλεια

Για την επισήμανση ιδιαίτερα σημαντικών τμημάτων του εγχειριδίου, χρησιμοποιούνται προειδοποιήσεις, συστάσεις προσοχής και σημειώσεις.

ΠΡΟΕΙΔΟΠΟΙΗΣΗ: Χρησιμοποιείται όταν υπάρχει κίνδυνος τραυματισμού ή θανάτου του χειριστή ή άλλων παριστάμενων ατόμων, αν δεν τηρηθούν οι οδηγίες που παρέχονται στο εγχειρίδιο.

ΠΡΟΣΟΧΗ: Χρησιμοποιείται όταν υπάρχει κίνδυνος πρόκλησης ζημιάς στο προϊόν, σε άλλα υλικά ή στον παρακείμενο χώρο, αν δεν τηρηθούν οι οδηγίες που παρέχονται στο εγχειρίδιο.

Περιεχόμενα Χρησιμοποιείται για παροχή περισσότερων πληροφοριών, οι οποίες χρειάζονται σε μια δεδομένη κατάσταση.

Γενικές υποδείξεις ασφαλείας για ηλεκτρικά εργαλεία

ΠΡΟΕΙΔΟΠΟΙΗΣΗ: Διαβάστε όλες τις προειδοποιήσεις, τις οδηγίες, τις εικόνες και τις προδιαγραφές ασφαλείας που παρέχονται με αυτό το μηχάνημα. *Η μη τήρηση όλων των οδηγιών που αναφέρονται παρακάτω μπορεί να προκαλέσει ηλεκτροπληξία, πυρκαγιά ή/και σοβαρό τραυματισμό.*

Φυλάξτε όλες τις προειδοποιήσεις και τις οδηγίες για μελλοντική αναφορά.

Περιεχόμενα *Ο όρος "μηχάνημα" που χρησιμοποιείται στις προειδοποιήσεις αναφέρεται σε μηχάνημα που τροφοδοτείται από το δίκτυο ρεύματος (με καλώδιο) ή σε μηχάνημα που τροφοδοτείται ηλεκτρικά από μπαταρία (χωρίς καλώδιο).*

Ασφάλεια με το ηλεκτρικό ρεύμα

ΠΡΟΕΙΔΟΠΟΙΗΣΗ: Προτού χρησιμοποιήσετε το προϊόν, διαβάστε τις παρακάτω προειδοποιητικές οδηγίες.

ΠΡΟΕΙΔΟΠΟΙΗΣΗ: Μην χρησιμοποιείτε το προϊόν στη βροχή.

- Υπάρχει κίνδυνος ηλεκτροπληξίας ή βραχυκυκλώματος εάν δεν τηρηθούν οι οδηγίες ασφαλείας.
- Χρησιμοποιείτε εγκεκριμένη έξοδο παροχής ρεύματος που έχει εγκατασταθεί σωστά και δεν έχει υποστεί ζημιά.
- Μην χρησιμοποιείτε άλλα τροφοδοτικά εκτός από αυτό που συνιστάται για το προϊόν σας.
- Μην επιχειρήσετε να αποσυναρμολογήσετε το προϊόν ή το τροφοδοτικό.
- Δεν πρέπει να χρησιμοποιείτε το προϊόν αν έχει υποστεί ζημιά.
- Αν το τροφοδοτικό έχει υποστεί ζημιά, αποσυνδέστε το από την παροχή ρεύματος και μην αγγίξετε την περιοχή που έχει υποστεί ζημιά.

Χρήση και φροντίδα του μηχανήματος μπαταρίας

- **Η επαναφόρτιση πρέπει να γίνεται μόνο με τον φορτιστή που προδιαγράφεται από τον κατασκευαστή.** Ένας φορτιστής κατάλληλος για έναν τύπο μπαταρίας μπορεί να δημιουργήσει κίνδυνο πυρκαγιάς εάν χρησιμοποιηθεί με άλλη μπαταρία.
- **Χρησιμοποιείτε μηχανήματα μόνο με τις προδιαγραφόμενες μπαταρίες.** Η χρήση οποιασδήποτε άλλης μπαταρίας μπορεί να προκαλέσει κίνδυνο τραυματισμού και πυρκαγιάς.
- **Όταν η μπαταρία δεν χρησιμοποιείται, πρέπει να την φυλάσσετε μακριά από άλλα μεταλλικά αντικείμενα, όπως συνδετήρες, νομίσματα, κλειδιά, καρφιά, βίδες ή άλλα μικρά μεταλλικά αντικείμενα, που μπορεί να προκαλέσουν ένωση των πόλων.** Η βραχυκύκλωση των πόλων της μπαταρίας μπορεί να προκαλέσει εγκαύματα ή πυρκαγιά.
- **Σε περίπτωση ακατάλληλου χειρισμού, μπορεί να εκπναχθεί υγρό από την μπαταρία. Εάν συμβεί αυτό, αποφύγετε κάθε επαφή. Σε περίπτωση τυχαίας επαφής, ξεπλύνετε με νερό. Επιπλέον, εάν το υγρό**

έρθει σε επαφή με τα μάτια, ζητήστε ιατρική βοήθεια. Εάν εκτιναχθεί υγρό από την μπαταρία, μπορεί να προκαλέσει ερεθισμούς ή εγκαύματα.

- **Μην χρησιμοποιείτε μπαταρίες ή μηχανήματα που έχουν υποστεί ζημιά ή τροποποιήσεις.** Οι μπαταρίες που έχουν υποστεί ζημιά ή τροποποίηση μπορεί να παρουσιάσουν απρόβλεπτη συμπεριφορά με αποτέλεσμα να προκληθεί πυρκαγιά, έκρηξη ή κίνδυνος τραυματισμού.
- **Μην εκθέτετε τις μπαταρίες ή τα μηχανήματα σε φωτιά ή υπερβολικά υψηλή θερμοκρασία.**
- **Ακολουθείτε όλες τις οδηγίες φόρτισης και μην φορτίζετε την μπαταρία ή τα εργαλεία εκτός του εύρους θερμοκρασιών που προδιαγράφεται στις οδηγίες.** Η φόρτιση με λανθασμένο τρόπο ή σε θερμοκρασίες εκτός του καθορισμένου εύρους μπορεί να προκαλέσει ζημιά στην μπαταρία και αυξάνει τον κίνδυνο πυρκαγιάς.

Υπηρεσία

- **Αναθέστε το σέρβις του προϊόντος σας σε εξειδικευμένο τεχνικό για επισκευή με τη χρήση μόνο πανομοιότυπων ανταλλακτικών.** Έτσι διασφαλίζεται η ασφάλεια του προϊόντος.
- **Μην εκτελείτε εργασίες σέρβις σε κατεστραμμένες μπαταρίες.** Οι εργασίες σέρβις σε μπαταρίες θα πρέπει να εκτελούνται μόνο από τον κατασκευαστή ή από εξουσιοδοτημένα καταστήματα σέρβις.

Γενικές οδηγίες ασφαλείας

ΠΡΟΕΙΔΟΠΟΙΗΣΗ: Προτού χρησιμοποιήσετε το προϊόν, διαβάστε τις παρακάτω προειδοποιητικές οδηγίες.

ΠΡΟΕΙΔΟΠΟΙΗΣΗ: Ο φακός θερμαίνεται πολύ κατά τη χρήση. Για να μειώσετε τον κίνδυνο εγκαυμάτων, μην αγγίζετε τον καυτό φακό.

ΠΡΟΕΙΔΟΠΟΙΗΣΗ: Για να μειώσετε τον κίνδυνο τραυματισμού, μην κοιτάζετε τη λυχνία λειτουργίας. Μπορεί να προκληθεί σοβαρός τραυματισμός των ματιών.

- Για να μειωθεί ο κίνδυνος τραυματισμού, διατηρείτε την περιοχή εργασίας καθαρή.
- Για να μειωθεί ο κίνδυνος τραυματισμού, απαιτείται στενή επίβλεψη όταν το προϊόν χρησιμοποιείται κοντά σε παιδιά.
- Μην έρχεστε σε επαφή με καυτά εξαρτήματα.
- Χρησιμοποιείτε μόνο εξαρτήματα που συνιστώνται ή πωλούνται από τον κατασκευαστή.
- Για να μειωθεί ο κίνδυνος ηλεκτροπληξίας, μην τοποθετείτε το προϊόν μέσα σε νερό ή άλλο υγρό. Μην τοποθετείτε ή αποθηκεύετε το προϊόν σε σημεία από όπου μπορεί να πέσει ή να αναρροφηθεί σε νιπτήρα ή νεροχύτη.
- Η φωτεινή πηγή αυτού του προϊόντος πρέπει να αντικαθίσταται μόνο από τον κατασκευαστή ή τον αντιπρόσωπο σέρβις ή άλλο παρόμοιο εξειδικευμένο άτομο.
- Μην κάνετε τροποποιήσεις σε αυτό το προϊόν. Οι τροποποιήσεις που δεν είναι εγκεκριμένες από τον κατασκευαστή μπορεί να προκαλέσουν σοβαρό τραυματισμό ή θάνατο.
- Μην χρησιμοποιείτε το προϊόν, εάν υπάρχει πιθανότητα να έχουν εκτελέσει άλλα άτομα τροποποιήσεις στο προϊόν.
- Χρησιμοποιείτε πάντα γνήσια αξεσουάρ και ανταλλακτικά. Τα αξεσουάρ και τα ανταλλακτικά που δεν είναι εγκεκριμένα από τον κατασκευαστή, μπορεί να προκαλέσουν σοβαρό τραυματισμό ή θάνατο.
- Να διατηρείτε το προϊόν καθαρό. Βεβαιωθείτε ότι μπορείτε να διαβάσετε καθαρά τις ενδείξεις και τα σήματα.
- Μην επιτρέπετε ποτέ σε παιδιά ή άλλα άτομα που δεν είναι εκπαιδευμένα στη χρήση του προϊόντος να χρησιμοποιούν το προϊόν ή να εκτελούν εργασίες συντήρησης σε αυτό.
- Μην επιτρέπετε σε κανένα άτομο να χρησιμοποιήσει το προϊόν, παρά μόνο αν έχει διαβάσει και κατανοήσει τα περιεχόμενα του εγχειριδίου χρήσης.
- Αυτό το προϊόν παράγει ηλεκτρομαγνητικό πεδίο κατά τη λειτουργία του. Το πεδίο αυτό, υπό ορισμένες συνθήκες, μπορεί να προκαλέσει παρεμβολές σε ενεργά ή παθητικά ιατρικά εμφυτεύματα. Για να μειωθεί ο κίνδυνος σοβαρού τραυματισμού ή θανάτου, συνιστούμε στα άτομα με ιατρικά εμφυτεύματα να συμβουλεύονται τον θεράποντα ιατρό τους και τον κατασκευαστή του ιατρικού εμφυτεύματος, προτού θέσουν το προϊόν σε λειτουργία.
- Οι πληροφορίες στο παρόν εγχειρίδιο χρήσης δεν υποκαθιστούν ποτέ τις επαγγελματικές ικανότητες και την εμπειρία. Εάν βρίσκεστε σε κατάσταση που δεν αισθάνεστε ασφαλής, σταματήστε και ζητήστε συμβουλές από ειδικό. Απευθυνθείτε στον αντιπρόσωπο σέρβις. Μην προσπαθήσετε να εκτελέσετε μια εργασία, εάν δεν αισθάνεστε βέβαιοι για αυτό που κάνετε.
- Όταν εκτελείτε συντήρηση στο προϊόν, πρέπει να φοράτε εγκεκριμένα προστατευτικά γάντια.
- Μην αφήνετε τη συχνή λειτουργία να σας επιτρέπει να αγνοείτε τους κανονισμούς ασφαλείας. Σε περίπτωση που δεν είστε προσεκτικοί, μπορεί να προκληθεί ατύχημα.

Ασφάλεια μπαταρίας

ΠΡΟΕΙΔΟΠΟΙΗΣΗ: Προτού χρησιμοποιήσετε το προϊόν, διαβάστε τις παρακάτω προειδοποιητικές οδηγίες.

ΠΡΟΕΙΔΟΠΟΙΗΣΗ: Μια μπαταρία που έχει υποστεί ζημιά μπορεί να εκραγεί και να προκαλέσει τραυματισμό. Αν η

μπαταρία έχει παραμορφωθεί ή έχει υποστεί ζημιά, απευθυνθείτε σε έναν εγκεκριμένο αντιπρόσωπο σέρβις της Husqvarna.

- Χρησιμοποιείτε μόνο φορτιστές και μπαταρίες Husqvarna.
- Χρησιμοποιείτε μόνο γνήσιες μπαταρίες για αυτό το προϊόν. Εάν αντικαταστήσετε τις μπαταρίες με μπαταρίες λάθος τύπου, υπάρχει κίνδυνος έκρηξης. Απευθυνθείτε στον αντιπρόσωπό σας για περισσότερες πληροφορίες.
- Κίνδυνος ηλεκτροπληξίας. Μην συνδέετε τους πόλους της μπαταρίας σε κλειδιά, νομίσματα, βίδες ή άλλα μεταλλικά αντικείμενα. Αυτό μπορεί να προκαλέσει βραχυκύκλωμα της μπαταρίας.
- Αν η μπαταρία εμφανίσει διαρροή, φροντίστε το υγρό να μην έρθει σε επαφή με το σώμα, τα ρούχα σας ή το προϊόν. Αν αγγίξετε το υγρό, καθαρίστε την περιοχή με μεγάλη ποσότητα νερού και ζητήστε ιατρική βοήθεια.
- Όταν βρίσκεστε κοντά σε μπαταρίες, πρέπει να χρησιμοποιείτε προστατευτικά γυαλιά. Σε περίπτωση επαφής του υγρού με τα μάτια σας, μην τα τρίβετε και ξεπλύνετέ τα με νερό επί τουλάχιστον 15 λεπτά. Αναζητήστε ιατρική βοήθεια.
- Μην χρησιμοποιείτε μπαταρίες που δεν είναι επαναφορτιζόμενες.
- Μην κάνετε τροποποιήσεις στην μπαταρία.
- Μην τοποθετείτε αντικείμενα μέσα στις εγκοπές αερισμού της μπαταρίας.
- Διατηρείτε την μπαταρία μακριά από την ηλιακή ακτινοβολία, τη θερμότητα ή τις γυμνές φλόγες. Η μπαταρία μπορεί να προκαλέσει έκρηξη, με αποτέλεσμα εγκαύματα ή/και χημικά εγκαύματα.
- Διατηρείτε την μπαταρία μακριά από συνθήκες βροχής και υγρασίας.
- Διατηρείτε την μπαταρία μακριά από πηγές μικροκυμάτων και υψηλής πίεσης.
- Μην προσπαθήσετε να αποσυναρμολογήσετε ή να διαλύσετε την μπαταρία.
- Η μπαταρία πρέπει να χρησιμοποιείται μόνο όταν η θερμοκρασία του περιβάλλοντος είναι μεταξύ -10 °C/14 °F και 40 °C/104 °F.
- Μην καθαρίζετε την μπαταρία ή τον φορτιστή μπαταρίας με νερό. Ανατρέξτε στην ενότητα *Καθαρισμός της μπαταρίας και του φορτιστή μπαταρίας στη σελίδα 86*.
- Μην χρησιμοποιείτε κατεστραμμένες μπαταρίες.
- Φυλάσσετε τις μπαταρίες μακριά από μεταλλικά αντικείμενα, όπως καρφιά, νομίσματα και κοσμήματα.
- Φυλάσσετε την μπαταρία μακριά από παιδιά.
- Συνδέστε την μπαταρία σωστά. Η λανθασμένη σύνδεση μπορεί να προκαλέσει βραχυκύκλωμα της μπαταρίας.

Ασφάλεια φορτιστή μπαταρίας

ΠΡΟΕΙΔΟΠΟΙΗΣΗ: Διαβάστε όλες τις προειδοποιήσεις ασφαλείας και όλες τις οδηγίες. Η μη τήρηση των προειδοποιήσεων και των οδηγιών μπορεί να προκαλέσει ηλεκτροπληξία, πυρκαγιά ή/και σοβαρό τραυματισμό.

- Υπάρχει κίνδυνος ηλεκτροπληξίας ή βραχυκυκλώματος εάν δεν τηρηθούν οι οδηγίες ασφαλείας.
- Μην χρησιμοποιείτε άλλους φορτιστές μπαταρίας εκτός από αυτόν που παρέχεται για το προϊόν σας. Πρέπει να χρησιμοποιείτε μόνο φορτιστές Husqvarna QC για τη φόρτιση ανταλλακτικών μπαταριών Husqvarna.
- Μην επιχειρείτε να αποσυναρμολογήσετε τον φορτιστή μπαταρίας.
- Μην χρησιμοποιείτε φορτιστή μπαταρίας που έχει υποστεί ζημιά ή φορτιστή μπαταρίας που δεν λειτουργεί σωστά.
- Μην σηκώνετε τον φορτιστή μπαταρίας από το καλώδιο ρεύματος. Για να αποσυνδέσετε τον φορτιστή της μπαταρίας από την πρίζα, τραβήξτε το βύσμα. Μην τραβάτε το καλώδιο.
- Κρατήστε όλα τα καλώδια και τα καλώδια επέκτασης μακριά από νερό, λάδι και αιχμηρές γωνίες. Βεβαιωθείτε ότι το καλώδιο δεν έχει μαγκώσει σε πόρτες, φράχτες ή αντίστοιχα σημεία.
- Μην χρησιμοποιείτε τον φορτιστή μπαταρίας κοντά σε εύφλεκτα υλικά ή υλικά που μπορούν να προκαλέσουν διάβρωση. Βεβαιωθείτε ότι ο φορτιστής της μπαταρίας δεν είναι καλυμμένος. Σε περίπτωση έκλυσης καπνού ή πυρκαγιάς, βγάλτε τον φορτιστή μπαταρίας από την πρίζα.
- Να φορτίζετε την μπαταρία μόνο σε εσωτερικό χώρο σε μια θέση με καλή ροή αέρα και μακριά από ηλιακή ακτινοβολία. Μην φορτίζετε την μπαταρία σε εξωτερικούς χώρους. Μην φορτίζετε την μπαταρία σε συνθήκες υγρασίας.
- Πρέπει να φορτίζετε την μπαταρία μόνο όταν η θερμοκρασία του περιβάλλοντος είναι μεταξύ 5 °C/41 °F και 40 °C/104 °F και να χρησιμοποιείτε τον φορτιστή σε περιβάλλοντα με καλή ροή αέρα, χωρίς υγρασία και χωρίς σκόνη.
- Μην τοποθετείτε αντικείμενα μέσα στις εγκοπές αέρα του φορτιστή της μπαταρίας.
- Μην συνδέετε ποτέ τους ακροδέκτες του φορτιστή της μπαταρίας σε μεταλλικά αντικείμενα γιατί μπορεί να προκύψει βραχυκύκλωμα του φορτιστή.
- Μην φορτίζετε μη επαναφορτιζόμενες μπαταρίες με τον φορτιστή μπαταρίας ή μην τις χρησιμοποιείτε με το προϊόν.
- Χρησιμοποιείτε εγκεκριμένες πρίζες που δεν έχουν υποστεί ζημιά.

Οδηγίες ασφαλείας για τη συντήρηση

ΠΡΟΕΙΔΟΠΟΙΗΣΗ: Προτού εκτελέσετε εργασίες συντήρησης στο προϊόν, διαβάστε τις παρακάτω προειδοποιητικές οδηγίες.

- Αφαιρέστε την μπαταρία ή αποσυνδέστε το καλώδιο παροχής ρεύματος πριν εκτελέσετε εργασίες συντήρησης, άλλους ελέγχους ή συναρμολογήσετε το προϊόν.
- Ο χειριστής πρέπει να εκτελεί μόνο τις εργασίες συντήρησης και σέρβις που υποδεικνύονται στο παρόν εγχειρίδιο χρήσης. Για πιο εκτεταμένες εργασίες συντήρησης και σέρβις, απευθυνθείτε στον τοπικό αντιπρόσωπο σέρβις.
- Μην καθαρίζετε την μπαταρία ή τον φορτιστή μπαταρίας με νερό. Τα δραστικά απορρυπαντικά μπορεί να προκαλέσουν ζημιά στο πλαστικό.
- Εάν δεν κάνετε συντήρηση στο προϊόν, μειώνεται ο κύκλος ζωής του και αυξάνεται ο κίνδυνος ατυχημάτων.
- Απαιτείται ειδική εκπαίδευση για όλες τις εργασίες σέρβις και επισκευής. Αν δεν ολοκληρωθούν με επιτυχία όλοι οι έλεγχοι που περιγράφονται στο παρόν εγχειρίδιο χρήσης αφού κάνετε τη συντήρηση, απευθυνθείτε στον τοπικό αντιπρόσωπο σέρβις. Εγγυόμαστε ότι υπάρχει δυνατότητα επαγγελματικής επισκευής και σέρβις για το προϊόν σας.
- Χρησιμοποιείτε πάντα γνήσια ανταλλακτικά.

Λειτουργία

Εισαγωγή

ΠΡΟΕΙΔΟΠΟΙΗΣΗ: Προτού χρησιμοποιήσετε το προϊόν, διαβάστε και κατανοήστε το κεφάλαιο για την ασφάλεια.

Ανάρτηση του προϊόντος στο άγκιστρο

1. Τοποθετήστε μια βίδα στο σημείο όπου θέλετε να κρεμάσετε το προϊόν.
2. Ξεδιπλώστε τον γάντζο στο προϊόν. (Εικ. 22)
3. Αναρτήστε το προϊόν στη βίδα.

Ανάρτηση του προϊόντος στις οπές στερέωσης

1. Τοποθετήστε 2 βίδες στα σημεία που θέλετε να κρεμάσετε το προϊόν. Βεβαιωθείτε ότι οι 2 βίδες είναι τοποθετημένες σε απόσταση 63 mm μεταξύ τους.
2. Αναρτήστε το προϊόν στις 2 βίδες. (Εικ. 23)

Ξεδίπλωμα του τρίποδου

1. Τοποθετήστε το τρίποδο σε οριζόντια επιφάνεια.
2. Χαλαρώστε τη βίδα ασφάλισης (A). (Εικ. 24)
3. Ανασηκώστε την προέκταση (B) και πιέστε το στήριγμα προς τα κάτω (C).
4. Βεβαιωθείτε ότι το στήριγμα (C) βρίσκεται ανάμεσα στις ενδείξεις (D) στην προέκταση.
5. Σφίξτε τη βίδα ασφάλισης (A).
6. Ρυθμίστε το μήκος της προέκτασης, αν χρειάζεται. Ανατρέξτε στην ενότητα *Ρύθμιση της προέκτασης στη σελίδα 85*.

Ξεδίπλωμα του τρίποδου

1. Χαμηλώστε την προέκταση, αν χρειάζεται. Ανατρέξτε στην ενότητα *Ρύθμιση της προέκτασης στη σελίδα 85*.
2. Χαλαρώστε τη βίδα ασφάλισης (A). (Εικ. 25)
3. Κρατήστε την προέκταση (B) και ανασηκώστε το στήριγμα (C).
4. Πιέστε προς τα μέσα τα 3 πόδια (D), αν χρειάζεται.
5. Σφίξτε τη βίδα ασφάλισης (A).

Τοποθέτηση και αφαίρεση του προϊόντος από το τρίποδο

1. Ξεδιπλώστε το τρίποδο. Ανατρέξτε στην ενότητα *Ξεδίπλωμα του τρίποδου στη σελίδα 84*.
2. Τοποθετήστε το προϊόν στη βίδα στερέωσης και γυρίστε το δεξιόστροφα.
3. Για να αφαιρέσετε το προϊόν, εκτελέστε τη διαδικασία με την αντίστροφη σειρά.

Τοποθέτηση και αφαίρεση της μπαταρίας

1. Τοποθετήστε την μπαταρία στον χώρο της μπαταρίας. Όταν η μπαταρία τοποθετείται σωστά, ακούγεται ένα κλικ.
2. Για να αφαιρέσετε την μπαταρία, εκτελέστε τη διαδικασία με την αντίστροφη σειρά. Πατήστε τα κουμπιά απασφάλισης της μπαταρίας και αφαιρέστε την μπαταρία από τον χώρο μπαταρίας.

Σύνδεση καλωδίου USB–C

Το προϊόν διαθέτει πρίζα USB-C για τη φόρτιση εξωτερικών συσκευών.

1. Ανασηκώστε το ελαστικό κάλυμμα από την έξοδο USB-C.
2. Συνδέστε το καλώδιο USB-C.

Ρύθμιση των πινάκων φώτων

1. Ανασηκώστε και ξεδιπλώστε τον αριστερό και δεξιό πίνακα φώτων σε γωνία 90 μοιρών ως προς το προϊόν. (Εικ. 26)
2. Ξεδιπλώστε τον μεσαίο πίνακα φώτων στο επάνω μέρος του προϊόντος. (Εικ. 27)
3. Ρυθμίστε τους 3 πίνακες των φώτων, αν χρειάζεται.

Ρύθμιση της προέκτασης

1. Ξεσφίξτε το παξιμάδι ρύθμισης. (Εικ. 28)
2. Ρυθμίστε την προέκταση στο επιθυμητό ύψος.

ΠΡΟΣΟΧΗ: Μην επεκτείνετε την προέκταση πάνω από τη γραμμή (A), εάν το τρίποδο βρίσκεται σε μη επίπεδη επιφάνεια.

3. Σφίξτε το παξιμάδι ρύθμισης.

Εκκίνηση και διακοπή λειτουργίας του προϊόντος

- Πατήστε παρατεταμένα το κουμπί ON/OFF για να εκκινήσετε ή να διακόψετε τη λειτουργία του προϊόντος. (Εικ. 29)

Περιεχόμενα Η μπαταρία παραμένει ενεργή για 3 λεπτά αφού γυρίσετε το κλειδί της ανάφλεξης στη θέση OFF.

Περιεχόμενα Η μπαταρία δεν απενεργοποιείται όταν συνδέεται φορτιστής USB.

Ρύθμιση της φωτεινότητας

- Πατήστε το κουμπί ρύθμισης φωτεινότητας για να ρυθμίσετε τη φωτεινότητα. (Εικ. 30)

Αλλαγή λειτουργίας φώτων

- Πατήστε το κουμπί λειτουργίας φώτων για να αλλάξετε τη λειτουργία φώτων. (Εικ. 31)

Συντήρηση

Εισαγωγή

ΠΡΟΕΙΔΟΠΟΙΗΣΗ: Προτού εκτελέσετε εργασίες συντήρησης στο προϊόν, διαβάστε και κατανοήστε το κεφάλαιο για την ασφάλεια.

ΠΡΟΕΙΔΟΠΟΙΗΣΗ: Προτού εκτελέσετε εργασίες συντήρησης στο προϊόν, αφαιρέστε την μπαταρία ή το καλώδιο παροχής ρεύματος.

ΠΡΟΕΙΔΟΠΟΙΗΣΗ: Εάν δεν κάνετε σωστή συντήρηση στο προϊόν, μπορεί να μειωθεί ο κύκλος ζωής του και να αυξηθεί ο κίνδυνος ατυχημάτων. Όλες οι εργασίες σέρβις ή/και επισκευής πρέπει να γίνονται από εγκεκριμένο προσωπικό. Απευθυνθείτε στον αντιπρόσωπο σέρβις για περισσότερες πληροφορίες.

Πρόγραμμα συντήρησης

Ακολουθεί μια λίστα με τα βήματα συντήρησης που πρέπει να εκτελείτε στο προϊόν.

Συντήρηση	Πριν από τη χρήση	Μετά τη χρήση	Κάθε μήνα
Βεβαιωθείτε ότι οι βίδες και τα παξιμάδια είναι σφιγμένα.	X		
Βεβαιωθείτε ότι ο πίνακας ελέγχου λειτουργεί σωστά και δεν έχει υποστεί ζημιά.	X		
Ελέγξτε τις συνδέσεις μεταξύ της μπαταρίας και του προϊόντος. Ελέγξτε τη σύνδεση μεταξύ της μπαταρίας και του φορτιστή μπαταρίας.			X
Καθαρίστε το προϊόν.		X	

Καθαρισμός του προϊόντος

ΠΡΟΣΟΧΗ: Μην χρησιμοποιείτε πλυστικό υψηλής πίεσης ή και τρεχούμενο νερό για να καθαρίσετε το προϊόν. Μην χρησιμοποιείτε διαλύτες για τον καθαρισμό.

- Χρησιμοποιήστε ένα υγρό πανί για να καθαρίσετε το προϊόν.

Καθαρισμός της μπαταρίας και του φορτιστή μπαταρίας

ΠΡΟΕΙΔΟΠΟΙΗΣΗ: Μην καθαρίζετε την μπαταρία ή τον φορτιστή μπαταρίας με νερό.

ΠΡΟΕΙΔΟΠΟΙΗΣΗ: Μην χρησιμοποιείτε χημικές ουσίες για τον καθαρισμό της μπαταρίας.

- Βεβαιωθείτε ότι η μπαταρία και ο φορτιστής είναι καθαροί και στεγνοί προτού τοποθετήστε την μπαταρία στον φορτιστή.
- Καθαρίστε τους πόλους της μπαταρίας με πεπιεσμένο αέρα ή χρησιμοποιήστε μαλακό και στεγνό πανί.
- Καθαρίστε τις επιφάνειες της μπαταρίας και του φορτιστή της μπαταρίας με μαλακό και στεγνό πανί.

Έλεγχος του φορτιστή της μπαταρίας

- Βεβαιωθείτε ότι ο φορτιστής της μπαταρίας και το καλώδιο ρεύματος δεν έχουν υποστεί ζημιά. Κοιτάξτε για ρωγμές και άλλες φθορές.

Αντιμετώπιση προβλημάτων στο προϊόν

Περιεχόμενα Για την επίλυση προβλημάτων της μπαταρίας και του φορτιστή μπαταρίας, ανατρέξτε στο σχετικό εγχειρίδιο χρήσης.

Πρόβλημα	Αιτία	Λύση
Το προϊόν δεν τίθεται σε λειτουργία. Δεν ανάβουν λυχνίες LED όταν πατάτε το κουμπί εκκίνησης/διακοπής λειτουργίας.	Η μπαταρία είναι άδεια.	Φορτίστε την μπαταρία.
	Η μπαταρία δεν έχει τοποθετηθεί σωστά στο προϊόν.	Αφαιρέστε την μπαταρία και τοποθετήστε την σωστά.
	Η μπαταρία έχει υποστεί ζημιά ή δεν λειτουργεί σωστά.	Πατήστε το κουμπί ON/OFF για ελέγξετε την μπαταρία. Πρέπει να ανάψει τουλάχιστον 1 πράσινη λυχνία LED.
	Βρώμικο ή ελαττωματικό βύσμα μεταξύ της μπαταρίας και του προϊόντος.	Βεβαιωθείτε ότι οι σύνδεσμοι ηλεκτρικής τροφοδοσίας μεταξύ της μπαταρίας και του προϊόντος δεν είναι βρόμικοι και δεν έχουν υποστεί ζημιά.
	Πρέπει να γίνει σέρβις.	Επικοινωνήστε με ένα εγκεκριμένο κέντρο σέρβις της Husqvarna.
Το προϊόν λειτουργεί, αλλά δεν εμφανίζεται καμία ενδεικτική λυχνία στον πίνακα ελέγχου.	Πρέπει να γίνει σέρβις.	Επικοινωνήστε με ένα εγκεκριμένο κέντρο σέρβις της Husqvarna.

Ρύθμιση του προϊόντος στη λειτουργία μεταφοράς/αποθήκευσης

1. Αφαιρέστε το προϊόν από το τρίποδο. Ανατρέξτε στην ενότητα *Τοποθέτηση και αφαίρεση του προϊόντος από το τρίποδο στη σελίδα 84*.
2. Αφαιρέστε την μπαταρία. Ανατρέξτε στην ενότητα *Τοποθέτηση και αφαίρεση της μπαταρίας στη σελίδα 84*.
3. Διπλώστε τον μεσαίο πίνακα προς το σώμα του προϊόντος. (Εικ. 32)
4. Διπλώστε τον αριστερό και το δεξιό πίνακα φώτων προς το σώμα του προϊόντος. (Εικ. 33)
5. Τοποθετήστε το προϊόν πάνω στα 4 ελαστικά πόδια σε επίπεδη επιφάνεια.

Μεταφορά και αποθήκευση

- Στερεώστε καλά το προϊόν κατά τη μεταφορά για να αποφύγετε την πρόκληση ζημιάς και ατυχημάτων.
- Φυλάξτε το προϊόν σε κλειδωμένο χώρο για να αποτρέψετε την πρόσβαση σε παιδιά ή μη εγκεκριμένα άτομα.
- Αποσυνδέστε την μπαταρία από το προϊόν.

Απόρριψη της μπαταρίας, του φορτιστή μπαταρίας και του προϊόντος

Το παρακάτω σύμβολο σημαίνει ότι το προϊόν δεν είναι οικιακό απόρριμμα. Ανακυκλώστε το σε κέντρο ανακύκλωσης ηλεκτρικού και ηλεκτρονικού εξοπλισμού. Με αυτόν τον τρόπο συμβάλλετε στην προστασία του περιβάλλοντος και των ανθρώπων.

Για περισσότερες πληροφορίες, απευθυνθείτε στις τοπικές αρχές, στην υπηρεσία αποκομιδής οικιακών απορριμμάτων ή στον αντιπρόσωπο.



Περιεχόμενα Αυτό το σύμβολο υπάρχει πάνω στο προϊόν ή στη συσκευασία του προϊόντος.

Τεχνικά στοιχεία

Στοιχείο	WL7i	Σχόλιο
Τύπου LED	HS-2835-1W-3V/350mA-SD	
Ολική αποτελεσματικότητα του συστήματος, lm/W	130	
Φωτεινή ροή, lm	830~7000	Χωρίς διαχύτη.
Γωνία προβολής για κάθε πίνακα φώτων, μοίρες	120	
Κατηγορία IP	IP44	
Βάρος, kg/lb	2,8/6,16	
Προστασία από πρόσκρουση	IK 07	
Εύρος θερμοκρασίας λειτουργίας, °C/°F	-5–40/23–104	
Ολική ισχύς, W	54 για φως. 18 για έξοδο τύπου C.	

Εγκεκριμένες μπαταρίες

Χρησιμοποιείτε μόνο γνήσιες μπαταρίες 40-B Husqvarna για αυτό το προϊόν.

Μπαταρία	40-B140 X χωρίς Bluetooth®
Τύπος	Ιόντων λιθίου
Χωρητικότητα μπαταρίας, Ah	4,0
Ονομαστική τάση, V	36
Βάρος, kg/lb	1,25/2,7

Εγκεκριμένοι φορτιστές μπαταρίας

Φορτιστής μπαταρίας	40-C500X
Τάση εισόδου, V	100-240
Συχνότητα, Hz	50-60
Ισχύς, W	500

Διαστάσεις προϊόντος

(Εικ. 2)

A	Λαμπτήρας ύψους, mm/in	208,8/8,2
B	Λαμπτήρας πλάτους, mm/in	219,9/8,7
C	Λαμπτήρας βάθους, mm/in	251/9,9
D	Ύψος τρίποδου, mm/in	690±10/27,2±0,4

Sisukord

Sissejuhatus..... 90
Ohutus..... 92
Töö.....94
Hooldus.....95
Toote tõrkeotsing.....96
Transportimine, hoiulepanek ja utiliseerimine.....97
Tehnilised andmed 98
Toote mõõtmed.....99

Sissejuhatus

Toote kirjeldus

Need tooted on akutoitega kaasaskantavad töötuled, millel on LED-tulede valgusallikas.

Osana oma pidevast toodete edasiarendusprotsessist jätame endale õiguse muuta seadmete disaini ja/või välimust ilma sellest eelnevalt teavitamata.

Kasutusotstarve

Need seadmed on ette nähtud valgustama sise- ja välistingimustes kasutatavaid tööalasid. Ärge kasutage toodet muude tööde tegemiseks.

Märkus: Kasutamist võivad piirata riiklikud või kohalikud määrused. Järgige kõiki määrusi.

Toote tutvustus

(Joon. 1)

1. Parempoolne valguspaneel
2. Keskmine valguspaneel
3. Vasakpoolne valguspaneel
4. Transportimiskäepide
5. Akusahtel
6. Aku laetuse näidik
7. Toitenupp
8. Valgusrežiimi nupp
9. Heleduse reguleerimise nupp
10. USB-C pesa
11. Kummist jalad
12. Statiivikinnitus
13. Kinnitusavad
14. Kinnitus
15. Reguleerimismutter
16. Kinnituskruvi
17. Kinnituskruvi
18. Pikendusvarras
19. Jalg
20. Kallutusluku tugi
21. Kasutusjuhend

Sümbolid tootel

(Joon. 3) HOIATUS! Olge ettevaatlik ja kasutage toodet õigesti. Toode võib tekitada kasutajale või teistele raske või surmava kehavigastuse.

(Joon. 4) Enne toote kasutamist lugege juhend hoolikalt läbi ja veenduge, et oleksite juhistest aru saanud.

(Joon. 5) Aku laadimisoleku näidik.

(Joon. 6) Valgusrežiim.

(Joon. 7) Heleduse reguleerimise nupp.

(Joon. 8) Toitenupp.

(Joon. 9) HOIATUS! Kuum pind.

(Joon. 10) III klassi valgusti.

(Joon. 11) Ärge vaadake otse töötule valgusallikasse.

(Joon. 12) Ettevaatust, elektrilöögi oht!

(Joon. 13) Minimaalne vahemaa valgustatud objektidest (meetrid).

(Joon. 14) Kaitske veepritsmete eest.

(Joon. 15) Keskkonnamärgis. Toode või toote pakend ei kuulu olmejäätmete hulka. Toimetage see elektri- ja elektroonikajäätmete heakskiidetud vastuvõtupunkti.

(Joon. 16) Selle toote on sertifitseerinud TÜV Rheinland cTUVus märgiga. cTUVus sertifikaat näitab, et toode vastab nii Ameerika Ühendriikide kui ka Kanada nõutavatele ohutusstandarditele. See sertifikaat tagab, et toodet on testitud ja see vastab Põhja-Ameerika ja Kanada turu vajalikele ohutusnõuetele.

(Joon. 17) See toode vastab Uus-Meremaa ja Austraalia EESS-i ja ACMA nõuetele.

(Joon. 18) See toode vastab Ukraina kehtivatele eeskirjadele.

(Joon. 19) Toode vastab kohalduvate ELi direktiivide nõuetele.

(Joon. 20) See toode vastab kehtivatele UK direktiividele.

Märkus: Ülejäänud tootel toodud sümbolid/tähised vastavad kindlates riikides kehtivatele sertifitseerimise erinõuetele.

Andmesilt

(Joon. 21)

1. Tootja
2. Toote nimetus
3. Seerianumber – yyyywwdxxxx

   Andmesildil on esitatud seerianumber. yyyy on tootmisaasta, ww on tootmisnädal ja d on nädalapäev. Nädal algab esmaspäeval ja lõpeb pühapäeval.

Toote kahjustused

Me ei vastuta meie tootele tekitatud kahjude eest, kui:

- toodet on valesti parandatud;
- toote parandamisel on kasutatud osi, mis ei ole tootja poolt valmistatud või heaks kiidetud;
- tootel on kasutatud lisatarvikut, mis ei ole tootja poolt valmistatud või heaks kiidetud;
- toodet ei ole parandatud volitatud hoolduskeskuses või volitatud isiku poolt.

Ohutuse määratlused

Mõistetega „hoiatus”, „ettevaatust” ja „märkus” juhitakse tähelepanu eriti olulistele kohtadele kasutusjuhendis.

HOIATUS: Tähistab kasutusjuhendi juhiste eiramise korral kasutaja või kõrvalseisjate kehavigastuse või surmaga lõppeva õnnetuse ohtu.

ETTEVAATUST: Tähistab kasutusjuhendi juhiste eiramise korral seadme, muude esemete või läheduses asuvate objektide kahjustamise ohtu.

Märkus: Tähistab antud olukorras vajalikku lisateavet.

Üldised ohutusjuhised elektritööriistadele

HOIATUS: Lugege läbi kõik masinaga kaasas olevad hoiatused, juhised, tehnilised andmed ning tutvuge joonistega. *Alltoodud juhiste eiramine võib põhjustada elektrilöögi, tulekahju ja/või ohtliku kehavigastuse.*

Säilitage kõik ohutusjuhised ja instruktsioonid tulevikus kasutamiseks.

Märkus: *Hoiatustes kasutatud mõiste „masin“ tähistab võrgutoitel (juhtmega) masinat või akutoitel (juhtmeta) masinat.*

Elektriohutus

HOIATUS: Enne toote kasutamist lugege läbi järgmised hoiatused.

HOIATUS: Ärge kasutage seadet vihma käes.

- Ohutuseeskirjade eiramine võib kaasa tuua elektrilöögi või lühise.
- Kasutage heakskiidetud ja õigesti paigaldatud ning kahjustusteta pistikupesa.
- Kasutage ainult teie tootele soovitatud toiteadaptereid.
- Ärge proovige toodet või toiteadapterit lahti võtta.
- Ärge kasutage kahjustatud toodet.
- Kui toiteadapter on kahjustatud, ühendage see toiteallikast lahti ja ärge puudutage kahjustatud piirkonda.

Akuga seadmete kasutamine ja hooldamine

- **Kasutage laadimiseks ainult tootja soovitatud laadijat.** Ühte tüüpi aku laadimiseks sobiv laadija võib koos teist tüüpi akuga kasutades tuleohtu põhjustada.
- **Kasutage vaid spetsiaalselt nende seadmete aoks toodetud akusid.** Teisi akusid kasutades riskite vigastuste ja tulekahjuga.
- **Kui aku pole hetkel kasutuses, hoidke seda eemal teistest metallesemetest (nt kirjaklambrid, mündid, võtmed, naelad, kruvid vms väiksed metallesemed), mis võiksid akuklemme omavahel ühendada.** Akuklemmide lühistamine võib põhjustada põletushaavu või tulekahju.
- **Väärkasutamise korral võib akust vedelikku lekkida; vältige kokkupuudet. Kokkupuute korral loputage kannatada saanud kohta veega. Kui vedelik satub silma, loputage silma veega ja pöörduge arsti poole.** Akust lekkinud vedelik võib põhjustada ärritust või põletushaavu.
- **Ärge kasutage kahjustatud ega muudetud akut ega seadet.** Kahjustatud või muudetud akud võivad käituda ettearvamatult ning põhjustada tule-, plahvatus- või vigastusohtu.
- **Ärge jätke akut ega seadet tule ega liiga kõrge temperatuuri kätte.**
- **Järgige kõiki laadimisjuhiseid ja ärge laadige akut ega seadet kunagi väljaspool kasutusjuhendis täpsustatud temperatuurivahemikku.** Aku laadimine valesti või väljaspool selleks ettenähtud temperatuurivahemikku võib akut kahjustada ja suurendada tuleohtu.

Teenus

- **Laske toodet hooldada kvalifitseeritud remonditehnikul, kasutades ainult identseid varuosi.** See tagab toote ohutuse säilimise.
- **Ärge kunagi hooldage kahjustatud akusid.** Akusid võib hooldada üksnes tootja või volitatud teenusepakkuja.

Üldised ohutusjuhised

HOIATUS: Enne toote kasutamist lugege läbi järgmised hoiatused.

HOIATUS: Objektiiv muutub kasutamise ajal väga kuumaks. Põletusohu

vähendamiseks ei tohi kuuma objektiivi puutuda.

HOIATUS: Vigastuste ohu vähendamiseks ärge vaadake otse põlevat lampi. See võib põhjustada tõsiseid silmakahjustusi.

- Kehavigastuste ohu vähendamiseks hoidke tööala puhas.
- Kehavigastuste ohu vähendamiseks on vajalik korralik järelevalve, kui toodet kasutatakse laste läheduses.
- Kuumasid osasid ei tohi puudutada.
- Kasutage ainult tootja soovitatud või müüdavaid tarvikuid.
- Elektrilöögiohu vähendamiseks ärge kasutage toodet vees või muus vedelikus. Ärge kasutage ega hoiustage toodet seal, kus see võib vanni või kraanikaussi sattuda.
- Selle toote valgusallikat võib vahetada ainult tootja, hooldusesindaja või muu sarnane kvalifitseeritud isik.
- Ärge tehke sellele tootele muudatusi. Tootja heakskiiduta muudatused võivad põhjustada tõsiseid kehavigastusi või surma.
- Ärge kasutage toodet, kui on võimalik, et teised isikud on tootes muudatusi teinud.
- Kasutage ainult originaaltarvikuid ja originaalvaruosi. Tootja heakskiiduta tarvikud ja varuosad võivad põhjustada tõsiseid kehavigastusi või surma.
- Hoidke seade puhas. Veenduge, et märgid ja tähised oleksid selgelt loetavad.
- Ärge kunagi lubage toodet kasutada või hooldada lastel ega teistel isikutel, kes pole vastavat koolitust saanud.
- Ärge lubage kellelgi toodet kasutada enne, kui ta on lugenud kasutusjuhendit ja selle sisu endale selgeks teinud.
- Toode tekitab töötades elektromagnetvälja. Teatud tingimustel võib väli häirida aktiivsete või passiivsete meditsiiniliste implantaatide tööd. Raskete või surmaga lõppevate kehavigastuste ohu vähendamiseks soovitame meditsiinilisi implantaate kasutavatel inimestel pidada enne selle toote kasutamist nõu oma arsti ja implantaadi valmistajaga.
- Kasutusjuhendis olev teave ei asenda erialaseid teadmisi ja oskusi. Kui teil tuleb seadmega töötamisel ette olukord, kus tunnete ennast ebakindlalt, peatage töö ja küsige asjatundja käest nõu. Pöörduge hooldusesindusse. Ärge võtke ette töid, mille tegemisel te ei tunne ennast kindlalt.
- Kasutage seadmega töötamisel ettenähtud kaitsekindaid.
- Kuigi olete vilunud kasutaja, ärge siiski eirake ohutusnõudeid. Kui te ei ole ettevaatlik, võib juhtuda õnnetus.

Aku ohutus

HOIATUS: Enne toote kasutamist lugege läbi järgmised hoiatused.

HOIATUS: Kahjustatud aku võib plahvatada ja põhjustada kehavigastusi. Kui aku on deformeerunud või kahjustatud, pöörduge Husqvarna volitatud hooldustöökotta.

- Kasutage ainult Husqvarna akulaadijaid ja akusid.
- Kasutage seadmes ainult originaalakusid. Aku asendamine vale tüüpi akuga võib põhjustada plahvatusohu. Lisateabe saamiseks võtke ühendust edasimüüjaga.
- Elektrilöögioht. Ärge ühendage akuklemme võtmete, kruvide või muude metallesemetega. See võib tekitada akus lühise.
- Aku lekke korral vältige vedeliku kokkupuudet keha ja silmadega. Kui vedelik satub kehale, puhastage kokkupuutunud ala rohke veega ja seejärel pöörduge arsti poole.
- Aku läheduses kandke kaitseprille. Kui akuhape satub silma, ärge hõõruge silmi, vaid loputage neid veega vähemalt 15 minutit. Pöörduge arsti poole.
- Ärge kasutage mittetaaslaetavaid akusid.
- Ärge tehke akul muudatusi.
- Ärge asetage esemeid aku õhuavade sisse ja ette.
- Vältige aku kokkupuudet otsese päikesevalguse, kuumuse ja lahtise leegiga. Aku võib tekitada plahvatuse ja põhjustada põletusi ja/või keemilisi põletusi.
- Vältige aku kokkupuudet vihma ja märja keskkonnaga.
- Vältige aku kokkupuudet mikrolainete ja kõrgsurvega.
- Ärge demonteerige ega lõhkuge akut.
- Kasutage akut üksnes juhul, kui õhutemperatuur on vahemikus –10 °C kuni 40 °C.
- Ärge puhastage akut või akulaadijat veega. Vt jaotist *Aku ja akulaadija puhastamine lk 96*.
- Ärge kasutage kahjustatud akut.
- Hoiustage akusid eemal metallesemetest (nt naelad, kruvid, ehted).
- Hoidke aku eemal lastest.
- Kinnitage aku õigesti. Valesti paigaldatud aku võib tekitada akus lühise.

Akulaadija ohutus

HOIATUS: Lugege läbi kõik ohutushoiatused ja kõik juhised. Hoiatuste ja juhiste eiramine võib põhjustada elektrilöögi, tulekahju ja/või raskeid vigastusi.

- Ohutuseeskirjade eiramine võib kaasa tuua elektrilöögi või lühise.
- Kasutage ainult seadme tarnekomplekti kuuluvat akulaadijat. Kasutage Husqvarna asendusakude laadimiseks ainult Husqvarna QC-laadijaid.
- Ärge püüdke akulaadijat lahti monteerida.
- Ärge kasutage kahjustatud akulaadijat või akulaadijat, mis ei tööta korralikult.
- Ärge tõstke akulaadijat toitejuhtmest hoides. Akulaadija võrgupistikupesast lahutamiseks tõmmake pistikut. Ärge tõmmake toitejuhet.
- Vältige juhtmete ja pikendusjuhtmete kokkupuudet vee, õli ja teravate servadega. Jälgige, et juhe ei jääks uste, väravate jms vahele.
- Ärge kasutage akulaadijat tuleohtlike või korrosiooni tekitavate materjalide läheduses. Veenduge, et akulaadija poleks kinni kaetud. Suitsu või tule tekke korral eemaldage pistik akulaadijast.
- Laadige akut ainult hea õhuvahetusega siseruumis ja päikesevalguse eest kaitstuna. Ärge laadige akut õues. Ärge laadige akut märjas keskkonnas.
- Laadige akut ainult siis, kui keskkonna temperatuur on vahemikus 5 °C kuni 40 °C. Kasutage laadijat hea õhutusega, kuivas ja tolmuvabas keskkonnas.
- Ärge asetage esemeid akulaadija õhuavade sisse ja ette.
- Ärge kunagi ühendage akulaadija klemme metallesemete külge, vastasel korral võib akulaadija lühistuda.
- Ärge akulaadijas laadige mittelaetavaid akusid ega kasutage neid seadmes.
- Kasutage heakskiidetud ja kahjustamata pistikupesasid.

Ohutusjuhised hooldamisel

HOIATUS: Enne seadme hooldustööde tegemist lugege läbi järgmised hoiatused.

- Enne hooldustööde, muude kontrolltoimingute või seadme kokkupanemisega alustamist eemaldage aku või ühendage toitejuhe lahti.
- Seadme kasutaja tohib teha üksnes käesolevas kasutusjuhendis kirjeldatud hooldustöid. Mahukamate hooldustööde tegemiseks pöörduge hooldusesindusse.
- Ärge puhastage akut või akulaadijat veega. Tugevatoimeline pesuvahend võib kahjustada plastdetaile.
- Kui hooldustöid ei tehta, siis seadme kasutusiga lüheneb ja õnnetuste oht kasvab.
- Kõigi hooldus- ja parandustööde tegemiseks on vajalik vastav väljaõpe. Kui pärast hooldustööde tegemist ei läbi seade kõiki käesolevas kasutusjuhendis kirjeldatud kontrolltoiminguid, siis pöörduge hooldusesinduse poole. Garanteerime, et hooldusesinduses tehakse teie seadmele professionaalsel tasemel remondi- ja hooldustööd.
- Kasutage ainult originaalvaruosi.

Töö

Sissejuhatus

HOIATUS: Enne toote kasutamist lugege läbi ohutuspeatükk ja veenduge, et oleksite kõigest aru saanud.

Toote konksu külge riputamine

1. Kinnitage kruvi kohta, kuhu soovite toote riputada.
2. Avage toote konks. (Joon. 22)
3. Riputage toode kruvile.

Toote riputamine kinnitusavade abil

1. Kinnitage kaks kruvi sinna, kuhu soovite toote riputada. Veenduge, et kahe kruvi vahele jääb 63 mm.
2. Riputage toode kahe kruvi abil. (Joon. 23)

Statiivi lahtivõtmiseks

1. Paigutage statiiv tasasele pinnale.
2. Keerake lukustusmutter (A) lahti. (Joon. 24)
3. Tõstke pikendusvarras (B) üles ja suruge klamber (C) alla.
4. Veenduge, et kronstein (C) on pikendusvarda märgistuste (D) vahel.
5. Keerake lukustuskruvi kinni (A).
6. Vajaduse korral reguleerige pikendusvarda pikkust. Vt jaotist *Pikendusvarraste reguleerimiseks lk 95*.

Statiivi lahtivõtmiseks

1. Vajaduse korral langetage pikendusvarrast. Vt jaotist *Pikendusvarraste reguleerimiseks lk 95*.
2. Keerake lukustusmutter (A) lahti. (Joon. 25)
3. Hoidke pikendusvarrast (B) ja tõstke klamber (C) üles.
4. Vajaduse korral lükake 3 jalga (D) sisse.
5. Keerake lukustuskruvi kinni (A).

Seadme paigaldamine ja eemaldamine statiivi küljest

1. Klappige statiiv lahti. Vt jaotist *Statiivi lahtivõtmiseks lk 94*.

2. Asetage seade kinnituskruvi külge ja keerake seadet päripäeva.
3. Toote eemaldamisel tehke toimingud vastupidises järjekorras.

Aku paigaldamine ja eemaldamine

1. Asetage aku akusahtlisse. Aku on õigesti paigaldatud, kui kuulete klõpsuvat heli.
2. Aku eemaldamiseks sooritage need sammud vastupidises järjekorras. Vajutage aku vabastusnuppe, kui aku akusahtlist välja tõmbate.

USB-C-kaabli ühendamiseks

Seadmel on USB-C pesa väliste seadmete laadimiseks.

1. Tõstke kummikork USB-C pistikupesast välja.
2. Ühendage USB-C kaabel.

Valguspaneelide reguleerimine

1. Tõstke ja klappige vasak- ja parempoolsed valguspaneelid seadme suhtes 90-kraadise nurga alla. (Joon. 26)
2. Klappige keskmine valguspaneel seadme ülaossa. (Joon. 27)
3. Vajaduse korral reguleerige 3 valguspaneeli.

Pikendusvarraste reguleerimiseks

1. Keerake reguleerimismutter lahti. (Joon. 28)
2. Reguleerige pikendusvarras soovitud kõrgusele.

ETTEVAATUST: Kui statiiv on ebatasasel pinnal, siis ärge tõmmake pikendusvarrast joonest (A) kõrgemale.

3. Keerake reguleerimismutter kinni.

Toote käivitamine ja seiskamine

- Toote käivitamiseks või seiskamiseks vajutage ja hoidke all nuppu ON/OFF. (Joon. 29)

Märkus: Aku jääb pärast seadme olekusse OFF (VÄLJAS) lülitamist 3 minutiks põlema.

Märkus: Aku ei lülitu välja, kui USB-laadija on ühendatud.

Heleduse reguleerimine

- Vajutage heleduse reguleerimiseks heleduse reguleerimise nuppu. (Joon. 30)

Valgusrežiimi muutmiseks

- Valgusrežiimi muutmiseks vajutage valgusrežiimi nuppu. (Joon. 31)

Hooldus

Sissejuhatus

HOIATUS: Enne seadme hooldamist lugege läbi ohutuspeatükk ja veenduge, et see oleks teile täielikult arusaadav.

HOIATUS: Enne seadme hooldustööde alustamist eemaldage aku või toitejuhe.

HOIATUS: Kui hooldustöid ei tehta õigesti, võib see lühendada seadme kasutusiga ja suurendada õnnetuste ohtu. Kõiki hooldus- ja remonditöid tuleb lasta teha volitatud personalil. Lisateabe saamiseks võtke ühendust hooldusesindusega.

Hooldusgraafik

Allpool on esitatud loend seadme hooldustöödest, mida peab tegema seadme kasutaja.

Hooldus	Enne kasutamist	Pärast kasutamist	Iga kuu
Veenduge, et mutrid ja kruvid oleksid pingutatud.	X		
Kontrollige, et juhtpaneel töötaks ega oleks kahjustunud.	X		
Kontrollige aku ja seadme vahelisi ühendusi. Samuti kontrollige aku ja akulaadija vahelisi ühendusi.			X

Hooldus	Enne kasutamist	Pärast kasutamist	Iga kuu
Puhastage toode.		X	

Toote puhastamine

ETTEVAATUST: Ärge kasutage toote puhastamiseks survepesurit ega voolavat vett. Ärge kasutage puhastamiseks lahusteid.

- Kasutage seadme puhastamiseks niisket lappi.

Aku ja akulaadija puhastamine

HOIATUS: Ärge puhastage akut või akulaadijat veega.

HOIATUS: Ärge kasutage aku puhastamiseks mis tahes kemikaale.

- Enne aku asetamist akulaadijasse veenduge, et aku ja akulaadija oleksid puhtad ja kuivad.
- Puhastage akuklemmid suruõhu või pehme ja kuiva riidelapiga.
- Puhastage aku ja akulaadija välispinnad pehme ja kuiva riidelapiga.

Akulaadija kontrollimine

- Veenduge, et akulaadija ega toiteallika kaabel ei oleks kahjustatud. Kontrollige pragusid ja muid kahjustusi.

Toote tõrkeotsing

Märkus: Aku ja akulaadija tõrgete korral lugege vastavat kasutusjuhendit.

Probleem	Põhjus	Lahendus
Toode ei käivitu. Toitenupule vajutamisel LED-id ei sütti.	Aku on tühi.	Laadige akut.
	Aku ei ole seadmesse õigesti paigaldatud.	Eemaldage aku ja paigaldage see õigesti.
	Aku on kahjustatud või ei tööta korralikult.	Aku kontrollimiseks vajutage toitenuppu. Peab süttima vähemalt üks roheline LED-tuli.
	Määrdunud või kahjustatud pistik aku ja seadme vahel.	Veenduge, et aku ja seadme vahelised ühendused oleksid puhtad ja terved.
	Hooldus on vajalik.	Pöörduge volitatud Husqvarna hooldeskusesse.
Seade töötab, kuid juhtpaneelil ei põle märgutuld.	Hooldus on vajalik.	Pöörduge volitatud Husqvarna hooldeskusesse.

Toote seadmine transpordi/hoiustamise režiimi

1. Eemaldage toode statiivist. Vt jaotist *Seadme paigaldamine ja eemaldamine statiivi küljest lk 94*.
2. Eemaldage aku. Vt jaotist *Aku paigaldamine ja eemaldamine lk 95*.
3. Klappige keskmine paneel toote korpuse poole. (Joon. 32)
4. Klappige vasak- ja parempoolsed valguspaneelid seadme korpuse poole. (Joon. 33)
5. Asetage toode tasasel pinnal olevale 4 kummijalale.

Transportimine ja hoiustamine

- Kinnitage toode transportimise ajal ohutult, et vältida kahjustusi ja õnnetusi.
- Hoidke seadet lukustatud kohas, kus sellele ei pääse juurde lapsed ega volitamata isikud.
- Lahutage aku seadmest.

Aku, akulaadija ja seadme kasutuselt kõrvaldamine

Allolev sümbol tähendab, et seade ei kuulu olmejäätmete hulka. Toimetage see elektri- ja elektroonikajäätmete ringlussevõtukeskusesse. Nii aitate vältida keskkonna ja inimeste kahjustamist.

Lisateavet küsige kohalikelt ametkondadelt, olmejäätmete käitlejatelt või edasimüüjalt.



Märkus: Sümbol asub tootel või toote pakendil.

Üksus	WL7i	Märkused
LED-i tüüp	HS-2835-1W-3V/350mA-SD	
Süsteemi koguefektiivsus, lm/W	130	
Valguvoog, lm	830~7000	Ilma difuusorita.
Iga valguspaneeli vaatenurk, kraadi	120	
IP-klass	IP44	
Kaal, kg	2,8/6,16	
Löögikindlus	IK 07	
Töötemperatuuri vahemik, °C	-5–40	
Koguvõimsus, W	54 w valguse jaoks. 18 C-tüüpi väljundi jaoks.	

Heakskiidetud akud

Selle toote jaoks kasutage ainult kaubamärgi Husqvarna originaalset valikut 40-B.

Aku	40-B140 X ilma järgmiseta: Bluetooth®
Tüüp	Liitiumioonaku
Aku mahtuvus, Ah	4,0
Nimipinge, V	36
Kaal, kg	1,25/2,7

Heakskiidetud akulaadijad

Akulaadija	40-C500X
Sisendpinge, V	100–240
Sagedus, Hz	50–60
Võimsus, W	500

Toote mõõtmed

(Joon. 2)

A	Kõrguse lamp, mm/tolli	208,8/8,2
B	Laiuslamp, mm/tolli	219,9/8,7
C	Sügavuslamp, mm/tolli	251/9,9
D	Kõrguse statiiv, mm/tolli	690±10/27,2±0,4

Sisällys

Johdanto..... 100
Turvallisuus..... 102
Käyttö..... 104
Huolto..... 105
Tuotteen vianmääritys..... 106
Kuljettaminen, säilyttäminen ja hävittäminen..... 106
Tekniset tiedot 108
Tuotteen mitat..... 109

Johdanto

Tuotekuvaus

Tuotteet ovat akkukäyttöisiä, siirrettäviä työvaloja, joissa on LED-valonlähde.

Jatkuvan tuotekehitysprosessin johdosta pidätämme itsellämme oikeuden muuttaa tuotteiden muotoa ja/tai ulkonäköä ilman ennakkoilmoitusta.

Käyttötarkoitus

Tuotteet on suunniteltu valaisuun sisä- ja ulkotiloissa. Älä käytä tuotetta muihin tarkoituksiin.

Huomautus: Käyttöä saatetaan säädellään kansallisilla tai paikallisilla määräyksillä. Noudata ilmoitettuja määräyksiä.

Tuotteen kuvaus

(Kuva 1)

1. Oikea valopaneeli
2. Keskimmäinen valopaneeli
3. Vasen valopaneeli
4. Kuljetuskahva
5. Akkukotelo
6. Akun varaustilan merkkivalo
7. Virtapainike
8. Valotilan painike
9. Kirkkauden säätöpainike
10. USB-C-liitäntä
11. Kumijalat
12. Jalustan kiinnike
13. Kiinnitysaukot
14. Koukku
15. Säätömutteri
16. Kiinnitysruuvit
17. Lukitusruuvi
18. Jatkotanko
19. Jalka
20. Kallistuksen lukituspidike
21. Käyttöohje

Tuotteen symbolit

(Kuva 3) VAROITUS: Ole varovainen ja käytä tuotetta oikein. Tuote voi aiheuttaa käyttäjälle tai sivullisille vakavia vahinkoja tai kuoleman.

(Kuva 4) Lue käyttöohje huolellisesti ja varmista, että ymmärrät sen sisällön, ennen kuin alat käyttää tuotetta.

(Kuva 5) Akun varaustilan ilmaisin.

(Kuva 6) Valotila.

(Kuva 7) Kirkkauden säätöpainike.

(Kuva 8) Virtapainike.

(Kuva 9) VAROITUS: Kuuma pinta.

(Kuva 10) Luokan III valaisin.

(Kuva 11) Älä katso käytössä olevaa valonlähdettä kohti.

(Kuva 12) Huomio: sähköiskun vaara.

(Kuva 13) Vähimmäisetäisyys valaistuista kohteista (metriä).

(Kuva 14) Suojattu roiskuvalta vedeltä.

(Kuva 15) Ympäristömerkintä. Tuotetta tai sen pakkausta ei saa hävittää kotitalousjätteen mukana. Vie se asianmukaiseen sähkö- ja elektroniikkalaitteiden keräyspisteeseen.

(Kuva 16) Tällä tuotteella on TÜV Rheinland -merkintä cTUVus. cTUVus-sertifiointi osoittaa, että tuote on sekä Yhdysvaltojen että Kanadan turvallisuusstandardien mukainen. Tämä sertifikaatti takaa, että tuote on testattu ja täyttää Pohjois-Amerikan ja Kanadan markkinoilla tarvittavat turvallisuusvaatimukset.

(Kuva 17) Tämä tuote on EESS:n ja ACMA:n vaatimusten mukainen Uudessa-Seelannissa ja Australiassa.

(Kuva 18) Tuote täyttää sovellettavien Ukrainan säädösten vaatimukset.

(Kuva 19) Tuote täyttää sovellettavien EY-direktiivien vaatimukset.

(Kuva 20) Tuote täyttää sovellettavien UK-säädösten vaatimukset.

Huomautus: Muita tuotteen tunnuksia/tarroja käytetään ilmaisemaan joillakin markkina-alueilla vaadittuja erityisiä sertifiointeja.

Tyyppikilpi

(Kuva 21)

1. Valmistaja
2. Tuotenimi
3. Sarjanumero – yyyywwdxxxx

   Tyyppikilvessä näkyy sarjanumero, jossa yyyy on valmistusvuosi, ww on valmistusviikko ja d on viikonpäivä alkaen maanantaista ja päättyen sunnuntaihin.

Tuotteen vaurioituminen

Emme ole vastuussa tuotteen vaurioitumisesta, jos

- tuote on korjattu virheellisesti
- tuotteen korjaamiseen on käytetty muita kuin valmistajan omia tai sen hyväksymiä osia
- tuotteessa on muu kuin valmistajan oma tai sen hyväksymä lisävaruste
- tuotetta ei ole korjattu valtuutetussa huoltopisteessä tai hyväksytyllä asiantuntijalla.

Turvallisuusmääritelmät

Varoituksia, huomioita ja huomautuksia käytetään, kun jotakin käyttöohjeen osaa halutaan erityisesti korostaa.



VAROITUS: Tätä käytetään, jos käyttöohjeen noudattamatta jättämisestä voi seurata käyttäjän tai sivullisen vamma tai kuolema.



HUOMAUTUS: Tätä käytetään, jos käyttöohjeen noudattamatta jättämisestä voi seurata tuotteen, muiden materiaalien tai ympäristön vaurioituminen.

Huomautus: Tätä käytetään tietyissä tilanteissa tarvittavien lisätietojen antamiseen.

Koneen yleiset turvaohjeet



VAROITUS: Lue kaikki tämän koneen mukana tulevat turvavaroitukset, ohjeet, kuvat ja tekniset tiedot. *Alla olevien ohjeiden noudattamatta jättäminen voi johtaa sähköiskuun, tulipaloon ja/tai vakavaan tapaturmaan.*

Säästä kaikki varoitukset ja ohjeet tulevaa käyttöä varten.

Huomautus: *Termillä "kone" tarkoitetaan varoituksissa verkkosähköllä toimivaa (johdollista) konetta tai akkukäyttöistä (johdotonta) konetta.*

Sähköturvallisuus



VAROITUS: Lue seuraavat varoitukset ennen tuotteen käyttöä.



VAROITUS: Älä käytä tuotetta sateessa.

- On olemassa sähköiskun tai oikosulun vaara, jos turvaohjeita ei noudateta.
- Käytä hyväksyttyä pistorasiaa, joka on asennettu oikein ja jossa ei ole vaurioita.
- Käytä vain tuotteelle suositeltua muuntajaa.
- Älä pura laitetta tai muuntajaa.
- Älä käytä vaurioitunutta tuotetta.
- Jos muuntaja on vaurioitunut, irrota se virtalähteestä. Älä koske vaurioituneeseen kohtaan.

Akkukäyttöisten koneiden käyttö ja huolto

- **Lataa akkua ainoastaan valmistajan määrittämällä laturilla.** Yhdelle akulle sopiva laturi voi aiheuttaa tulipalovaaran, jos sitä käytetään toisentyyppisen akun kanssa.
- **Käytä koneissa ainoastaan niille tarkoitettuja akkuja.** Muunlaisten akkujen käyttö voi aiheuttaa tapaturmien tai tulipalon vaaran.
- **Kun akkua ei käytetä, pidä se etäällä metalliesineistä, kuten paperiliittimistä, kolikoista, avaimista, nauloista, ruuveista tai muista pienistä metalliesineistä, jotka saattavat aiheuttaa kosketuksen liitinten välillä.** Akun napojen välinen oikosulku voi aiheuttaa palovammoja tai tulipalon.
- **Akusta voi tihkua nestettä väärissä olosuhteissa. Vältä kosketusta akkunesteeseen. Jos akkunestettä joutuu iholle, huuhtele ihoalue vedellä. Jos neste joutuu kosketuksiin silmien kanssa, ota myös yhteys lääkäriin.** Akkuneste voi aiheuttaa ihoärsytystä tai palovammoja.
- **Älä käytä vaurioitunutta tai muutettua akkua tai konetta.** Jos tuotteessa käytetään vaurioituneita tai muutettuja akkuja, tuote ei välttämättä toimi asianmukaisesti. Seurauksena saattaa olla tulipalo, räjähdys tai tapaturma.
- **Älä altista akkua tai konetta tulelle tai korkeille lämpötiloille.**
- **Noudata kaikkia latausohjeita äläkä lataa akkua tai konetta ohjeissa määritetyn lämpötila-alueen ulkopuolella.** Akun lataaminen väärin tai sallituista lämpötiloista poikkeavissa olosuhteissa voi vahingoittaa akkua ja lisätä tulipaloriskiä.

Palvelu

- **Anna laitteen korjaaminen pätevän korjaajan tehtäväksi. Koneessa saa käyttää vain täysin samanlaisia varaosia.** Näin taataan, että laitteen käyttöturvallisuus säilyy ennallaan.
- **Älä koskaan huolla vahingoittuneita akkuja.** Akkuja saavat huoltaa vain valmistaja ja valtuutetut palveluntarjoajat.

Yleiset turvallisuusohjeet



VAROITUS: Lue seuraavat varoitukset ennen tuotteen käyttöä.



VAROITUS: Linssi kuumenee voimakkaasti käytön aikana. Älä kosketa

kuumaa linssiä, sillä se voi aiheuttaa palovammoja.

VAROITUS: Älä katso suoraan valoon, sillä se voi vahingoittaa näköä. Seurauksena voi olla vakavia silmävammoja.

- Pidä työalue siistinä vahinkojen välttämiseksi.
- Tarkkaavaisuutta vaaditaan vahinkojen välttämiseksi, kun tuotetta käytetään lasten lähellä.
- Älä koske kuumiin osiin.
- Käytä vain valmistajan suosittelemia tai myymiä lisälaitteita.
- Sähköiskuriskin pienentämiseksi tuotetta ei saa laittaa veteen tai muuhun nesteeseen. Älä aseta tuotetta paikkaan, jossa se voi pudota kylpyammeeseen tai pesualtaaseen, äläkä säilytä sitä sellaisessa paikassa.
- Tämän tuotteen valonlähteen saa vaihtaa vain valmistaja, huoltoliike tai vastaava ammattilainen.
- Älä tee tuotteeseen muutoksia. Muut kuin valmistajan hyväksymät muutokset voivat aiheuttaa vakavan vamman tai kuoleman.
- Älä käytä tuotetta, jos on olemassa mahdollisuus, että muut ovat tehneet muutoksia siihen.
- Käytä vain alkuperäisiä lisävarusteita ja varaosia. Muut kuin valmistajan hyväksymät lisävarusteet ja varaosat voivat aiheuttaa vakavan vamman tai kuoleman.
- Pidä tuote puhtaana. Varmista, että tuotteen merkit ja tarrat ovat luettavissa.
- Älä koskaan anna lasten tai sellaisten henkilöiden, joille ei ole annettu tuotteen käyttökoulutusta, käyttää tai huoltaa sitä.
- Älä anna kenenkään käyttää tuotetta, jos hän ei ole lukenut käyttöohjekirjaa ja ymmärtänyt siinä annettuja ohjeita.
- Tuote muodostaa käytön aikana sähkömagneettisen kentän. Kenttä saattaa joissakin olosuhteissa häiritä aktiivisten tai passiivisten lääketieteellisten implanttien toimintaa. Jotta vakavilta vahingoilta tai kuolemalta vältytään, lääkinnällisiä implantteja käyttävien henkilöiden kannattaa keskustella asiasta lääkärin ja lääkinnällisen implantin valmistajan kanssa ennen tämän tuotteen käyttämistä.
- Tämän käyttöohjekirjan tiedot eivät voi koskaan korvata alan ammattilaisten osaamista ja kokemusta. Jos tuotteen käyttö ei tunnu sinusta turvalliselta, keskeytä työskentely ja kysy neuvoa asiantuntijalta. Ota yhteyttä huoltoliikkeeseen. Älä suorita toimenpiteitä, jos tunnet olosi epävarmaksi niiden suhteen.
- Käytä hyväksyttyjä suojakäsineitä huoltaessasi tuotetta.
- Älä sivuuta turvallisuusmääräyksiä, vaikka käyttäisit tuotetta usein. Varomattomuus voi johtaa onnettomuuteen.

Akkuturvallisuus

VAROITUS: Lue seuraavat varoitukset ennen tuotteen käyttöä.

VAROITUS: Vaurioitunut akku voi aiheuttaa räjähdyksen ja aiheuttaa vammoja. Jos akussa on näkyviä muutoksia tai vaurioita, ota yhteyttä valtuutettuun Husqvarna-huoltoliikkeeseen.

- Käytä vain Husqvarna-akkulatureita ja -akkuja.
- Käytä tuotteessa vain alkuperäisiä akkuja. Vääräntyyppiset akut voivat aiheuttaa räjähdysvaaran. Lisätietoja saat jälleenmyyjältä.
- Sähköiskun vaara. Älä koske akun napoihin avaimella, ruuvilla tai muilla metalliesineillä. Tämä voi aiheuttaa akun oikosulun.
- Jos akku vuotaa, älä anna nesteen joutua kosketuksiin kehon, vaatteiden tai tuotteen kanssa. Jos nestettä joutuu iholle, puhdista alue heti runsaalla vedellä ja hakeudu lääkäriin.
- Käytä akkujen lähettyvillä suojalaseja. Jos nestettä joutuu silmiin, älä hankaa silmiä vaan huuhtele niitä vedellä vähintään 15 minuuttia. Hakeudu lääkäriin.
- Älä käytä akkuja, joita ei voi ladata.
- Älä tee akkuihin muutoksia.
- Älä aseta esineitä akun ilma-aukkoihin.
- Pidä akku suojassa auringonvalolta, kuumuudelta ja avotulelta. Akku voi aiheuttaa räjähdyksen ja palo- ja/tai syöpymisvammoja.
- Suojaa akku sateelta ja kosteilta olosuhteilta.
- Älä altista akkua mikroaalloille ja korkealle paineelle.
- Älä yritä purkaa tai rikkoa akkua.
- Käytä akkua vain, kun ympäristön lämpötila on –10 °C / 14 °F – 40 °C / 104 °F.
- Älä pese akkua tai akkulaturia vedellä. Katso kohta *Akun ja akkulaturin puhdistaminen sivulla 106*.
- Älä käytä vaurioitunutta akkua.
- Säilytä akkuja varastossa kaukana metalliesineistä kuten nauloista, ruuveista ja koruista.
- Pidä akku poissa lasten ulottuvilta.
- Kiinnitä akku oikein. Väärin kiinnitetty akku voi aiheuttaa akun oikosulun.

Akkulaturin turvallisuus

VAROITUS: Lue kaikki turvavaroitukset ja kaikki ohjeet. Varoitusten ja ohjeiden noudattamisen laiminlyöminen voi johtaa sähköiskuun, tulipaloon ja/tai vakavaan tapaturmaan.

- On olemassa sähköiskun tai oikosulun vaara, jos turvaohjeita ei noudateta.

- Käytä vain akun mukana toimitettua akkulaturia. Käytä vain Husqvarna QC -latureita Husqvarna-vara-akkujen lataamiseen.
- Älä yritä purkaa akkulaturia.
- Älä käytä akkulaturia, joka on vahingoittunut tai joka ei toimi asianmukaisesti.
- Älä nosta akkulaturia virtajohdosta. Irrota akkulaturi pistorasiasta vetämällä pistoke ulos. Älä vedä virtajohdosta.
- Pidä kaikki kaapelit ja jatkojohdot poissa veden, öljyn ja terävien reunojen ulottuvilta. Pidä huolta, ettei kaapeli jää ovien, aitojen tai muiden vastaavien väliin.
- Älä käytä akkulaturia herkästi syttyvien materiaalien tai syöpymistä aiheuttavien materiaalien lähellä. Varmista, että akkulaturia ei ole peitetty. Jos havaitset savua tai tulta, irrota akkulaturin pistoke pistorasiasta.
- Lataa akku vain sisätiloissa poissa auringonvalosta ja paikassa, jossa on hyvä ilmanvaihto. Älä lataa akkua ulkona. Älä lataa akkua märissä olosuhteissa.
- Lataa akku vain, kun ympäristön lämpötila on 5 °C / 41 °F – 40 °C / 104 °F. Käytä laturia kuivassa ja pölyttömässä ympäristössä, jossa on hyvä ilmanvaihto.
- Älä aseta esineitä akkulaturin ilmarakoihin.
- Älä liitä akkulaturin liittimiä metalliesineisiin, sillä tämä voi aiheuttaa akkulaturin oikosulun.
- Älä lataa ei-ladattavia akkuja akkulaturissa äläkä käytä niitä tuotteessa.
- Käytä hyväksyttyjä ja ehjiä pistorasioita.

Huollon turvallisuusohjeet

VAROITUS: Lue seuraavat varoitusohjeet ennen tuotteen huoltamista.

- Irrota akku tai virtajohto ennen tuotteen huoltamista, muita tarkistuksia tai kokoamista.
- Käyttäjän on huolehdittava ainoastaan tässä käyttöohjekirjassa kuvatuista korjaus- ja huoltotoimista. Anna huoltoliikkeen tehdä suuremmat korjaus- ja huoltotoimet.
- Älä pese akkua tai akkulaturia vedellä. Vahvat pesuaineet voivat vaurioittaa muovia.
- Tuotteen huoltamatta jättäminen lyhentää sen käyttöikää ja lisää onnettomuusriskiä.
- Kaikkiin huolto- ja korjaustöihin tarvitaan erityiskoulutusta. Jos kaikkia käyttöohjekirjassa lueteltuja tarkastuksia ei huollon jälkeen voida suorittaa hyväksytysti, vie tuote huoltoliikkeeseen. Siellä tuotteesi huolletaan ja korjataan ammattimaisesti.
- Käytä vain alkuperäisiä varaosia.

Käyttö

Johdanto

VAROITUS: Lue turvallisuutta käsittelevä luku ennen tuotteen käyttöä ja varmista, että ymmärrät sen sisällön.

Tuotteen ripustaminen koukusta

1. Kiinnitä ruuvi kohtaan, johon haluat ripustaa tuotteen.
2. Avaa tuotteen koukku. (Kuva 22)
3. Ripusta tuote ruuviin.

Tuotteen ripustaminen kiinnitysaukoista

1. Kiinnitä kaksi ruuvia kohtaan, johon haluat ripustaa tuotteen. Varmista, että ruuvit ovat 63 mm:n päässä toisistaan.
2. Ripusta tuote kahteen ruuviin. (Kuva 23)

Jalustan avaaminen

1. Aseta jalusta tasaiselle pinnalle.
2. Avaa lukitusruuvi (A). (Kuva 24)
3. Nosta jatkotankoa (B) ja paina kiinnike (C) alas.
4. Varmista, että kiinnike (C) on jatkotangon merkintöjen (D) välissä.
5. Kiristä lukitusruuvi (A).
6. Säädä jatkotangon pituutta tarvittaessa. Katso kohta *Jatkotankojen säätäminen sivulla 105*.

Jalustan avaaminen

1. Laske jatkotankoa tarvittaessa. Katso kohta *Jatkotankojen säätäminen sivulla 105*.
2. Avaa lukitusruuvi (A). (Kuva 25)
3. Pidä kiinni jatkotangosta (B) ja nosta kiinnikettä (C).
4. Työnnä kolmea jalkaa (D) sisemmäs tarvittaessa.
5. Kiristä lukitusruuvi (A).

Tuotteen asentaminen jalustaan ja irrottaminen jalustasta

1. Avaa jalusta. Katso kohta *Jalustan avaaminen sivulla 104*.
2. Aseta tuote kiinnitysruuveihin ja käännä tuotetta myötäpäivään.
3. Irrota tuote päinvastaisessa järjestyksessä.

Akun asentaminen ja irrottaminen

1. Asenna akku akkukoteloon. Akku on asennettu oikein, kun kuulet naksahduksen.

2. Irrota akku päinvastaisessa järjestyksessä. Paina akun vapautuspainikkeita, kun poistat akun akkukotelosta.

USB-C-kaapelin liittäminen

Tuotteessa on USB-C-liitäntä ulkoisten laitteiden lataamista varten.

1. Nosta USB-C-liitännän kumisuojus.
2. Liitä USB-C-kaapeli.

Valopaneelien säätäminen

1. Nosta ja taita auki vasen ja oikea valopaneeli 90 asteen kulmaan tuotteeseen nähden. (Kuva 26)
2. Taita keskimmäinen valopaneeli auki tuotteen yläosaa kohti. (Kuva 27)
3. Säädä kolmea valopaneelia tarvittaessa.

Jatkotankojen säätäminen

1. Avaa säätömutteri. (Kuva 28)
2. Säädä jatkotanko haluttuun korkeuteen.

HUOMAUTUS: Älä pidennä jatkotankoa viivan (A) yläpuolelle, jos jalusta on epätasaisella alustalla.

3. Kiristä säätömutteri.

Tuotteen käynnistäminen ja sammuttaminen

- Käynnistä tai sammuta tuote pitämällä virtapainiketta painettuna. (Kuva 29)

Huomautus: Akku pysyy päällä kolme minuuttia sen jälkeen, kun tuote on sammutettu.

Huomautus: Akku ei poistu käytöstä, kun USB-laturi on kytketty.

Kirkkauden säätäminen

- Säädä kirkkautta painamalla kirkkauden säätöpainiketta. (Kuva 30)

Valotilan vaihtaminen

- Vaihda valotilaa painamalla valotilan painiketta. (Kuva 31)

Huolto

Johdanto

VAROITUS: Lue ja sisäistä turvallisuutta käsittelevä luku ennen tuotteen huoltamista.

VAROITUS: Irrota akku tai virtajohto ennen tuotteen huoltamista.

VAROITUS: Tuotteen epäasianmukainen huolto lyhentää sen käyttöikää ja lisää onnettomuusriskiä. Kaikki huolto- ja/tai korjaustyöt on annettava hyväksytyn henkilöstön tehtäväksi. Lisätietoja saat huoltoliikkeestä.

Huoltokaavio

Alla on luettelo tuotteelle tehtävistä huoltotoimista.

Huolto	Aina ennen käyttöä	Käytön jälkeen	Kuukausittain
Varmista, että kaikki ruuvit ja mutterit on kiristetty.	X		
Tarkista, että ohjauspaneeli toimii oikein ja että se on ehjä.	X		
Tarkista akun ja tuotteen väliset kytkennät. Tarkista akun ja akkulaturin välinen kytkentä.			X
Puhdista tuote.		X	

Tuotteen puhdistaminen

HUOMAUTUS: Älä puhdista tuotetta painepesurilla tai juoksevalla vedellä. Älä käytä puhdistamiseen liuotinta.

- Puhdista tuote kostealla liinalla.

Akun ja akkulaturin puhdistaminen

VAROITUS: Älä pese akkua tai akkulaturia vedellä.

VAROITUS: Älä puhdista akkua kemiallisilla aineilla.

- Varmista, että akku ja akkulaturi ovat puhtaita ja kuivia ennen kuin laitat akun akkulaturiin.
- Puhdista akun liittimet paineilmalla tai pehmeällä, kuivalla liinalla.
- Puhdista akun ja akkulaturin pinnat pehmeällä, kuivalla liinalla.

Akkulaturin tarkistus

- Varmista, että akkulaturi ja virtajohto eivät ole vahingoittuneet. Tarkista, näkyykö niissä halkeamia tai muita vaurioita.

Tuotteen vianmääritys

Huomautus: Katso lisätietoja akun ja akkulaturin vianmäärityksestä käyttöohjeesta.

Vika	Syy	Ratkaisu
Tuote ei käynnisty. Merkkivalot eivät syty, kun virtapainiketta painetaan.	Akku on tyhjä.	Lataa akku.
	Akkua ei ole asennettu oikein tuotteeseen.	Irrota akku ja asenna se oikein.
	Akku on vaurioitunut tai se ei toimi oikein.	Tarkista akku painamalla virtapainiketta. Vähintään yhden vihreän LED-valon on sytyttävä.
	Akun ja tuotteen välinen liitin on likainen tai vaurioitunut.	Varmista, että akun ja tuotteen väliset virtaliittimet eivät ole likaisia tai vaurioituneita.
	Huolto on tarpeen.	Ota yhteyttä valtuutettuun Husqvarna-huoltoliikkeeseen.
Tuote toimii, mutta ohjauspaneelissa ei ole merkkivaloa.	Huolto on tarpeen.	Ota yhteyttä valtuutettuun Husqvarna-huoltoliikkeeseen.

Kuljettaminen, säilyttäminen ja hävittäminen

Tuotteen asettaminen kuljetus-/säilytystilaan

1. Irrota tuote jalustasta. Katso kohta *Tuotteen asentaminen jalustaan ja irrottaminen jalustasta sivulla 104*.
2. Irrota akku. Katso kohta *Akun asentaminen ja irrottaminen sivulla 104*.
3. Taita keskimmäinen paneeli kohti tuotteen koria. (Kuva 32)
4. Taita vasen ja oikea valopaneeli kohti tuotteen koria. (Kuva 33)
5. Aseta tuote tasaiselle pinnalle neljän kumijalan päälle.

Kuljetus ja säilytys

- Vältä onnettomuudet ja tuotteen vaurioituminen kiinnittämällä tuote turvallisesti kuljetuksen ajaksi.
- Säilytä tuotetta lukitussa varastossa, jonne lapset ja asiattomat henkilöt eivät pääse.

- Irrota akku tuotteesta.

Akun, akkulaturin ja tuotteen hävittäminen

Alla oleva symboli kertoo, että tuotetta ei saa hävittää kotitalousjätteen mukana. Vie se asianmukaiseen sähkö- ja elektroniikkalaitteiden keräyspisteeseen. Tämä auttaa estämään sekä ympäristö- että henkilövahinkoja.

Saat lisätietoja paikallisviranomaisilta, jätehuollolta tai jälleenmyyjältäsi.



Huomautus: Symboli on joko tuotteessa tai sen pakkauksessa.

Tuote	WL7i	Huomautus
LED-tyyppi	HS-2835-1W-3V/350mA-SD	
Järjestelmän kokonaisteho, lm/W	130	
Valovirta, lm	830 ~ 7 000	Ilman hajotinta.
Kunkin valopaneelin katselukulma, astetta	120	
IP-luokka	IP44	
Paino, kg / lb	2,8 / 6,16	
Iskusuoja	IK 07	
Käyttölämpötila, °C/°F	-5–40 / 23–104	
Kokonaisteho, W	54, valo. 18, tyypin C lähtö.	

Hyväksytyt akut

Käytä tuotteessa vain alkuperäisiä Husqvarna-40-B-akkuja.

Akku	40-B140 X ilman Bluetooth®-ominaisuutta
Tyyppi	Litiumioni
Akun kapasiteetti, Ah	4,0
Nimellisjännite, V	36
Paino, kg / lb	1,25/2,7

Hyväksytyt akkulaturit

Akkulaturi	40-C500X
Tulojännite, V	100–240
Taajuus, Hz	50–60
Teho, W	500

Tuotteen mitat

(Kuva 2)

A	Valon korkeus, mm / in	208,8/8,2
B	Valon leveys, mm / in	219,9/8,7
C	Valon syvyys, mm / in	251/9,9
D	Jalustan korkeus, mm / in	690±10/27,2±0,4

Sadržaj

Uvod..... 110
Sigurnost.....112
Rad..... 114
Održavanje..... 115
Rješavanje problema s proizvodom.....116
Prijevoz, spremanje i zbrinjavanje..... 117
Tehnički podaci 118
Dimenzije proizvoda..... 119

Uvod

Opis proizvoda

Ovi proizvodi baterijska su prijenosna radna svjetla s LED izvorom svjetla.

Sukladno našem postupku neprekidnog razvoja proizvoda, zadržavamo pravo na preinake dizajna i/ili izgleda proizvoda bez prethodne obavijesti.

Namjena

Ovi su proizvodi dizajnirani su za osvjetljavanje radnih područja na otvorenom i u zatvorenom prostoru. Proizvod nemojte upotrebljavati za druge zadatke.

Napomena: Uporabu mogu određivati nacionalni ili lokalni propisi. Poštujte navedene propise.

Pregled proizvoda

(Sl. 1)

1. Desna svjetlosna ploča
2. Srednja svjetlosna ploča
3. Lijeva svjetlosna ploča
4. Transportna ručka
5. Odjeljak za bateriju
6. Indikator napunjenosti baterije
7. Gumb ON/OFF
8. Gumb načina rada svjetla
9. Gumb za podešavanje svjetline
10. USB-C utičnica
11. Gumene nožice
12. Nosač za stativ
13. Montažni otvori
14. Kuka
15. Matica za podešavanje
16. Montažni vijak
17. Pričvrsni vijak
18. Izvlačivi stup
19. Nožica
20. Pregibni zabravni podupirač
21. Korisnički priručnik

Simboli na proizvodu

(Sl. 3) UPOZORENJE: Budite oprezni i pravilno upotrebljavajte ovaj proizvod. Ovaj proizvod može izazvati teške ozljede ili smrt rukovatelja ili drugih osoba.

(Sl. 4) Pomno pročitajte priručnik i dobro usvojite sadržaj uputa prije upotrebe proizvoda.

(Sl. 5) Indikator stanja napunjenosti baterije.

(Sl. 6) Način rada svjetla.

(Sl. 7) Gumb za podešavanje svjetline.

(Sl. 8) Gumb za UKLJUČIVANJE/ ISKLJUČIVANJE.

(Sl. 9) UPOZORENJE: Vruća površina.

(Sl. 10) Svjetiljka III. razreda.

(Sl. 11) Nemojte gledati u izvor svjetlosti u pogonu.

(Sl. 12) Oprez, rizik od strujnog udara.

(Sl. 13) Minimalna udaljenost od osvijetljenih objekata (metri).

(Sl. 14) Zaštićen je od prskanja vodom.

(Sl. 15) Oznaka zaštite okoliša. Proizvod ni njegova ambalaža ne spadaju u kućanski otpad. Reciklirajte ga na odobrenom odlagalištu otpada za električnu i elektroničku opremu.

(Sl. 16) Ovaj proizvod ima certifikat s cTUVus oznakom tvrtke TÜV Rheinland. Certifikat cTUVus označava da je proizvod sukladan sigurnosnim standardima koje zahtijevaju i Sjedinjene Američke Države i Kanada. Taj certifikat jamči da je proizvod testiran i da zadovoljava potrebne sigurnosne zahtjeve za tržište Sjeverne Amerike i Kanade.

(Sl. 17) Proizvod ispunjava standarde EESS i ACMA za Novi Zeland i Australiju.

(Sl. 18) Proizvod ispunjava primjenjive propise Ukrajine.

(Sl. 19) Proizvod je u skladu s primjenjivim direktivama EZ-a.

(Sl. 20) Ovaj je proizvod je u skladu s važećim direktivama UK-a.

Napomena: Drugi simboli/naljepnice na proizvodu odnose se na zahtjeve za certifikaciju za pojedina tržišta.

Natpisna pločica

(Sl. 21)

1. Proizvođač
2. Naziv proizvoda
3. Serijski broj – ggggttdxxxx

   Na natpisnoj pločici nalazi se serijski broj. gggg je godina proizvodnje, tt je tjedan proizvodnje, a d je dan u tjednu od ponedjeljka do nedjelje.

Oštećenje proizvoda

U sljedećim okolnostima nećemo biti odgovorni za oštećenja proizvoda:

- proizvod nepravilno popravljen.
- proizvod popravljen dijelovima koje nije proizveo proizvođač ili nemaju odobrenje proizvođača.
- proizvod ima dodatnu opremu koje nije proizveo proizvođač ili nema odobrenje proizvođača.
- proizvod nije popravljen u ovlaštenom servisnom centru ili kod ovlaštenog tijela.

Sigurnosne definicije

Upozorenjima, oprezima i napomenama naglašavaju se posebno važni dijelovi priručnika.



UPOZORENJE: Upotrebljava se kada se nepoštivanjem uputa iz priručnika mogu uzrokovati smrt ili ozljede rukovatelja ili promatrača.



OPREZ: Upotrebljava se kada nepoštivanje uputa iz priručnika može uzrokovati oštećenje proizvoda ili drugih materijala u neposrednoj blizini.

Napomena: Upotrebljava se za prikaz neophodnih dodatnih informacija za zadanu situaciju.

Opća sigurnosna upozorenja za stroj



UPOZORENJE: Pročitajte sva sigurnosna upozorenja, upute, ilustracije i specifikacije isporučene s ovim strojem. *Nepoštivanje svih uputa u nastavku može uzrokovati električni udar, požar i/ili ozbiljne ozljede.*

Spremite sva upozorenja i upute za buduću primjenu.

Napomena: *Pojam „stroj" u upozorenjima odnosi se na stroj napajan iz strujne mreže (žični) ili baterijski (bežični) stroj.*

Električna sigurnost



UPOZORENJE: Prije upotrebe proizvoda pročitajte upozoravajuće upute u nastavku.



UPOZORENJE: Proizvod nemojte upotrebljavati na kiši.

- Nepoštivanje sigurnosnih uputa može uzrokovati električni udar ili kratki spoj.
- Upotrebljavajte odobrenu, pravilno ugrađenu i neoštećenu i električnu utičnicu.
- Upotrebljavajte samo strujne adaptere koji su preporučeni za proizvod.
- Proizvod ili strujni adapter nemojte pokušavati rastaviti.
- Nemojte upotrebljavati oštećen proizvod.
- Ako dođe do oštećenja strujnog adaptera, odspojite ga od napajanja i nemojte dodirivati oštećeno područje.

Upotreba i održavanje baterijskog alata

- **Punite samo punjačem koji navodi proizvođač.** Punjač prikladan za jednu vrstu baterijskog paketa može uzrokovati opasnost od požara ako se upotrebljava s drugim baterijskim paketom.
- **Strojeve upotrebljavajte samo s posebnim namjenskim baterijskim kompletima.** Upotreba bilo kojeg drugog baterijskog paketa može izazvati rizik od ozljede i požara.
- **Neupotrebljavani baterijski paket držite podalje od drugih metalnih predmeta poput spojnica za papir, novčića, ključeva, čavala, vijaka ili drugih malih metalnih predmeta koji bi mogli dovesti do spoja priključaka.** Kratki spoj priključaka baterije može uzrokovati opekline ili požar.
- **Pri zlouporabi iz baterije se može ispustiti tekućina; izbjegavajte kontakt. Ako slučajno dođe do kontakta, isperite vodom. Ako tekućina dođe u kontakt s očima, zatražite i liječničku pomoć.** Tekućina ispuštena iz baterije može izazvati nadraženost ili opekline.
- **Nemojte upotrebljavati oštećene ili modificirane baterijske pakete ili stroj.** Oštećene ili izmijenjene baterije nepredvidive su i mogu uzrokovati požar, eksploziju ili opasnosti od ozljede.
- **Baterijski komplet ili stroj nemojte izlagati plamenu ili neumjerenim temperaturama.**
- **Pridržavajte se svih uputa za punjenje, a baterijski komplet ili stroj nemojte puniti izvan temperaturnog raspona navedenog u uputama.** Neispravno punjenje ili punjenje pri temperaturama izvan navedenog raspona može oštetiti bateriju i povećati opasnost od požara.

Usluga

- **Proizvod mora servisirati obučeni serviser isključivo s jednakim zamjenskim dijelovima.** Time se osigurava zadržavanje sigurnosti proizvoda.
- **Oštećene baterijske pakete nikada nemojte servisirati.** Servisiranje baterijskih paketa dopušteno je samo proizvođaču ili ovlaštenim servisnim distributerima.

Opće sigurnosne upute



UPOZORENJE: Prije upotrebe proizvoda pročitajte upozoravajuće upute u nastavku.

UPOZORENJE: Leća se tijekom upotrebe jako zagrijava. Kako biste smanjili rizik od opeklina, ne dodirujte vruću leću.

UPOZORENJE: Kako biste smanjili rizik od ozljeda, nemojte gledati u uključenu lampu. Može doći do teških ozljeda oka.

- Kako biste smanjili rizik od ozljeda, radno područje održavajte čistim.
- Kako biste smanjili rizik od ozljeda, osigurajte strog nadzor kada se proizvod rabi u blizini djece.
- Ne dodirujte vruće dijelove.
- Rabite isključivo one priključke koje preporučuje ili prodaje proizvođač.
- Kako biste smanjili rizik od strujnog udara, proizvod nemojte stavljati u vodu ili drugu tekućinu. Proizvod nemojte stavljati niti skladištiti na mjesta s kojih može pasti ili s kojih ga netko može povući u kadu ili sudoper.
- Izvor svjetla u ovom proizvodu dopušteno je zamjenjivati samo proizvođaču, serviseru ili osobi sličnih kvalifikacija.
- Ne poduzimajte nikakve preinake na ovom proizvodu. Modifikacije koje ne odobri proizvođač mogu uzrokovati ozbiljne ozljede ili smrt.
- Ne upravljajte ovim proizvodom ako postoji mogućnost da su druge osobe poduzele preinake na ovom proizvodu.
- Obavezno upotrebljavajte samo originalnu dodatnu opremu i rezervne dijelove. Dodatna oprema i rezervni dijelovi bez odobrenja proizvođača mogu uzrokovati ozbiljne ozljede ili smrt.
- Proizvod održavajte čistim. Znakovi i naljepnice moraju biti jasno čitljivi.
- Upotrebu ili servisiranje proizvoda nikada nemojte prepustiti djeci ili osobama bez odgovarajuće obuke.
- Osobama dopustite upotrebu proizvoda samo ako su pročitali i usvojili sadržaj uputa za rukovanje.
- Proizvod tijekom rada proizvodi elektromagnetsko polje. To polje u određenim okolnostima može ometati aktivne ili pasivne medicinske implantate. Da bi se smanjio rizik od teških ozljeda ili smrti, preporučujemo da osobe s medicinskim implantatima prije rukovanja proizvodom zatraže savjet liječnika i proizvođača medicinskog implantata.
- Informacije u ovom korisničkom priručniku nikada nisu zamjena za profesionalne vještine i iskustvo. Ako ste u situaciji u kojoj se osjećate nesigurno, prekinite rad i zatražite profesionalni savjet. Razgovarajte sa svojim servisnim zastupnikom. Ako ste nesigurni, nemojte pokušavati izvršiti zadatak.
- Tijekom održavanja proizvoda nosite odobrene zaštitne rukavice.
- Nemojte dopustiti da zbog učestale upotrebe zanemarujete sigurnosne propise. Ako niste oprezni, može doći do nezgode.

Sigurnost baterije

UPOZORENJE: Prije upotrebe proizvoda pročitajte upute upozorenja u nastavku.

UPOZORENJE: Oštećena baterija može uzrokovati eksploziju i ozljede. Ako je baterija izobličena ili oštećena, obratite se ovlaštenom serviseru tvrtke Husqvarna.

- Upotrebljavajte samo punjače baterije i baterije tvrtke Husqvarna.
- S ovim proizvodom upotrebljavajte samo originalne baterije. Ako baterije zamijenite baterijama pogrešne vrste, postoji rizik od eksplozije. Za više informacija obratite se zastupniku.
- Opasnost od strujnog udara. Polove baterije nemojte spajati s ključevima, vijcima ili drugim metalom. Tako može doći do kratkog spoja baterije.
- Ako baterija počne propuštati, nemojte dopustiti da vam tekućina dospije na tijelo, odjeću ili proizvod. Ako dodirnete tekućinu, isperite površinu velikom količinom vode i zatražite medicinsku pomoć.
- U blizini baterija nosite zaštitne naočale. Ako vam je tekućina prodrla u oči, nemojte ih trljati. Ispirite ih vodom najmanje 15 minuta. Zatražite medicinsku pomoć.
- Nemojte upotrebljavati baterije koje se ne mogu puniti.
- Baterije nemojte izmjenjivati.
- Nemojte umetati predmete u zračne utore baterije.
- Bateriju zaštitite od sunčeve svjetlosti, vrućine i otvorenog plamena. Baterija može eksplodirati i uzrokovati opekline i/ili kemijske opekline.
- Zaštitite bateriju od kiše i mokrih uvjeta.
- Zaštitite bateriju od mikrovalova i visokog tlaka.
- Bateriju nemojte rastavljati ili razbijati.
- Bateriju upotrebljavajte samo pri temperaturama okoline između -10 °C/14 °F i 40 °C/104 °F.
- Bateriju ili punjač baterije nikada nemojte čistiti vodom. Pogledajte *Čišćenje baterije i punjača baterije na stranici 116*.
- Nemojte upotrebljavati oštećenu bateriju.
- Baterije skladištite dalje od metalnih predmeta poput čavala, vijaka ili nakita.
- Bateriju držite podalje od djece.
- Pravilno pričvrstite bateriju. Na nepravilno postavljenoj bateriji može doći do kratkog spoja.

Sigurnost punjača baterije

UPOZORENJE: Pročitajte sva sigurnosna upozorenja i sve upute. Nepoštivanje upozorenja i uputa može rezultirati strujnim udarom, požarom i/ili ozbiljnom ozljedom.

- Nepoštivanje sigurnosnih uputa može uzrokovati električni udar ili kratki spoj.
- Upotrebljavajte isključivo punjače baterija isporučene uz proizvod. Za punjenje zamjenskih baterija Husqvarna upotrebljavajte isključivo punjače QC tvrtke Husqvarna.
- Nemojte rastavljati punjač baterije.
- Nemojte upotrebljavati oštećen ili neispravan punjač baterije.
- Punjač baterije nemojte podizati za električni kabel. Za odspajanje punjača baterije od zidne utičnice izvucite utikač. Nemojte povlačiti kabel za napajanje.
- Sve kabele i produžne kabele držite podalje od vode, ulja i oštrih rubova. Pazite da kabel ne prikliještite vratima, ogradama i sličnim.
- Punjač baterije nemojte upotrebljavati u blizini zapaljivih materijala ili materijala koji mogu uzrokovati koroziju. Punjač baterije ne smije biti prekriven. Ako dođe do razvoja dima ili požara, odspojite utikač punjača baterije.
- Bateriju punite isključivo u zatvorenom, dobro prozračenom zatvorenom prostoru bez izravne sunčeve svjetlosti. Baterije nemojte puniti na otvorenom. Bateriju nije dopušteno puniti u vlažnim uvjetima.
- Bateriju punite isključivo na temperaturama okoline između 5 °C/41 °F i 40 °C/104 °F. Punjač upotrebljavajte u suhom okruženju, s dobrim protokom zraka i zaštićenom od mraza.
- Nemojte umetati predmete u otvore za prozračivanje punjača baterije.
- Nikada nemojte priključivati terminale punjača baterije na metalne predmete jer tako možete izazvati kratki spoj na punjaču baterija.
- Nemojte puniti nepunjive baterije u punjaču baterija ili ih koristiti u proizvodu.
- Upotrebljavajte neoštećene i odobrene mrežne utičnice.

Sigurnosne upute za održavanje

UPOZORENJE: Prije održavanja proizvoda pročitajte upozoravajuće upute u nastavku.

- Prije održavanja, drugih provjera ili sastavljanja proizvoda uklonite bateriju ili odspojite pojni kabel.
- Rukovatelj smije provoditi samo radove održavanja i servisiranja opisane u ovom korisničkom priručniku. Za veća održavanja i servisiranje obratite se servisnom zastupniku.
- Bateriju ili punjač baterije nikada nemojte čistiti vodom. Jači deterdžent može oštetiti plastiku.
- Ako ne provodite održavanje, smanjujete vijek trajanja stroja i povećavate opasnost od nezgoda.
- Za servisiranje i radove popravka neophodna je posebna obuka. Ako nakon provedbe održavanja nisu odobrene sve provjere iz ovog korisničkog priručnika, obratite se servisnom zastupniku. Jamčimo dostupnost profesionalnih popravaka i servisiranja za vaš proizvod.
- Upotrebljavajte samo originalne rezervne dijelove.

Rad

Uvod

UPOZORENJE: Prije upotrebe proizvoda pročitajte i usvojite poglavlje o sigurnosti.

Vješanje proizvoda za kuku

1. Postavite vijak na mjesto na koje želite objesiti proizvod.
2. Rasklopite kuku na proizvodu. (Sl. 22)
3. Objesite proizvod na vijak.

Vješanje proizvoda za montažne otvore

1. Postavite dva vijka na mjesto na koje želite objesiti proizvod. Dva vijka međusobno trebaju biti udaljeni 63 mm.
2. Objesite proizvod na dva vijka. (Sl. 23)

Rasklapanje stativa

1. Postavite stativ na ravnu površinu.
2. Otpustite pričvrsni vijak (A). (Sl. 24)
3. Podignite izvlačivi stup (B) i gurnite nosač prema dolje (C).
4. Provjerite nalazi li se nosač (C) između oznaka (D) na izvlačivom stupu.
5. Zategnite pričvrsni vijak (A).
6. Ako je potrebno, podesite duljinu izvlačivog stupa. Pogledajte *Podešavanje izvlačivog stupa na stranici 115*.

Rasklapanje stativa

1. Ako je potrebno, spustite izvlačivi stup. Pogledajte *Podešavanje izvlačivog stupa na stranici 115*.
2. Otpustite pričvrsni vijak (A). (Sl. 25)
3. Držite izvlačivi stup (B) i podignite nosač (C).

4. Ako je potrebno, pritisnite tri noge (D) prema unutra.
5. Zategnite pričvrsni vijak (A).

Postavljanje proizvod na stativ i uklanjanje s njega

1. Rasklopite stativ. Pogledajte *Rasklapanje stativa na stranici 114*.
2. Postavite proizvod na montažni vijak i okrećite proizvod u smjeru kretanja kazaljke na satu.
3. Proizvod se uklanja obrnutim redoslijedom.

Postavljanje i uklanjanje baterije

1. Umetnite bateriju u odjeljak za bateriju. Baterija je pravilno ugrađena kada čujete škljocaj.
2. Baterija se uklanja obrnutim redoslijedom. Pritisnite gumbe za otpuštanje baterije i izvadite bateriju iz odjeljka za bateriju.

Priključivanje USB–C kabela

Proizvod je opremljen USB-C utičnicom za punjenje vanjskih uređaja.

1. Podignite gumeni poklopac s USB-C utičnice.
2. Priključite USB-C kabel.

Podešavanje svjetlosnih ploča

1. Podignite i rasklopite lijevu i desnu svjetlosnu ploču pod kut od 90 stupnjeva u odnosu na proizvod. (Sl. 26)
2. Rasklopite srednju svjetlosnu ploču na gornji dio proizvoda. (Sl. 27)
3. Ako je potrebno, prilagodite tri svjetlosne ploče.

Podešavanje izvlačivog stupa

1. Otpustite maticu za podešavanje. (Sl. 28)
2. Podesite izvlačivi stup na željenu visinu.

OPREZ: Ako je stativ na neravnoj površini, izvlačivi stup nemojte izvlačiti preko crte (A).

3. Zategnite maticu za podešavanje.

Pokretanje i zaustavljanje proizvoda

- Pritisnite i zadržite gumb ON/OFF kako biste pokrenuli ili zaustavili proizvod. (Sl. 29)

Napomena: Baterija ostaje uključena 3 minute nakon postavljanja proizvoda na OFF.

Napomena: Baterija se ne isključuje kada je priključen USB punjač.

Podešavanje svjetline

- Svjetlina se podešava pritiskanjem gumba za podešavanje svjetline. (Sl. 30)

Promjena načina rada svjetla

- Za promjenu načina rada svjetla pritisnite gumb načina rada svjetla. (Sl. 31)

Održavanje

Uvod

UPOZORENJE: Prije održavanja proizvoda s razumijevanjem pročitajte odjeljak o mjerama sigurnosti.

UPOZORENJE: Prije održavanja proizvoda uklonite bateriju ili pojni kabel.

UPOZORENJE: Ako ne provodite pravilno održavanje, smanjujete životni ciklus proizvoda i povećavate opasnost od nezgoda. Sva servisiranja i/ili popravke dopušteno je provoditi samo odobrenom osoblju. Za više informacija obratite se servisnom zastupniku.

Raspored održavanja

U nastavku je popis koraka održavanja neophodnih za održavanje proizvoda.

Održavanje	Prije upotrebe	Nakon upotrebe	Mjesečno
Provjerite jesu li vijci i matice pritegnuti.	X		
Provjerite radi li upravljačka ploča ispravno te je li neoštećena.	X		

Održavanje	Prije upotrebe	Nakon upotrebe	Mjesečno
Provjerite spojeve između baterije i proizvoda. Provjerite spoj između baterije i punjača.			X
Očistite proizvod.		X	

Čišćenje proizvoda

OPREZ: Proizvod nikada nemojte prati peračem pod visokim tlakom ili tekućom vodom. Za čišćenje nemojte upotrebljavati otapala.

- Proizvod očistite vlažnom krpom.

Čišćenje baterije i punjača baterije

UPOZORENJE: Bateriju ili punjač baterije nikada nemojte čistiti vodom.

UPOZORENJE: Bateriju nemojte čistiti nikakvim kemijskim sredstvima.

- Prije umetanja baterije u punjač baterije provjerite jesu li baterija i punjač baterije čisti i suhi.
- Očistite polove baterije komprimiranim zrakom ili upotrijebite mekanu i suhu krpu.
- Površine baterije i punjač baterije očistite mekanom i suhom krpom.

Provjera punjača baterije

- Punjač baterije i kabel napajanja ne smiju biti oštećeni. Potražite pukotine i slična oštećenja.

Rješavanje problema s proizvodom

Napomena: Rješenja za probleme s baterijom ili punjačem baterije potražite u odgovarajućim korisničkim priručnicima.

Problem	Uzrok	Rješenje
Proizvod se ne pokreće. Po pritisku gumba za UKLJUČIVANJE/ISKLJUČIVANJE ne uključuje se nijedan LED indikator.	Baterija je prazna.	Napunite bateriju.
	Baterija nije pravilno ugrađena u proizvod.	Uklonite bateriju i pravilno je ugradite.
	Baterija je oštećena ili ne radi ispravno.	Pritisnite gumb za UKLJUČIVANJE/ISKLJUČIVANJE kako biste provjerili bateriju. Mora se uključiti najmanje jedan zeleni LED indikator.
	Onečišćen ili oštećen utikač između baterije i proizvoda.	Provjerite jesu li električni priključci između baterije i proizvoda čisti i neoštećeni.
	Potrebno je servisiranje.	Obratite se ovlaštenom servisnom centru tvrtke Husqvarna.
Proizvod radi, no nema svjetlosnih indikatora na upravljačkoj ploči.	Potrebno je servisiranje.	Obratite se ovlaštenom servisnom centru tvrtke Husqvarna.

Postavljanje proizvoda u način za transportiranje/skladištenje

1. Uklonite proizvod sa stativa. Pogledajte *Postavljanje proizvod na stativ i uklanjanje s njega na stranici 115*.
2. Uklonite bateriju. Pogledajte *Postavljanje i uklanjanje baterije na stranici 115*.
3. Sklopite srednju ploču prema kućištu proizvoda. (Sl. 32)
4. Preklopite lijevu i desnu svjetlosnu ploču prema kućištu proizvoda. (Sl. 33)
5. Proizvod na četiri gumene nožice postavite na ravnu površinu.

Prijevoz i skladištenje

- Čvrsto pričvrstite proizvod tijekom transporta kako biste spriječili oštećenja i nezgode.
- Proizvod čuvajte u zaključanom prostoru kako biste onemogućili pristup djeci ili osobama bez odobrenja.
- Odspojite bateriju od proizvoda.

Zbrinjavanje baterije, punjača baterije i proizvoda

Simbol u nastavku označava proizvod koji se ne ubraja u kućanski otpad. Reciklirajte ga u reciklažnoj stanici za električnu i elektroničku opremu. Tako sprječavate oštećenje okoliša i ozljeđivanje osoba.

Više informacija zatražite od lokalnih vlasti, komunalne službe ili distributera.



Napomena: Simbol se nalazi na proizvodu ili pakovanju proizvoda.

Stavka	WL7i	Napomena
Vrsta LED-a	HS-2835-1 W– 3 V/350 mA – SD	
Ukupna učinkovitost sustava, lm/W	130	
Svjetlosni tok, lm	830~7000	Bez raspršivača.
Kut gledanja pojedine svjetlosne ploče, stupnjevi	120	
Razred IP	IP44	
Težina, kg/lb	2,8/6,16	
Zaštita od udara	IK 07	
Raspon radne temperature, °C/°F	-5 – 40/23 – 104	
Ukupna snaga, W	54 za svjetlo. 18 za izlaz tipa C.	

Odobrene baterije

Za ovaj proizvod rabite isključivo Husqvarnaoriginalni 40-B.

Baterija	40-B140 X bez Bluetooth®
Tip	Litij-ionska
Kapacitet baterije, Ah	4,0
Nazivni napon, V	36
Težina, kg/lb	1,25/2,7

Odobreni punjači baterije

Punjač baterije	40-C500X
Ulazni napon, V	100 – 240
Frekvencija, Hz	50 – 60
Snaga, W	500

Dimenzije proizvoda

(Sl. 2)

A	Visina svjetiljke, mm/in	208,8/8,2
B	Širina svjetiljke, mm/in	219,9/8,7
C	Dubina svjetiljke, mm/in	251/9,9
D	Visina stativa, mm/in	690±10/27,2±0,4

TARTALOMJEGYZÉK

Bevezetés..... 120
Védelem..... 122
Kezelés..... 124
Karbantartás..... 126
A termék hibaelhárítása..... 126
Szállítás, tárolás és ártalmatlanítás..... 127
Műszaki adatok 128
Termék méretei..... 129

Bevezetés

Termékleírás

Ezek a termékek akkumulátoros, hordozható munkalámpák LED-es fényforrással.

Folyamatos termékfejlesztési folyamatunk részeként fenntartjuk a jogot, hogy előzetes értesítés nélkül módosítsuk a termékek kialakítását és/vagy megjelenését.

Rendeltetésszerű használat

Ezeket a termékeket bel- és kültéri munkaterületek megvilágítására tervezték. Ne használja a terméket egyéb feladatokra.

Megjegyzés: A használatot nemzeti vagy helyi előírások szabályozhatják. Tartsa be a vonatkozó előírásokat.

A termék áttekintése

(ábra 1)

1. Jobb oldali lámpapanel
2. Középső lámpapanel
3. Bal oldali lámpapanel
4. Szállítófogantyú
5. Akkumulátorrekesz
6. Akkumulátortöltöttség-jelző
7. Be-/kikapcsológomb
8. Világítási üzemmód gomb
9. Fényerő-szabályozó gomb
10. USB-C-csatlakozó
11. Gumitalp
12. Állványrögzítő
13. Rögzítőfuratok
14. Kampó
15. Állítóanya
16. Tartócsavar
17. Rögzítőcsavar
18. Hosszabbítórúd
19. Láb
20. Döntésrögzítő támasz
21. Kezelői kézikönyv

A terméken található jelzések

(ábra 3) FIGYELMEZTETÉS: Körültekintően járjon el, és megfelelően használja a terméket. A gép a kezelő és mások súlyos sérülését és halálát is okozhatja.

(ábra 4) Olvassa el a használati utasítást, és a termék használatba vétele előtt mindenképpen legyen tisztában a benne foglaltakkal!

(ábra 5) Az akkumulátor töltöttségi állapotát jelző fény.

(ábra 6) Világítási üzemmód.

(ábra 7) Gomb a fényerő beállításához.

(ábra 8) BE/KI kapcsoló gomb.

(ábra 9) FIGYELMEZTETÉS: Forró felület.

(ábra 10) III. osztályú lámpatest.

(ábra 11) Ne nézzen hosszan a felkapcsolt fényforrásba.

(ábra 12) Vigyázat! Elektromos áramütés veszélye áll fenn.

(ábra 13) Minimális távolság a megvilágított tárgyaktól (méter).

(ábra 14) Fröccsenő víz ellen védett.

(ábra 15) Környezetvédelmi jelzés. A termék és a termék csomagolása nem minősül háztartási hulladéknak. Újrahasznosítását egy jóváhagyott, az elektromos és elektronikus berendezések újrahasznosítására szolgáló ponton kell elvégezni.

(ábra 16) Ez a termék a TÜV Rheinland által tanúsított cTUVus jelzéssel lett ellátva. A cTUVus tanúsítás azt jelzi, hogy a termék megfelel az Egyesült Államok és Kanada által előírt biztonsági szabványoknak. Ez a tanúsítás biztosítja, hogy a terméket tesztelték, és megfelel az észak-amerikai és kanadai piacra vonatkozó biztonsági követelményeknek.

(ábra 17) Ez a termék megfelel az új-zélandi és ausztráliai EESS és ACMA szabványoknak.

(ábra 18) Ez a termék megfelel a vonatkozó ukrán előírásoknak.

(ábra 19) Ez a termék megfelel a vonatkozó EK-irányelveknek.

(ábra 20) A termék megfelel a vonatkozó egyesült királyságbeli irányelveknek.

Megjegyzés: A terméken szereplő többi jel/címke egyes piacok specifikus vizsgáztatási követelményeire vonatkozik.

Típustábla

(ábra 21)

1. Gyártó
2. Terméknév
3. Sorozatszám – éééehhnxxxxx

   A típustáblán a sorozatszám látható. Az „éééé” a gyártási év, a „hh” a gyártási hét, az „n” pedig a hétfővel kezdődő és a vasárnappal végződő hét.

A termék károsodása

A termékben keletkezett károkért nem vállalunk felelősséget, amennyiben:

- a termék javítását helytelenül végezték;

- a termék javítása nem a gyártótól származó vagy általa jóváhagyott alkatrészekkel történt;
- a terméket nem a gyártótól származó vagy általa jóváhagyott kiegészítővel szerelték fel;
- a termék javítását nem hivatalos szakszerviz vagy jóváhagyott egyéb szerviz végezte.

Védelem

Biztonsági meghatározások

A figyelmeztetések, óvintézkedések és megjegyzések a használati utasítás kiemelten fontos részeire hívják fel a figyelmet.

FIGYELMEZTETÉS: Akkor használatos, ha a kézikönyv utasításainak be nem tartása esetén fennáll a kezelő vagy a közelben tartózkodók sérülésének vagy halálának veszélye.

VIGYÁZAT: Akkor használatos, ha a kézikönyv utasításainak be nem tartása esetén fennáll a vagyoni kár, illetve a termék vagy a környező terület károsodásának veszélye.

Megjegyzés: További információt biztosít az adott helyzetben szükséges tennivalókról.

Általános gépbiztonsági útmutatások

FIGYELMEZTETÉS: Olvassa el a jelen gépre vonatkozó összes biztonsági utasítást, útmutatást, ábrát és előírást. *A az alább felsorolt utasítások figyelmen kívül hagyása áramütést, tüzet és/vagy komoly sérülést okozhat.*

Tegyen el minden figyelmeztetést és utasítást, mert a jövőben szüksége lehet rájuk.

Megjegyzés: *A „gép" kifejezés a figyelmeztetésekben a hálózatról működő (vezetékes) gépekre vagy az akkumulátorról (vezeték nélküli) működő gépekre vonatkozik.*

Elektromos biztonság

FIGYELMEZTETÉS: A termék használata előtt olvassa el az alábbi figyelmeztetéseket.

FIGYELMEZTETÉS: Ne használja a terméket esőben.

- Áramütés vagy rövidzárlat veszélye, ha a biztonsági utasításokat nem tartják be.
- Megfelelően felszerelt, jóváhagyott, sérülésmentes hálózati aljzatot használjon.
- Ne használjon mást a termékhez ajánlott hálózati adaptereken kívül.
- Ne próbálja meg szétszerelni a terméket vagy a hálózati adaptert.
- Ne használjon sérült terméket.
- Ha a hálózati adapter sérült, válassza le a tápellátásról, és ne érintse meg a sérült területet.

Az akkumulátoros gép használata és karbantartása

- **Csak a gyártó által meghatározott töltővel töltse.** Az a töltő, amelyik az egyik típusú akkumulátorhoz használható, tűzveszélyes lehet, ha másik típusú akkumulátorral használják.
- **A gépet csak a típusuknak megfelelő akkumulátorokkal használja.** Bármilyen más típusú akkumulátor használata sérülés- és tűzveszélyes.
- **Amikor az akkumulátort nem használja, tartsa távol más fémtárgyaktól, például gémkapcsoktól, érméktől, kulcsoktól, tűktől, csavaroktól vagy más kisebb fémtárgyaktól, amelyek összekapcsolhatják a sarukat.** Az akkumulátorsaruk rövidre zárása égést vagy tüzet okozhat.
- **Nem megfelelő körülmények hatására az akkumulátorból folyadék szivároghat ki. Kerülje az érintkezést. Ha ez véletlenül mégis megtörténik, öblítse le vízzel. Ha a folyadék szembe kerül, forduljon orvoshoz.** Az akkumulátorból távozó folyadék irritációt vagy égési sérülést okozhat.
- **Ne használjon sérült vagy módosított akkumulátort vagy gépet.** A sérült vagy módosított akkumulátorok kiszámíthatatlanul viselkedhetnek, ami tüzet, robbanást vagy sérülést okozhat.
- **Az akkumulátort vagy a gépet ne tegye ki tűznek vagy túl magas hőmérsékletnek.**
- **Kövesse a töltésre vonatkozó utasításokat, és ne töltse az akkumulátort vagy a gépet az utasításokban megadott hőmérséklet-tartományon kívül.** A nem megfelelő, illetve a megadott tartományon kívül eső hőmérsékleten való töltés károsíthatja az akkumulátort és növeli a tűzveszélyt.

Szolgáltatás

- **A termék szervizelését képzett szerelővel végeztesse el, aki kizárólag eredeti cserealkatrészeket használ.** Ez biztosítja, hogy a termék továbbra is biztonságos maradjon.

- **Soha ne szervizelje a sérült akkumulátort.** Az akkumulátor szervizelését csak a gyártó vagy egy hivatalos szolgáltató végezheti el.

Általános biztonsági utasítások



FIGYELMEZTETÉS: A termék használata előtt olvassa el az alábbi figyelmeztetéseket.



FIGYELMEZTETÉS: A lencse használat közben nagyon felmelegszik. Az égési sérülések kockázatának csökkentése érdekében ne érintse meg a forró lencsét.



FIGYELMEZTETÉS: A sérülés kockázatának csökkentése érdekében ne nézzen bele a működő lámpába. Súlyos szemkárosodás léphet fel.

- A sérülések kockázatának csökkentése érdekében tartsa tisztán a munkafelületet.
- A sérülések kockázatának csökkentése érdekében szigorú felügyeletre van szükség, ha a terméket gyermekek közelében használják.
- Ne érintse meg a forró alkatrészeket.
- Csak a gyártó által ajánlott vagy forgalmazott tartozékokat használja.
- Az áramütés veszélyének elkerülése érdekében ne merítse a terméket vízbe vagy más folyadékba. Ne helyezze el és ne tárolja a terméket olyan helyen, ahol leeshet vagy beleeshet egy kádba vagy mosdóba.
- A termékben található fényforrást csak a gyártó, a szerviztechnikus vagy hasonló szakképzettségű személy cserélheti ki.
- Ne végezzen módosításokat a terméken. A gyártó által nem jóváhagyott változtatások súlyos sérülést vagy halált okozhatnak.
- Ne működtesse a terméket, ha előfordulhat, hogy más személyek módosításokat végeztek a terméken.
- Mindig eredeti tartozékokat és pótalkatrészeket használjon. A gyártó által nem jóváhagyott tartozékok és pótalkatrészek súlyos sérülést vagy halált okozhatnak.
- Tartsa tisztán a terméket. Ügyeljen arra, hogy a jelzések és címkék jól olvashatóak legyenek.
- Soha ne engedje meg, hogy gyermek vagy a termék használatában nem jártas személy használja a terméket.
- Senkinek ne engedélyezze a termék használatát, amíg figyelmesen el nem olvasta a használati utasítás tartalmát.
- A termék működés közben elektromágneses mezőt hoz létre. Ez bizonyos körülmények esetén hatással lehet az aktív vagy passzív orvosi implantátumokra. A súlyos sérülések és a halál kockázatának csökkentése érdekében azt javasoljuk, hogy az orvosi implantátumot használó személyek a termék alkalmazása előtt kérjék ki az orvosuk vagy az orvosi implantátum gyártójának tanácsát.
- A jelen felhasználói útmutatóban szereplő információk nem helyettesítik a hozzáértő szaktudást és tapasztalatot. Ha olyan helyzetbe kerül, amelyben bizonytalannak érzi magát, álljon le a munkával, és kérjen tanácsot egy tapasztaltabb személytől. Forduljon az illetékes szakszervizhez. Ne próbálkozzon olyan munkával, amelyhez úgy véli, nincs elegendő szaktudása!
- A termék karbantartása során viseljen jóváhagyott védőkesztyűt.
- A gyakori használat miatt se hagyja figyelmen kívül a biztonsági előírásokat. Baleset történhet, ha nem elővigyázatos.

Az akkumulátorral kapcsolatos biztonsági előírások



FIGYELMEZTETÉS: A termék használata előtt olvassa el az alábbi figyelmeztetéseket.



FIGYELMEZTETÉS: A sérült akkumulátor robbanást vagy sérülést okozhat. Ha az akkumulátor deformálódott vagy sérült, vegye fel a kapcsolatot egy hivatalos Husqvarna szervizműhellyel.

- Csak Husqvarna akkumulátortöltőt és akkumulátort használjon.
- Mindig eredeti akkumulátort használjon. Ha nem megfelelő típusú akkumulátort helyez be, akkor az akkumulátor felrobbanhat. További információért forduljon szakkereskedőjéhez.
- Elektromos áramütés veszélye. Ne csatlakoztassa az akkumulátorsarukat kulcsokhoz, csavarokhoz vagy egyéb fémhez. Ez az akkumulátor rövidzárlatát okozhatja.
- Ha az akkumulátor szivárog, ügyeljen rá, hogy a folyadék nehogy a bőrére, a ruhájára vagy a termékre kerüljön. Ha a folyadékhoz ért, nagy mennyiségű vízzel tisztítsa meg az adott testfelületet, és forduljon orvoshoz.
- Az akkumulátor közelében viseljen védőszemüveget. Ha akkumulátorfolyadék került a szemébe, ne dörzsölje, hanem legalább 15 percen át öblögesse a szemét vízzel. Forduljon orvoshoz.
- Ne használjon nem újratölthető akkumulátorokat.
- Ne módosítsa az akkumulátort.
- Ne tegyen tárgyakat az akkumulátor szellőzőnyílásaiba.
- Tartsa távol az akkumulátort a közvetlen napsütéstől, hőtől és nyílt lángtól. Az akkumulátor felrobbanhat, és súlyos égési, illetve vegyi égési sérüléseket okozhat.

- Tartsa az akkumulátort esős, nedves környezettől távol.
- Tartsa az akkumulátort mikrohullámoktól és magas nyomástól távol.
- Soha ne próbálkozzon az akkumulátor szétszerelésével vagy széttörésével.
- Az akkumulátort csak -10 °C (14 °F) és 40 °C (104 °F) közötti környezeti hőmérsékleten használja.
- Soha ne tisztítsa vízzel az akkumulátort vagy az akkumulátortöltőt. Lásd: *Az akkumulátor és az akkumulátortöltő tisztítása126. oldalon*.
- Ne használjon sérült akkumulátort.
- A tárolás során tartsa az akkumulátorokat távol a fém tárgyaktól, például szegektől, csavaroktól és ékszerektől.
- Az akkumulátor gyermekektől elzárva tartandó.
- Csatlakoztassa az akkumulátort megfelelően. Az akkumulátor helytelen módon való rögzítése az akkumulátor rövidzárlatát okozhatja.

Az akkumulátortöltő készülék biztonsága

FIGYELMEZTETÉS: Olvassa el az összes biztonsági figyelmeztetést és az összes utasítást. A figyelmeztetések és az utasítások figyelmen kívül hagyása áramütést, tüzet és/vagy komoly sérülést okozhat.

- Áramütés vagy rövidzárlat veszélye, ha a biztonsági utasításokat nem tartják be.
- Ne használjon mást a termékhez mellékelt akkumulátortöltőn kívül. Kizárólag Husqvarna QC töltőkészülékeket használjon a Husqvarna csereakkumulátorok töltéséhez.
- Ne próbálkozzon az akkumulátortöltő szétszerelésével.
- Sérült vagy nem megfelelően működő akkumulátortöltőt ne használjon.
- Ne emelje fel az akkumulátortöltőt a tápkábelnél fogva. Az akkumulátortöltő fali aljzatból történő kihúzásához a dugaszt húzza. Ne a tápkábelt húzza.
- Minden kábelt és hosszabbítókábelt óvjon a víztől, az olajtól és az éles peremektől. Ügyeljen rá, hogy a kábel ne akadjon be ajtóba, korlátba vagy hasonló tárgyba.
- Ne használja az akkumulátortöltőt gyúlékony anyagok vagy olyan anyagok közelében, amelyek korróziót okozhatnak. Győződjön meg róla, hogy az akkumulátortöltőt nem fedi semmi. Amennyiben a töltő füstölni vagy égni kezdene, húzza ki a dugóját.
- Az akkumulátort csak jó szellőzésű helyiségben, napfénytől távol töltse. Ne töltse az akkumulátort kültéren. Ne töltse az akkumulátort nedves körülmények között.
- Csak akkor töltse fel az akkumulátort, ha a környezeti hőmérséklet 5 °C/41 °F és 40 °C/104 °F között van. A töltőt jó légáramlású, száraz és pormentes környezetben használja.
- Ne tegyen tárgyakat az akkumulátortöltő szellőzőnyílásaiba.
- Ne érintsen az akkumulátortöltő csatlakozóihoz fémtárgyakat, mivel ezek rövidzárlatot okozhatnak a töltőkészüléken.
- Ne töltsön nem újratölthető telepet az akkumulátortöltőben, és ne használja azokat a termékben.
- Jóváhagyott, sértetlen hálózati aljzatot használjon.

Biztonsági utasítások a karbantartáshoz

FIGYELMEZTETÉS: A terméken végzett karbantartási műveletek előtt olvassa el az alábbi figyelmeztetéseket.

- Karbantartás, egyéb ellenőrzések vagy a termék összeszerelése előtt távolítsa el az akkumulátort vagy válassza le a tábkábelt.
- A kezelő kizárólag a jelen használati utasításban szereplő karbantartási és szervizmunkákat végezheti el. A szélesebb körű karbantartási és szervizmunkákkal kapcsolatban forduljon a szakszervizhez.
- Soha ne tisztítsa vízzel az akkumulátort vagy az akkumulátortöltőt. Az erős tisztítószerek kárt tehetnek a műanyagban.
- A karbantartási műveletek elmulasztása csökkenti a termék élettartamát, illetve növeli a balesetveszélyt.
- Minden szervizelési és javítási munka szakképzettséget igényel. Amennyiben a karbantartást követően nem minden, a használati utasításban leírt ellenőrzési művelet jóváhagyott, forduljon a szakszervizhez. Garantáljuk a termékéhez megfelelő, professzionális javítást és szervizelést.
- Kizárólag eredeti pótalkatrészeket használjon.

Kezelés

Bevezetés

FIGYELMEZTETÉS: A termék használata előtt figyelmesen olvassa el a biztonságról szóló fejezetet.

A termék felakasztása a kampóra

1. Helyezzen el egy csavart ott, ahová fel szeretné akasztani a terméket.
2. Hajtsa ki a terméken található kampót. (ábra 22)

3. Akassza fel a terméket a csavarra.

A termék felakasztása a rögzítőfuratok segítségével

1. Helyezzen el 2 csavart ott, ahová fel szeretné akasztani a terméket. Győződjön meg arról, hogy a 2 csavar 63 mm-re van egymástól.
2. Akassza fel a terméket a 2 csavarra. (ábra 23)

Az állvány szétnyitása

1. Helyezze az állványt vízszintes felületre.
2. Lazítsa meg a rögzítőcsavart (A). (ábra 24)
3. Emelje fel a hosszabbító rudat (B), és nyomja le a konzolt (C).
4. Győződjön meg arról, hogy a konzol (C) a hosszabbító rúdon található jelölések (D) között van.
5. Húzza meg a rögzítőcsavart (A).
6. Szükség esetén állítsa be a hosszabbítórúd hosszát. Lásd: *A hosszabbítórúd beállítása125. oldalon*.

Az állvány szétnyitása

1. Szükség esetén engedje le a hosszabbítórudat. Lásd: *A hosszabbítórúd beállítása125. oldalon*.
2. Lazítsa meg a rögzítőcsavart (A). (ábra 25)
3. Fogja meg a hosszabbítórudat (B), és emelje fel a konzolt (C).
4. Szükség esetén nyomja be a 3 lábat (D).
5. Húzza meg a rögzítőcsavart (A).

A termék felszerelése az állványra és levétele

1. Nyissa szét az állványt. Lásd: *Az állvány szétnyitása125. oldalon*.
2. Helyezze a terméket a rögzítőcsavarra, és forgassa el a terméket az óramutató járásával megegyező irányba.
3. A terméket fordított sorrendben szerelje le.

Az akkumulátor beszerelése és eltávolítása

1. Helyezze be az akkumulátort az akkumulátorrekeszbe. Az akkumulátor behelyezése akkor megfelelő, amikor egy kattanást hall.
2. Az akkumulátor eltávolításához végezze el ugyanezt a folyamatot fordított sorrendben. Nyomja le az akkumulátorkioldó gombokat, és távolítsa el az akkumulátort az akkumulátorrekeszből.

USB–C kábel csatlakoztatása

A készülék USB-C-csatlakozóval rendelkezik a külső eszközök töltéséhez.

1. Emelje le a gumifedelet az USB-C-csatlakozóról.
2. Csatlakoztassa az USB-C kábelt.

A lámpapanelek beállítása

1. Emelje fel és hajtsa ki a bal és jobb oldali lámpapanelt a termékhez képest 90 fokos szögben. (ábra 26)
2. Hajtsa ki a középső lámpapanelt a termék teteje felé. (ábra 27)
3. Szükség esetén állítsa be a 3 lámpapanelt.

A hosszabbítórúd beállítása

1. Lazítsa meg a beállítóanyát. (ábra 28)
2. Állítsa be a hosszabbítórudat a kívánt magasságra.

VIGYÁZAT: Ne tolja ki a hosszabbítórudat a vonal (A) fölé, ha az állvány nem vízszintes felületen van.

3. Húzza meg a beállítóanyát.

A termék elindítása és leállítása

- A termék elindításához vagy leállításához nyomja meg és tartsa lenyomva az ON/OFF (BE/KI) gombot. (ábra 29)

Megjegyzés: Az akkumulátor 3 percig működik, miután a terméket kikapcsolták.

Megjegyzés: Az akkumulátor nem kapcsol ki, ha USB-töltő van csatlakoztatva.

A fényerő beállítása

- A fényerő beállításához nyomja meg a fényerő-beállító gombot. (ábra 30)

A világítási mód megváltoztatása

- A világítási mód módosításához nyomja meg a világítási mód gombot. (ábra 31)

Karbantartás

Bevezetés

FIGYELMEZTETÉS: A termék karbantartása előtt olvassa el és értelmezze a biztonsággal foglalkozó fejezetet.

FIGYELMEZTETÉS: A termék karbantartása előtt távolítsa el az akkumulátort vagy válassza le a tábkábelt.

FIGYELMEZTETÉS:
A karbantartási műveletek helytelen elvégzése csökkenti a termék élettartamát, illetve növeli a balesetveszélyt. Minden szervizelési és/vagy javítási feladatot hivatalos szakembernek kell elvégeznie. További tájékoztatásért forduljon az illetékes szakszervizhez.

Karbantartási terv

Alább következik egy lista a termék karbantartásával kapcsolatos lépésekről.

Karbantartás	Használat előtt	Használat után	Havi
Ellenőrizze, hogy a csavarok és anyák szorosan rögzülnek-e.	X		
Ellenőrizze, hogy a vezérlőpanel megfelelően működik-e, illetve sértetlen-e.	X		
Végezze el az akkumulátor és a termék közötti csatlakozások ellenőrzését. Végezze el az akkumulátor és az akkumulátortöltő közötti csatlakozás ellenőrzését.			X
Tisztítsa meg a terméket.		X	

A termék tisztítása

VIGYÁZAT: A termék tisztításához ne használjon nagynyomású tisztítóberendezést és folyóvizet. Ne használjon oldószert a tisztításhoz.

- A terméket nedves ruhával tisztítsa.

Az akkumulátor és az akkumulátortöltő tisztítása

FIGYELMEZTETÉS: Soha ne tisztítsa vízzel az akkumulátort vagy az akkumulátortöltőt.

FIGYELMEZTETÉS: Az akkumulátor tisztításához ne használjon vegyi anyagokat.

- Mielőtt az akkumulátort a töltőkészülékbe helyezné, győződjön meg róla, hogy az akkumulátor és az akkumulátortöltő tiszta és száraz-e.
- Az akkumulátorsaruk tisztítását sűrített levegővel vagy egy puha és száraz ruhával végezze.
- Az akkumulátor és a töltőkészülék felületének tisztítását puha és száraz ruhával végezze.

Az akkumulátortöltő ellenőrzése

- Győződjön meg arról, hogy az akkumulátortöltő és a tápforrás kábele nem sérült. Ellenőrizze, hogy nincsenek-e rajta repedések vagy egyéb sérülések.

A termék hibaelhárítása

Megjegyzés: Az akkumulátor és az akkumulátortöltő hibaelhárításához tekintse meg a vonatkozó kezelői kézikönyvet.

Probléma	Ok	Megoldás
A termék nem indul. Az ON/OFF gomb megnyomásával egyik LED sem kezd el világítani.	Az akkumulátor lemerült.	Töltse fel az akkumulátort.
	Az akkumulátor nincs megfelelően behelyezve a termékbe.	Vegye ki az akkumulátort, és helyezze be megfelelően.
	Az akkumulátor sérült vagy nem működik megfelelően.	Az akkumulátor ellenőrzéséhez nyomja meg a BE/KI kapcsoló gombot. Legalább 1 zöld LED-nek világítania kell.
	Koszos vagy hibás csatlakozó az akkumulátor és a termék között.	Győződjön meg róla, hogy az akkumulátor és a termék között lévő tápcsatlakozók nem koszosak és sértetlenek.
	Szervizelés szükséges.	Forduljon egy hivatalos Husqvarna szervizközponthoz.
A termék működik, de a vezérlőpanelen nincs világító jelzőlámpa.	Szervizelés szükséges.	Forduljon egy hivatalos Husqvarna szervizközponthoz.

Szállítás, tárolás és ártalmatlanítás

A termék szállítási/tárolási üzemmódba állítása

1. Vegye le a terméket az állványról. Lásd: *A termék felszerelése az állványra és levétele125. oldalon*.
2. Vegye ki az akkumulátort. Lásd: *Az akkumulátor beszerelése és eltávolítása125. oldalon*.
3. Hajtsa a középső panelt a termék teste felé. (ábra 32)
4. Hajtsa a bal és jobb oldali lámpapanelt a termék teste felé. (ábra 33)
5. Helyezze a terméket a 4 gumitalpra, vízszintes felületre.

Szállítás és raktározás

- A sérülések és balesetek elkerülése érdekében szállításkor ügyeljen a termék biztonságos rögzítésére.
- Tartsa a terméket zárható helyen, ahol gyermek vagy jogosulatlan személy nem férhet hozzá.
- Válassza le az akkumulátort a termékről.

Az akkumulátor, az akkumulátortöltő és a termék ártalmatlanítása

Az alábbi szimbólum azt jelzi, hogy a termék nem minősül háztartási hulladéknak. Újrahasznosítását egy elektromos és elektronikus berendezések újrahasznosítására szolgáló ponton kell elvégezni. Ez elősegíti a környezetre és a személyekre gyakorolt káros hatások megelőzését.

További információkért forduljon a helyi hatóságokhoz, hulladékártalmatlanítási szolgáltatást végző vállalkozáshoz vagy kereskedőjéhez.



Megjegyzés: A szimbólum a terméken vagy annak csomagolásán található.

Tétel	WL7i	Megjegyzés
LED típusa	HS-2835-1 W-3 V/350 mA-SD	
Teljes rendszerhatékonyság, lm/W	130	
Fényáram, lm	830~7000	Diffúzor nélkül.
Minden lámpapanel betekintési szöge, fok	120	
IP-osztály	IP44	
Tömeg, kg/font	2,8/6,16	
Ütésvédelem	IK 07	
Üzemi hőmérsékleti tartomány, °C/°F	-5–40/23–104	
Teljes teljesítmény, W	54 a lámpa esetében. 18 a C típusú kimenet esetében.	

Jóváhagyott akkumulátorok

Kizárólag eredeti Husqvarna akkumulátort használjon a termékhez.

Akkumulátor	40-B140 X Bluetooth® nélkül
Típus	Lítium-ion
Akkumulátor kapacitása, Ah	4,0
Névleges feszültség, V	36
Súly, kg/font	1,25/2,7

Jóváhagyott akkumulátortöltők

Akkumulátortöltő	40-C500X
Bemeneti feszültség, V	100-240
Frekvencia, Hz	50-60
Teljesítmény, W	500

Termék méretei

(ábra 2)

A	Lámpa magassága, mm/hüvelyk	208,8/8,2
B	Lámpa szélessége, mm/hüvelyk	219,9/8,7
C	Lámpa mélysége, mm/hüvelyk	251/9,9
D	Állvány magassága, mm/hüvelyk	690±10/27,2±0,4

Sommario

Introduzione..... 130
Sicurezza..... 132
Funzionamento..... 134
Manutenzione..... 136
Ricerca guasti del prodotto..... 136
Trasporto, stoccaggio e smaltimento..... 137
Dati tecnici 138
Dimensioni del prodotto..... 139

Introduzione

Descrizione del prodotto

Questi prodotti sono luci da lavoro portatili a batteria con una sorgente luminosa a LED.

Nell'ambito del nostro continuo processo di sviluppo dei prodotti, ci riserviamo il diritto di modificare il design e/o l'aspetto dei prodotti senza preavviso.

Uso previsto

Questi prodotti sono progettati per illuminare aree di lavoro all'interno e all'esterno. Non utilizzare il prodotto per altre attività.

Nota: La normativa nazionale o locale può regolarne l'utilizzo. Assicurare la conformità alla normativa in vigore.

Panoramica del prodotto

(Fig. 1)

1. Pannello luci destro
2. Pannello luci centrale
3. Pannello luci sinistro
4. Maniglia di trasporto
5. Vano batterie
6. Indicatore di carica della batteria
7. Pulsante ON/OFF
8. Pulsante modalità di illuminazione
9. Pulsante di regolazione della luminosità
10. Uscita USB-C
11. Supporto in gomma
12. Supporto per treppiede
13. Fori di montaggio
14. Gancio
15. Dado di regolazione
16. Viti di fissaggio
17. Vite di bloccaggio
18. Asta di prolunga
19. Gamba
20. Blocco di inclinazione
21. Manuale dell'operatore

Simboli riportati sul prodotto

(Fig. 3) AVVERTENZA: Prestare attenzione e utilizzare il prodotto correttamente. Il prodotto può causare gravi lesioni o morte dell'operatore o altre persone.

(Fig. 4) Leggere attentamente il Manuale e accertarsi di aver compreso le istruzioni prima di utilizzare il prodotto.

(Fig. 5) Spia dello stato di carica della batteria.

(Fig. 6) Modalità luminosa.

(Fig. 7) Pulsante per regolare la luminosità.

(Fig. 8) Pulsante ON/OFF.

(Fig. 9) AVVERTENZA: Superficie Calda.

(Fig. 10) Apparecchiatura di illuminazione di classe III.

(Fig. 11) Non fissare la sorgente luminosa in funzione.

(Fig. 12) Attenzione, rischio di scosse elettriche.

(Fig. 13) Distanza minima da oggetti illuminati (metri).

(Fig. 14) Protezione contro gli spruzzi d'acqua.

(Fig. 15) Marchio ecologico. Il prodotto o l'imballaggio del prodotto non è un rifiuto domestico. Riciclarlo in un punto di riciclaggio approvato per apparecchiature elettriche ed elettroniche.

(Fig. 16) Questo prodotto è stato certificato con il marchio cTUVus da TÜV Rheinland. La certificazione cTUVus indica che il prodotto è conforme agli standard di sicurezza richiesti da Stati Uniti e Canada. Questa certificazione garantisce che il prodotto sia stato testato e che soddisfi i requisiti di sicurezza necessari per il mercato nordamericano e canadese.

(Fig. 17) Questo prodotto è conforme agli standard EESS e ACMA per la Nuova Zelanda e l'Australia.

(Fig. 18) Questo prodotto è conforme alle normative ucraine applicabili.

(Fig. 19) Questo prodotto è conforme alle direttive CE in vigore.

(Fig. 20) Il presente prodotto è conforme alle direttive del Regno Unito vigenti.

Nota: Gli altri simboli/decalcomanie applicati sul prodotto riguardano particolari requisiti necessari per ottenere la certificazione in alcuni mercati.

Piastrina modello

(Fig. 21)

1. Produttore
2. Nome prodotto
3. Numero di serie: yyyywwdxxxx

   La targhetta dati di funzionamento indica il numero di serie. yyyy è l'anno di produzione, ww è la settimana di produzione e d è il giorno della settimana a partire dal Lunedì e fino alla Domenica.

Danni al prodotto

Non siamo responsabili dei danni al prodotto se:

- Il prodotto viene riparato in modo errato.
- Il prodotto viene riparato con parti che non provengono o non sono omologate dal produttore.

- Il prodotto contiene un accessorio che non proviene o non è omologato dal produttore.
- Il prodotto non viene riparato presso un centro di assistenza autorizzato o presso un'autorità competente.

Sicurezza

Definizioni di sicurezza

Le diciture Avvertenza, Attenzione e Note evidenziano parti molto importanti del manuale.



AVVERTENZA: Segnala un rischio di lesioni anche fatali all'operatore o alle persone presenti nel caso in cui le istruzioni del manuale non vengano rispettate.



ATTENZIONE: Segnala un rischio di danni al prodotto, ad altri materiali o all'area adiacente nel caso in cui le istruzioni del manuale non vengano rispettate.

Nota: Fornisce ulteriori informazioni necessarie in una determinata situazione.

Norme generali di sicurezza della macchina



AVVERTENZA: **Leggere tutte le norme di sicurezza, istruzioni, illustrazioni, istruzioni e specifiche fornite con la presente macchina.** *La mancata osservanza di tutte le istruzioni elencate di seguito può dare luogo a scosse elettriche, incendi e/o gravi lesioni.*

Conservare tutte le avvertenze e le istruzioni per la futura consultazione.

Nota: *Il termine "macchina" usato nelle norme di sicurezza fa riferimento a macchine alimentate dalla rete (con cavo di alimentazione) e a macchine alimentate a batteria (senza cavo di alimentazione).*

Sicurezza elettrica



AVVERTENZA: Leggere le seguenti avvertenze prima di utilizzare il prodotto.



AVVERTENZA: Non utilizzare il prodotto quando piove.

- Rischio di scosse elettriche o cortocircuiti se non si osservano le istruzioni di sicurezza.
- Utilizzare una presa di corrente approvata, correttamente installata e perfettamente integra.
- Non adoperare alimentatori diversi da quello fornito per il prodotto.
- Non tentare di smontare il prodotto o l'alimentatore.
- Non utilizzare un prodotto danneggiato.
- Se l'alimentatore è danneggiato, scollegarlo dall'alimentazione e non toccare l'area danneggiata.

Utilizzo e manutenzione della macchina a batteria

- **Ricaricare l'attrezzo esclusivamente utilizzando il caricabatterie specificato dal produttore.** L'utilizzo di un caricabatterie indicato per un altro tipo di batteria potrebbe provocare rischio di incendio.
- **Utilizzare nelle macchine solamente le batterie previste per esse.** L'utilizzo di altri pacchi batteria potrebbe provocare lesioni e incendi.
- **Quando la batteria non viene utilizzata, tenerla lontana da altri oggetti metallici, come graffette, monete, chiavi, chiodi, viti o altri piccoli oggetti metallici che potrebbero consentire il collegamento tra i terminali.** Provocare il cortocircuito dei terminali della batteria potrebbe causare ustioni o provocare un incendio.
- **In condizioni non ottimali, la batteria potrebbe perdere liquido; evitare il contatto. Qualora il contatto avvenisse, sciacquare la parte con acqua. Se il liquido entra negli occhi, chiamare immediatamente un medico.** Il liquido fuoriuscito dalla batteria potrebbe causare irritazioni o ustioni.
- **Non usare batterie o macchine danneggiate o modificate.** Batterie danneggiate o modificate possono manifestare un comportamento imprevedibile, con rischio di incendi, esplosioni e lesioni.
- **Non esporre batterie o macchine al fuoco o a temperature elevate.**
- **Seguire tutte le istruzioni per il caricamento della batteria e non caricare la batteria o la macchina al di fuori dell'intervallo di temperatura indicato nelle istruzioni.** Ricaricare in modo inappropriato o a temperature che non rientrano nell'intervallo specificato può danneggiare la batteria e aumentare il rischio di incendio.

Servizio

- **Fare riparare il prodotto da personale specializzato utilizzando esclusivamente pezzi di ricambio originali.** Ciò consente di mantenere il prodotto in perfette condizioni di sicurezza.
- **Non riparare mai le batterie danneggiate.** Gli interventi di manutenzione sul pacco batterie devono

essere eseguiti esclusivamente dal produttore o da centri assistenza autorizzati.

Norme generali di sicurezza



AVVERTENZA: Leggere le seguenti avvertenze prima di utilizzare il prodotto.



AVVERTENZA: La lente diventa molto calda durante l'uso. Per ridurre il rischio di ustioni, non toccare la lente calda.



AVVERTENZA: Per ridurre il rischio di lesioni, non fissare la lampada in funzione. Potrebbero verificarsi gravi lesioni oculari.

- Per ridurre il rischio di lesioni, mantenere pulita l'area di lavoro.
- Per ridurre il rischio di lesioni, è necessario un controllo costante quando un prodotto viene utilizzato nelle vicinanze dei bambini.
- Non toccare le parti calde.
- Utilizzare solo accessori consigliati o venduti dal produttore.
- Per ridurre il rischio di scosse elettriche, non immergere il prodotto in acqua o altro liquido. Non collocare o conservare il prodotto in un luogo dove potrebbe cadere o essere trascinata in una vasca o un lavandino.
- La fonte luminosa di questo prodotto deve essere sostituita esclusivamente dal produttore o da un tecnico di assistenza o da personale qualificato equivalente.
- Non effettuare modifiche a questo prodotto. Le modifiche apportate al prodotto che non sono state approvate dal produttore possono causare gravi lesioni, anche fatali.
- Non utilizzare mai il prodotto se è possibile che altre persone abbiano apportato modifiche su di esso.
- Utilizzare sempre accessori e ricambi originali. Accessori e ricambi che non sono stati approvati dal produttore possono causare gravi lesioni, anche fatali.
- Tenere pulito il prodotto. Assicurarsi che sia possibile leggere chiaramente simboli e decalcomanie.
- Non consentire mai a bambini o ad altre persone non appositamente formate di utilizzare il prodotto o di eseguire interventi di manutenzione.
- Non consentire ad altre persone di utilizzare il prodotto se non hanno letto e compreso il contenuto del manuale operatore.
- Durante il funzionamento, questo prodotto genera un campo elettromagnetico. Tale campo può interferire, in alcuni casi, con persone portatrici di impianti medici attivi o passivi. Per ridurre il rischio di lesioni gravi o letali, raccomandiamo alle persone portatrici di impianti medici di consultare il proprio medico e il produttore dell'impianto prima di utilizzare questo prodotto.
- Le informazioni contenute nel presente manuale operatore non sostituiscono l'esperienza e la professionalità di un professionista. In situazioni in cui ci si sente incerti su come procedere, rivolgersi sempre a un esperto. Contattare il centro di assistenza. Evitare ogni tipo di operazione per la quale non ci si senta sufficientemente preparati!
- Indossare guanti protettivi quando si eseguono interventi di manutenzione sul prodotto.
- Non permettere che il funzionamento frequente faccia trascurare le norme di sicurezza. Se non si fa attenzione, si può verificare un incidente.

Sicurezza batterie



AVVERTENZA: Leggere le seguenti avvertenze prima di utilizzare il prodotto.



AVVERTENZA: Una batteria danneggiata può esplodere e causare lesioni. Se la batteria presenta una deformazione o è danneggiata, rivolgersi a un'officina autorizzata Husqvarna.

- Utilizzare solo caricabatterie e batterie Husqvarna.
- Per questo prodotto, utilizzare esclusivamente batterie originali. Se si sostituiscono le batterie con batterie di tipo non corretto, vi è il rischio di esplosione. Rivolgersi al rivenditore per maggiori informazioni.
- Rischio di scosse elettriche. Non collegare i morsetti della batteria a chiavi, viti o altro tipo di metallo. Ciò può causare un corto circuito della batteria.
- In caso di perdite dalla batteria, non lasciare che il liquido entri in contatto con il proprio corpo, gli indumenti o il prodotto. In caso di contatto con il liquido, pulire l'area con grandi quantità di acqua e consultare un medico.
- Utilizzare occhiali protettivi quando si è in prossimità delle batterie. In caso di contatto del liquido con gli occhi, non strofinare, ma sciacquare gli occhi con acqua abbondante per almeno 15 minuti. Consultare un medico.
- Non utilizzare batterie non ricaricabili.
- Non effettuare modifiche alla batteria.
- Non inserire oggetti nelle feritoie di aerazione della batteria.
- Tenere la batteria lontano dalla luce del sole, dal calore o da fiamme libere. La batteria può esplodere e causare bruciature e/o ustioni chimiche.
- Tenere la batteria lontano da pioggia e umidità.
- Tenere la batteria lontano da microonde e alta pressione.

- Non tentare di smontare o rompere la batteria.
- Utilizzare la batteria soltanto quando la temperatura ambiente è compresa tra -10 °C/14 °F e 40 °C/104 °F.
- Non pulire la batteria o il caricabatterie con acqua. Fare riferimento a *Per pulire la batteria e il caricabatterie alla pagina 136*.
- Non utilizzare un prodotto danneggiato.
- Conservare le batterie lontano da oggetti metallici, come ad esempio chiodi, viti o gioielli.
- Tenere la batteria fuori dalla portata dei bambini.
- Fissare la batteria correttamente. Un collegamento errato può causare un cortocircuito della batteria.

Sicurezza del caricabatterie

AVVERTENZA: Leggere attentamente tutte le avvertenze e le istruzioni di sicurezza. La mancata osservanza delle avvertenze e delle istruzioni può dare luogo a scosse elettriche, incendi e/o gravi lesioni.

- Rischio di scosse elettriche o cortocircuiti se non si osservano le istruzioni di sicurezza.
- Non utilizzare un caricabatterie diverso da quello fornito per il prodotto. Utilizzare i caricabatterie Husqvarna QC solo per ricaricare le batterie di ricambio Husqvarna.
- Non tentare di smontare il caricabatterie.
- Non utilizzare un caricabatterie danneggiato o che non funzioni correttamente.
- Non sollevare il caricabatterie tramite il cavo di alimentazione. Per scollegare il caricabatterie da una presa di rete, tirare la spina. Non tirare il cavo di alimentazione.
- Tenere tutti i cavi e le prolunghe lontani da acqua, olio e bordi appuntiti. Fare attenzione affinché il cavo non si incastri in porte, ostacoli od oggetti simili.
- Non utilizzare il caricabatterie in prossimità di materiali infiammabili o materiali corrosivi. Accertarsi che il caricabatterie non sia coperto. Staccare la spina del caricabatterie in caso di fumo o incendio.
- Caricare la batteria solo in luoghi chiusi, in una posizione con un buon flusso d'aria e lontano dalla luce diretta del sole. Non caricare la batteria all'aperto. Non caricare la batteria in condizioni di umidità.
- Caricare la batteria solo quando la temperatura ambiente è compresa tra 5 °C/41 °F e 40 °C/104 °F. Utilizzare il caricabatterie in un ambiente con adeguato flusso d'aria, asciutto e privo di polvere.
- Non inserire oggetti nelle feritoie di raffreddamento del caricabatterie.
- Non collegare i terminali del caricabatterie a oggetti metallici, poiché si potrebbe provocare un cortocircuito del caricabatterie.
- Non caricare batterie non ricaricabili nel caricabatteria né utilizzarle nel prodotto.
- Utilizzare prese di rete omologate che non siano danneggiate.

Istruzioni di sicurezza per la manutenzione

AVVERTENZA: Leggere le seguenti avvertenze prima di eseguire la manutenzione del prodotto.

- Rimuovere la batteria o scollegare il cavo di alimentazione prima di eseguire la manutenzione, altri controlli o il montaggio del prodotto.
- L'operatore deve eseguire solo gli interventi di manutenzione e assistenza indicati in questo manuale operatore. Rivolgersi al Centro di assistenza di competenza per interventi di manutenzione e assistenza più importanti.
- Non pulire la batteria o il caricabatterie con acqua. Detergenti aggressivi possono causare danni alla plastica.
- Se non si esegue la manutenzione, si riduce il ciclo di vita del prodotto e aumenta il rischio di incidenti.
- Per tutti gli interventi di manutenzione e riparazione è necessaria una formazione speciale. Se non vengono approvati tutti i controlli descritti nel presente manuale operatore, dopo aver eseguito la manutenzione, contattare il Centro di assistenza. La nostra azienda garantisce la disponibilità di personale qualificato per le riparazioni e l'assistenza del prodotto.
- Adoperare solo ricambi originali.

Funzionamento

Introduzione

AVVERTENZA: Assicurarsi di aver letto e compreso il capitolo sulla sicurezza prima di utilizzare il prodotto.

Come appendere il prodotto sul gancio

1. Fissare una vite nel punto in cui si desidera appendere il prodotto.
2. Aprire il gancio sul prodotto. (Fig. 22)
3. Appendere il prodotto sulla vite.

Come appendere il prodotto dai fori di montaggio

1. Fissare 2 viti nel punto in cui si desidera appendere il prodotto. Assicurarsi che la distanza tra le due viti sia di 63 mm.
2. Appendere il prodotto alle due viti. (Fig. 23)

Per aprire il treppiede

1. Posizionare il treppiede su una superficie piana.
2. Allentare la vite di bloccaggio (A). (Fig. 24)
3. Sollevare l'asta di prolunga (B) e spingere verso il basso la staffa (C).
4. Assicurarsi che la staffa (C) sia posizionata tra i segni (D) sull'asta di prolunga.
5. Serrare la vite di bloccaggio (A).
6. Regolare la lunghezza dell'asta di prolunga, se necessario. Fare riferimento a *Per regolare l'asta di prolunga alla pagina 135*.

Per aprire il treppiede

1. Abbassare l'asta di prolunga, se necessario. Fare riferimento a *Per regolare l'asta di prolunga alla pagina 135*.
2. Allentare la vite di bloccaggio (A). (Fig. 25)
3. Tenere l'asta di prolunga (B) e sollevare la staffa (C).
4. Se necessario, spingere le 3 gambe verso l'interno (D).
5. Serrare la vite di bloccaggio (A).

Per montare e smontare il prodotto dal treppiede

1. Aprire il treppiede. Fare riferimento a *Per aprire il treppiede alla pagina 135*.
2. Inserire il prodotto sulla vite di montaggio e ruotarlo in senso orario.
3. Rimuovere il prodotto seguendo la procedura in ordine inverso.

Per installare e rimuovere la batteria

1. Installare la batteria nel vano batteria. La batteria è installata correttamente quando si percepisce un clic.
2. Rimuovere la batteria seguendo la procedura in ordine inverso. Premere i pulsanti per il rilascio della batteria ed estrarre la batteria dal suo vano.

Per collegare un cavo USB–C

Il prodotto è dotato di un'uscita USB-C per caricare dispositivi esterni.

1. Sollevare il tappo in gomma dall'uscita USB-C.
2. Collegare il cavo USB-C.

Per regolare i pannelli luminosi

1. Sollevare e piegare all'esterno i pannelli di luce sinistro e destro a un angolo di 90 gradi rispetto al prodotto. (Fig. 26)
2. Estendete il pannello luminoso centrale verso l'alto, fino a raggiungere la parte superiore del prodotto. (Fig. 27)
3. Regolare i 3 pannelli luminosi, se necessario.

Per regolare l'asta di prolunga

1. Allentare il dado di regolazione. (Fig. 28)
2. Regolare l'asta di prolunga all'altezza desiderata.



ATTENZIONE: Non estendere l'asta di prolunga sopra la linea (A) se il treppiede si trova su una superficie non piana.

3. Serrare il dado di regolazione.

Avviamento e arresto del prodotto

- Tenere premuto il pulsante ON/OFF per accendere o spegnere il prodotto. (Fig. 29)

Nota: La batteria rimane attiva per 3 minuti dopo aver spento il prodotto.

Nota: La batteria non si disattiva quando viene collegato un caricatore USB.

Per regolare la luminosità

- Premere il pulsante di regolazione della luminosità per regolarla. (Fig. 30)

Per modificare la modalità di illuminazione

- Premere il pulsante della modalità di illuminazione per modificare la modalità. (Fig. 31)

Manutenzione

Introduzione

AVVERTENZA: Leggere attentamente il capitolo sulla sicurezza prima di eseguire qualsiasi operazione di manutenzione del prodotto.

AVVERTENZA: Rimuovere la batteria o il cavo di alimentazione prima di eseguire la manutenzione del prodotto.

AVVERTENZA: Se non si esegue correttamente la manutenzione, si riduce il ciclo di vita del prodotto e si aumenta il rischio di incidenti. Tutti gli interventi di assistenza e riparazione devono essere eseguiti da personale autorizzato. Rivolgersi al centro di assistenza per maggiori informazioni.

Programma di manutenzione

Qui di seguito è disponibile una lista delle operazioni di manutenzione da eseguire sul prodotto.

Manutenzione	Prima dell'uso	Dopo l'uso	Una volta al mese
Assicurarsi che i dadi e le viti siano serrati a fondo.	X		
Assicurarsi che il pannello di controllo funzioni correttamente e che non sia danneggiato.	X		
Effettuare un controllo dei collegamenti tra la batteria e il prodotto. Controllare il collegamento tra la batteria e il caricabatterie.			X
Pulire il prodotto.		X	

Pulizia del prodotto

ATTENZIONE: Per la pulizia del prodotto, non utilizzare idropulitrici ad alta pressione né acqua corrente. Non utilizzare solventi per la pulizia.

- Utilizzare un panno umido per pulire il prodotto.

Per pulire la batteria e il caricabatterie

AVVERTENZA: Non pulire la batteria o il caricabatterie con acqua.

AVVERTENZA: Non utilizzare sostanze chimiche per pulire la batteria.

- Accertarsi che la batteria e il caricabatterie siano puliti e asciutti prima di inserire la batteria nel caricabatterie.
- Pulire i terminali della batteria con aria compressa o con un panno morbido e asciutto.
- Pulire le superfici della batteria e del caricabatterie con un panno morbido e asciutto.

Esecuzione del controllo del caricabatterie

- Accertarsi che il caricabatterie o il cavo di alimentazione non siano danneggiati. Verificare l'eventuale presenza di incrinature o altri danni.

Ricerca guasti del prodotto

Nota: Per la ricerca dei guasti relativi alla batteria e al caricabatterie, fare riferimento al relativo manuale dell'operatore.

Problema	Causa	Soluzione
Il prodotto non si avvia. Non si accende nessun LED quando si preme il pulsante ON/OFF.	La batteria è scarica.	Caricare la batteria.
	La batteria non è installata correttamente nel prodotto.	Rimuovere la batteria e installarla correttamente.
	La batteria è danneggiata o non funziona correttamente.	Premere il pulsante ON/OFF per effettuare un controllo della batteria. Deve accendersi almeno 1 LED verde.
	Spina sporca o danneggiata tra la batteria e il prodotto.	Assicurarsi che i connettori di alimentazione tra la batteria e il prodotto non siano sporchi o danneggiati.
	È necessario eseguire la manutenzione.	Rivolgersi a un'officina autorizzata Husqvarna.
Il prodotto funziona ma sul pannello di controllo non è presente alcuna spia.	È necessario eseguire la manutenzione.	Rivolgersi a un'officina autorizzata Husqvarna.

Trasporto, stoccaggio e smaltimento

Per sistemare il prodotto in modalità di trasporto/conservazione

1. Rimuovere il prodotto dal treppiede. Fare riferimento a *Per montare e smontare il prodotto dal treppiede alla pagina 135*.
2. Rimuovere la batteria. Fare riferimento a *Per installare e rimuovere la batteria alla pagina 135*.
3. Piegare il pannello centrale verso il corpo del prodotto. (Fig. 32)
4. Piegare i pannelli luminosi sinistro e destro verso il corpo del prodotto. (Fig. 33)
5. Posizionare il prodotto sui 4 piedini di gomma su una superficie piana.

Trasporto e stoccaggio

- Fissare il prodotto in modo sicuro durante il trasporto per evitare danni e incidenti.
- Conservare il prodotto in un'area chiusa a chiave per impedire l'accesso a bambini o persone non autorizzate.
- Scollegare la batteria dal prodotto.

Smaltimento della batteria, del caricabatterie e del prodotto

Il simbolo seguente indica che il prodotto non è un rifiuto domestico. Riciclarlo in una stazione di riciclaggio per apparecchiature elettriche ed elettroniche. Ciò contribuisce a evitare danni all'ambiente e alle persone.

Per maggiori informazioni contattare le autorità locali, il servizio per rifiuti domestici o il rivenditore.



Nota: Il simbolo compare sul prodotto o sull'imballaggio.

Elemento	WL7i	Nota
Tipo di LED	HS-2835-1W-3V/350mA-SD	
Efficacia totale del sistema, lm/W	130	
Flusso luminoso, lm	830~7000	Senza diffusore.
Angolo di visione per ciascun pannello luminoso, gradi	120	
Grado di protezione IP	IP44	
Peso, kg/lb	2,8/6,16	
Protezione dagli urti	IK 07	
Intervallo di temperatura operativa, °C/°F	-5-40/23-104	
Potenza totale, W	54 per luce. 18 per uscita Type C.	

Batterie approvate

Per questo prodotto, utilizzare esclusivamente 40-B Husqvarnaoriginali.

Batteria	40-B140 X Senza Bluetooth®
Tipo	Ioni di litio
Capacità batteria, Ah	4,0
Tensione nominale, V	36
Peso, kg/lb	1,25/2,7

Caricabatterie omologati

Caricabatterie	40-C500X
Tensione di entrata, V	100-240
Frequenza, Hz	50-60
Potenza, W	500

Dimensioni del prodotto

(Fig. 2)

A	Altezza della lampada, mm/poll.	208,8/8,2
B	Larghezza della lampada, mm/poll.	219,9/8,7
C	Profondità della lampada, mm/poll.	251/9,9
D	Altezza del treppiede, mm/poll.	690±10/27,2±0,4

目次

はじめに..... 140
安全性..... 142
動作..... 144
メンテナンス..... 145
本製品のトラブルシューティング..... 146
搬送、保管、廃棄..... 147
主要諸元 148
製品の寸法..... 149

はじめに

製品の説明

本製品は、LED 光源を採用したバッテリー式ポータブル作業灯です。

継続的な製品開発の一環として、本製品の設計や外見などを予告なく変更することがあります。

用途

本製品は、屋内および屋外作業エリアの照明用に設計されています。他の作業に本製品を使用しないでください。

注記： 使用には、国や地方により、規制が課せられる場合があります。所定の規制に従ってください。

製品の概要

(図 1)

1. 右ライトパネル
2. 中央ライトパネル
3. 左ライトパネル
4. 搬送用ハンドル
5. バッテリー収納部
6. バッテリー充電インジケータ
7. ON/OFF ボタン
8. ライト MODE ボタン
9. 輝度調整ボタン
10. USB-C コンセント
11. ラバーフィート
12. 三脚マウント
13. 取り付け穴
14. フック
15. 調整ナット
16. 取り付けネジ
17. ロックねじ
18. 延長ポール
19. 脚
20. チルトロックステー
21. 取扱説明書

製品に表記されるシンボルマーク

(図 3) 警告：十分に注意し、本製品を正しく使用してください。本製品により、作業者や周囲にいる人が重傷を負う、または死亡するおそれがあります。

(図 4) 本取扱説明書をよくお読みになり、内容を十分に理解したうえで本製品をご使用ください。

(図 5) バッテリー充電状態のインジケータ。

(図 6) ライトモード。

(図 7) 輝度調整ボタン。

(図 8) ON/OFF ボタン。

(図 9) 警告：高温の表面。

(図 10) クラス III 照明器具。

(図 11) 点灯中の光源を直視しないでください。

(図 12) 注意：感電するおそれがあります。

(図 13) 照射物からの最小距離 (メートル)。

(図 14) 水の飛沫から保護します。

(図 15) 環境マーク。本製品や本製品のパッケージは、一般廃棄物ではありません。電気·電子機器の適切な処理方法でリサイクルしてください。

(図 16) 本製品は TÜV Rheinland より cTUVus マークの認証を取得しています。cTUVus 認証は、製品が米国およびカナダの両方で要求される安全規格に準拠していることを示します。この認証により、製品が試験され、北米およびカナダ市場で必要な安全要件を満たしていることが保証されます。

(図 17) 本製品は、ニュージーランドおよびオーストラリアの EESS および ACMA に準拠しています。

(図 18) 本製品は、該当するウクライナの規制に準拠しています。

(図 19) 本製品は該当する EC 指令に適合しています。

(図 20) この製品は該当する UK 規制に準拠しています。

注記： 本製品に貼付されているその他のシンボル / デカールは、各市場地域に向けた特別な認定条件を示します。

シリアルプレート

(図 21)

1. メーカー
2. 製品名
3. シリアル番号 – yyyywwdxxxx

   シリアルプレートにシリアル番号が記載されています。yyyy は製造年、ww は製造週、d は月曜日から始まり日曜日で終わる週日です。

製品の損傷

以下の場合、当社は製品の損傷について責任を負いません。

- 本製品が誤って修理された場合。
- メーカーによるものではない部品、またはメーカーの認可していない部品を使用して本製品を修理した場合。
- メーカーによるものではないアクセサリー、またはメーカーの認可していないアクセサリーを本製品に使用した場合。
- 認定サービスセンターまたは認定販売店で本製品が修理されていない場合。

安全性の定義

警告、注意、注記は、取扱説明書の特に重要な部分を示しています。

警告： 取扱説明書の指示に従わない場合、使用者が負傷したり、死亡したりするか、あるいは付近の人に損傷を与える危険があることを意味します。

注意： 取扱説明書の指示に従わない場合、製品や他の物品、または隣接する工リアに損傷を与える危険があることを意味します。

注記： 特定の状況で必要とされる詳細情報を提供するために使用されます。

機器に関する一般的な安全上の警告

警告： 機器に付属する安全上の警告、注意事項、図、仕様をすべてお読みください。 *下記のすべての指示に従わない場合、感電、火災、重大な人身傷害につながるおそれがあります。*

すべての警告や指示は、後で参照するために保管してください。

注記： *警告における「機器」とは、電源で作動する(コード付)機器またはバッテリー駆動(コードレス)の機器を指します。*

電気保安

警告： 本製品を使用する前に、以下の警告指示をお読みください。

警告： 本製品を雨天下で使用しないでください。

- 安全注意事項を守らないと、感電や短絡の危険があります。
- 正しく設置された、損傷のない認可済みの電源コンセントを使用してください。
- 本製品の推奨品以外の電源アダプターを使用しないでください。
- 本製品または電源アダプターを分解しないでください。
- 損傷した製品は使用しないでください。
- 電源アダプターが損傷している場合は、電源から外し、損傷部分に触れないでください。

バッテリー機器の使用と手入れ

- **メーカー指定の充電器のみを使って充電してください。**1種類のバッテリーパックのみに適合する充電器では、別のバッテリーパックを使用した場合、火災が発生するおそれがあります。
- **機器には、指定された専用バッテリーパックのみを使用してください。**それ以外のバッテリーパックを使用すると、怪我や火災を招く危険があります。
- **バッテリーパックを使用しないときは、ペーパークリップ、コイン、キー、爪きり、ネジなどの金物、あるいは端子間を短絡するおそれがある他の小さな金物から遠ざけるようにしてください。**バッテリー端子の短絡は、火傷や火災を引き起こすおそれがあります。
- **劣悪な環境では、液体がバッテリーから漏れ出すことがあります。そのような場合、液体には触れないようご注意ください。誤って触れてしまった場合は、水で洗い流してください。液体が目に入ってしまった場合、医師の診察を受けてください。**バッテリーから漏れ出した液体は、炎症や火傷を引き起こすことがあります。
- **損傷した、または改造されたバッテリーパックや機器を使用しないでください。**損傷した、または改造されたバッテリーは、予測不可能な挙動を起こし、発火や破裂、障害の原因となる可能性があります。
- **バッテリーパックや機器を裸火や高温にさらさないでください。**
- **すべての充電手順に従ってください。指定された温度範囲外でバッテリーパックまたは機器を充電しないでください。**充電を不適切に行ったり、指定された範囲から外れた温度環境で行ったりした場合、バッテリーの損傷や火災発生の危険の増加につながることがあります。

サービス

- **製品のサービスは、資格のある修理担当者が同じ交換部品を使って行うようにしてください。**こうすることで、製品の安全性を維持できます。
- **損傷したバッテリーパックを決して修理しようとしないでください。**バッテリーパックの修理は、メーカーまたは販売店しか行えません。

一般的な安全注意事項

警告： 本製品を使用する前に、以下の警告指示をお読みください。

警告： 使用中にレンズが非常に熱くなります。火傷の危険を減らすため、熱くなったレンズには触れないでください。

警告： 怪我のリスクを減らすため、作動中のランプを直視しないでください。重度の眼の損傷を引き起こすおそれがあります。

- 怪我のリスクを減らすため、作業エリアを清潔に保ってください。
- 怪我のリスクを減らすため、製品を子供の近くで使用する場合は、十分な監督が必要です。
- 高温部には触れないでください。
- メーカーが推奨または販売する付属品のみを使用してください。
- 感電の危険を減らすため、水などの液体で本製品を濡らさないでください。水槽や流し台に落ちたり、引きずり込まれる可能性のある場所に製品を置いたり、保管しないでください。
- 本製品の光源は、メーカー、サービス代理店、またはこれらに近い有資格者が交換する必要があります。
- 本製品を改造しないでください。メーカーが認可していない改造は、重傷事故や死亡事故の原因となるおそれがあります。
- 他の人が本製品に変更を加えた可能性がある場合は、本製品を操作しないでください。
- 常に、純正のアクセサリーやスペアパーツを使用してください。メーカーが認可していないアクセサリーやスペアパーツは、重傷や死亡事故の原因となるおそれがあります。
- 本製品は清潔に保ってください。標識やラベルがはっきりと読み取れるようにしてください。
- 子供や本製品の扱いに不慣れな人に、本製品を使用または整備させないでください。
- 取扱説明書の内容を読んで理解した方以外に本製品を操作させないでください。
- 本製品は作動中に電磁場を発生します。この電磁場は、状況によって能動型 / 受動型の医療用インプラントに干渉するおそれがあります。重傷や死亡のリスクを減らすために、医療用インプラントを使用している場合は、本製品を使用する前に主治医および医療用インプラントの製造元に相談することをお勧めします。
- この取扱説明書に記載されている情報は、専門家の技術や経験に相当するものではありません。安全性に懸念が生じた場合は、作業を停止し、専門家のアドバイスを受けてください。サービス販売店にお問い合わせください。確信を持てない作業は行わないでください。
- 本製品のメンテナンスを実施する際は、認定保護グローブを着用してください。
- 頻繁に操作しないでください。安全規制を無視することになります。不注意は事故につながります。

バッテリーの安全

警告： 本製品を使用する前に、以下の警告指示をお読みください。

警告： 破損したバッテリーは爆発して、人の負傷につながります。バッテリーが変形または損傷している場合は、Husqvarna 認定サービス代理店にお問い合わせください。

- Husqvarna バッテリー充電器とバッテリーのみを使用してください。
- 本製品には純正バッテリーのみを使用してください。バッテリーを誤った種類のバッテリーと交換すると、爆発するおそれがあります。詳細については、販売店までお問い合わせください。
- 感電するおそれがあります。バッテリーの端子を鍵、ネジ、その他の金属に接触させないでください。バッテリーが短絡する原因になります。
- バッテリー液が漏れた場合は、身体、衣服、本製品に付着しないよう注意してください。液が皮膚に付着した場合は、大量の水で洗い流し、医療機関を受診してください。
- バッテリーの近くでは、保護メガネを着用してください。液が目に入った場合は、目をこすらずに水で 15 分以上洗い流してください。医師にご相談ください。
- 再充電できないバッテリーは使用しないでください。
- バッテリーを改造しないでください。
- バッテリーのエアスロットに物が入らないようにしてください。
- バッテリーは直射日光や熱、裸火から保護してください。バッテリーが爆発して、火傷や化学火傷を負うおそれがあります。
- バッテリーは雨から遠ざけて、濡れない状態に維持してください。
- バッテリーはマイクロ波や高圧から保護してください。
- バッテリーを分解したり壊したりしないでください。
- バッテリーは、周囲温度が -10°C ~ 40°C (14°F ~ 104°F) の環境下でのみ使用してください。
- バッテリーまたはバッテリー充電器は、水で洗浄しないでください。*バッテリーとバッテリー充電器の清掃方法 146 ページ* を参照してください。
- 損傷したバッテリーは使用しないでください。
- バッテリーはくぎ、ネジ、または宝飾品などの金属から離して保管してください。
- バッテリーは子供が近づけない場所に保管してください。
- バッテリーは正しく取り付けてください。バッテリーが正しく取り付けられていないと、短絡の原因になります。

バッテリー充電器の安全性

警告： 警告および指示はすべて読んでください。警告や指示に従わないと、感電、火災、重傷の原因となるおそれがあります。

- 安全注意事項を守らないと、感電や短絡の危険があります。

- 製品の付属品以外のバッテリー充電器は使用しないでください。Husqvarna 交換バッテリーの充電には、Husqvarna QC 充電器のみを使用してください。
- バッテリー充電器を分解しないでください。
- 損傷したバッテリー充電器や正しく動作しないバッテリー充電器を使用しないでください。
- 電源コードを持ってバッテリー充電器を持ち上げないでください。主電源ソケットからバッテリー充電器を取り外す際は、プラグを引っ張ってください。電源コードを引っ張らないでください。
- すべてのケーブルと延長コードが、水や油、または尖った物に接触しないようにしてください。ドア、フェンスなどのすき間にケーブルが挟まっていないことを確認してください。
- 可燃性の物質や、腐食の原因となる物質の近くでは、バッテリー充電器を使用しないでください。バッテリー充電器の上に覆うものが何もないことを確認してください。煙や火災が発生した場合、バッテリー充電器の電源プラグをコンセントから引き抜いてください。
- バッテリーは、通気がよく直射日光が当たらない屋内でのみ充電してください。屋外でバッテリーを充電しないでください。濡れた状態でバッテリーを充電しないでください。
- バッテリーは、周囲温度が 5°C ~ 40°C (41°F ~ 104°F) の環境下でのみ充電してください。充電器は、風通しがよく、粉塵がない、乾燥した環境で使用してください。
- バッテリー充電器の エアスロットに物が入らないように注意してください。
- バッテリー充電器が短絡するため、充電器の端子を金属物体へ接触させないでください。
- 充電不可能なバッテリーをバッテリー充電器で充電したり、本製品で使用したりしないでください。
- 認可された、損傷していない壁コンセントを使用してください。

メンテナンスのための安全注意事項

警告： 本製品のメンテナンスを行う前に、以下の警告指示をお読みください。

- メンテナンス、点検、製品の組み立てなどを行う前に、バッテリーを取り外すか、電源コードを抜いてください。
- 作業者は、この取扱説明書に記載されているメンテナンスと整備だけを実施してください。大規模なメンテナンスや整備については、サービス代理店にお問い合わせください。
- バッテリーまたはバッテリー充電器は、水で洗浄しないでください。強い洗剤を使用すると、プラスチック部品が損傷する可能性があります。
- メンテナンスを実施しないと、製品の寿命が短くなり、事故の危険性が増加します。
- すべての整備や修理作業には、専門的な訓練が必要です。メンテナンスの実施後、この取扱説明書の点検項目中に不合格の項目があった場合は、サービス代理店にお問い合わせください。当社は、製品の専門的な修理と整備の提供を保証します。
- 純正のスペアパーツのみを使用してください。

動作

はじめに

警告： 本製品を使用する前に、安全に関する章を読んで理解してください。

本製品をフックで掛ける

1. 本製品を掛ける場所にネジを取り付けます。
2. 本製品のフックを開きます。 (図 22)
3. 本製品をネジにかけます。

本製品を取り付け穴で掛ける

1. 本製品を掛ける場所にネジを 2 本取り付けます。2 本のネジが 63 mm 離れるようにしてください。
2. 本製品を 2 本のネジに掛けます。 (図 23)

三脚の展開

1. 三脚を水平な場所に配置します。
2. ロックネジ (A) を緩めます。 (図 24)
3. 延長ポール (B) を持ち上げ、ブラケット (C) を押し下げます。
4. ブラケット (C) が延長ポールのマーク (D) の間にあることを確認します。
5. ロックネジ (A) を締めつけます。
6. 必要に応じて延長ポールの長さを調整します。*延長ポールの調整 145 ページ* を参照してください。

三脚の展開

1. 必要に応じて延長ポールを下げます。*延長ポールの調整 145 ページ* を参照してください。
2. ロックネジ (A) を緩めます。 (図 25)
3. 延長ポール (B) を持ち、ブラケット (C) を持ち上げます。
4. 必要に応じて 3 本の脚 (D) を押し込みます。
5. ロックネジ (A) を締めつけます。

三脚への取り付け、取り外し

1. 三脚を展開します。*三脚の展開 144 ページ* を参照してください。

2. 本製品を取り付けネジに合わせ、時計方向に回します。
3. 逆の手順で本製品を取り外します。

バッテリーの取り付け、取り外し

1. バッテリーをバッテリー収納部に取り付けます。カチッという音が聞こえたら、バッテリーは正しく取り付けられています。
2. 逆の手順でバッテリーを取り外します。バッテリーリリースボタンを押して、バッテリー収納部からバッテリーを取り外します。

USB–C ケーブルの接続

本製品には、外部機器充電用の USB-C 端子が装備されています。

1. USB-C 端子のゴム製キャップを外します。
2. USB-C ケーブルを接続します。

ライトパネルの調整

1. 左右のライトパネルを起こし、本製品に対して 90 度の角度まで広げます。 (図 26)
2. 本製品の上部にある中央ライトパネルを起こします。 (図 27)
3. 必要に応じて 3 枚のライトパネルを調整します。

延長ポールの調整

1. 調整ナットを緩めます。 (図 28)
2. 延長ポールを目的の高さに調整します。

注意： 三脚が水平でない面にある場合は、延長ポールをライン (A) の上まで延長しないでください。

3. 調整ナットを締めつけます。

本製品の始動および停止

- ON/OFF ボタンを長押しして、本製品を始動または停止します。 (図 29)

注記： 本製品をオフにした後も、バッテリーは 3 分間オンのままになります。

注記： USB 充電器が接続されている場合、バッテリーはオフになりません。

輝度調整

- 輝度調整ボタンを押して、輝度を調整します。 (図 30)

ライトモードの変更

- ライト MODE ボタンを押して、ライトモードを変更します。 (図 31)

メンテナンス

はじめに

警告： 本製品のメンテナンスを実行する前に、安全に関する章を読んで理解してください。

警告： 本製品のメンテナンスを行う前に、バッテリーまたは電源ケーブルを取り外してください。

警告： メンテナンスを正しく実施しないと、製品の寿命が短くなり、事故の危険性が増加します。すべての整備および修理作業は、認定サービス担当者が実施する必要があります。詳しくは、サービス代理店までお問い合わせください。

メンテナンスのスケジュール

本製品に必要なメンテナンス手順のリストは以下のとおりです。

メンテナンス	毎回	使用後	毎月
ネジとナットが確実に締められていることを確認します。	X		
コントロールパネルが正しく機能し、損傷していないことを点検します。	X		
バッテリーと本製品の接続を確認します。バッテリーとバッテリー充電器の接続を確認します。			X
製品を清掃します。		X	

本製品の清掃

注意： 本製品を高圧洗浄機や流水で清掃しないでください。清掃に溶剤を使用しないでください。

- 本製品の清掃には湿らせた布を使用してください。

バッテリーとバッテリー充電器の清掃方法

警告： バッテリーまたはバッテリー充電器は、水で洗浄しないでください。

警告： バッテリーの清掃には化学物質を使用しないでください。

- バッテリーをバッテリー充電器にセットする前に、バッテリーとバッテリー充電器に汚れがなく、乾燥していることを確認してください。
- 圧縮空気を使用してバッテリー端子を清掃するか、柔らかい乾いた布で拭いてください。
- バッテリーとバッテリー充電器の表面を柔らかい乾いた布で拭いてください。

バッテリー充電器を点検するには

- バッテリー充電器および電源ケーブルが破損していないことを確認してください。亀裂や損傷がないかを点検します。

本製品のトラブルシューティング

注記： バッテリーおよびバッテリー充電器のトラブルシューティングについては、関連する取扱説明書を参照してください。

問題	原因	解決策
製品が始動しない。ON/OFF ボタンを押したときに LED が点灯しない。	バッテリーが空です。	バッテリーを充電してください。
	バッテリーが本製品に正しく取り付けられていません。	バッテリーを取り外して正しく取り付けます。
	バッテリーが損傷しているか、正しく動作していません。	ON/OFF ボタンを押して、バッテリーを点検します。少なくとも 1 つの緑色の LED が点灯する必要があります。
	バッテリーと製品の間のプラグが汚れているか不具合があります。	バッテリーと本製品の間の電源コネクターに汚れや損傷がないことを確認します。
	サービスが必要です。	Husqvarna サービスセンターに相談してください。
本製品は動作するが、コントロールパネルのインジケータライトが点灯しない。	サービスが必要です。	Husqvarna サービスセンターに相談してください。

本製品を搬送 / 保管モードに設定する

1. 本製品を三脚から取り外します。*三脚への取り付け、取り外し 144 ページ* を参照してください。
2. バッテリーを取り外します。*バッテリーの取り付け、取り外し 145 ページ* を参照してください。
3. 中央パネルを本製品の本体側に折りたたみます。(図 32)
4. 左右のライトパネルを本製品の本体側に折りたたみます。 (図 33)
5. 4 つのラバーフィートが接地するよう、水平な場所に本製品を設置してください。

搬送と保管

- 搬送時は本製品を安全に固定し、損傷や事故を防止してください。
- 本製品は鍵のかかる場所に保管して、子供や許可を得ていない人が近づけないようにしてください。
- 本製品からバッテリーを外します。

バッテリー、バッテリー充電器、および製品の廃棄

以下のマークは、本製品が家庭ゴミではないことを示しています。電気· 電子機器のリサイクル業者にリサイクルを依頼してください。これは、環境および人への被害を防止するためです。

詳細については、自治体の担当部局、家庭ゴミ収集業者、または販売店にお問い合わせください。



注記： マークは、製品または製品の容器に表示されています。

主要諸元

項目	WL7i	メモ
LED タイプ	HS-2835-1W-3V/350mA-SD	
システムの総発光効率、lm/W	130	
光束、lm	830 ~ 7,000	ディフューザーなし。
各ライトパネルの照射角度、度	120	
IP 等級	IP44	
質量、kg / ポンド	2.8/6.16	
衝撃保護	IK 07	
動作温度範囲、°C/°F	-5 ~ 40/23 ~ 104	
合計消費電力、W	54（ライト）。 18（タイプ C 出力）。	

認可されたバッテリー

本製品には、必ず純正の Husqvarna 40-B バッテリーを
使用してください。

バッテリー	40-B140 X（Bluetooth® なし）
タイプ	リチウムイオン
バッテリー容量、Ah	4.0
公称電圧、V	36
質量、kg / ポンド	1.25/2.7

承認済みバッテリー充電器

バッテリー充電器	40-C500X
入力電圧、V	100 ~ 240
周波数、Hz	50 ~ 60
電力、W	500

製品の寸法

(図 2)

A	ランプ高さ、mm / インチ	208.8/8.2
B	ランプ幅、mm / インチ	219.9/8.7
C	ランプ奥行、mm / インチ	251/9.9
D	三脚高さ、mm / インチ	690±10/27.2±0.4

목차

서문.....150
안전성.....152
작동(Operation).....154
유지 보수.....155
제품의 문제 해결.....156
운반, 보관 및 폐기.....156
기술 정보.....157
제품 치수.....158

서문

제품 설명

이 제품은 LED 광원을 사용하는 배터리로 작동하는 휴대용 작업 조명입니다.

당사는 지속적인 제품 개발 과정의 일환으로 사전 통고 없이 제품의 설계 또는 외관을 변경할 권리를 보유하고 있습니다.

고유 용도

이 제품은 실내 및 실외 작업 영역을 비추도록 설계되었습니다. 제품을 다른 작업에 사용하지 마십시오.

주: 국가 또는 해당 지역 규정에 따라 사용이 규제될 수 있습니다. 제공된 규정을 준수하십시오.

제품 개요

(그림 1)

1. 오른쪽 조명 패널
2. 중간 조명 패널
3. 왼쪽 조명 패널
4. 운송용 핸들
5. 배터리 컴파트먼트
6. 배터리 충전 표시등
7. ON/OFF(켜기/끄기) 버튼
8. 조명 모드 버튼
9. 밝기 조정 버튼
10. USB-C 포트
11. 고무 발
12. 삼각대 마운트
13. 장착 구멍
14. 고리
15. 조정 너트
16. 장착 나사
17. 잠금 나사
18. 연장 폴
19. 다리
20. 틸트 고정 지지대
21. 사용자 설명서

제품의 기호

(그림 3) 경고: 제품을 조심해서 올바르게 사용하십시오. 이 제품은 작업자 또는 다른 사람에게 심각한 부상이나 사망을 초래할 수 있습니다.

(그림 4) 제품을 사용하기 전에 설명서를 주의 깊게 읽고 지침을 숙지하십시오.

(그림 5) 배터리 충전 상태 표시등.

(그림 6) 조명 모드.

(그림 7) 밝기를 조정하는 버튼.

(그림 8) ON/OFF(켜기/끄기) 버튼.

(그림 9) 경고: 표면이 뜨겁습니다.

(그림 10) Class III 조명기구.

(그림 11) 작동 중인 광원을 응시하지 마십시오.

(그림 12) 주의: 감전의 위험이 있습니다.

(그림 13) 조명이 켜진 물체로부터의 최소 거리(미터)

(그림 14) 튀는 물로부터 보호됩니다.

(그림 15) 환경 마크 제품 또는 제품의 패키지는 가정용 폐기물이 아닙니다. 승인된 전기 및 전자 장비 폐기장에서 재활용하십시오.

(그림 16) 이 제품은 TÜV Rheinland로부터 cTUVus 마크 인증을 받았습니다. cTUVus 인증은 해당 제품이 미국과 캐나다의 안전 기준을 모두 충족한다는 것을 의미합니다. 이 인증은 해당 제품이 북미 및 캐나다 시장을 위한 필수 안전 기준을 충족하도록 테스트를 거쳤음을 보장합니다.

(그림 17) 이 제품은 뉴질랜드와 호주의 EESS 및 ACMA 규정을 준수합니다.

(그림 18) 이 제품은 적용 가능한 우크라이나 규정을 준수합니다.

(그림 19) 이 제품은 적용 가능한 모든 EC 지침 조항을 준수합니다.

(그림 20) 이 제품은 적용되는 UK 규정을 준수합니다.

주: 제품에 대한 여타 기호/도안은 일부 시장의 특수 인증 요구사항을 나타냅니다.

형식판

(그림 21)

1. 제조사
2. 제품 이름
3. 일련번호 - yyyywwdxxxx

   형식판에 일련번호가 표시됩니다. yyyy는 생산 연도이고 ww는 생산 주이며 d는 월요일부터 일요일까지의 요일입니다.

제품 손상

다음과 같은 경우 당사는 제품의 손상에 대해 책임을 지지 않습니다.

- 제품이 올바르지 않게 수리된 경우
- 제품이 제조업체에서 제공하지 않았거나 승인하지 않은 부품으로 수리된 경우
- 제품에 제조업체에서 제공하지 않았거나 승인하지 않은 액세서리가 있는 경우
- 제품이 인가된 서비스 센터 또는 인가된 기관에서 수리되지 않은 경우

안전 정의

설명서에서 특히 중요한 부분을 가리킬 때 경고, 주의, 참고가 사용됩니다.

경고: 설명서의 지시 사항을 준수하지 않을 경우 작업자나 옆에 있던 사람이 부상을 입거나 사망할 위험이 있을 때 사용됩니다.

주의: 설명서의 지시 사항을 준수하지 않을 경우 제품, 다른 재료 또는 인접한 지역에서 피해가 발생할 위험이 있을 때 사용됩니다.

주: 주어진 상황에 대한 정보를 추가로 제공할 때 사용됩니다.

일반 장비 안전 경고

경고: 이 장비와 함께 제공된 모든 안전 경고, 지침, 그림, 사양을 확인하십시오. *아래 나열된 지침을 따르지 않으면 전기 쇼크, 화재 및/또는 심각한 부상이 발생할 수 있습니다.*

나중에도 참조할 수 있도록 모든 경고와 지침을 보관하십시오.

주: *경고에 있는 "장비"라는 용어는 주전원으로 작동하는(유선) 장비 또는 배터리로 작동하는(무선) 장비를 말합니다.*

전기적 안전

경고: 제품을 사용하기 전에 다음 경고 지침을 읽으십시오.

경고: 비가 내리는 곳에서 사용하지 마십시오.

- 안전 지침을 준수하지 않을 경우 감전 또는 누전의 위험이 있습니다.
- 올바르게 설치되고 손상되지 않은 승인된 전원 콘센트를 사용하십시오.
- 제품에 권장되지 않는 전원 어댑터를 사용하지 마십시오.
- 제품이나 전원 어댑터를 분해하지 마십시오.
- 손상된 제품은 사용하지 마십시오.
- 전원 어댑터가 손상된 경우 전원 공급 장치에서 분리하고 손상된 부분을 만지지 마십시오.

무선 전동 장비 사용 및 주의사항

- **제조업체에서 지정한 충전기로만 충전하십시오.** 지정된 배터리 팩 유형에 적합하도록 설계된 충전기에 다른 유형의 배터리 팩을 사용하면 화재의 위험이 있을 수 있습니다.
- **장비에는 특별히 지정된 배터리 팩만 사용하십시오.** 다른 유형의 배터리 팩을 사용하면 상해 및 화재의 위험이 있을 수 있습니다.
- **단자의 단락을 야기할 수 있으므로 배터리 팩을 사용하지 않을 때는 클립, 동전, 열쇠, 못, 나사 등 각종 금속 물체로부터 멀리 하십시오.** 배터리 단자가 단락되면 화상 또는 화재를 일으킬 수 있습니다.
- **너무 심하게 사용하면 배터리에서 배터리액이 누수될 수 있으므로 신체에 닿지 않게 하십시오. 만일 실수로 신체에 닿은 경우 물로 세척하십시오. 만일 배터리액이 눈에 닿은 경우 추가로 의료적인 도움을 받으십시오.** 배터리에서 누수된 배터리액은 자극 또는 화상을 일으킬 수 있습니다.
- **손상되거나 개조된 배터리 팩 또는 장비를 사용하지 마십시오.** 손상되거나 개조된 배터리는 화재, 폭발 및 부상의 위험이 있는 예측할 수 없는 동작을 할 수 있습니다.
- **배터리 팩 또는 장비를 불이나 과도한 온도에 노출시키지 마십시오.**
- **모든 충전 지침에 따라 지침에 지정된 온도 범위 외에서 배터리 팩 또는 장비를 충전하지 마십시오.** 부적절하게 충전하거나 명시된 온도 범위를 벗어나면 배터리를 손상시킬 수 있으며 화재의 위험이 높아집니다.

서비스

- **정품 교체 부품만을 사용하는 유자격 수리 기술자에게만 수리를 맡기십시오.** 이렇게 하면 제품의 안전을 확실히 관리할 수 있습니다.
- **손상된 배터리 팩은 정비하지 마십시오.** 배터리 팩에 대한 서비스는 제조업체 또는 공인 서비스 제공업체만 수행해야 합니다.

일반 안전 지침

경고: 제품을 사용하기 전에 다음 경고 지침을 읽으십시오.

경고: 사용 중에는 렌즈가 매우 뜨거워집니다. 화상 위험을 줄이기 위해 뜨거운 렌즈를 만지지 마십시오.

경고: 부상 위험을 줄이기 위해 작동 중인 램프를 응시하지 마십시오. 심각한 눈 부상을 입을 수 있습니다.

- 부상 위험을 줄이기 위해 작업 영역을 깨끗하게 유지하십시오.

- 부상 위험을 줄이기 위해 어린이 근처에서 제품을 사용할 때는 철저한 감독이 필요합니다.
- 뜨거운 부품에 접촉하지 마십시오.
- 제조업체에서 권장하거나 판매하는 부착물만 사용하십시오.
- 감전 위험을 줄이기 위해 제품을 물이나 기타 액체에 넣지 마십시오. 제품이 떨어지거나 욕조 또는 싱크대에 빠질 수 있는 곳에 두거나 보관하지 마십시오.
- 본 제품의 광원은 제조업체나 서비스 대리점 또는 그와 유사한 자격을 갖춘 기술자에게 의뢰하여 교체하십시오.
- 이 제품을 개조하지 마십시오. 제조업체에서 승인하지 않은 개조는 심각한 부상이나 사망을 일으킬 수 있습니다.
- 다른 사람이 제품을 개조했을 가능성이 있으면 제품을 작동하지 마십시오.
- 항상 정품 액세서리 및 예비 부품을 사용하십시오. 제조업체에서 승인하지 않은 액세서리와 예비 부품을 사용하면 심각한 부상이나 사망이 발생할 수 있습니다.
- 제품을 청결하게 유지하십시오. 표지와 도안을 명확하게 읽을 수 있는지 확인하십시오.
- 아이들이나 제품 사용에 관하여 교육을 받지 못한 다른 사람이 제품을 사용하거나 서비스하지 않도록 하십시오.
- 사용자 설명서의 내용을 읽고 이해하지 않은 사람이 제품을 작동하지 못하게 하십시오.
- 본 제품은 작동 중 전자기장을 발생시킵니다. 상황에 따라 전자기장이 능동적 또는 수동적 의료 삽입물에 간섭할 수 있습니다. 의료 삽입물을 사용하는 경우, 심각한 부상 또는 사망의 위험을 줄이기 위하여 본 제품을 작동하기 전에 전문의 및 의료 삽입물 제조사와 상담하는 것이 좋습니다.
- 이 사용자 설명서의 정보는 결코 전문가의 기술과 경험을 대신하지 않습니다. 안전하지 않다고 생각되는 상황에 처하면 작업을 중지하고 전문가의 조언을 구하십시오. 서비스 대리점에 문의하십시오. 자신 없는 작업은 시도하지 마십시오.
- 제품 유지 보수 시 승인된 보호 장갑을 사용하십시오.
- 잦은 작업으로 익숙해지더라도 안전 규정을 소홀히 하지 마십시오. 주의하지 않으면 사고가 발생할 수 있습니다.

배터리 안전

경고: 제품을 사용하기 전에 다음 경고 지침을 읽으십시오.

경고: 배터리가 손상되면 폭발과 손상이 발생할 수 있습니다. 배터리에 변형이나 손상이 있으면 공인된 Husqvarna 서비스 대리점에 문의하십시오.

- Husqvarna 배터리 충전기와 배터리만 사용하십시오.
- 제품에 맞는 기본 배터리만 사용하십시오. 배터리를 잘못된 유형의 배터리로 교체하면 폭발의 위험이 있습니다. 자세한 내용은 대리점에 문의하십시오.
- 감전의 위험이 있습니다. 배터리 단자를 열쇠, 나사 또는 기타 금속에 연결하지 마십시오. 이로 인해 배터리가 누전될 수 있습니다.
- 배터리가 새면 액체가 몸이나 옷, 또는 제품에 닿지 않도록 하십시오. 액체를 만진 경우 다량의 물로 부위를 닦고 의료 지원을 받으십시오.
- 배터리 근처에 있을 때는 보안경을 착용하십시오. 눈에 액체가 들어가면 문지르지 말고 물로 최소 15분 동안 눈을 씻어내십시오. 의료 지원을 받으십시오.
- 일회용 배터리를 사용하지 마십시오.
- 배터리를 개조하지 마십시오.
- 배터리의 에어 슬롯에 물체를 넣지 마십시오.
- 배터리를 직사광선, 열 또는 화염으로부터 멀리하십시오. 배터리가 폭발을 일으켜 화상 및/또는 화학 화상을 입을 수 있습니다.
- 배터리가 비를 맞거나 젖지 않도록 보호하십시오.
- 배터리를 전자레인지나 고압으로부터 멀리하십시오.
- 배터리를 분해하거나 부수지 마십시오.
- 주변 온도가 -10 °C~40 °C(14°F~104 °F)일 때만 배터리를 사용하십시오.
- 배터리 또는 배터리 충전기를 물로 청소하지 마십시오. *배터리 및 배터리 충전기 청소 페이지의 155* 항목을 참조하십시오.
- 손상된 배터리는 사용하지 마십시오.
- 배터리는 못, 나사 또는 보석과 같은 금속 물체가 닿지 않도록 보관하십시오.
- 배터리를 어린이의 손이 닿지 않는 곳에 보관하십시오.
- 배터리를 올바르게 부착하십시오. 올바르게 부착되지 않은 배터리는 누전될 수 있습니다.

배터리 충전기 안전

경고: 안전 경고 및 지침을 모두 읽어 보십시오. 경고 및 지시 사항에 따르지 않을 경우 전기 감전, 화재 등으로 인해 중상을 입을 수 있습니다.

- 안전 지침을 준수하지 않을 경우 감전 또는 누전의 위험이 있습니다.
- 제품과 함께 제공되지 않은 배터리 충전기를 사용하지 마십시오. Husqvarna 교체용 배터리를 충전할 때는 Husqvarna QC 충전기만 사용하십시오.
- 배터리 충전기 분해를 시도하지 마십시오.
- 손상된 배터리 충전기 또는 올바르게 작동하지 않는 배터리 충전기는 사용하지 마십시오.
- 전원 코드로 배터리 충전기를 들어 올리지 마십시오. 주전원 소켓에서 배터리 충전기를 분리하려면 플러그를 당겨 빼내십시오. 전원 코드를 당기지 마십시오.
- 모든 케이블 및 연결선을 물, 오일 및 날카로운 모서리로부터 멀리하십시오. 케이블이 문, 올타리 등에 끼지 않았는지 확인하십시오.
- 인화성 물질이나 부식성 물질 근처에서 배터리 충전기를 사용하지 마십시오. 배터리 충전기가 덮여 있지 않은지 확인하십시오. 연기 또는 불이 나는 경우에는 배터리 충전기 플러그를 분리하십시오.
- 공기가 잘 통하고 햇빛이 비치지 않는 실내에서만 배터리를 충전하십시오. 야외에서 배터리를 충전하지

마십시오. 젖어 있는 환경에서 배터리를 충전하지 마십시오.
- 주변 온도가 5°C/41°F ~ 40°C/104°F인 경우에만 배터리를 충전하십시오. 환기가 잘 되고 건조하며 먼지가 없는 환경에서 충전기를 사용하십시오.
- 배터리 충전기의 에어 슬롯에 물체를 넣지 마십시오.
- 배터리 충전기의 누전을 유발할 수 있으므로 충전기 단자를 금속 물체에 연결하지 마십시오.
- 일회용 배터리를 배터리 충전기에 삽입하여 충전하거나 제품에 사용하지 마십시오.
- 손상되지 않은, 인가된 주 전원 소켓을 사용하십시오.

유지 보수에 대한 안전 지침

경고: 제품을 유지 보수하기 전에 다음 경고 지침을 읽으십시오.

- 유지 보수, 다른 점검 또는 제품 조립 전에 배터리를 분리하거나 전원 공급 코드를 분리하십시오.
- 작업자는 이 사용자 설명서에 나와 있는 유지 보수 및 서비스만 수행해야 합니다. 더 큰 연장 장치의 유지 보수 및 서비스는 서비스 대리점에 문의하십시오.
- 배터리 또는 배터리 충전기를 물로 청소하지 마십시오. 강한 세제는 플라스틱에 손상을 줄 수 있습니다.
- 유지 보수 작업을 수행하지 않으면 제품 수명주기가 단축되고 사고 위험이 커집니다.
- 모든 정비 및 수리 작업에 대해 특별 교육이 필요합니다. 유지 보수를 마친 후에 이 사용자 설명서의 모든 점검 내용이 승인되지 않은 경우에는 서비스 대리점에 문의하십시오. 제품을 위한 전문 수리 및 서비스를 제공해드립니다.
- 정격 예비 부품만 사용하십시오.

작동(Operation)

서문

경고: 제품을 사용하기 전에 다음 '안전' 장을 읽고 이해하십시오.

후크에 제품을 거는 방법

1. 제품을 걸 곳에 나사를 고정합니다.
2. 제품의 후크를 펼칩니다. (그림 22)
3. 제품을 나사에 겁니다.

제품을 장착 구멍에 거는 방법

1. 제품을 걸 곳에 나사 2개를 고정합니다. 나사 2개의 간격이 63mm인지 확인합니다.
2. 제품을 나사 2개에 겁니다. (그림 23)

삼각대 펼치는 방법

1. 평평한 표면에 삼각대를 놓습니다.
2. 잠금 나사(A)를 풉니다. (그림 24)
3. 연장 폴(B)을 들어 올리고 브래킷(C)을 아래로 누릅니다.
4. 브래킷(C)이 연장 폴의 표시(D) 사이에 있는지 확인하십시오.
5. 잠금 나사(A)를 조입니다.
6. 필요한 경우 연장 폴의 길이를 조정합니다. *연장 폴 조정 방법 페이지의 154* 항목을 참조하십시오.

삼각대 펼치는 방법

1. 필요한 경우 연장 폴을 내립니다. *연장 폴 조정 방법 페이지의 154* 항목을 참조하십시오.
2. 잠금 나사(A)를 풉니다. (그림 25)
3. 연장 폴(B)을 잡고 브래킷(C)을 들어 올립니다.
4. 필요한 경우 다리 3개(D)를 밀어 넣습니다.
5. 잠금 나사(A)를 조입니다.

제품을 삼각대에 장착하고 탈거하는 방법

1. 삼각대를 펼칩니다. *삼각대 펼치는 방법 페이지의 154* 항목을 참조하십시오.
2. 제품을 장착 나사에 놓고 제품을 시계 방향으로 돌립니다.
3. 반대 순서로 제품을 제거합니다.

배터리 설치 및 제거 방법

1. 배터리를 배터리 컴파트먼트에 설치합니다. 배터리가 제대로 설치되면 딸깍 소리가 들립니다.
2. 반대 순서로 배터리를 제거합니다. 배터리 컴파트먼트에서 배터리를 분리할 때 배터리 해제 버튼을 누릅니다.

USB–C 케이블 연결 방법

제품에는 외부 장치를 충전할 수 있는 USB-C 포트가 있습니다.

1. USB-C 콘센트에서 고무 캡을 들어 올립니다.
2. USB-C 케이블을 연결합니다.

조명 패널 조정 방법

1. 왼쪽 조명 패널과 오른쪽 조명 패널을 들어 올리고 제품과 90도 각도를 이루도록 펼칩니다. (그림 26)
2. 제품의 상단으로 중간 조명 패널을 펼칩니다. (그림 27)
3. 필요시 조명 패널 3개를 조정합니다.

연장 폴 조정 방법

1. 조절 너트를 풉니다. (그림 28)
2. 연장 폴을 원하는 높이로 조정합니다.

주의: 삼각대가 평평하지 않은 표면에 놓인 경우 연장 폴을 선(A) 위로 확장하지 마십시오.

3. 조절 너트를 조입니다.

제품 시동 및 정지 방법

- ON/OFF(켜기/끄기) 버튼을 눌러 제품을 시동 또는 정지합니다. (그림 29)

주: 제품이 OFF(끄기)로 설정된 후 3분 동안 배터리가 켜진 상태로 유지됩니다.

주: USB 충전기가 연결되어 있으면 배터리가 비활성화되지 않습니다.

밝기 조정 방법

- 밝기 조정 버튼을 눌러 밝기를 조정합니다. (그림 30)

조명 모드 변경 방법

- 조명 모드 버튼을 눌러 조명 모드를 변경합니다. (그림 31)

유지 보수

서문

경고: 제품의 유지 보수를 수행하기 전에 안전 장을 읽고 이해하십시오.

경고: 제품을 유지 보수하기 전에 배터리 또는 전원 공급 케이블을 분리하십시오.

경고: 유지 보수 작업을 올바르게 수행하지 않으면 제품 수명주기가 단축되고 사고 위험이 커질 수 있습니다. 모든 정비 및/또는 수리 작업은 승인된 직원이 수행해야 합니다. 자세한 내용은 서비스 대리점에 문의하십시오.

유지 보수 일정

다음은 제품에 반드시 행해야 하는 유지 보수 단계 목록입니다.

유지 보수	사용 전	사용 후	매월
나사와 너트가 단단히 조여졌는지 확인합니다.	X		
제어판이 제대로 작동하며 손상되지 않았는지 확인합니다.	X		
배터리와 제품 사이의 연결을 점검합니다. 배터리와 배터리 충전기 사이의 연결을 점검합니다.			X
제품을 청소합니다.		X	

제품을 청소하는 방법

주의: 고압 와셔나 흐르는 물을 사용하여 제품을 세척하지 마십시오. 세척제를 사용하지 마십시오.

- 젖은 천을 사용하여 제품을 청소하십시오.

배터리 및 배터리 충전기 청소

경고: 배터리 또는 배터리 충전기를 물로 청소하지 마십시오.

경고: 배터리를 청소할 때 화학 물질을 사용하지 마십시오.

- 배터리를 배터리 충전기에 삽입하기 전에 배터리 및 배터리 충전기가 청결하고 건조한지 확인하십시오.
- 압축 공기나 부드럽고 마른 천을 사용하여 배터리 단자를 청소하십시오.
- 부드럽고 마른 천으로 배터리 및 배터리 충전기의 표면을 청소하십시오.

배터리 충전기 점검 방법

- 배터리 충전기와 전원 공급 코드가 손상되지 않았는지 확인합니다. 갈라진 틈 및 기타 손상이 있는지 확인합니다.

제품의 문제 해결

주: 배터리 및 배터리 충전기의 문제 해결은 관련 사용자 설명서를 참조하십시오.

문제	원인	해결책
제품을 시동할 수 없습니다. 켜기/끄기(ON/OFF) 버튼을 눌러도 LED가 켜지지 않습니다.	배터리 잔량이 없습니다.	배터리를 충전하십시오.
	배터리가 제품에 올바르게 설치되지 않았습니다.	배터리를 분리하고 올바르게 장착하십시오.
	배터리가 손상되었거나 올바르게 작동하지 않습니다.	ON/OFF(켜기/끄기) 버튼을 눌러 배터리를 확인합니다. 최소 1개의 녹색 LED가 켜져야 합니다.
	배터리와 제품 사이의 플러그가 더럽거나 손상되었습니다.	배터리와 제품 사이의 전원 커넥터가 더럽거나 손상되지 않았는지 확인합니다.
	수리가 필요합니다.	인가된 Husqvarna 서비스 센터에 문의하십시오.
제품이 작동하지만 제어판에 표시등이 켜지지 않습니다.	수리가 필요합니다.	인가된 Husqvarna 서비스 센터에 문의하십시오.

운반, 보관 및 폐기

제품을 운송/보관 모드로 전환하는 방법

1. 제품을 삼각대에서 탈거합니다. *제품을 삼각대에 장착하고 탈거하는 방법 페이지의 154* 항목을 참조하십시오.
2. 배터리를 분리하십시오. *배터리 설치 및 제거 방법 페이지의 154* 항목을 참조하십시오.
3. 가운데 패널을 제품의 본체 쪽으로 접으십시오. (그림 32)
4. 왼쪽 조명 패널과 오른쪽 조명 패널을 제품의 본체 쪽으로 접으십시오. (그림 33)
5. 제품을 평평한 표면 위에 있는 4개의 고무 발 위에 놓습니다.

운반 및 보관

- 제품을 안전하게 부착하여 운반 중 손상 및 사고를 방지하십시오.
- 어린이나 승인되지 않은 사람이 접근하지 못하도록 제품을 자물쇠가 있는 장소에 보관하십시오.
- 배터리를 제품에서 분리합니다.

배터리, 배터리 충전기 및 제품의 폐기

아래의 기호는 제품이 가정용 폐기물이 아님을 의미합니다. 전기 및 전자 장비 재활용 처리장에서 재활용하십시오. 이는 환경 및 사람에 대한 손상을 방지하는 데 도움이 됩니다.

자세한 정보는 지방 당국, 가정용 폐기물 서비스 또는 판매점에 문의하십시오.



주: 기호는 제품 또는 제품 패키지에 표시됩니다.

품목	WL7i	비고
LED 유형	HS-2835-1W-3V/350mA-SD	
총 시스템 효율(lm/W)	130	
광속(lm)	830~7000	디퓨저 없음.
각 조명 패널의 시야각(도)	120	
IP 클래스	IP44	
중량, kg/lb	2.8/6.16	
충격 보호	IK 07	
작동 온도 범위, °C/°F	-5–40/23–104	
총 전력, W	54(조명) 18(Type C 출력).	

인증 배터리

이 제품에는 Husqvarna정품 40-B만 사용하십시오.

배터리	Bluetooth® 제외 40-B140 X
유형	리튬이온
배터리 용량(Ah)	4.0
공칭 전압, V	36
중량, kg/lb	1.25/2.7

인가된 배터리 충전기

배터리 충전기	40-C500X
입력 전압, V	100-240
주파수, Hz	50-60
전력, W	500

제품 치수

(그림 2)

A	램프 높이, mm/인치	208.8/8.2
B	램프 폭, mm/인치	219.9/8.7
C	램프 깊이, mm/인치	251/9.9
D	삼각대 높이, mm/인치	690±10/27.2±0.4

TURINYS

Įvadas..... 159
Saugumas.....161
Naudojimas.....163
Techninė priežiūra..... 164
Gaminio trikčių šalinimas..... 165
Transportavimas, saugojimas ir utilizavimas..... 166
Techniniai duomenys 167
Gaminio matmenys..... 168

Įvadas

Gaminio aprašas

Šie gaminiai – nešiojami akumuliatoriniai prožektoriai su LED šviesos šaltiniu.

Mes nuolat siekiame tobulinti savo gaminius, todėl pasiliekame teisę keisti gaminių formą ir (arba) išvaizdą be išankstinio pranešimo.

Numatytasis naudojimas

Šie gaminiai skirti apšviesti darbo zonas dirbant tiek patalpose, tiek lauke. Nenaudokite gaminio kitiems darbams.

Pasižymėkite: Naudojimas gali būti reglamentuojamas nacionalinėmis arba vietos taisyklėmis. Laikykitės nustatytų taisyklių.

Gaminio apžvalga

(Pav. 1)

1. Dešinysis apšvietimo skydelis
2. Vidurinysis apšvietimo skydelis
3. Kairysis apšvietimo skydelis
4. Gabenimo rankena
5. Akumuliatoriaus skyrius
6. Akumuliatoriaus įkrovimo indikatorius
7. Mygtukas ON/OFF (įjungti / išjungti)
8. Apšvietimo režimo mygtukas
9. Šviesumo reguliavimo mygtukas
10. USB-C lizdas
11. Guminiai padeliai
12. Trikojo laikiklis
13. Tvirtinimo skylės
14. Kablys
15. Reguliavimo veržlė
16. Tvirtinimo varžtas
17. Fiksavimo varžtas
18. Teleskopinis kotas
19. Koja
20. Pakreipimo fiksatorius
21. Naudojimo instrukcija

Simboliai ant gaminio

(Pav. 3) ĮSPĖJIMAS. Būkite atsargūs ir tinkamai naudokite gaminį. Šis gaminys gali sunkiai ar net mirtinai sužeisti naudotoją ar aplinkinius.

(Pav. 4) Prieš pradėdami eksploatuoti gaminį, atidžiai perskaitykite instrukcijas ir įsitikinkite, kad jas supratote.

(Pav. 5) Akumuliatoriaus įkrovos būsenos indikatorius.

(Pav. 6) Apšvietimo režimas.

(Pav. 7) Šviesumo reguliavimo mygtukas.

(Pav. 8) Mygtukas ON/OFF (įjungti / išjungti).

(Pav. 9) ĮSPĖJIMAS. Įkaitęs paviršius.

(Pav. 10) III klasės šviestuvas.

(Pav. 11) Nežiūrėkite tiesiai į veikiantį šviesos šaltinį.

(Pav. 12) Dėmesio, elektros smūgio pavojus.

(Pav. 13) Minimalus atstumas nuo apšviestų objektų (metrais).

(Pav. 14) Apsaugotas nuo vandens purslų.

(Pav. 15) Aplinkosaugos simbolis. Gaminys ar gaminio pakuotė nepriskiriami buitinėms atliekoms. Nuvežkite jį į įgaliotą elektros ir elektronikos įrenginių utilizavimo vietą.

(Pav. 16) Šis gaminys sertifikuotas suteikiant „TÜV Rheinland“ ženklą „cTUVus“. „cTUVus“ sertifikatas rodo, kad gaminys atitinka saugos standartus, kurių reikalauja ir JAV, ir Kanada. Šis sertifikatas užtikrina, kad gaminys buvo išbandytas ir atitinka būtinus saugos reikalavimus Šiaurės Amerikos ir Kanados rinkai.

(Pav. 17) Šis gaminys atitinka Naujosios Zelandijos ir Australijos EESS ir ACMA reikalavimus.

(Pav. 18) Šis gaminys atitinka galiojančius Ukrainos teisės aktus.

(Pav. 19) Šis gaminys atitinka jam taikomas EB direktyvas.

(Pav. 20) Šis gaminys atitinka taikytinų JK reglamentų nuostatas.

Pasižymėkite: Kiti ant gaminio esantys simboliai (lipdukai) atitinka specialius tam tikrų rinkų sertifikavimo reikalavimus.

Gaminio vardinė plokštelė

(Pav. 21)

1. Gamintojas
2. Gaminio pavadinimas
3. Serijos numeris – yyyywwdxxxx

   Nominaliųjų parametrų plokštelėje nurodytame serijos numeryje yyyy yra pagaminimo metai, ww – pagaminimo savaitė, o d – savaitės dienos nuo pirmadienio iki sekmadienio.

Gaminio pažeidimai

Mes neatsakome už mūsų gaminio sugadinimą, jei:

- gaminys netinkamai suremontuotas;
- gaminys suremontuotas naudojant kito gamintojo arba gamintojo nepatvirtintas dalis;
- gaminys turi kito gamintojo arba gamintojo nepatvirtintą priedą;

- gaminys suremontuotas ne patvirtintame techninės priežiūros centre arba jį suremontavo ne patvirtintas atstovas.

Saugumas

Saugos ženklų reikšmės

Įspėjimai, perspėjimai ir pastabos yra skirtos atkreipti dėmesį į ypač svarbias vadovo dalis.

PERSPĖJIMAS: Naudojamas, kai naudotojui ar šalia esantiems asmenims kyla mirtino arba sunkaus sužeidimo pavojus arba jei nesilaikoma vadove pateiktų nurodymų.

PASTABA: Naudojamas, kai kyla pavojus sugadinti gaminį, kitas medžiagas arba padaryti žalą aplinkai, jei nesilaikoma vadove pateiktų nurodymų.

Pasižymėkite: Naudojamas papildomai informacijai apie konkrečią situaciją pateikti.

Bendrieji elektrinių įrankių saugos nurodymai

PERSPĖJIMAS: **Perskaitykite visus saugos įspėjimus, instrukcijas, iliustracijas ir specifikacijas, pateikiamas su šiuo gaminiu.** *Nesilaikydami toliau nurodytų instrukcijų galite sukelti gaisrą, gauti elektros smūgį ir (ar) rimtai susižeisti.*

Išsaugokite visus saugos nurodymus ir instrukcijas ateičiai.

Pasižymėkite: *Terminas „gaminys“ įspėjimuose reiškia iš elektros tinklo maitinamą (laidinį) gaminį arba akumuliatorinį (belaidį) gaminį.*

Elektrosauga

PERSPĖJIMAS: Prieš naudodami gaminį, perskaitykite toliau esančius įspėjimus.

PERSPĖJIMAS: Nenaudokite gaminio per lietų.

- Nesilaikant saugos instrukcijų, kyla elektros smūgio arba trumpojo jungimo rizika.
- Naudokite patvirtintus, tinkamai sumontuotus ir nepažeistus maitinimo lizdus.
- Naudokite tik gaminiui rekomenduojamus maitinimo adapterius.
- Nebandykite išmontuoti gaminio arba maitinimo adapterio.
- Sugadinto gaminio nenaudokite.
- Jei maitinimo adapteris pažeistas, atjunkite jį nuo maitinimo šaltinio ir nelieskite pažeisto ploto.

Akumuliatorinių gaminių naudojimas ir priežiūra

- **Akumuliatorius kraukite tik gamintojo nurodytu įkrovikliu.** Įkroviklis, tinkamas vienam akumuliatorių blokui, gali sukelti gaisro pavojų, naudojamas kitam akumuliatorių blokui įkrauti.
- **Gaminius naudokite tik su jiems skirtais akumuliatorių blokais.** Naudojant bet kokį kitą akumuliatorių bloką kyla sužeidimo ir gaisro pavojus.
- **Nenaudojamą akumuliatorių bloką laikykite toliau nuo metalinių daiktų, galinčių sukurti jungtį tarp gnybtų, pavyzdžiui sąvaržėlių, monetų, raktų, vinių, varžtų ir kitų smulkių metalinių daiktų.** Trumpai sujungus akumuliatoriaus gnybtus gali kilti gaisras arba galite nudegti.
- **Esant nepalankioms sąlygoms, iš akumuliatoriaus gali imti tekėti skystis. Nelieskite jo. Ant odos netyčia patekusį skystį nuplaukite vandeniu. Skysčiui patekus į akis kreipkitės medicininės pagalbos.** Iš akumuliatoriaus ištekėjęs skystis gali sudirginti arba nudeginti.
- **Nenaudokite akumuliatorių bloko arba gaminio, jei jis yra pažeistas arba modifikuotas.** Naudojant pažeistus ar modifikuotus akumuliatorius, jų veikimas gali būti neprognozuojamas ir jie gali sukelti gaisrą, sprogimą ar sužaloti.
- **Saugokite akumuliatorių bloką ir gaminį nuo ugnies arba aukštos temperatūros.**
- **Visada laikykitės visų įkrovimo nurodymų ir niekada nekraukite akumuliatorių bloko arba gaminio, jei aplinkos temperatūra nepatenka į eksploatavimo instrukcijoje nurodytą intervalą.** Netinkamai įkraunant arba esant nurodytame diapazone neišsitenkančiai temperatūrai gali būti pažeistas akumuliatorius ir padidėti gaisro tikimybė.

Techninė priežiūra

- **Gaminio techninę priežiūrą privalo atlikti kvalifikuotas remonto specialistas, naudodamas tik tokias pačias pakaitines dalis.** Tokiu būdu bus užtikrinta gaminio sauga.

- **Niekada neatlikite pažeistų akumuliatorių blokų techninės priežiūros.** Akumuliatorių blokų techninę priežiūrą gali atlikti tik gamintojas arba įgalioti paslaugų teikėjai.

Bendrieji saugos nurodymai



PERSPĖJIMAS: Prieš naudodami gaminį, perskaitykite toliau esančius įspėjimus.



PERSPĖJIMAS: Naudojimo metu objektyvas labai įkaista. Norėdami išvengti nusideginimo pavojaus, nelieskite karšto objektyvo.



PERSPĖJIMAS: Norėdami išvengti susižeidimo pavojaus, nežiūrėkite į veikiančią lempą. Galimi rimti akių pažeidimai.

- Norėdami sumažinti sužeidimų riziką pasirūpinkite, kad darbo zona būtų švari.
- Siekiant sumažinti sužeidimų riziką, naudojant gaminį netoli vaikų juos būtina atidžiai prižiūrėti.
- Nelieskite karštų dalių.
- Naudokite tik gamintojo rekomenduojamus ar parduodamus priedus.
- Norėdami sumažinti elektros smūgio riziką, nedėkite gaminio į vandenį ar kitus skysčius. Nestatykite ir nelaikykite gaminio ten, kur jis gali nukristi arba būti įtrauktas į vonią ar kriauklę.
- Šio gaminio šviesos šaltinį pakeisti gali tik gamintojas, techninės priežiūros specialistas arba kitas atitinkamą kvalifikaciją turintis asmuo.
- Nemodifikuokite šio gaminio. Esant gamintojo nepatvirtintoms modifikacijoms, galima sunkiai arba mirtinai susižaloti.
- Nenaudokite gaminio, jei gaminį galėjo modifikuoti kiti asmenys.
- Visada naudokite originalius priedus ir atsargines dalis. Dėl gamintojo nepatvirtinti priedų ir atsarginių dalių galima sunkiai arba mirtinai susižaloti.
- Rūpinkitės gaminio švara. Įsitikinkite, kad galite aiškiai perskaityti ženklus ir lipdukus.
- Niekada neleiskite vaikams ar kitiems neišmokytiems asmenims naudoti gaminio ar atlikto jo techninės priežiūros.
- Neleiskite kitiems naudotis gaminiu, jei jie neperskaitė arba nesuprato naudojimo instrukcijos turinio.
- Šis gaminys veikdamas sukuria elektromagnetinį lauką. Tam tikromis aplinkybėmis šis laukas gali trikdyti aktyviųjų arba pasyviųjų medicininių implantų veiklą. Siekiant sumažinti sunkių sužalojimų arba mirties pavojų, medicininių implantų turintiems asmenims rekomenduojame prieš naudojant šį gaminį pasitarti su gydytoju ir implanto gamintoju.
- Šioje naudojimo instrukcijoje pateikta informacija negali pakeisti profesionalių įgūdžių ir patirties. Jei tam tikroje situacijoje pasijutote nesaugiai, įrenginį išjunkite ir kreipkitės pagalbos į specialistą. Kreipkitės į techninės priežiūros atstovą. Nesistenkite atlikti darbo, jei manote, kad nesate pakankamai kvalifikuotas.
- Atlikdami gaminio techninės priežiūros darbus mūvėkite patvirtintas apsaugines pirštines.
- Net ir dažnai naudodami gaminį neignoruokite saugos reikalavimų. Jei nebūsite atsargūs, gali įvykti nelaimingas atsitikimas.

Akumuliatorių naudojimo sauga



PERSPĖJIMAS: Prieš naudodami gaminį, perskaitykite toliau esančius įspėjimus.



PERSPĖJIMAS: Pažeistas akumuliatorius gali sprogti ir sukelti sužeidimų. Jei akumuliatorius yra deformuotas arba pažeistas, kreipkitės į patvirtintą Husqvarna techninės priežiūros atstovą.

- Naudokite tik Husqvarna akumuliatorių įkroviklius ir akumuliatorius.
- Šiam gaminiui naudokite tik originalius akumuliatorius. Įdėjus netinkamo tipo akumuliatorių, kyla sprogimo pavojus. Dėl išsamesnės informacijos prašome kreiptis į savo prekybos atstovą.
- Elektros smūgio pavojus. Neleiskite akumuliatoriaus gnybtams liestis prie raktų, atsuktuvų ar kitų metalinių daiktų. Galite sukelti akumuliatoriaus trumpąjį jungimą.
- Jei iš akumuliatoriaus teka skystis, saugokite nuo jo kūną, drabužius ir gaminį. Jei palietėte skystį, nuplaukite šią sritį gausiu kiekiu vandens ir kreipkitės pagalbos į medikus.
- Būdami šalia akumuliatorių dėvėkite apsauginius akinius. Jei skysčio patektų į akis, jų netrinkite, o mažiausiai 15 minučių skalaukite vandeniu. Kreipkitės į gydytoją.
- Nenaudokite neįkraunamų akumuliatorių.
- Nemodifikuokite akumuliatoriaus.
- Nekiškite objektų į akumuliatoriaus oro angas.
- Saugokite akumuliatorių nuo tiesioginių saulės spindulių, karščio ar atviros ugnies. Dėl akumuliatoriaus gali kilti sprogimas, o tai gali sukelti terminius ir (arba) cheminius nudegimus.
- Saugokite akumuliatorių nuo lietaus ir drėgmės.
- Saugokite akumuliatorių nuo mikrobangų ir aukšto slėgio.
- Nebandykite akumuliatoriaus išmontuoti ar sulaužyti.

- Akumuliatorių naudokite, tik kai aplinkos temperatūra yra nuo -10 °C (14°F) iki 40 °C (104 °F).
- Nevalykite akumuliatoriaus ar įkroviklio vandeniu. Žr. *Akumuliatoriaus ir akumuliatoriaus įkroviklio valymas psl. 165*.
- Sugadinto akumuliatoriaus nenaudokite.
- Laikykite akumuliatorius atokiau nuo metalinių daiktų, pavyzdžiui, vinių, varžtų, juvelyrinių dirbinių.
- Saugokite akumuliatorių nuo vaikų.
- Tinkamai prijunkite akumuliatorių. Netinkamai pritvirtinus akumuliatorių, galimas trumpasis akumuliatoriaus jungimas.

Įkroviklio sauga

PERSPĖJIMAS: Perskaitykite visus saugos įspėjimus ir instrukcijas. Nesilaikydami įspėjimų ir instrukcijų galite patirti elektros smūgį, sukelti gaisrą ir (arba) rimtai susižeisti.

- Nesilaikant saugos instrukcijų, kyla elektros smūgio arba trumpojo jungimo rizika.
- Naudokite tik kartu su gaminiu pateiktą akumuliatoriaus įkroviklį. Husqvarna QC įkroviklius naudokite tik įkraudami Husqvarna atsarginius akumuliatorius.
- Nebandykite išmontuoti akumuliatoriaus įkroviklio.
- Nenaudokite akumuliatoriaus įkroviklio, jei jis yra pažeistas arba tinkamai neveikia.
- Nekelkite akumuliatoriaus įkroviklio už maitinimo laido. Norėdami atjungti akumuliatoriaus įkroviklį nuo elektros lizdo, traukite už kištuko. Netraukite už elektros laido.
- Visus kabelius ir jungiamuosius laidus laikykite toliau nuo vandens, alyvos ir aštrių briaunų. Būkite atidūs, kad kabelio neprispaustų durys, tvoros ar pan.
- Nenaudokite akumuliatoriaus įkroviklio šalia degių arba korozinją sukeliančių medžiagų. Įsitikinkite, kad akumuliatoriaus įkroviklis neuždengtas. Pastebėję dūmus ar liepsną, ištraukite akumuliatoriaus įkroviklio kištuką.
- Įkraukite akumuliatorių tik gerai vėdinamoje patalpoje, saugodami nuo saulės spindulių. Nekraukite akumuliatoriaus lauke. Nekraukite akumuliatoriaus drėgnomis sąlygomis.
- Įkraukite akumuliatorių tik tada, kai aplinkos temperatūra yra nuo 5 °C (41 °F) iki 40 °C (104 °F). Įkroviklį naudokite gerai vėdinamoje, sausoje ir nedulkėtoje aplinkoje.
- Nekiškite objektų į įkroviklio oro angas.
- Neprijunkite akumuliatorių įkroviklio gnybtų prie metalinių daiktų, nes taip sukelsite akumuliatorių įkroviklio trumpąjį jungimą.
- Nekraukite įkrovikliu neįkraunamų akumuliatorių ir nenaudokite jų gaminyje.
- Naudokite patvirtintus ir nepažeistus elektros tinklo lizdus.

Techninės priežiūros saugos nurodymai

PERSPĖJIMAS: Prieš atlikdami gaminio techninę priežiūrą, perskaitykite toliau esančius įspėjimus.

- Prieš atlikdami techninę priežiūrą, kitą patikrą ar montuodami gaminį, išimkite akumuliatorių arba atjunkite maitinimo šaltinio laidą.
- Operatorius gali atlikti tik tokius priežiūros ir techninės priežiūros darbus, kurie aprašyti šiame operatoriaus vadove. Dėl didesnių techninės priežiūros ir aptarnavimo darbų kreipkitės į techninės priežiūros atstovą.
- Nevalykite akumuliatoriaus ar įkroviklio vandeniu. Stiprus ploviklis gali sugadinti įrenginį.
- Neatliekant techninės priežiūros trumpėja įrenginio naudojimo laikas ir didėja nelaimingų atsitikimų pavojus.
- Norint atlikti techninės priežiūros ir remonto darbus, būtinas specialus pasirengimas. Jeigu atlikus techninę priežiūrą patvirtinti ne visi šiame naudotojo vadove nurodyti punktai, kreipkitės į techninės priežiūros atstovą. Garantuojame, kad jis suteiks profesionalią priežiūrą ir atliks gaminio techninės priežiūros darbus.
- Naudokite tik originalias atsargines dalis.

Naudojimas

Įvadas

PERSPĖJIMAS: Prieš naudodami gaminį perskaitykite ir supraskite skyrių apie saugą.

Gaminio kabinimas ant kablio

1. Įsukite varžtą ten, kur norite pakabinti gaminį.
2. Atlenkite gaminio kablį. (Pav. 22)
3. Pakabinkite gaminį ant varžto.

Gaminio kabinimas ant tvirtinimo angų

1. Įsukite 2 varžtus ten, kur norite pakabinti gaminį. Įsitikinkite, kad atstumas tarp 2 varžtų yra 63 mm.
2. Pakabinkite gaminį ant 2 varžtų. (Pav. 23)

Trikojo išlankstymas

1. Pastatykite trikojį ant lygaus paviršiaus.
2. Atlaisvinkite fiksavimo varžtą (A). (Pav. 24)

3. Pakelkite teleskopinį kotą (B) ir nuspauskite laikiklį (C).
4. Įsitikinkite, kad laikiklis (C) yra tarp teleskopinio koto žymių (D).
5. Priveržkite fiksavimo varžtą (A).
6. Jei reikia, koreguokite teleskopinio koto ilgį. Žr. *Teleskopinio koto reguliavimas psl. 164*.

Trikojo išlankstymas

1. Jei reikia, nuleiskite teleskopinį kotą. Žr. *Teleskopinio koto reguliavimas psl. 164*.
2. Atlaisvinkite fiksavimo varžtą (A). (Pav. 25)
3. Laikykite teleskopinį kotą (B) ir pakelkite laikiklį (C).
4. Jei reikia, įstumkite 3 kojeles (D).
5. Priveržkite fiksavimo varžtą (A).

Gaminio uždėjimas ant trikojo ir nuėmimas nuo jo

1. Išlankstykite trikojį. Žr. *Trikojo išlankstymas psl. 163*.
2. Uždėkite gaminį ant tvirtinimo varžto ir sukite gaminį pagal laikrodžio rodyklę.
3. Gaminį nuimkite atvirkštine tvarka.

Akumuliatoriaus įstatymas ir išėmimas

1. Įstatykite akumuliatorių akumuliatoriaus skyriuje. Akumuliatorius bus tinkamai įstatytas, kai išgirsite spragtelėjimą.
2. Akumuliatorių išimkite pirmiau aprašytus veiksmus atlikdami atvirkštine tvarka. Paspauskite akumuliatoriaus atlaisvinimo mygtukus ir išimkite akumuliatorių iš akumuliatoriaus skyriaus.

USB–C kabelio prijungimas

Gaminys turi USB-C lizdą išoriniams įrenginiams įkrauti.

1. Nuo USB-C lizdo pakelkite guminį dangtelį.
2. Prijunkite USB-C laidą.

Apšvietimo skydelių reguliavimas

1. Pakelkite ir atlenkite kairįjį ir dešinįjį apšvietimo skydelius 90 laipsnių kampu gaminio atžvilgiu. (Pav. 26)
2. Atlenkite vidurinį apšvietimo skydelį į gaminio viršų. (Pav. 27)
3. Jei reikia, sureguliuokite 3 apšvietimo skydelius.

Teleskopinio koto reguliavimas

1. Atsukite reguliavimo veržlę. (Pav. 28)
2. Nustatykite norimą teleskopinio koto aukštį.

PASTABA: Jei trikojis stovi ant nelygaus paviršiaus, nekelkite teleskopinio koto aukščiau linijos (A).

3. Priveržkite reguliavimo veržlę.

Gaminio paleidimas ir stabdymas

- Spustelėkite ir palaikykite mygtuką ON/OFF (įjungti / išjungti), kad įjungtumėte arba išjungtumėte gaminį. (Pav. 29)

Pasižymėkite: Gaminį IŠJUNGUS, akumuliatorius lieka įjungtas 3 min.

Pasižymėkite: Akumuliatorius nebus išjungtas, jei yra prijungtas USB įkroviklis.

Šviesumo reguliavimas

- Paspauskite šviesumo reguliavimo mygtuką ir sureguliuokite šviesumą. (Pav. 30)

Apšvietimo režimo keitimas

- Paspauskite apšvietimo režimo mygtuką ir pakeiskite apšvietimo režimą. (Pav. 31)

Techninė priežiūra

Įvadas

PERSPĖJIMAS: Prieš atlikdami įrenginio priežiūros darbus, perskaitykite ir supraskite saugos skyrių.

PERSPĖJIMAS: Prieš atlikdami gaminio techninę priežiūrą išimkite akumuliatorių arba atjunkite maitinimo šaltinio kabelį.

PERSPĖJIMAS: Jei tinkamai neatliksite gaminio techninės priežiūros, sutrumpės gaminio naudojimo laikas ir padidės nelaimingų atsitikimų pavojus. Visus priežiūros ir (arba) remonto darbus turi atlikti įgalioti techninės priežiūros darbuotojai. Dėl išsamesnės informacijos kreipkitės į įgaliotąjį techninės priežiūros atstovą.

Techninės priežiūros grafikas

Toliau pateiktas būtinų gaminio priežiūros darbų sąrašas.

Techninė priežiūra	Prieš pradedant darbą	Po naudojimo	Kas mėnesį
Patikrinkite, ar gerai priveržtos veržlės ir varžtai.	X		
Patikrinkite, ar nesugadintas ir tinkamai veikia valdymo skydelis.	X		
Patikrinkite jungtis tarp akumuliatoriaus ir gaminio. Patikrinkite jungtį tarp akumuliatoriaus ir akumuliatoriaus įkroviklio.			X
Nuvalyti gaminį.		X	

Gaminio valymas

PASTABA: Gaminio neplaukite nei aukšto slėgio plovimo įrenginiu, nei tekančiu vandeniu. Valydami nenaudokite tirpiklių.

- Gaminiui valyti naudokite drėgną šluostę.

Akumuliatoriaus ir akumuliatoriaus įkroviklio valymas

PERSPĖJIMAS: Nevalykite akumuliatoriaus ar įkroviklio vandeniu.

PERSPĖJIMAS: Akumuliatoriui valyti nenaudokite jokių cheminių medžiagų.

- Prieš prijungdami akumuliatorių prie įkroviklio, įsitikinkite, kad akumuliatorius ir akumuliatoriaus įkroviklis yra švarūs ir sausi.
- Nupūskite akumuliatoriaus gnybtus suspaustu oru ir nuvalykite švelnia ir sausa šluoste.
- Nuvalykite akumuliatorių ir akumuliatoriaus įkroviklį švelnia ir sausa šluoste.

Norint patikrinti akumuliatoriaus įkrovą

- Įsitikinkite, kad akumuliatoriaus įkroviklis ir maitinimo šaltinio kabelis nepažeisti. Apžiūrėkite, ar nėra įskilimų arba kitos žalos.

Gaminio trikčių šalinimas

Pasižymėkite: Informacijos apie akumuliatoriaus ir jo įkroviklio gedimų nustatymą ir šalinimą rasite naudojimo instrukcijoje.

Problema	Priežastis	Sprendimas
Nepavyksta paleisti gaminio. Kai paspaudžiate mygtuką ON/OFF (įjungti / išjungti), neužsidega jokie LED indikatoriai.	Akumuliatorius išsekęs.	Įkraukite akumuliatorių.
	Akumuliatorius netinkamai įdėtas į gaminį.	Išimkite akumuliatorių ir įdėkite jį tinkamai.
	Akumuliatorius pažeistas arba veikia netinkamai.	Nuspauskite mygtuką ON/OFF (įjungti / išjungti) ir atlikite akumuliatoriaus patikrinimą. Turi įsijungti bent 1 žalias šviesos diodas.
	Nešvarus arba pažeistas kištukas tarp akumuliatoriaus ir gaminio.	Patikrinkite, ar maitinimo jungtys tarp akumuliatoriaus ir gaminio nėra purvinos ar pažeistos.
	Reikia atlikti techninę priežiūrą.	Kreipkitės į įgaliotąjį „Husqvarna“ techninės priežiūros centro atstovą.

Problema	Priežastis	Sprendimas
Gaminys veikia, tačiau valdymo skydelyje nėra indikacijų lemputės.	Reikia atlikti techninę priežiūrą.	Kreipkitės į įgaliotąjį „Husqvarna“ techninės priežiūros centro atstovą.

Transportavimas, saugojimas ir utilizavimas

Gaminio nustatymas į transportavimo / sandėliavimo režimą

1. Nuimkite gaminį nuo trikojo. Žr. *Gaminio uždėjimas ant trikojo ir nuėmimas nuo jo psl. 164*.
2. Išimkite akumuliatorių. Žr. *Akumuliatoriaus įstatymas ir išėmimas psl. 164*.
3. Užlenkite vidurinį skydelį prie gaminio korpuso. (Pav. 32)
4. Užlenkite kairįjį ir dešinįjį skydelius prie gaminio korpuso. (Pav. 33)
5. Padėkite gaminį ant 4 guminių padelių ant lygaus paviršiaus.

Gabenimas ir laikymas

- Transportavimo metu tinkamai pritvirtinkite gaminį, kad jo nesugadintumėte ir nenutiktų nelaimė.
- Laikykite gaminį užrakintoje patalpoje, kad jo nepasiektų vaikai arba neįgalioti asmenys.
- Atjunkite akumuliatorių nuo įrenginio.

Akumuliatoriaus, akumuliatorių įkroviklio ir įrenginio šalinimas

Tolesnis simbolis nurodo, kad įrenginys nepriskiriamas buitinėms atliekoms. Nuvežkite jį į elektros ir elektronikos įrenginių perdirbimo punktą. Taip saugosite nuo taršos aplinką ir žmones.

Daugiau informacijos kreipkitės į atsakingas vietos institucijas, buitinių atliekų priežiūros tarnybą ar prekybos atstovą.



Pasižymėkite: Simbolis, rodomas ar įrenginio arba įrenginio pakuotės.

Gaminys	WL7i	Pastabos
LED tipas	HS-2835-1W-3V/350mA-SD	
Bendras sistemos efektyvumas, lm/W	130	
Šviesos srautas, lm	830~7000	Be difuzoriaus.
Kiekvieno apšvietimo skydelio kampas, laipsniais	120	
IP klasė	IP44	
Svoris, kg / svar.	2,8/6,16	
Apsauga nuo smūgių	IK 07	
Darbinės temperatūros diapazonas, °C (°F)	–5–40/23–104	
Bendra galia, W	54 apšvietimui. 18 C tipo išvesčiai.	

Patvirtinti akumuliatoriai

Su šiuo gaminiu naudokite tik Husqvarnaoriginalų 40-B.

Akumuliatorius	40-B140 X be Bluetooth®
Tipas	Ličio jonų
Akumuliatoriaus talpa, Ah	4,0
Nominali įtampa, V	36
Svoris, kg / svar.	1,25/2,7

Patvirtinti akumuliatorių įkrovikliai

Akumuliatoriaus įkroviklis	40-C500X
Įvado įtampa, V	100–240
Dažnis, Hz	50–60
Galia, W	500

Gaminio matmenys

(Pav. 2)

A	Lempos aukštis, mm/in	208,8/8,2
B	Lempos plotis, mm/in	219,9/8,7
C	Lempos gylis, mm/in	251/9,9
D	Trikojo aukštis, mm/in	690±10 (27,2±0,4)

Saturs

Ievads..... 169
Drošība..... 171
Lietošana..... 173
Tehniskā apkope..... 174
Apgaismojuma sistēmas problēmu novēršana..... 175
Pārvadāšana, glabāšana un utilizēšana..... 176
Tehniskie dati 177
Izstrādājuma izmēri..... 178

Ievads

Izstrādājuma apraksts

Šie izstrādājumi ir pārnēsājamas akumulatora darba gaismas (lukturi) ar LED gaismas avotu.

Mēs pastāvīgi pilnveidojam savas ierīces, tāpēc paturam tiesības veikt izmaiņas, piemēram, ierīču konstrukcijā un/vai to izskatā bez iepriekšēja paziņojuma.

Paredzētā lietošana

Šie izstrādājumi ir paredzēti darba vietu izgaismošanai telpās un ārpus tām. Nelietojiet izstrādājumu citiem mērķiem.

Piezīme: Uz lietošanu var attiekties konkrētas valsts vai vietējie noteikumi. Ievērojiet norādītos noteikumus.

Izstrādājuma pārskats

(Att. 1)

1. Gaismas panelis labajā pusē
2. Vidējais gaismas panelis
3. Gaismas panelis kreisajā pusē
4. Pārvadāšanas rokturis
5. Akumulatora nodalījums
6. Akumulatora uzlādes indikators
7. Ieslēgšanas/izslēgšanas poga
8. Gaismas režīma poga
9. Spilgtuma regulēšanas poga
10. USB-C izeja
11. Gumijas kājas
12. Statīva stiprinājums
13. Stiprinājuma atveres
14. Āķis
15. Regulēšanas uzgrieznis
16. Stiprinājuma skrūves
17. Fiksācijas uzgrieznis
18. Pagarināms kāts
19. Kāja
20. Sasvēršanas bloķēšanas balsts
21. Lietotāja rokasgrāmata

Simboli uz izstrādājuma

(Att. 3) BRĪDINĀJUMS: Esiet uzmanīgi un lietojiet izstrādājumu pareizi. Šis izstrādājums var radīt smagas vai nāvējošas traumas operatoram vai citiem.

(Att. 4) Rūpīgi izlasiet šo rokasgrāmatu un pirms izstrādājuma lietošanas pārliecinieties, ka izprotiet norādījumus.

(Att. 5) Akumulatora uzlādes stāvokļa indikators.

(Att. 6) Apgaismojuma režīms.

(Att. 7) Spilgtuma regulēšanas poga.

(Att. 8) Ieslēgšanas/izslēgšanas poga.

(Att. 9) BRĪDINĀJUMS: Karsta virsma.

(Att. 10) III klases apgaismojuma sistēma.

(Att. 11) Neskatieties darba gaismā.

(Att. 12) Uzmanību! Iespējama elektrotrauma.

(Att. 13) Minimālais attālums no apgaismotiem objektiem (metros).

(Att. 14) Aizsardzība pret ūdens šļakstiem.

(Att. 15) Vides marķējums. Izstrādājums un tā iepakojums nav sadzīves atkritumi. Nododiet to pārstrādei apstiprinātā elektrisko un elektronisko ierīču savākšanas punktā.

(Att. 16) Šim izstrādājumam ir piešķirta TÜV Rheinland sertifikācija ar cTUVus marķējumu. CTUVus sertifikācija norāda, ka izstrādājums atbilst gan Amerikas Savienoto Valstu, gan Kanādas noteiktajiem drošības standartiem. Šī sertifikācija garantē, ka izstrādājums ir pārbaudīts un atbilst nepieciešamajām drošības prasībām Ziemeļamerikas un Kanādas tirgū.

(Att. 17) Šis izstrādājums atbilst EESS un ACMA prasībām Jaunzēlandē un Austrālijā.

(Att. 18) Šis izstrādājums atbilst piemērojamajiem Ukrainas noteikumiem.

(Att. 19) Šis izstrādājums atbilst spēkā esošām EK direktīvām.

(Att. 20) Šis izstrādājums atbilst spēkā esošo AK regulu prasībām.

Piezīme: Pārējie uz izstrādājuma norādītie simboli/norādes atbilst konkrētu valstu sertifikācijas prasībām.

Datu plāksnīte

(Att. 21)

1. Ražotājs
2. Izstrādājuma nosaukums
3. Sērijas numurs – yyyywwdxxxx

   Datu plāksnītē ir norādīts sērijas numurs. “yyyy” apzīmē ražošanas gadu, “ww” – ražošanas nedēļu, bet “d” – nedēļas dienu, sākot ar pirmdienu un beidzot ar svētdienu.

Izstrādājuma bojājumi

Mēs neatbildam par mūsu izstrādājuma bojājumiem, ja:

- ir veikts nepareizs izstrādājuma remonts;
- izstrādājuma remonts ir veikts, izmantojot detaļas, ko nav nodrošinājis vai apstiprinājis ražotājs;
- izstrādājumam tiek pievienots piederums, ko nav nodrošinājis vai apstiprinājis ražotājs;
- izstrādājuma remonts nav veikts pilnvarotā remontdarbnīcā vai pie pilnvarota speciālista.

Drošības definīcijas

Brīdinājumi, norādes “Uzmanību!” un piezīmes tiek izmantotas, lai izceltu īpaši svarīgas lietošanas rokasgrāmatas daļas.



BRĪDINĀJUMS: Tiek izmantots tad, ja rokasgrāmatā sniegto norādījumu neievērošanas dēļ operatoram vai blakus esošajām personām draud traumas vai nāve.



IEVĒROJIET: Tiek izmantota tad, ja rokasgrāmatā sniegto norādījumu neievērošanas dēļ rodas izstrādājuma, citu materiālu vai blakus esošās teritorijas bojājumu risks.

Piezīme: Tiek izmantota, lai sniegtu plašāku informāciju, kas nepieciešama attiecīgajā situācijā.

Vispārīgie drošības norādījumi elektroinstrumentiem



BRĪDINĀJUMS: Izlasiet visus drošības brīdinājumus, norādījumus, apskatiet ilustrācijas un tehniskos datus, kas iekļauti šī trimera komplektā. *Turpmāk norādīto brīdinājumu un norādījumu neievērošana var radīt strāvas triecienu, aizdegšanos un/vai smagas traumas.*

Saglabājiet visus brīdinājumus un norādījumus turpmākām uzziņām.

Piezīme: *Brīdinājumos izmantotais termins “mašīna” attiecas uz elektroierīci ar elektrotīkla barošanu (ar kabeli) vai uz izstrādājumu ar akumulatoru (bez barošanas kabeļa).*

Elektrodrošība



BRĪDINĀJUMS: Pirms izstrādājuma lietošanas izlasiet turpmāk minētos norādījumus.



BRĪDINĀJUMS: Nelietojiet izstrādājumu lietū.

- Ja drošības norādījumi netiek ievēroti, pastāv elektriskās strāvas trieciena vai īssavienojuma risks.
- Izmantojiet apstiprinātu barošanas kontaktligzdu, kas ir pareizi uzstādīta un nav bojāta.
- Neizmantojiet citus barošanas blokus, izņemot izstrādājumam paredzēto.
- Nemēģiniet izjaukt izstrādājumu vai barošanas bloku.
- Nelietojiet bojātu izstrādājumu.
- Ja barošanas bloks ir bojāts, atvienojiet to no barošanas avota un nepieskarieties bojātajai vietai.

Akumulatora apgaismojuma sistēmas lietošana un apkope

- **Uzlādei izmantojiet tikai ražotāja norādīto lādētāju.** Lādētājs, kas ir piemērots viena tipa akumulatoru blokam, var kļūt ugunsbīstams, lietojot to cita veida akumulatora blokam.
- **Izmantojiet apgaismojuma sistēmās tikai paredzētos akumulatorus.** Jebkura cita akumulatoru bloka lietošana var radīt traumas un ugunsgrēka risku.
- **Kad akumulatoru bloks netiek izmantots, turiet to drošā attālumā no metāla priekšmetiem, piemēram, papīra saspraudēm, monētām, atslēgām, naglām, skrūvēm un citiem nelieliem metāla priekšmetiem, kas var savienot spailes.** Akumulatora spaiļu savienošana var radīt apdegumus vai aizdegšanos.
- **Nepareizi lietojot, no akumulatora var iztecēt šķidrums; izvairieties no saskares ar to. Ja nejauši notiek saskare, noskalojiet skarto vietu ar lielu daudzumu ūdens. Ja šķidrums iekļūst acīs, vērsieties pēc medicīniskās palīdzības.** No akumulatora iztecējis šķidrums var radīt kairinājumu vai apdegumus.
- **Nelietojiet bojātu vai pārveidotu akumulatoru vai apgaismojuma sistēmu.** Bojāts vai pārveidots akumulators var darboties neparedzami, izraisot aizdegšanos, sprādzienu vai traumu gūšanas risku.
- **Nepakļaujiet akumulatoru vai apgaismojuma sistēmu uguns vai augstas temperatūras ietekmei.**
- **Ievērojiet visus norādījumus par akumulatora uzlādi un nekādā gadījumā neuzlādējiet akumulatoru vai apgaismojuma sistēmu ārpus lietošanas rokasgrāmatā norādītā temperatūras diapazona.** Nepareiza uzlāde vai uzlāde temperatūrā, kas ir ārpus norādītā diapazona, var bojāt akumulatoru un palielināt aizdegšanās risku.

Apkope

- **Uzticiet izstrādājuma apkopi kvalificētam remontdarbu speciālistam, kas izmanto tikai oriģinālas rezerves daļas.** Tādējādi tiks garantēta izstrādājuma lietošanas drošība.
- **Nekad neveiciet bojātu akumulatoru apkopi.** Akumulatoru apkopi drīkst veikt tikai ražotājs vai pilnvarots apkopes nodrošinātājs.

Vispārīgi norādījumi par drošību

BRĪDINĀJUMS: Pirms izstrādājuma lietošanas izlasiet turpmāk minētos norādījumus.

BRĪDINĀJUMS: Lietošanas laikā lēca kļūst ļoti karsta. Lai samazinātu apdegumu risku, nepieskarieties karstajai lēcai.

BRĪDINĀJUMS: Lai samazinātu traumu risku, neskatieties tieši ieslēgtā lampā. Var rasties nopietni acu bojājumi.

- Lai samazinātu traumu risku, uzturiet darba zonu tīru.
- Lai samazinātu traumu risku, nepieciešama pastiprināta uzraudzība, ja izstrādājums tiek lietots bērnu tuvumā.
- Nepieskarieties karstām detaļām.
- Izmantojiet tikai ražotāja ieteiktos vai pārdotos piederumus.
- Lai samazinātu elektriskās strāvas trieciena risku, neiegremdējiet izstrādājumu ūdenī vai citā šķidrumā. Nenovietojiet un neuzglabājiet izstrādājumu vietā, kur tas var iekrist vai tikt ievilkts vannā vai izlietnē.
- Šī izstrādājuma gaismas avotu drīkst nomainīt tikai ražotājs, izplatītājs, kas nodrošina apkopi, vai persona ar līdzvērtīgu kvalifikāciju.
- Izstrādājuma pārveidošana ir aizliegta. Ražotāja neapstiprināta apgaismojuma sistēmas pārveidošana var radīt smagas vai nāvējošas traumas.
- Neizmantojiet izstrādājumu, ja pastāv iespēja, ka to ir pārveidojušas citas personas.
- Vienmēr izmantojiet oriģinālos piederumus un rezerves daļas. Ražotāja neapstiprināti piederumi un rezerves daļas var radīt smagas vai nāvējošas traumas.
- Uzturiet izstrādājumu tīru. Pārliecinieties, ka varat skaidri izlasīt zīmes un uzlīmes.
- Nekādā gadījumā neļaujiet bērniem vai citām atbilstoši neapmācītām personām izmantot izstrādājumu vai veikt tā tehnisko apkopi.
- Neļaujiet nevienam izmantot izstrādājumu, ja nav izlasīta un izprasta lietotāja rokasgrāmata.
- Šis izstrādājums darbības laikā rada elektromagnētisko lauku. Zināmos apstākļos šis lauks var traucēt aktīvo vai pasīvo medicīnisko implantu darbību. Lai mazinātu smagu vai nāvējošu traumu risku, tiem, kuriem ir medicīniskie implanti, pirms šī izstrādājuma lietošanas ieteicams sazināties ar ārstu un medicīniskā implanta izgatavotāju.
- Šajā lietotāja rokasgrāmatā ietvertā informācija neaizstāj profesionālas prasmes un pieredzi. Ja rodas situācija, kurā nejūtaties droši, pārtrauciet darbu un konsultējieties ar speciālistu. Sazinieties ar apkopes pakalpojumu nodrošinātāju. Nekad nedariet to, par ko neesiet pārliecināti.
- Veicot izstrādājuma apkopi, uzvelciet apstiprinātus aizsargcimdus.
- Veicot ierastas darbības, neaizmirstiet par drošības noteikumiem. Ja nebūsiet uzmanīgi, var notikt negadījums.

Akumulatora drošība

BRĪDINĀJUMS: Pirms izstrādājuma lietošanas izlasiet turpmāk minētos norādījumus.

BRĪDINĀJUMS: Bojāts akumulators var sprāgt un radīt traumas. Ja akumulators ir deformējies vai bojāts, sazinieties ar pilnvarotu Husqvarna apkopes dienesta pārstāvi.

- Izmantojiet tikai Husqvarna akumulatoru lādētājus un akumulatorus.
- Šim izstrādājumam lietojiet tikai oriģinālos akumulatorus. Ja akumulatori nomainīti ar nepareiza veida akumulatoriem, pastāv sprādzienbīstamība. Plašāku informāciju jautājiet izplatītājam.
- Elektriskās strāvas trieciena risks. Nesavienojiet akumulatora spailes ar atslēgām, skrūvēm vai citiem metāla priekšmetiem. Var notikt akumulatora īssavienojums.
- Ja rodas noplūde no akumulatora, neļaujiet šķidrumam saskarties ar ķermeni, drēbēm vai darba gaismu. Ja šķidrums nokļūst uz ādas, nomazgājiet skarto vietu ar lielu daudzumu ūdens un vērsieties pēc medicīniskās palīdzības.
- Akumulatoru tuvumā nēsājiet aizsargbrilles. Ja šķidrums iekļūst acīs, neberzējiet tās, skalojiet ar lielu daudzumu ūdens vismaz 15 minūtes. Meklējiet medicīnisko palīdzību.
- Neizmantojiet akumulatorus, kas nav uzlādējami.
- Akumulatora pārveidošana ir aizliegta.
- Neievietojiet nekādus priekšmetus akumulatora gaisa atverēs.
- Neglabājiet akumulatoru vietās, ka ir pakļautas tiešai saules gaismai, karstumam vai atklātām liesmām. Akumulators var izraisīt sprādzienu un radīt apdegumus un/vai ķīmiskos apdegumus.
- Akumulatoru nedrīkst pakļaut lietus un mitruma ietekmei.
- Akumulatoru nedrīkst pakļaut mikroviļņu un augsta spiediena ietekmei.
- Akumulatoru nedrīkst izjaukt vai saspiest.
- Izmantojiet akumulatoru tikai tad, ja apkārtējās vides temperatūra ir robežās no -10 °C/14°F līdz 40 °C/104 °F.
- Netīriet akumulatoru un tā lādētāju ar ūdeni. Skatiet šeit: *Akumulatora un akumulatora lādētāja tīrīšana lpp. 175*.

- Nelietojiet bojātu akumulatoru.
- Uzglabājiet akumulatorus vietā, kur nav metāla priekšmetu, piemēram, naglu, skrūvju vai rotaslietu.
- Sargiet akumulatoru no bērniem.
- Pareizi nostipriniet akumulatoru. Pretējā gadījumā var notikt akumulatora īssavienojums.

Akumulatora lādētāja drošības norādes

BRĪDINĀJUMS: Izlasiet visus drošības brīdinājumus un norādījumus. Neievērojot brīdinājumus un norādījumus, var rasties elektrotrauma, aizdegšanās un/vai smagas traumas.

- Ja drošības norādījumi netiek ievēroti, pastāv elektriskās strāvas trieciena vai īssavienojuma risks.
- Neizmantojiet citus akumulatoru lādētājus, izņemot darba gaismām paredzēto. Izmantojiet Husqvarna ātrdarbīgos (QC) lādētājus tikai tad, ja uzlādējat Husqvarna rezerves akumulatorus.
- Nemēģiniet izjaukt akumulatora lādētāju.
- Nelietojiet akumulatora lādētāju, kas ir bojāts vai nedarbojas pareizi.
- Neceliet akumulatora lādētāju aiz barošanas kabeļa. Lai akumulatora lādētāju atvienotu no elektrotīkla kontaktligzdas, velciet aiz kontaktspraudņa. Nevelciet aiz barošanas kabeļa.
- Uzmanieties, lai vadi un pagarinātāji nesaskartos ar ūdeni, eļļu un asām malām. Raugieties, lai kabelis netiktu iespiests durvīs, nožogojumā utt.
- Nelietojiet akumulatora lādētāju viegli uzliesmojošu materiālu vai materiālu, kas var izraisīt koroziju, tuvumā. Pārliecinieties, vai akumulatora lādētājs nav pārsegts. Ja konstatējat dūmus vai uguni, izraujiet akumulatora lādētāja kontaktspraudni.
- Uzlādējiet akumulatoru tikai tādās telpās, kur ir laba gaisa plūsma un kur akumulators nav pakļauts saules gaismas ietekmei. Neuzlādējiet akumulatoru ārpus telpām. Neuzlādējiet akumulatoru mitrumā.
- Uzlādējiet akumulatoru tikai tad, ja vides temperatūra ir robežās no 5 °C/41 °F līdz 40 °C/104 °F. Izmantojiet lādētāju labi vēdināmā un sausā vietā, kur nav putekļu.
- Neievietojiet nekādus priekšmetus akumulatora lādētāja gaisa atverēs.
- Nekādā gadījumā akumulatora lādētāja spailes nesavienojiet ar metāla priekšmetiem, jo tas var izraisīt akumulatora lādētāja īssavienojumu.
- Akumulatoru lādētājā neuzlādējiet neuzlādējamus akumulatorus un neizmantojiet tos darba gaismai.
- Izmantojiet apstiprinātas kontaktligzdas, kas nav bojātas.

Drošības norādījumi par tehnisko apkopi

BRĪDINĀJUMS: Pirms veikt apgaismojuma sistēmas apkopi, izlasiet brīdinājuma norādījumus.

- Izņemiet akumulatoru vai atvienojiet barošanas kabeli, pirms veicat apkopi, pārbaudes vai uzstādāt apgaismojuma sistēmu.
- Operators drīkst veikt tikai šajā lietotāja rokasgrāmatā norādītos apkopes un uzturēšanas darbus. Par plašākiem apkopes un uzturēšanas darbiem sazinieties ar apkopes pakalpojumu nodrošinātāju.
- Netīriet akumulatoru un tā lādētāju ar ūdeni. Kodīgs mazgāšanas līdzeklis var radīt plastmasas bojājumus.
- Neveicot apkopi, samazinās apgaismojuma sistēmas darbmūžs un palielinās nelaimes gadījumu risks.
- Lai veiktu visu veidu apkopes un remonta darbus, ir nepieciešama īpaša apmācība. Ja visas šajā lietošanas rokasgrāmatā norādītās pārbaudes netiek apstiprinātas pēc apkopes veikšanas, sazinieties ar apkopes pakalpojumu nodrošinātāju. Mēs garantējam profesionālu remontdarbu un apkopes pieejamību jūsu apgaismojuma sistēmai.
- Vienmēr izmantojiet tikai oriģinālās detaļas.

Lietošana

Ievads

BRĪDINĀJUMS: Pirms izstrādājuma lietošanas izlasiet un izprotiet drošības norādījumus.

Lai piekārtu izstrādājumu, izmantojot āķi:

1. Pieskrūvējiet skrūvi vietā, kur vēlaties pakārt izstrādājumu.
2. Atlokiet izstrādājuma āķi. (Att. 22)
3. Pakariniet izstrādājumu uz skrūves.

Lai piekārtu izstrādājumu, izmantojot stiprinājuma atveres:

1. Pieskrūvējiet 2 skrūves vietā, kur vēlaties piekārt izstrādājumu. Pārliecinieties, ka abas skrūves atrodas 63 mm attālumā viena no otras.
2. Piekariet izstrādājumu uz abām skrūvēm. (Att. 23)

Statīva atlocīšana

1. Novietojiet statīvu uz līmeniskas virsmas.
2. Atlaidiet fiksācijas skrūvi (A). (Att. 24)

3. Paceliet pagarināmo kātu (B) un pabīdiet kronšteinu (C) uz leju.
4. Pārliecinieties, ka kronšteins (C) atrodas starp atzīmēm (D) uz pagarinātā kāta.
5. Pievelciet fiksācijas skrūvi (A).
6. Pielāgojiet pagarinātā kāta garumu, ja nepieciešams. Skatiet šeit: *Pagarinātā kāta regulēšana lpp. 174*.

Statīva atlocīšana

1. Ja nepieciešams, nolaidiet pagarināmo kātu. Skatiet šeit: *Pagarinātā kāta regulēšana lpp. 174*.
2. Atlaidiet fiksācijas skrūvi (A). (Att. 25)
3. Turiet pagarināmo kātu (B) un paceliet kronšteinu (C).
4. Ja nepieciešams, iebīdiet visas 3 kājas (D).
5. Pievelciet fiksācijas skrūvi (A).

Darba gaismas uzstādīšana un noņemšana no statīva

1. Atlokiet statīvu. Skatiet šeit: *Statīva atlocīšana lpp. 173*.
2. Novietojiet darba gaismu uz stiprinājuma skrūves un grieziet pulksteņrādītāju kustības virzienā.
3. Noņemiet darba gaismu, veicot darbības pretējā secībā.

Akumulatora uzstādīšana un izņemšana

1. Ievietojiet akumulatoru akumulatora nodalījumā. Kad atskan fiksācijas klikšķis, akumulators ir ievietots pareizi.
2. Izņemiet akumulatoru, veicot darbības pretējā secībā. Izņemot akumulatoru no akumulatora nodalījuma, nospiediet akumulatora atbrīvošanas pogas.

USB–C kabeļa pievienošana

Izstrādājumam ir USB-C kontaktligzda ārējo ierīču uzlādei.

1. Noņemiet USB-C kontaktligzdas gumijas vāciņu.
2. Pievienojiet USB-C kabeli.

Gaismas paneļu regulēšana

1. Paceliet un atlokiet kreisās un labās puses gaismas paneļus 90 grādu leņķī pret darba gaismu. (Att. 26)
2. Atlokiet vidējo gaismas paneli darba gaismas augšpusē. (Att. 27)
3. Noregulējiet visus 3 gaismas paneļus, ja nepieciešams.

Pagarinātā kāta regulēšana

1. Atlaidiet regulēšanas uzgriezni. (Att. 28)
2. Noregulējiet pagarināmo kātu nepieciešamajā augstumā.

IEVĒROJIET: Ja statīvs atrodas uz nelīdzenas virsmas, nevirziet pagarināmo kātu virs līnijas (A).

3. Pievelciet regulēšanas uzgriezni.

Darba gaismas ieslēgšana un apturēšana

- Turiet nospiestu ieslēgšanas/izslēgšanas pogu (A), lai ieslēgtu vai izslēgtu darba gaismu. (Att. 29)

Piezīme: Akumulators paliek ieslēgts 3 minūtes pēc darba gaismas izslēgšanas.

Piezīme: Pievienojot USB lādētāju, akumulators neizslēdzas.

Spilgtuma regulēšana

- Nospiediet spilgtuma regulēšanas pogu, lai regulētu spilgtumu. (Att. 30)

Gaismas režīma maiņa

- Lai mainītu gaismas režīmu, nospiediet gaismas režīma pogu. (Att. 31)

Tehniskā apkope

Ievadinformācija

BRĪDINĀJUMS: Pirms apgaismojuma sistēmas apkopes izlasiet un izprotiet sadaļu par drošības pasākumiem.

BRĪDINĀJUMS: Pirms veicat apgaismojuma sistēmas apkopi, izņemiet akumulatoru vai atvienojiet barošanas kabeli.

BRĪDINĀJUMS: Neveicot apkopi pareizi, var tikt samazināts apgaismojuma sistēmas darbmūžs un palielināts nelaimes gadījumu risks. Visi apkopes darbi un/vai remonts jāveic apstiprinātiem darbiniekiem. Lai iegūtu plašāku informāciju, sazinieties ar apkopes pakalpojumu nodrošinātāju.

Tehniskās apkopes grafiks

Zemāk parādīts darba gaismas apkopes darbību saraksts.

Tehniskā apkope	Pirms izmantošanas	Pēc lietošanas	Reizi mēnesī
Pārliecinieties, vai skrūves un uzgriežņi ir stingri pievilkti.	X		
Pārbaudiet, vai vadības panelis darbojas pareizi un nav bojāts.	X		
Pārbaudiet savienojumus starp akumulatoru un izstrādājumu. Pārbaudiet savienojumu starp akumulatoru un akumulatora lādētāju.			X
Notīriet darba gaismu.		X	

Izstrādājuma tīrīšana

IEVĒROJIET: Izstrādājuma tīrīšanai neizmantojiet augstspiediena mazgātāju vai pat tekošu ūdeni. Tīrīšanai nedrīkst izmantot šķīdinātājus.

- Tīriet izstrādājumu ar mitru drānu.

Akumulatora un akumulatora lādētāja tīrīšana

BRĪDINĀJUMS: Netīriet akumulatoru un tā lādētāju ar ūdeni.

BRĪDINĀJUMS: Akumulatora tīrīšanai neizmantojiet ķimikālijas.

- Pirms ievietojat akumulatoru lādētājā, pārliecinieties, ka akumulators un akumulatora lādētājs ir tīrs un sauss.
- Tīriet akumulatora spailes ar saspiestu gaisu vai izmantojiet mīkstu un sausu drānu.
- Tīriet akumulatora un lādētāja virsmas ar mīkstu un sausu drānu.

Akumulatora lādētāja pārbaude

- Pārliecinieties, vai akumulatora lādētājs un barošanas kabelis nav bojāts. Pārbaudiet, vai nav plaisu un citu bojājumu.

Apgaismojuma sistēmas problēmu novēršana

Piezīme: Lai veiktu akumulatora un akumulatora lādētāja problēmu novēršanu, skatiet attiecīgo operatora rokasgrāmatu.

Problēma	Cēlonis	Risinājums
Apgaismojuma sistēma neieslēdzas. Nospiežot ieslēgšanas/izslēgšanas pogu, neiedegas neviens LED indikators.	Akumulators ir tukšs.	Uzlādējiet akumulatoru.
	Akumulators nav pareizi uzstādīts apgaismojuma sistēmā.	Izņemiet akumulatoru un uzstādiet to pareizi.
	Akumulators ir bojāts vai nedarbojas pareizi.	Nospiediet ieslēgšanas/izslēgšanas pogu, lai pārbaudītu akumulatoru. Jāizgaismojas vismaz 1 zaļai gaismas diodei.
	Netīrs vai bojāts spraudnis starp akumulatoru un apgaismojuma sistēmu.	Pārbaudiet, vai savienotāji starp akumulatoru un apgaismojuma sistēmu ir tīri un nav bojāti.
	Nepieciešama apkope.	Sazinieties ar apstiprinātu Husqvarna apkopes dienestu.
Apgaismojuma sistēma darbojas, taču vadības panelī nedeg neviens indikators.	Nepieciešama apkope.	Sazinieties ar apstiprinātu Husqvarna apkopes dienestu.

Pārvadāšana, glabāšana un utilizēšana

Darba gaismas iestatīšana pārvadāšanas/uzglabāšanas režīmā

1. Noņemiet darba gaismu no statīva. Skatiet šeit: *Darba gaismas uzstādīšana un noņemšana no statīva lpp. 174*.
2. Izņemiet akumulatoru. Skatiet šeit: *Akumulatora uzstādīšana un izņemšana lpp. 174*.
3. Nolokiet vidējo paneli darba gaismas korpusa virzienā. (Att. 32)
4. Nolokiet kreisās un labās puses gaismas paneļus darba gaismas korpusa virzienā. (Att. 33)
5. Novietojiet darba gaismu uz 4 gumijas kājām uz līmeniskas virsmas.

Pārvadāšana un uzglabāšana

- Pārvadāšanas laikā droši nostipriniet darba gaismu, lai nepieļautu tās bojājumus vai negadījumus.
- Uzglabājiet darba gaismu noslēdzamā vietā, kurai nevar piekļūt bērni vai tie, kuriem tas nav atļauts.
- Atvienojiet akumulatoru no darba gaismas.

Akumulatora, lādētāja un produkta likvidācija

Tālāk esošais simbols nozīmē, ka produkts nav sadzīves atkritumi. Likvidējiet to, nododot elektrisko un elektronisko ierīču pārstrādes uzņēmumā. Tādējādi tiek samazināta kaitīgā ietekme uz vidi un cilvēkiem.

Lai iegūtu papildinformāciju, sazinieties ar vietējām iestādēm, sadzīves atkritumu apsaimniekotāju vai izplatītāju.



Piezīme: Simbols ir redzams uz produkta vai produkta iepakojuma.

Vienums	WL7i	Piezīme
LED veids	HS-2835-1W-3V/350mA-SD	
Sistēmas kopējā darbspēja, lm/W	130	
Gaismas jauda, lm	830–7000	Bez difuzora.
Skata leņķis katram gaismas panelim, grādos	120	
IP klase	IP44	
Svars, kg/mārc.	2,8/6,16	
Triecienaizsardzība	IK 07	
Darba temperatūras diapazons, °C/°F	-5–40/23–104	
Kopējā jauda, W	54, gaismai. 18, C tipa izvadei.	

Apstiprinātie akumulatori

Izmantojiet tikai šim izstrādājumam paredzēto oriģinālo 40-B Husqvarna.

Akumulators	40-B140 X bez Bluetooth®
Tips	Litija jonu
Akumulatora ietilpība, Ah	4,0
Nominālais spriegums, V	36
Svars, kg/mārc.	1,25/2,7

Apstiprinātie akumulatoru lādētāji

Akumulatora lādētājs	40-C500X
Ieejas spriegums, V	100–240
Frekvence, Hz	50–60
Jauda, W	500

Izstrādājuma izmēri

(Att. 2)

A	Lampas augstums, mm/collas	208,8/8,2
B	Lampas platums, mm/collas	219,9/8,7
C	Lampas dziļums, mm/collas	251/9,9
D	Statīva augstums, mm/collas	690±10/27,2±0,4

Kandungan

Pengenalan.....179
Keselamatan.....181
Pengendalian.....184
Penyelenggaraan.....185
Penyelesaian masalah untuk produk.....186
Pengangkutan, penyimpanan dan pembuangan.....186
Data teknikal 187
Dimensi produk.....188

Pengenalan

Perihalan produk

Produk ini ialah lampu kerja mudah alih yang dikuasakan bateri dengan sumber lampu LED.

Sebagai sebahagian daripada proses pembangunan produk berterusan kami, kami berhak mengubah suai reka bentuk dan/atau rupa produk tanpa memberikan notis.

Tujuan penggunaan

Produk ini direka bentuk untuk menerangi kawasan kerja di dalam dan di luar bangunan. Jangan gunakan produk ini untuk tugas lain.

Nota: Peraturan negara atau tempatan mungkin mengawal penggunaan. Patuhi peraturan yang ditetapkan.

Gambaran keseluruhan produk

(Rajah 1)

1. Panel lampu kanan
2. Panel lampu tengah
3. Panel lampu kiri
4. Pemegang pengangkutan
5. Kompartmen bateri
6. Penunjuk pengecasan bateri
7. Butang HIDUP/MATI
8. Butang mod lampu
9. Butang pelarasan kecerahan
10. Salur keluar USB-C
11. Kaki getah
12. Lekapan tripod
13. Lubang lekapan
14. Cangkuk
15. Nat pelarasan
16. Skru lekapan
17. Skru pengunci
18. Batang sambungan
19. Kaki
20. Penahan kunci condong
21. Manual pengendali

Simbol pada produk

(Rajah 3) AMARAN: Berhati-hati dan gunakan produk dengan betul. Produk ini boleh menyebabkan kecederaan serius atau kematian kepada pengendali dan orang lain.

(Rajah 4) Baca manual dengan teliti dan pastikan bahawa anda memahami arahan sebelum menggunakan produk.

(Rajah 5) Penunjuk untuk keadaan cas bateri.

(Rajah 6) Mod lampu.

(Rajah 7) Butang untuk melaraskan kecerahan.

(Rajah 8) Butang HIDUP/MATI.

(Rajah 9) AMARAN: Permukaan Panas.

(Rajah 10) Lampu Kelas III.

(Rajah 11) Jangan lihat terus pada sumber lampu yang sedang beroperasi.

(Rajah 12) Peringatan, risiko renjatan elektrik.

(Rajah 13) Jarak minimum dari objek yang bercahaya (meter).

(Rajah 14) Dilindungi daripada simbahan air.

(Rajah 15) Tanda alam sekitar. Produk atau pakej produk bukan bahan buangan domestik. Kitar semula produk di lokasi pelupusan yang diluluskan untuk peralatan elektrik dan elektronik.

(Rajah 16) Produk ini telah diperakui dengan tanda cTUVus oleh TÜV Rheinland. Pensijilan cTUVus menunjukkan bahawa produk tersebut mematuhi piawaian keselamatan yang ditetapkan oleh Amerika Syarikat dan Kanada. Pensijilan ini menjamin bahawa produk tersebut telah diuji dan memenuhi syarat keselamatan yang diperlukan untuk pasaran Amerika Utara dan Kanada.

(Rajah 17) Produk ini mematuhi piawaian EESS dan ACMA untuk pasaran New Zealand dan Australia.

(Rajah 18) Produk ini mematuhi peraturan Ukrainian yang berkenaan.

(Rajah 19) Produk ini mematuhi arahan EC yang terpakai.

(Rajah 20) Produk ini mematuhi peraturan UK yang berkenaan.

Nota: Pelekat penunjuk/simbol lain pada produk merujuk pada keperluan pensijilan khas untuk pasaran tertentu.

Plat jenis

(Rajah 21)

1. Pengeluar
2. Nama produk
3. Nombor siri – ttttmmhxxxx

   Plat jenis menunjukkan nombor siri. TTTT ialah tahun pengeluaran, mm ialah minggu pengeluaran dan h ialah hari minggu bermula dengan Isnin dan berakhir dengan Ahad.

Kerosakan produk

Kami tidak bertanggungjawab untuk kerosakan terhadap produk kami jika:

- produk tidak dibaiki dengan betul.

- produk dibaiki dengan bahagian yang bukan daripada pengilang atau tidak diluluskan oleh pengilang.
- produk mempunyai aksesori yang bukan daripada pengilang atau tidak diluluskan oleh pengilang.
- produk tidak dibaiki di pusat servis yang diluluskan atau oleh pihak berkuasa yang diluluskan.

Keselamatan

Takrifan keselamatan

Amaran, awasan dan nota digunakan untuk menunjukkan bahagian yang amat penting dalam manual.

AMARAN: Digunakan jika terdapat risiko kecederaan atau kematian kepada pengendali atau orang sekeliling jika arahan dalam manual tidak dipatuhi.

AWAS: Digunakan jika terdapat kerosakan kepada produk, bahan lain atau kawasan berhampiran jika arahan dalam manual tidak dipatuhi.

Nota: Digunakan untuk memberikan maklumat lanjut yang perlu dalam situasi tertentu.

Amaran keselamatan mesin umum

AMARAN: Baca semua amaran keselamatan, arahan, ilustrasi dan spesifikasi yang disediakan dengan mesin ini. *Kegagalan mematuhi semua arahan yang disenaraikan di bawah boleh menyebabkan renjatan elektrik, kebakaran dan/atau kecederaan serius.*

Simpan semua amaran dan arahan untuk rujukan masa hadapan.

Nota: *Istilah "mesin" dalam amaran merujuk kepada mesin beroperasi sesalur (dengan kord) atau mesin menggunakan bateri (tanpa kord).*

Keselamatan elektrik

AMARAN: Baca arahan amaran berikut sebelum anda menggunakan produk ini.

AMARAN: Jangan gunakan produk ini ketika hujan.

- Risiko renjatan elektrik atau litar pintas jika arahan keselamatan tidak dipatuhi.
- Gunakan salur keluar kuasa diluluskan yang dipasang dengan betul dan tidak rosak.
- Jangan gunakan penyesuai kuasa lain selain yang dicadangkan untuk produk anda.
- Jangan cuba buka pemasangan produk atau penyesuai kuasa.
- Jangan gunakan produk yang rosak.
- Jika penyesuai kuasa rosak, putuskan sambungan produk daripada bekalan kuasa dan jangan sentuh kawasan yang rosak.

Penggunaan dan penjagaan mesin bateri

- **Hanya cas semula dengan pengecas yang ditentukan oleh pengilang.** Pengecas yang sesuai untuk satu jenis pek bateri mungkin mewujudkan risiko kebakaran apabila digunakan dengan pek bateri lain.
- **Hanya gunakan mesin dengan pek bateri ditetapkan yang khusus.** Penggunaan pek bateri lain mungkin mewujudkan risiko kecederaan dan kebakaran.
- **Apabila pek bateri tidak digunakan, jauhkan pek bateri daripada objek logam lain seperti klip kertas, syiling, kunci, paku, skru atau objek logam kecil lain yang boleh membuat sambungan dari satu terminal ke terminal lain.** Perbuatan memintas terminal bateri mungkin menyebabkan kelecuran atau kebakaran.
- **Dalam keadaan salah guna, cecair mungkin terkeluar dari bateri; elakkan daripada terkena cecair. Jika terkena secara tidak sengaja, bilas dengan air. Jika cecair terkena mata, minta bantuan perubatan tambahan.** Cecair yang terkeluar dari bateri mungkin menyebabkan kerengsaan atau kelecuran.
- **Jangan gunakan pek bateri atau mesin yang rosak atau yang telah diubah suai.** Bateri yang rosak atau diubah suai mungkin menunjukkan tindakan luar jangkaan yang boleh menyebabkan kebakaran, letupan atau risiko kecederaan.
- **Jangan dedahkan pek bateri atau mesin kepada api atau suhu melampau.**
- **Ikut semua arahan pengecasan dan jangan cas pek bateri atau mesin di luar julat suhu yang dinyatakan dalam arahan.** Pengecasan yang tidak betul atau pada suhu di luar julat yang ditentukan mungkin akan merosakkan bateri dan meningkatkan risiko kebakaran.

Servis

- **Pastikan produk anda diservis oleh orang yang berkelayakan menggunakan alat ganti sama sahaja.** Tindakan ini akan memastikan keselamatan produk terjamin.
- **Jangan servis pek bateri yang rosak.** Tindakan menservis pek bateri hendaklah hanya dilakukan oleh pengeluar atau pembekal servis yang diluluskan.

Arahan keselamatan umum

AMARAN: Baca arahan amaran berikut sebelum anda menggunakan produk ini.

AMARAN: Kanta menjadi sangat panas semasa digunakan. Untuk mengurangkan risiko melecur, jangan sentuh kanta yang panas.

AMARAN: Untuk mengurangkan risiko kecederaan, jangan memandang terus ke arah lampu yang sedang menyala. Kecederaan mata yang serius boleh berlaku.

- Untuk mengurangkan risiko kecederaan, pastikan kawasan kerja sentiasa bersih.
- Untuk mengurangkan risiko kecederaan, pengawasan yang ketat diperlukan apabila produk digunakan berhampiran kanak-kanak.
- Jangan sentuh bahagian yang panas.
- Hanya gunakan lampiran yang disyorkan atau dijual oleh pengeluar.
- Untuk mengurangkan risiko renjatan elektrik, jangan letakkan produk ini di dalam air atau cecair lain. Jangan letakkan atau simpan produk di tempat yang boleh menyebabkan produk terjatuh atau tertarik ke dalam tab mandi atau sinki.
- Sumber cahaya dalam produk ini mestilah digantikan oleh pengeluar atau ejen servis atau orang layak yang sama sahaja.
- Jangan lakukan pengubahsuaian pada produk ini. Pengubahsuaian yang tidak diluluskan oleh pengeluar boleh menyebabkan kecederaan serius atau kematian.
- Jangan mengendalikan produk jika terdapat kemungkinan orang lain telah mengubahsuai produk ini.
- Sentiasa gunakan aksesori dan alat ganti tulen. Aksesori dan alat ganti yang tidak diluluskan oleh pengeluar boleh menyebabkan kecederaan serius atau kematian.
- Pastikan produk sentiasa bersih. Pastikan anda boleh membaca tanda dan pelekat dengan jelas.
- Jangan sekali-kali membenarkan kanak-kanak atau orang lain yang tidak terlatih dalam penggunaan produk untuk menggunakan atau menservisnya.
- Jangan benarkan seseorang mengendalikan produk melainkan mereka telah membaca dan memahami isi kandungan manual pengendali.
- Produk ini menghasilkan medan elektromagnet semasa pengendalian. Medan ini boleh mengganggu implan perubatan aktif atau pasif dalam keadaan tertentu. Untuk mengurangkan risiko kecederaan serius atau kematian, kami mengesyorkan mereka yang menggunakan implan perubatan merujuk doktor dan pengeluar implan mereka sebelum mengendalikan produk ini.
- Maklumat dalam manual pengendali ini tidak sekali-kali dapat menggantikan kemahiran dan pengalaman profesional. Jika anda menghadapi keadaan yang anda berasa tidak selamat, berhenti dan dapatkan nasihat pakar. Rujuk pembekal servis anda. Jangan cuba melakukan sebarang tugas yang anda tidak pasti.
- Gunakan sarung tangan pelindung yang diluluskan apabila anda membuat penyelenggaraan pada produk.
- Jangan biarkan pengendalian yang kerap menyebabkan anda mengabaikan peraturan keselamatan. Kemalangan boleh berlaku jika anda tidak berhati-hati.

Keselamatan bateri

AMARAN: Baca arahan amaran berikut sebelum anda menggunakan produk ini.

AMARAN: Bateri yang rosak boleh menyebabkan letupan dan kecederaan. Jika bateri didapati berubah bentuk atau rosak, rujuk ejen servis Husqvarna yang diluluskan.

- Hanya gunakan pengecas bateri dan bateri Husqvarna.
- Hanya gunakan bateri asli bagi produk ini. Terdapat risiko letupan jika bateri digantikan dengan bateri jenis yang salah. Rujuk pembekal anda untuk maklumat lanjut.
- Risiko kejutan elektrik. Jangan sambungkan terminal bateri pada kunci, skru atau bahan logam yang lain. Ini boleh menyebabkan litar pintas pada bateri.
- Jika bateri bocor, pastikan cecair tidak terkena pada badan, pakaian anda atau produk. Jika anda terkena cecair, bersihkan bahagian berkenaan dengan kuantiti air yang banyak dan dapatkan rawatan perubatan.
- Gunakan cermin mata pelindung semasa anda berdekatan dengan bateri. Jika cecair terkena mata anda, jangan gosok mata sebaliknya, cuci dengan air yang banyak sekurang-kurangnya 15 minit. Dapatkan rawatan perubatan.

- Jangan gunakan bateri yang tidak boleh dicas semula.
- Jangan lakukan pengubahsuaian pada bateri ini.
- Jangan masukkan objek ke dalam slot udara bateri.
- Jauhi bateri daripada cahaya matahari, haba atau api. Bateri boleh menyebabkan letupan dan menyebabkan kelecuran dan/atau kelecuran kimia.
- Jauhkan bateri daripada hujan dan keadaan yang basah.
- Jauhkan bateri daripada ketuhar gelombang mikro dan tekanan tinggi.
- Jangan cuba memisahkan bahagian atau memecahkan bateri.
- Hanya gunakan bateri apabila suhu sekeliling adalah antara -10 °C/14°F hingga 40 °C/104 °F.
- Jangan bersihkan bateri atau pengecas bateri dengan air. Rujuk *Untuk membersihkan bateri dan pengecas bateri pada halaman 185*.
- Jangan gunakan produk yang rosak.
- Simpan bateri di tempat yang jauh daripada objek logam seperti paku, skru atau barang kemas.
- Jauhi bateri daripada kanak-kanak.
- Pasangkan bateri dengan betul. Bateri yang dipasang secara salah boleh menyebabkan litar pintas berlaku pada bateri.

Keselamatan pengecas bateri

AMARAN: Baca semua amaran keselamatan dan semua arahan. Kegagalan mematuhi semua amaran dan arahan mungkin menyebabkan kejutan elektrik, kebakaran dan/atau kecederaan serius.

- Risiko kejutan elektrik atau litar pintas jika arahan keselamatan tidak dipatuhi.
- Jangan gunakan pengecas bateri selain yang dibekalkan untuk produk anda. Hanya gunakan pengecas QC Husqvarna untuk mengecas bateri ganti Husqvarna.
- Jangan cuba memisahkan bahagian pengecas bateri.
- Jangan gunakan pengecas bateri yang rosak atau pengecas bateri yang tidak beroperasi dengan betul.
- Jangan angkat pengecas bateri dengan memegang kord kuasa. Untuk menanggalkan pengecas bateri dari soket sesalur, tarik keluar palam. Jangan tarik kord kuasa.
- Jauhkan semua kabel dan wayar sambungan daripada air, minyak dan bucu tajam. Pastikan kabel tidak tersangkut di antara pintu, pagar atau yang seumpamanya.
- Jangan gunakan pengecas bateri berhampiran bahan yang mudah terbakar atau bahan yang boleh menyebabkan kakisan. Pastikan pengecas bateri tidak ditutup. Tarik keluar palam pengecas bateri jika terdapat asap atau api.
- Hanya cas bateri di dalam bangunan di lokasi dengan aliran udara yang baik dan jauh daripada cahaya matahari. Jangan cas bateri di luar bangunan. Jangan cas bateri dalam keadaan yang basah.
- Hanya cas bateri apabila suhu sekeliling adalah antara 5 °C / 41 °F hingga 40 °C / 104 °F. Gunakan pengecas dalam persekitaran yang mempunyai aliran udara baik yang kering dan bebas daripada habuk.
- Jangan masukkan objek ke dalam slot udara pengecas bateri.
- Jangan sambungkan terminal pengecas bateri pada objek logam kerana ini boleh menyebabkan litar pintas pada pengecas bateri.
- Jangan cas bateri yang tidak boleh dicas semula di dalam pengecas bateri atau menggunakannya di dalam produk.
- Gunakan soket sesalur diluluskan yang tidak rosak.

Arahan keselamatan untuk penyelenggaraan

AMARAN: Baca arahan amaran berikut sebelum anda melakukan penyelenggaraan pada produk ini.

- Keluarkan bateri atau putuskan sambungan kod bekalan kuasa sebelum anda melakukan penyelenggaraan, pemeriksaan lain atau pemasangan produk.
- Pengendali seharusnya hanya melakukan penyelenggaraan dan servis yang dinyatakan dalam manual pengendali ini. Rujuk pembekal servis anda untuk penyelenggaraan dan servis yang selanjutnya.
- Jangan bersihkan bateri atau pengecas bateri dengan air. Detergen yang kuat boleh merosakkan plastik.
- Jika anda tidak melakukan penyelenggaraan, kitaran hayat produk akan berkurangan dan risiko kemalangan akan meningkat.
- Latihan khas diperlukan untuk semua kerja servis dan pembaikan. Jika hanya beberapa pemeriksaan dalam manual pengendali ini diluluskan selepas anda melakukan penyelenggaraan, rujuk pembekal servis anda. Kami memberikan jaminan bahawa pembaikan dan servis profesional tersedia untuk produk anda.
- Hanya gunakan alat ganti tulen.

Pengendalian

Pengenalan

AMARAN: Baca dan fahami bab keselamatan sebelum anda menggunakan produk.

Untuk menggantungkan produk daripada abah-abah

1. Pasang skru di tempat anda ingin menggantungkan produk.
2. Buka cangkuk pada produk. (Rajah 22)
3. Gantung produk pada skru.

Untuk menggantungkan produk daripada lubang lekapan

1. Pasang 2 skru di tempat anda mahu menggantungkan produk. Pastikan 2 skru tersebut berjarak 63mm antara satu sama lain.
2. Gantungkan produk pada 2 skru. (Rajah 23)

Untuk membuka tripod

1. Letakkan tripod di atas permukaan rata.
2. Longgarkan skru kunci (A). (Rajah 24)
3. Angkat batang sambungan (B) dan tekan pendakap (C) ke bawah.
4. Pastikan pendakap (C) berada di antara tanda (D) pada batang sambungan.
5. Ketatkan skru kunci (A).
6. Laraskan panjang batang sambungan jika perlu. Rujuk *Untuk melaraskan batang sambungan pada halaman 184*.

Untuk membuka tripod

1. Turunkan batang sambungan jika perlu. Rujuk *Untuk melaraskan batang sambungan pada halaman 184*.
2. Longgarkan skru kunci (A). (Rajah 25)
3. Tahan batang sambungan (B) dan angkat pendakap (C).
4. Tekan ketiga-tiga kaki (D) jika perlu.
5. Ketatkan skru kunci (A).

Untuk memasang dan menanggalkan produk daripada tripod

1. Buka tripod. Rujuk *Untuk membuka tripod pada halaman 184*.
2. Letakkan produk pada skru lekapan dan putarkan produk mengikut arah jam.
3. Tanggalkan produk dalam jujukan bertentangan.

Untuk memasang dan mengeluarkan bateri

1. Pasang bateri ke dalam kompartmen bateri. Bateri dipasang dengan betul apabila anda mendengar bunyi klik.
2. Keluarkan bateri dalam jujukan bertentangan. Tekan butang pelepas bateri ketika mengeluarkan bateri dari kompartmen bateri.

Untuk menyambungkan kabel USB-C

Produk ini mengandungi salur keluar USB-C untuk mengecas peranti luaran.

1. Angkat penutup getah daripada salur keluar USB-C.
2. Sambungkan kabel USB-C.

Untuk melaraskan panel cahaya

1. Angkat dan lipat keluar panel lampu kiri dan kanan ke sudut 90 darjah terhadap produk. (Rajah 26)
2. Lipat keluar panel lampu tengah ke bahagian atas produk. (Rajah 27)
3. Laraskan ketiga-tiga panel lampu jika perlu.

Untuk melaraskan batang sambungan

1. Longgarkan nat pelarasan. (Rajah 28)
2. Laraskan batang sambungan kepada ketinggian yang anda kehendaki.

AWAS: Jangan panjangkan batang sambungan melebihi garisan (A) jika tripod berada di atas permukaan yang tidak rata.

3. Ketatkan nat pelarasan.

Untuk memulakan dan menghentikan produk

- Tekan dan tahan butang HIDUP/MATI untuk memulakan atau menghentikan produk. (Rajah 29)

Nota: Bateri akan kekal hidup selama 3 minit selepas produk ditetapkan kepada MATI.

Nota: Bateri tidak akan dinyahaktifkan apabila Pengecas USB disambungkan.

Untuk melaraskan kecerahan

- Tekan butang pelarasan kecerahan untuk melaraskan kecerahan. (Rajah 30)

Untuk menukar mod lampu

- Tekan butang mod lampu untuk menukar mod lampu. (Rajah 31)

Penyelenggaraan

Pengenalan

AMARAN: Baca dan fahami bab keselamatan sebelum anda melakukan kerja penyelenggaraan pada produk.

AMARAN: Keluarkan bateri atau kabel bekalan kuasa sebelum anda melakukan penyelenggaraan pada produk.

AMARAN: Jika anda tidak melakukan penyelenggaraan dengan betul, kitaran hayat produk akan berkurangan dan risiko kemalangan akan meningkat. Semua servis dan/atau pembaikan mestilah dilakukan oleh kakitangan servis yang diluluskan. Rujuk dengan pembekal servis anda untuk maklumat lanjut.

Jadual penyelenggaraan

Berikut ialah senarai langkah penyenggaraan yang perlu dilakukan pada produk.

Penyelenggaraan	Sebelum penggu-naan	Selepas diguna-kan	Setiap bulan
Pastikan nat dan skru adalah ketat.	X		
Pastikan panel kawalan berfungsi dengan betul dan tidak rosak.	X		
Periksa sambungan antara bateri dengan produk. Periksa sambungan antara bateri dengan pengecas bateri.			X
Bersihkan produk.		X	

Untuk membersihkan produk

AWAS: Jangan gunakan sesendal bertekanan tinggi atau air mengalir untuk membersihkan produk. Jangan gunakan pelarut untuk pembersihan.

- Gunakan kain lembap untuk membersihkan produk.

Untuk membersihkan bateri dan pengecas bateri

AMARAN: Jangan bersihkan bateri atau pengecas bateri dengan air.

AMARAN: Jangan gunakan sebarang bahan kimia untuk membersihkan bateri.

- Pastikan bateri dan pengecas bateri bersih dan kering sebelum anda memasukkan bateri ke dalam pengecas bateri.
- Bersihkan terminal bateri dengan udara termampat atau gunakan kain lembut yang kering.
- Bersihkan permukaan bateri dan pengecas bateri dengan kain lembut yang kering.

Untuk memeriksa pengecas bateri

- Pastikan pengecas bateri dan kord bekalan kuasa tidak rosak. Periksa untuk mengesan rekahan dan kerosakan lain.

Penyelesaian masalah untuk produk

Nota: Untuk pencarisilapan bateri dan pengecas bateri rujuk kepada manual pengendali yang berkaitan.

Masalah	Punca	Penyelesaian
Produk tidak dapat dihidupkan. Tiada LED yang menyala apabila anda menekan butang HIDUP/MATI.	Bateri habis.	Cas bateri.
	Bateri tidak dipasang dalam produk dengan betul.	Tanggalkan bateri dan pasangkannya dengan betul.
	Bateri rosak atau tidak berfungsi dengan betul.	Tekan butang HIDUP/MATI untuk memeriksa bateri. Sekurang-kurangnya 1 LED hijau mesti menyala.
	Palam rosak atau kotor antara bateri dan produk.	Pastikan penyambung kuasa antara bateri dengan produk tidak kotor atau rosak.
	Penservisan diperlukan.	Rujuk pusat servis yang diluluskan oleh Husqvarna.
Produk ini beroperasi tetapi tiada lampu penunjuk pada panel kawalan.	Penservisan diperlukan.	Rujuk pusat servis yang diluluskan oleh Husqvarna.

Pengangkutan, penyimpanan dan pembuangan

Untuk menetapkan produk dalam mod simpanan pengangkutan

1. Tanggalkan produk daripada tripod. Rujuk *Untuk memasang dan menanggalkan produk daripada tripod pada halaman 184*.
2. Tanggalkan bateri. Rujuk *Untuk memasang dan mengeluarkan bateri pada halaman 184*.
3. Lipat panel tengah ke arah badan produk. (Rajah 32)
4. Lipat panel lampu kiri dan kanan ke arah badan produk. (Rajah 33)
5. Letakkan produk pada 4 kaki getah di atas permukaan yang rata.

Pemindahan dan penyimpanan

- Lampirkan produk dengan selamat semasa pengangkutan untuk mengelakkan kerosakan dan kemalangan.
- Simpan produk dalam kawasan yang dikunci untuk menghalang akses kanak-kanak atau orang yang tidak diluluskan.
- Putuskan sambungan bateri daripada produk.

Pembuangan bateri, pengecas bateri dan produk

Simbol di bawah bermaksud produk bukan merupakan bahan buangan domestik. Kitar semula di stesen kitar semula untuk peralatan elektrik dan elektronik. Ini dapat membantu untuk mengelakkan kerosakan kepada alam sekitar dan orang.

Rujuk pihak berkuasa tempatan, perkhidmatan buangan setempat atau penjual anda untuk mendapatkan maklumat lanjut.



Nota: Simbol yang ditunjukkan pada produk atau pakej produk.

Item	WL7i	Catatan
Jenis LED	HS-2835-1W-3V/350mA-SD	
Jumlah keberkesanan sistem, lm/W	130	
fluks bercahaya,lm	830~7000	Tanpa pembaur.
Sudut pandangan bagi setiap panel cahaya, darjah	120	
Kelas IP	IP44	
Berat, kg/lb	2.8/6.16	
Perlindungan impak	IK 07	
Julat suhu pengendalian, °C/°F	-5–40/23–104	
Jumlah kuasa, W	54 untuk lampu. 18 untuk output Jenis C.	

Bateri yang diluluskan

Hanya gunakan Husqvarna40-B asli untuk produk ini.

Bateri	40-B140 X Tanpa Bluetooth®
Jenis	Litium-ion
Kapasiti bateri, Ah	4.0
Voltan nominal, V	36
Berat, kg/lb	1.25/2.7

Pengecas bateri yang diluluskan

Pengecas bateri	40-C500X
Voltan input, V	100-240
Frekuensi, Hz	50-60
Kuasa, W	500

Dimensi produk

(Rajah 2)

A	Ketinggian lampu, mm/in	208.8/8.2
B	Lebar lampu, mm/in	219.9/8.7
C	Kedalaman lampu, mm/in	251/9.9
D	Tinggi tripod, mm/in	690±10/27.2±0.4

Inhoud

Inleiding..... 189
Veiligheid..... 191
Werking.....194
Onderhoud.....195
Problemen met het product oplossen.....195
Vervoer, opslag en verwerking.....196
Technische gegevens 197
Productafmetingen.....198

Inleiding

Productbeschrijving

Deze producten zijn accu-aangedreven draagbare werklampen met een led-lichtbron.

Wij werken voortdurend aan het verder ontwikkelen van onze producten en behouden ons dan ook het recht voor om zonder aankondiging vooraf wijzigingen in het ontwerp en/of uiterlijk van de producten door te voeren.

Beoogd gebruik

Deze producten zijn ontworpen om werkgebieden binnen en buiten te verlichten. Gebruik het product niet voor andere taken.

Let op: Landelijke of lokale wettelijke voorschriften kunnen van toepassing zijn op het gebruik. Volg de eventuele voorschriften op.

Productoverzicht

(Fig. 1)

1. Rechter lichtpaneel
2. Middelste lichtpaneel
3. Linker lichtpaneel
4. Transporthandgreep
5. Accucompartiment
6. Accu-oplaadindicator
7. ON/OFF-knop
8. Lichtmodusknop
9. Knop voor het aanpassen van de helderheid
10. USB-C-uitgang
11. Rubberen voetjes
12. Statiefbevestiging
13. Montagegaten
14. Haak
15. Stelmoer
16. Bevestigingsschroef
17. Borgbout
18. Verlengstok
19. Poot
20. Kantelvergrendelingssteun
21. Gebruikershandleiding

Symbolen op het product

(Fig. 3) WAARSCHUWING: Wees voorzichtig en gebruik het product op de juiste manier. Dit product kan ernstig of fataal letsel toebrengen aan de gebruiker of anderen.

(Fig. 4) Lees de handleiding goed door en zorg dat u de instructies hebt begrepen voordat u het product gebruikt.

(Fig. 5) Indicator voor de laadstatus van de accu.

(Fig. 6) Lichtmodus.

(Fig. 7) Knop voor aanpassing van de helderheid.

(Fig. 8) Knop ON/OFF.

(Fig. 9) WAARSCHUWING: Heet oppervlak.

(Fig. 10) Armatuur van klasse III.

(Fig. 11) Kijk niet in de lichtbron.

(Fig. 12) Voorzichtig: risico op elektrische schok.

(Fig. 13) Minimale afstand tot verlichte objecten (in meter).

(Fig. 14) Beschermd tegen spatwater.

(Fig. 15) Milieumarkering. Het product of de verpakking ervan is geen huishoudelijk afval. Lever het in bij een erkende verwijderingslocatie voor elektrische en elektronische apparatuur.

(Fig. 16) Dit product is door TÜV Rheinland gecertificeerd met het cTUVus-keurmerk. De cTUVus-certificering geeft aan dat het product voldoet aan de veiligheidsnormen die worden vereist door zowel de Verenigde Staten als Canada. Deze certificering zorgt ervoor dat het product is getest en voldoet aan de vereiste veiligheidseisen voor de Noord-Amerikaanse en Canadese markt.

(Fig. 17) Dit product voldoet aan EESS en ACMA voor Nieuw-Zeeland en Australië.

(Fig. 18) Dit product voldoet aan de geldende Oekraïense richtlijnen.

(Fig. 19) Dit product voldoet aan de geldende EU-richtlijnen.

(Fig. 20) Dit product voldoet aan de geldende VK-regelgeving.

Let op: Overige op het product aangebrachte symbolen/plaatjes verwijzen naar specifieke eisen aan certificering voor bepaalde markten.

Typeplaatje

(Fig. 21)

1. Fabrikant
2. Naam product
3. Serienummer – jjjjwwdxxxx

   Op het typeplaatje staat het serienummer. jjjj is het productiejaar, ww is de productieweek en d is de weekdag, beginnend op maandag en eindigend op zondag.

Schade aan het product

We zijn niet verantwoordelijk voor schade aan ons product als:

- het product niet goed is gerepareerd.
- het product is gerepareerd met onderdelen die niet van de fabrikant afkomstig zijn, of onderdelen die niet zijn goedgekeurd door de fabrikant.

- het product een accessoire bevat dat niet afkomstig is van de fabrikant of niet is goedgekeurd door de fabrikant.
- het product niet is gerepareerd door een erkend servicepunt of door een erkende autoriteit.

Veiligheid

Veiligheidsdefinities

Waarschuwingen, voorzorgsmaatregelen en opmerkingen worden gebruikt om te wijzen op belangrijke delen van de handleiding.

WAARSCHUWING: Wordt gebruikt om te wijzen op de kans op ernstig of fataal letsel voor de gebruiker of omstanders wanneer de instructies in de handleiding niet worden gevolgd.

OPGELET: Wordt gebruikt indien er een risico bestaat op schade aan het product en andere eigendommen of aan de omgeving wanneer de instructies in de handleiding niet worden gevolgd.

Let op: Geven verdere informatie die nodig is in een bepaalde situatie.

Algemene veiligheidsaanwijzingen voor machines

WAARSCHUWING: Lees alle veiligheidsaanwijzingen, instructies, illustraties en specificaties voor deze machine. *Het niet opvolgen van ieder van de onderstaande instructies kan leiden tot elektrische schokken, brand en/of ernstig letsel.*

Bewaar alle waarschuwingen en instructies voor later gebruik.

Let op: *Het in de veiligheidsaanwijzingen gebruikte begrip "machine" heeft betrekking op machines die met netspanning worden gebruikt (met een netsnoer) en op machines die op een accu werken (zonder netsnoer).*

Elektrische veiligheid

WAARSCHUWING: Lees de volgende waarschuwingen voordat u het product gaat gebruiken.

WAARSCHUWING: Gebruik het product niet in de regen.

- Risico van elektrische schok of kortsluiting wanneer de veiligheidsinstructies niet worden opgevolgd.
- Gebruik een goedgekeurde contactdoos die correct geïnstalleerd en niet beschadigd is.
- Gebruik alleen de voor uw product aanbevolen voedingsadapter.
- Probeer het product of de voedingsadapter niet te demonteren.
- Gebruik nooit een beschadigd product.
- Als de voedingsadapter beschadigd is, moet deze worden losgekoppeld van de stroomvoorziening en mag u het beschadigde gedeelte niet aanraken.

Gebruik en onderhoud van machines met accuvoeding

- **Laad het gereedschap alleen op met de lader die door de fabrikant is gespecificeerd.** Een lader die voor een bepaald type accu geschikt is, kan een risico op brand creëren als de lader met een andere accu wordt gebruikt.
- **Gebruik machines alleen met de specifiek ervoor gespecificeerde accu.** Als er andere accupacks worden gebruikt, bestaat er risico op letsel en brand.
- **Als het accupack niet gebruikt wordt, houd hem dan uit de buurt van andere metalen voorwerpen, zoals paperclips, munten, sleutels, spijkers, schroeven of andere kleine metalen voorwerpen die een verbinding tussen de twee klemmen kunnen maken.** Als er kortsluiting tussen de accuaansluitingen ontstaat, kunnen er brandwonden of brand ontstaan.
- **Als het accupack verkeerd wordt gebruikt, kan er vloeistof uit de accu komen; zorg dat u deze niet aanraakt. Als u per ongeluk in contact komt met de vloeistof, afspoelen met water. Als er vloeistof in de ogen komt dient u medische hulp in te roepen.** Vloeistof die uit de accu komt kan irritatie of brandwonden veroorzaken.
- **Gebruik geen accu of machine die is beschadigd of aangepast.** Beschadigde of aangepaste accu's kunnen onvoorspelbaar gedrag vertonen, wat kan leiden tot brand, explosies of letsel.
- **Stel de accu of machine niet bloot aan vuur of hoge temperaturen.**
- **Volg alle oplaadinstructies op en laad de accu of machine niet op bij temperaturen die buiten het in de instructies gespecificeerde bereik liggen.** Door onjuist opladen of opladen bij temperaturen die buiten het gespecificeerde bereik liggen, kan de accu beschadigd raken en neemt het risico op brand toe.

Service

- **Laat uw product onderhouden door een gekwalificeerde onderhoudsmonteur met gebruikmaking van uitsluitend identieke vervangende onderdelen.** Hierdoor blijft de veiligheid van het product gehandhaafd.
- **Voer nooit onderhoud uit aan beschadigde accupacks.** Onderhoud aan accupacks mag alleen worden uitgevoerd door de fabrikant of geautoriseerde dienstverleners.

Algemene veiligheidsinstructies



WAARSCHUWING: Lees de volgende waarschuwingen voordat u het product gaat gebruiken.



WAARSCHUWING: De lens wordt zeer heet tijdens gebruik. Raak de hete lens niet aan om het risico op brandwonden te beperken.



WAARSCHUWING: Kijk niet in de werklamp om het risico op letsel te verminderen. Dit kan ernstig oogletsel veroorzaken.

- Houd het werkgebied schoon om het risico op letsel te verkleinen.
- Strikt toezicht is vereist wanneer een product in de buurt van kinderen wordt gebruikt om het risico op letsel te verlagen.
- Raak hete onderdelen niet aan.
- Gebruik alleen door de fabrikant aanbevolen of verkochte hulpstukken.
- Plaats het product niet in water of een andere vloeistof om het risico op elektrische schokken te verminderen. Plaats of bewaar het product niet ergens waar het in een bad of wasbak kan vallen of daarin kan worden getrokken.
- De lichtbron in dit product mag alleen worden vervangen door de fabrikant, de servicewerkplaats of een vergelijkbare gekwalificeerde persoon.
- Breng geen wijzigingen aan dit product aan. Wijzigingen aan het product die niet zijn goedgekeurd door de fabrikant, kunnen leiden tot ernstig letsel of overlijden.
- Gebruik het product niet als de mogelijkheid bestaat dat andere personen wijzigingen aan het product hebben aangebracht.
- Gebruik altijd originele accessoires en reserveonderdelen. Accessoires en wijzigingen die niet zijn goedgekeurd door de fabrikant, kunnen leiden tot ernstig letsel of overlijden.
- Houd het product schoon. Zorg ervoor dat u de aanduidingen en stickers duidelijk kunt lezen.
- Laat de machine nooit gebruiken door kinderen of andere personen die niet zijn opgeleid voor het gebruik van of onderhoud aan het product.
- Zorg ervoor dat dit product alleen wordt gebruikt door personen die de inhoud van de gebruikershandleiding hebben gelezen en begrepen.
- Dit product produceert tijdens bedrijf een elektromagnetisch veld. Dit veld kan onder bepaalde omstandigheden de werking van actieve of passieve medische implantaten verstoren. Om het risico op ernstig of fataal letsel te verminderen, raden we personen met een medisch implantaat aan om contact op te nemen met hun arts en de fabrikant van het medische implantaat voordat ze dit product gebruiken.
- De informatie in deze gebruikershandleiding kan nooit de kennis vervangen die een vakman via opleidingen en praktische ervaring heeft verworven. Wanneer u in een situatie belandt waarin u niet goed weet hoe u verder te werk moet gaan, moet u een expert raadplegen. Neem contact op met uw servicedealer. Vermijd gebruik waarvan u vindt dat u niet voldoende gekwalificeerd bent.
- Draag goedgekeurde veiligheidshandschoenen wanneer u onderhoud aan het product uitvoert.
- Voorkom dat u door veelvuldig gebruik de veiligheidsvoorschriften minder strikt gaat naleven. Als u niet voorzichtig bent, kan zich een ongeval voordoen.

Veiligheid bij accu's



WAARSCHUWING: Lees de volgende waarschuwingen voordat u het product gaat gebruiken.



WAARSCHUWING: Een beschadigde accu kan exploderen en letsel veroorzaken. Als de accu vervormd of beschadigd is, neem dan contact op met een erkende Husqvarna servicewerkplaats.

- Gebruik alleen Husqvarna acculaders en accu's.
- Gebruik uitsluitend originele accu's voor dit product. Er bestaat explosiegevaar als de accu's worden vervangen door een accu van een onjuist type. Neem voor meer informatie contact op met uw dealer.
- Risico van elektrische schok. Breng de accuklemmen niet in contact met sleutels, schroeven of ander metaal. Dit kan kortsluiting van de accu veroorzaken.
- Als de accu lekt, zorg er dan voor dat de vloeistof niet in aanraking komt met uw huid, kleding of ogen. Als u in aanraking bent gekomen met de vloeistof, reinig het oppervlak dan met een ruime hoeveelheid water en raadpleeg een arts.
- Draag een veiligheidsbril wanneer u zich in de buurt van accu's begeeft. Wrijf niet in uw ogen wanneer

u vloeistof in uw ogen krijgt, maar spoel uw ogen minstens 15 minuten met water. Roep medische hulp in.
- Gebruik geen accu's die niet oplaadbaar zijn.
- Breng geen wijzigingen aan de accu aan.
- Plaats geen voorwerpen in de luchtspleten van de accu.
- Bescherm de accu tegen direct zonlicht, warmte of open vuur. De accu kan een explosie en brandwonden en/of chemische brandwonden veroorzaken.
- Bescherm de accu tegen regen en vocht.
- Houd de accu uit de buurt van magnetrons en hoge druk.
- Probeer de accu niet te demonteren of te slopen.
- Gebruik de accu alleen als de omgevingstemperatuur tussen -10 °C/14°F en 40 °C/104 °F ligt.
- Reinig de accu of acculader nooit met water. Zie *Accu en acculader reinigen op pagina 195*.
- Gebruik geen beschadigde accu.
- Sla accu's op uit de buurt van metalen voorwerpen, bijvoorbeeld spijkers, schroeven en sieraden.
- Houd de accu buiten het bereik van kinderen.
- Monteer de accu op de juiste manier. Een verkeerd aangesloten accu kan kortsluiting van de accu veroorzaken.

Veiligheidsvoorschriften voor acculader

WAARSCHUWING: Lees alle veiligheidswaarschuwingen en alle instructies. Het niet opvolgen van de waarschuwingen en instructies kan leiden tot elektrische schokken, brand en/of ernstig letsel.

- Risico van elektrische schok of kortsluiting wanneer de veiligheidsinstructies niet worden opgevolgd.
- Gebruik geen andere acculader dan die bij uw product is geleverd. Gebruik uitsluitend Husqvarna QC-laders wanneer u vervangende Husqvarna-accu's oplaadt.
- Probeer de acculader niet te demonteren.
- Een beschadigde acculader of een acculader die niet naar behoren werkt, mag niet worden gebruikt.
- Til de acculader niet op aan de voedingskabel. Trek aan de stekker om de acculader uit de wandcontactdoos te halen. Trek niet aan de voedingskabel.
- Houd alle kabels en verlengsnoeren uit de buurt van water, olie en scherpe kanten. Let op dat de kabel niet bekneld raakt tussen deuren, hekken en dergelijke.
- Gebruik de acculader niet in de buurt van brandbare materialen of materialen die corrosie kunnen veroorzaken. Controleer of de acculader niet is afgedekt. Haal de stekker van de acculader uit de wandcontactdoos bij rookontwikkeling of brand.
- De accu mag alleen binnenshuis worden opgeladen op een plek met voldoende ventilatie en zonder direct zonlicht. Laad de accu niet buiten op. Laad de accu niet op in vochtige omstandigheden.
- Laad de accu alleen op wanneer de omgevingstemperatuur tussen 5 °C / 41 °F en 40 °C / 104 °F ligt. Gebruik de lader in droge, stofvrije omgeving met goede ventilatie.
- Plaats geen voorwerpen in de luchtspleten van de acculader.
- Verbind de contacten van de acculader niet met metalen objecten, omdat dit kortsluiting in de acculader kan veroorzaken.
- Laad geen niet-oplaadbare accu's op in de acculader en gebruik deze ook niet in de machine.
- Gebruik goedgekeurde stopcontacten die niet beschadigd zijn.

Veiligheidsinstructies voor onderhoud

WAARSCHUWING: Lees de volgende waarschuwingen voordat u onderhoud aan het product gaat uitvoeren.

- Verwijder de accu of haal de voedingskabel uit het stopcontact voordat u onderhoud of andere controles uitvoert, of het product demonteert.
- De gebruiker mag alleen de onderhouds- en servicewerkzaamheden uitvoeren die in deze bedieningshandleiding zijn beschreven. Ga naar uw servicedealer voor verdergaande service- of onderhoudswerkzaamheden.
- Reinig de accu of acculader nooit met water. Sterke reinigingsmiddelen kunnen schade aan het kunststof veroorzaken.
- Als u geen onderhoud uitvoert, verkort dit de levenscyclus van het product en vergroot het risico op ongevallen.
- Voor alle service- en reparatiewerkzaamheden is speciale training vereist. Als niet alle controles in deze bedieningshandleiding een goed resultaat geven nadat u onderhoud hebt uitgevoerd, ga dan naar uw servicedealer. Wij garanderen dat u daar professionele reparaties en service voor uw product krijgt.
- Gebruik alleen originele reserveonderdelen.

Inleiding

WAARSCHUWING: Zorg dat u het hoofdstuk over veiligheid hebt gelezen en begrepen voordat u het product gebruikt.

Het product aan de haak hangen

1. Bevestig een schroef op de plaats waar u het product wilt ophangen.
2. Klap de haak op het product uit. (Fig. 22)
3. Hang het product aan de schroef.

Het product ophangen aan de opberggaten

1. Bevestig 2 schroeven op de plaats waar u het product wilt ophangen. Controleer of er 63 mm tussen de 2 schroeven zit.
2. Hang het product aan de 2 schroeven. (Fig. 23)

Het statief uitklappen

1. Plaats het statief op een vlakke ondergrond.
2. Draai de borgschroef (A) los. (Fig. 24)
3. Til de verlengstok (B) op en duw de houder (C) omlaag.
4. Zorg ervoor dat de steun (C) zich tussen de markeringen (D) op de verlengstok bevindt.
5. Draai de borgschroef (B) vast.
6. Stel de lengte van de verlengstok indien nodig af. Zie *De verlengstok afstellen op pagina 194*.

Het statief uitklappen

1. Laat de verlengstok indien nodig zakken. Zie *De verlengstok afstellen op pagina 194*.
2. Draai de borgschroef (A) los. (Fig. 25)
3. Houd de verlengstok (B) vast en til de houder (C) op.
4. Duw de 3 poten (D) indien nodig in.
5. Draai de borgschroef (B) vast.

Het product op het statief plaatsen en verwijderen

1. Klap het statief uit. Zie *Het statief uitklappen op pagina 194*.
2. Plaats het product op de bevestigingsschroef en draai het product rechtsom.
3. Verwijder het product in de omgekeerde volgorde.

De accu installeren en verwijderen

1. Plaats de accu in het accucompartiment. De accu is correct geïnstalleerd als u een klik hoort.
2. Verwijder de accu in de omgekeerde volgorde. Druk op de accu-ontgrendelknoppen en verwijder de accu uit het accucompartiment.

Een USB-C-kabel aansluiten

Het product heeft een USB-C-uitgang om externe apparaten op te laden.

1. Verwijder het rubberen dopje van de USB-C-uitgang.
2. Sluit de USB-C-kabel aan.

De lichtpanelen afstellen

1. Til de linker- en rechter lichtpanelen op en klap ze uit in een hoek van 90 graden ten opzichte van het product. (Fig. 26)
2. Klap het middelste lichtpaneel uit tot aan de bovenkant van het product. (Fig. 27)
3. Stel de 3 lichtpanelen indien nodig af.

De verlengstok afstellen

1. Draai de stelmoer los. (Fig. 28)
2. Stel de verlengstok in op de gewenste hoogte.

OPGELET: Verleng de verlengstok niet boven de lijn (A) als het statief op een onvlakke ondergrond staat.

3. Draai de stelmoer vast.

Product starten en stoppen

- Houd de knop ON/OFF ingedrukt om het product te starten of te stoppen. (Fig. 29)

Let op: De accu blijft 3 minuten ingeschakeld nadat het product op OFF is gezet.

Let op: De accu wordt niet gedeactiveerd wanneer een USB-lader wordt aangesloten.

De helderheid aanpassen

- Druk op de knop voor het aanpassen van de helderheid om de helderheid aan te passen. (Fig. 30)

Lichtmodus wijzigen

- Druk op de lichtmodusknop om de lichtmodus te wijzigen. (Fig. 31)

Onderhoud

Inleiding

WAARSCHUWING: Zorg dat u het hoofdstuk over veiligheid hebt gelezen en begrepen voordat u onderhoud aan het product gaat uitvoeren.

WAARSCHUWING: Verwijder de accu of haal de voedingskabel uit het stopcontact voordat u onderhoud uitvoert aan het product.

WAARSCHUWING: Als u het onderhoud niet op de juiste wijze uitvoert, kan dit de levensduur van het product verkorten en het risico op ongevallen vergroten. Alle service- en reparatiewerkzaamheden moeten worden uitgevoerd door hiervoor goedgekeurd personeel. Neem voor meer informatie contact op met uw servicedealer.

Onderhoudsschema

Hieronder volgt een lijst van het onderhoud dat u aan het product moet uitvoeren.

Onderhoud	Vóór gebruik	Na gebruik	Maandelijks
Controleer of de schroeven en moeren goed zijn vastgedraaid.	X		
Controleer of het bedieningspaneel correct werkt en niet beschadigd is.	X		
Controleer de verbindingen tussen de accu en het product. Controleer de verbinding tussen de accu en de acculader.			X
Reinig het product.		X	

Product reinigen

OPGELET: Gebruik geen hogedrukreiniger of stromend water om het product te reinigen. Gebruik geen oplosmiddelen voor reiniging.

- Gebruik een vochtige doek om het product te reinigen.

Accu en acculader reinigen

WAARSCHUWING: Reinig de accu of acculader nooit met water.

WAARSCHUWING: Gebruik nooit chemische middelen om de accu te reinigen.

- Zorg ervoor dat de accu en de acculader schoon en droog zijn voordat u de accu in de acculader plaatst.
- Reinig de accupolen met perslucht of gebruik een zachte en droge doek.
- Reinig de oppervlakken van de accu en de acculader met een zachte en droge doek.

De acculader controleren

- Controleer of de acculader en voedingskabel niet beschadigd zijn. Controleer op scheuren en andere schade.

Problemen met het product oplossen

Let op: Zie de betreffende gebruikershandleiding voor het oplossen van problemen met de accu en de acculader.

Probleem	Oorzaak	Oplossing
Het product start niet. Er gaan geen leds branden nadat u op de knop ON/OFF hebt gedrukt.	De accu is leeg.	Laad de accu op.
	De accu is niet op de juiste wijze in het product gezet.	Verwijder de accu en installeer hem op de juiste wijze.
	De accu is beschadigd of werkt niet goed.	Druk op de knop ON/OFF de accu te testen. Er moet minimaal 1 groene led gaan branden.
	Verontreinigde of beschadigde plug tussen accu en product.	Zorg ervoor dat de aansluitingen tussen de accu en het product niet vuil of beschadigd zijn.
	Onderhoud is nodig.	Neem contact op met een erkend Husqvarna-servicecentrum.
Het product werkt, maar er brandt geen lampje op het bedieningspaneel.	Onderhoud is nodig.	Neem contact op met een erkend Husqvarna-servicecentrum.

Vervoer, opslag en verwerking

Het product in de transport-/ opslagmodus zetten

1. Verwijder het product van het statief. Zie *Het product op het statief plaatsen en verwijderen op pagina 194*.
2. Verwijder de accu. Zie *De accu installeren en verwijderen op pagina 194*.
3. Klap het middelste paneel in naar de behuizing van het product. (Fig. 32)
4. Klap de linker- en rechter lichtpanelen in naar de behuizing van het product. (Fig. 33)
5. Plaats het product op de 4 rubberen voeten op een vlakke ondergrond.

Transport en opslag

- Bevestig het product stevig tijdens het transport om schade en ongevallen te voorkomen.
- Bewaar het product in een afgesloten ruimte om toegang door kinderen of onbevoegde personen te verhinderen.
- Koppel de accu van het product los.

Accu, acculader en product afvoeren

Het onderstaande symbool betekent dat het product geen huishoudelijk afval is. Lever het in bij een recyclepunt voor elektrische en elektronische apparatuur. Dit voorkomt vervuiling van het milieu en letsel bij personen.

Neem contact op met de lokale autoriteiten, het afvalverwerkingsbedrijf of uw dealer voor meer informatie.



Let op: Het symbool staat op het product of op de verpakking van het product.

Item	WL7i	Opmerking
Type led	HS-2835-1W-3V/350mA-SD	
Totale systeemeffectiviteit, lm/W	130	
Lichtstroom, lm	830~7000	Zonder diffuser.
Kijkhoek voor elk lichtpaneel, graden	120	
IP-klasse	IP44	
Gewicht, kg/lb	2,8/6,16	
Slagvastheid	IK 07	
Bedrijfstemperatuurbereik, °C/°F	-5-40/23-104	
Totaal vermogen, W	54 voor licht. 18 voor Type C-uitgang.	

Goedgekeurde accu's

Gebruik uitsluitend originele Husqvarna 40-B voor dit product.

Accu	40-B140 X zonder Bluetooth®
Type	Lithium-ion
Accucapaciteit, Ah	4,0
Nominale spanning, V	36
Gewicht, kg/lb	1,25/2,7

Goedgekeurde acculaders

Acculader	40-C500X
Ingangsspanning, V	100-240
Frequentie, Hz	50-60
Vermogen, W	500

Productafmetingen

(Fig. 2)

A	Hoogte lamp, mm/inch	208,8/8,2
B	Breedte lamp, mm/inch	219,9/8,7
C	Diepte lamp, mm/inch	251/9,9
D	Hoogte statief, mm/inch	690±10/27,2±0,4

INNHOLD

Innledning..... 199
Sikkerhet..... 201
Drift..... 203
Vedlikehold..... 204
Feilsøking av produktet..... 205
Transport, oppbevaring og avhending..... 205
Tekniske data 207
Produktmål..... 208

Innledning

Produktbeskrivelse

Disse produktene er batteridrevne, bærbare arbeidslys med LED-lyskilde.

Vi arbeider stadig med å videreutvikle produktene våre og forbeholder oss derfor retten til å gjøre endringer angående blant annet form og utseende uten varsel.

Bruksområder

Disse produktene er utformet for å lyse opp arbeidsområder både innendørs og utendørs. Ikke bruk produktet til andre oppgaver.

Merk: Bruken kan være regulert av nasjonal eller lokal lovgivning. Følg gjeldende lovgivning.

Produktoversikt

(Fig. 1)

1. Høyre lyspanel
2. Midtre lyspanel
3. Venstre lyspanel
4. Transporthåndtak
5. Batterirom
6. Indikator for batterilading
7. ON/OFF-knapp
8. Knapp for lysmodus
9. Knapp for justering av lysstyrke
10. USB-C-uttak
11. Gummiføtter
12. Stativfeste
13. Monteringshull
14. Krok
15. Justeringsmutter
16. Monteringsskrue
17. Låseskrue
18. Forlengelsesstang
19. Bein
20. Vippelås
21. Bruksanvisning

Symboler på produktet

(Fig. 3) ADVARSEL: Vær forsiktig, og bruk produktet riktig. Dette produktet kan føre til alvorlig personskade eller død for brukeren eller andre.

(Fig. 4) Les bruksanvisningen nøye, og forsikre deg om at du forstår instruksjonene før du bruker produktet.

(Fig. 5) Indikator for batteriets ladestatus.

(Fig. 6) Lysmodus.

(Fig. 7) Knapp for justering av lysstyrken.

(Fig. 8) ON/OFF-knapp.

(Fig. 9) ADVARSEL: Varm overflate.

(Fig. 10) Klasse III-lysarmatur.

(Fig. 11) Ikke se rett inn i lyskilden.

(Fig. 12) Fare for elektrisk støt.

(Fig. 13) Minimumsavstand fra opplyste gjenstander (meter).

(Fig. 14) Beskyttet mot sprutende vann.

(Fig. 15) Miljømerke. Produktet og produktemballasjen er ikke restavfall. Lever det til et godkjent gjenvinningsanlegg for elektrisk og elektronisk utstyr.

(Fig. 16) Dette produktet er sertifisert med cTUVus-merket av TÜV Rheinland. cTUVus-sertifiseringen angir at produktet overholder sikkerhetsstandardene som kreves av både USA og Canada. Denne sertifiseringen sikrer at produktet er testet og oppfyller de nødvendige sikkerhetskravene for det nordamerikanske og kanadiske markedet.

(Fig. 17) Dette produktet samsvarer med EESS og ACMA for New Zealand og Australia.

(Fig. 18) Dette produktet samsvarer med gjeldende ukrainske forskrifter.

(Fig. 19) Dette produktet er i overensstemmelse med aktuelle EU-direktiver.

(Fig. 20) Dette produktet samsvarer med gjeldende britiske direktiver.

Merk: Øvrige symboler/klistremerker på produktet gjelder spesielle sertifiseringskrav for enkelte markeder.

Typeskilt

(Fig. 21)

1. Produsent
2. Produktnavn
3. Serienummer – yyyywwdxxxx

   Typeplaten viser serienummeret. yyyy er produksjonsåret, ww er produksjonsuken og d er ukedagen, som starter med mandag og slutter med søndag.

Skader på produktet

Vi er ikke ansvarlige for skader på produktet vårt hvis:

- produktet er reparert på feil måte
- produktet er reparert med deler som ikke kommer fra produsenten eller som ikke er godkjent av produsenten
- produktet har et tilbehør som ikke kommer fra produsenten eller som ikke er godkjent av produsenten

- produktet ikke er reparert på et godkjent servicesenter eller av en godkjent aktør

Sikkerhet

Sikkerhetsdefinisjoner

Advarsler, oppfordringer og merknader brukes for å understreke spesielt viktige deler av bruksanvisningen.i



ADVARSEL: Brukes hvis det er fare for personskade eller død for brukeren eller andre personer om instruksjonene i håndboken ikke følges.



OBS: Brukes hvis det er fare for skade på produktet, annet materiell eller nærliggende områder dersom instruksjonene i håndboken ikke følges.

Merk: Brukes for å gi mer nødvendig informasjon for en spesifikk situasjon.

Generelle sikkerhetsanvisninger for elektroverktøy



ADVARSEL: Les alle sikkerhetsadvarsler, instruksjoner, illustrasjoner og spesifikasjoner som fulgte med denne maskinen. *Hvis du ikke følger alle instruksjonene som er angitt nedenfor, kan det føre til elektrisk støt, brann og/eller alvorlige skader.*

Ta vare på alle advarsler og instruksjoner for fremtidig bruk.

Merk: *Begrepet «maskin» i advarslene refererer til en maskin som drives av nettstrøm (med ledning) eller batteri (uten ledning).*

El-sikkerhet



ADVARSEL: Les de følgende advarselsinstruksjonene før du bruker produktet.



ADVARSEL: Ikke bruk produktet i regnvær.

- Fare for elektrisk støt eller kortslutning hvis sikkerhetsinstruksjonene ikke følges.
- Bruk et godkjent strømuttak som er riktig installert og ikke skadet.
- Ikke bruk andre strømadaptere enn den som er anbefalt for produktet.
- Ikke prøv å demontere produktet eller strømadapteren.
- Ikke bruk et skadet produkt.
- Hvis strømadapteren er skadet, må du koble den fra strømforsyningen og ikke berøre det skadde området.

Bruk og vedlikehold av batteridreven maskin

- **Må bare lades med laderen som er spesifisert av produsenten.** En lader som passer til én batteripakke, kan skape brannfare hvis den brukes med en annen batteripakke.
- **Bruk kun de batteriene som er tiltenkt for maskinene.** Bruk av andre batteripakker kan medføre fare for personskade og brann.
- **Når batteriet ikke er i bruk, må det holdes unna andre metallgjenstander som binders, mynter, nøkler, spiker, skruer og andre små metallgjenstander som kan danne en forbindelse fra den ene batteripolen til den andre.** Kortslutning av batteripolene kan føre til forbrenning eller brann.
- **Hvis batteriet utsettes for store påkjenninger, kan det komme væske ut av det. Unngå i så fall kontakt med denne væsken. Skyll med vann hvis kontakt oppstår ved et uhell. Hvis du får væske i øynene, kontakt lege øyeblikkelig.** Væske som kommer ut av batteriet kan forårsake irritasjon eller forbrenninger.
- **Ikke bruk en batteripakke eller maskin som er skadet eller endret.** Skadede eller endrede batterier kan ha en uforutsigbar adferd, noe som kan føre til brann, eksplosjoner eller personskader.
- **Ikke utsett en batteripakke eller maskin for ild eller for høye temperaturer.**
- **Følg alle ladeinstruksjonene, og ikke lad batteripakken eller maskinen utenfor temperaturområdet som er angitt i instruksjonene.** Lading på feil måte eller ved temperaturer utenfor det angitte området kan påføre batteriet skade og øke faren for brann.

Service

- **La en kvalifisert reparatør utføre service kun med identiske reservedeler.** Dette sørger for at produktets sikkerhet opprettholdes.
- **Utfør aldri service på skadede batteripakker.** Service av batteripakker skal kun utføres av produsenten eller autoriserte serviceleverandører.

Generelle sikkerhetsinstruksjoner



ADVARSEL: Les de følgende advarselsinstruksjonene før du bruker produktet.



ADVARSEL: Linsen blir veldig varm under bruk. For å redusere risikoen for brannskader må du ikke berøre den varme linsen.



ADVARSEL: For å redusere risikoen for skade må du ikke stirre på arbeidslampen. Alvorlig øyeskade kan oppstå.

- For å redusere risikoen for skade må du holde arbeidsområdet rent.
- For å redusere risikoen for skade, er det nødvendig med nøye tilsyn når et produkt brukes i nærheten av barn.
- Ikke berør varme deler.
- Bruk bare tilbehør anbefalt eller solgt av produsenten.
- Produktet må ikke legges i vann eller annen væske, for å unngå fare for elektrisk støt. Produktet må ikke plasseres slik at det kan falle ned i eller trekkes ned i et badekar eller en vaskeservant.
- Lyskilden i dette produktet må bare skiftes av produsenten eller serviceverkstedet eller lignende kvalifisert personell.
- Ikke modifiser dette produktet. Modifikasjoner som ikke er godkjent av produsenten, kan føre til alvorlig personskade eller dødsfall.
- Ikke bruk produktet hvis det er mulighet for at andre personer har modifisert produktet.
- Bruk alltid originalt tilbehør og originale reservedeler. Tilbehør og reservedeler som ikke er godkjent av produsenten, kan føre til alvorlig personskade eller dødsfall.
- Hold produktet rent. Sørg for at du kan lese skilt og merker.
- Produktet må aldri brukes av barn eller personer som ikke har fått opplæring i bruken av det.
- Ikke la en person bruke produktet med mindre de har lest og forstått innholdet i brukerhåndboken.
- Dette produktet danner et elektromagnetisk felt når det er i bruk. Dette feltet kan under visse forhold forstyrre aktive eller passive medisinske implantater. For å redusere faren for alvorlig eller livstruende personskade anbefaler vi at personer med medisinske implantater rådfører seg med legen sin og produsenten av det medisinske implantatet før de bruker dette produktet.
- Informasjonen i denne brukerhåndboken er aldri en erstatning for profesjonelle ferdigheter eller erfaring. Hvis du er i en situasjon der du ikke føler deg trygg, må du stoppe og rådføre deg med en ekspert. Snakk med serviceforhandleren din. Unngå all bruk som du ikke føler deg tilstrekkelig kvalifisert til.
- Benytt godkjente vernehansker ved vedlikehold av produktet.
- Ikke ignorer sikkerhetsreglene selv om du bruker produktet ofte. Det kan oppstå ulykker hvis du ikke er forsiktig.

Batterisikkerhet



ADVARSEL: Les de følgende advarselsinstruksjonene før du bruker produktet.



ADVARSEL: Et skadet batteri kan eksplodere og forårsake personskade. Hvis batteriet er deformert eller skadet, må du ta kontakt med et godkjent Husqvarna-serviceverksted.

- Bruk bare Husqvarna-batteriladere og -batterier.
- Bruk bare originale batterier til dette produktet. Det er fare for eksplosjon hvis batteriene skiftes ut med feil type batteri. Kontakt forhandleren for mer informasjon.
- Fare for elektrisk støt. Ikke la batteripolene komme i kontakt med nøkler, skruer eller andre metallgjenstander. Dette kan føre til kortslutning av batteriet.
- Hvis batteriet lekker, må væsken ikke komme i kontakt med hud, klær eller produktet. Hvis du kommer i kontakt med væsken, må du skylle området med store mengder vann og få legehjelp.
- Bruk vernebriller når du er i nærheten av batterier. Unngå å gni hvis du får væske i øynene. Skyll øynene med vann i minst 15 minutter. Få legehjelp.
- Ikke bruk batterier som ikke er oppladbare.
- Ikke modifiser batteriet.
- Ikke sett gjenstander inn i luftåpningene til batteriet.
- Hold batteriet unna sollys, varme og åpen ild. Batteriet kan forårsake en eksplosjon og forårsake forbrenninger og/eller kjemiske forbrenninger.
- Hold batteriet unna regn og fuktighet.
- Hold batteriet unna mikrobølger og høyt trykk.
- Ikke prøv å demontere eller ødelegge batteriet.
- Bruk batteriet bare i omgivelsestemperaturer fra – 10 °C / 14 °F til 40 °C / 104 °F.
- Ikke rengjør batteriet eller batteriladeren med vann. Se *Slik rengjør du batteriet og batteriladeren på side 205*.
- Ikke bruk et skadet batteri.
- Oppbevar batteriene unna metallgjenstander, for eksempel spikre, skruer og smykker.
- Oppbevar batteriet utilgjengelig for barn.
- Fest batteriet riktig. Hvis batteriet settes i feil, kan det kortslutte.

Sikker bruk av batteriladeren

ADVARSEL: Les alle sikkerhetsadvarsler og instruksjoner. Hvis du ikke følger advarslene og instruksjonene, kan dette føre til elektrisk støt, brann og/eller alvorlig personskade.

- Fare for elektrisk støt eller kortslutning hvis sikkerhetsinstruksjonene ikke følges.
- Ikke bruk andre ladere enn den som ble levert med produktet. Bruk bare Husqvarna QC-ladere for å lade Husqvarna-erstatningsbatterier.
- Ikke prøv å demontere batteriladeren.
- Ikke bruk en skadet batterilader eller en batterilader som ikke fungerer som den skal.
- Ikke løft batteriladeren etter strømledningen. For å koble laderen fra stikkontakten drar du i støpselet. Ikke dra i ledningen.
- Hold alle ledninger og skjøteledninger borte fra vann, olje og skarpe kanter. Pass på at kabelen ikke kommer i klem i dører, gjerder eller lignende.
- Ikke bruk batteriladeren i nærheten av brennbare materialer eller materialer som kan forårsake korrosjon. Kontroller at batteriladeren ikke er tildekket. Trekk ut støpselet til batteriladeren hvis det oppstår røyk eller brann.
- Bare lad batteriet innendørs på et sted med god luftsirkulasjon og som er beskyttet mot direkte sollys. Ikke lad batteriet utendørs. Ikke lad batteriet i fuktige omgivelser.
- Bare lad batteriet i omgivelsestemperaturer mellom 5 °C / 41 °F og 40 °C / 104 °F. Bruk laderen i godt ventilerte, tørre og støvfrie omgivelser.
- Ikke sett noe inn i luftåpningene på batteriladeren.
- Berør aldri ladekontaktene med metallgjenstander. Dette kan kortslutte batteriladeren.
- Ikke lad engangsbatterier i batteriladeren eller bruk dem i produktet.
- Bruk bare godkjente stikkontakter som ikke er skadet.

Sikkerhetsinstruksjoner for vedlikehold

ADVARSEL: Les følgende advarsler før du utfører vedlikehold på produktet.

- Ta ut batteriet eller koble fra strømledningen før du utfører vedlikehold på, kontrollerer eller monterer produktet.
- Operatøren må bare utføre vedlikehold og service som refereres til i denne brukerhåndboken. Henvend deg til forhandleren for mer omfattende vedlikehold og service.
- Ikke rengjør batteriet eller batteriladeren med vann. Sterke vaskemidler kan skade plasten.
- Hvis du ikke utfører vedlikehold, minsker levetiden til produktet og risikoen for ulykker øker.
- Spesialopplæring kreves for alt service- og reparasjonsarbeid. Hvis ikke alle kontrollene i denne brukerhåndboken er godkjent etter at du har gjort vedlikehold, må du ta kontakt med serviceforhandleren. Vi garanterer at fagmessig reparasjon og service er tilgjengelig for produktet.
- Bruk bare originale reservedeler.

Drift

Innledning

ADVARSEL: Les og forstå kapittelet om sikkerhet før du bruker produktet.

Slik henger du produktet på kroken

1. Fest en skrue der du vil henge opp produktet.
2. Brett ut kroken på produktet. (Fig. 22)
3. Heng produktet på skruen.

Slik henger du opp produktet via monteringshullene

1. Fest to skruer der du vil henge opp produktet. Kontroller at de to skruene sitter 63 mm fra hverandre.
2. Heng produktet på de to skruene. (Fig. 23)

Slik setter du opp stativet

1. Plasser stativet på et flatt underlag.
2. Løsne låseskruen (A). (Fig. 24)
3. Løft forlengelsesstangen (B) og skyv ned braketten (C).
4. Kontroller at braketten (C) er mellom merkene (D) på forlengelsesstangen.
5. Trekk til låseskruen (A).
6. Juster lengden på forlengelsesstangen hvis det er nødvendig. Se *Slik justerer du forlengelsesstangen på side 204*.

Slik setter du opp stativet

1. Senk forlengelsesstangen hvis det er nødvendig. Se *Slik justerer du forlengelsesstangen på side 204*.
2. Løsne låseskruen (A). (Fig. 25)
3. Hold i forlengelsesstangen (B) og løft braketten (C).
4. Skyv inn de 3 beina (D) hvis det er nødvendig.

5. Trekk til låseskruen (A).

Slik monterer og fjerner du produktet fra stativet

1. Sett opp stativet. Se *Slik setter du opp stativet på side 203*.
2. Sett produktet på monteringsskruen, og vri produktet med klokken.
3. Fjern produktet i motsatt rekkefølge.

Slik monterer og fjerner du batteriet

1. Sett batteriet inn i batterirommet. Batteriene er riktig satt inn når du hører et klikk.
2. Ta ut batteriene i motsatt rekkefølge. Trykk på batteriutløserknappene når du tar batteriet ut av batteriholderen.

Slik kobler du til en USB-C-kabel

Produktet har et USB-C-uttak for lading av eksterne enheter.

1. Løft gummihetten av USB-C-kontakten.
2. Koble til USB-C-kabelen.

Slik justerer du lyspanelene

1. Løft og brett ut de venstre og høyre lyspanelene til en vinkel på 90 grader i forhold til produktet. (Fig. 26)
2. Brett ut det midtre lyspanelet så det står over produktet. (Fig. 27)
3. Juster de tre lyspanelene om nødvendig.

Slik justerer du forlengelsesstangen

1. Løsne justeringsmutteren. (Fig. 28)
2. Juster forlengelsesstangen til ønsket høyde.

OBS: Ikke strekk ut forlengelsesstangen over linjen (A) hvis stativet står på et ujevnt underlag.

3. Trekk til justeringsmutteren.

Slik starter og stopper du produktet

- Trykk på og hold inne ON/OFF-knappen for å starte eller stoppe produktet. (Fig. 29)

Merk: Batteriet forblir på i tre minutter etter at produktet settes til OFF.

Merk: Batteriet deaktiveres ikke når en USB-lader er koblet til.

Slik justerer du lysstyrken

- Trykk på justeringsknappen for lysstyrke for å justere lysstyrken. (Fig. 30)

Slik bytter du lysmodus

- Trykk på lysmodusknappen for å endre lysmodusen. (Fig. 31)

Vedlikehold

Innledning

ADVARSEL: Les og forstå kapittelet om sikkerhet før du utfører vedlikehold på produktet.

ADVARSEL: Ta ut batteriet eller koble fra strømkabelen før du utfører vedlikehold på produktet.

ADVARSEL: Hvis du ikke utfører vedlikehold på riktig måte, kan det føre til at produktlevetiden reduseres og at risikoen for uhell øker. Alt av service- og/eller reparasjonsarbeid må utføres av godkjent personell. Kontakt serviceforhandleren din for mer informasjon.

Vedlikeholdsskjema

Under følger en liste over vedlikeholdstrinnene som må utføres på produktet.

Vedlikehold	Før bruk	Etter bruk	Månedlig
Kontroller at skruer og mutre sitter stramt.	X		
Kontroller at kontrollpanelet fungerer som det skal, og at det ikke er skadet.	X		
Kontroller forbindelsene mellom batteriet og produktet. Kontroller forbindelsen mellom batteriet og batteriladeren.			X

Vedlikehold	Før bruk	Etter bruk	Månedlig
Rengjør produktet.		X	

Slik rengjør du produktet

OBS: Produktet må ikke rengjøres med høytrykksspyler eller rennende vann. Ikke bruk løsemidler til rengjøringen.

- Bruk en fuktig klut til å rengjøre produktet.

Slik rengjør du batteriet og batteriladeren

ADVARSEL: Ikke rengjør batteriet eller batteriladeren med vann.

ADVARSEL: Ikke bruk kjemikalier til å rengjøre batteriet.

- Kontroller at batteriet og batteriladeren er rene og tørre før du setter batteriet i batteriladeren.
- Rengjør batteriklemmene med trykkluft, eller bruk en myk og tørr klut.
- Rengjør overflatene på batteriet og batteriladeren med en myk og tørr klut.

Slik kontrollerer du batteriladeren

- Forsikre deg om at batteriladeren og strømledningen ikke er skadet. Se etter sprekker og andre skader.

Feilsøking av produktet

Merk: Se den tilhørende brukerhåndboken hvis du skal feilsøke batteriet og batteriladeren.

Problem	Årsak	Løsning
Produktet starter ikke. Ingen LED-lamper tennes når du trykker på ON/OFF-knappen.	Batteriet er utladet.	Lad batteriet.
	Batteriet er ikke satt inn i produktet på riktig måte.	Ta ut batteriet, og sett det inn på riktig måte.
	Batteriet er skadet eller fungerer ikke som det skal.	Trykk på ON/OFF-knappen for å kontrollere batteriet. Minst én grønn LED-lampe må tennes.
	Skittent eller skadet støpsel mellom batteriet og produktet.	Kontroller at strømkontaktene mellom batteriet og produktet ikke er skitne eller skadet.
	Service er nødvendig.	Ta kontakt med et godkjent Husqvarna-servicesenter.
Produktet er i drift, men det er ingen indikatorlampe på kontrollpanelet.	Service er nødvendig.	Ta kontakt med et godkjent Husqvarna-servicesenter.

Transport, oppbevaring og avhending

Slik setter du produktet i transport-/oppbevaingsmodus

1. Ta produktet av stativet. Se *Slik monterer og fjerner du produktet fra stativet på side 204*.
2. Fjern batteriet. Se *Slik monterer og fjerner du batteriet på side 204*.
3. Brett midtpanelet ned mot produktet. (Fig. 32)
4. Brett de venstre og høyre lyspanelene inn mot produktet. (Fig. 33)

5. Plasser produktet på de 4 gummiføttene på et jevnt underlag.

Transport og oppbevaring

- Fest produktet sikkert under transport for å unngå skader og uhell.
- Oppbevar produktet på et låst sted for å hindre tilgang for barn eller personer som ikke er godkjent.
- Koble batteriet fra produktet.

Kassering av batteri, batterilader og produktet

Symbolet nedenfor indikerer at produktet er ikke husholdningsavfall. Resirkuler det på et gjenvinningsanlegg for elektrisk og elektronisk utstyr. Dette bidrar til å forhindre miljøskader og personskader.

Snakk med lokale myndigheter, det lokale renovasjonsvesenet eller forhandleren hvis du ønsker mer informasjon.



Merk: Symbolet vises på produktet eller produktets emballasje.

Element	WL7i	Merknad
LED-type	HS-2835-1W-3V/350mA-SD	
Total systemeffekt, lm/W	130	
Lysstrøm, lm	830~7000	Uten lysspreder.
Visningsvinkel for hvert lyspanel, grader	120	
IP-klasse	IP44	
Vekt, kg/pund	2,8/6,16	
Støtbeskyttelse	IK 07	
Driftstemperaturområde, °C/°F	-5–40 / 23–104	
Total effekt, W	54 for lys. 18 for type C-utgang.	

Godkjente batterier

Bruk bare Husqvarnaoriginal 40-B til dette produktet.

Batteri	40-B140 X uten Bluetooth®
Type	Litium-ion
Batterikapasitet, Ah	4,0
Nominell spenning, V	36
Vekt, kg/pund	1,25/2,7

Godkjente batteriladere

Batterilader	40-C500X
Inngangsspenning, V	100–240
Frekvens, Hz	50–60
Effekt, W	500

Produktmål

(Fig. 2)

A	Høyde, lampe, mm/tommer	208,8/8,2
B	Bredde, lampe, mm/tommer	219,9/8,7
C	Dybde, lampe, mm/tommer	251/9,9
D	Høyde, stativ, mm/tommer	690±10/27,2±0,4

SPIS TREŚCI

Wstęp....209
Bezpieczeństwo....211
Działanie....214
Przegląd....215
Rozwiązywanie problemów dotyczących urządzenia. 216
Transport, przechowywanie i utylizacja....216
Dane techniczne 217
Wymiary produktu....218

Wstęp

Opis produktu

Produkty te to przenośne lampy robocze zasilane akumulatorowo, wyposażone w źródło światła LED.

W ramach ciągłego procesu rozwoju produktów zastrzegamy sobie prawo do wprowadzania zmian w konstrukcji i/lub wyglądzie produktów bez uprzedniego powiadomienia.

Przeznaczenie

Produkty te są przeznaczone do oświetlania obszarów roboczych i zewnętrznych. Nie używać produktu do innych zadań.

Uwaga: Użytkowanie mogą regulować przepisy państwowe lub lokalne. Należy przestrzegać odpowiednich przepisów

Przegląd produktu

(Rys. 1)

1. Prawy panel świateł
2. Środkowy panel świateł
3. Lewy panel świateł
4. Uchwyt transportowy
5. Komora akumulatora
6. Wskaźnik naładowania akumulatora
7. Przycisk WŁ./WYŁ.
8. Przycisk trybu światła
9. Przycisk regulacji jasności
10. Gniazdo USB-C
11. Gumowe nóżki
12. Otwór do przymocowania statywu
13. Otwory montażowe
14. Hak
15. Nakrętka regulacyjna
16. Śruba montażowa
17. Śruba zabezpieczająca
18. Wysięgnik teleskopowy
19. Noga
20. Zatrzask blokujący pochylenie
21. Instrukcja obsługi

Symbole znajdujące się na produkcie

(Rys. 3) OSTRZEŻENIE: Należy zachować ostrożność i prawidłowo korzystać z produktu. Produkt może spowodować poważne obrażenia ciała lub śmierć operatora lub innych osób.

(Rys. 4) Przed przystąpieniem do pracy należy dokładnie i ze zrozumieniem zapoznać się z treścią niniejszej instrukcji obsługi.

(Rys. 5) Wskaźnik poziomu naładowania akumulatora.

(Rys. 6) Tryb światła.

(Rys. 7) Przycisk regulacji jasności.

(Rys. 8) ON/OFF.

(Rys. 9) OSTRZEŻENIE: Gorąca powierzchnia.

(Rys. 10) Klasa ochrony opraw oświetleniowych: III.

(Rys. 11) Nie należy patrzeć bezpośrednio na źródło światła.

(Rys. 12) Uwaga, istnieje ryzyko porażenia prądem.

(Rys. 13) Minimalna odległość od oświetlonych obiektów (w metrach).

(Rys. 14) Produkt jest zabezpieczony przed rozbryzgami wody.

(Rys. 15) Oznaczenia dotyczące ochrony środowiska. Tego produktu ani opakowania nie można traktować jak odpadów domowych. Należy poddawać je recyklingowi w zatwierdzonym punkcie zbiórki sprzętu elektrycznego i elektronicznego.

(Rys. 16) Ten produkt ma znak certyfikacji cTUVus wydany przez TÜV Rheinland. Znak certyfikacji cTUVus wskazuje, że produkt spełnia normy bezpieczeństwa obowiązujące zarówno w Stanach Zjednoczonych, jak i w Kanadzie. Ten znak certyfikacji gwarantuje, że produkt został przetestowany i spełnia niezbędne wymagania z zakresu bezpieczeństwa dla rynku północnoamerykańskiego i kanadyjskiego.

(Rys. 17) Ten produkt spełnia normy EESS i ACMA obowiązujące w Nowej Zelandii i Australii.

(Rys. 18) Produkt jest zgodny z obowiązującymi przepisami prawa ukraińskiego.

(Rys. 19) Niniejszy produkt jest zgodny z obowiązującymi dyrektywami WE.

(Rys. 20) Ten produkt jest zgodny z przepisami obowiązującymi w Wielkiej Brytanii.

Uwaga: Pozostałe symbole/naklejki samoprzylepne umieszczone na produkcie dotyczą specjalnych wymogów certyfikacyjnych dla niektórych rynków.

Tabliczka znamionowa

(Rys. 21)

1. Producent
2. Nazwa produktu
3. Numer seryjny — rrrrttdxxxx

   Tabliczka znamionowa przedstawia numer seryjny. rrrr to rok produkcji, tt to tydzień produkcji, a d to dzień tygodnia rozpoczynający się od poniedziałku i kończący się niedzielą.

Uszkodzenie produktu

Nie odpowiadamy za uszkodzenia naszego produktu, w przypadku gdy:

- produkt jest nieprawidłowo naprawiany.
- produkt jest naprawiany przy użyciu części niepochodzących od producenta lub niezatwierdzonych przez producenta.
- produkt jest wyposażony w akcesoria niepochodzące od producenta lub niezatwierdzone przez producenta.
- produkt nie jest naprawiany w autoryzowanym centrum serwisowym lub przez autoryzowaną placówkę.

Bezpieczeństwo

Definicje dotyczące bezpieczeństwa

Ostrzeżenia, uwagi i informacje są używane do zwrócenia uwagi na szczególnie ważne sekcje instrukcji obsługi.



OSTRZEŻENIE: Stosują się, gdy istnieje ryzyko poważnych obrażeń lub śmierci operatora albo osób postronnych w wyniku nieprzestrzegania instrukcji obsługi.



UWAGA: Jest używane, gdy istnieje ryzyko uszkodzenia materiałów lub urządzenia w wyniku nieprzestrzegania instrukcji obsługi.

Uwaga: Stosują się, aby przekazać więcej informacji, które są przydatne w danej sytuacji.

Ogólne wskazówki bezpieczeństwa dotyczące maszyny



OSTRZEŻENIE: Zapoznać się ze wszystkimi ostrzeżeniami dotyczącymi bezpieczeństwa, instrukcjami, ilustracjami i specyfikacjami dołączonymi do tej maszyny. *Niezastosowanie się do wszystkich poniższych instrukcji może spowodować porażenie prądem, pożar i/lub poważne obrażenia.*

Zachować wszystkie ostrzeżenia i instrukcje do korzystania z nich w przyszłości.

Uwaga: *Termin „maszyna" w ostrzeżeniach dotyczy Twojej maszyny zasilanej prądem z sieci elektrycznej (z przewodem) lub maszyny zasilanej prądem z akumulatora (bezprzewodowej).*

Bezpieczeństwo elektryczne



OSTRZEŻENIE: Przed rozpoczęciem użytkowania produktu przeczytać następujące ostrzeżenia.



OSTRZEŻENIE: Nie używać produktu w trakcie opadów deszczu.

- Nieprzestrzeganie zasad bezpieczeństwa stwarza ryzyko porażenia prądem lub wystąpienia zwarcia.
- Należy używać zatwierdzonych gniazd, które są prawidłowo zamontowane i nieuszkodzone.
- Nie należy używać innych zasilaczy niż ten zalecany do danego produktu.
- Nie należy podejmować prób demontażu produktu lub zasilacza.
- Nie wolno używać uszkodzonego produktu.
- Jeśli zasilacz jest uszkodzony, należy odłączyć go od źródła zasilania i nie dotykać uszkodzonego obszaru.

Użytkowanie i konserwacja akumulatora maszyny

- **Ładować jedynie za pomocą ładowarki wskazanej przez producenta.** Ładowarka przeznaczona do jednego rodzaju akumulatora może grozić pożarem w przypadku wykorzystania jej do ładowania innego rodzaju akumulatora.
- **Używać w maszynach tylko przewidzianych do nich akumulatorów.** Użycie akumulatorów innego rodzaju może stworzyć zagrożenie obrażeniami ciała i pożarem.
- **Kiedy akumulator nie jest używany, należy przechowywać go z dala od innych metalowych przedmiotów, takich jak spinacze do papieru, monety, klucze, gwoździe i śruby oraz innych niewielkich metalowych przedmiotów, które mogłyby połączyć dwa zaciski akumulatora.** Spięcie zacisków akumulatora może spowodować oparzenia lub pożar.
- **W niewłaściwych warunkach z akumulatora może wypłynąć płyn. Należy unikać kontaktu z tym płynem. Jeżeli dojdzie do kontaktu, przemyć wodą. Jeśli dojdzie do kontaktu płynu z oczami, należy dodatkowo skorzystać z pomocy medycznej.** Płyn wydostający się z akumulatora może wywołać podrażnienia lub oparzenia.
- **Nie używać akumulatora ani maszyny, jeśli są one uszkodzone lub zostały zmodyfikowane.** Uszkodzone lub zmodyfikowane akumulatory

mogą charakteryzować się nieprzewidywalnymi właściwościami skutkującymi pożarem, eksplozją lub ryzykiem doznania obrażeń przez użytkownika.

- **Nie wystawiać akumulatora ani maszyny na działanie ognia lub zbyt wysokiej temperatury.**
- **Należy postępować zgodnie ze wszystkimi instrukcjami dotyczącymi ładowania i nie ładować akumulatora ani maszyny w temperaturze wykraczającej poza zakres określony w instrukcji.** Nieprawidłowe ładowanie lub ładowanie w temperaturach wykraczających poza dopuszczalny zakres może uszkodzić akumulator i zwiększyć ryzyko pożaru.

Serwis

- **Produkt może serwisować wyłącznie wykwalifikowany personel serwisowy przy użyciu identycznych części zamiennych.** Zapewni to bezpieczeństwo użytkowania produktu.
- **Pod żadnym pozorem nie należy serwisować uszkodzonych akumulatorów.** Akumulatory może serwisować wyłącznie producent lub autoryzowany serwis.

Ogólne zasady bezpieczeństwa

OSTRZEŻENIE: Przed rozpoczęciem użytkowania produktu przeczytać następujące ostrzeżenia.

OSTRZEŻENIE: Podczas użytkowania soczewka mocno się nagrzewa. Aby uniknąć ryzyka poparzeń, nie dotykać gorącej soczewki.

OSTRZEŻENIE: Aby uniknąć ryzyka obrażeń, nie należy patrzeć bezpośrednio na działającą lampę. Może to doprowadzić do poważnego urazu oka.

- Aby zminimalizować ryzyko urazu, należy utrzymywać miejsce pracy w czystości.
- Aby zminimalizować ryzyko urazów, konieczny jest stały nadzór podczas używania produktu w obecności dzieci.
- Nie dotykać gorących części.
- Należy używać wyłącznie osprzętu zalecanego lub sprzedawanego przez producenta.
- Aby zmniejszyć ryzyko porażenia prądem elektrycznym, nie zanurzać produktu w wodzie ani w innych płynach. Nie należy umieszczać ani przechowywać produktu w miejscach, gdzie może on spaść lub wpaść do wanny lub zlewu.
- Źródło światła w tym produkcie może być wymieniane wyłącznie przez producenta, przedstawiciela serwisu lub inną wykwalifikowaną osobę.
- Nie należy dokonywać modyfikacji produktu. Niezatwierdzone przez producenta akcesoria i modyfikacje maszyny mogą spowodować poważne obrażenia lub śmierć.
- Nie używać produktu, jeśli możliwe jest, że inne osoby dokonały jego modyfikacji.
- Należy zawsze używać oryginalnych akcesoriów i części zamiennych. Niezatwierdzone przez producenta akcesoria i modyfikacje maszyny mogą spowodować poważne obrażenia lub śmierć.
- Utrzymywać produkt czystym. Upewnić się, że można łatwo odczytać oznaczenia i naklejki.
- Nigdy nie pozwalać dzieciom ani innym, nieprzeszkolonym osobom na użytkowanie lub serwisowanie urządzenia.
- Nie pozwalać używać maszyny jakimkolwiek osobom, które nie zapoznały się i nie zrozumiały zawartości instrukcji obsługi.
- Niniejszy produkt podczas pracy wytwarza pole elektromagnetyczne. W pewnych okolicznościach pole to może zakłócać pracę aktywnych lub pasywnych implantów medycznych. Przed przystąpieniem do pracy z maszyną w celu ograniczenia ryzyka poważnych lub śmiertelnych obrażeń, osoby posiadające implanty medyczne powinny skonsultować się z lekarzem oraz ich producentem.
- Informacje zawarte w niniejszej instrukcji obsługi nigdy nie zastępują profesjonalnej umiejętności i doświadczenia. W sytuacji, która może stwarzać zagrożenie, należy przerwać pracę i zwrócić się o pomoc do profesjonalisty. Należy zwrócić się do punktu serwisowego. Nie podejmować się prac przekraczających kwalifikacje.
- Podczas konserwacji urządzenia należy zawsze mieć na sobie zatwierdzone rękawice ochronne.
- Nie należy pozwolić, aby częsta eksploatacja spowodowała zignorowanie przepisów bezpieczeństwa. Nieostrożne zachowanie może doprowadzić do wypadku.

Zasady bezpieczeństwa związane z akumulatorem

OSTRZEŻENIE: Przed rozpoczęciem użytkowania produktu przeczytać następujące ostrzeżenia.

OSTRZEŻENIE: Uszkodzony akumulator może wybuchnąć i spowodować obrażenia ciała. Jeśli akumulator ma odkształcenia lub jest uszkodzony, skontaktować się z autoryzowanym warsztatem obsługi technicznej Husqvarna.

- Używać wyłącznie ładowarek i akumulatorów Husqvarna.
- Do tego produktu należy używać tylko oryginalnych akumulatorów. Wymiana akumulatora na akumulator

niewłaściwego typu grozi wybuchem. Dodatkowe informacje można uzyskać w punkcie sprzedaży.
- Ryzyko porażenia prądem. Nie zwierać zacisków akumulatora kluczami, śrubami ani innymi metalowymi przedmiotami. Może to spowodować zwarcie akumulatora.
- Jeśli doszło do wycieku z akumulatora, unikać kontaktu cieczy z ciałem, odzieżą lub produktem. W przypadku dotknięcia cieczy przemyć skórę dużą ilością wody i zgłosić się do lekarza.
- W przypadku przebywania w pobliżu akumulatorów używać rękawic ochronnych. W przypadku dostania się cieczy do oczu nie należy ich przecierać, tylko płukać je wodą przez przynajmniej 15 minut. Uzyskać pomoc medyczną.
- Nie wolno używać akumulatorów, których nie można ładować.
- Nie modyfikować akumulatora.
- Nie wkładać żadnych przedmiotów do szczelin powietrznych akumulatora.
- Chronić akumulator przed bezpośrednim działaniem promieni słonecznych, wysoką temperaturą i otwartym płomieniem. Akumulator może wybuchnąć i spowodować oparzenia, w tym chemiczne.
- Akumulator należy chronić przed deszczem i wodą.
- Akumulator należy chronić przed działaniem mikrofal i wysokiego ciśnienia.
- Nie próbować rozbierać ani rozbijać akumulatora.
- Zakres temperatury otoczenia, w jakiej można używać akumulatora wynosi -10–40ºC (14–104°F).
- Do czyszczenia akumulatora i ładowarki nie należy używać wody. Patrz *Czyszczenie akumulatora i ładowarki na stronie 215*.
- Nie wolno używać uszkodzonego akumulatora.
- Przechowywać akumulatory z dala od metalowych przedmiotów, takich jak gwoździe, śruby czy biżuteria.
- Przechowywać akumulator z dala od dzieci.
- Prawidłowo zamocować akumulator. Nieprawidłowe zamontowanie akumulatora może spowodować zwarcie akumulatora.

Zasady bezpieczeństwa w czasie obsługi ładowarki

OSTRZEŻENIE: Należy dokładnie przeczytać wszystkie ostrzeżenia i instrukcje. Niezastosowanie się do ostrzeżeń i instrukcji może spowodować porażenie prądem i/lub poważne obrażenia.

- Nieprzestrzeganie zasad bezpieczeństwa stwarza ryzyko porażenia prądem lub wystąpienia zwarcia.
- Nie używać innych ładowarek do akumulatorów niż te dostarczone dla danego produktu. Należy używać wyłącznie ładowarek Husqvarna QC do ładowania akumulatorów zastępczych Husqvarna.
- Nie należy podejmować prób rozmontowania ładowarki.
- Nie używać ładowarki, która jest uszkodzona lub nie działa prawidłowo.
- Nie podnosić ładowarki do akumulatora za przewód zasilający. Aby odłączyć ładowarkę do akumulatora od gniazda, wyciągnąć wtyczkę. Nie ciągnąć za przewód zasilający.
- Należy chronić wszystkie przewody i przedłużacze przed działaniem wody, olejów oraz przedmiotów o ostrych krawędziach. Uważać także, aby przewód nie został zakleszczony w drzwiach, płotach itp.
- Nie używać ładowarki do akumulatora w pobliżu łatwopalnych materiałów lub materiałów, które mogą powodować korozję. Upewnić się, że ładowarka nie jest przykryta. W razie zauważenia dymu lub ognia należy odłączyć ładowarkę od źródła zasilania.
- Należy ładować akumulator wyłącznie wewnątrz budynku, w miejscu z dobrym przepływem powietrza i z dala od światła słonecznego. Nie należy ładować akumulatora na zewnątrz pomieszczeń. Nie ładować akumulatora w wilgotnym otoczeniu.
- Akumulator należy ładować wyłącznie przy temperaturze otoczenia 5–40°C (41–104°F). Ładowarki należy używać w miejscu o dobrym przepływie powietrza, suchym i wolnym od kurzu.
- Nie wkładać żadnych przedmiotów do szczelin wentylacyjnych ładowarki.
- Styków ładowarki nie należy zwierać metalowymi przedmiotami, gdyż może to wywołać zwarcie.
- Nie wolno ładować zwykłych akumulatorów ani stosować ich w urządzeniu.
- Należy używać zatwierdzonych gniazd głównych, które nie są uszkodzone.

Instrukcje bezpieczeństwa dotyczące konserwacji

OSTRZEŻENIE: Przed rozpoczęciem prac konserwacyjnych przy urządzeniu przeczytać poniższe ostrzeżenia.

- Wyjąć akumulator lub odłączyć przewód zasilający przed rozpoczęciem prac konserwacyjnych, innych przeglądów lub montażu produktu.
- Użytkownikowi wolno wykonywać tylko te czynności konserwacyjne i serwisowe, które są wskazane w niniejszej instrukcji obsługi. W przypadku czynności konserwacyjnych i serwisowych o szerszym zakresie należy zwrócić się do autoryzowanego serwisu.
- Do czyszczenia akumulatora i ładowarki nie należy używać wody. Silne detergenty mogą spowodować uszkodzenie tworzywa sztucznego.
- Zaniechanie czynności konserwacyjnych skróci cykl życia produktu i zwiększy ryzyko wypadków.
- Wszystkie prace serwisowe i naprawcze wymagają specjalnego przeszkolenia. Jeśli nie wszystkie opisane w niniejszej instrukcji obsługi

kontrole zakończą się pomyślnie po wykonaniu konserwacji, należy zwrócić się do autoryzowanego serwisu. Gwarantujemy profesjonalne naprawy i serwisowanie produktu.

- Używać wyłącznie oryginalnych części zamiennych.

Działanie

Wstęp

OSTRZEŻENIE: Przed użyciem urządzenia należy zapoznać się z rozdziałem dotyczącym bezpieczeństwa.

Zawieszanie produktu na haku

1. Przykręcić śrubę w miejscu, w którym ma zostać zawieszony produkt.
2. Rozłożyć hak znajdujący się na produkcie. (Rys. 22)
3. Zawiesić produkt na śrubie.

Zawieszanie produktu na otworach montażowych

1. Przykręć 2 śruby w miejscu, w którym ma zostać zawieszony produkt. Upewnić się, że między śrubami jest 63 mm odstęp.
2. Zawiesić produkt na 2 śrubach. (Rys. 23)

Rozkładanie statywu

1. Postawić statyw na równej powierzchni.
2. Poluzować śrubę blokującą (A). (Rys. 24)
3. Podnieść wysięgnik teleskopowy (B) i wcisnąć wspornik (C).
4. Upewnić się, że wspornik (C) znajduje się pomiędzy oznaczeniami (D) na wysięgniku teleskopowym.
5. Dokręcić śrubę blokującą (A).
6. W razie potrzeby wyregulować długość wysięgnika teleskopowego. Patrz *Regulacja wysięgnika teleskopowego na stronie 214*.

Rozkładanie statywu

1. W razie potrzeby opuścić wysięgnik teleskopowy. Patrz *Regulacja wysięgnika teleskopowego na stronie 214*.
2. Poluzować śrubę blokującą (A). (Rys. 25)
3. Przytrzymać wysięgnik teleskopowy (B) i podnieść wspornik (C).
4. W razie potrzeby wcisnąć 3 nóżki (D).
5. Dokręcić śrubę blokującą (A).

Montaż i demontaż produktu ze statywu

1. Rozłożyć statyw. Patrz *Rozkładanie statywu na stronie 214*.
2. Umieścić produkt na śrubie montażowej i obróć go w prawo.
3. Aby wymontować produkt, wykonać procedurę w odwrotnej kolejności.

Montaż i demontaż akumulatora

1. Zamontować akumulator w komorze akumulatora. Usłyszenie kliknięcia oznacza, że akumulator jest prawidłowo zamontowany.
2. Aby wymontować akumulator, wykonać procedurę w odwrotnej kolejności. Wcisnąć przyciski zwolnienia akumulatora po wyjęciu akumulatora z komory akumulatora.

Podłączanie kabla USB–C

Urządzenie jest wyposażone w gniazdo USB-C do ładowania urządzeń zewnętrznych.

1. Zdjąć gumową nasadkę z gniazda USB-C.
2. Podłączyć kabel USB-C.

Regulacja paneli światła

1. Podnieść i rozłożyć lewy i prawy panel światła pod kątem 90 stopni względem produktu. (Rys. 26)
2. Rozłożyć środkowy panel światła na górze urządzenia. (Rys. 27)
3. W razie potrzeby wyregulować 3 panele światła.

Regulacja wysięgnika teleskopowego

1. Poluzować nakrętkę regulacyjną. (Rys. 28)
2. Ustawić wysięgnik teleskopowy na żądanej wysokości.

UWAGA: Nie wysuwać wysięgnika teleskopowego ponad linię (A), jeśli statyw stoi na nierównej powierzchni.

3. Dokręcić nakrętkę regulacyjną.

Uruchamianie i wyłączanie maszyny

- Nacisnąć i przytrzymać przycisk wł./wył., aby uruchomić lub wyłączyć produkt. (Rys. 29)

Uwaga: Akumulator pozostanie włączony przez 3 minuty po wyłączeniu produktu.

Uwaga: Akumulator nie wyłączy się po podłączeniu ładowarki USB.

Regulacja jasności

- Nacisnąć przycisk regulacji jasności, aby ją wyregulować. (Rys. 30)

Zmiana trybu światła

- Nacisnąć przycisk trybu światła, aby go zmienić. (Rys. 31)

Przegląd

Wstęp

OSTRZEŻENIE: Przed przystąpieniem do prac konserwacyjnych produktu zapoznać się z rozdziałem dotyczącym bezpieczeństwa.

OSTRZEŻENIE: Przed przystąpieniem do konserwacji produktu należy wyjąć akumulator lub odłączyć przewód zasilający.

OSTRZEŻENIE: Zaniechanie poprawnego wykonania czynności konserwacyjnych może skrócić cykl życia produktu i zwiększyć ryzyko wypadków. Wszystkie prace serwisowe i naprawcze muszą zostać wykonane przez upoważniony personel. Dodatkowe informacje można uzyskać w centrum serwisowym.

Plan konserwacji

Poniżej zamieszczono listę czynności konserwacyjnych, które należy wykonywać przy produkcie.

Konserwacja	Przed użytkowaniem	Po użyciu	Co miesiąc
Upewnić się, że wszystkie nakrętki i śruby są prawidłowo dokręcone.	X		
Sprawdzić, czy panel sterowania działa prawidłowo i czy nie jest uszkodzony.	X		
Sprawdzić połączenia pomiędzy akumulatorem a urządzeniem. Sprawdzić połączenie pomiędzy akumulatorem a ładowarką.			X
Wyczyścić produkt.		X	

Czyszczenie produktu

UWAGA: Do czyszczenia urządzenia nie wolno używać myjki wysokociśnieniowej ani strumienia bieżącej wody. Nie używać rozpuszczalników do czyszczenia.

- Do czyszczenia urządzenia należy używać wilgotnej szmatki.

Czyszczenie akumulatora i ładowarki

OSTRZEŻENIE: Do czyszczenia akumulatora i ładowarki nie należy używać wody.

OSTRZEŻENIE: Do czyszczenia akumulatora nie należy używać żadnych substancji chemicznych.

- Przed włożeniem akumulatora do ładowarki należy sprawdzić, czy akumulator i ładowarka są czyste i suche.
- Zaciski akumulatora należy czyścić sprężonym powietrzem lub miękką i suchą szmatką.
- Powierzchnie akumulatora i ładowarki należy czyścić miękką i suchą szmatką.

Sprawdzanie ładowarki

- Upewnić się, że zasilacz akumulatora i przewód zasilający nie są uszkodzone. Poszukać pęknięć i innych uszkodzeń.

Rozwiązywanie problemów dotyczących urządzenia

Uwaga: Informacje dotyczące rozwiązywania problemów z akumulatorem i ładowarką podano w odpowiedniej instrukcji obsługi.

Problem	Przyczyna	Rozwiązanie
Produkt nie uruchamia się. Po naciśnięciu przycisku WŁ./WYŁ. nie zapalają się żadne kontrolki LED.	Akumulator rozładowany.	Naładować akumulator.
	Akumulator nie jest prawidłowo zainstalowany w urządzeniu.	Wyjąć akumulator i zainstalować prawidłowo.
	Akumulator jest uszkodzony lub nie działa prawidłowo.	Nacisnąć przycisk WŁ./WYŁ., aby sprawdzić akumulator. Co najmniej 1 zielona kontrolka LED musi się zaświecić.
	Zabrudzony lub uszkodzony wtyk pomiędzy akumulatorem a urządzeniem.	Upewnić się, że złącza zasilania między akumulatorem i urządzeniem nie są zabrudzone ani uszkodzone.
	Wymagany serwis.	Skontaktować się z autoryzowanym centrum serwisowym Husqvarna.
Urządzenie działa, ale nie świeci się żadna kontrolka na panelu sterowania.	Wymagany serwis.	Skontaktować się z autoryzowanym centrum serwisowym Husqvarna.

Transport, przechowywanie i utylizacja

Ustawianie produktu w trybie transportu/przechowywania

1. Zdjąć produkt ze statywu. Patrz *Montaż i demontaż produktu ze statywu na stronie 214*.
2. Wyjąć akumulator. Patrz *Montaż i demontaż akumulatora na stronie 214*.
3. Złożyć panel środkowy w kierunku obudowy produktu. (Rys. 32)
4. Złożyć lewy i prawy panel światła w kierunku obudowy produktu. (Rys. 33)
5. Umieścić produkt na 4 gumowych nóżkach na równej powierzchni.

Transport i przechowywanie

- Podczas transportu należy bezpiecznie zamocować urządzenie, aby zapobiec uszkodzeniom i wypadkom.
- Produkt należy przechowywać w zamkniętym miejscu, aby uniemożliwić dostęp do niego dzieciom i osobom nieupoważnionym.
- Wyjąć akumulator z urządzenia.

Usuwanie akumulatora, ładowarki i produktu

Poniższy symbol oznacza, że produkt nie stanowi odpadu gospodarczego. Należy poddawać je recyklingowi w zatwierdzonym punkcie zbiórki sprzętu elektrycznego i elektronicznego. Pomaga to chronić środowisko i ludzi.

W celu uzyskania dodatkowych informacji należy skonsultować się z władzami lokalnymi, przedsiębiorstwem gospodarki komunalnej albo punktem sprzedaży.



Uwaga: symbol widoczny jest na urządzeniu lub opakowaniu produktu.

Pozycja	WL7i	Uwaga
Typ LED	HS-2835-1W-3V/350mA-SD	
Całkowita wydajność systemu, lm/W	130	
Strumień świetlny, lm	830~7000	Bez dyfuzora.
Kąt widzenia dla każdego panelu oświetlenia, stopnie	120	
Klasa IP	IP44	
Masa, kg/funty	2,8/6,16	
Ochrona przed wstrząsami	IK 07	
Zakres temperatury roboczej, °C/°F	-5–40/23–104	
Całkowita moc, W	54 dla światła. 18 dla wyjścia typu C.	

Zatwierdzone akumulatory

Do tego produktu należy używać wyłącznie oryginalnego akumulatora Husqvarna 40-B.

Akumulator	40-B140 X bez Bluetooth®
Typ	Litowo-jonowy
Pojemność akumulatora, Ah	4,0
Napięcie znamionowe, V	36
Masa, kg/funty	1,25/2,7

Zatwierdzone ładowarki

Ładowarka	40-C500X
Napięcie wejściowe, V	100–240
Częstotliwość, Hz	50–60
Moc, W	500

Wymiary produktu

(Rys. 2)

A	Wysokość lampy, mm/cale	208,8/8,2
B	Szerokość lampy, mm/cale	219,9/8,7
C	Długość lampy, mm/cale	251/9,9
D	Wysokość statywu, mm/cale	690±10 / 27,2±0,4

ÍNDICE

Introdução.....219
Segurança.....221
Funcionamento.....224
Manutenção.....225
Resolução de problemas do produto.....225
Transporte, armazenamento e eliminação.....226
Especificações técnicas 227
Dimensões do produto.....228

Introdução

Descrição do produto

Estes produtos são luzes de trabalho portáteis alimentadas a bateria com uma fonte de luz LED.

Como parte da nossa política de desenvolvimento contínuo de produtos reservamo-nos o direito de modificar o design e/ou o aspeto dos mesmos, sem aviso prévio.

Finalidade

Estes produtos foram concebidos para iluminar áreas de trabalho no interior e exterior. Não utilize o produto para outras tarefas.

Nota: A utilização pode estar sujeita a regulamentos nacionais ou locais. Respeite os regulamentos estabelecidos.

Vista geral do produto

(Fig. 1)

1. Painel de luz do lado direito
2. Painel de luz central
3. Painel de luz do lado esquerdo
4. Punho de transporte
5. Compartimento da bateria
6. Indicador de carregamento da bateria
7. Botão ON/OFF
8. Botão do modo de luz
9. Botão de ajuste da luminosidade
10. Saída USB-C
11. Pés de borracha
12. Suporte para o tripé
13. Orifícios de fixação
14. Gancho
15. Porca de ajuste
16. Parafuso de fixação
17. Parafuso de bloqueio
18. cabo de extensão
19. Perna
20. Suporte de bloqueio da inclinação
21. Manual do utilizador

Símbolos no produto

(Fig. 3) AVISO: Tenha cuidado e utilize o produto corretamente. Este produto pode provocar ferimentos graves ou a morte do utilizador ou de terceiros.

(Fig. 4) Leia o manual com atenção e certifique-se de que compreende as instruções antes de utilizar o produto.

(Fig. 5) Indicador do estado de carga da bateria.

(Fig. 6) Modo de luz.

(Fig. 7) Botão para ajustar a luminosidade.

(Fig. 8) Botão ON/OFF.

(Fig. 9) AVISO: Superfície quente.

(Fig. 10) Luminária de classe III.

(Fig. 11) Não olhe diretamente para a fonte de luz em funcionamento.

(Fig. 12) Cuidado: risco de choque elétrico.

(Fig. 13) Distância mínima de objetos iluminados (metros).

(Fig. 14) Protegido contra salpicos de água.

(Fig. 15) Marca ambiental. O produto ou a respetiva embalagem não são resíduos domésticos. Recicle-os numa localização de eliminação aprovada para equipamentos elétricos e eletrónicos.

(Fig. 16) Este produto foi certificado com a marca cTUVus pela TÜV Rheinland. A certificação cTUVus indica que o produto está em conformidade com as normas de segurança exigidas pelos Estados Unidos e pelo Canadá. Esta certificação garante que o produto foi testado e cumpre os requisitos de segurança necessários para o mercado norte-americano e canadiano.

(Fig. 17) Este produto está em conformidade com o EESS e a ACMA para a Nova Zelândia e Austrália.

(Fig. 18) O produto está em conformidade com os regulamentos ucranianos aplicáveis.

(Fig. 19) Este produto está em conformidade com as diretivas aplicáveis da CE.

(Fig. 20) Este produto está em conformidade com os regulamentos aplicáveis do Reino Unido.

Nota: Os restantes símbolos/autocolantes existentes no produto dizem respeito a exigências específicas para homologação em alguns países.

Etiqueta de tipo

(Fig. 21)

1. Fabricante
2. Nome do produto
3. Número de série: aaaassdxxxx

   A placa de identificação apresenta o número de série. aaaa é o ano de produção, ss é a semana de produção e d é o dia da semana que começa com segunda-feira e termina com domingo.

Danos no produto

Não somos responsáveis por danos no nosso produto se:

- o produto tiver sido incorretamente reparado.
- o produto tiver sido reparado com peças que não sejam do fabricante ou que não sejam aprovadas pelo fabricante.

- o produto tiver um acessório que não seja do fabricante ou que não seja aprovado pelo fabricante.
- o produto não tiver sido reparado por um centro de assistência autorizado ou por uma autoridade aprovada.

Segurança

Definições de segurança

Os avisos, as precauções e as notas são utilizados para indicar partes especialmente importantes do manual.

ATENÇÃO: utilizado no caso de existir risco de ferimento ou morte para o utilizador ou transeuntes, se não forem respeitadas as instruções do manual.

CUIDADO: utilizado se existir risco de danos para o produto, para outros materiais ou para a área adjacente, se não forem respeitadas as instruções do manual.

Nota: utilizado para disponibilizar informações adicionais necessárias numa determinada situação.

Avisos gerais de segurança da máquina

ATENÇÃO: Leia todos os avisos de segurança, as instruções, as ilustrações e as especificações fornecidos com esta máquina. *O incumprimento das instruções indicadas abaixo poderá resultar em choques elétricos, incêndios e/ou ferimentos graves.*

Guarde todos os avisos e instruções para referência futura.

Nota: *O termo "máquina" nos avisos refere-se à sua máquina (com fios) ligada à corrente elétrica ou máquina (sem fios) de funcionamento a bateria.*

Segurança elétrica

ATENÇÃO: Leia as instruções de aviso que se seguem antes de utilizar o produto.

ATENÇÃO: Não utilize o produto à chuva.

- Risco de choque elétrico ou curto-circuito se as instruções de segurança não forem cumpridas.
- Utilize uma tomada de alimentação aprovada que se encontre corretamente instalada e que não se encontre danificada.
- Não utilize outros adaptadores que não o recomendado para o seu produto.
- Não tente desmontar o produto ou o adaptador.
- Não utilize um produto danificado.
- Se o adaptador estiver danificado, desligue-o da fonte de alimentação e não toque na zona danificada.

Utilização e manutenção da máquina a bateria

- **Recarregue a bateria apenas com o carregador especificado pelo fabricante.** Um carregador adequado para um tipo de bateria pode criar risco de incêndio quando usado com outra bateria.
- **Utilize as máquinas apenas com as baterias especificamente concebidas para as mesmas.** A utilização de quaisquer outras baterias pode criar risco de ferimentos e incêndio.
- **Quando a bateria não está a ser utilizada, mantenha-a afastada de outros objetos metálicos, como clips, moedas, chaves, pregos, parafusos ou outros objetos metálicos pequenos que possam fazer a ligação entre os dois terminais.** Provocar curto-circuitos nos terminais das baterias pode provocar queimaduras ou um incêndio.
- **Em condições extremas, é possível que o líquido da bateria verta; evite o contacto. Se ocorrer algum contacto acidental, lave com água. Se o líquido entrar em contacto com os olhos, procure assistência médica adicional.** O líquido vertido da bateria pode provocar irritações ou queimaduras.
- **Não utilize uma bateria ou máquina que se encontre danificada ou modificada.** As baterias danificadas ou modificadas podem apresentar um comportamento imprevisível que pode resultar em incêndios, explosões ou ferimentos graves.
- **Não exponha uma bateria ou máquina a fogo ou temperaturas excessivas.**
- **Siga todas as instruções de carregamento e não carregue a bateria ou a máquina fora do intervalo de temperatura especificado nas instruções.** Os carregamentos impróprios ou a temperaturas fora do intervalo especificado podem danificar a bateria e aumentar o risco de incêndio.

Assistência

- **Garanta que a manutenção do seu produto é efetuada por um técnico de reparações qualificado e que utilize apenas peças de substituição idênticas.**

Desta forma, garante a manutenção da segurança do produto.

- **Nunca deve efetuar a manutenção de baterias danificadas.** A manutenção das baterias deve ser efetuada apenas pelo fabricante ou por prestadores de serviços autorizados.

Instruções de segurança gerais



ATENÇÃO: Leia as instruções de aviso que se seguem antes de utilizar o produto.



ATENÇÃO: A lente fica muito quente durante a utilização. Para reduzir o risco de queimaduras, não toque na lente quente.



ATENÇÃO: Para reduzir o risco de ferimentos, não olhe diretamente para a luz de funcionamento. Podem ocorrer lesões oculares graves.

- Para reduzir o risco de ferimentos, mantenha a área de trabalho limpa.
- Para reduzir o risco de ferimentos, é necessário manter o produto sob vigilância quando é utilizado perto de crianças.
- Não toque nas peças quentes.
- Utilize apenas acessórios recomendados ou vendidos pelo fabricante.
- Para reduzir o risco de choque elétrico, não mergulhe o produto em água ou noutro líquido. Não coloque nem armazene o produto onde possa cair ou ser puxado para dentro de uma banheira ou lavatório.
- A fonte de luz deste produto apenas pode ser substituída pelo fabricante, pelo técnico de assistência ou por uma pessoa qualificada semelhante.
- Não efetue modificações neste produto. As alterações no produto que não sejam aprovadas pelo fabricante podem provocar ferimentos graves ou morte.
- Não utilize o produto se existir a possibilidade de outras pessoas terem efetuado modificações no mesmo.
- Utilize sempre acessórios e peças sobresselentes originais. Os acessórios e as peças sobresselentes que não sejam aprovados pelo fabricante podem provocar ferimentos graves ou morte.
- Mantenha o produto limpo. Certifique-se de que pode ler claramente os sinais e os autocolantes.
- Não permita, em circunstância alguma, que uma criança, ou outras pessoas que não saibam utilizar o produto, o utilizem ou realizem operações de manutenção.
- Não permita que o produto seja utilizado por pessoas que não tenham lido e compreendido o conteúdo do manual do utilizador.
- Este produto produz um campo eletromagnético durante o funcionamento. Em determinadas circunstâncias, este campo pode interferir com o funcionamento de implantes médicos ativos ou passivos. Para diminuir o risco de ferimentos graves ou fatais, recomendamos que os portadores de implantes médicos consultem o seu médico e o fabricante do implante antes de utilizar este produto.
- As informações contidas neste manual do utilizador nunca substituem capacidades profissionais e a experiência. Se estiver numa situação na qual se sinta inseguro, interrompa o trabalho e obtenha aconselhamento especializado. Contacte o seu distribuidor com assistência técnica. Não tente realizar uma tarefa na qual não se sente seguro.
- Use luvas de proteção aprovadas ao realizar a manutenção do produto.
- Não deixe que a utilização frequente permita ignorar os regulamentos de segurança. Pode ocorrer um acidente se não tiver cuidado.

Segurança da bateria



ATENÇÃO: Leia as instruções de aviso que se seguem antes de utilizar o produto.



ATENÇÃO: Uma bateria danificada pode causar uma explosão e provocar ferimentos. Se a bateria estiver deformada ou danificada, contacte uma oficina autorizada Husqvarna.

- Utilize apenas carregadores de bateria e baterias Husqvarna.
- Utilize apenas baterias originais neste produto. Existe o risco de explosão se as baterias forem substituídas por uma bateria de tipo incorreto. Para obter mais informações, contacte o seu distribuidor.
- Risco de choque elétrico. Não ligue os terminais da bateria a chaves, parafusos ou outros metais. Caso contrário, pode provocar um curto-circuito da bateria.
- No caso de uma fuga proveniente da bateria, evite o contacto do líquido com a pele, o vestuário ou o produto. Em caso de contacto com o líquido, limpe a área com água abundante e procure assistência médica.
- Utilize óculos de proteção quando estiver perto de baterias. Se o líquido entrar em contacto com os olhos, não os esfregue; lave os olhos com água durante, pelo menos, 15 minutos. Procure assistência médica.
- Não utilize baterias não recarregáveis.
- Não efetue modificações na bateria.

- Não coloque objetos nas aberturas de ventilação da bateria.
- Mantenha a bateria afastada do sol, calor ou de chamas abertas. A bateria pode causar uma explosão e provocar queimaduras e/ou queimaduras químicas.
- Mantenha a bateria afastada de chuva e condições de humidade.
- Mantenha a bateria afastada de micro-ondas e alta pressão.
- Não tente desmontar ou partir a bateria.
- Utilize a bateria apenas quando a temperatura ambiente estiver compreendida entre -10 °C/14 °F e os 40 °C/104 °F.
- Não limpe a bateria nem o carregador de bateria com água. Consulte *Limpar a bateria e o carregador de bateria na página 225*.
- Não utilize uma bateria danificada.
- Mantenha as baterias armazenadas afastadas de objetos metálicos como, por exemplo, pregos, parafusos ou joias.
- Mantenha as baterias afastadas de crianças.
- Fixe a bateria corretamente. Uma bateria fixada incorretamente pode provocar um curto-circuito.

Segurança do carregador de bateria



ATENÇÃO: Leia todos os avisos de segurança e todas as instruções. O incumprimento dos avisos e das instruções poderá resultar em choques elétricos, incêndios e/ou ferimentos graves.

- Risco de choque elétrico ou curto-circuito se as instruções de segurança não forem cumpridas.
- Não utilize outros carregadores de baterias que não o fornecido para o seu produto. Utilize apenas carregadores QC da Husqvarna para carregar baterias de substituição da Husqvarna.
- Não tente desmontar o carregador de bateria.
- Não utilize um carregador de bateria danificado ou que não funcione corretamente.
- Não utilize o cabo de alimentação para levantar o carregador de bateria. Para desligar o carregador de bateria de uma tomada elétrica, puxe a ficha. Não puxe o cabo de alimentação.
- Mantenha todos os cabos e cabos de extensão afastados de água, óleo e arestas afiadas. Certifique-se de que o cabo não fica entalado em portas, cercas ou objetos equivalentes.
- Não utilize o carregador de bateria próximo de materiais inflamáveis ou materiais que possam provocar corrosão. Certifique-se de que o carregador de bateria não está coberto. Em caso de fumo ou fogo, desligue o carregador de bateria da tomada.
- Carregue a bateria apenas em espaços interiores, com um bom fluxo de ar e sem exposição à luz solar. Não carregue a bateria no exterior. Não carregue a bateria em condições de humidade.
- Carregue a bateria apenas quando a temperatura ambiente estiver compreendida entre 5 °C/41 °F e 40 °C/104 °F. Utilize o carregador num ambiente bem ventilado, seco e isento de poeiras.
- Não coloque objetos nas aberturas de ventilação do carregador de bateria.
- Não ligue os terminais do carregador de bateria a objetos metálicos, uma vez que pode provocar um curto-circuito no carregador de bateria.
- Não carregue baterias não recarregáveis no carregador de bateria nem as utilize no produto.
- Utilize tomadas de parede aprovadas e que não se encontrem danificadas.

Instruções de segurança para manutenção



ATENÇÃO: Leia as instruções de aviso que se seguem antes de efetuar tarefas de manutenção no produto.

- Remova a bateria ou desligue o cabo da fonte de alimentação antes de realizar tarefas de manutenção, outras verificações ou montar o produto.
- O utilizador apenas pode efetuar as tarefas de manutenção e assistência descritas neste manual do utilizador. Contacte o seu distribuidor com assistência técnica para tarefas de manutenção e assistência de maior extensão.
- Não limpe a bateria nem o carregador de bateria com água. Os detergentes fortes podem danificar o plástico.
- Se não proceder à manutenção, irá diminuir o ciclo de vida do produto e aumentar o risco de acidentes.
- É necessária formação especial para todos os trabalhos de manutenção e reparação. Se, após efetuar a manutenção, nem todas as verificações deste manual do utilizador forem aprovadas, contacte o seu distribuidor com assistência técnica. Garantimos que existe assistência e reparações profissionais disponíveis para o seu produto.
- Utilize sempre peças sobresselentes originais.

Funcionamento

Introdução

ATENÇÃO: Certifique-se de que lê e compreende o capítulo sobre segurança antes de utilizar o produto.

Pendurar o produto com o gancho

1. Fixe um parafuso onde pretende pendurar o produto.
2. Abra o gancho do produto. (Fig. 22)
3. Pendure o produto no parafuso.

Pendurar o produto nos orifícios de fixação

1. Coloque 2 parafusos onde pretende pendurar o produto. Certifique-se de que os 2 parafusos estão a uma distância entre si de 63 mm.
2. Pendure o produto nos 2 parafusos. (Fig. 23)

Abrir o tripé

1. Coloque o tripé numa superfície nivelada.
2. Desaperte o parafuso de bloqueio (A). (Fig. 24)
3. Levante o cabo de extensão (B) e empurre o suporte (C) para baixo.
4. Certifique-se de que o suporte (C) se encontra entre as marcas (D) no cabo de extensão.
5. Aperte o parafuso de bloqueio (A).
6. Ajuste o comprimento do cabo de extensão, se necessário. Consulte *Ajustar o cabo de extensão na página 224*.

Abrir o tripé

1. Baixe o cabo de extensão, se necessário. Consulte *Ajustar o cabo de extensão na página 224*.
2. Desaperte o parafuso de bloqueio (A). (Fig. 25)
3. Segure o cabo de extensão (B) e levante o suporte (C).
4. Recolha as 3 pernas (D), se necessário.
5. Aperte o parafuso de bloqueio (A).

Instalar e remover o produto do tripé

1. Abra o tripé. Consulte *Abrir o tripé na página 224*.
2. Coloque o produto no parafuso de fixação e rode o produto para a esquerda.
3. Remova o produto na sequência inversa.

Instalar e remover a bateria

1. Instale a bateria no respetivo compartimento. A bateria está corretamente instalada quando se ouve um clique.
2. Remova a bateria na sequência inversa. Prima os botões de desengate da bateria ao remover a bateria do respetivo compartimento.

Ligar um cabo USB-C

O produto tem uma saída USB-C para carregar dispositivos externos.

1. Levante a tampa de borracha da saída USB-C.
2. Ligue o cabo USB-C.

Ajustar os painéis de luz

1. Levante e abra os painéis de luz dos lados esquerdo e direito a um ângulo de 90 graus em relação ao produto. (Fig. 26)
2. Desdobre o painel de luz central para a parte superior do produto. (Fig. 27)
3. Ajuste os 3 painéis de luz, se necessário.

Ajustar o cabo de extensão

1. Desaperte a porca de ajuste. (Fig. 28)
2. Ajuste o cabo de extensão para a altura pretendida.

CUIDADO: Não estenda o cabo de extensão acima da linha (A) se o tripé estiver numa superfície desnivelada.

3. Aperte a porca de ajuste.

Ligar e desligar o produto

- Prima continuamente o botão ON/OFF para ligar ou desligar o produto. (Fig. 29)

Nota: a bateria permanece ligada durante 3 minutos após o produto ser desligado.

Nota: a bateria não é desativada quando está ligado um carregador USB.

Ajustar a luminosidade

- Prima o botão de ajuste da luminosidade para ajustar a luminosidade. (Fig. 30)

Alterar o modo de luz

- Prima o botão do modo de luz para alterar o modo de luz. (Fig. 31)

Manutenção

Introdução

ATENÇÃO: Certifique-se de que leu e compreendeu o capítulo sobre segurança antes de realizar tarefas de manutenção no produto.

ATENÇÃO: Remova a bateria ou o cabo da fonte de alimentação antes de realizar tarefas de manutenção no produto.

ATENÇÃO: Se a manutenção não for efetuada corretamente, tal poderá diminuir o ciclo de vida do produto e aumentar o risco de acidentes. Todos os trabalhos de manutenção e/ou reparação têm de ser realizados por pessoal aprovado. Para obter mais informações, contacte o seu distribuidor com assistência técnica.

Esquema de manutenção

A seguinte lista de tarefas de manutenção tem de ser realizada no produto.

Manutenção	Antes de utilizar	Depois de utilizar	Mensal-mente
Certifique-se de que os parafusos e as porcas estão apertados.	X		
Certifique-se de que o painel de controlo funciona corretamente e de que não se encontra danificado.	X		
Verifique as ligações entre a bateria e o produto. Verifique a ligação entre a bateria e o carregador de bateria.			X
Limpe o produto.		X	

Limpar o produto

CUIDADO: Não utilize uma máquina de lavar de alta pressão nem água corrente para limpar o produto. Não utilize solventes para limpeza.

- Utilize um pano húmido para limpar o produto.

Limpar a bateria e o carregador de bateria

ATENÇÃO: Não limpe a bateria nem o carregador de bateria com água.

ATENÇÃO: Não utilize substâncias químicas para limpar a bateria.

- Certifique-se de que a bateria e o carregador de bateria estão limpos e secos antes de colocar a bateria no carregador de bateria.
- Limpe os terminais da bateria com ar comprimido ou com um pano macio e seco.
- Limpe as superfícies da bateria e o carregador de bateria com um pano macio e seco.

Verificar o carregador de bateria

- Certifique-se de que o carregador de bateria e o cabo da fonte de alimentação não estão danificados. Verifique se existem fissuras e outros danos.

Resolução de problemas do produto

Nota: Para a resolução de problemas da bateria e do carregador de bateria, consulte o respetivo manual do utilizador.

Problema	Causa	Solução
O produto não arranca. Nenhum LED se acende ao premir o botão ON/OFF.	A bateria está descarregada.	Carregue a bateria.
	A bateria não está corretamente instalada no produto.	Retire a bateria e instale-a corretamente.
	A bateria está danificada ou não funciona corretamente.	Prima o botão ON/OFF para efetuar uma verificação da bateria. No mínimo, 1 LED deve acender-se.
	Ficha suja ou danificada entre a bateria e o produto.	Certifique-se de que os conetores de alimentação entre a bateria e o produto não estão sujos ou danificados.
	É necessária assistência.	Contacte um centro de assistência Husqvarna aprovado.
O produto funciona, mas não existe qualquer luz indicadora no painel de controlo.	É necessária assistência.	Contacte um centro de assistência Husqvarna aprovado.

Transporte, armazenamento e eliminação

Colocar o produto no modo de transporte/armazenamento

1. Remova o produto do tripé. Consulte *Instalar e remover o produto do tripé na página 224*.
2. Remova a bateria. Consulte *Instalar e remover a bateria na página 224*.
3. Feche o painel central em direção ao corpo do produto. (Fig. 32)
4. Feche os painéis de luz dos lados esquerdo e direito em direção ao corpo do produto. (Fig. 33)
5. Coloque o produto sobre os 4 pés de borracha numa superfície plana.

Transporte e armazenamento

- Fixe o produto com segurança durante o transporte para prevenir danos e acidentes.
- Mantenha o produto numa área trancada para impedir o acesso a crianças ou pessoas que não disponham de aprovação.
- Desligue a bateria do produto.

Eliminação da bateria, do carregador da bateria e do produto

O símbolo abaixo significa que o produto não é um resíduo doméstico. Recicle o equipamento numa estação de reciclagem para equipamentos elétricos e eletrónicos. Isto ajuda a evitar danos no ambiente e em pessoas.

Para obter mais informações, contacte as autoridades locais, o serviço de recolha de resíduos domésticos ou o seu revendedor.



Nota: O símbolo aparece no produto ou na embalagem do produto.

Item	WL7i	Observação
Tipo de LED	HS-2835-1 W-3 V/350 mA-SD	
Eficácia total do sistema, lm/W	130	
Fluxo luminoso, lm	830~7000	Sem difusor.
Ângulo de visualização para cada painel de luz, graus	120	
Classe IP	IP44	
Peso, kg/lbs	2,8/6,16	
Proteção contra impactos	IK 07	
Intervalo de temperatura de funcionamento, °C/°F	-5–40/23–104	
Potência total, W	54 para a luz. 18 para saída de tipo C.	

Baterias aprovadas

Utilize apenas 40-B Husqvarna originais neste produto.

Bateria	40-B140 X sem Bluetooth®
Tipo	Iões de lítio
Capacidade da bateria, Ah	4,0
Tensão nominal, V	36
Peso, kg/lbs	1,25 / 2,7

Carregadores de bateria aprovados

Carregador de bateria	40-C500X
Tensão de entrada, V	100–240
Frequência, Hz	50–60
Potência, W	500

Dimensões do produto

(Fig. 2)

A	Altura, mm/pol.	208,8 / 8,2
B	Largura, mm/pol.	219,9 / 8,7
C	Profundidade, mm/pol.	251 / 9,9
D	Altura do tripé, mm/pol.	690±10 / 27,2±0,4

CUPRINS

Introducere....229
Siguranță.... 231
Funcționare....233
Întreținere....234
Depanarea produsului.... 235
Transportul, depozitarea și eliminarea....236
Date tehnice 237
Dimensiuni produs....238

Introducere

Descrierea produsului

Aceste produse sunt lumini de lucru portabile alimentate de baterii, cu o sursă de lumină LED.

Ca parte a procesului nostru continuu de dezvoltare a produselor, ne rezervăm dreptul de a modifica designul și/sau aspectul produselor fără notificare prealabilă.

Destinația produsului

Aceste produse sunt concepute pentru a ilumina zone de lucru interioare și exterioare. Nu utilizați produsul pentru alte operațiuni.

Nota: Utilizarea poate fi reglementată de norme naționale sau locale. Respectați reglementările aplicabile.

Prezentare generală a produsului

(Fig. 1)

1. Panoul de lumini din dreapta
2. Panoul de lumini din mijloc
3. Panoul de lumini din stânga
4. Mâner de transport
5. Compartiment de baterii
6. Indicatorul de încărcare a acumulatorului
7. Buton ON/OFF
8. Buton pentru modul de iluminare
9. Buton de reglare a luminozității
10. Priză USB-C
11. Picioare de cauciuc
12. Suporturi pentru trepied
13. Orificii de fixare
14. Cârlig
15. Piuliță de reglare
16. Șurub de montare
17. Șurub de blocare
18. Bară de extensie
19. Picior
20. Suportul de blocare a înclinării
21. Manual de utilizare

Simbolurile de pe produs

(Fig. 3) AVERTISMENT: Aveți grijă să utilizați corect produsul. Acest produs poate cauza vătămări corporale grave sau decesul operatorului sau al altor persoane.

(Fig. 4) Citiți cu atenție manualul și familiarizați-vă cu instrucțiunile înainte de a utiliza acest produs.

(Fig. 5) Indicator pentru starea de încărcare a acumulatorului.

(Fig. 6) Mod iluminare.

(Fig. 7) Buton de reglare a luminozității.

(Fig. 8) Buton ON/OFF.

(Fig. 9) AVERTISMENT: Suprafață fierbinte.

(Fig. 10) Corp de iluminat clasa III.

(Fig. 11) Nu priviți direct spre sursa de lumină când e aprinsă.

(Fig. 12) Atenție! Risc de electrocutare.

(Fig. 13) Distanța minimă față de obiectele luminate (metri).

(Fig. 14) Protejat împotriva stropilor de apă.

(Fig. 15) Marcaj privind mediului înconjurător. Nici produsul și nici ambalajul său nu sunt deșeuri menajere. Reciclați-l la o unitate de eliminare autorizată pentru echipamente electrice și electronice.

(Fig. 16) Acest produs a fost certificat cu marcajul cTUVus de TÜV Rheinland. Certificarea cTUVus indică faptul că produsul respectă standardele de siguranță impuse atât de statele Unite, cât și de Canada. Această certificare asigură faptul că produsul a fost testat și îndeplinește cerințele de siguranță necesare pentru piața din America de Nord și Canada.

(Fig. 17) Acest produs respectă cerințele EESS și ACMA pentru Noua Zeelandă și Australia.

(Fig. 18) Acest produs este în conformitate cu reglementările aplicabile din Ucraina.

(Fig. 19) Acest produs respectă directivele CE aplicabile.

(Fig. 20) Acest produs este în conformitate cu reglementările aplicabile din Regatul Unit.

Nota: Alte simboluri/autocolante de pe produs se referă la cerințe de certificare specifice pentru anumite piețe.

Plăcuță de identificare

(Fig. 21)

1. Producător
2. Nume produs
3. Număr de serie – aaaasszxxxx

   Plăcuța de identificare indică numărul de serie. Aaaa reprezintă anul de fabricație, ss reprezintă săptămâna de fabricație, iar z reprezintă ziua săptămânii, începând cu luni și terminând cu duminică.

Deteriorarea produsului

Nu suntem responsabili pentru deteriorarea produsului dacă:

- produsul este reparat necorespunzător;
- produsul este reparat cu piese care nu provin de la producător sau care nu sunt aprobate de acesta;

- produsul are un accesoriu care nu provine de la producător sau care nu este aprobat de acesta;
- produsul nu este reparat la un centru de service omologat sau de o autoritate omologată;

Siguranță

Definiții privind siguranța

Avertismentele, atenționările și notele sunt utilizate pentru a desemna părți foarte importante din manual.

AVERTISMENT: Se utilizează dacă există risc de vătămare sau de deces pentru operator sau pentru trecători, în cazul în care instrucțiunile din manual nu sunt respectate.

ATENȚIE: Se utilizează dacă există un risc de deteriorare a produsului, a altor materiale sau a zonelor învecinate, dacă instrucțiunile din manual nu sunt respectate.

Nota: Se utilizează pentru a furniza mai multe informații care sunt necesare într-o situație dată.

Instrucțiuni generale de siguranță pentru utilaje

AVERTISMENT: Citiți toate instrucțiunile de siguranță și instrucțiunile de utilizare, ilustrațiile și specificațiile furnizate cu acest utilaj. *Nerespectarea instrucțiunilor enumerate mai jos poate avea ca rezultat electrocutare, incendii și/sau vătămări corporale grave.*

Păstrați toate avertismentele și instrucțiunile pentru consultare ulterioară.

Nota: *Noțiunea de „utilaj" folosită în instrucțiunile de siguranță se referă atât la utilajul alimentat de la rețea (cu cablu), cât și la utilajul cu acumulator (fără cablu).*

Siguranța privind echipamentele electrice

AVERTISMENT: Înainte de a utiliza produsul, citiți instrucțiunile de avertizare de mai jos.

AVERTISMENT: Nu utilizați produsul în ploaie.

- Există riscul de electrocutare sau de scurtcircuit dacă nu sunt respectate instrucțiunile de siguranță.
- Utilizați prize aprobate instalate corect și nedeteriorate.
- Nu utilizați alte adaptoare de curent decât cel recomandat pentru produsul dvs.
- Nu încercați să dezasamblați produsul sau adaptorul de alimentare.
- Nu utilizați un produs deteriorat.
- Dacă adaptorul de alimentare este deteriorat, deconectați-l de la sursa de curent și nu atingeți zona deteriorată.

Utilizarea și întreținerea echipamentelor pe acumulator

- **Reîncărcați numai cu încărcătorul specificat de producător.** Un încărcător adecvat pentru un tip de baterie poate constitui pericol de incendiu atunci când este utilizat cu un alt tip de baterie.
- **Folosiți utilajele numai cu acumulatorii special indicați.** Utilizarea unui alt tip de acumulatori poate constitui pericol de vătămări corporale și de incendiu.
- **Când acumulatorul nu este utilizat, păstrați-l departe de alte obiecte metalice, precum agrafe de birou, monede, chei, cuie, șuruburi sau alte obiecte mici de metal, care pot crea o conexiune între borne.** Scurtcircuitarea bornelor bateriei poate cauza arsuri sau incendii.
- **În condiții de utilizare neadecvată, din baterie pot ieși stropi de lichid; evitați contactul. Totuși, dacă intrați accidental în contact cu lichidul respectiv, spălați cu apă. Dacă lichidul intră în contact cu ochii, consultați un medic.** Lichidul care se scurge din baterie poate cauza iritații sau arsuri.
- **Nu utilizați acumulatorul sau echipamentul dacă sunt deteriorate sau modificate.** Bateriile deteriorate sau modificate pot prezenta un comportament impredictibil, care poate duce la incendii, explozii sau pericol de vătămări corporale.
- **Nu expuneți acumulatorul sau echipamentul la flăcări sau la temperaturi excesive.**
- **Respectați toate instrucțiunile de încărcare și nu încărcați acumulatorul sau echipamentul în afara intervalului de temperatură specificat în instrucțiuni.** Încărcarea incorectă sau la temperaturi în afara intervalului specificat poate duce la deteriorarea bateriei și crește pericolul de incendiu.

Service

- **Produsul dvs. trebuie reparat numai de un tehnician calificat, care să folosească numai piese de schimb identice.** Astfel se garantează păstrarea siguranței produsului.

- **Nu reparați niciodată acumulatori deteriorați.** Repararea acumulatorilor trebuie efectuată numai de producător sau de furnizorii de servicii autorizați.

Instrucțiuni generale de siguranță

AVERTISMENT: Înainte de a utiliza produsul, citiți instrucțiunile de avertizare de mai jos.

AVERTISMENT: Lentila se încălzește foarte tare în timpul utilizării. Pentru a reduce riscul de arsuri, nu atingeți lentila fierbinte.

AVERTISMENT: Pentru a reduce riscul de vătămare, nu priviți direct în lampa aflată în funcțiune. Pot apărea leziuni oculare grave.

- Pentru a reduce riscul de accidentare, mențineți zona de lucru curată.
- Este necesară supraveghere atentă atunci când produsul este utilizat în apropierea copiilor.
- Nu atingeți piesele fierbinți.
- Utilizați doar accesorii recomandate sau comercializate de producător.
- Pentru a reduce riscul de electrocutare, nu introduceți produsul în apă sau alte lichide. Nu amplasați și nu depozitați produsul într-un loc de unde poate cădea sau poate fi tras într-o cadă sau chiuvetă.
- Sursa de lumină din acest produs trebuie înlocuită numai de producător, de agentul de service sau de o persoană calificată similar.
- Nu efectuați modificări asupra acestui produs. Modificările care nu sunt aprobate de către producător pot provoca vătămări corporale grave sau fatale.
- Nu utilizați produsul dacă este posibil ca alte persoane să îl fi modificat.
- Utilizați întotdeauna accesorii și piese de schimb originale. Accesoriile și piesele de schimb care nu sunt aprobate de către producător pot provoca vătămări corporale grave sau fatale.
- Păstrați produsul curat. Asigurați-vă că puteți citi clar semnele și autocolantele.
- Nu permiteți copiilor sau altor persoane neinstruite în operarea produsului să îl utilizeze sau să îl depaneze.
- Nu permiteți nimănui să utilizeze produsul dacă nu a citit și nu a înțeles conținutul manualului operatorului.
- În timpul funcționării, acest produs generează un câmp electromagnetic. În anumite condiții, acest câmp poate interfera cu implanturile medicale active sau pasive. Pentru a scădea riscul de vătămări corporale grave sau deces, recomandăm persoanelor cu implanturi medicale să discute cu medicul și producătorul implantului medical înainte de a utiliza produsul.
- Informațiile din acest manual al operatorului nu pot înlocui niciodată abilitățile profesionale și experiența. Dacă vă aflați într-o situație în care vă simțiți nesigur, opriți-vă și solicitați asistență profesională. Adresați-vă reprezentatului de service. Nu vă începeți nicio lucrare de care nu vă simțiți sigur.
- Purtați mănuși de protecție aprobate atunci când efectuați întreținerea produsului.
- Operarea frecventă nu trebuie să vă facă să ignorați regulile de siguranță. Se pot produce accidente dacă nu aveți grijă.

Siguranța bateriei

AVERTISMENT: Înainte de a utiliza produsul, citiți instrucțiunile de avertizare de mai jos.

AVERTISMENT: O baterie deteriorată poate provoca explozii și vătămări corporale. Dacă bateria este deformată sau deteriorată, contactați un agent de service Husqvarna autorizat.

- Utilizați numai încărcătoare de baterii și baterii Husqvarna.
- Utilizați numai baterii originale pentru acest produs. Există risc de explozie dacă acumulatorii sunt înlocuiți cu alții de tip incorect. Adresați-vă distribuitorului pentru informații suplimentare.
- Risc de electrocutare. Nu conectați bornele bateriei la chei, șuruburi sau alte metale. Aceasta poate cauza scurtcircuitarea bateriei.
- Dacă bateria prezintă scurgeri, nu lăsați lichidul să intre în contact cu pielea, îmbrăcămintea sau produsul. Dacă atingeți lichidul, curățați zona cu apă din abundență și consultați medicul.
- Utilizați ochelari de protecție atunci când vă aflați în apropierea bateriilor. Dacă lichidul pătrunde în ochi, nu frecați, ci spălați-vă cu multă apă timp de cel puțin 15 minute. Solicitați ajutor medical.
- Nu utilizați baterii care nu sunt reîncărcabile.
- Nu aduceți modificări bateriei.
- Nu puneți obiecte în fantele de aerisire a bateriei.
- Feriți bateria de lumina solară, de căldură sau de flăcări deschise. Bateria poate provoca explozii, arsuri și/sau arsuri chimice.
- Feriți bateria de ploaie și de condiții de umezeală.
- Feriți bateria de microunde și de înaltă presiune.
- Nu încercați să demontați sau să spargeți bateria.
- Utilizați bateria numai la temperaturi ambiante cuprinse între -10 °C/14 °F și 40 °C/104 °F.
- Nu curățați niciodată cu apă bateria sau încărcătorul de baterii. Consultați *Curățarea bateriei și încărcătorului la pagina 235*.

- Nu utilizați o baterie deteriorată.
- Depozitați bateriile la distanță de obiecte de metal, de exemplu cuie, șuruburi sau bijuterii.
- Nu lăsați bateria la îndemâna copiilor.
- Fixați în mod corect bateria. Fixarea incorectă a bateriei poate cauza scurtcircuitarea acesteia.

Siguranța încărcătorului de baterii

AVERTISMENT: Citiți toate avertismentele privind siguranța și toate instrucțiunile. Nerespectarea avertismentelor și instrucțiunilor poate avea ca rezultat electrocutare, incendii și/sau vătămări corporale grave.

- Există riscul de electrocutare sau de scurtcircuit dacă nu sunt respectate instrucțiunile de siguranță.
- Nu utilizați alte încărcătoare de baterii decât cel furnizate pentru produsul dvs. Utilizați doar încărcătoare Husqvarna QC pentru a încărca bateriile de schimb Husqvarna.
- Nu încercați să dezasamblați încărcătorul de baterii.
- Nu utilizați un încărcător de baterii deteriorat sau un încărcător de baterii care nu funcționează corect.
- Nu ridicați încărcătorul de baterii ținând de cablul de alimentare. Pentru a deconecta încărcătorul de baterii de la priza de perete, trageți de ștecăr. Nu trageți de cablul de alimentare.
- Feriți toate cablurile și prelungitoarele de apă, ulei și muchii ascuțite. Cablul nu trebuie să fie prins între uși, garduri sau în alte locuri similare.
- Nu utilizați încărcătorul de baterii în apropiere de materiale inflamabile sau materiale care pot cauza coroziune. Asigurați-vă că încărcătorul de baterii nu este acoperit. În caz de fum sau de incendiu, scoateți ștecărul încărcătorului de baterii.
- Încărcați bateria numai în interior, într-un loc cu aerisire adecvată și departe de lumina soarelui. Nu încărcați bateria în exterior. Nu încărcați bateria în medii umede.
- Încărcați bateria doar când temperatura ambiantă este cuprinsă între 5 °C/41 °F și 40 °C/104 °F. Utilizați încărcătorul de baterie într-un mediu bine ventilat, uscat și lipsit de praf.
- Nu puneți obiecte în fantele de ventilare ale încărcătorului de baterii.
- Nu atingeți niciodată bornele încărcătorului de baterii cu obiecte metalice, deoarece se pot crea scurtcircuite.
- Nu încărcați baterii nereîncărcabile în încărcător și nu le folosiți în produs.
- Utilizați prize aprobate care nu sunt deteriorate.

Instrucțiuni de siguranță pentru întreținere

AVERTISMENT: Înainte de a efectua lucrări de întreținere asupra produsului, citiți instrucțiunile de avertizare de mai jos.

- Scoateți acumulatorul sau deconectați cablul de alimentare înainte de a efectua lucrări de întreținere, alte verificări sau de asamblarea produsului.
- Operatorul trebuie să efectueze numai lucrările de întreținere și service indicate în acest manual de utilizare. Apelați la reprezentantul de service pentru lucrările de întreținere și service de mai mare amploare.
- Nu curățați niciodată cu apă acumulatorul sau încărcătorul. Detergentul puternic poate deteriora plasticul.
- Dacă nu asigurați întreținerea, durata de viață a produsului scade, iar pericolul de accidente crește.
- Este nevoie de instruire specială pentru toate lucrările de service și reparație. Dacă nu sunt validate toate verificările din acest manual al operatorului după ce ați efectuat lucrările de întreținere, apelați la reprezentantul de service. Vă garantăm că există servicii profesionale de reparații și service disponibile pentru produsul dvs.
- Utilizați doar piese de schimb originale.

Funcționare

Introducere

AVERTISMENT: Citiți și înțelegeți capitolul referitor la siguranță înainte de a utiliza produsul.

Suspendarea produsului de cârlig

1. Atașați un șurub în locul în care doriți să suspendați produsul.
2. Depliați cârligul produsului. (Fig. 22)
3. Suspendați produsul pe șurub.

Pentru a suspenda produsul folosind orificiile de montare

1. Atașați 2 șuruburi în locul în care doriți să suspendați produsul. Asigurați-vă că cele 2 șuruburi sunt la o distanță de 63 mm.
2. Suspendați produsul pe cele 2 șuruburi. (Fig. 23)

Pentru a deplia trepiedul

1. Plasați trepiedul pe o suprafață orizontală.
2. Slăbiți șurubul de blocare (A). (Fig. 24)

3. Ridicați bara de extensie (B) și împingeți în jos suportul (C).
4. Asigurați-vă că suportul (C) se află între marcajele (D) de pe bara de extensie.
5. Rotiți șurubul de blocare (A).
6. Reglați lungimea barei de extensie dacă este necesar. Consultați *Pentru reglarea tijelor de prelungire la pagina 234*.

Pentru a deplia trepiedul

1. Coborâți bara de extensie dacă este necesar. Consultați *Pentru reglarea tijelor de prelungire la pagina 234*.
2. Slăbiți șurubul de blocare (A). (Fig. 25)
3. Țineți bara de extensie (B) și ridicați suportul (C).
4. Împingeți cele 3 picioare (D) dacă este necesar.
5. Rotiți șurubul de blocare (A).

Pentru a instala și a scoate produsul de pe trepied

1. Depliați trepiedul. Consultați *Pentru a deplia trepiedul la pagina 233*.
2. Așezați produsul pe șurubul de montare și rotiți produsul în sensul acelor de ceasornic.
3. Scoateți produsul, efectuând operațiile în ordine inversă.

Introducerea și scoaterea acumulatorului

1. Introduceți acumulatorul în compartiment. Când auziți un clic, înseamnă că acumulatorul este instalat corect.
2. Scoateți acumulatorul efectuând pașii în ordine inversă. Apăsați butoanele de eliberare a acumulatorului când îl scoateți din compartiment.

Pentru a conecta un cablu USB-C.

Produsul are o priză USB-C pentru încărcarea dispozitivelor externe.

1. Ridicați capacul din cauciuc de pe priza USB-C.
2. Conectați cablul USB-C.

Reglarea panourilor de lumină

1. Ridicați și pliați panourile de lumini din stânga și din dreapta la un unghi de 90 de grade față de produs. (Fig. 26)
2. Pliați panoul de lumini din mijloc în partea de sus a produsului. (Fig. 27)
3. Reglați cele 3 panouri de lumini dacă este necesar.

Pentru reglarea tijelor de prelungire

1. Slăbiți piulița de reglare. (Fig. 28)
2. Reglați bara de extensie la înălțimea dorită.

ATENȚIE: Nu extindeți bara de extensie peste linia (A), dacă trepiedul se află pe o suprafață neuniformă.

3. Strângeți piulița de reglare.

Pentru a porni și opri produsul

- Apăsați și mențineți apăsat butonul ON/OFF pentru a porni sau opri produsul. (Fig. 29)

Nota: Bateria rămâne pornită timp de 3 minute după ce produsul este setat la OFF.

Nota: Bateria nu se va dezactiva atunci când este conectat un încărcător USB.

Reglarea luminozității

- Apăsați butonul de reglare a luminozității pentru a regla luminozitatea. (Fig. 30)

Pentru a schimba modul de iluminare

- Apăsați butonul modului de iluminare pentru a schimba modul de iluminare. (Fig. 31)

Întreținere

Introducere

AVERTISMENT: Citiți și înțelegeți capitolul privind siguranța înainte de a efectua operații de întreținere asupra produsului.

AVERTISMENT: Scoateți bateria sau cablul de alimentare înainte de a efectua lucrări de întreținere asupra produsului.

AVERTISMENT: Dacă nu îl întrețineți corect, durata de viață a produsului se scurtează, iar pericolul de accidente crește. Toate lucrările de service și/sau reparație trebuie efectuate de personal aprobat. Adresați-vă reprezentantului de service pentru informații suplimentare.

Program de întreținere

În continuare prezentăm o listă de pași de întreținere care trebuie efectuați asupra aparatului.

Întreținere	Înainte de utilizare	După utilizare	Lunar
Asigurați-vă că șuruburile și piulițele sunt strânse.	X		
Asigurați-vă că panoul de control funcționează corect și că nu este deteriorat.	X		
Verificați legăturile dintre baterie și produs. Verificați legăturile dintre baterie și încărcătorul bateriei.			X
Curățați produsul.		X	

Curățarea produsului

ATENȚIE: Nu utilizați un sistem de spălare sub presiune și nici jet de apă pentru a curăța produsul. Nu utilizați solvenți pentru a curăța.

- Utilizați o cârpă umezită pentru a curăța produsul.

Curățarea bateriei și încărcătorului

AVERTISMENT: Nu curățați niciodată cu apă bateria sau încărcătorul bateriei.

AVERTISMENT: Nu folosiți chimicale pentru a curăța bateria.

- Asigurați-vă că bateria și încărcătorul sunt curate și uscate înainte să introduceți bateria în încărcător.
- Curățați bornele bateriei cu aer comprimat sau cu o cârpă moale și uscată.
- Curățați suprafețele bateriei și încărcătorul cu o cârpă moale și uscată.

Verificarea încărcătorului de baterii

- Asigurați-vă că încărcătorul de baterii și cablul de alimentare nu sunt deteriorate. Căutați fisuri și alte defecte.

Depanarea produsului

Nota: Pentru depanarea acumulatorului și a încărcătorului, consultați manualul corespunzător al operatorului.

Problemă	Cauză	Soluție
Produsul nu pornește. Nu se aprinde niciun LED când apăsați butonul ON/OFF.	Bateria este descărcată.	Încărcați bateria.
	Bateria este instalată incorect în produs.	Scoateți bateria și instalați-o corect.
	Bateria este deteriorată sau nu funcționează corect.	Apăsați butonul ON/OFF pentru a verifica acumulatorul. Trebuie să se aprindă cel puțin 1 LED verde.
	Ștecher murdar sau deteriorat între baterie și produs.	Asigurați-vă că conectorii de alimentare dintre baterie și produs nu sunt murdari sau deteriorați.
	Este necesară întreținerea.	Contactați un centru de service aprobat Husqvarna.

Problemă	Cauză	Soluție
Produsul funcționează, însă nu există niciun indicator luminos pe panoul de control.	Este necesară întreținerea.	Contactați un centru de service aprobat Husqvarna.

Transportul, depozitarea și eliminarea

Pentru a așeza produsul în poziția de transport/depozitare

1. Scoateți produsul de pe trepied. Consultați *Pentru a instala și a scoate produsul de pe trepied la pagina 234*.
2. Scoateți bateria. Consultați *Introducerea și scoaterea acumulatorului la pagina 234*.
3. Pliați panoul din mijloc spre corpul produsului. (Fig. 32)
4. Pliați panourile luminoase din stânga și din dreapta spre corpul produsului. (Fig. 33)
5. Așezați produsul pe cele 4 picioare din cauciuc pe o suprafață plană.

Transportul și depozitarea

- Atașați produsul în siguranță în timpul transportului pentru a preveni deteriorarea și accidentele.
- Păstrați produsul într-o zonă restricționată, pentru a împiedica accesul copiilor sau al persoanelor neautorizate.
- Deconectați bateria de la produs.

Eliminarea bateriei, încărcătorului acesteia și a produsului

Simbolul de mai jos înseamnă că produsul nu poate fi tratat ca reziduu menajer. Reciclați la un centru de reciclare pentru echipamente electrice și electronice. Această măsură ajută la protejarea mediului și a oamenilor.

Contactați autoritățile locale, centrul de colectare a reziduurilor menajere sau distribuitorul pentru mai multe informații.



Nota: Simbolul apare pe produs sau pe ambalajul produsului.

Articol	WL7i	Observații
Tip de LED	HS-2835-1W-3V/350mA-SD	
Eficiența totală a sistemului, lm/W	130	
Flux luminos, lm	830 la 7000	Fără difuzor.
Unghi vizual pentru fiecare panou de lumină, grade	120	
Clasă IP	IP44	
Greutate, kg/lb	2,8/6,16	
Protecție la impact	IK 07	
Interval de temperatură de funcționare, °C/°F	-5–40/23–104	
Putere totală, W	54 pentru lumină. 18 pentru ieșirea de tip C.	

Baterii aprobate

Utilizați numai Husqvarna 40-B originale pentru acest produs.

Baterie	40-B140 X fără Bluetooth®
Tip	Litiu-ion
Capacitate acumulator, Ah	4,0
Tensiune nominală, V	36
Greutate, kg/lb	1,25/2,7

Încărcătoare de baterii omologate

Încărcător de baterii	40-C500X
Tensiune de intrare, V	100-240
Frecvență, Hz	50-60
Putere, W	500

Dimensiuni produs

(Fig. 2)

A	Înălțime lampă, mm/in	208,8/8,2
B	Lățime lampă, mm/in	219,9/8,7
C	Adâncime lampă, mm/in	251/9,9
D	Înălțime trepied, mm/in	690±10/27.2±0.4

Содержание

Введение..... 239
Безопасность.....241
Работа.....244
Техническое обслуживание.....245
Поиск и устранение неисправностей изделия.....246
Транспортировка, хранение и утилизация.....247
Технические данные 248
Размеры изделия.....249
Ответственный за техническую документацию.....249

Введение

Описание изделия

Изделия представляют собой светодиодные портативные фонари рабочего освещения с питанием от аккумулятора.

Мы постоянно работаем над усовершенствованием своей продукции и поэтому оставляем за собой право на внесение изменений в конструкцию и/или внешний вид изделий без предварительного уведомления.

Использование по назначению

Эти изделия предназначены для освещения рабочих зон внутри и вне помещений. Запрещается использовать изделие в других целях.

Примечание: Использование изделия может ограничиваться государственными или региональными нормативными требованиями. Соблюдайте действующие требования.

Обзор изделия

(Рис. 1)

1. Правая световая панель
2. Средняя световая панель
3. Левая световая панель
4. Рукоятка для транспортировки
5. Аккумуляторный отсек
6. Индикатор уровня заряда аккумулятора
7. Кнопка включения/выключения
8. Кнопка режима освещения
9. Кнопка регулировки яркости
10. Разъем USB-C
11. Резиновые ножки
12. Крепление для трипода
13. Крепежные отверстия
14. Крюк
15. Регулировочная гайка
16. Крепежный винт
17. Стопорный винт
18. Раздвижная стойка
19. Ножка
20. Растяжка для ограничения угла наклона
21. Руководство по эксплуатации

Символы на изделии

(Рис. 3) ПРЕДУПРЕЖДЕНИЕ! Соблюдайте осторожность и правила эксплуатации изделия. Изделие может стать причиной тяжелой травмы или смерти оператора и окружающих.

(Рис. 4) Перед началом работы с изделием внимательно прочитайте руководство и убедитесь, что понимаете приведенные здесь инструкции.

(Рис. 5) Индикатор уровня заряда аккумулятора.

(Рис. 6) Режим освещения.

(Рис. 7) Кнопка регулировки яркости.

(Рис. 8) Кнопка включения/выключения.

(Рис. 9) ПРЕДУПРЕЖДЕНИЕ! Горячая поверхность.

(Рис. 10) Осветительный прибор класса III.

(Рис. 11) Не смотрите на работающий источник света.

(Рис. 12) Осторожно! Риск поражения электрическим током.

(Рис. 13) Минимальное расстояние от освещаемых объектов (в метрах).

(Рис. 14) Предусмотрена защита от брызг воды.

(Рис. 15) Обозначения, касающиеся охраны окружающей среды. Запрещается утилизировать данное изделие и его упаковку в качестве бытовых отходов. Изделие необходимо передать в авторизованный пункт переработки электрического и электронного оборудования.

(Рис. 16) Данное изделие сертифицировано организацией TÜV Rheinland, на что указывает маркировка cTUVus. Сертификация cTUVus подтверждает, что изделие отвечает требованиям стандартов безопасности в США и Канаде. Данная сертификация гарантирует, что изделие прошло испытания и отвечает требованиям безопасности, предъявляемым на рынках Северной Америки и Канады.

(Рис. 17) Данное изделие соответствует действующими в Новой Зеландии и Австралии стандартам EESS и ACMA.

(Рис. 18) Данное изделие отвечает требованиям применимых нормативов Украины.

(Рис. 19) Данное изделие отвечает требованиям применимых директив ЕС.

(Рис. 20) Данное изделие отвечает требованиям применимых нормативов Великобритании.

Примечание: Прочие условные обозначения/наклейки на изделии указывают на его соответствие специальным требованиям сертификации, которые действуют в определенных странах.

Паспортная табличка

(Рис. 21)

1. Производитель
2. Название изделия
3. Серийный номер — yyyywwdxxxx

На паспортной табличке указан серийный номер. yyyy означает год производства, ww —

производственную неделю, d — день недели, начиная отсчет с понедельника и заканчивая воскресеньем.

Повреждение изделия

Мы не несем ответственности за повреждение изделия в следующих случаях:

- ненадлежащий ремонт изделия;
- использование для ремонта изделия неоригинальных деталей или деталей, не одобренных производителем;
- использование неоригинальных дополнительных принадлежностей или принадлежностей, не одобренных производителем;
- ремонт изделия в неавторизованном сервисном центре или неквалифицированным специалистом.

Безопасность

Определения сигнальных слов

Сигнальные слова "Предупреждение", "Осторожно" и "Примечание" используются для выделения особо важных пунктов руководства.

ПРЕДУПРЕЖДЕНИЕ:
Используется, когда несоблюдение инструкций руководства может привести к травмам или смерти оператора или находящихся рядом посторонних лиц.

ВНИМАНИЕ: Используется, когда несоблюдение инструкций руководства может привести к повреждению изделия, других материалов или прилегающей территории.

Примечание: Используется для предоставления дополнительных сведений о конкретной ситуации.

Общие указания техники безопасности при работе с изделием

ПРЕДУПРЕЖДЕНИЕ:
Ознакомьтесь со всеми предупреждениями, инструкциями, иллюстрациями и положениями, касающимися техники безопасности и прилагаемыми к данному изделию.
Несоблюдение всех указанных ниже инструкций может привести к поражению электрическим током, пожару и/или тяжелым травмам.

Сохраните все предупреждающие указания и инструкции для последующего обращения.

Примечание: *Под словом "изделие" в данном документе понимается электрическое (проводное) либо аккумуляторное (беспроводное) оборудование.*

Электрическая безопасность

ПРЕДУПРЕЖДЕНИЕ: Прежде чем приступить к эксплуатации изделия, в обязательном порядке прочитайте следующие инструкции по технике безопасности.

ПРЕДУПРЕЖДЕНИЕ:
Запрещается использовать изделие под дождем.

- Риск поражения электрическим током или короткого замыкания в случае несоблюдения инструкций по технике безопасности.
- Используйте одобренный разъем питания, который правильно установлен и не поврежден.
- Используйте только адаптеры питания, рекомендованные для вашего изделия.
- Не пытайтесь разбирать изделие или адаптер питания.
- Не используйте поврежденное изделие.
- Если адаптер питания поврежден, отсоедините его от источника питания и не прикасайтесь к поврежденным участкам.

Эксплуатация и обслуживание аккумуляторного изделия

- **Выполняйте зарядку только с помощью зарядного устройства, указанного производителем.** Зарядное устройство, подходящее для одного типа аккумуляторного блока, может создать опасность возгорания при использовании с аккумуляторным блоком другого типа.
- **Используйте изделие только с совместимыми аккумуляторными блоками.** Использование других аккумуляторных блоков может создать опасность травмы или возгорания.
- **Когда аккумуляторный блок не используется, храните его вдали от металлических предметов, таких как скрепки, монеты, ключи, гвозди, винты или иные мелкие предметы, которые могут замкнуть клеммы аккумулятора.** Замыкание

клемм аккумулятора может привести к ожогам или возгоранию.

- **При неправильном обращении из аккумулятора может вытекать жидкость: избегайте контакта с ней. При случайном контакте промойте место соприкосновения водой. При попадании жидкости в глаза обратитесь за медицинской помощью.** Вытекшая из аккумулятора жидкость может привести к раздражению или ожогу.
- **Запрещается использовать аккумуляторный блок или изделие, если они повреждены или модифицированы.** Поврежденные или подвергнутые модификации аккумуляторы могут работать неправильно, что приведет к возгоранию, взрыву или повышению риска получения травм.
- **Не подвергайте аккумуляторный блок или изделие воздействию огня или чрезмерно высоких температур.**
- **Точно следуйте всем инструкциям по зарядке и ни в коем случае не заряжайте аккумуляторный блок или изделие при температуре, выходящей за пределы указанного в инструкциях диапазона.** Ненадлежащая зарядка или зарядка при температуре выше или ниже указанного диапазона может привести к повреждению аккумулятора и повышенному риску возгорания.

Сервисное обслуживание

- **Сервисное обслуживание агрегата должны выполнять квалифицированные специалисты по ремонту оборудования с использованием только идентичных запчастей.** Это гарантирует безопасность эксплуатации агрегата.
- **Никогда не выполняйте обслуживание поврежденных аккумуляторных блоков.** Обслуживание аккумуляторных блоков должно выполняться только производителем или специалистами авторизованных сервисных центров.

Общие инструкции по технике безопасности



ПРЕДУПРЕЖДЕНИЕ: Прежде чем приступить к эксплуатации изделия, в обязательном порядке прочитайте следующие инструкции по технике безопасности.



ПРЕДУПРЕЖДЕНИЕ: Линза во время работы сильно нагревается. Чтобы снизить риск ожогов, не прикасайтесь к горячей линзе.



ПРЕДУПРЕЖДЕНИЕ: Чтобы снизить риск травм, не смотрите на работающий фонарь. В противном случае возникает риск получения серьезных травм глаз.

- Чтобы снизить риск травм, обязательно содержите рабочую зону в чистоте.
- Чтобы снизить риск травм, соблюдайте особую осторожность во время работы с изделием, если рядом находятся дети.
- Не касайтесь горячих деталей.
- Используйте только дополнительное оборудование, рекомендованное или продаваемое производителем.
- Чтобы снизить риск поражения электрическим током, не помещайте изделие в воду или другую жидкость. Запрещается ставить или хранить изделие в местах, где оно может упасть в ванну или раковину.
- Замена источника света в данном изделии должна выполняться только производителем, специалистом сервисного центра или другим специалистом аналогичной квалификации.
- Запрещается вносить изменения в данное изделие. Внесение изменений, не одобренных производителем, может привести к серьезным травмам или гибели.
- Не используйте изделие, если существует вероятность, что оно было модифицировано другими лицами.
- Используйте только оригинальные дополнительное оборудование и запасные части. Использование дополнительного оборудования и запасных частей, не одобренных производителем, может привести к серьезным травмам или гибели.
- Содержите изделие в чистоте. Следите за тем, чтобы знаки и наклейки были легко читаемыми.
- Ни в коем случае не допускайте к работе с изделием детей и взрослых, не имеющих соответствующей подготовки.
- Не разрешайте пользоваться изделием людям, которые не изучили и не усвоили содержание данного руководства по эксплуатации.
- Во время работы данное изделие создает электромагнитное поле. В определенных обстоятельствах это поле может создавать помехи для пассивных и активных медицинских имплантатов. В целях снижения риска тяжелой или смертельной травмы лицам с медицинскими имплантатами рекомендуется проконсультироваться с врачом и изготовителем имплантатов, прежде чем приступать к эксплуатации данного изделия.
- Информация, приведенная в настоящем руководстве по эксплуатации, не заменяет собой знания и практический опыт специалиста. Если в какой-либо ситуации вы почувствуете себя неуверенно, прекратите работу и обратитесь за советом к эксперту. Обратитесь в сервисный центр. Ни в коем случае не принимайтесь за

работы, для которых вашей квалификации может быть недостаточно.
- При техническом обслуживании изделия используйте одобренные защитные перчатки.
- Не допускайте, чтобы чувство уверенности, приобретенное вследствие частой работы с изделием, позволило вам забыть о правилах техники безопасности. Неосторожность может привести к несчастному случаю.

Техника безопасности при работе с аккумулятором

ПРЕДУПРЕЖДЕНИЕ: В обязательном порядке прочитайте следующие инструкции по технике безопасности, прежде чем приступать к эксплуатации изделия.

ПРЕДУПРЕЖДЕНИЕ:
Поврежденный аккумулятор может привести к взрыву и стать причиной травм. При наличии деформаций или повреждений на аккумуляторе обратитесь в официальный сервисный центр Husqvarna.

- Используйте только зарядные устройства и аккумуляторы Husqvarna.
- Используйте с данным изделием только оригинальные аккумуляторы. При установке аккумуляторов неправильного типа возникает опасность взрыва. Для получения дополнительных сведений обратитесь к официальному дилеру.
- Риск поражения электрическим током. Не допускайте контакта клемм аккумулятора с ключами, винтами или другими металлическими предметами. Это может привести к короткому замыканию аккумулятора.
- При возникновении утечки из аккумулятора не допускайте попадания жидкости на кожу, одежду или изделие. При контакте с жидкостью промойте затронутый участок большим количеством воды и обратитесь за медицинской помощью.
- Находясь рядом с аккумулятором, надевайте защитные очки. При попадании жидкости в глаза ни в коем случае не трите их. Промывайте глаза обильным количеством воды на протяжении как минимум 15 минут. Обратитесь за медицинской помощью.
- Не используйте одноразовые (неперезаряжаемые) аккумуляторы.
- Не вносите изменения в аккумулятор.
- Не размещайте посторонние предметы на воздухозаборниках аккумулятора.
- Аккумулятор не должен подвергаться воздействию солнечного света, тепла или открытого пламени. Аккумулятор может взорваться и стать причиной ожогов, в том числе химических.
- Защищайте аккумулятор от дождя и сырости.
- Не подвергайте аккумулятор воздействию микроволн и высокого давления.
- Не пытайтесь разбирать или ломать аккумулятор.
- Используйте аккумулятор только при температуре окружающей среды в пределах от -10 до 40 °C (14–104 °F).
- Очистка аккумулятора или зарядного устройства водой запрещена. См. раздел *Очистка аккумулятора и зарядного устройства на стр. 246*.
- Запрещается использовать поврежденный аккумулятор.
- Храните аккумуляторы вдали от металлических предметов, таких как гвозди, винты или ювелирные изделия.
- Храните аккумулятор в недоступном для детей месте.
- Правильно закрепите аккумулятор. Неправильная установка может привести к короткому замыканию аккумулятора.

Техника безопасности при работе с зарядным устройством для аккумулятора

ПРЕДУПРЕЖДЕНИЕ:
Внимательно прочитайте все предупреждения и информацию о мерах безопасности. Несоблюдение предупреждений и инструкций может привести к поражению электрическим током, возгоранию и/или тяжелым травмам.

- Риск поражения электрическим током или короткого замыкания в случае несоблюдения инструкций по технике безопасности.
- Используйте только то зарядное устройство, которое входит в комплект поставки изделия. Используйте только зарядные устройства QC Husqvarna для зарядки сменных аккумуляторов Husqvarna.
- Не пытайтесь разбирать зарядное устройство.
- Не используйте зарядное устройство, если оно повреждено или работает неправильно.
- Не поднимайте зарядное устройство за шнур питания. Для отсоединения зарядного устройства от сетевой розетки потяните за вилку. Не тяните за шнур питания.
- Кабели и удлинители не должны контактировать с водой, маслом и острыми краями. Убедитесь, что шнур не застрял в двери, заборе и т. д.
- Запрещается использовать зарядное устройство вблизи легковоспламеняющихся материалов и материалов, которые вызывают коррозию. Убедитесь, что зарядное устройство ничем не накрыто. В случае появления дыма или огня извлеките вилку зарядного устройства из розетки.

- Заряжайте аккумулятор только в хорошо проветриваемом помещении вдали от солнечных лучей. Запрещается заряжать аккумулятор вне помещения. Запрещается заряжать аккумулятор в условиях высокой влажности.
- Заряжайте аккумулятор только при температуре окружающей среды от 5 до 40 °C (41–104 °F). Используйте зарядное устройство в условиях хорошей вентиляции, отсутствия влаги и пыли.
- Не вставляйте посторонние предметы в воздухозаборники зарядного устройства.
- Не подсоединяйте металлические предметы к клеммам зарядного устройства, т.к. это может привести к короткому замыканию зарядного устройства.
- Не заряжайте неперезаряжаемые аккумуляторы в зарядном устройстве и не используйте их в изделии.
- Используйте одобренные сетевые розетки, которые находятся в исправном состоянии.

Инструкции по технике безопасности во время технического обслуживания

ПРЕДУПРЕЖДЕНИЕ: В обязательном порядке прочитайте следующие инструкции по технике безопасности, прежде чем приступать к обслуживанию изделия.

- Перед проведением технического обслуживания, проверками или сборкой изделия извлеките аккумулятор или отсоедините шнур питания.
- Оператор может выполнять только те работы по техническому и сервисному обслуживанию, которые описаны в данном руководстве по эксплуатации. Для проведения более сложных работ по техническому и сервисному обслуживанию обращайтесь в сервисный центр.
- Очистка аккумулятора или зарядного устройства водой запрещена. Сильное моющее средство может повредить пластик.
- При отсутствии надлежащего технического обслуживания срок службы изделия сокращается, а риск возникновения несчастных случаев повышается.
- Для выполнения всех работ по обслуживанию и ремонту требуется пройти специальное обучение. Если в ходе проверок после технического обслуживания были выявлены неисправности, обратитесь в сервисный центр. Мы гарантируем, что ремонт и обслуживание вашего изделия будут выполнять квалифицированные профессионалы.
- Используйте только оригинальные запчасти.

Работа

Введение

ПРЕДУПРЕЖДЕНИЕ: Перед эксплуатацией изделия внимательно изучите раздел по технике безопасности.

Подвешивание изделия на крюк

1. Установите винт в том месте, где вы хотите подвесить изделие.
2. Разложите крюк на изделии. (Рис. 22)
3. Повесьте изделие на винт.

Подвешивание изделия с использованием крепежных отверстий

1. Установите 2 винта в месте, где необходимо подвесить изделие. Расстояние между 2 винтами должно составлять 63 мм.
2. Повесьте изделие на 2 винта. (Рис. 23)

Раскладывание трипода

1. Разместите трипод на ровной поверхности.
2. Ослабьте стопорный винт (A). (Рис. 24)
3. Разложите раздвижную стойку (B) и надавите на кронштейн (C) по направлению вниз.
4. Убедитесь, что кронштейн (C) находится между отметками (D) на раздвижной стойке.
5. Затяните стопорный винт (A).
6. При необходимости отрегулируйте длину раздвижной стойки. См. раздел *Регулировка раздвижной стойки на стр. 245*.

Раскладывание трипода

1. При необходимости сложите раздвижную стойку. См. раздел *Регулировка раздвижной стойки на стр. 245*.
2. Ослабьте стопорный винт (A). (Рис. 25)
3. Удерживая раздвижную стойку (B), поднимите кронштейн (C).
4. При необходимости сложите 3 ножки (D).
5. Затяните стопорный винт (A).

Установка изделия на трипод и снятие с него

1. Разложите трипод. См. раздел *Раскладывание трипода на стр. 244*.

2. Установите изделие на крепежный винт и поверните его по часовой стрелке.
3. Снятие изделия выполняется в обратном порядке.

Установка и извлечение аккумулятора

1. Вставьте аккумулятор в аккумуляторный отсек. При правильной установке аккумулятора слышен щелчок.
2. Извлечение аккумулятора выполняется в обратном порядке. Нажмите кнопки извлечения аккумулятора, чтобы извлечь аккумулятор из аккумуляторного отсека.

Подключение кабеля USB-C

На изделии предусмотрен разъем USB-C для зарядки внешних устройств.

1. Снимите резиновую заглушку с разъема USB-C.
2. Подключите кабель USB-C.

Регулировка световых панелей

1. Поднимите и разложите левую и правую световые панели так, чтобы они были под углом 90 градусов к изделию. (Рис. 26)
2. Разложите среднюю световую панель по направлению к верхней части изделия. (Рис. 27)
3. При необходимости отрегулируйте положение 3 световых панелей.

Регулировка раздвижной стойки

1. Ослабьте регулировочную гайку. (Рис. 28)
2. Отрегулируйте раздвижную стойку так, чтобы получить требуемую высоту.

ВНИМАНИЕ: Не выдвигайте раздвижную стойку выше линии (A), если трипод находится на неровной поверхности.

3. Затяните регулировочную гайку.

Включение и выключение изделия

- Чтобы включить или выключить изделие, нажмите и удерживайте кнопку включения/выключения. (Рис. 29)

Примечание: Аккумулятор остается включенным в течение 3 минут после выключения изделия.

Примечание: Если подключено зарядное устройство USB, аккумулятор не выключается.

Регулировки яркости

- Чтобы отрегулировать яркость, нажмите на кнопку регулировки яркости. (Рис. 30)

Изменение режима освещения

- Чтобы изменить режим освещения, нажмите на кнопку режима освещения. (Рис. 31)

Техническое обслуживание

Введение

ПРЕДУПРЕЖДЕНИЕ: Перед техническим обслуживанием изделия внимательно изучите раздел по технике безопасности.

ПРЕДУПРЕЖДЕНИЕ: Перед техническим обслуживанием изделия извлеките аккумулятор или отсоедините шнур питания.

ПРЕДУПРЕЖДЕНИЕ: При отсутствии надлежащего технического обслуживания срок службы изделия сокращается, а риск возникновения несчастных случаев повышается. Все работы по обслуживанию и/или ремонту должны выполняться только квалифицированным персоналом. Для получения более подробной информации обратитесь в сервисный центр.

График технического обслуживания

Ниже приведен перечень обязательных работ по техническому обслуживанию изделия.

Техническое обслуживание	Перед использованием	После использования	Ежемесячно
Проверьте затяжку винтов и гаек.	X		
Убедитесь, что панель управления работает надлежащим образом и что она не повреждена.	X		
Проверьте соединения между аккумулятором и изделием. Проверьте соединение между аккумулятором и зарядным устройством.			X
Очистите изделие.		X	

Очистка изделия

ВНИМАНИЕ: Запрещается использовать мойку высокого давления или проточную воду для очистки изделия. Не используйте для очистки растворители.

- Очистите изделие влажной тканью.

Очистка аккумулятора и зарядного устройства

ПРЕДУПРЕЖДЕНИЕ: Очистка аккумулятора или зарядного устройства водой запрещена.

ПРЕДУПРЕЖДЕНИЕ: Не используйте химические реагенты для очистки аккумулятора.

- Прежде чем устанавливать аккумулятор в зарядное устройство, убедитесь, что аккумулятор и зарядное устройство чистые и сухие.
- Используйте для очистки клемм аккумулятора сжатый воздух или мягкую и сухую ткань.
- Очистите поверхности аккумулятора и зарядного устройства мягкой и сухой тканью.

Проверка зарядного устройства аккумулятора

- Убедитесь, что зарядное устройство и шнур питания не повреждены. Проверьте на наличие трещин и других повреждений.

Поиск и устранение неисправностей изделия

Примечание: Для поиска и устранения неисправностей аккумулятора и зарядного устройства см. руководство по их эксплуатации.

Проблема	Причина	Решение
Изделие не запускается. При нажатии кнопки включения/выключения не загораются светодиодные индикаторы.	Аккумулятор разряжен.	Зарядите аккумулятор.
	Аккумулятор неправильно установлен в изделие.	Извлеките аккумулятор и установите его правильно.
	Аккумулятор поврежден или работает неправильно.	Нажмите кнопку включения/выключения, чтобы проверить аккумулятор. Должен загореться как минимум 1 зеленый светодиодный индикатор.
	Неисправность или загрязнение разъема между аккумулятором и изделием.	Убедитесь, что разъемы питания между аккумулятором и изделием не загрязнены и не повреждены.
	Требуется техобслуживание.	Обратитесь в официальный сервисный центр Husqvarna.
Изделие работает, но на панели управления не горит индикатор.	Требуется техобслуживание.	Обратитесь в официальный сервисный центр Husqvarna.

Транспортировка, хранение и утилизация

Подготовка изделия к транспортировке/хранению

1. Снимите изделие с трипода. См. раздел *Установка изделия на трипод и снятие с него на стр. 244*.
2. Извлеките аккумулятор. См. раздел *Установка и извлечение аккумулятора на стр. 245*.
3. Сложите среднюю панель по направлению к корпусу изделия. (Рис. 32)
4. Сложите левую и правую световые панели по направлению к корпусу изделия. (Рис. 33)
5. Разместите изделие на ровной поверхности, поставив его на 4 резиновые ножки.

Транспортировка и хранение

- Надежно закрепляйте изделие на время транспортировки во избежание повреждений и несчастных случаев.
- Храните изделие в запертом помещении для предотвращения доступа к изделию детей или посторонних лиц.
- Отсоедините аккумулятор от изделия.

Утилизация аккумулятора, зарядного устройства и изделия

Приведенный ниже символ указывает на то, что данное изделие не может быть утилизировано в качестве бытовых отходов. Изделие необходимо передать в пункт переработки электрического и электронного оборудования. Это поможет предотвратить отрицательное воздействие на окружающую среду и здоровье людей.

Для получения дополнительной информации обратитесь в местные органы власти, службу, занимающуюся переработкой бытовых отходов, либо к вашему дилеру.



Примечание: Данный символ нанесен на само изделие или его упаковку.

Позиция	WL7i	Примечание
Тип светодиодов	HS-2835-1W-3V/350mA-SD	
Общая световая отдача системы, лм/Вт	130	
Световой поток, лм	830–7000	Без рассеивателя.
Угол излучения каждой световой панели, градусы	120	
Класс IP	IP44	
Вес, кг / фунт	2,8 / 6,16	
Класс ударопрочности	IK 07	
Диапазон рабочих температур, °C / °F	-5–40 / 23–104	
Общая мощность, Вт	54 (фонарь). 18 (разъем типа C).	

Рекомендованные аккумуляторы

Используйте с данным изделием только оригинальные аккумуляторы Husqvarna 40-B.

Аккумулятор	40-B140 X без Bluetooth®
Тип	Литий-ионный
Емкость аккумулятора, А·ч	4,0
Номинальное напряжение, В	36
Вес, кг / фунт	1,25 / 2,7

Одобренные зарядные устройства

Зарядное устройство	40-C500X
Входное напряжение, В	100–240
Частота, Гц	50–60
Мощность, Вт	500

Размеры изделия

(Рис. 2)

A	Высота фонаря, мм / дюйм	208,8 / 8,2
B	Ширина фонаря, мм / дюйм	219,9 / 8,7
C	Длина фонаря, мм / дюйм	251 / 9,9
D	Высота трипода, мм / дюйм	690±10 / 27,2±0,4

Ответственный за техническую документацию

ТОО " Мастер Гарден Казахстан"
Рег. номер 220540029853
Шоссе Коргалжын, д. 76
Астана, 010000
Казахстан

Obsah

Úvod..... 250
Bezpečnosť.....252
Prevádzka.....254
Údržba..... 255
Riešenie problémov s výrobkom.....256
Preprava, skladovanie a likvidácia.....257
Technické údaje 258
Rozmery výrobku.....259

Úvod

Popis výrobku

Tieto výrobky sú prenosné pracovné svietidlá napájané akumulátorom s LED svetelným zdrojom.

V rámci neustáleho vývoja našich výrobkov si vyhradzujeme právo zmeniť konštrukciu a/alebo vzhľad výrobkov bez predchádzajúceho upozornenia.

Plánované použitie

Tieto výrobky sú určené na osvetlenie pracovných priestorov v interiéri a exteriéri. Výrobok nepoužívajte na iné účely.

Poznámka: Používanie môžu upravovať vnútroštátne alebo miestne predpisy. Dodržiavajte príslušné predpisy.

Prehľad výrobku

(Obr. 1)

1. Pravý svetelný panel
2. Stredný svetelný panel
3. Ľavý svetelný panel
4. Rukoväť na prenášanie
5. Priestor na akumulátor
6. Indikátor nabitia akumulátora
7. vypínač
8. Tlačidlo režimu svietenia
9. Tlačidlo na úpravu jasu
10. Výstup USB-C
11. Gumené nožičky
12. Upevnenie pre trojnožku
13. Montážne otvory
14. Držiak
15. Nastavovacia matica
16. Montážna skrutka
17. Poistná skrutka
18. Predlžovacia tyč
19. Noha
20. Zaisťovacia vzpera náklonu
21. Návod na obsluhu

Symboly na výrobku

(Obr. 3) UPOZORNENIE: Postupujte opatrne a používajte výrobok správnym spôsobom. Tento výrobok môže spôsobiť vážne poranenie alebo usmrtenie obsluhujúceho pracovníka alebo iných osôb.

(Obr. 4) Pred použitím výrobku si pozorne prečítajte návod na obsluhu a uistite sa, že uvedeným pokynom rozumiete.

(Obr. 5) Indikátor stavu nabitia akumulátora.

(Obr. 6) Režim svietenia.

(Obr. 7) Tlačidlo na nastavenie jasu.

(Obr. 8) Vypínač.

(Obr. 9) UPOZORNENIE: Horúci povrch.

(Obr. 10) Svietidlo triedy III.

(Obr. 11) Nepozerajte sa do zapnutého svetelného zdroja.

(Obr. 12) Pozor, nebezpečenstvo zásahu elektrickým prúdom.

(Obr. 13) Minimálna vzdialenosť od osvetľovaných predmetov (v metroch).

(Obr. 14) S ochranou proti špliechajúcej vode.

(Obr. 15) Označenia týkajúce sa ochrany životného prostredia. Výrobok alebo jeho obal nepredstavuje komunálny odpad. Zrecyklujte ho v schválenom zariadení na likvidáciu elektrických a elektronických zariadení.

(Obr. 16) Tento výrobok má certifikát cTUVus od spoločnosti TÜV Rheinland. Certifikát cTUVus označuje, že výrobok spĺňa bezpečnostné normy vyžadované Spojenými štátmi americkými a Kanadou. Tento certifikát zabezpečuje, že výrobok bol testovaný a spĺňa potrebné bezpečnostné požiadavky pre severoamerický a kanadský trh.

(Obr. 17) Tento výrobok spĺňa požiadavky systému EESS a orgánu ACMA pre Nový Zéland a Austráliu.

(Obr. 18) Tento výrobok je v súlade s platnými predpismi Ukrajiny.

(Obr. 19) Tento výrobok je v súlade s príslušnými smernicami ES.

(Obr. 20) Tento výrobok je v súlade s príslušnými právnymi predpismi Spojeného kráľovstva.

Poznámka: Ostatné symboly/štítky na výrobku obsahujú údaje v súlade so zvláštnymi požiadavkami certifikácie pre určité trhy.

Typový štítok

(Obr. 21)

1. Výrobca
2. Názov výrobku
3. Výrobné číslo – yyyywwdxxxx

   Typový štítok uvádza výrobné číslo. yyyy je rok výroby, ww je týždeň výroby a d je deň v týždni začínajúci pondelkom a končiaci nedeľou.

Poškodenie výrobku

Nie sme zodpovední za škody na našom výrobku v prípade:

- nesprávne vykonanej opravy výrobku,
- opravy výrobku, pri ktorej neboli použité diely od výrobcu alebo diely schválené výrobcom,

- používania príslušenstva od iného výrobcu alebo príslušenstva, ktoré nie je schválené výrobcom,
- opráv výrobku, ktoré neboli vykonané v schválenom servisnom stredisku alebo schválenými kompetentnými osobami.

Bezpečnosť

Bezpečnostné definície

Výstrahy, upozornenia a poznámky slúžia na zdôraznenie obzvlášť dôležitých častí návodu.

VÝSTRAHA: Používa sa, ak pre obsluhu alebo osoby v okolí existuje nebezpečenstvo poranenia alebo smrti v prípade nedodržania pokynov v návode.

VAROVANIE: Používa sa, ak hrozí nebezpečenstvo poškodenia produktu, iných materiálov alebo okolitej oblasti v prípade nedodržania pokynov v návode.

Poznámka: Používa sa na poskytnutie informácií nad rámec nevyhnutných informácií v danej situácii.

Všeobecné bezpečnostné upozornenia k stroju

VÝSTRAHA: **Prečítajte si všetky bezpečnostné upozornenia a pokyny a pozrite si ilustrácie a uvedené špecifikácie tohto stroja.** *Nedodržanie všetkých nižšie uvedených pokynov môže spôsobiť zásah elektrickým prúdom, požiar alebo ťažké zranenia.*

Uchovajte si všetky upozornenia a pokyny pre budúce použitie.

Poznámka: *Výraz „stroj“ použitý v upozorneniach označuje stroj napájaný z elektrickej siete (s káblom) alebo z akumulátora (bez kábla).*

Elektrická bezpečnosť

VÝSTRAHA: Skôr než budete výrobok používať, prečítajte si nasledujúce výstrahy.

VÝSTRAHA: Výrobok nepoužívajte v daždi.

- V prípade nedodržania bezpečnostných pokynov hrozí nebezpečenstvo zásahu elektrickým prúdom alebo skratu.
- Používajte schválenú, správne nainštalovanú elektrickú zásuvku, ktorá nie je poškodená.
- Používajte len napájací adaptér odporúčaný pre váš výrobok.
- Nepokúšajte sa výrobok ani napájací adaptér rozoberať.
- Ak sa výrobok poškodí, nepoužívajte ho.
- Ak je napájací adaptér poškodený, odpojte ho od zdroja napájania a nedotýkajte sa poškodenej oblasti.

Používanie akumulátorového stroja a starostlivosť oň

- **Nabíjajte iba pomocou nabíjačky špecifikovanej výrobcom.** Nabíjačka, ktorá je vhodná pre jeden typ akumulátora, môže pri použití s iným akumulátorom predstavovať nebezpečenstvo požiaru.
- **Stroje používajte iba s presne určenými akumulátormi.** Pri použití akéhokoľvek iného akumulátora môže hroziť nebezpečenstvo poranenia a požiaru.
- **Odkladajte nepoužívané akumulátory v dostatočnej vzdialenosti od kancelárskych sponiek, mincí, kľúčov, klincov, skrutiek alebo iných malých kovových predmetov, ktoré by mohli spôsobiť premostenie kontaktov.** Skratovanie svoriek akumulátora môže spôsobiť popáleniny alebo požiar.
- **Pri neopatrnom zaobchádzaní môže z akumulátora uniknúť tekutina. Nedotýkajte sa jej. V prípade náhodného kontaktu umyte postihnuté miesto vodou. Ak sa dostane kvapalina z akumulátora do očí, vyhľadajte aj lekársku pomoc.** Kvapalina vystrekujúca z akumulátora môže spôsobiť podráždenie alebo popáleniny.
- **Nepoužívajte poškodený alebo upravený akumulátor alebo stroj.** Poškodené alebo upravené akumulátory môžu mať za následok nepredvídateľné fungovanie a spôsobiť požiar, výbuch alebo predstavovať nebezpečenstvo poranenia.
- **Nevystavujte akumulátor ani stroj ohňu ani príliš vysokým teplotám.**
- **Dodržiavajte všetky pokyny na nabíjanie a akumulátor ani stroj nenabíjajte mimo teplotného rozsahu uvedeného v pokynoch.** Pri nesprávnom nabíjaní alebo pri vonkajších teplotách mimo uvedeného rozsahu hrozí poškodenie akumulátora a zvyšuje sa nebezpečenstvo požiaru.

Služba

- **Výrobok zverte do opravy iba kvalifikovanému odborníkovi a používajte iba originálne náhradné**

diely. Tým sa zaistí zachovanie bezpečnosti výrobku.

- **Poškodené akumulátory nikdy neservisujte sami.** Servis akumulátorov smie vykonávať len výrobca alebo autorizovaný servis.

Všeobecné bezpečnostné pokyny



VÝSTRAHA: Skôr než budete výrobok používať, prečítajte si nasledujúce výstrahy.



VÝSTRAHA: Šošovka sa počas používania rozhorúči. Nedotýkajte sa horúcich šošoviek, aby nedošlo k popáleniu.



VÝSTRAHA: Nepozerajte sa do svetla v prevádzke, aby nedošlo k poškodeniu zraku. Mohlo by dôjsť k vážnemu poraneniu očí.

- Pracovný priestor udržiavajte čistý, aby sa znížilo riziko poranenia.
- Aby sa znížilo riziko poranenia, je potrebné dôsledne dohliadať na používanie výrobku v blízkosti detí.
- Nedotýkajte sa horúcich častí.
- Používajte len príslušenstvo odporúčané alebo predávané výrobcom.
- Aby sa znížilo riziko úrazu elektrickým prúdom, nevkladajte výrobok do vody ani inej tekutiny. Výrobok neukladajte ani neskladujte na miestach, kde môže spadnúť do vane alebo umývadla.
- Svetelný zdroj v tomto výrobku smie vymeniť iba výrobca, servisný zástupca alebo podobne kvalifikovaná osoba.
- Nepokúšajte sa výrobok upravovať. Úpravy, ktoré neschválil výrobca, môžu spôsobiť vážne poranenie alebo usmrtenie.
- Nepoužívajte výrobok, ak je možné, že bol upravený inými osobami.
- Vždy používajte originálne príslušenstvo a náhradné diely. Príslušenstvo a náhradné diely, ktoré neschválil výrobca, môžu spôsobiť vážne poranenie alebo usmrtenie.
- Výrobok udržiavajte čistý. Symboly a emblémy musia byť čitateľné.
- Nikdy nedovoľte deťom a nevyškoleným osobám tento výrobok používať alebo opravovať.
- Výrobok smú používať iba osoby, ktoré si prečítali návod na obsluhu a porozumeli jeho obsahu.
- Tento výrobok vytvára počas prevádzky elektromagnetické pole. Toto pole môže za určitých okolností spôsobovať rušenie aktívnych alebo pasívnych implantovaných lekárskych prístrojov. Na zníženie rizika vážneho poranenia alebo usmrtenia odporúčame, aby sa osoby s implantovanými lekárskymi pomôckami poradili so svojím lekárom a výrobcom danej lekárskej pomôcky ešte pred použitím tohto výrobku.
- Informácie uvedené v tomto návode na obsluhu nikdy nenahrádzajú odborné zručnosti a skúsenosti. Ak sa ocitnete v situácii, v ktorej sa nebudete cítiť bezpečne, prestaňte pracovať a obráťte sa na odborníka. Obráťte sa na servisného predajcu. Nepokúšajte sa vykonávať činnosti, v ktorých nemáte istotu.
- Pri údržbe výrobku používajte schválené ochranné rukavice.
- Dodržiavajte bezpečnostné predpisy aj pri častej prevádzke. Ak nebudete opatrní, môže sa stať nehoda.

Bezpečnosť akumulátora



VÝSTRAHA: Skôr než budete výrobok používať, prečítajte si nasledujúce výstrahy.



VÝSTRAHA: Poškodený akumulátor môže spôsobiť výbuch a následne zranenie. Ak je akumulátor zdeformovaný alebo poškodený, obráťte sa na autorizovaného servisného zástupcu spoločnosti Husqvarna.

- Používajte len nabíjačky a akumulátory značky Husqvarna.
- Používajte len originálne akumulátory určené pre tento výrobok. V prípade výmeny za nesprávny typ akumulátora hrozí nebezpečenstvo výbuchu. Ak potrebujete ďalšie informácie, obráťte sa na predajcu.
- Nebezpečenstvo zásahu elektrickým prúdom. Nepripájajte konektory akumulátora ku kľúčom, skrutkám ani k iným kovovým predmetom. Môže dôjsť k skratu akumulátora.
- V prípade úniku kvapaliny z akumulátora zabráňte jej kontaktu s pokožkou, odevom alebo výrobkom. Ak sa kvapaliny dotknete, opláchnite postihnuté miesto veľkým množstvom vody a vyhľadajte lekársku pomoc.
- V blízkosti akumulátora používajte ochranné okuliare. Ak sa vám kvapalina dostane do očí, nepretierajte si ich, ale ich vyplachujte vodou najmenej 15 minút. Zavolajte lekársku pomoc.
- Nepoužívajte batérie, ktoré nie sú nabíjateľné.
- Nepokúšajte sa akumulátor upravovať.
- Do vetracích otvorov akumulátora nevkladajte žiadne predmety.
- Akumulátor nevystavuje priamemu slnečnému žiareniu, teplu ani otvorenému ohňu. Akumulátor môže spôsobiť výbuch a popáleniny a/alebo poleptanie.
- Akumulátor nevystavuje dažďu ani vlhku.
- Akumulátor nevystavuje mikrovlnému žiareniu ani vysokému tlaku.

- Nepokúšajte sa rozoberať ani rozdrviť akumulátor.
- Akumulátor používajte len pri teplote okolitého prostredia v rozsahu od -10 °C do 40 °C.
- Akumulátor ani nabíjačku nečistite vodou. Pozrite si časť *Čistenie batérie a nabíjačky batérií na strane 256*.
- Nepoužívajte poškodenú batériu.
- Akumulátory uchovávajte v bezpečnej vzdialenosti od kovových predmetov, ako sú napr. klince, skrutky alebo šperky.
- Akumulátor uchovávajte mimo dosahu detí.
- Akumulátor správne pripojte. Nesprávne pripojenie môže spôsobiť skrat akumulátora.

Bezpečnosť nabíjačky

VÝSTRAHA: Prečítajte si všetky bezpečnostné upozornenia a pokyny. Nedodržanie týchto upozornení a pokynov môže spôsobiť zásah elektrickým prúdom, požiar a/alebo vážne zranenie.

- V prípade nedodržania bezpečnostných pokynov hrozí nebezpečenstvo zásahu elektrickým prúdom alebo skratu.
- Používajte len nabíjačku dodanú s vaším výrobkom. Na nabíjanie náhradných akumulátorov Husqvarna používajte iba nabíjačky Husqvarna QC.
- Nabíjačku sa nepokúšajte rozoberať.
- Nepoužívajte nabíjačku, ktorá je poškodená alebo nefunguje správne.
- Nabíjačku nedvíhajte za napájací kábel. Pri odpájaní nabíjačky od sieťovej zásuvky ťahajte za zástrčku. Neťahajte za napájací kábel.
- Udržiavajte všetky káble a predlžovacie káble mimo dosahu vody, oleja a ostrých hrán. Dbajte na to, aby sa kábel nezachytil medzi dverami, plotmi a podobne.
- Nabíjačku nepoužívajte v blízkosti horľavých materiálov alebo materiálov, ktoré spôsobujú koróziu. Skontrolujte, či nabíjačka nie je zakrytá. V prípade výskytu dymu alebo ohňa odpojte zástrčku nabíjačky.
- Akumulátor nabíjajte len v interiéri na miestach s dobrým prúdením vzduchu a mimo slnečného svetla. Akumulátor nenabíjajte vonku. Akumulátor nenabíjajte vo vlhkom prostredí.
- Akumulátor nabíjajte len pri teplote okolitého prostredia v rozsahu od 5 °C do 40 °C. Nabíjačku používajte v prostredí s dobrým prúdením vzduchu, ktoré je suché a bezprašné.
- Do vetracích otvorov nabíjačky nevkladajte žiadne predmety.
- Nikdy nepripájajte koncovky nabíjačky ku kovovým predmetom, pretože tak môže nabíjačka skratovať.
- Nenabíjateľné akumulátory v nabíjačke nenabíjajte ani ich nepoužívajte vo výrobku.
- Používajte schválené elektrické zásuvky, ktoré nie sú poškodené.

Bezpečnostné pokyny pre údržbu

VÝSTRAHA: Skôr než začnete s údržbou výrobku, prečítajte si nasledujúce výstrahy.

- Pred vykonávaním údržby, inými kontrolami alebo zmontovaním výrobku vyberte akumulátor alebo odpojte napájací kábel.
- Obsluha je povinná vykonávať iba údržbu a servisné úkony uvedené v tomto návode na obsluhu. O vykonanie rozsiahlejšej údržby alebo servisu požiadajte svojho servisného zástupcu.
- Akumulátor ani nabíjačku nečistite vodou. Silné čistiace prostriedky môžu spôsobiť poškodenie plastov.
- V prípade zanedbania údržby sa skracuje životnosť výrobku a zvyšuje sa riziko vzniku nehôd.
- Všetky servisné a opravné práce si vyžadujú špeciálne školenie. Ak po vykonaní údržby nie je možné úspešne vykonať všetky kontroly v tomto návode na obsluhu, požiadajte o pomoc servisného predajcu. Zaručujeme, že pre tento výrobok sú k dispozícii profesionálne opravné práce a údržba.
- Používajte iba originálne náhradné diely.

Prevádzka

Úvod

VÝSTRAHA: Pred používaním výrobku si prečítajte kapitolu o bezpečnosti a uistite sa, že rozumiete informáciám, ktoré sa v nej uvádzajú.

Zavesenie výrobku na hák

1. Pripevnite skrutku na miesto, kam chcete výrobok zavesiť.
2. Rozložte hák na výrobku. (Obr. 22)
3. Zaveste výrobok na skrutku.

Zavesenie výrobku pomocou montážnych otvorov

1. Pripevnite 2 skrutky na miesto, kam chcete výrobok zavesiť. Uistite sa, že 2 skrutky sú od seba vzdialené 63 mm.
2. Zaveste výrobok na 2 skrutky. (Obr. 23)

Rozloženie trojnožky

1. Postavte trojnožku na rovný povrch.

2. Uvoľnite poistnú skrutku (A). (Obr. 24)
3. Zdvihnite predlžovaciu tyč (B) a zatlačte objímku (C) nadol.
4. Uistite sa, že konzola (C) sa nachádza medzi značkami (D) na predlžovacej tyči.
5. Utiahnite poistnú skrutku (A).
6. V prípade potreby nastavte dĺžku predlžovacej tyče. Pozrite si časť *Nastavenie predlžovacej tyče na strane 255*.

Rozloženie trojnožky

1. V prípade potreby zasuňte predlžovaciu tyč. Pozrite si časť *Nastavenie predlžovacej tyče na strane 255*.
2. Uvoľnite poistnú skrutku (A). (Obr. 25)
3. Pridržte predlžovaciu tyč (B) a zdvihnite objímku (C).
4. V prípade potreby zatlačte 3 nohy (D) dovnútra.
5. Utiahnite poistnú skrutku (A).

Nasadenie a odobratie výrobku z trojnožky

1. Rozložte trojnožku. Pozrite si časť *Rozloženie trojnožky na strane 254*.
2. Nasaďte výrobok na montážnu skrutku a otočte ním v smere hodinových ručičiek.
3. Pri demontáži výrobku postupujte v opačnom poradí.

Vloženie a vybratie akumulátora

1. Vložte akumulátor do priestoru na akumulátor. Akumulátor je správne vložený, keď sa ozve cvaknutie.
2. Pri vyberaní akumulátora postupujte v opačnom poradí. Pri vyberaní akumulátora z priestoru na akumulátor stlačte uvoľňovacie tlačidlá akumulátora.

Pripojenie USB–C kábla

Výrobok má USB-C výstup na nabíjanie externých zariadení.

1. Nadvihnite gumovú krytku z výstupu USB-C.
2. Pripojte USB-C kábel.

Nastavenie svetelných panelov

1. Nadvihnite a vyklopte ľavý a pravý svetelný panel do 90-stupňového uhla voči výrobku. (Obr. 26)
2. Vyklopte stredný svetelný panel k hornej časti výrobku. (Obr. 27)
3. V prípade potreby 3 svetelné panely nastavte.

Nastavenie predlžovacej tyče

1. Uvoľnite nastavovaciu maticu. (Obr. 28)
2. Nastavte predlžovaciu tyč do požadovanej výšky.

VAROVANIE: Ak je statív na nerovnom povrchu, nevysúvajte predlžovaciu tyč nad čiaru (A).

3. Utiahnite nastavovaciu maticu.

Zapnutie a vypnutie výrobku

- Na zapnutie alebo vypnutie výrobku stlačte a podržte vypínač. (Obr. 29)

Poznámka: Akumulátor zostane zapnutý ešte 3 minúty po vypnutí výrobku.

Poznámka: Ak je pripojená USB nabíjačka, akumulátor sa nevypne.

Nastavenie jasu

- Stlačením tlačidla na úpravu jasu nastavte jas. (Obr. 30)

Zmena režimu svietenia

- Režim svietenia zmeníte stlačením tlačidla režimu svietenia. (Obr. 31)

Údržba

Úvod

VÝSTRAHA: Pred údržbou výrobku si prečítajte kapitolu o bezpečnosti a uistite sa, že rozumiete informáciám, ktoré sú v nej uvedené.

VÝSTRAHA: Pred vykonaním údržby výrobku odstráňte akumulátor alebo napájací kábel.

VÝSTRAHA: V prípade nesprávnej údržby sa môže skrátiť životnosť výrobku a zvýšiť riziko vzniku nehôd. Všetky servisné alebo opravné práce musia vykonať schválení pracovníci. Ak potrebujete ďalšie informácie, obráťte sa na servisného predajcu.

Plán údržby

Nasleduje zoznam postupov údržby, ktoré na výrobku musíte vykonávať.

Údržba	Pred použitím	Po použití	Mesačne
Skontrolujte, či sú matice a skrutky dotiahnuté.	X		
Skontrolujte, či ovládací panel funguje správne a nie je poškodený.	X		
Skontrolujte prepojenia medzi akumulátorom a výrobkom. Skontrolujte aj prepojenie medzi akumulátorom a nabíjačkou.			X
Vyčistite výrobok.		X	

Čistenie výrobku

VAROVANIE: Na čistenie výrobku nepoužívajte vysokotlakový čistič ani tečúcu vodu. Na čistenie nepoužívajte rozpúšťadlá.

- Výrobok čistite vlhkou tkaninou.

Čistenie batérie a nabíjačky batérií

VÝSTRAHA: Batériu ani nabíjačku batérií nečistite vodou.

VÝSTRAHA: Na čistenie akumulátora nepoužívajte žiadne chemické látky.

- Pred vložením batérie do nabíjačky batérií skontrolujte, či sú batéria a nabíjačka batérií čisté a suché.
- Svorky batérie čistite stlačeným vzduchom alebo mäkkou a suchou handričkou.
- Povrch batérie a nabíjačky batérií čistite mäkkou a suchou handričkou.

Kontrola nabíjačky batérie

- Uistite sa, že nie je poškodená nabíjačka batérie ani napájací kábel. Skontrolujte, či na nich nie sú praskliny ani iné poškodenia.

Riešenie problémov s výrobkom

Poznámka: Riešenie problémov s akumulátorom a nabíjačkou nájdete v príslušnej časti návodu na obsluhu.

Problém	Príčina	Riešenie
Výrobok sa nedá spustiť. Keď stlačíte vypínač, nerozsvieti sa žiaden indikátor LED.	Akumulátor je vybitý.	Nabite akumulátor.
	Akumulátor nie je správne vložený do výrobku.	Vyberte akumulátor a vložte ho správne.
	Akumulátor je poškodený alebo nefunguje správne.	Stlačte vypínač a skontrolujte akumulátor. Musí sa rozsvietiť minimálne 1 zelený indikátor LED.
	Znečistená alebo poškodená prípojka medzi akumulátorom a výrobkom.	Skontrolujte, či napájacie konektory medzi akumulátorom a výrobkom nie sú znečistené alebo poškodené.
	Vyžaduje sa servis.	Obráťte sa na autorizované servisné stredisko Husqvarna.
Výrobok funguje, ale na ovládacom paneli nesvieti žiadny indikátor.	Vyžaduje sa servis.	Obráťte sa na autorizované servisné stredisko Husqvarna.

Príprava výrobku na prepravu/ uskladnenie

1. Vyberte výrobok z trojnožky. Pozrite si časť *Nasadenie a odobratie výrobku z trojnožky na strane 255*.
2. Vyberte akumulátor. Pozrite si časť *Vloženie a vybratie akumulátora na strane 255*.
3. Sklopte stredný svetelný panel smerom k telu výrobku. (Obr. 32)
4. Sklopte ľavý a pravý svetelný panel smerom k telu výrobku. (Obr. 33)
5. Položte výrobok 4 gumenými nožičkami na rovný povrch.

Preprava a uskladnenie

- Počas prepravy výrobok bezpečne zaistite, aby ste predišli poškodeniu a nehodám.
- Výrobok skladujte v uzamknutom priestore mimo dosahu detí a neoprávnených osôb.
- Odpojte akumulátor od výrobku.

Likvidácia batérie, nabíjačky batérií a výrobku

Nižšie uvedený symbol signalizuje, že výrobok nepredstavuje komunálny odpad. Recyklujte ho v recyklačnej stanici určenej pre elektrické a elektronické zariadenia. Napomôže tým zamedziť vzniku poškodeniu životného prostredia a osôb.

Ďalšie informácie vám poskytnú miestne úrady, služba na likvidáciu komunálneho odpadu alebo predajca.



Poznámka: Tento symbol sa nachádza na výrobku alebo na jeho obale.

Položka	WL7i	Poznámka
Typ LED diód	HS-2835-1W-3V/350mA-SD	
Celková účinnosť systému, lm/W	130	
Svetelný tok, lm	830 – 7000	Bez difúzora.
Uhol vyžarovania jednotlivých svetelných panelov, stupne	120	
Trieda IP	IP44	
Hmotnosť, kg/lb	2,8/6,16	
Ochrana proti nárazu	IK 07	
Rozsah prevádzkovej teploty, °C	-5 – 40	
Celkový výkon, W	54 pre svetlo. 18 pre výstup USB-C.	

Schválené akumulátory

Používajte len originálne batérie Husqvarna40-B určené pre tento výrobok.

Akumulátor	40-B140 X bez Bluetooth®
Typ	Lítium-iónová
Kapacita akumulátora, Ah	4,0
Menovité napätie, V	36
Hmotnosť, kg/lb	1,25/2,7

Schválené nabíjačky

Nabíjačka	40-C500X
Vstupné napätie, V	100 – 240
Frekvencia, Hz	50 – 60
Výkon, W	500

Rozmery výrobku

(Obr. 2)

A	Výška svietidla, mm	208,8/8,2
B	Šírka svietidla, mm	219,9/8,7
C	Hĺbka svietidla, mm	251/9,9
D	Výška trojnožky, mm	690 ± 10/27,2 ± 0,4

VSEBINA

Uvod..... 260
Varnost..... 262
Delovanje..... 264
Vzdrževanje..... 265
Odpravljanje težav izdelka..... 266
Transport skladiščenje in odstranitev..... 267
Tehnični podatki 268
Mere izdelka..... 269

Uvod

Opis izdelka

Ti izdelki so prenosne akumulatorske delovne luči s svetlobnim virom LED.

Nenehno razvijamo svoje izdelke, zato si pridržujemo pravico do sprememb njihove oblike in/ali videza brez predhodnega opozorila.

Namen uporabe

Ti izdelki so zasnovani za osvetlitev notranjih in zunanjih delovnih prostorov. Izdelka ne uporabljajte za druga opravila.

Opomba: Uporabo lahko urejajo državni ali lokalni predpisi. Upoštevajte veljavne predpise.

Pregled izdelka

(Sl. 1)

1. Desna svetlobna plošča
2. Srednja svetlobna plošča
3. Leva svetlobna plošča
4. Ročaj za prenašanje
5. Prostor za akumulator
6. Indikator napolnjenosti akumulatorja
7. Gumb za vklop/izklop
8. Gumb za način osvetlitve
9. Gumb za nastavitev svetlosti
10. Vtičnica USB-C
11. Gumijaste noge
12. Nastavek za trinožno stojalo
13. Pritrdilne odprtine
14. Kavelj
15. Nastavitvena matica
16. Pritrdilni vijak
17. Zaklepni vijak
18. Teleskopski nosilec
19. Noga
20. Opora zaklepa nagiba
21. Navodila za uporabo

Simboli na izdelku

(Sl. 3) OPOZORILO: Bodite previdni in uporabljajte izdelek pravilno. Ta izdelek lahko povzroči hude poškodbe oziroma smrt upravljavca ali drugih.

(Sl. 4) Pred uporabo tega izdelka morate pozorno prebrati navodila za uporabo ter jih razumeti.

(Sl. 5) Indikator napolnjenosti akumulatorja.

(Sl. 6) Način osvetlitve.

(Sl. 7) Gumb za nastavitev svetlosti.

(Sl. 8) Gumb za vklop/izklop.

(Sl. 9) OPOZORILO: Vroča površina.

(Sl. 10) Sijalka razreda III.

(Sl. 11) Ne glejte v delujoč svetlobni vir.

(Sl. 12) Pozor, nevarnost električnega udara.

(Sl. 13) Najmanjša razdalja od osvetljenih predmetov (v metrih).

(Sl. 14) Zaščiten pred pljuski vode.

(Sl. 15) Okoljska oznaka. Izdelek ali embalaža izdelka ne sodita med gospodinjske odpadke. Treba ga je reciklirati v odobrenem zbirnem centru za električno in elektronsko opremo.

(Sl. 16) Ta izdelek je prejel certifikat cTUVus, ki ga podeljuje podjetje TÜV Rheinland. Certifikat cTUVus pomeni, da je izdelek v skladu z varnostnimi standardi Združenih držav in Kanade. Ta certifikat zagotavlja, da je bil izdelek preizkušen in izpolnjuje potrebne varnostne zahteve za severnoameriški in kanadski trg.

(Sl. 17) Ta izdelek je v skladu z EESS in ACMA za Novo Zelandijo in Avstralijo.

(Sl. 18) Ta izdelek je v skladu z veljavnimi ukrajinskimi predpisi.

(Sl. 19) Izdelek je skladen z veljavnimi direktivami ES.

(Sl. 20) Izdelek je v skladu z veljavnimi direktivami ZK.

Opomba: Ostali znaki in nalepke na izdelku se nanašajo na specifične zahteve glede certifikatov za določene trge.

Tipska ploščica

(Sl. 21)

1. Proizvajalec
2. Ime izdelka
3. Serijska številka – yyyywwdxxxx

   Na tipski ploščici je navedena serijska številka. yyyy je proizvodno leto, ww je proizvodni teden, d pa dan v tednu, ki se začne s ponedeljkom in konča z nedeljo.

Poškodbe izdelka

Za škodo na izdelku ne odgovarjamo v naslednjih primerih:

- Izdelek ni pravilno popravljen.
- Izdelek je popravljen z uporabo delov, ki jih ni izdelal ali odobril proizvajalec,
- Na izdelku je nameščena dodatna oprema, ki je ni izdelal ali odobril proizvajalec.
- Izdelek ni bil popravljen v pooblaščenem servisnem centru ali pri pooblaščenem organu.

Varnostne definicije

Opozorila, svarila in opombe opozarjajo na posebej pomembne dele priročnika.

OPOZORILO: Se uporabi, če obstaja nevarnost poškodbe ali življenjske ogroženosti operaterja ali opazovalcev ob neupoštevanju navodil v tem priročniku.

POZOR: Se uporabi, če obstaja nevarnost poškodb izdelka, drugega materiala ali bližnjega območja ob neupoštevanju navodil v tem priročniku.

Opomba: Se uporabi za podajanje podrobnejših informacij, potrebnih v dani situaciji.

Splošni varnostni napotki za napravo

OPOZORILO: **Preberite vsa varnostna opozorila, navodila, slike in specifikacije, dobavljene s tem strojem.** *Neupoštevanje vseh spodaj navedenih navodil lahko povzroči električni udar, požar in/ali težko telesno poškodbo.*

Shranite vsa opozorila in navodila za bodočo uporabo.

Opomba: *Izraz "stroj" v opozorilih se nanaša na (ožičen) stroj na omrežni pogon ali (brezžičen) stroj na akumulatorski pogon.*

Električna varnost

OPOZORILO: Pred uporabo izdelka preberite navodila v povezavi z opozorili v nadaljevanju.

OPOZORILO: Izdelka ne uporabljajte v dežju.

- Nevarnost električnega udara ali kratkega stika, če ne upoštevate varnostnih navodil.
- Uporabljajte pravilno vgrajeno in nepoškodovano homologirano vtičnico.
- Ne uporabljajte napajalnikov, ki niso bili priporočeni za vaš izdelek.
- Izdelka ali napajalnika ne poskušajte razstavljati.
- Ne uporabljajte poškodovanega izdelka.
- Če je napajalnik poškodovan, ga odklopite iz električne vtičnice in se ne dotikajte poškodovanega območja.

Uporaba in nega akumulatorskega stroja

- **Baterijo polnite le s polnilnikom, ki ga določi proizvajalec.** Polnilnik, ki je primeren za eno vrsto akumulatorskih baterij, lahko povzroči nevarnost požara pri drugih.
- **V orodja vstavljajte samo posebej zasnovane akumulatorske baterije.** Uporaba drugih akumulatorskih baterij lahko povzroči nevarnost poškodb in požara.
- **Ko akumulatorske baterije ne uporabljate, ne sme priti v stik z drugimi kovinskimi predmeti, kot so sponke za papir, kovanci, ključi, žeblji, vijaki ali drugi majhni kovinski predmeti, ki lahko vzpostavijo stik med dvema poloma.** Kratek stik med poloma akumulatorske baterije lahko povzroči opekline ali požar.
- **Ob nepravilni in grobi uporabi lahko iz akumulatorske baterije izteka tekočina; izogibajte se stiku s tekočino. Če se tekočine nehote dotaknete, jo sperite z vodo. Če pride tekočina v stik z očmi, poiščite zdravniško pomoč.** Tekočina, ki izteka iz baterije, lahko povzroči draženje ali opekline.
- **Ne uporabljajte poškodovane ali spremenjene akumulatorske baterije ali akumulatorskega stroja.** Poškodovane ali predelane akumulatorske baterije s lahko nepredvidljive in lahko posledično zagorijo, eksplodirajo ali predstavljajo nevarnost poškodb.
- **Akumulatorske baterije ali akumulatorskega stroja ne izpostavljajte ognju ali prekomernim temperaturam.**
- **Upoštevajte vsa navodila za polnjenje in ne polnite akumulatorske baterije ali akumulatorskega stroja pri temperaturah zunaj temperaturnega območja, navedenega v navodilih.** Neustrezna zamenjava ali temperature zunaj dovoljenega območja lahko povzročijo poškodbe baterije in povečajo nevarnost požara.

Servis

- **Popravila izdelka sme izvajati usposobljen serviser, pri tem pa mora uporabljati originalne nadomestne dele.** S tem zagotovite ohranitev kakovosti in varnosti izdelka.
- **Ne servisirajte poškodovanih baterijskih enot.** Baterijo lahko servisirajo samo pooblaščeni serviserji in proizvajalec.

Splošna varnostna navodila

OPOZORILO: Pred uporabo izdelka preberite navodila v povezavi z opozorili v nadaljevanju.

OPOZORILO: Med uporabo je objektiv zelo vroč. Za zmanjšanje nevarnosti opeklin se ne dotikajte vročega objektiva.

OPOZORILO: Za zmanjšanje nevarnosti poškodb ne glejte v delovno luč. Pride lahko do resnih poškodb oči.

- Delovno območje naj bo čisto, da zmanjšate nevarnost poškodb.
- Pri uporabi izdelka v bližini otrok je potreben stalni nadzor, da preprečite nevarnost poškodb.
- Ne dotikajte se vročih delov.
- Uporabljajte samo priključke, ki jih priporoča ali prodaja proizvajalec.
- Za zmanjšanje nevarnosti električnega udara izdelka ne potapljajte v vodo ali drugo tekočino. Izdelka ne postavljajte ali shranjujte na mestih, kjer lahko pade oziroma ga povleče v kad ali umivalnik.
- Svetlobni vir v tem izdelku lahko zamenja samo proizvajalec, servisni zastopnik ali podobno usposobljena oseba.
- Izdelka ne spreminjajte. Spremembe izdelka, ki jih ni odobril proizvajalec, lahko povzročijo resne poškodbe ali smrt.
- Izdelka ne uporabljajte, če obstaja možnost, da so ga spreminjale druge osebe.
- Vedno uporabljajte originalno dodatno opremo in nadomestne dele. Dodatna oprema in nadomestni deli, ki niso odobreni s strani proizvajalca, lahko povzročijo resne poškodbe ali smrt.
- Izdelek redno čistite. Pozorno preberite znake in nalepke.
- Izdelka ne smejo uporabljati, vzdrževati ali popravljati otroci ali druge osebe, ki za to niso usposobljene.
- Osebi, ki ni prebrala in ne razume vsebine navodil za uporabo, ne dovolite uporabe izdelka.
- Izdelek med delovanjem ustvarja elektromagnetno polje. To polje lahko v nekaterih pogojih moti delovanje aktivnih ali pasivnih medicinskih vsadkov. Uporabnikom medicinskih vsadkov svetujemo, da se pred uporabo tega izdelka posvetujejo z zdravnikom ali proizvajalcem medicinskega vsadka, s čimer zmanjšajo nevarnost za hude poškodbe ali smrt.
- Informacije v teh navodilih za uporabo niso nikoli nadomestilo za strokovno znanje in izkušnje. Če se znajdete v situaciji, v kateri se ne počutite varno, zaustavite stroj in prosite za nasvet strokovnjaka. Obrnite se na servisnega zastopnika. Ne poskušajte izvajati nalog, ki se vam zdijo pretežke.
- Pri vzdrževanju izdelka uporabljajte odobrene zaščitne rokavice.
- Kljub pogostemu upravljanju upoštevajte varnostne predpise. Če niste previdni, se lahko zgodi nesreča.

Varna uporaba akumulatorja

OPOZORILO: Pred uporabo izdelka preberite navodila v povezavi z opozorili v nadaljevanju.

OPOZORILO: Poškodovan akumulator lahko eksplodira in povzroči poškodbe. Če je akumulator deformiran ali poškodovan, se obrnite na pooblaščeno servisno delavnico Husqvarna.

- Uporabljajte samo akumulatorske polnilnike in akumulatorje Husqvarna.
- V tem izdelku uporabljajte samo originalne akumulatorje. Če akumulator zamenjate z neustrezno vrsto akumulatorja, obstaja nevarnost eksplozije. Če potrebujete več informacij, se obrnite na prodajalca.
- Nevarnost električnega udara. Poli akumulatorja ne smejo priti v stik s ključi, vijaki ali drugimi kovinskimi deli. To lahko povzroči kratek stik akumulatorja.
- Če akumulator pušča, pazite, da tekočina ne pride v stik s telesom, oblačili ali izdelkom. Če se dotaknete tekočine, območje očistite z obilo vode in poiščite zdravniško pomoč.
- V bližini akumulatorjev nosite zaščitna očala. Če tekočina pride v oči, jih ne drgnite, temveč jih vsaj 15 minut spirajte z vodo. Poiščite zdravniško pomoč.
- Ne uporabljajte baterij, ki jih ni mogoče polniti.
- Akumulatorja ne spreminjajte.
- V zračne reže akumulatorja ne vstavljajte predmetov.
- Akumulatorja ne izpostavljajte neposredni sončni svetlobi, vročini ali odprtemu ognju. Akumulator lahko povzroči eksplozijo, ki lahko povzroči opekline in/ali kemične opekline.
- Akumulatorja ne izpostavljate dežju in vlagi.
- Akumulatorja ne izpostavljajte mikrovalovom in visokemu tlaku.
- Akumulatorja ne poskušajte razstaviti ali odpreti.
- Akumulator uporabljajte samo v okolju s temperaturami med –10 °C (14 °F) in 40 °C (104 °F).
- Akumulatorja ali polnilnika nikoli ne čistite z vodo. Glejte *Čiščenje baterije in baterijskega polnilnika na strani 266*.
- Ne uporabljajte poškodovanega akumulatorja.
- Akumulatorji med skladiščenjem ne smejo priti v stik s kovinskimi predmeti, na primer žeblji, vijaki ali nakitom.
- Akumulator hranite zunaj dosega otrok.

- Akumulator pravilno pritrdite. Neustrezna namestitev akumulatorja lahko povzroči kratek stik akumulatorja.

Varna uporaba polnilnika akumulatorja

OPOZORILO: Preberite vsa varnostna opozorila in vsa navodila. Neupoštevanje opozoril in navodil lahko povzroči električni udar, požar in/ali resno poškodbo.

- Nevarnost električnega udara ali kratkega stika, če ne upoštevate varnostnih navodil.
- Ne uporabljajte polnilnikov, ki niso bili priloženi izdelku. Za polnjenje nadomestnih akumulatorjev Husqvarna uporabljajte samo polnilnike QC Husqvarna.
- Polnilnika akumulatorja ne poskušajte razstaviti.
- Ne uporabljajte polnilnikov, ki so poškodovani ali ne delujejo pravilno.
- Polnilnika akumulatorja ne dvigujte za napajalni kabel. Polnilnik akumulatorja odklopite iz stenske vtičnice tako, da povlečete vtič. Nikoli ne vlecite za napajalni kabel.
- Pazite, da kabli in kabelski podaljški ne pridejo v stik z vodo, oljem in ostrimi robovi. Kabel ne sme biti zataknjen med vrata ali za ograje oziroma podobne predmete.
- Polnilnika akumulatorja ne uporabljajte v bližini gorljivih materialov ali materialov, ki povzročajo korozijo. Pazite, da polnilnik akumulatorja ni pokrit. V primeru dima ali požara izvlecite vtič polnilnika akumulatorja.
- Akumulator polnite le v zaprtih prostorih z dobrim prezračevanjem in zaščito pred neposrednim soncem. Akumulatorjev ne polnite na prostem. Akumulatorja ne polnite v stiku z vodo ali vlago.
- Akumulator polnite samo v okolju s temperaturami od 5 °C (41 °F) do 40 °C (104 °F). Polnilnik uporabljajte v dobro prezračenem in suhem okolju brez prahu.
- V zračne reže akumulatorskega polnilnika ne vstavljajte predmetov.
- Poli polnilnika akumulatorja se ne smejo dotikati kovinskih predmetov, ker lahko to povzroči kratki stik.
- Ne polnite akumulatorjev, ki niso primerni za večkratno polnjenje, in jih ne vstavljajte v izdelek.
- Uporabljajte nepoškodovane in odobrene omrežne vtičnice.

Varnostna navodila za vzdrževanje

OPOZORILO: Pred vzdrževanjem izdelka preberite naslednja opozorilna navodila.

- Pred vzdrževanjem, drugimi pregledi ali sestavljanjem izdelka odstranite akumulatorsko baterijo ali odklopite napajalni kabel.
- Uporabnik sme sam izvajati le tista vzdrževalna in servisna dela, ki so navedena v teh navodilih za uporabo. Za vzdrževanje in servisiranje daljšega teleskopskega nosilca se obrnite na servisnega zastopnika.
- Akumulatorske baterije ali polnilnika nikoli ne čistite z vodo. Močno čistilo lahko poškoduje plastiko.
- Če ne vzdržujete izdelka, skrajšate njegovo življenjsko dobo in povečate nevarnost nesreč.
- Za vsa servisna dela in popravila je potrebno posebno usposabljanje. Če po izvedenem vzdrževanju niso vsa preverjanja uspešno opravljena, se obrnite na servisnega zastopnika. Zagotavljamo vam, da so za vaš izdelek na voljo strokovna popravila in servisne storitve.
- Uporabljajte samo originalne nadomestne dele.

Delovanje

Uvod

OPOZORILO: Preden začnete uporabljati izdelek, morate prebrati in razumeti poglavje o varnosti.

Obešanje izdelka na kavelj

1. Na mesto, kamor želite obesiti izdelek, namestite vijak.
2. Razprite kavelj na izdelku. (Sl. 22)
3. Obesite izdelek na vijak.

Obešanje izdelka na pritrdilne odprtine

1. Na mesto, kamor želite obesiti izdelek, namestite 2 vijaka. Prepričajte se, da je med vijakoma 63 mm prostora.
2. Obesite izdelek na 2 vijaka. (Sl. 23)

Postavitev trinožnega stojala

1. Trinožno stojalo postavite na ravno površino.
2. Odvijte zaklepni vijak (A). (Sl. 24)
3. Dvignite teleskopski nosilec (B) in potisnite pritrdilni element (C) navzdol.
4. Nosilec (C) mora biti med oznakama (D) na teleskopskem nosilcu.
5. Privijte zaklepni vijak (A).

6. Po potrebi prilagodite dolžino teleskopskega nosilca. Glejte *Nastavitev teleskopskega nosilca na strani 265*.

Postavitev trinožnega stojala

1. Po potrebi spustite teleskopski nosilec. Glejte *Nastavitev teleskopskega nosilca na strani 265*.
2. Odvijte zaklepni vijak (A). (Sl. 25)
3. Pridržite teleskopski nosilec (B) in dvignite pritrdilni element (C).
4. Po potrebi potisnite 3 noge (D) skupaj.
5. Privijte zaklepni vijak (A).

Namestitev in odstranitev izdelka s trinožnega stojala

1. Razprite trinožno stojalo. Glejte *Postavitev trinožnega stojala na strani 264*.
2. Izdelek namestite na pritrdilni vijak in ga obrnite v smeri urinega kazalca.
3. Izdelek odstranite v obratnem vrstnem redu.

Namestitev in odstranitev akumulatorja

1. Akumulator namestite v prostor za akumulator. Akumulator je pravilno nameščen, ko zaslišite klik.
2. Akumulator odstranite v obratnem zaporedju. Pritisnite gumbe za sprostitev akumulatorja in akumulator odstranite iz prostora za akumulator.

Priključitev kabla USB–C

Izdelek ima vtičnico USB-C za polnjenje zunanjih naprav.

1. Dvignite gumijasti pokrovček z vtičnice USB-C.
2. Priključite kabel USB-C.

Nastavljanje svetlobnih plošč

1. Dvignite in izvlecite levo in desno svetlobno ploščo pod kotom 90 stopinj glede na izdelek. (Sl. 26)
2. Srednjo svetlobno ploščo povlecite proti vrhu izdelka. (Sl. 27)
3. Po potrebi prilagodite 3 svetlobne plošče.

Nastavitev teleskopskega nosilca

1. Sprostite nastavitveno matico. (Sl. 28)
2. Teleskopski nosilec nastavite na želeno višino.

POZOR: Teleskopskega nosilca ne raztegujte nad črto (A), če je trinožno stojalo na neravni površini.

3. Privijte nastavitveno matico.

Zagon in zaustavitev izdelka

- Pritisnite in držite gumb za vklop/izklop, da zaženete ali zaustavite izdelek. (Sl. 29)

Opomba: Akumulator ostane vklopljen 3 minute po tem, ko izklopite izdelek.

Opomba: Ko je priključen polnilnik USB, se akumulator ne bo izklopil.

Nastavitev svetlosti

- Pritisnite gumb za nastavitev svetlosti in tako nastavite svetlost. (Sl. 30)

Sprememba načina osvetlitve

- Pritisnite gumb za način osvetlitve, da spremenite način osvetlitve. (Sl. 31)

Vzdrževanje

Uvod

OPOZORILO: Pred izvajanjem vzdrževalnih del na izdelku morate prebrati in razumeti poglavje o varnosti.

OPOZORILO: Pred vzdrževanjem izdelka odstranite akumulatorsko baterijo ali napajalni kabel.

OPOZORILO: Če izdelka ne vzdržujete pravilno, lahko skrajšate njegovo življenjsko dobo in povečate nevarnost nesreč. Vsa servisna dela in/ali popravila lahko opravi samo pooblaščeno osebje. Če potrebujete več informacij, se obrnite na servisnega zastopnika.

Urnik vzdrževanja

V nadaljevanju je naveden seznam vzdrževalnih korakov, ki jih je treba opraviti pri izdelku.

Vzdrževanje	Pred uporabo	Po uporabi	Mesečno
Prepričajte se, da so vijaki in matice dobro priviti.	X		
Preverite, ali nadzorna plošča deluje pravilno, in se prepričajte, da ni poškodovana.	X		
Preverite priključke med akumulatorjem in izdelkom. Preverite priključek med akumulatorjem in polnilnikom akumulatorja.			X
Izdelek očistite.		X	

Čiščenje izdelka

POZOR: Za čiščenje izdelka ne uporabljajte visokotlačnega čistilnika ali vodnega curka. Pri čiščenju ne uporabljajte topil.

- Izdelek očistite z vlažno krpo.

Čiščenje baterije in baterijskega polnilnika

OPOZORILO: Baterije ali polnilnika nikoli ne čistite z vodo.

OPOZORILO: Izdelka ne čistite s kemičnimi snovmi.

- Pred vstavljanjem baterije v polnilnik baterije se prepričajte, da sta baterija in polnilnik baterije čista in suha.
- Pola baterije očistite s stisnjenim zrakom ali za čiščenje uporabite mehko in suho krpo.
- Površine baterije in polnilnika očistite z mehko in suho krpo.

Preverjanje polnilnika akumulatorja

- Prepričajte se, da polnilnik akumulatorja in napajalni kabel nista poškodovana. Preverite, ali so kje razpoke ali druge poškodbe.

Odpravljanje težav izdelka

Opomba: Za odpravljanje težav z akumulatorsko baterijo in polnilnikom glejte navodila za uporabo.

Težava	Vzrok	Rešitev
Izdelka ni mogoče zagnati. Ko pritisnite gumb VKLOP/IZKLOP, se ne prižge nobena LED-luč.	Baterija je prazna.	Napolnite akumulatorsko baterijo.
	Akumulatorska baterija ni pravilno nameščena v izdelku.	Odstranite akumulatorsko baterijo in jo pravilno namestite.
	Akumulatorska baterija je poškodovana ali ne deluje pravilno.	Pritisnite gumb za vklop/izklop za preverjanje akumulatorske baterije. Prižgati se mora najmanj 1 zelena lučka LED.
	Vtič med akumulatorsko baterijo in izdelkom je umazan ali poškodovan.	Prepričajte se, da napajalni priključki med akumulatorsko baterijo in izdelkom niso umazani ali poškodovani.
	Potreben je servis.	Obrnite se na pooblaščen servisni center Husqvarna.
Izdelek deluje, vendar indikatorska lučka na nadzorni plošči ne sveti.	Potreben je servis.	Obrnite se na pooblaščen servisni center Husqvarna.

Nastavitev izdelka v položaj za transport/shranjevanje

1. Izdelek odstranite s trinožnega stojala. Glejte *Namestitev in odstranitev izdelka s trinožnega stojala na strani 265*.
2. Odstranite akumulator. Glejte *Namestitev in odstranitev akumulatorja na strani 265*.
3. Srednjo ploščo zložite proti ohišju izdelka. (Sl. 32)
4. Levo in desno svetlobno ploščo zložite proti ohišju izdelka. (Sl. 33)
5. Izdelek položite na 4 gumijaste noge na ravni površini.

Prevoz in skladiščenje

- Med prevozom izdelek varno pritrdite, da preprečite nesreče ali poškodbe.
- Izdelek skladiščite v zaklenjenem prostoru, tako da otroci ali osebe, ki niso primerne za rokovanje z izdelkom, do izdelka ne morejo dostopati.
- Odklopite akumulator z izdelka.

Odstranitev baterije, baterijskega polnilnika in izdelka

Spodnji simbol pomeni, da izdelek ni gospodinjski odpadek. Treba ga je reciklirati v zbirnem centru za reciklažo električne in elektronske opreme. Tako se pomaga preprečiti škodovanje okolju in ogrožanje zdravja ljudi.

Za več informacij se obrnite na lokalne oblasti, službo za gospodinjske odpadke ali prodajalca.



Opomba: Simbol je prikazan na izdelku ali embalaži izdelka.

Postavka	WL7i	Opomba
Vrsta LED-sijalke	HS-2835-1W-3V/350mA-SD	
Skupna učinkovitost sistema, lm/W	130	
Svetlobni tok, lm	830~7000	Brez difuzorja.
Svetilni kot za vsako svetlobno ploščo, v stopinjah	120	
Razred IP	IP44	
Teža, kg/lb	2,8/6,16	
Zaščita pred udarci	IK 07	
Delovna temperatura, °C/°F	–5–40/23–104	
Skupna moč, W	54 za luč. 18 za izhod tipa C.	

Homologirani akumulatorji

V tem izdelku uporabljajte samo originalni akumulator Husqvarna 40-B.

Akumulator	40-B140 X brez povezave Bluetooth®
Vrsta	Litij-ionski
Zmogljivost akumulatorja v Ah	4,0
Nazivna napetost, V	36
Teža, kg/lb	1,25/2,7

Odobreni polnilniki za akumulatorje

Polnilnik akumulatorja	40-C500X
Vhodna napetost, V	100–240
Frekvenca, Hz	50–60
Moč, W	500

Mere izdelka

(Sl. 2)

A	Višina svetilke, mm/palci	208,8/8,2
B	Širina svetilke, mm/palci	219,9/8,7
C	Globina svetilke, mm/palci	251/9,9
D	Višina trinožnega stojala, mm/palci	690 ± 10/27,2 ± 0,4

Innehåll

Introduktion..... 270
Säkerhet..... 272
Drift..... 274
Underhåll..... 275
Felsöka produkten..... 276
Transport, förvaring och kassering..... 276
Tekniska data 278
Produktens mått.....279

Introduktion

Produktbeskrivning

De här produkterna är batteridrivna bärbara arbetslampor med LED-ljuskälla.

Som en del av den kontinuerliga vidareutvecklingen av våra produkter förbehåller vi oss rätten till ändringar beträffande produkternas form och utseende utan föregående meddelande.

Avsedd användning

De här produkterna är utformade för att lysa upp arbetsområden utomhus och inomhus. Använd inte produkten till annat.

Notera: Nationella eller lokala föreskrifter kan reglera användningen. Följ angivna föreskrifter.

Produktöversikt

(Fig. 1)

1. Höger ljuspanel
2. Mittre ljuspanel
3. Vänster ljuspanel
4. Transporthandtag
5. Batterifack
6. Batteriladdningsindikator
7. PÅ/AV-knapp
8. Knapp för ljusläge
9. Knapp för justering av ljusstyrka
10. USB-C-uttag
11. Gummifötter
12. Stativfäste
13. Monteringshål
14. Krok
15. Justermutter
16. Monteringsskruv
17. Låsskruv
18. Förlängningsstång
19. Ben
20. Lutningslås
21. Bruksanvisning

Symboler på produkten

(Fig. 3) VARNING! Var försiktig och använd produkten på rätt sätt. Den här produkten kan orsaka allvarlig eller livshotande skada för användaren och andra.

(Fig. 4) Läs noggrant igenom bruksanvisningen och se till att du förstår innehållet innan du använder produkten.

(Fig. 5) Indikator för batterikapacitet.

(Fig. 6) Ljusläge.

(Fig. 7) Knapp för att justera ljusstyrkan.

(Fig. 8) ON/OFF-knapp.

(Fig. 9) VARNING! Het yta.

(Fig. 10) Klass III-armatur.

(Fig. 11) Titta inte in i ljuskällan när den är tänd.

(Fig. 12) Varning, risk för elektrisk stöt.

(Fig. 13) Minsta avstånd från upplysta föremål (meter).

(Fig. 14) Skyddad mot vattenstänk.

(Fig. 15) Miljömärkning. Produkten eller dess förpackning är inte hushållsavfall. Återvinn den vid en godkänd plats för kassering av elektrisk och elektronisk utrustning.

(Fig. 16) Den här produkten har certifierats med cTUVus-märket av TÜV Rheinland. cTUVus-certifieringen innebär att produkten uppfyller de säkerhetsstandarder som krävs både i USA och Kanada. Certifieringen säkerställer att produkten har testats och uppfyller de nödvändiga säkerhetskraven för den nordamerikanska och kanadensiska marknaden.

(Fig. 17) Denna produkt uppfyller EESS och ACMA för Nya Zeeland och Australien.

(Fig. 18) Denna produkt uppfyller gällande ukrainska bestämmelser.

(Fig. 19) Denna produkt överensstämmer med gällande EG-direktiv.

(Fig. 20) Denna produkt överensstämmer med gällande brittiska direktiv.

Notera: Övriga på produkten angivna symboler/dekaler avser specifika krav för certifieringar på vissa marknader.

Typskylt

(Fig. 21)

1. Tillverkare
2. Produktnamn
3. Serienummer – ååååvvdxxxx

   Typskylten visar serienumret. åååå är produktionsåret, vv är produktionsveckan och d är veckodagen från måndag till söndag.

Produktskada

Vi ansvarar inte för skador på vår produkt om:

- produkten repareras felaktigt
- produkten repareras med delar som inte kommer från tillverkaren eller inte har godkänts av tillverkaren
- produkten har ett tillbehör som inte kommer från tillverkaren eller inte har godkänts av tillverkaren
- produkten inte repareras vid ett godkänt servicecenter eller av en godkänd person.

Säkerhetsdefinitioner

Varningar, försiktighetsåtgärder och anmärkningar används för att betona speciellt viktiga delar i bruksanvisningen.

VARNING: Används om det finns risk för skador eller dödsfall för användaren eller personer i närheten om anvisningarna i bruksanvisningen inte följs.

OBSERVERA: Används om det finns risk för skada på produkten, annat material eller det angränsande området om anvisningarna i bruksanvisningen inte följs.

Notera: Används för att ge mer information som är nödvändig i en viss situation.

Allmänna maskinsäkerhetsvarningar

VARNING: Gå igenom alla säkerhetsvarningar, instruktioner, illustrationer och specifikationer som medföljer maskinen. *Om du inte följer instruktionerna nedan kan det leda till elektriska stötar, brand och/eller allvarliga skador.*

Spara alla varningar och instruktioner som referens.

Notera: *I varningarna syftar begreppet "maskin" på en maskin som antingen är ansluten till en strömkälla (med sladd) eller drivs av batteri (sladdlöst).*

Elsäkerhet

VARNING: Läs varningsinstruktionerna nedan innan du använder produkten.

VARNING: Använd inte produkten i regn.

- Risk för elektriska stötar eller kortslutning om säkerhetsanvisningarna inte följs.
- Använd ett godkänt eluttag som är korrekt installerat och inte skadat.
- Använd inte andra strömadaptrar än den som rekommenderas för produkten.
- Försök inte ta isär produkten eller strömadaptern.
- Använd inte en skadad produkt.
- Om strömadaptern är skadad ska du koppla bort den från strömförsörjningen och inte vidröra det skadade området.

Använda och underhålla batteridrivna maskiner

- **Ladda endast upp med den laddare som anges av tillverkaren.** En laddare som är lämplig för en batterityp kan utgöra brandrisk när den används med ett annat batteri.
- **Använd endast maskiner med särskilt avsedda batteripack.** Användning av andra batterier kan innebära risk för skada och brand.
- **När batteriet inte används ska du hålla det borta från andra metallföremål, som gem, mynt, nycklar, spikar, skruvar och andra små metallföremål, som kan skapa en anslutning mellan kontakterna.** Kortslutning av batteriets kontakter kan orsaka brännskador eller brand.
- **Vid felaktig användning kan vätska spruta ut från batteriet. Undvik kontakt. Om kontakt inträffar av misstag ska du skölja med vatten. Om du får vätska i ögonen ska du kontakta vården.** Vätska som sprutar ut från batteriet kan orsaka irritation eller sveda.
- **Använd inte ett batteripack eller en maskin som har skador eller har modifierats.** Skadade eller modifierade batterier kan uppvisa oförutsägbart beteende vilket kan leda till brand, explosion eller risk för skada.
- **Utsätt inte ett batteripack eller en maskin för eld eller för höga temperaturer.**
- **Följ alla anvisningar för laddning och ladda aldrig batteripack eller maskinen utanför det temperaturintervall som anges i anvisningarna.** Felaktig laddning eller temperaturer utanför det specificerade intervallet kan skada batteriet och öka risken för brand.

Tjänst

- **Låt en kvalificerad reparatör, som endast använder identiska reservdelar, underhålla produkten.** På så sätt garanterar du att säkerheten för produkten upprätthålls.
- **Utför aldrig underhåll på skadade batteripack.** Underhåll på batteripack bör endast utföras av tillverkaren eller auktoriserade tjänsteleverantörer.

Allmänna säkerhetsanvisningar

VARNING: Läs varningsinstruktionerna nedan innan du använder produkten.

VARNING: Linsen blir mycket varm vid användning. För att minska risken för brännskador ska du inte vidröra den varma linsen.

VARNING: För att minska risken för skador ska du inte titta in i lampan när den är tänd. Allvarliga ögonskador kan uppstå.

- För att minska risken för skador ska du hålla arbetsområdet rent.
- För att minska risken för skador krävs noggrann övervakning när en produkt används i närheten av barn.
- Vidrör inte heta delar.
- Använd endast tillbehör som rekommenderas eller säljs av tillverkaren.
- För att minska risken för elektriska stötar ska du inte placera produkten i vatten eller annan vätska. Placera eller förvara inte produkten på en plats där den kan falla eller dras ner i ett badkar eller handfat.
- Ljuskällan i denna produkt får endast bytas av tillverkaren, serviceagenten eller en liknande kvalificerad person.
- Gör inga modifieringar av den här produkten. Modifieringar som inte godkänts av tillverkaren kan orsaka allvarliga skador eller dödsfall.
- Använd inte produkten om det är möjligt att andra personer har modifierat produkten.
- Använd alltid originaltillbehör och originaldelar. Tillbehör och reservdelar som inte godkänts av tillverkaren kan orsaka allvarliga personskador eller dödsfall.
- Håll produkten ren. Se till att du kan läsa skyltar och dekaler tydligt.
- Låt aldrig barn eller andra personer som inte utbildats i handhavande av produkten använda eller underhålla den.
- Låt inte någon använda produkten om personen inte har läst och förstått innehållet i bruksanvisningen.
- Denna produkt alstrar ett elektromagnetiskt fält under drift. Detta fält kan under vissa omständigheter ge påverkan på aktiva eller passiva medicinska implantat. För att minska risken för allvarlig eller livshotande skada rekommenderar vi därför personer med medicinska implantat att rådgöra med läkare samt tillverkaren av det medicinska implantatet innan denna produkt används.
- Informationen i denna bruksanvisning kan aldrig ersätta professionell kompetens och erfarenhet. Om du befinner dig i en situation som gör dig osäker ska du rådfråga en expert. Kontakta en serviceverkstad. Undvik all användning du anser dig otillräckligt kvalificerad för.
- Använd godkända skyddshandskar när du utför underhåll på produkten.
- Låt inte frekvent användning leda till att du ignorerar säkerhetsföreskrifterna. Olyckor kan inträffa om du inte är försiktig.

Batterisäkerhet

VARNING: Läs varningsinstruktionerna nedan innan du använder produkten.

VARNING: Ett skadat batteri kan orsaka explosion och skador. Om batteriet har en deformering eller är skadat ska du kontakta en godkänd Husqvarna-serviceverkstad.

- Använd endast batteriladdare och batterier från Husqvarna.
- Använd endast originalbatterier till produkten. Det finns risk för explosion om batterierna byts ut mot ett batteri av fel typ. Prata med din återförsäljare för mer information.
- Risk för elektrisk stöt. Anslut inte batteripolerna till nycklar, skruvar eller andra metallföremål. Det kan orsaka kortslutning i batteriet.
- Om batteriet läcker ska du inte låta vätskan komma i kontakt med din kropp, dina kläder eller produkten. Om du vidrör vätskan ska du rengöra området med stora mängder vatten och uppsöka vård.
- Använd skyddsglasögon när du befinner dig nära batterier. Om du får vätska i ögonen ska du inte gnugga, utan spola med vatten i minst 15 minuter. Se till att få vård.
- Använd inte batterier som inte är laddningsbara.
- Gör inga modifieringar av batteriet.
- Placera inte föremål i luftspringorna på batteriet.
- Håll batteriet borta från direkt solljus, värme och öppen eld. Batteriet kan orsaka en explosion och orsaka brännskador och/eller kemiska brännskador.
- Håll batteriet borta från regn och fuktiga förhållanden.
- Håll batteriet borta från mikrovågor och högt tryck.
- Försök inte ta isär eller krossa batteriet.
- Använd endast batteriet när omgivningstemperaturen är mellan −10 och 40 °C.
- Rengör inte batteriet eller batteriladdaren med vatten. Se *Rengöra batteriet och batteriladdaren på sida 276*.
- Använd inte ett skadat batteri.
- Håll batterier som förvaras borta från metallföremål, exempelvis spikar, skruvar och smycken.
- Håll batteriet utom räckhåll för barn.
- Anslut batteriet på rätt sätt. Ett felaktigt anslutet batteri kan orsaka kortslutning i batteriet.

Säkerhet, batteriladdare

VARNING: Läs alla säkerhetsvarningar och alla anvisningar. Om du inte följer varningarna och instruktionerna kan det leda till elektriska stötar, brand och/eller allvarlig skada.

- Risk för elektriska stötar eller kortslutning om säkerhetsinstruktionerna inte följs.
- Använd inte andra batteriladdare än den som medföljde produkten. Använd endast Husqvarna QC-laddare när du laddar Husqvarna-utbytesbatterier.
- Försök inte plocka isär batteriladdaren.
- Använd inte en skadad batteriladdare eller en batteriladdare som inte fungerar korrekt.
- Lyft inte batteriladdaren i strömkabeln. Koppla bort batteriladdaren från eluttaget genom att dra i kontakten. Dra inte i strömkabeln.
- Ha inga sladdar och skarvsladdar nära vatten, olja och skarpa kanter. Var uppmärksam så att inte kabeln kläms i dörrar, stängsel eller liknande.
- Använd inte batteriladdaren nära brandfarliga material eller material som kan orsaka korrosion. Se till att batteriladdaren inte är övertäckt. Dra ut stickkontakten till batteriladdaren vid rökutveckling eller brand.
- Ladda endast batteriet inomhus där den inte utsätts för solljus och på en plats med bra luftflöde. Ladda inte batteriet utomhus. Ladda inte batteriet vid fuktiga förhållanden.
- Ladda endast batteriet om omgivningstemperaturen är mellan 5 och 40 °C. Använd laddaren i en miljö som är torr och dammfri och har ett bra luftflöde.
- Placera inte föremål i batteriladdarens luftspringor.
- Anslut inte batteriladdarens kontakter till metallföremål eftersom batteriladdaren kan kortslutas.
- Ladda inte batterier som inte är laddningsbara i batteriladdaren och använd dem inte i produkten.
- Använd godkända eluttag som inte är skadade.

Säkerhetsinstruktioner för underhåll

VARNING: Läs varningsinstruktionerna nedan innan du utför underhåll på produkten.

- Ta ur batteriet eller koppla bort strömsladden innan du utför underhåll, övriga kontroller eller monterar produkten.
- Användaren får endast utföra underhålls- och servicearbeten som beskrivs i denna bruksanvisning. Vänd dig till en serviceverkstad för underhåll och service av större omfattning.
- Rengör inte batteriet eller batteriladdaren med vatten. Starka rengöringsmedel kan orsaka skador på plasten.
- Om du inte utför underhåll minskas produktens livscykel och risken för olyckor ökar.
- Särskild utbildning krävs för allt service- och reparationsarbete. Om inte alla kontroller i den här bruksanvisningen är godkända efter att du gjort underhåll ska du kontakta din serviceverkstad. Vi garanterar att det finns professionella reparationer och service tillgängliga för din produkt.
- Använd endast originaltillbehör.

Drift

Introduktion

VARNING: Läs och förstå säkerhetskapitlet innan du använder produkten.

Hänga produkten på kroken

1. Fäst en skruv där du vill hänga produkten.
2. Fäll ut kroken på produkten. (Fig. 22)
3. Häng produkten på skruven.

Hänga produkten från monteringshålen

1. Fäst två skruvar där du vill hänga produkten. Se till det är 63 mm mellan de två skruvarna.
2. Häng produkten på de två skruvarna. (Fig. 23)

Fälla ut stativet

1. Ställ stativet på en plan yta.
2. Lossa låsskruven (A). (Fig. 24)
3. Lyft förlängningsstången (B) och tryck ner fästet (C).
4. Se till att fästet (C) är mellan markeringarna (D) på förlängningsstången.
5. Dra åt låsskruven (A).
6. Justera längden på förlängningsstången om det behövs. Se *Justera förlängningsstången på sida 275*.

Fälla ut stativet

1. Sänk förlängningsstången om det behövs. Se *Justera förlängningsstången på sida 275*.
2. Lossa låsskruven (A). (Fig. 25)
3. Håll i förlängningsstången (B) och lyft fästet (C).
4. Tryck in de tre benen (D) om det behövs.

5. Dra åt låsskruven (A).

Montera och ta bort produkten från stativet

1. Fäll ut stativet. Se *Fälla ut stativet på sida 274*.
2. Placera produkten på monteringsskruven och vrid produkten medurs.
3. Följ stegen i omvänd ordning för att ta bort produkten.

Sätta dit och ta bort batteriet

1. Sätt dit batteriet i batterifacket. Batteriet är isatt på rätt sätt när du hör ett klick.
2. Följ stegen i omvänd ordning för att ta bort batteriet. Tryck på batteriets frigöringsknappar när du tar bort batteriet från batterifacket.

Ansluta en USB-C-kabel

Produkten har ett USB-C-uttag för laddning av externa enheter.

1. Lyft av gummilocket från USB-C-uttaget.
2. Anslut USB-C-kabeln.

Justera ljuspanelerna

1. Lyft och vik ut den vänstra och högra ljuspanelen i 90 graders vinkel mot produkten. (Fig. 26)
2. Vik ut den mittre ljuspanelen ovanför produkten. (Fig. 27)
3. Justera de tre ljuspanelerna om det behövs.

Justera förlängningsstången

1. Lossa justermuttern. (Fig. 28)
2. Ställ in förlängningsstången på önskad höjd.

OBSERVERA: Förläng inte förlängningsstången ovanför linjen (A) om stativet står på en yta som inte är plan.

3. Dra åt justermuttern.

Starta och stoppa produkten

- Håll ON/OFF-knappen intryckt för att starta eller stoppa produkten. (Fig. 29)

Notera: Batteriet fortsätter att vara aktiverat i tre minuter efter att produkten har stängts AV.

Notera: Batteriet avaktiveras inte när en USB-laddare ansluts.

Justera ljusstyrkan

- Tryck på knappen för justering av ljusstyrkan för att justera ljusstyrkan. (Fig. 30)

Ändra ljusläge

- Tryck på knappen för ljusläge för att ändra ljusläge. (Fig. 31)

Underhåll

Introduktion

VARNING: Läs och förstå säkerhetskapitlet innan du utför underhållsarbete på produkten.

VARNING: Ta ut batteriet eller strömkabeln innan du utför underhåll på produkten.

VARNING: Om du inte utför underhållet på rätt sätt kan det minska produktens livscykel och öka risken för olyckor. All service och/eller alla reparationer måste utföras av godkänd personal. Prata med en serviceverkstad för mer information.

Underhållsschema

Nedan följer en lista över de underhållssteg som ska utföras på produkten.

Underhåll	Före användning	Efter användning	Varje månad
Se till att skruvar och muttrar är åtdragna.	X		
Se till att kontrollpanelen fungerar som den ska och att den inte är skadad.	X		

Underhåll	Före användning	Efter användning	Varje månad
Kontrollera anslutningarna mellan batteriet och produkten. Kontrollera anslutningen mellan batteriet och batteriladdaren.			X
Rengöra produkten.		X	

Rengöra produkten

OBSERVERA: Använd inte en högtryckstvätt eller rinnande vatten vid rengöring av produkten. Använd inte lösningsmedel vid rengöring.

- Rengör produkten med en fuktig trasa.

Rengöra batteriet och batteriladdaren

VARNING: Rengör inte batteriet eller batteriladdaren med vatten.

VARNING: Använd inga kemiska ämnen vid rengöring av batteriet.

- Se till att batteriet och batteriladdaren är rena och torra innan du sätter i batteriet i batteriladdaren.
- Rengör batteripolerna med tryckluft eller med en mjuk, torr trasa.
- Rengör ytorna på batteriet och batteriladdaren med en mjuk, torr trasa.

Kontrollera batteriladdaren

- Kontrollera att batteriladdaren och strömsladden inte är skadade. Titta efter sprickor och andra skador.

Felsöka produkten

Notera: Se tillhörande bruksanvisning för felsökning av batteriet och batteriladdaren.

Problem	Orsak	Lösning
Produkten startar inte. Inga lampor tänds när du trycker på ON/OFF-knappen.	Batteriet är tomt.	Ladda batteriet.
	Batteriet är inte korrekt monterat i produkten.	Ta bort batteriet och montera det på rätt sätt.
	Batteriet är skadat eller fungerar inte som det ska.	Tryck på ON/OFF-knappen för att kontrollera batteriet. Minst en grön lysdiod ska tändas.
	Smutsig eller trasig kontakt mellan batteriet och produkten.	Se till att strömkontakterna mellan batteriet och produkten inte är skadade eller smutsiga.
	Service krävs.	Prata med en godkänd Husqvarna-serviceverkstad.
Produkten fungerar men ingen indikatorlampa på kontrollpanelen är tänd.	Service krävs.	Prata med en godkänd Husqvarna-serviceverkstad.

Transport, förvaring och kassering

Ställa in produkten på transport-/förvaringsläge

1. Ta bort produkten från stativet. Se *Montera och ta bort produkten från stativet på sida 275*.
2. Ta bort batteriet. Se *Sätta dit och ta bort batteriet på sida 275*.
3. Vik den mittre panelen mot produktens huvuddel. (Fig. 32)

4. Vik den vänstra och högra ljuspanelen mot produktens huvuddel. (Fig. 33)
5. Placera produkten på de fyra gummifötterna på en plan yta.

Transport och förvaring

- Fixera produkten vid transport för att förhindra skador och olyckor.
- Förvara produkten i ett låst utrymme för att förhindra åtkomst för barn eller personer som inte är behöriga.
- Koppla bort batteriet från produkten.

Avyttring av batteriet, laddaren och produkten

Symbolen nedan innebär att produkten inte är hushållsavfall. Återvinn den vid en återvinningsstation för elektrisk och elektronisk utrustning. Detta bidrar till att förhindra skador på miljön och personskador.

Tala med lokala myndigheter, hushållsavfallsservice eller en återförsäljare för mer information.



Notera: Symbolen visas på produkten eller produktens förpackning.

Artikel	WL7i	Anmärkning
LED-typ	HS-2835-1W-3V/350mA-SD	
Systemets totala effektivitet, lm/W	130	
Ljusflöde, lm	830~7 000	Utan spridare.
Visningsvinkel för varje ljuspanel, grader	120	
IP-klass	IP44	
Vikt, kg/lb	2,8/6,16	
Stötskydd	IK 07	
Drifttemperaturintervall, °C/°F	–5 till 40/23 till 104	
Total effekt, W	54 för ljus 18 för typ C-utgång	

Godkända batterier

Använd endast 40-B i originalutförande från Husqvarna för den här produkten.

Batteri	40-B140 X utan Bluetooth®
Typ	Litiumjon
Batterikapacitet, Ah	4,0
Nominell spänning, V	36
Vikt, kg/lb	1,25/2,7

Godkända batteriladdare

Batteriladdare	40-C500X
Ingående spänning, V	100–240
Frekvens, Hz	50–60
Effekt, W	500

Produktens mått

(Fig. 2)

A	Höjd lampa, mm/tum	208,8/8,2
B	Bredd lampa, mm/tum	219,9/8,7
C	Djup lampa, mm/tum	251/9,9
D	Höjd stativ, mm/tum	690 ± 10/27,2 ± 0,4

İçindekiler

Sunum..... 280
Güvenlik..... 282
Çalışma..... 284
Bakım..... 285
Üründe sorun giderme..... 286
Taşıma, depolama ve bertaraf..... 287
Teknik veriler 288
Ürün boyutları..... 289
Teknik dokümantasyon sorumlusu..... 289

Sunum

Ürün açıklaması

Bu ürünler, LED ışık kaynağına sahip, akülü taşınabilir çalışma lambalarıdır.

Sürekli ürün geliştirme sürecimiz kapsamında, önceden bildirimde bulunmaksızın ürünlerin tasarımı ve/veya görünümü ile ilgili değişiklikler yapma hakkını saklı tutarız.

Kullanım amacı

Bu ürünler, iç ve dış çalışma alanlarını aydınlatmak için tasarlanmıştır. Ürünü başka işler için kullanmayın.

Not: Kullanım ulusal veya yerel yönetmelikler tarafından düzenlenebilir. Belirlenmiş yönetmeliklere uyun.

Ürüne genel bakış

(Şek. 1)

1. Sağ ışık paneli
2. Orta ışık paneli
3. Sol ışık paneli
4. Taşıma tutma yeri
5. Akü bölmesi
6. Akü şarj göstergesi
7. ON/OFF düğmesi
8. Işık modu düğmesi
9. Parlaklık ayarı düğmesi
10. USB-C çıkışı
11. Kauçuk ayaklar
12. Tripod bağlantısı
13. Montaj delikleri
14. Kanca
15. Ayar somunu
16. Montaj vidası
17. Kilitleme vidası
18. Uzatma çubuğu
19. Ayak
20. Eğim kilidi mesnedi
21. Kullanım kılavuzu

Ürün üzerindeki semboller

(Şek. 3) UYARI: Dikkatli olun ve ürünü doğru kullanın. Bu ürün, operatör ya da başkaları açısından ciddi yaralanmalara veya ölüme neden olabilir.

(Şek. 4) Ürünü kullanmadan önce kılavuzu dikkatlice okuyun ve talimatları anladığınızdan emin olun.

(Şek. 5) Akünün şarj durumu göstergesi.

(Şek. 6) Işık modu.

(Şek. 7) Parlaklık ayarlama düğmesi.

(Şek. 8) ON/OFF düğmesi.

(Şek. 9) UYARI: Sıcak Yüzey.

(Şek. 10) Sınıf III armatür.

(Şek. 11) Çalışma ışığı kaynağına bakmayın.

(Şek. 12) Dikkat, elektrik çarpması riski.

(Şek. 13) Işıklı nesnelere minimum mesafe (metre).

(Şek. 14) Su sıçramasına karşı korumalıdır.

(Şek. 15) Çevreyle ilgili işaret. Ürün ya da ürünün ambalajı evsel atık değildir. Ürünü elektrikli ve elektronik ekipmanlara özel onaylı bir bertaraf merkezinde geri dönüştürün.

(Şek. 16) Bu ürün TÜV Rheinland tarafından cTUVus işareti ile sertifikalanmıştır. cTUVus sertifikası, ürünün hem Amerika Birleşik Devletleri hem de Kanada tarafından gerekli görülen güvenlik standartlarına uygun olduğunu göstermektedir. Bu sertifika, ürünün test edilmiş olduğunu ve Kuzey Amerika ile Kanada pazarı için gerekli güvenlik gereksinimlerini karşıladığını doğrular.

(Şek. 17) Bu ürün, Yeni Zelanda ve Avustralya için EESS ve ACMA ile uyumludur.

(Şek. 18) Bu ürün, geçerli Ukrayna yönetmeliklerine uygundur.

(Şek. 19) Bu ürün geçerli AT direktiflerine uygundur.

(Şek. 20) Bu ürün yürürlükteki Birleşik Krallık yönetmeliklerine uygundur.

Not: Ürün üzerindeki diğer semboller/etiketler bazı pazarların özel sertifikalandırma gereksinimleri ile ilgilidir.

Nominal değerler plakası

(Şek. 21)

1. Üretici
2. Ürün adı
3. Seri numarası – yyyyhhgxxxx

   Nominal değerler plakası, seri numarasını gösterir. yyyy üretim yılı, hh üretim haftası ve g ise pazartesi gününden başlayıp pazar günüyle biten haftanın günüdür.

Ürün hasarı

Aşağıdaki durumlarda ürünümüzde meydana gelen hasarlardan sorumlu olmayız:

- ürün hatalı şekilde onarılmışsa.
- ürün, üreticiye ait olmayan veya üretici tarafından onaylanmamış parçalarla onarılmışsa.
- üründe, üreticiye ait olmayan veya üretici tarafından onaylanmayan bir aksesuar bulunuyorsa.
- ürün, onaylı bir servis merkezinde veya yetkili bir kurum tarafından onarılmamışsa.

Güvenlik tanımları

Kılavuzun özellikle önemli bölümlerine işaret etmek için uyarılar, dikkat edilecek hususlar ve notlar kullanılmıştır.

UYARI: Talimatlara uyulmadığı takdirde operatör veya çevredeki kişiler için yaralanma ya da ölüm riski varsa kullanılır.

DİKKAT: Kılavuzdaki talimatlara uyulmazsa ürünün, diğer malzemelerin veya çevredeki alanın zarar görme riski varsa kullanılır.

Not: Belirli bir durum için gerekli olandan daha fazla bilgi vermek üzere kullanılır.

Genel makine güvenlik uyarıları

UYARI: Bu makineyle birlikte verilen tüm güvenlik uyarılarını, talimatları, çizimleri ve teknik özellikleri okuyun. *Aşağıda listelenen tüm talimatların göz ardı edilmesi elektrik çarpmasına, yangına ve/veya ciddi yaralanmaya neden olabilir.*

Tüm uyarı ve talimatları ilerde başvurmak üzere saklayın.

Not: *Uyarılardaki "makine", şebeke akımıyla çalışan (kablolu) makinenizi veya aküyle çalışan (kablosuz) makinenizi belirtmektedir.*

Elektrik güvenliği

UYARI: Ürünü kullanmadan önce aşağıdaki uyarı talimatlarını okuyun.

UYARI: Ürünü yağmur altında kullanmayın.

- Güvenlik talimatlarına uyulmaması durumunda elektrik çarpması veya kısa devre riski vardır.
- Doğru takılmış ve hasar görmemiş onaylı bir güç çıkışı kullanın.
- Ürününüz için önerilenden başka güç adaptörleri kullanmayın.
- Ürünü veya güç adaptörünü sökmeye çalışmayın.
- Hasarlı ürünü kullanmayın.
- Güç adaptörü hasarlıysa güç kaynağından çıkarın ve hasarlı alana dokunmayın.

Akülü makine kullanımı ve bakımı

- **Sadece üreticinin belirttiği şarj aletiyle şarj edin.** Bir akü grubu için uygun olan bir şarj aleti başka bir akü grubuyla kullanıldığında yangın riski doğurabilir.
- **Makineleri yalnızca özel olarak belirlenmiş akü gruplarıyla kullanın.** Farklı türde akü gruplarının kullanılması yangın ve yaralanma riski doğurabilir.
- **Akü grubunu, kullanımda değilken ataş, bozuk para, anahtar, çivi, vida veya diğer küçük metal cisimler gibi bir ucun başka bir uca bağlanmasına neden olabilecek cisimlerden uzak tutun.** Akü uçlarının kısa devre yapması yanıklara veya yangına neden olabilir.
- **Zorlayıcı koşullarda aküden sıvı sızabilir; bu sıvıya dokunmayın. Kazara dokunursanız temas eden kısmı bol suyla yıkayın. Sıvı, göze temas ederse ayrıca doktora başvurun.** Aküden sızan sıvı cildin tahriş olmasına veya yanıklara neden olabilir.
- **Hasarlı veya üzerinde değişiklik yapılmış akü grubunu veya makineyi kullanmayın.** Hasarlı veya üzerinde değişiklik yapılmış aküler; yangın, patlama ya da yaralanma riski ile sonuçlanabilecek beklenmedik durumlara yol açabilir.
- **Akü grubunu veya makineyi ateşe ya da aşırı sıcaklığa maruz bırakmayın.**
- **Tüm şarj etme talimatlarına uyun ve akü grubunu ya da makineyi talimatlarda belirtilen sıcaklık aralığı dışında şarj etmeyin.** Belirtilen sıcaklık aralığının dışında veya hatalı olarak yapılan şarj işlemleri, aküye zarar verebilir ve yangın riskini artırabilir.

Hizmet

- **Ürününüzün yalnızca aynı yedek parçalar kullanan uzman bir tamirci tarafından onarılmasını sağlayın.** Bu, ürünün güvenliğinin sağlanması için gereklidir.
- **Hasarlı akü gruplarına asla servis işlemi uygulamayın.** Akü gruplarının servis işlemleri yalnızca üretici veya yetkili servis sağlayıcıları tarafından gerçekleştirilmelidir.

Genel emniyet bilgileri

UYARI: Ürünü kullanmadan önce aşağıdaki uyarı talimatlarını okuyun.

UYARI: Lens kullanım sırasında çok ısınıyor. Yanma riskini azaltmak için sıcak merceğe dokunmayın.

UYARI: Yaralanma riskini azaltmak için çalışma lambasına bakmayın. Ciddi göz yaralanması meydana gelebilir.

- Yaralanma riskini azaltmak için çalışma alanını temiz tutun.
- Yaralanma riskini azaltmak için çocukların yakınında bir ürün kullanıldığında yakın gözetim gereklidir.
- Sıcak parçalara temas etmeyin.
- Yalnızca üreticinin tavsiye ettiği veya sattığı ataşmanları kullanın.
- Elektrik çarpması riskini azaltmak için ürünü suya veya başka sıvıya maruz bırakmayın. Ürünü düşebileceği veya küvet ya da lavaboya çekilebileceği bir yere koymayın veya böyle bir yerde saklamayın.
- Bu üründeki ışık kaynağı yalnızca üretici veya servis noktası ya da benzer nitelikte bir kişi tarafından değiştirilmelidir.
- Bu üründe değişiklik yapmayın. Üretici tarafından onaylanmayan değişiklikler ciddi yaralanmaya veya ölüme neden olabilir.
- Üründe başka kişilerin değişiklik yapmış olma ihtimali varsa ürünü çalıştırmayın.
- Her zaman orijinal aksesuar ve yedek parçaları kullanın. Üretici tarafından onaylanmayan aksesuarlar ve yedek parçalar ciddi yaralanmaya veya ölüme neden olabilir.
- Ürünü temiz tutun. İşaretleri ve etiketleri net bir şekilde okuyabildiğinizden emin olun.
- Çocukların veya ürünün kullanılması konusunda eğitilmemiş kişilerin ürünü kullanmasına veya üründe servis işlemleri yapmasına asla izin vermeyin.
- Kullanım kılavuzunun içindekileri okuyup anlamadan kimsenin ürünü çalıştırmasına izin vermeyin.
- Bu ürün, çalışırken elektromanyetik bir alan oluşturur. Bu alan, bazı koşullarda aktif veya pasif tıbbi implantlarda parazitlenmeye neden olabilir. Ciddi yaralanmaya veya ölüme neden olabilecek durumların ortaya çıkma riskini azaltmak için tıbbi implantı olan kişilerin bu ürünü çalıştırmadan önce doktorları ve tıbbi implant üreticileriyle konuşmalarını öneririz.
- Bu kullanım kılavuzundaki bilgiler asla profesyonel beceri ve deneyimin yerine geçemez. Kendinizi güvensiz hissettiğiniz bir durumda kalırsanız çalışmayı bırakın ve uzman tavsiyesi alın. Servis bayinize danışın. Emin olmadığınız hiçbir işlemi denemeyin.
- Ürüne bakım yaparken onaylı koruyucu eldivenler kullanın.
- Sık sık çalışma yapmak, güvenlik düzenlemelerini göz ardı etmenize neden olmamalıdır. Dikkatli olmazsanız bir kaza meydana gelebilir.

Akü güvenliği

UYARI: Ürünü kullanmadan önce aşağıdaki uyarı talimatlarını okuyun.

UYARI: Hasarlı bir akü patlamaya neden olarak yaralanmaya yol açabilir. Akü deforme olmuşsa veya hasar görmüşse onaylı bir Husqvarna servis noktasıyla görüşün.

- Yalnızca Husqvarna akü şarj cihazlarını ve aküleri kullanın.
- Bu ürün için yalnızca orijinal aküler kullanın. Aküler yanlış türde bir aküyle değiştirilirse patlama riski vardır. Daha fazla bilgi için bayinizle görüşün.
- Elektrik çarpması riski. Akü terminallerini anahtarlara, vidalara veya diğer metallere bağlamayın. Bu, aküde kısa devreye neden olabilir.
- Aküde sızıntı varsa sıvının vücudunuza, kıyafetlerinize veya ürüne temas etmesine izin vermeyin. Sıvıya temas ederseniz etkilenen bölgeyi bol suyla yıkayın ve tıbbi yardım alın.
- Akülerin yakınındayken koruyucu gözlük kullanın. Sıvı gözünüze kaçarsa gözlerinizi ovmayın ve en az 15 dakika gözlerinizi suyla yıkayın. Tıbbi yardım alın.
- Şarj edilebilir olmayan aküleri kullanmayın.
- Akü üzerinde değişiklik yapmayın.
- Akünün hava deliklerine herhangi bir nesne koymayın.
- Aküyü güneş ışığından, ısı kaynaklarından veya açık alevden uzak tutun. Akü bir patlamaya yol açarak yanıklara ve/veya kimyasal yanıklara neden olabilir.
- Aküyü yağmurdan ve ıslak koşullardan uzak tutun.
- Aküyü mikrodalgalardan ve yüksek basınçtan uzak tutun.
- Aküyü parçalarına ayırmaya veya kırmaya çalışmayın.
- Aküyü yalnızca ortam sıcaklığı -10°C / 14°F ile 40°C / 104°F arasındayken kullanın.
- Aküyü veya akü şarj cihazını suyla temizlemeyin. Bkz. *Aküyü ve akü şarj cihazını temizleme sayfada: 286*.
- Hasarlı bir aküyü kullanmayın.
- Aküleri çivi, vida veya mücevherat gibi metal nesnelerden uzak bir yerde saklayın.
- Aküyü çocuklardan uzakta tutun.
- Aküyü doğru şekilde takın. Hatalı takılan aküde kısa devre olabilir.

Akü şarj cihazı güvenliği

UYARI: Tüm güvenlik uyarılarını ve talimatları okuyun. Uyarılar ve talimatların göz ardı edilmesi elektrik çarpmasına,

yangına ve/veya ciddi yaralanmaya neden olabilir.

- Güvenlik talimatlarına uyulmaması durumunda elektrik çarpması veya kısa devre riski vardır.
- Ürününüz için verilenden başka akü şarj cihazı kullanmayın. Husqvarna yedek aküleri şarj ederken yalnızca Husqvarna QC şarj cihazlarını kullanın.
- Akü şarj cihazını parçalarına ayırmaya çalışmayın.
- Hasarlı veya düzgün çalışmayan bir akü şarj cihazını kullanmayın.
- Akü şarj cihazını güç kablosundan tutup kaldırmayın. Akü şarj cihazını duvar prizinden çıkarmak için fişi çekin. Güç kablosunu çekmeyin.
- Tüm kabloları ve uzatma kablolarını sudan, yağdan ve keskin köşelerden uzakta tutun. Kablonun kapılara, çitlere veya benzeri yerlere takılmadığından emin olun.
- Akü şarj cihazını, yanıcı malzemelerin veya korozyona neden olabilecek malzemelerin yakınında kullanmayın. Akü şarj cihazının üstünün kapalı olmadığından emin olun. Duman veya ateş çıkması durumunda akü şarj cihazının fişini çekip çıkarın.
- Aküyü yalnızca kapalı alanda, iyi hava akışı olan ve güneş ışığından uzak bir yerde şarj edin. Aküyü dış mekanda şarj etmeyin. Aküyü ıslak koşullarda şarj etmeyin.
- Aküyü yalnızca ortam sıcaklığı 5°C / 41°F ile 40°C / 104°F arasındayken şarj edin. Şarj cihazını iyi hava akışı olan, kuru ve tozsuz bir ortamda kullanın.
- Akü şarj cihazının hava deliklerine herhangi bir nesne koymayın.
- Akü şarj cihazında kısa devre oluşabileceği için şarj cihazının terminallerini metal nesnelere bağlamayın.
- Şarj edilebilir olmayan aküleri, akü şarj cihazında şarj etmeyin veya üründe kullanmayın.
- Hasarlı olmayan onaylı duvar prizlerini kullanın.

Bakım için güvenlik talimatları

UYARI: Ürün üzerinde bakım yapmadan önce aşağıdaki uyarı talimatlarını okuyun.

- Bakım ve diğer kontrolleri gerçekleştirmeden veya ürünü monte etmeden önce aküyü çıkarın veya güç kaynağı kablosunun bağlantısını kesin.
- Operatör, yalnızca bu kullanım kılavuzunda gösterilen bakım ve servis işlemlerini uygulamalıdır. Daha geniş çaplı bakım ve servis için servis bayinizle iletişime geçin.
- Aküyü veya akü şarj cihazını suyla temizlemeyin. Güçlü deterjanlar plastiğe zarar verebilir.
- Bakım yapmamanız ürünün kullanım ömrünü azaltır ve kaza riskini artırır.
- Tüm servis ve onarım işleri için özel eğitim gereklidir. Bakım yaptıktan sonra bu kullanım kılavuzundaki tüm kontroller onaylanmazsa servis bayinizle iletişime geçin. Ürününüz için profesyonel onarım ve servis hizmetinin mevcut olduğunu garanti ederiz.
- Sadece orijinal yedek parça kullanın.

Çalışma

Giriş

UYARI: Ürünü kullanmadan önce güvenlik bölümünü okuyup anlayın.

Ürünü kancadan asma

1. Ürünü asmak istediğiniz yere bir vida takın.
2. Ürün üzerindeki kancayı açın. (Şek. 22)
3. Ürünü vidaya asın.

Ürünü montaj deliklerinden asma

1. Ürünü asmak istediğiniz yere 2 vida takın. 2 vidanın birbirinden 63 mm uzaklıkta olduğundan emin olun.
2. Ürünü 2 vidaya asın. (Şek. 23)

Tripodu açma

1. Tripodu düz bir yüzeye yerleştirin.
2. Kilit somununu (A) gevşetin. (Şek. 24)
3. Uzatma çubuğunu (B) kaldırın ve braketi (C) aşağı itin.
4. Braketin (C) uzatma çubuğu üzerindeki işaretler (D) arasında olduğundan emin olun.
5. Kilitleme vidasını (A) sıkın.
6. Gerekirse uzatma çubuğunun uzunluğunu ayarlayın. Bkz. *Uzatma çubuğunu ayarlama sayfada: 285*.

Tripodu açma

1. Gerekirse uzatma çubuğunu indirin. Bkz. *Uzatma çubuğunu ayarlama sayfada: 285*.
2. Kilit somununu (A) gevşetin. (Şek. 25)
3. Uzatma çubuğunu (B) tutun ve braketi (C) kaldırın.
4. Gerekirse 3 ayağı (D) içeri itin.
5. Kilitleme vidasını (A) sıkın.

Ürünü tripoda takma ve tripoddan çıkarma

1. Tripodu açın. Bkz. *Tripodu açma sayfada: 284*.

2. Ürünü montaj vidasına yerleştirin ve saat yönünde çevirin.
3. Ürünü çıkarmak için adımları tersten takip edin.

Aküyü takma ve çıkarma

1. Aküyü akü bölmesine yerleştirin. Akü doğru takıldığında bir tık sesi duyarsınız.
2. Aküyü çıkarmak için adımları tersten takip edin. Aküyü akü bölmesinden çıkarırken akü serbest bırakma düğmelerine basın.

USB-C kablosu bağlama

Üründe, harici cihazları şarj etmek için USB-C çıkış bulunur.

1. Kauçuk kapağı USB-C çıkışından kaldırın.
2. USB-C kablosunu bağlayın.

Işık panellerini ayarlama

1. Sol ve sağ ışık panellerini kaldırıp ürüne 90 derecelik bir açıyla açın. (Şek. 26)
2. Orta ışık panelini ürünün üst kısmına doğru katlayın. (Şek. 27)
3. Gerekirse 3 ışık panelini ayarlayın.

Uzatma çubuğunu ayarlama

1. Ayar somununu gevşetin. (Şek. 28)
2. Uzatma çubuğunu istenen yüksekliğe ayarlayın.

DİKKAT: Tripod düz olmayan bir yüzeydeyse uzatma çubuğunu çizginin (A) üzerine uzatmayın.

3. Ayar somununu sıkın.

Ürünü çalıştırma ve durdurma

- Ürünü çalıştırmak veya durdurmak için ON/OFF düğmesini basılı tutun. (Şek. 29)

Not: Akü, ürün OFF konumuna getirildikten sonra 3 dakika boyunca açık kalır.

Not: USB şarj cihazı bağlandığında akü devre dışı bırakılmaz.

Parlaklığı ayarlama

- Parlaklığı ayarlamak için parlaklık ayarlama düğmesine basın. (Şek. 30)

Işık modunu değiştirme

- Işık modunu değiştirmek için ışık modu düğmesine basın. (Şek. 31)

Bakım

Sunum

UYARI: Ürün üzerinde bakım işlemi gerçekleştirmeden önce güvenlik bölümünü okuyup anlayın.

UYARI: Ürün üzerinde bakım gerçekleştirmeden önce aküyü veya güç kaynağı kablosunu çıkarın.

UYARI: Doğru şekilde bakım yapmamanız ürünün kullanım ömrünü azaltıp kaza riskini artırabilir. Tüm servis ve/veya onarım işleri yetkili personel tarafından gerçekleştirilmelidir. Daha fazla bilgi için lütfen servis bayinizle görüşün.

Bakım takvimi

Ürün üzerinde yapmanız gereken bakım adımları aşağıda listelenmiştir.

Bakım	Kullanmadan önce	Kullandıktan sonra	Aylık
Vida ve somunların sıkı olduğundan emin olun.	X		
Kontrol panelinin düzgün çalıştığından ve hasar görmemiş olduğundan emin olun.	X		
Akü ile ürün arasındaki bağlantıları kontrol edin. Akü ile akü şarj cihazı arasındaki bağlantıyı kontrol edin.			X

Bakım	Kullanmadan önce	Kullandıktan sonra	Aylık
Ürünü temizleyin.		X	

Ürünü temizleme

DİKKAT: Ürünü temizlemek için yüksek basınçlı yıkama makinesi veya akan su kullanmayın. Temizlik için çözücü kullanmayın.

- Ürünü temizlemek için nemli bir bez kullanın.

Aküyü ve akü şarj cihazını temizleme

UYARI: Aküyü veya akü şarj cihazını suyla temizlemeyin.

UYARI: Aküyü temizlemek için kimyasal maddeler kullanmayın.

- Aküyü akü şarj cihazına yerleştirmeden önce akünün ve akü şarj cihazının temiz ve kuru olduğundan emin olun.
- Akü terminallerini basınçlı hava ile temizleyin veya yumuşak ve kuru bir bez ile silin.
- Akü ve akü şarj cihazının yüzeylerini yumuşak ve kuru bir bezle temizleyin.

Akü şarj cihazını kontrol etme

- Akü şarj cihazının ve güç kaynağı kablosunun hasarlı olmadığından emin olun. Çatlak ya da başka hasar olup olmadığını kontrol edin.

Üründe sorun giderme

Not: Akü ve akü şarj cihazı ile ilgili sorun giderme işlemleri için ilgili kullanım kılavuzuna bakın.

Sorun	Neden	Çözüm
Ürün çalışmıyor. AÇMA/KAPATMA düğmesine bastığınızda hiçbir LED yanmaz.	Akü boştur.	Aküyü şarj edin.
	Akü ürüne doğru şekilde takılmamış.	Aküyü çıkarın ve doğru şekilde takın.
	Akü hasarlıdır veya düzgün çalışmıyordur.	Aküyü kontrol etmek için AÇMA/KAPATMA düğmesine basın. En az 1 yeşil LED yanmalıdır.
	Akü ile ürün arasında kirli veya hasarlı fiş.	Akü ve ürün arasındaki güç konektörlerinin kirli veya hasarlı olmadığından emin olun.
	Servis gereklidir.	Yetkili bir Husqvarna servis merkezine başvurun.
Ürün çalışıyor ancak kontrol panelinde gösterge ışığı yanmıyor.	Servis gereklidir.	Yetkili bir Husqvarna servis merkezine başvurun.

Ürünü taşıma/depolama moduna getirme

1. Ürünü tripoddan çıkarın. Bkz. *Ürünü tripoda takma ve tripoddan çıkarma sayfada: 284*.
2. Aküyü çıkarın. Bkz. *Aküyü takma ve çıkarma sayfada: 285*.
3. Orta paneli ürünün gövdesine doğru katlayın. (Şek. 32)
4. Sol ve sağ ışık panellerini ürünün gövdesine doğru katlayın. (Şek. 33)
5. Ürünü düz bir yüzeye 4 kauçuk ayağın üzerine yerleştirin.

Taşıma ve depolama

- Hasar ve kazaları önlemek için taşıma sırasında ürünü güvenli bir şekilde bağlayın.
- Çocukların veya yetkili olmayan kişilerin erişmesini önlemek için ürünü kilitli bir alanda tutun.
- Akünün ürün ile bağlantısını kesin.

Akünün, akü şarj cihazının ve ürünün bertaraf edilmesi

Aşağıdaki sembol, ürünün evsel atık olmadığını gösterir. Ürünü, elektrikli ve elektronik ekipmanlar için bir geri dönüşüm istasyonunda geri dönüştürün. Bu, çevrenin ve insanların zarar görmesini önlemeye yardımcı olur.

Daha fazla bilgi için yerel yetkililerle, evsel atık servisiyle veya bayinizle görüşün.



Not: Sembol, ürün veya ürün paketi üzerinde gösterilir.

Öğe	WL7i	Açıklama
LED tipi	HS-2835-1W-3V/350mA-SD	
Toplam sistem etkinliği, lm / W	130	
Işık akısı, lm	830~7000	Difüzör olmadan.
Her bir ışık paneli için görüntüleme açısı; derece	120	
IP sınıfı	IP44	
Ağırlık, kg / lb	2,8 / 6,16	
Darbelere karşı koruma	IK 07	
Çalışma sıcaklığı aralığı, °C / °F	-5 - 40 / 23 - 104	
Toplam güç, W	Işık için 54. Type C çıkış için 18.	

Onaylı aküler

Bu ürün için yalnızca Husqvarna orijinal 40-B kullanın.

Akü	40-B140 X Bluetooth® olmadan
Tip	Lityum iyon
Akü kapasitesi, Ah	4,0
Nominal voltaj, V	36
Ağırlık, kg / lb	1,25 / 2,7

Onaylı akü şarj cihazları

Akü şarj cihazı	40-C500X
Giriş voltajı, V	100-240
Frekans, Hz	50-60
Güç, W	500

Ürün boyutları

(Şek. 2)

A	Yükseklik lambası, mm / inç	208,8 / 8,2
B	Genişlik lambası, mm / inç	219,9 / 8,7
C	Derinlik lambası, mm / inç	251 / 9,9
D	Tripod yüksekliği, mm / inç	690±10/27,2±0,4

Teknik dokümantasyon sorumlusu

Türk ithalat şirketi daha fazla bilgi için temas edilecek:
Çullas Orman Bahçe ve Tarım Mak. San. Tic. A.Ş.
Yalı Mah. Ziya Gökalp Cad. No:17
Maltepe – 34844 İstanbul / Türkiye
Telefon: +90 216 519 88 82
Faks: +90 216 519 88 78
info@cullas.com.tr

Зміст

Вступ..... 290
Безпека..... 292
Експлуатація..... 295
Технічне обслуговування..... 296
Усунення несправностей виробу..... 297
Транспортування, зберігання й утилізація..... 297
Технічні характеристики 299
Розміри виробу..... 300

Вступ

Опис виробу

Ці вироби є акумуляторними переносними робочими світильниками зі світлодіодним джерелом світла.

У межах безперервного процесу вдосконалення продукції ми залишаємо за собою право змінювати дизайн і зовнішній вигляд виробів без попереднього сповіщення.

Призначення

Ці вироби призначені для освітлення робочих зон у приміщенні та на відкритому повітрі. Заборонено використовувати виріб для інших завдань.

Зверніть увагу: Дотримуйтесь вимог державних чи місцевих норм, що стосуються поводження з пристроєм.

Огляд виробу

(Мал. 1)

1. Права світлова панель
2. Середня світлова панель
3. Ліва світлова панель
4. Ручка для транспортування
5. Відсік акумулятора
6. Індикатор заряду акумулятора
7. Кнопка ввімкнення / вимкнення
8. Кнопка режиму освітлення
9. Кнопка регулювання яскравості
10. Роз'єм USB-C
11. Гумові ніжки
12. Кріплення для штатива
13. Монтажні отвори
14. Кронштейн
15. Регулювальна гайка
16. Монтажний гвинт
17. Стопорний гвинт
18. Подовжувач
19. Ніжка
20. Фіксатор нахилу
21. Посібник користувача

Символи на виробі

(Мал. 3) УВАГА! Будьте обережні та використовуйте виріб правильно. Він може спричинити серйозні травми або загибель оператора чи сторонніх осіб.

(Мал. 4) Перед використанням виробу уважно прочитайте посібник і переконайтеся, що ви зрозуміли наведені в ньому вказівки.

(Мал. 5) Індикатор рівня заряду акумулятора.

(Мал. 6) Режим освітлення.

(Мал. 7) Кнопка регулювання яскравості.

(Мал. 8) Кнопка увімкнення / вимкнення.

(Мал. 9) УВАГА! Гаряча поверхня.

(Мал. 10) Світильник III класу.

(Мал. 11) Не дивіться на робоче джерело світла.

(Мал. 12) Увага! Ризик ураження електричним струмом.

(Мал. 13) Мінімальна відстань до освітлених об'єктів (метри).

(Мал. 14) Захищено від бризок води.

(Мал. 15) Екологічне маркування. Цей виріб і його паковання не можна утилізувати разом із побутовими відходами. Утилізацію виробу необхідно проводити на сертифікованому підприємстві з переробки відходів електричного й електронного обладнання.

(Мал. 16) Цей виріб сертифіковано знаком cTUVus компанії TÜV Rheinland. Сертифікація знаком cTUVus означає, що виріб відповідає стандартам безпеки США та Канади. Ця сертифікація гарантує, що виріб пройшов тестування та відповідає необхідним вимогам безпеки для північноамериканського й канадського ринку.

(Мал. 17) Цей виріб відповідає вимогам EESS та ACMA для Нової Зеландії та Австралії.

(Мал. 18) Цей виріб відповідає чинним регламентам України.

(Мал. 19) Цей виріб відповідає вимогам застосовних директив ЄС.

(Мал. 20) Цей виріб відповідає вимогам застосовних норм Сполученого Королівства.

Зверніть увагу: Інші позначення на виробі стосуються спеціальних вимог до сертифікації для певних країн чи регіонів.

Паспортна табличка

(Мал. 21)

1. Виробник
2. Назва виробу
3. Серійний номер — yyyywwdxxxx

   На табличці з технічними даними зазначено серійний номер: yyyy — рік виробництва, ww — тиждень виробництва, d — день тижня, де відлік починається з понеділка та закінчується неділею.

Пошкодження виробу

Ми не несемо відповідальності за пошкодження, якщо:

- виріб було неправильно відремонтовано;
- виріб було відремонтовано з використанням деталей, виготовлених не виробником або не затверджених ним;
- виріб обладнано аксесуаром, виготовленим не виробником або не затвердженим ним;
- виріб було відремонтовано в неавторизованому сервісному центрі або неавторизованою компанією.

Безпека

Роз'яснення термінології щодо безпеки

Попередження, застереження й примітки використовуються для наголошення на особливо важливих положеннях посібника.

ПОПЕРЕДЖЕННЯ: Указує на те, що в разі порушення інструкцій, наведених у цьому посібнику, існує небезпека поранення або смерті оператора чи інших осіб, що знаходяться поруч.

УВАГА: Вказує на те, що в разі недотримання інструкцій, наведених у цьому посібнику, існує небезпека пошкодження виробу, інших матеріалів або навколишніх об'єктів.

Зверніть увагу: Використовується для надання додаткової інформації щодо певної ситуації.

Загальні вказівки з техніки безпеки під час роботи з електроінструментами

ПОПЕРЕДЖЕННЯ: Прочитайте всі вказівки з техніки безпеки та інші інструкції, надані разом із цим виробом. *Недотримання наведених далі інструкцій може призвести до ураження електричним струмом, пожежі та/або тяжких травм.*

Збережіть усі попереджувальні знаки та інструкції для їх використання в майбутньому.

Зверніть увагу: *Термін «електроінструмент», що використовують у вказівках з техніки безпеки, стосується електроінструмента, який працює від електромережі (з кабелем живлення), або електроінструмента, який працює на акумуляторі (без кабелю живлення).*

Електробезпека

ПОПЕРЕДЖЕННЯ: Перш ніж розпочати використання виробу, уважно прочитайте наведені нижче попередження.

ПОПЕРЕДЖЕННЯ: Не використовуйте виріб під час дощу.

- Через недотримання правил техніки безпеки може виникнути ризик ураження електричним струмом або короткого замикання.
- Використовуйте схвалену, правильно встановленута не пошкоджену розетку електроживлення.
- Заборонено використовувати будь-які інші адаптери живлення, окрім того, що рекомендований для вашого виробу.
- Не намагайтеся розбирати виріб або адаптер живлення.
- Не користуйтеся пошкодженим виробом.
- Якщо адаптер живлення пошкоджено, від'єднайте його від джерела живлення та не торкайтеся пошкодженої ділянки.

Використання акумуляторного обладнання та догляд за ним

- **Заряджати акумуляторну батарею потрібно виключно за допомогою зарядного пристрою, зазначеного виробником.** Використання зарядного пристрою, призначеного для роботи з акумуляторними батареями одного типу, з акумуляторними батареями іншого типу може призвести до пожежі.
- **В електроінструментах застосовуйте тільки передбачені для них акумуляторні батареї.** Використання акумуляторних батарей інших типів може призвести до травмування чи пожежі.
- **Якщо акумуляторна батарея не використовується, слід тримати її подалі від металевих предметів, як-от скріпки, монети, ключі, цвяхи, гвинти та інші дрібні металеві предмети, які можуть з'єднати один контакт акумулятора з іншим.** Замикання контактів акумулятора може призвести до опіків або пожежі.

- **У разі неправильного застосування з акумулятора може випліскуватися рідина; уникайте контакту з нею. У разі випадкового потрапляння на шкіру промийте це місце водою. У разі потрапляння рідини в очі на додаток до їхнього інтенсивного промивання зверніться по медичну допомогу.** Рідина з акумуляторної батареї може викликати подразнення та опіки.
- **Не використовуйте акумуляторну батарею або електроінструмент, якщо вони пошкоджені або в їхню конструкцію внесено зміни.** Пошкоджені або модифіковані акумулятори працюють нестабільно: вони можуть зайнятися, вибухнути або іншим чином травмувати оператора.
- **Тримайте акумуляторну батарею та електроінструмент подалі від джерел відкритого полум'я та високих температур.**
- **Дотримуйтесь інструкцій із заряджання і за жодних обставин не заряджайте акумуляторну батарею або електроінструмент за межами температурного діапазону, наведеного в інструкції з експлуатації.** Неправильне заряджання або заряджання за межами допустимого температурного діапазону може зруйнувати акумуляторну батарею та підвищити небезпеку пожежі.

Служба

- **Сервісне обслуговування виробу має виконувати кваліфікований майстер за використання лише ідентичних запасних частин.** Це гарантуватиме підтримання безпечної роботи виробу.
- **За жодних умов не виконуйте технічного обслуговування пошкоджених акумуляторних блоків.** Технічне обслуговування акумуляторних блоків має виконуватися лише виробником або вповноваженим постачальником послуг.

Загальні правила техніки безпеки



ПОПЕРЕДЖЕННЯ: Перш ніж розпочати використання виробу, уважно прочитайте наведені нижче попередження.



ПОПЕРЕДЖЕННЯ: Під час використання лінза сильно нагрівається. Щоб зменшити ризик опіків, не торкайтеся гарячої лінзи.



ПОПЕРЕДЖЕННЯ: Щоб зменшити ризик травмування, не дивіться на лампу, коли вона працює. Це може призвести до серйозного травмування очей.

- Щоб зменшити ризик травмування, дбайте про чистоту робочої зони.
- Щоб зменшити ризик травмування, слід бути особливо пильними, коли виріб використовується в присутності дітей.
- Не торкайтеся гарячих деталей.
- Використовуйте лише насадки, які рекомендує або продає виробник.
- Щоб зменшити ризик ураження електричним струмом, не кладіть виріб у воду або іншу рідину. Не ставте та не зберігайте виріб у місцях, звідки він може впасти або потрапити у ванну чи раковину.
- Джерело світла в цьому виробі може замінювати лише виробник, сервісний представник або інший фахівець відповідної кваліфікації.
- Не вносьте зміни до конструкції цього виробу. Внесення в конструкцію виробу змін, не схвалених виробником, може призвести до тяжких травм або смерті.
- Не використовуйте виріб, якщо існує імовірність того, що зміни було внесено іншими особами.
- Використовуйте тільки оригінальні запчастини й аксесуари. Використання аксесуарів і запасних частин, не схвалених виробником, може призвести до тяжкої травми чи смерті.
- Тримайте пристрій у чистоті. Переконайтеся, що знаки та наклейки читабельні.
- Ніколи не дозволяйте дітям або непідготовленим людям використовувати виріб або здійснювати його технічне обслуговування.
- Дозволяйте керувати виробом стороннім людям тільки після того, як вони повністю прочитають посібник користувача та зрозуміють його вміст.
- Під час роботи цього виробу утворюється електромагнітне поле. Це поле може за певних умов взаємодіяти з активними чи пасивними медичними імплантатами. Щоб знизити ризик тяжких або смертельних травм, рекомендуємо особам із медичними імплантатами проконсультуватися зі своїм лікарем і виробником медичного імплантату перед початком експлуатації цього виробу.
- Інформація в посібнику користувача в жодному разі не замінить професійних навичок та досвіду. Якщо ви не впевнені в безпеці своїх дій, припиніть роботу та зверніться по пораду до фахівця. Зверніться до свого дилера з обслуговування. Не виконуйте дій, у безпечності яких ви не впевнені.
- Під час технічного обслуговування виробу використовуйте відповідні захисні рукавиці.
- Ніколи не можна нехтувати правилами техніки безпеки, навіть у разі частого виконання робіт. Необережність може призвести до нещасного випадку.

Заходи безпеки під час роботи з акумуляторами

ПОПЕРЕДЖЕННЯ: Перш ніж розпочати використання виробу, уважно прочитайте наведені нижче попередження.

ПОПЕРЕДЖЕННЯ: Пошкоджений акумулятор може вибухнути й спричинити травмування. Якщо акумулятор пошкоджений або деформований, зверніться до уповноваженого центру обслуговування Husqvarna.

- Використовуйте лише зарядні пристрої та акумулятори Husqvarna.
- У цьому пристрої слід використовувати тільки оригінальні акумулятори. Якщо для заміни використовувати акумулятор неправильного типу, існує небезпека вибуху. Щоб дізнатися більше, зверніться до свого дилера.
- Небезпека враження електричним струмом. Заборонено під'єднувати клеми акумулятора до ключів, гвинтів або інших металевих предметів. Це може призвести до короткого замикання в акумуляторі.
- У разі витікання рідини з акумулятора слідкуйте, щоб вона не потрапила на тіло, одяг чи виріб. Якщо рідина потрапила на шкіру, промийте уражену ділянку великою кількістю води та зверніться по медичну допомогу.
- Перебувати поблизу акумулятора слід у захисних окулярах. Якщо рідина потрапила в очі, не слід їх терти, натомість промивайте водою протягом щонайменше 15 хвилин. Після цього зверніться за медичною допомогою.
- Не використовуйте елементи живлення без можливості перезаряджання.
- Не змінюйте конструкцію акумулятора.
- Заборонено вставляти предмети у вентиляційні отвори акумулятора.
- Тримайте акумулятор подалі від прямих сонячних променів, джерел тепла й відкритого вогню. Акумулятор може вибухнути, що може призвести до термічних чи хімічних опіків.
- Бережіть акумулятор від дощу та вологи.
- Захищайте акумулятор від впливу мікрохвиль чи високого тиску.
- Заборонено розбирати чи ламати акумулятор.
- Використовуйте акумулятор лише за температури навколишнього середовища від –10 °C (14 °F) до 40 °C (104 °F).
- Заборонено мити батарею чи заряджальний пристрій водою. Див. *Чищення акумулятора й заряджального пристрою на сторінці 297*.
- Не користуйтеся пошкодженим акумулятором.
- Зберігайте акумулятори подалі від металевих предметів на кшталт цвяхів, гвинтів чи ювелірних виробів.
- Тримайте акумулятор подалі від дітей.
- Підключіть акумулятор правильно. Неправильне підключення може призвести до короткого замикання в акумуляторі.

Заходи безпеки під час роботи із зарядним пристроєм

ПОПЕРЕДЖЕННЯ: Прочитайте всі попередження й інструкції. Недотримання попереджень та інструкцій може призвести до ураження електричним струмом, пожежі та/або тяжких травм.

- Через недотримання правил техніки безпеки може виникнути ризик ураження електричним струмом або короткого замикання.
- Заборонено використовувати будь-які інші зарядні пристрої, окрім того, що йде в комплекті до виробу. Для заряджання змінних акумуляторів Husqvarna використовуйте лише зарядні пристрої Husqvarna QC.
- Заборонено розбирати зарядний пристрій.
- Не використовуйте зарядний пристрій, якщо він пошкоджений або працює неправильно.
- Заборонено підіймати зарядний пристрій, тримаючи його за шнур живлення. Щоб від'єднати зарядний пристрій від настінної розетки, витягніть штепсельну вилку. У жодному разі не тягніть за шнур живлення.
- Пильнуйте, щоб усі кабелі та подовжувальні шнури були якомога далі від води, оливи й гострих кутів. Переконайтеся в тому, що кабель не здавлено дверима, огорожею або іншими предметами.
- Заборонено використовувати зарядний пристрій поблизу легкозаймистих або корозійних матеріалів. Переконайтеся в тому, що зарядний пристрій нічим не накритий. При появі диму чи вогню витягніть штепсель зарядного пристрою з розетки.
- Заряджати акумулятор слід тільки в добре провітрюваних приміщеннях та подалі від сонячного світла. Не заряджайте акумулятор надворі. Не заряджайте акумулятор у вологому середовищі.
- Заряджайте акумулятор лише за температури навколишнього середовища від 5 °C (41 °F) до 40 °C (104 °F). Використовуйте зарядний пристрій лише в сухому, добре провітрюваному приміщенні, у якому немає пилу.
- Заборонено вставляти предмети у вентиляційні отвори зарядного пристрою.

- Заборонено з'єднувати контакти зарядного пристрою металевими предметами, оскільки це може призвести до короткого замикання.
- Заборонено заряджати в зарядному пристрої одноразові батареї, а також використовувати їх в інструменті.
- Використовуйте справні розетки відповідного типу.

Правила техніки безпеки під час обслуговування

ПОПЕРЕДЖЕННЯ: Перш ніж розпочати технічне обслуговування виробу, уважно прочитайте наведені нижче попередження.

- Перед технічним обслуговуванням, іншими перевірками чи монтажем виробу необхідно виймати акумулятор або від'єднувати шнур живлення.
- Оператор має виконувати лише ті види технічного обслуговування, що описані в цьому посібнику користувача. Якщо необхідно виконати складніші роботи з технічного обслуговування, слід звернутися до сервісного дилера.
- Заборонено мити батарею чи заряджальний пристрій водою. Використання агресивних мийних засобів може призвести до пошкодження пластику.
- Без технічного обслуговування зменшується термін служби виробу й підвищується вірогідність нещасних випадків.
- Для виконання всіх робіт з обслуговування та ремонту необхідна спеціальна підготовка. Якщо після технічного обслуговування виріб не пройде частину перевірок, наведених у цьому посібнику користувача, зверніться до свого сервісного дилера. Ми гарантуємо можливість професійного ремонту й обслуговування вашого виробу.
- Використовуйте лише оригінальні запасні частини.

Експлуатація

Вступ

ПОПЕРЕДЖЕННЯ: Перед використанням виробу уважно прочитайте розділ про правила техніки безпеки.

Установлення виробу на гачок

1. Закріпіть гвинт у місці, де ви хочете підвісити виріб.
2. Розкладіть гачок на виробі. (Мал. 22)
3. Підвісьте виріб на гвинт.

Установлення виробу через монтажні отвори

1. Закріпіть 2 гвинти в місці, де ви хочете підвісити виріб. Переконайтеся, що відстань між двома гвинтами становить 63 мм.
2. Підвісьте виріб на 2 гвинти. (Мал. 23)

Розкладання штатива

1. Розташуйте штатив на рівній поверхні.
2. Послабте стопорний гвинт (A). (Мал. 24)
3. Підійміть подовжувач (B) і опустіть кронштейн (C).
4. Переконайтеся, що кронштейн (C) розташований між позначками (D) на подовжувачі.
5. Затягніть стопорний гвинт (A).
6. У разі потреби відрегулюйте довжину подовжувача. Див. *Регулювання подовжувача на сторінці 296*.

Розкладання штатива

1. У разі потреби опустіть подовжувач. Див. *Регулювання подовжувача на сторінці 296*.
2. Послабте стопорний гвинт (A). (Мал. 25)
3. Утримуйте подовжувач (B) і підніміть кронштейн (C).
4. За потреби складіть три ніжки (D).
5. Затягніть стопорний гвинт (A).

Встановлення та зняття виробу зі штатива

1. Розкладіть штатив. Див. *Розкладання штатива на сторінці 295*.
2. Встановіть виріб на монтажний гвинт і поверніть його за годинниковою стрілкою.
3. Зніміть виріб, виконавши потрібні дії у зворотній послідовності.

Установлення та знімання акумулятора

1. Установіть акумулятор в акумуляторний відсік. Клацання означає, що акумулятор встановлено правильно.
2. Знімати акумулятор потрібно у зворотній послідовності. Натисніть кнопки виймання акумулятора та вийміть акумулятор з акумуляторного відсіку.

Під'єднання кабелю USB-C

Виріб має роз'єм USB-C для заряджання зовнішніх пристроїв.

1. Зніміть гумову кришку з роз'єму USB-C.
2. Під'єднайте кабель USB-C.

Регулювання світлових панелей

1. Підійміть і розкладіть ліву та праву світлові панелі під кутом 90° до виробу. (Мал. 26)
2. Розкладіть середню світлову панель угору. (Мал. 27)
3. За потреби відрегулюйте три світлові панелі.

Регулювання подовжувача

1. Послабте регулювальну гайку. (Мал. 28)
2. Відрегулюйте подовжувач до потрібної висоти.

УВАГА: Не висувайте подовжувач вище лінії (A), якщо штатив стоїть на нерівній поверхні.

3. Затягніть регулювальну гайку.

Запуск і зупинення виробу

- Щоб запустити або зупинити виріб, натисніть кнопку ввімкнення / вимкнення. (Мал. 29)

Зверніть увагу: Акумулятор продовжує працювати протягом 3 хвилин після вимкнення виробу.

Зверніть увагу: Акумулятор не вимикається, коли під'єднано зарядний пристрій USB.

Регулювання яскравості

- Натисніть кнопку регулювання яскравості, щоб змінити яскравість. (Мал. 30)

Зміна режиму освітлення

- Натисніть кнопку режиму освітлення, щоб змінити режим. (Мал. 31)

Технічне обслуговування

Вступ

ПОПЕРЕДЖЕННЯ: Перед початком технічного обслуговування уважно прочитайте розділ про правила техніки безпеки.

ПОПЕРЕДЖЕННЯ: Перед технічним обслуговуванням виробу виймайте акумулятор або від'єднуйте кабель живлення.

ПОПЕРЕДЖЕННЯ: Неправильне проведення технічного обслуговування може призвести до зменшення терміну служби виробу й підвищення вірогідності виникнення нещасних випадків. Будь-яке обслуговування та/або ремонтні роботи має виконувати лише авторизований персонал. По додаткову інформацію звертайтеся до свого дилера з обслуговування.

Графік технічного обслуговування

Нижче наведено перелік заходів технічного обслуговування, які слід виконувати.

Технічне обслуговування	Перед використанням	Після використання	Щомісяця
Переконайтеся в тому, що всі гвинти й гайки затягнуті.	X		
Переконайтеся, що панель керування працює правильно та не має пошкоджень.	X		
Перевірте з'єднання між акумулятором і виробом. Перевірте з'єднання між акумулятором і зарядним пристроєм.			X
Очищення виробу.		X	

Чищення виробу

УВАГА: Не мийте виріб за допомогою мийки високого тиску або під проточною водою. Не використовуйте розчинники як мийний засіб.

- Для чищення пристрою використовуйте вологу ганчірку.

Чищення акумулятора й заряджального пристрою

ПОПЕРЕДЖЕННЯ: Заборонено мити батарею чи заряджальний пристрій водою.

ПОПЕРЕДЖЕННЯ: Для очищення акумулятора не треба використовувати будь-які хімічні речовини.

- Перш ніж уставити акумулятор у заряджальний пристрій, переконайтеся, що вони обидва чисті й сухі.
- Чистити контакти акумулятора треба стисненим повітрям або за допомогою м'якої сухої ганчірки.
- Чистити поверхню акумулятора й заряджального пристрою треба за допомогою м'якої сухої ганчірки.

Перевірка зарядного пристрою

- Переконайтеся, що зарядний пристрій і шнур живлення не пошкоджені. Перевірте їх на наявність тріщин та інших пошкоджень.

Усунення несправностей виробу

Зверніть увагу: Інформацію щодо усунення несправностей акумулятора чи зарядного пристрою дивіться у відповідному посібнику користувача.

Несправність	Причина	Рішення
Виріб не запускається. Під час натискання кнопки ввімкнення / вимкнення світлодіодні індикатори не загоряються.	Батарея розряджена.	Зарядіть акумулятор.
	Акумулятор неправильно встановлено у виробі.	Вийміть акумулятор і встановіть його належним чином.
	Акумулятор пошкоджений або працює неправильно.	Щоб перевірити акумулятор, натисніть кнопку ввімкнення / вимкнення. Має засвітитися щонайменше один зелений світлодіод.
	Брудний або пошкоджений з'єднувач між акумулятором і виробом.	Переконайтеся, що з'єднувачі живлення між акумулятором і виробом чисті та не мають пошкоджень.
	Потрібне обслуговування.	Зверніться в авторизований сервісний центр Husqvarna.
Виріб працює, але на панелі керування не світиться індикатор.	Потрібне обслуговування.	Зверніться в авторизований сервісний центр Husqvarna.

Транспортування, зберігання й утилізація

Переведення виробу в режим транспортування / зберігання

1. Зніміть виріб із штатива. Див. *Встановлення та зняття виробу зі штатива на сторінці 295*.
2. Вийміть акумулятор. Див. *Установлення та знімання акумулятора на сторінці 295*.
3. Складіть середню панель у напрямку до корпусу виробу. (Мал. 32)

4. Складіть ліву та праву світлові панелі у напрямку до корпусу виробу. (Мал. 33)
5. Встановіть виріб на 4 гумові ніжки на рівній поверхні.

Транспортування та зберігання

- Під час транспортування закріплюйте виріб безпечним чином, щоб уникнути пошкоджень і нещасних випадків.
- Зберігайте виріб у закритому приміщенні, куди не матимуть доступу діти й особи без належної підготовки.
- Від'єднайте акумулятор від виробу.

Утилізація акумулятора, зарядного пристрою й виробу

Символ, наведений нижче, означає, що цей виріб не можна утилізувати разом із побутовими відходами. Утилізацію необхідно проводити на підприємстві з переробки відходів електричного й електронного обладнання. Це допоможе запобігти шкоді навколишньому середовищу й людям.

Щоб отримати детальнішу інформацію, проконсультуйтеся з органами місцевої влади, місцевою службою переробки відходів чи своїм дилером.



Зверніть увагу: Символ нанесений на виріб чи упаковку виробу.

Позиція	WL7i	Примітка
Тип світлодіода	HS-2835-1W-3V / 350mA-SD	
Загальна продуктивність системи, лм/Вт	130	
Світловий потік, лм	830~7000	Без дифузора.
Кут огляду кожної світлової панелі, градусів	120	
Ступінь захисту	IP44	
Маса, кг / фунти	2,8 / 6,16	
Захист від ударних впливів	IK 07	
Діапазон робочої температури, °C / °F	-5–40 / 23–104	
Загальна потужність, Вт	54 (для освітлення) 18 Вт (для виходу USB Type-C)	

Схвалені акумулятори

Використовуйте із цим виробом лише оригінальні акумулятори Husqvarna 40-B.

Акумулятор	40-B140 X без Bluetooth®
Тип	Літій-іонний
Ємність акумулятора, ампер-години	4,0
Номінальна напруга, В	36
Маса, кг / фунти	1,25 / 2,7

Сертифіковані зарядні пристрої

Зарядний пристрій	40-C500X
Вхідна напруга, В	100–240
Частота, Гц	50–60
Потужність, Вт	500

Розміри виробу

(Мал. 2)

A	Висота світильника, мм / дюйми	208,8 / 8,2
B	Ширина світильника, мм / дюйми	219,9 / 8,7
C	Глибина світильника, мм / дюйми	251 / 9,9
D	Висота штатива, мм / дюйми	690±10 / 27,2±0,4

Nội dung

Giới thiệu.....301
An toàn.....303
Vận hành.....305
Bảo trì.....306
Khắc phục sự cố sản phẩm.....307
Vận chuyển, bảo quản và thải bỏ.....307
Dữ liệu kỹ thuật.....309
Kích thước sản phẩm.....310

Giới thiệu

Mô tả sản phẩm

Những sản phẩm này là đèn làm việc di động chạy bằng pin với nguồn đèn LED.

Là một phần trong quy trình phát triển sản phẩm liên tục, chúng tôi giữ quyền sửa đổi thiết kế và/hoặc hình thức sản phẩm mà không cần thông báo trước.

Mục đích sử dụng

Những sản phẩm này được thiết kế để chiếu sáng khu vực làm việc trong và ngoài nhà. Không sử dụng sản phẩm cho những nhiệm vụ khác.

Lưu ý: Có thể có quy định địa phương hoặc quốc gia về việc sử dụng. Tuân thủ các quy định đã có.

Tổng quan về sản phẩm

(Hình 1)

1. Bảng đèn phải
2. Bảng đèn giữa
3. Bảng đèn trái
4. Tay cầm vận chuyển
5. Ngăn đựng pin
6. Chỉ báo sạc pin
7. Nút BẬT/TẮT
8. Nút chế độ đèn
9. Nút điều chỉnh độ sáng
10. Ổ cắm USB-C
11. Đế cao su
12. Đế ba chân
13. Lỗ gắn
14. Móc
15. Đai ốc điều chỉnh
16. Vít gắn
17. Vít khóa
18. Cọc kéo dài
19. Chân
20. Chằng khóa nghiêng
21. Sách hướng dẫn vận hành

Các ký hiệu trên sản phẩm

(Hình 3) CẢNH BÁO: Cẩn thận và sử dụng sản phẩm chính xác. Sản phẩm này có thể gây rủi ro trọng thương hoặc tử vong cho người vận hành hoặc người khác.

(Hình 4) Đọc kỹ sách hướng dẫn và chắc chắn bạn hiểu chỉ dẫn trước khi sử dụng sản phẩm.

(Hình 5) Chỉ báo tình trạng sạc pin.

(Hình 6) Chế độ đèn.

(Hình 7) Nút để điều chỉnh độ sáng.

(Hình 8) Nút BẬT/TẮT.

(Hình 9) CẢNH BÁO: Bề mặt nóng.

(Hình 10) Nguồn sáng Loại III.

(Hình 11) Không nhìn thẳng vào nguồn sáng đang hoạt động.

(Hình 12) Thận trọng, nguy cơ điện giật.

(Hình 13) Khoảng cách tối thiểu từ vật được chiếu sáng (mét).

(Hình 14) Chống nước bắn.

(Hình 15) Tiêu chuẩn môi trường. Sản phẩm hoặc bao bì sản phẩm không phải là rác thải gia đình. Hãy tái chế sản phẩm tại địa điểm thải bỏ được phê duyệt cho thiết bị điện và điện tử.

(Hình 16) Sản phẩm này đã được chứng nhận với dấu cTUVus của TÜV Rheinland. Chứng nhận cTUVus cho biết sản phẩm tuân thủ các tiêu chuẩn an toàn của cả Hoa Kỳ và Canada. Chứng nhận này đảm bảo sản phẩm đã được thử nghiệm và đáp ứng các yêu cầu về an toàn cần thiết của thị trường Bắc Mỹ và Canada.

(Hình 17) Sản phẩm này tuân thủ EESS và ACMA của New Zealand và Úc.

(Hình 18) Sản phẩm này tuân thủ các quy định hiện hành của Ukraina.

(Hình 19) Sản phẩm này tuân thủ các chỉ thị hiện hành của Cộng đồng châu Âu.

(Hình 20) Sản phẩm này tuân thủ các quy định hiện hành của Vương quốc Anh.

Lưu ý: Những ký hiệu/đề-can khác trên sản phẩm cho biết các yêu cầu về chứng nhận đối với một số thị trường.

Bảng ghi kiểu máy

(Hình 21)

1. Nhà sản xuất
2. Tên sản phẩm
3. Số sê-ri – yyyywwdxxxx

   Bảng ghi kiểu máy cho thấy số sê-ri. yyyy là năm sản xuất, ww là tuần sản xuất và d là ngày trong tuần bắt đầu với thứ 2 và kết thúc vào chủ nhật.

Hư hỏng sản phẩm

Chúng tôi không chịu trách nhiệm cho hư hỏng trên sản phẩm nếu:

- sản phẩm bị sửa chữa sai cách.
- sản phẩm được sửa chữa bằng các bộ phận không do nhà sản xuất cung cấp hoặc không được nhà sản xuất phê duyệt.
- sản phẩm có phụ kiện không do nhà sản xuất cung cấp hoặc không được nhà sản xuất phê duyệt.

- sản phẩm không được sửa chữa tại trung tâm bảo dưỡng được phê duyệt hoặc bởi cơ quan được phê duyệt.

An toàn

Định nghĩa an toàn

Cảnh báo, thận trọng và lưu ý được sử dụng để báo hiệu các phần đặc biệt quan trọng của sách hướng dẫn.

CẢNH BÁO: Được sử dụng khi có nguy cơ xảy ra thương tích hoặc tử vong cho người vận hành hoặc người ở gần nếu không tuân theo hướng dẫn trong sách hướng dẫn.

CHÚ Ý: Được sử dụng khi có nguy cơ làm hỏng sản phẩm, các vật liệu khác hoặc khu vực gần kề nếu không tuân theo hướng dẫn trong sách hướng dẫn.

Lưu ý: Được sử dụng để cung cấp thêm thông tin cần thiết trong tình huống cụ thể.

Cảnh báo chung về an toàn máy

CẢNH BÁO: Đọc tất cả cảnh báo an toàn, chỉ dẫn, hình minh họa và thông số được cung cấp cùng máy này. *Không tuân theo tất cả chỉ dẫn được liệt kê bên dưới có thể gây điện giật, gây cháy và/hoặc trọng thương.*

Lưu lại tất cả những cảnh báo và chỉ dẫn để tham khảo sau này.

Lưu ý: *Thuật ngữ "máy" trong cảnh báo đề cập đến máy hoạt động bằng nguồn điện lưới (có dây) và máy hoạt động bằng pin (không có dây).*

An toàn điện

CẢNH BÁO: Đọc các chỉ dẫn cảnh báo sau đây trước khi bạn sử dụng sản phẩm.

CẢNH BÁO: Không để sản phẩm dưới mưa.

- Rủi ro điện giật hoặc đoản mạch nếu không tuân thủ các chỉ dẫn về an toàn.
- Sử dụng ổ cắm điện được phê duyệt được lắp chính xác và không hỏng.
- Không được sử dụng đầu nối điện khác loại được khuyến nghị cho sản phẩm của bạn.
- Không cố gắng tháo rời sản phẩm hoặc đầu nối điện.
- Không sử dụng sản phẩm bị hỏng.
- Nếu đầu nối điện bị hỏng, hãy ngắt kết nối khỏi nguồn cấp điện và không chạm vào khu vực bị hỏng.

Sử dụng và chăm sóc máy chạy pin

- **Chỉ sạc lại bằng bộ sạc do nhà sản xuất quy định.** Bộ sạc thích hợp cho một loại bộ pin có thể tạo ra nguy cơ cháy khi được sử dụng với bộ pin khác.
- **Chỉ sử dụng máy với các bộ pin được chỉ định cụ thể.** Sử dụng bất kỳ bộ pin nào khác có thể tạo ra rủi ro bị thương và cháy.
- **Khi không sử dụng bộ pin, hãy giữ nó trách xa các vật bằng kim loại, chẳng hạn như kẹp giấy, đồng xu, chìa khóa, đinh, vít hoặc các vật bằng kim loại khác có thể tạo tiếp xúc từ cực này đến cực kia.** Rút ngắn các cực của pin có thể gây bỏng hoặc cháy.
- **Trong các điều kiện sử dụng quá mức, chất lỏng có thể bắn ra khỏi pin. Hãy tránh tiếp xúc với chất lỏng. Nếu vô tình tiếp xúc, hãy rửa sạch bằng nước. Nếu chất lỏng tiếp xúc với mắt, hãy tìm trợ giúp y tế.** Chất lỏng bắn ra từ pin có thể gây ngứa hoặc bỏng.
- **Không được sử dụng bộ pin hoặc máy bị hỏng hoặc bị sửa đổi.** Pin hỏng hoặc bị sửa đổi có thể có biểu hiện không đoán trước được dẫn đến cháy, nổ hoặc rủi ro bị thương.
- **Không được để bộ pin hoặc máy tiếp xúc với lửa hoặc nhiệt độ quá cao.**
- **Làm theo tất cả hướng dẫn sạc và không được sạc bộ pin hoặc máy ngoài phạm vi nhiệt độ được quy định trong hướng dẫn.** Sạc sai cách hoặc ở nhiệt độ ngoài phạm vi được quy định có thể làm hỏng pin và tăng rủi ro cháy.

Bảo dưỡng

- **Yêu cầu người sửa chữa có trình độ bảo dưỡng sản phẩm của bạn, chỉ sử dụng các phụ tùng thay thế đồng nhất.** Điều này sẽ đảm bảo duy trì sự an toàn cho sản phẩm.
- **Không bao giờ bảo dưỡng bộ pin bị hỏng.** Chỉ nhà sản xuất hoặc nhà cung cấp dịch vụ được ủy quyền mới có thể thực hiện bảo dưỡng bộ pin.

Chỉ dẫn chung về an toàn

CẢNH BÁO: Đọc các chỉ dẫn cảnh báo sau đây trước khi bạn sử dụng sản phẩm.

CẢNH BÁO: Ống kính rất nóng trong khi sử dụng. Không chạm vào ống kính nóng để đảm rủi ro bị bỏng.

CẢNH BÁO: Không nhìn vào đèn vận hành để giảm rủi ro bị thương. Có thể xảy ra thương tích nghiêm trọng cho mắt.

- Giữ khu vực làm việc sạch sẽ để giảm rủi ro bị thương.
- Cần giám sát kỹ khi sử dụng sản phẩm gần trẻ em để giảm rủi ro bị thương.
- Không tiếp xúc với các bộ phận nóng.
- Chỉ sử dụng các phụ kiện được nhà sản xuất đề xuất hoặc bán.
- Không đặt sản phẩm vào nước hoặc chất lỏng khác để giảm rủi ro điện giật. Không đặt hoặc bảo quản sản phẩm ở nơi sản phẩm có thể rơi hoặc bị kéo vào bồn tắm hoặc bồn rửa.
- Chỉ nhà sản xuất hoặc đại lý bảo dưỡng hoặc nhân viên đủ trình độ tương đương mới được phép thay thế nguồn đèn trong sản phẩm này.
- Không được sửa đổi sản phẩm này. Sửa đổi không được nhà sản xuất phê duyệt có thể gây trọng thương hoặc tử vong.
- Không được vận hành sản phẩm nếu có khả năng người khác đã sửa đổi sản phẩm.
- Luôn sử dụng phụ kiện và phụ tùng thay thế chính hãng. Phụ kiện và phụ tùng thay thế không được nhà sản xuất phê duyệt có thể gây trọng thương hoặc tử vong.
- Giữ sản phẩm sạch sẽ. Đảm bảo bạn có thể đọc rõ biển báo và đề-can.
- Không bao giờ để trẻ em hoặc người khác không được đào tạo cách sử dụng sản phẩm sử dụng hoặc bảo dưỡng sản phẩm.
- Không được để bất kỳ ai vận hành sản phẩm trừ khi họ đã đọc và hiểu nội dung của sách hướng dẫn vận hành.
- Sản phẩm này khi hoạt động sẽ tạo ra một trường điện từ. Trường điện từ này ở một số tình huống có thể gây nhiễu các bộ phận cấy ghép y khoa chủ động hoặc thụ động. Để giảm rủi ro trọng thương hoặc tử vong, chúng tôi khuyên những ai đang sử dụng bộ phận cấy ghép y khoa trao đổi với bác sĩ và nhà sản xuất bộ phận cấy ghép y khoa trước khi vận hành sản phẩm này.
- Thông tin trong sách hướng dẫn vận hành này không bao giờ có thể thay thế cho kỹ năng và kinh nghiệm nghề nghiệp. Nếu bạn gặp phải tình huống mà bạn cảm thấy không an toàn, hãy dừng lại và hỏi ý kiến chuyên gia. Trao đổi với đại lý bảo dưỡng của bạn. Đừng cố làm việc gì mà bạn cảm thấy không chắc.
- Mang găng tay bảo hộ được phê duyệt khi bạn bảo trì sản phẩm.
- Đừng bỏ qua quy định an toàn chỉ vì bạn thường xuyên vận hành sản phẩm. Sự cố có thể xảy ra nếu bạn không cẩn thận.

An toàn pin

CẢNH BÁO: Đọc các chỉ dẫn cảnh báo sau đây trước khi bạn sử dụng sản phẩm.

CẢNH BÁO: Pin hỏng có thể gây nổ và gây thương tích. Nếu pin bị biến dạng hoặc hỏng, hãy trao đổi với đại lý bảo dưỡng Husqvarna được phê duyệt.

- Chỉ sử dụng bộ sạc pin và pin Husqvarna.
- Chỉ sử dụng pin chính hãng cho sản phẩm này. Có rủi ro nổ nếu pin bị thay thế bằng pin sai loại. Trao đổi với đại lý để biết thêm thông tin.
- Rủi ro điện giật. Không được nối các cực pin với chìa khóa, vít hoặc vật bằng kim loại khác. Làm vậy có thể gây đoản mạch pin.
- Nếu pin rò rỉ, không được để chất lỏng tiếp xúc với cơ thể, quần áo hoặc sản phẩm. Nếu bạn tiếp xúc với chất lỏng, hãy rửa vùng tiếp xúc với thật nhiều nước và tìm trợ giúp y tế ngay.
- Đeo kính bảo hộ khi bạn ở gần pin. Nếu chất lỏng tiếp xúc với mắt, không được dụi mắt mà phải rửa với nước trong ít nhất 15 phút. Nhận trợ giúp y tế.
- Không được sử dụng pin không thể sạc lại.
- Không được sửa đổi pin.
- Không được đặt các vật thể vào các khe gió của pin.
- Giữ pin tránh xa ánh nắng mặt trời, nhiệt hoặc ngọn lửa trần. Pin có thể gây nổ và gây bỏng và/hoặc bỏng hóa chất.
- Giữ pin tránh xa mưa và điều kiện ẩm ướt.
- Giữ pin tránh xa lò vi sóng và nhiệt độ cao.
- Không được cố gắng tháo hoặc làm vỡ pin.
- Chỉ sử dụng pin ở nơi có nhiệt độ môi trường từ -10°C/14°F đến 40°C/104°F.
- Không được vệ sinh pin hoặc bộ sạc pin bằng nước. Tham khảo *Cách vệ sinh pin vào bộ sạc pintrên trang 307*.
- Không sử dụng pin bị hỏng.
- Bảo quản pin tránh xa các vật bằng kim loại chẳng hạn như đinh, vít hoặc trang sức.
- Giữ pin tránh xa trẻ em.
- Lắp pin chính xác. Pin lắp không chính xác có thể gây đoản mạch pin.

An toàn bộ sạc pin

CẢNH BÁO: Đọc toàn bộ cảnh báo an toàn và toàn bộ hướng dẫn. Không tuân theo cảnh báo và hướng dẫn có thể gây điện giật, gây cháy và/hoặc trọng thương.

- Rủi ro điện giật hoặc đoản mạch nếu không tuân thủ các chỉ dẫn về an toàn.
- Không được sử dụng các bộ sạc pin khác loại được cấp cùng sản phẩm của bạn. Chỉ sử dụng bộ sạc QC Husqvarna để sạc pin thay thế Husqvarna.
- Không cố gắng tháo bộ sạc pin.
- Không sử dụng bộ sạc pin bị hỏng hoặc bộ sạc pin không hoạt động chính xác.
- Không nhấc bộ sạc pin bằng cách kéo dây điện lên. Để ngắt bộ sạc pin khỏi ổ cắm lưới điện, hãy rút phích cắm. Không được kéo dây điện.
- Để tất cả cáp và cáp kéo dài tránh xa nước, dầu và các cạnh sắc. Đảm bảo cáp không bị kẹt vào cửa, hàng rào hoặc vật tương tự.
- Không được sử dụng bộ sạc pin gần các vật liệu dễ bốc cháy hoặc các vật liệu có thể ăn mòn. Đảm bảo bộ sạc pin không bị che phủ. Rút phích cắm bộ sạc pin nếu có khói hoặc lửa.
- Chỉ sạc pin trong nhà, ở vị trí có luồng không khí tốt và tránh xa ánh nắng mặt trời. Không sạc pin ngoài trời. Không sạc pin trong điều kiện ẩm ướt.
- Chỉ sạc pin ở nơi có nhiệt độ xung quanh từ 5°C/41°F đến 40°C/104°F. Sử dụng bộ sạc trong môi trường có dòng khí thông thoáng, khô và không có bụi.
- Không được đặt vật thể vào khe thông gió của bộ sạc pin.
- Không được nối các cực của bộ sạc pin với các vật thể bằng kim loại vì điều này có thể làm đoản mạch bộ sạc pin.
- Không được sạc pin không sạc trong bộ sạc pin hoặc sử dụng chúng trong sản phẩm.
- Sử dụng ổ cắm lưới điện được duyệt và không bị hỏng.

Chỉ dẫn về an toàn khi bảo trì

CẢNH BÁO: Đọc các chỉ dẫn cảnh báo sau đây trước khi bạn bảo trì sản phẩm.

- Tháo pin hoặc ngắt kết nối dây cấp nguồn trước khi bạn bảo trì, kiểm tra khác hoặc lắp ráp sản phẩm.
- Người vận hành chỉ được thực hiện công việc bảo trì và bảo dưỡng được trình bày trong sách hướng dẫn vận hành này. Hãy đem sản phẩm đến đại lý bảo dưỡng để bảo trì và bảo dưỡng phần lớn hơn.
- Không được vệ sinh pin hoặc bộ sạc pin bằng nước. Chất tẩy mạnh có thể làm hỏng phần bằng nhựa.
- Nếu bạn không bảo trì, vòng đời sản phẩm sẽ giảm và rủi ro tai nạn tăng.
- Cần đào tạo đặc biệt cho mọi công việc bảo dưỡng và sửa chữa. Nếu tất cả hoạt động kiểm tra trong sách hướng dẫn vận hành này được duyệt sau khi bạn bảo trì, hãy tham vấn đại lý bảo dưỡng. Chúng tôi đảm bảo luôn có chuyên gia sửa chữa và bảo dưỡng cho sản phẩm của bạn.
- Chỉ sử dụng phụ tùng chính hãng.

Vận hành

Giới thiệu

CẢNH BÁO: Đọc và hiểu chương về an toàn trước khi bạn sử dụng sản phẩm.

Cách treo sản phẩm bằng móc

1. Gắn vít vào vị trí bạn muốn treo sản phẩm.
2. Mở móc ra trên sản phẩm. (Hình 22)
3. Treo sản phẩm lên vít.

Cách treo sản phẩm từ lỗ gắn

1. Gắn 2 vít vào vị trí bạn muốn treo sản phẩm. Đảm bảo 2 vít cách nhau 63 mm.
2. Treo sản phẩm bằng 2 vít. (Hình 23)

Cách mở đế ba chân

1. Đặt đế ba chân lên bề mặt bằng phẳng.
2. Nới lỏng vít khóa (A). (Hình 24)
3. Nâng cọc kéo dài (B) và ấn xuống giá đỡ (C).
4. Đảm bảo giá đỡ (C) nằm giữa dấu đánh (D) trên cọc kéo dài.
5. Siết chặt vít khóa (A).
6. Điều chỉnh chiều dài của cọc kéo dài nếu cần. Tham khảo *Cách điều chỉnh cọc kéo dàitrên trang 306*.

Cách mở đế ba chân

1. Hạ cọc kéo dài nếu cần. Tham khảo *Cách điều chỉnh cọc kéo dàitrên trang 306*.
2. Nới lỏng vít khóa (A). (Hình 25)
3. Giữ cọc kéo dài (B) và nâng giá đỡ (C).
4. Ấn 3 chân vào (D) nếu cần.
5. Siết chặt vít khóa (A).

Cách lắp đặt và tháo sản phẩm khỏi đế ba chân

1. Mở đế ba chân ra. Tham khảo *Cách mở đế ba chântrên trang 305*.
2. Đặt sản phẩm lên vít gắn và xoay sản phẩm theo chiều kim đồng hồ.
3. Tháo sản phẩm theo trình tự ngược lại.

Cách lắp và tháo pin

1. Lắp pin vào ngăn đựng pin. Pin được lắp chính xác khi bạn nghe thấy tiếng click.
2. Tháo pin theo trình tự ngược lại. Nhấn nút nhả pin khi bạn tháo pin khỏi ngăn đựng pin.

Cách kết nối cáp USB-C

Sản phẩm có ổ cắm USB-C 36V để sạc thiết bị ngoài.

1. Nhấc nắp cao su khỏi ổ cắm USB-C.
2. Kết nối cáp USB-C.

Cách điều chỉnh các bảng đèn

1. Nâng và mở bảng đèn trái và phải ra ngoài đến góc 90 độ so với sản phẩm. (Hình 26)
2. Mở bảng đèn giữa ra về phía trên cùng sản phẩm. (Hình 27)
3. Điều chỉnh 3 bảng đèn nếu cần.

Cách điều chỉnh cọc kéo dài

1. Nới lỏng đai ốc điều chỉnh. (Hình 28)
2. Điều chỉnh cọc kéo dài đến chiều cao mong muốn.

CHÚ Ý: Không kéo dài cọc kéo dài ngoài vạch (A) nếu đế ba chân đứng trên bề mặt không cân bằng.

3. Siết chặt đai ốc điều chỉnh.

Cách khởi động và dừng sản phẩm

- Ấn giữ nút BẬT/TẮT để khởi động hoặc dừng sản phẩm. (Hình 29)

Lưu ý: Pin hoạt động trong 3 phút sau khi TẮT sản phẩm.

Lưu ý: Pin sẽ không hủy kích hoạt khi bộ sạc USB được kết nối.

Cách điều chỉnh độ sáng

- Ấn nút điều chỉnh độ sáng để điều chỉnh độ sáng. (Hình 30)

Cách đổi chế độ đèn

- Ấn nút chế độ đèn để đổi chế độ đèn. (Hình 31)

Bảo trì

Giới thiệu

CẢNH BÁO: Đọc và hiểu chương về an toàn trước khi bạn bảo trì sản phẩm.

CẢNH BÁO: Tháo pin hoặc cáp cấp nguồn trước khi bạn bảo trì sản phẩm.

CẢNH BÁO: Nếu bạn không bảo trì chính xác, tuổi thọ sản phẩm sẽ giảm và rủi ro sự cố tăng. Tất cả công việc bảo dưỡng và/hoặc sửa chữa phải do nhân sự được phê duyệt thực hiện. Trao đổi với đại lý bảo dưỡng để biết thêm thông tin.

Lịch bảo trì

Sau đây là danh sách các bước bảo trì cần phải thực hiện trên sản phẩm.

Bảo trì	Trước khi sử dụng	Sau khi sử dụng	Hàng tháng
Đảm bảo các vít và đai ốc được siết chặt.	X		
Đảm bảo bảng điều khiển hoạt động chính xác và không bị hỏng.	X		
Kiểm tra các kết nối giữa pin và sản phẩm. Kiểm tra các kết nối giữa pin và bộ sạc pin.			X
Vệ sinh sản phẩm.		X	

Cách vệ sinh sản phẩm

CHÚ Ý: Không sử dụng máy rửa áp lực cao hoặc dòng nước chảy để vệ sinh sản phẩm. Không sử dụng dung môi để vệ sinh.

- Sử dụng khăn ẩm để vệ sinh sản phẩm.

Cách vệ sinh pin vào bộ sạc pin

CẢNH BÁO: Không được vệ sinh pin hoặc bộ sạc pin bằng nước.

CẢNH BÁO: Không được sử dụng hóa chất bất kỳ để vệ sinh pin.

- Đảm bảo pin và bộ sạc pin sạch sẽ và khô trước khi bạn đặt pin vào bộ sạc pin.
- Vệ sinh các cực pin bằng khí nén hoặc dử dụng vải khô và mềm.
- Vệ sinh các bề mặt của pin và bộ sạc pin bằng vải mềm và khô.

Cách kiểm tra bộ sạc pin

- Đảm bảo bộ sạc pin và dây cấp điện không bị hỏng. Tìm vết nứt và hư hỏng khác.

Khắc phục sự cố sản phẩm

Lưu ý: Để khắc phục sự cố của pin và bộ sạc pin, hãy tham khảo hướng dẫn vận hành liên quan.

Vấn đề	Nguyên nhân	Giải pháp
Sản phẩm không khởi động. Không có đèn LED nào sáng khi bạn ấn nút BẬT/TẮT.	Pin cạn.	Sạc pin.
	Pin không được lắp chính xác vào sản phẩm.	Tháo pin và lắp lại cho đúng.
	Pin bị hỏng hoặc không vận hành chính xác.	Ấn nút BẬT/TẮT để kiểm tra pin. Tối thiểu 1 đèn LED xanh lá phải sáng.
	Phích cắm bẩn hoặc bị hỏng giữa pin và sản phẩm.	Đảm bảo đầu nối giữa pin và sản phẩm không bẩn hoặc bị hỏng.
	Cần bảo dưỡng.	Trao đổi với trung tâm bảo dưỡng Husqvarna được phê duyệt.
Sản phẩm hoạt động nhưng không có đèn chỉ báo trên bảng điều khiển.	Cần bảo dưỡng.	Trao đổi với trung tâm bảo dưỡng Husqvarna được phê duyệt.

Vận chuyển, bảo quản và thải bỏ

Cách đặt sản phẩm vào chế độ vận chuyển/bảo quản

1. Tháo sản phẩm khỏi đế ba chân. Tham khảo *Cách lắp đặt và tháo sản phẩm khỏi đế ba chântrên trang 305*.
2. Tháo pin. Tham khảo *Cách lắp và tháo pintrên trang 306*.
3. Gập bảng giữa về phía thân sản phẩm. (Hình 32)
4. Gập bảng đèn trái và phải về phía thân sản phẩm. (Hình 33)
5. Đặt sản phẩm lên 4 đế cao su trên bề mặt bằng phẳng.

Vận chuyển và bảo quản

- Gắn sản phẩm san toàn trong khi vận chuyển để ngăn hư hỏng và sự cố.
- Giữ sản phẩm trong khu vực có khóa để ngăn trẻ em hoặc người không có phận sự tiếp cận.
- Ngắt kết nối pin khỏi sản phẩm.

Thải bỏ pin, bộ sạc pin và sản phẩm

Biểu tượng bên dưới nghĩa là sản phẩm không phải là rác thải gia đình. Hãy tái chế sản phẩm tại khu tái chế dành cho thiết bị điện và điện tử. Điều này giúp ngăn tổn hại cho môi trường và con người.

Trao đổi với chính quyền địa phương, dịch vụ rác thải gia đình hoặc đại lý của bạn để biết thêm thông tin.



Lưu ý: Biểu tượng nằm trên sản phẩm hoặc bao bì sản phẩm.

Mục	WL7i	Dấu
Loại LED	HS-2835-1W-3V/350mA-SD	
Tổng hiệu suất sản phẩm, lm/Q	130	
Thông lượng sáng, lm	830~7000	Không có bộ tán xạ.
Góc nhìn cho từng bảng đèn, độ	120	
Loại IP	IP44	
Trọng lượng, kg/lb	2,8/6,16	
Chống tác động	IK 07	
Nhiệt độ vận hành, °C/°F	-5–40/23–104	
Tổng công suất, W	54 cho đèn. 18 cho đầu ra Type C.	

Pin được phê duyệt

Chỉ sử dụng Husqvarna chính hãng 40-B cho sản phẩm này.

Pin	40-B140 X không có Bluetooth®
Loại	Lithium-ion
Dung lượng pin, Ah	4,0
Điện áp danh nghĩa, V	36
Trọng lượng, kg/lb	1,25/2,7

Bộ sạc pin được pin được phê duyệt

Bộ sạc pin	40-C500X
Điện áp đầu vào, V	100-240
Tần số, Hz	50-60
Công suất, W	500

Kích thước sản phẩm

(Hình 2)

A	Chiều cao đèn, mm/inch	208,8/8,2
B	Chiều rộng đèn, mm/inch	219,9/8,7
C	Chiều sâu đèn, mm/inch	251/9,9
D	Chiều cao đế ba chân, mm/inch	690±10/27,2±0,4

内容

简介.....311
安全性.....313
操作.....315
维护.....316
产品故障排除.....316
运输、存放和废弃处理.....317
技术参数.....318
产品尺寸.....319

简介

产品说明

本产品为电池供电式 LED 便携工作灯。

作为我们的持续产品开发流程的一部分，我们保留修改产品设计和/或外观的权利，恕不事先通知。

预期用途

本产品设计用于室内外工作区域照明。切勿将产品用于其他任务。

注意： 本产品的使用可能受到国家或地方法规的管制。请遵守指定的法规。

产品概览

(图 1)

1. 右侧照明板
2. 中间照明板
3. 左侧照明板
4. 搬运手柄
5. 电池盒
6. 电池充电指示器
7. ON/OFF [开/关] 按钮
8. 灯光模式按钮
9. 亮度调节按钮
10. USB-C 插口
11. 橡胶支脚
12. 三脚架固定座
13. 安装孔
14. 挂钩
15. 调整螺母
16. 安装螺丝
17. 锁定螺丝
18. 伸缩杆
19. 支腿
20. 倾斜锁紧支撑杆
21. 操作手册

本产品上的符号

(图 3) 警告：请多加小心，并正确使用本产品。本产品可能会对操作员或其他人造成严重伤害或死亡。

(图 4) 请认真阅读本手册，确保在充分理解各项说明之后再使用本产品。

(图 5) 电池电量指示灯。

(图 6) 灯光模式。

(图 7) 亮度调整按钮。

(图 8) ON/OFF [开/关] 按钮。

(图 9) 警告：高温表面。

(图 10) III 类灯具。

(图 11) 请勿凝视正在工作的光源。

(图 12) 小心，有触电风险。

(图 13) 需要与照亮物体之间保持的最小距离（米）。

(图 14) 防水溅。

(图 15) 环境标记。本产品或产品包装不属于生活垃圾。请在获得批准的电气和电子设备回收点进行回收。

(图 16) 本产品已通过 cTUVus 认证，认证机构为 TÜV Rheinland。cTUVus 认证表明本产品符合美国和加拿大要求的安全标准。该认证确保产品已经过测试，并满足必要的北美及加拿大市场安全要求。

(图 17) 本产品符合新西兰和澳大利亚的 EESS 和 ACMA 标准。

(图 18) 本产品符合适用的乌克兰法规。

(图 19) 本产品符合适用的欧盟指令。

(图 20) 本产品符合适用的英国法规。

注意： 有关本产品上的其他符号/标识，请参阅适用于某些市场的特殊认证要求。

标牌

(图 21)

1. 制造商
2. 产品名称
3. 序列号 – yyyywwdxxxx

   标牌显示序列号。yyyy 是生产年份，ww 是生产周，d 表示一星期中的第几天（从星期一开始，到星期日结束）。

产品损坏

对于因下列情况造成的产品损坏，我们概不负责：

- 未正确修理产品。
- 使用并非来自制造商或者未获得制造商批准的零部件修理产品。
- 产品具有并非来自制造商或者未获得制造商批准的附件。
- 未在获得批准的服务中心修理产品，或者并非由获得批准的机构修理产品。

安全性

安全定义

本手册使用了“警告”、“小心”和“注意”来指出特别重要的内容。



警告： 当不遵守手册中的说明可能会给操作员或周围人员带来伤害或死亡风险时，会使用此标志。



小心： 当不遵守手册中的说明可能会对产品、其他材料或附近区域造成损坏时，会使用此标志。

注意： 用于提供特定状况下所需的更多信息。

一般机器安全警告



警告： **请阅读此机器随附的所有安全警告、说明、图示和规格。** *如不遵循下列所有说明，可能会导致电击、火灾和/或严重伤害。*

保存所有警告和说明供以后参考。

注意： *警告中的术语“机器”指的是电力驱动（插电）机器或电池供电（电池驱动）机器。*

电气安全



警告： 请在使用本产品前阅读下面的警告说明。



警告： 切勿在雨中使用本产品。

- 如果不遵守安全须知，则有发生电击或短路的危险。
- 使用正确安装且未损坏的许用电源插座。
- 除了推荐用于产品的电源适配器之外，请勿使用其他电源适配器。
- 请勿尝试拆解产品或电源适配器。
- 切勿使用损坏的产品。
- 如果电源适配器已损坏，请将其与电源断开，请勿触摸损坏的区域。

电池动力机器的使用和养护

- **只能使用制造商指定的充电器为电池充电。**如果将适合某一类型电池组的充电器用于为其他类型电池组充电，可能产生失火危险。
- **只能将机器与专门指定的电池组配合使用。**使用任何其他类型的电池组可能产生伤害和失火风险。
- **当不使用电池组时，使其远离其他金属物体，例如回形针、硬币、钥匙、钉子、螺钉或其他金属小物品，以免接通电池端子。**电池端子短接到一起可能会引起灼伤或火灾。
- **电池在滥用情况下可能喷出液体，避免接触这些液体。如果意外接触，请用水冲净。如果液体接触眼睛，还必须就医。**电池喷出的液体可能产生刺激或灼伤。
- **请勿使用损坏或改造的电池组或机器。**损坏或经过改造的电池可能会出现意外情况，导致火灾、爆炸或受伤风险。
- **请勿将电池组或机器暴露在火中或温度过高的环境中。**
- **请遵循所有充电说明，请勿在规定的温度范围之外为电池组或机器充电。**充电不正确或在指定温度范围外充电可能会损坏电池，并增大失火风险。

保养

- **保养产品时，请联系具备相应资质的维修人员并仅使用相同的更换零件。**这将确保产品的安全。
- **切勿维修损坏的电池组。**电池组的维修只能由制造商或经授权的服务提供商执行。

一般安全须知



警告： 请在使用本产品前阅读下面的警告说明。



警告： 在使用过程中，灯玻璃会发烫。为降低烫伤风险，请勿触摸高温灯玻璃。



警告： 为降低受伤风险，请勿直视正在工作的灯具。否则可能造成严重眼部伤害。

- 为降低受伤风险，请保持工作区域整洁。
- 如果产品的使用地点附近有儿童，必须进行严密监护，以降低受伤风险。
- 请勿接触高温部件。
- 仅使用制造商推荐或销售的附件。
- 为降低触电风险，请勿将产品放入水中或其他液体中。请勿将产品置于或存放在可能掉落或可能被拉入浴盆或水槽中的位置。
- 本产品中的光源只能由制造商、保养厂或具有同等资质的专业人员进行更换。
- 请勿改动本产品。未经制造商批准而擅自对产品进行改动可能会导致严重伤害或死亡。
- 如果产品可能已被他人改动，请勿进行操作。
- 始终使用原装附件和备件。使用未经制造商批准的附件和备件可能会导致严重伤害或死亡。
- 保持产品清洁。确保您可以清楚地阅读标记和标签。

- 切勿让儿童或其他未受过产品使用培训的人员使用或保养产品。
- 除非操作人员已阅读并理解操作手册的内容，否则不得操作产品。
- 本产品在工作期间会产生电磁场。电磁场在某些情况下会干扰有源或无源医疗植入体。为了减少严重伤害或死亡风险，我们建议使用医疗植入体的人员在操作本产品之前咨询医生以及医疗植入体制造商。
- 本操作手册中的信息不能取代专业技能和经验。如果您的处境让您感到不安全，请停止使用，并征求专家的建议。请联系保养经销商。请勿尝试执行任何您没有把握的任务。
- 维护产品时，请使用获得批准的防护手套。
- 请勿因为经常使用而忽视安全规定。操作不慎可能导致意外发生。

电池安全

警告： 请在使用本产品前阅读下面的警告说明。

警告： 受损的电池可能会导致爆炸和造成伤害。如果电池变形或受损，请联系经批准的 Husqvarna 保养厂。

- 只能使用 Husqvarna 电池充电器和电池。
- 仅使用本产品的原装电池。换用错误类型的电池有导致爆炸的风险。欲了解更多信息，请联系您的经销商。
- 存在发生电击的危险。请勿将电池端子连接到钥匙、螺钉或其他金属上。这会导致电池短路。
- 如果电池发生泄漏，不要让电池液接触到身体、衣服或本产品。如果接触了电池液，请先用大量清水清洗接触部位，然后送医治疗。
- 在电池附近时请佩戴防护眼镜。如有电池液入眼，请勿揉搓眼睛，先用清水冲洗至少 15 分钟，送医治疗。
- 请勿使用不可充电的电池。
- 请勿改动电池。
- 请勿将异物放入电池的导气槽中。
- 使电池远离阳光、热源或明火。电池可能发生爆炸，并造成烧伤和/或化学灼烧。
- 使电池远离雨水和潮湿条件。
- 使电池远离微波和高压条件。
- 请勿尝试拆卸或破坏电池。
- 只能在 -10 °C/14 °F 至 40 °C/104 °F 的环境温度下使用电池。
- 切勿用水清洁电池或电池充电器。请参阅 *清洁电池和充电器在第 316 页上* 。
- 切勿使用损坏的电池。
- 电池在存放时应远离金属物体，如钉子、螺钉或珠宝。
- 使电池远离儿童。
- 正确装上电池。电池装入不当可能会导致电池短路。

电池充电器安全性

警告： 请阅读所有安全警告和所有说明。如不遵循警告和说明，可能会导致触电、火灾和/或严重伤害。

- 如果未遵守安全须知，则有发生电击或短路的危险。
- 除了为您提供的电池充电器之外，请勿使用其他充电器。为 Husqvarna 备用电池充电时，请仅使用 Husqvarna QC 充电器。
- 切勿尝试拆卸电池充电器。
- 请勿使用已损坏或无法正常工作的电池充电器。
- 切勿用电源线提起电池充电器。要从电源插座断开电池充电器，请拔出插头。切勿拽拉电源线。
- 让所有电线和延长电线远离水、油和锋利的边沿。确保电线没有夹在门、栅栏或类似物体之间。
- 切勿在易燃材料或可能导致腐蚀的材料附近使用电池充电器。确保未覆盖电池充电器。如果出现冒烟或着火，拔出电池充电器插头。
- 仅在室内空气流通较好且远离日光的位置为电池充电。请勿在室外为电池充电。请勿在潮湿条件下为电池充电。
- 只能在介于 5 °C/41 °F 和 40 °C/104 °F 之间的环境温度下为电池充电。请在通风良好、干燥无尘的环境中使用充电器。
- 请勿将异物放置在电池充电器的导气槽中。
- 请勿将电池充电器端子连接到金属物体上，否则会使电池充电器短路。
- 切勿使用电池充电器为非充电电池充电，也不要在本产品中使用非充电电池。
- 使用获得批准的完好电源插座。

维护安全须知

警告： 请在维护本产品前阅读下面的警告说明。

- 在进行维护、执行其他检查或装配产品前，请取出电池或断开电源线。
- 操作人员只能进行本操作手册中介绍的维修保养工作。更大范围的维修保养应求助于保养厂。
- 切勿用水清洁电池或电池充电器。强力洗涤剂可能会导致塑料损坏。
- 如果您不进行维护，可能会缩短产品的使用寿命，并增加发生意外的风险。
- 所有保养和维修作业都必须经过专门培训。如果在您维护之后，本操作手册中的检查事项并未全部获得批准，请求助于保养厂。我们将保证为您的产品提供专业的维修保养。
- 请仅使用原装备件。

操作

简介

警告： 请先仔细阅读并充分理解安全须知章节，然后再使用产品。

使用挂钩悬挂产品

1. 在您希望悬挂产品的位置安装一颗螺丝。
2. 展开产品上的挂钩。 (图 22)
3. 将产品挂在螺丝上。

使用安装孔悬挂产品

1. 在您希望悬挂产品的位置安装 2 颗螺丝。确保 2 颗螺丝之间的间距为 63 mm。
2. 将产品挂在 2 颗螺丝上。 (图 23)

展开三脚架

1. 将三脚架放在水平表面上。
2. 拧松锁定螺丝 (A)。 (图 24)
3. 提起伸缩杆 (B) 并向下推支架 (C)。
4. 确保支架 (C) 位于伸缩杆上的标记 (D) 之间。
5. 拧紧锁定螺丝 (A)。
6. 必要时调整伸缩杆的长度。请参阅 *调整伸缩杆在第 315 页上* 。

展开三脚架

1. 必要时降低伸缩杆。请参阅 *调整伸缩杆在第 315 页上* 。
2. 拧松锁定螺丝 (A)。 (图 25)
3. 握住伸缩杆 (B) 并提起支架 (C)。
4. 必要时推入 3 个支腿 (D)。
5. 拧紧锁定螺丝 (A)。

在三脚架上安装和拆卸产品

1. 展开三脚架。请参阅 *展开三脚架在第 315 页上* 。
2. 将产品置于安装螺丝上，顺时针旋转产品。
3. 按照相反顺序拆下产品。

装卸电池

1. 将电池放入电池盒中。听到咔嗒声即表明电池已装好。
2. 按照相反顺序取出电池。从电池盒中取出电池时，先按下电池释放按钮。

连接 USB–C 线缆

产品具有一个 USB-C 插口，可为外部设备充电。

1. 揭开 USB-C 插口上的橡胶盖。
2. 连接 USB-C 线缆。

调整照明板

1. 提起左侧和右侧照明板并向外折叠，使其与产品成 90 度角。 (图 26)
2. 将中间照明板折叠到产品顶部。 (图 27)
3. 必要时调整 3 块照明板的角度。

调整伸缩杆

1. 拧松调整螺母。 (图 28)
2. 将伸缩杆调整到所需高度。

小心： 如果三脚架放置在不平整的表面上，请勿将伸缩杆伸出至标线 (A) 以上。

3. 拧紧调整螺母。

启停产品

- 按住 ON/OFF [开/关] 按钮可启停产品。 (图 29)

注意： 将产品设置为关闭后，电池将保持亮起 3 分钟。

注意： 连接 USB 充电器时，电池不会停用。

调整亮度

- 按亮度调整按钮可调整亮度。 (图 30)

更改灯光模式

- 按灯光模式按钮可更改灯光模式。 (图 31)

维护

简介

警告： 请仔细阅读和充分理解安全须知章节的内容，再对产品执行维护作业。

警告： 在对本产品进行维护之前，请先取出电池或断开电源线。

警告： 如果维护不当，则可能会缩短产品的使用寿命，并增加发生意外的风险。所有保养和/或维修作业必须由获得批准的人员来完成。欲了解更多信息，请与您的保养代理商联系。

维护时间表

以下是本产品必要维护事项列表。

维护	使用前	使用后	每月
确保螺丝和螺母均已上紧。	X		
确保控制面板工作正常且未损坏。	X		
检查电池与产品之间的连接。检查电池与充电器之间的连接。			X
清洁本产品。		X	

清洁本产品

小心： 请勿使用高压清洗机或自来水清洁产品。请勿用溶剂进行清洁。

- 请使用湿布清洁本产品。

清洁电池和充电器

警告： 切勿用水清洁电池或电池充电器。

警告： 切勿用化学物质清洁电池。

- 在将电池放入充电器之前，确保电池和充电器清洁、干燥。
- 请使用压缩空气或软干布清洁电池端子。
- 请使用软干布清洁电池和充电器的表面。

检查电池充电器

- 确保电池充电器和电源线未损坏。检查是否有裂缝和其他损坏。

产品故障排除

注意： 有关电池及其充电器的故障排除，请参阅相关的操作手册。

问题	原因	解决方案
产品不能启动。按下 ON/OFF [开/关] 按钮后 LED 不亮。	电池电量耗尽。	给电池充电。
	电池未正确安装在产品中。	取出电池并将其正确安装。
	电池已损坏或无法正常工作。	按下 ON/OFF [开/关] 按钮以检查电池。至少要有 1 个绿色 LED 灯亮起。
	电池与本产品之间的插头脏污或已损坏。	确保电池与产品之间的电源连接器清洁且未损坏。
	需要保养。	请联系获得授权的 Husqvarna 保养厂。
产品能工作，但控制面板上的指示灯不工作。	需要保养。	请联系获得授权的 Husqvarna 保养厂。

运输、存放和废弃处理

将产品设置为运输/储存模式

1. 从三脚架上拆下产品。请参阅 *在三脚架上安装和拆卸产品在第 315 页上* 。
2. 拆下电池。请参阅*装卸电池在第 315 页上* 。
3. 将中间面板向产品主体折叠。 (图 32)
4. 将左侧和右侧照明板向产品主体折叠。 (图 33)
5. 通过 4 个橡胶支脚将产品放在水平表面上。

运输及存放

- 在运输过程中安全地固定产品，以防止发生损坏和事故。
- 将本产品存放在上锁的区域，以防儿童或无关人员擅自触碰。
- 断开电池与产品的连接。

电池、充电器和产品的废弃处理

以下符号表示该产品不属于生活垃圾。请在回收站将其作为电气和电子设备进行回收。这将有助于避免对环境和人产生危害。

请与当地相关部门、生活垃圾服务机构或您的经销商沟通，了解更多信息。



注意： 产品或产品的包装上贴有此符号。

编号	WL7i	备注
LED 类型	HS-2835-1W-3V/350mA-SD	
系统总光效，lm/W	130	
光通量，lm	830~7000	不带扩散器。
每块照明板的视角，度	120	
IP 等级	IP44	
重量，kg/lb	2.8/6.16	
冲击保护	IK 07	
工作温度，°C/°F	-5–40/23–104	
总功率，W	54（灯光）。 18（Type C 输出）。	

获得批准的电池

仅使用本产品的原装 Husqvarna 40-B。

电池	40-B140 X（无 Bluetooth®）
类型	锂离子
电池容量，Ah	4.0
标称电压，V	36
重量，kg/lb	1.25/2.7

认可的电池充电器

电池充电器	40-C500X
输入电压，V	100–240
频率，Hz	50–60
功率，W	500

产品尺寸

(图 2)

A	灯高度，mm/in	208.8/8.2
B	灯宽度，mm/in	219.9/8.7
C	灯深度，mm/in	251/9.9
D	三脚架高度，mm/in	690±10/27.2±0.4

Husqvarna®

www.husqvarna.com

Original instructions
Instructions d'origine
Instrucciones originales
Оригинални инструкции
Původní pokyny
Originale instruktioner
Originalanweisungen
Αρχικές οδηγίες
Originaaljuhend
Alkuperäiset ohjeet
Originalne upute

Eredeti útmutatás
Istruzioni originali
取扱説明書原本
원본 설명서
Originalios instrukcijos

Lietošanas pamācība
Arahan asal
Originele instructies
Originale instruksjoner
Oryginalne instrukcje
Instruções originais
Instrucțiuni inițiale
Оригинальные инструкции
Pôvodné pokyny
Izvirna navodila
Bruksanvisning i original
Orijinal talimatlar
Оригінальні інструкції
Các chỉ dẫn ban đầu
原始说明



1147482-38

2026-06-11