BOOX
Customer support center:
https://help.boox.com
Email: help@boox.com
ational Inc. All rights reserved.

BOOX Note Mini C Series

Quick Start Guide

快速说明书

For further instructions, please learn from the pre-loaded User Manual or official website technical support.
https://help.boox.com

5 .... English / English
5 .... German / Deutsch
6 .... Spanish / Español
6 .... Polish / Polski
7 .... French / Français
7 .... Italian / Italiano
8 .... Hungarian / Magyar
8 .... Czech / Česky
9 .... Dutch / Nederlands
9 .... Vietnamese / Tiếng việt
10 .... Japanese / 日本語
10 .... Korean / 한국어
11 .... Thai / ภาษาไทย
11 .... Arabic language / اللغة العربية
12 .... Russian / Русский
12 .... Slovak / Slovenská republika
13 .... Portuguese / Português
13 .... Hebrew / עברית
14 .... Traditional Chinese / 繁體中文

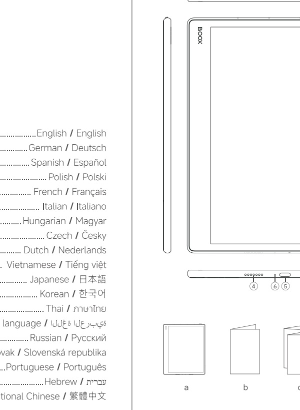

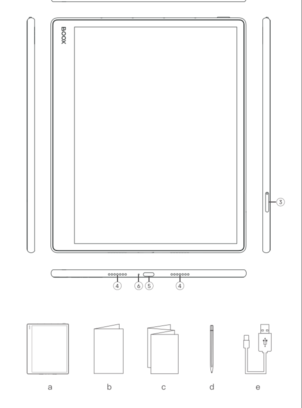

English

① Power button ② Mic ③ MicroSD card slot ④ Speaker
⑤ USB-C Port ⑥ Indicator

a. BOOX Device b.Warranty Card c.Quick Start Guide
d. Active Stylus e.USB-C Cable

QUICK START GUIDE

Turn on the device: Hold down the power button for 2–3 seconds.
Charging: When the battery is low or the device can not be turned on, please connect your BOOX with a PC or an Adaptor to charge it. When the device is charging, the indicator shows red. When the battery is fully charged, the indicator turns blue.
Firmware update: OTA update on the device.
To force shutdown, please hold the power button for about 15 seconds.
You can read the full version of the User Manual in the Settings menu of the device.

Remark;5G WiFi indoor use only
For environmental reasons this package does not include a charger. This device can be powered with most USB power adapters and a cable with USB Type-C plug.

Deutsch

① Einschalten ② Mic ③ MicroSD-Kartensteckplatz
④ Lautsprecher ⑤ USB-C-Anschluss ⑥ Statusleuchte

a. BOOX-Tablet b. Garantiekerte c. Schnellstartanleitung d. Aktiver Stift
e.USB-C-kabel

SCHNELLSTARTANLEITUNG

Gerät einschalten: Halten Sie den Ein- / Ausschalter 2–3 Sekunden lang gedrückt.
Aufladen: Wenn der Akku fast leer ist oder das Gerät nicht eingeschaltet werden kann, schließen Sie Ihre BOOX zum Aufladen an einen PC oder einen USB Ladegerät an. Wenn das Gerät aufgeladen wird, leuchtet die Kontroll-LED rot. Sobald der Akku vollständig aufgeladen ist, leuchtet die LED blau.
Firmware-Aktualisierung: OTA-Update auf dem Gerät.
Halten Sie den Netzschalter ca. 15 Sekunden lang gedrückt, um das Herunterfahren zu erzwingen.
Die gesamte Gebrauchsanleitung finden Sie im Menu unter Einstellungen auf diesem Produkt.

Español

① Botón de encendido ② Micrófono ③ Ranura para tarjeta MicroSD
④ Altavoz ⑤ Puerto USB-C ⑥ Indicador

a. Dispositivo BOOX b. Tarjeta de garantía c. Guía de inicio rápido
d. Lápiz activo e. Cable USB-C

GUÍA DE INICIO RÁPIDO

Encender el dispositivo: Mantenga pulsado el botón de encendido durante 2–3 segundos.
Carga: cuando la batería está baja o el dispositivo no se puede encender, conecte su BOOX con una PC o un adaptador para cargarlo. Cuando el dispositivo se está cargando, el indicador se muestra en rojo. Cuando la batería está completamente cargada, el indicador se vuelve azul.
Actualización de firmware: actualización OTA en el dispositivo.
Para forzar el apagado, mantenga presionado el botón de encendido durante unos 15 segundos.
Puede leer la versión completa del Manual del usuario en el menú Configuración del dispositivo.

Polski

① Przycisk zasilania ② Mikrofon ③ Konfigurowalny przycisk funkcyjny
④ Głośnik ⑤ Port USB-C ⑥ Wskaźnik

a. Urządzenie BOOX b. Karta gwarancyjna c. Skrócona instrukcja obsługi
d. Aktywny rysik e. kabel USB-C

SKRÓCONA INSTRUKCJA OBSŁUGI

Uruchamianie urządzenia: Przytrzymaj przycisk zasilania przez ok. 2-3 sekundy.
Ładowanie: Kiedy bateria w czytniku jest rozładowana lub urządzenie się nie włącza, wtedy za pomocą kabla podłącz czytnik do gniazda sieciowego lub komputera aby go naładować.Podczas ładowania urządzenia wskaźnik świeci na czerwono. Gdy bateria jest w pełni naładowana, wskaźnik zmienia kolor na niebieski.
Aktualizacja oprogramowania: Bezprzewodowo (OTA) z poziomu urządzenia.
Aby wyłączyć urządzenie przytrzymaj przycisk zasilania przez ok. 15 sekund.
Pełna instrukcja obsługi dostępna jest w ustawieniach urządzenia i na stronie internetowej Boox.
To urządzenie jest zgodne z 2014/53/UE. Pełny tekst deklaracji zgodności UE jest dostępny pod następującym adresem internetowym: www.boox.com/index.php/doc

Français

① Bouton marche/arrêt ② Microphone ③ Lecteur de carte microSD
④ Haut-parleur ⑤ Port USB-C ⑥ Indicateur

a. BOOX Appareil b.Carte de garantie c. Guide de démarrage rapide
d.Stylo actif e.Câble USB-C

GUIDE DE DEMARRAGE RAPIDE

Allumer l'appareil: maintenir le bouton d'alimentation pendant 2–3 secondes.
Chargement: lorsque la batterie est faible ou que l'appareil ne peut pas être allumé, veuillez connecter votre BOOX à un PC ou à un adaptateur pour le charger. Lorsque l'appareil est encharge, l'indicateur est rouge. Lorsque la batterie est complètement chargée, l'indicateur devient bleu.
Mise à jour du micrologiciel: Mise à jour OTA sur l'appareil.
Pour arrêter le système forcé, maintenir le bouton d'alimentation environ 15 secondes, s'il vous plait.
Vous pouvez consulter la version complète du Manuel d'Utilisation dans le menu Paramètres de l'appareil.

Italiano

① Bottone di Accensione/Spegnimento ② Microfono
③ Bottone per le funzioni personalizzabili ④ Altoparlante
⑤ Porta USB-C ⑥ Indicatore

a.Dispositivo BOOX b.Certificazione di Garanzia c.Guida Semplice
d.Penna attiva e.Cavo USB-C

GUIDA SEMPLICE

Si accendere il dispositivo: si accendere il pulsante di accensione per 2–3 secondi.
Ricarica: quando la batteria è scarica o non è possibile accendere il dispositivo, collegare BOOX a un PC o a un adattatore per caricarlo. Quando il dispositivo si sta caricando, l'indicatore è di colore rosso. Quando la batteria è completamente carica, l'indicatore diventa blu.
Firmware update: aggiornamento OTA sul device.
Per forzare lo shutdown, tenere premuto il bottone di avvio per 15 secondi
E' possibile leggere il Manuale Utente nella versione completa nel menu Impostazioni del device

Magyar

① Bekapcsológomb ② Mikrofon ③ MicroSD kártya nyílás
④ Hangszóró ⑤ USB-C Port ⑥ Jelző LED

a. BOOX Eszköz b. Jótállási Jegy c. Használati útmutató
d. Aktív toll e. USB-C Kábel

RÖVID HASZNÁLATI ÚTMUTATÓ

Eszköz bekapcsolása: Nyomja le és hagyja lenyomva a bekapcsoló gombot 2-3 másodpercig.
Töltés: Ha az akkumulátor lemerült vagy az eszközt nem lehet bekapcsolni, akkor töltse a BOOX eszközét számítógéphez vagy töltőhöz csatlakoztatva. Az eszköz töltése alatt, a töltést jelző LED pirosan világít. Ha az akkumulátor teljesen feltöltődött, a jelző LED kékre vált.
Firmware frissítés: OTA frissítés az eszközön.
A kényszerített leállításhoz tartsa lenyomva a bekapcsológombot körülbelül 15 másodpercig.
A Felhasználói kézikönyv teljes verzióját a készülék Beállítások menüjében olvashatja el.

Česky

① Zapínací tlačítko ② Mikrofon ③ Slot pro MikroSD
④ Reproduktor ⑤ USB-C Port ⑥ Indikátor

a. BOOX zařízení b. Záruční list c. Zjednodušený manuál
d. Aktivní pero e. USB-C kabel

RYCHLÝ NÁVOD

Zapnutí zařízení: Podržte tlačítko napájení po dobu 2-3 sekund.
Nabíjení: Když je baterie vybitá nebo zařízení nelze zapnout, připojte BOOX k počítači nebo adaptéru a nabijte jej. Když se zařízení nabíjí, indikátor svítí červeně. Když je baterie plně nabitá, indikátor se rozsvítí modře.
Aktualizace firmwaru: aktualizace OTA na zařízení.
Chcete-li vynutit vypnutí, podržte tlačítko napájení asi 15 sekund.
Plnou verzi uživatelské příručky si můžete přečíst v nabídce Nastavení zařízení.

Nederlands

① Aan/Uit knop ② Microfoon ③ MicroSD kaartsleuf ④ luidspreker
⑤ USB-C-poort ⑥ Indicator

a.BOOX-apparaat b.Garantie kaart c.Snelstartgids
d.Actieve pen e.USB-C kabel

SNELSTARTGIDS

Zet het apparaat: Houd de aan / uit-knop 2–3 seconden ingedrukt.
Opladen: Wanneer de batterij bijna leeg is of het apparaat niet kan worden ingeschakeld sluit u uw BOOX aan op een PC of een adapter om deze op te laden. Wanneer het apparaat wordt opgeladen, is de indicator rood. Als de batterij volledig is opgeladen wordt de indicator blauw.
Firmware-update: OTA-update op het apparaat
Houd de aan / uit-knop ongeveer 15 seconden ingedrukt om het uitschakelen te forceren.
U kunt de volledige versie van de gebruikershandleiding lezen in het menu Instellingen van het apparaat.

Tiếng việt

① Nút nguồn ② Micrô ③ Khe cắm thẻ MicroSD ④ Speaker
⑤ Cổng USB-C ⑥ Đèn báo hiệu

a. Thiết bị BOOX b. Thẻ bảo hành c. Hướng dẫn sử dụng nhanh
d. Bút cảm ứng e. Cáp USB-C

HƯỚNG DẪN SỬ DỤNG NHANH

Khởi động thiết bị: Giữ phím nguồn trong khoảng thời gian từ 2-3 giây.
Sạc pin: Khi pin yếu hoặc thiết bị không thể khởi động, hãy kết nối BOOX với PC hoặc bộ sạc để sạc pin cho thiết bị.Trong quá trình sạc, đèn trạng thái sáng màu đỏ. Sau khi sạc đầy, đèn trạng thái sẽ chuyển màu xanh.
Cập nhật phần mềm: Cập nhật OTA trên thiết bị.
Để bắt buộc tắt nguồn thiết bị, xin hãy giữ phím nguồn trong 15 giây.
Bạn có thể đọc bản đầy đủ của Hướng dẫn sử dụng trong menu Cài đặt của thiết bị.

日本語

① 電源ボタン ② マイク ③ カードスロット ④ スピーカー
⑤ USB-Cスロット ⑥ インジケーター

a. BOOX 本体 b. 保証書カード c. クイックスタートガイド
d. アクティブペン e. USB-C ケーブル

クイックスタートガイド

本体の電源を入れます。電源ボタンを2～3秒長押ししてください。
充電：電池残量が少なく、電源が入らない場合に、BOOXデバイスをPCまたはアダプターに接続して充電してください。充電が始まると、インジケーターが赤くなって、充電中であることを表示します。十分に充電され、バッテリー残量が100%になると、インジケーターが青に変わります。
ファームウェア更新:デバイス上でのOTAアップデート
デバイスの設定に説明書があります

한국어

① 전원 버튼 ② 듀얼 마이크 ③ MicroSD 슬롯 ④ 스피커
⑤ USB-C 포트 ⑥ 표시등

a. BOOX 장치 b. 보증서 c. 사용설명서
d. 액티브펜 e. USB-C케이블

사용설명

작동법: 전원버튼을 2-3초간 눌러 주십시오.
충전:배터리 용량이 낮거나 방전되어 단말기가 켜지지 않을때는, PC와 연결 또는 어댑터를 이용해 충전하십시오.단말기 충전중에는 LED가 빨간색이며, 완충시 파란색으로 나타납니다.
펌웨어 업데이트: 기기의 설정에서 사용설명서를 확인할 수 있습니다.
강제종료 하려면 전원버튼을 약 15초간 눌러 주십시오.

ภาษาไทย

① ปุ่มเปิด/ปิดเครื่อง ② ไมค ③ ช่องเสียบการ์ด MicroSD ④ ลำโพง
⑤ ช่องเสียบ Micro USB-C ⑥ ตัวบ่งชี้สถานะ

a. เครื่อง BOOX b. ใบรับประกันเครื่อง c. คู่มือการใช้งานฉบับย่อ
d. ปากกาสไตลัสแบบ e. Cavo usb-c

ขั้นตอนการใช้งานเบื้องต้น

การเปิดเครื่อง : กดปุ่มเปิด/ปิดเครื่องค้างไว้ 2–3 วินาที แล้วปล่อย
การชาร์จแบตเตอรี่: เมื่อแบตเตอรี่เหลือน้อยหรือเครื่องไม่สามารถเปิดได้ ให้ต่อเครื่อง Boox กับเครื่องคอมพิวเตอร์ (PC) หรือเสียบหัวชาร์จ เพื่อชาร์จแบตเตอรี่. เมื่อเครื่องกำลังชาร์จอยู่ จะมีไฟสีแดงสว่างขึ้นมา เมื่อแบตเตอรี่ถูกชาร์จเต็มแล้ว ไฟจะเปลี่ยนเป็นสีฟ้า
อัพเดตเฟิร์มแวร์: อัพเดตแบบ OTA บนอุปกรณ์
เมื่อต้องการปิดเครื่องให้กดปุ่มเปิด/ปิดค้างไว้ 15 วินาที
คุณสามารถอ่านคู่มือการใช้งานเวอร์ชันเต็มได้ที่เมนูการตั้งค่าของอุปกรณ์

اللغة العربية منفذ يو إس بي من نوع سي

①زر التشغيل ② ميكروفون ③ مدخل شريحة الذاكرة ④ ميكروفون
⑤ مكبر صوت ⑥ مؤشر

a.الجهاز b.كرت الضمان c.كتيب تعليمات بدأ التشغيل السريع
d.قلم الكتابة على الشاشة e.سلك سو إس بي نوع سي

دليل التشغيل السريع

قم بتشغيل الجهاز: عن طريق الضغط على ز ر الطاقة لمدة 3-2 ثوان
شحن الجهاز: عندما يكون مستوى البطارية منخفض، أو عندما لا يكفي مستوى البطاري لتشغيلالجهاز، يرجى توصيل جهازك بمنفذ شحن يو إس بي لشحن الجهاز. يرجى ملاحظة أنه أثناء عملية الشحن سوف يضيء المؤشر المدمج بز ر الطاقة باللون الأحمر، وعند إكتمال شحن بطارية الجهاز سوف يضيء المؤشر باللون الأزرق.
تحديث النظام : تحديث OTA على الجهاز.
على زر الطاقة لمدة 15 ثواني متواصلة
يمكنك قراءة النسخة الكاملة من دليل الاستخدام للعميل الموجود في قائمة الإعدادات الخاصة بالجهاز

Русский

① Кнопка Питание ② Микрофон ③ Слот для microSD-карт
④ Два динамика ⑤Порт USB-C ⑥Индикатор заряда

a. Устройство b. Гарантийный талон
c. Краткое руководство по эксплуатации
d. Активный стилус e. Кабель USB-C

КРАТКОЕ РУКОВОДСТВО

Включение устройства. Нажмите на кнопку питания и не отпускайте в течение 2-3 секунд.
Зарядка: Когда заряд батареи низкий или устройство не включается, подключите ваш ONYX к компьютеру или через адаптер питания к сети Во время зарядки устройства индикатор индикатор светится красным. Когда аккумулятор полностью заряжен, он начинает гореть синим.
Обновление программного обеспечения "по воздуху".
Для принудительного отключения устройства нажмите кнопку Питание и удерживайте её в течение 15 секунд.
Руководство пользователя находится в меню Настройки.

Slovenská republika

① Zapínacie tlačidlo ② Mikrofón ③ Slot pre MikroSD
④Reproduktor ⑤USB-C Por ⑥indikátor

a. BOOX zariadenia b. Záručný list c. Zjednodušený manuál
d. Aktívne pero e.USB-C kábel

PRÍRUČKA RÝCHLEHO ŠTARTU

Zapnutie zariadenia: Podržte vypínač na 2-3 sekundy.
Nabíjanie: Keď je batéria takmer vybitá alebo sa zariadenie nedá zapnúť, pripojte svoj BOOX k počítaču alebo adaptéru a nabite ho. Keď sa zariadenie nabíja, indikátor svieti na červeno. Keď je batéria úplne nabitá, indikátor sa zmení na modrý.
Aktualizácia firmvéru: aktualizácia OTA na zariadení.
Ak chcete vynútiť vypnutie, podržte tlačidlo napájania približne 15 sekúnd.
Úplnú verziu používateľskej príručky si môžete prečítať v ponuke Nastavenia zariadenia.

Português

① Botão liga/desliga ② Microfone ③ Splot para cartao MicroSD
④ Alto-falante ⑤ USB-C cabo ⑥ Indicador

a. Dispositivo BOOX b. Garantia c.Guia de inicio rapido do cartão
d. Caneta ativa e. Cabo USB-C guia rápido

Guia de início rápido

Ligue o dispositivo: mantenha pressionado o botão liga/desliga por 2 a 3 segundos.
Carregamento: Carregue seu BOOX ao seu PC ou adaptador quando a bateria estiver baixa ou o dispositivo não estiver ligado. A luz indicadora aparece vermelha quando o dispositivo é carregado. Quando a bateria está cheia, a luz indicadora fica azul.
Atualização do firmware: Atualização do OTA no dispositivo.
Para forçar o desligamento, mantenha pressionado o botão liga/desliga por aproximadamente 15 segundos.
Você pode ler a versão completa do manual do usuário no menu de configurações do dispositivo.

עברית

①כוח ② מיקרופון ③ הרחבת זיכרון MicroSD
④רמקול ⑤ יציאת USB-C ⑥ מחוון
a.מכשיר BOOX b.תעודת אחריות c.מדריך הגדרות ראשוניות למשתמש
d.ליעפ טע e.כבלUSB-C

מדריך הגדרות ראשוניות למשתמש

הפעלת המכשיר: לחצו על כפתור ההפעלה למשך 2-3 שניות.
טעינה: כאשר הסוללה חלשה או שלא ניתן להפעיל את המכשיר, בבקשה חברו את מכשיר BOOX למחשב או מטען USB כדי לטעון אותו. כאשר המכשיר מצוי בטעינה, המחוון מציג צבע אדום. כאשר הסוללה טעונה במלואה, המחוון הופך לכחול.
עדכון קושחה: עדכון OTA במכשיר.
כדי לכבות את המכשיר, אנא לחצו לחיצה ארוכה על כפתור ההפעלה למשך כ-8 שניות.
מדריך מלא למשתמש נמצא בתפריט ההגדרות של המכשיר.
אחריות ל-12 חודשים ניתנת במעבדת BOOX ואינה מכסה שבר, רטיבות ושימוש במטען שאינו תקין.

繁體中文

①電源鍵 ②麥克風 ③SD卡槽插 ④喇叭
⑤USB-C接口 ⑥指示燈

a.BOOX設備 b.保修卡 c.快速說明書
d.主動筆 e.USB-C數據線

快速說明

開 關 機： 關機狀態下，短按電源鍵2–3秒開機。 開機狀態下，短按電源鍵2–3秒後選擇關機或重啓。 長按電源鍵15秒左右，閱讀器強制斷電。
充　　電： 當閱讀器需要充電時，通過資料線連接電腦或電源適配器充電。 充電時，電源指示燈紅色燈亮，充滿後電源指示燈變藍。
升　　級： 閱讀器通過WiFi連接網絡後，通過設置——固件更新進行OTA陞級。可進入設定選單查看完整版用戶手冊。
传输数据： 通過隨機附送的資料線連接電腦進行有線傳輸。 您還可以通過聯網後使用局域網傳輸或推送的方式進行資料傳輸。

查看核准代碼操作指南：

設置–產品資訊（版本號）–關於設備–其他資訊–認證資訊

注意：1. 產品內電池為不可拆卸設計，禁止用戶自行拆卸或更換。
2. 螢幕或背板為易碎材質，請勿跌落或碰撞異物，因些造成的破損需付費更換。

取得審驗證明之低功率射頻器材，非經核准，公司、商號或使用者均不得擅自變更頻率、加大功率或變更原設計之特性及功能。低功率射頻器材之使用不得影響飛航安全及干擾合法通信；經發現有幹援現象時，應立即停用，並改善至無干擾時方得繼續使用。前述合法通信，指依電信管理法規定工作之無線電通信。低功率射頻器材須忍受合法通信或工業、科學及醫療用電波輻射性電機設備之干擾。
應避免影響附近雷達系統之操作。
高增益指向性天線只得應用於固定式點對點系統。
（1）[使用過度恐傷害視力]
（2）使用30分鐘請休息10分鐘
（3）未滿2歲幼兒不看螢幕，2歲以上每天看螢幕不要超過1小時
（4）[減少電磁波影響，請妥適使用]

安全使用指南：

聲明：
限於篇幅，本《快速說明》中所包含的資訊並不完整，請以相關型號《使用者手冊》具體資訊為准。產品圖片與實物可能有細微區別，效果演示圖和示意圖僅供參考，有關產品的外觀（包括但不限於顏色）和功能，請以實物為准。

廣州文石信息科技股份有限公司（Onyx International Inc.）保留對包含在本《快速說明》及《使用者手冊》中的產品規格和內容做出更改的權利，如有更改，恕不另行通知。

更新版本的詳細說明請參見官方網站：https://help.boox.com

溫馨提示：
設備電池使用小貼士
- 請勿讓設備長期完全放電後存放。
- 當設備電量低於10—20%時請盡快充電。
- 若設備長時間不使用時，請保持 40—60% 的電量存放並定期補電，可避免設備電池保護鎖定。

Warm reminder:
Battery Tips
- Do not store the device battery in a fully discharged state for long periods.
- Recharge promptly when the device battery level drops below 10—20%.
- For long-term storage, keep the device battery at 40—60% charge and recharge periodically to avoid device battery protection locking.

FCC Caution:
Any Changes or modifications not expressly approved by the party responsible for compliance could void the user's authority to operate the equipment.
This device complies with part 15 of the FCC Rules. Operation is subject to the following two conditions: (1) This device may not cause harmful interference, and (2) this device must accept any interference received, including interference that may cause undesired operation.

IMPORTANT NOTE:
Note: This equipment has been tested and found to comply with the limits for a Class B digital device, pursuant to part 15 of the FCC Rules. These limits are designed to provide reasonable protection against harmful interference in a residential installation. This equipment generates, uses and can radiate radio frequency energy and, if not installed and used in accordance with the instructions, may cause harmful interference to radio communications. However, there is no guarantee that interference will not occur in a particular installation. If this equipment does cause harmful interference to radio or television reception, which can be determined by turning the equipment off and on, the user is encouraged to try to correct the interference by one or more of the following measures:
—Reorient or relocate the receiving antenna.
—Increase the separation between the equipment and receiver.
—Connect the equipment into an outlet on a circuit different from that to which the receiver is connected.
—Consult the dealer or an experienced radio/TV technician for help.

ISED Warning:
The device for operation in the band 5150–5250 MHz is only for indoor use to reduce the potential for harmful interference to co-channel mobile satellite systems.
Operation of 5250-5350 MHz is restricted to indoor use only.
This device complies with Innovation, Science, and Economic Development Canada licence-exempt RSS standard(s). Operation is subject to the following two conditions:
(1) this device may not cause interference, and
(2) this device must accept any interference, including interference that may cause undesired operation of the device.

L'appareil destiné à fonctionner dans la bande 5150–5250 MHz est uniquement destiné à une utilisation en intérieur afin de réduire le risque d'interférence nuisible aux systèmes mobiles par satellite utilisant le même canal.
Le fonctionnement de la bande 5250-5350 MHz est limité à une utilisation en intérieur uniquement.
Le présent appareil est conforme aux CNR d' Innovation, Sciences et Développement économique Canada applicables aux appareils radio exempts de licence. L'exploitation est autorisée aux deux conditions suivantes :
(1) l'appareil nedoit pas produire de brouillage, et
(2) l'utilisateur de l'appareil doit accepter tout brouillage radioélectrique subi, même si le brouillage est susceptible d'en compromettre le fonctionnement.

Radiation Exposure Statement:
The device has been tested and comply with FCC/IC SAR limits.
L'appareil a été testé et est conforme aux limites FCC/IC SAR.