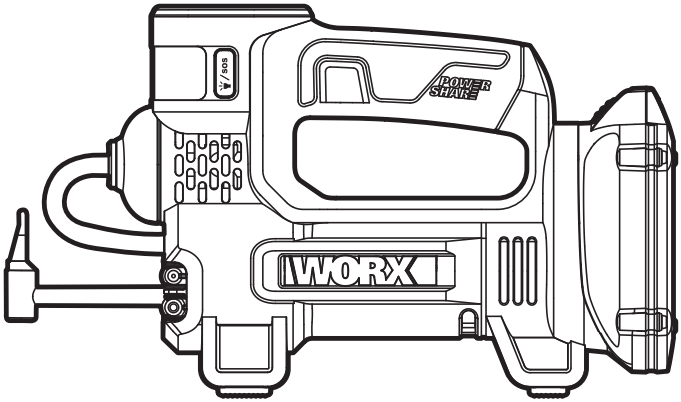

20V Multi-Function Inflator	**EN**	**P02**
Gonfleur multifonctions 20 V	**F**	**P10**
Inflador de funciones múltiples de 20 V	**ES**	**P14**

HELPLINE NUMBER
NUMÉRO DU SERVICE D'ASSISTANCE
NÚMERO DE LÍNEA DE AYUDA
1-866-354-WORX (9679)

WX092L WX092L.X

PRODUCT SAFETY

WARNING: This product can expose you to chemicals including lead and Di(2-ethylhexyl)phthalate (DEHP) which are known to the State of California to cause cancer and birth defects or other reproductive harm. For more information go to www.P65Warnings.ca.gov.

WARNING Read all safety warnings and all instructions. *Failure to follow the warnings and instructions may result in electric shock, fire and/or serious injury.*
Save all warnings and instructions for future reference.
Hot Surface –To reduce the risk of burns, do not touch.
To Reduce the Risk of Electric shock or Injury, Use Indoors Only. Do not expose to rain. Store indoors. Household Use Only.
Risk of Injury – Do not direct air stream at body.
Risk of Bursting – Do not adjust regulator to result in output pressure greater than marked maximum pressure of attachment.

SAFETY WARNINGS FOR WORKLIGHT

CAUTION: Read, understand and follow all Safety Rules and Operating Instructions in this Manual before using this product.

SAVE THESE INSTRUCTIONS!
READ ALL INSTRUCTIONS!

SAFETY INSTRUCTIONS
WARNING: BE SURE to read and understand all instructions in this manual before using this portable hand-held light. Failure to follow all instructions may result in electric shock, fire and/or serious personal injury.

1. **Know your worklight. Read operator's manual carefully.**
   Learn its applications and limitations, as well as the specific potential hazards related to this light.
2. **Use only recommended battery pack and charging stand / transformer.**
   Any attempt to use another battery pack will cause damage to the portable hand-held light and could possible explode, cause a fire, or personal injury.
   Note : For specific information about battery pack and charger ,please refer to Table 1 in this manual.
3. **Remove battery pack from worklight before replacing bulb or performing any routine maintenance or cleaning.**
4. Do not disassemble the worklight.
5. **Do not place worklight or battery pack near fire or heat.** They may explode. Also, do not dispose of a worn out battery pack by incineration, even if it is severely damaged or completely worn out. The battery may explode in fire.
6. **Do not operate worklight or charging stand/ transformer near flammable liquids or in gaseous or explosive atmospheres.** Internal sparks may ignite fumes.
7. **To reduce the risk of electric shock, do not put worklight in water or other liquid.** Do not place or store portable hand-held light where it can fall or be pulled into a tub or sink.
8. **Do not permit children to use worklight unsupervised. It is not a toy.** The temperature of the bulb will become hot after being on only a short period of time. This hot temperature can cause burn injury if touched.
9. **Do not use or permit use of worklight in bed or sleeping bags.** This portable hand-held light lens can melt fabric and a burn injury could result.
10. **Keep light dry, clean, and free from oil and grease.** Always use a clean cloth when cleaning. Never use brake fluid, gasoline, petroleum-base products or any strong solvent to clean the portable hand-held light.

GENERAL SAFETY WARNINGS

WARNING: Read all safety warnings and instructions. Failure to follow the warnings and instructions may result in electric shock, fire and/or serious injury. Save all warnings and instructions for future reference.

SAFETY WARNINGS FOR BATTERY PACK

a) **Do not dismantle, open or shred battery pack.**
b) **Do not expose battery pack to heat or fire. Avoid storage in direct sunlight.**
c) **Do not short-circuit a battery pack. Do not store battery packs haphazardly in a box or drawer where they may short-circuit each other or be short-circuited by other metal objects.** When battery pack is not in use, keep it away from other metal objects, like paper clips, coins, keys, nails, screws or other small metal objects, that can make a connection from one terminal to another. Shorting the battery terminals together may cause burns or fire.
d) **Do not remove battery pack from its original packaging until required for use.**
e) **Do not subject battery pack to mechanical**

shock.

f) **In the event of battery leaking, do not allow the liquid to come in contact with the skin or eyes. If contact has been made, wash the affected area with copious amounts of water and seek medical advice.**
g) **Observe the plus (+) and minus (–) marks on the battery back and equipment and ensure correct use.**
h) **Do not use any battery pack which is not designed for use with the equipment.**
i) **Keep battery pack out of the reach of children.**
j) **Seek medical advice immediately if a cell or battery has been swallowed.**
k) **Always purchase the battery pack recommended by the device manufacturer for the equipment.**
l) **Keep battery pack clean and dry.**
m) **Wipe the battery pack terminals with a clean dry cloth if they become dirty.**
n) **Battery pack needs to be charged before use. Always use the correct charger and refer to the manufacturer's instructions or equipment manual for proper charging instructions.**
o) **Do not leave battery pack on prolonged charge when not in use.**
p) **After extended periods of storage, it may be necessary to charge and discharge the battery pack several times to obtain maximum performance.**
q) **Battery pack gives its best performance when it is operated at normal room temperature** (20 °C ± 5 °C)**.**
r) **When disposing of battery packs, keep battery packs of different electrochemical systems separate from each other.**
s) **Recharge only with the charger specified by Worx. Do not use any charger other than that specifically provided for use with the equipment.** A charger that is suitable for one type of battery pack may create a risk of fire when used with another battery pack.
t) **Retain the original product literature for future reference.**
u) **Use only the battery pack in the application for which it was intended.**
v) **Remove the battery pack from the equipment when not in use.**
w) **Dispose of properly.**

SYMBOL

	To reduce the risk of injury, user must read instruction manual
	Warning
	Wear eye protection
 Li-Ion	Li-Ion battery, battery must be recycled
	Batteries may enter water cycle if disposed improperly, which can be hazardous for ecosystem. Do not dispose of waste batteries as unsorted municipal waste.
	Do not burn



call2recycle®

POSITEC Inc. has established a partnership with the RBRC Corporation to recycle any Positec batteries with the RBRC-call2recycle seal. For environmental protection, please do not discard batteries in the trash. After the batteries' life cycle is ended, then please call 1-800-822-8837 for a free service that will properly dispose of the battery.

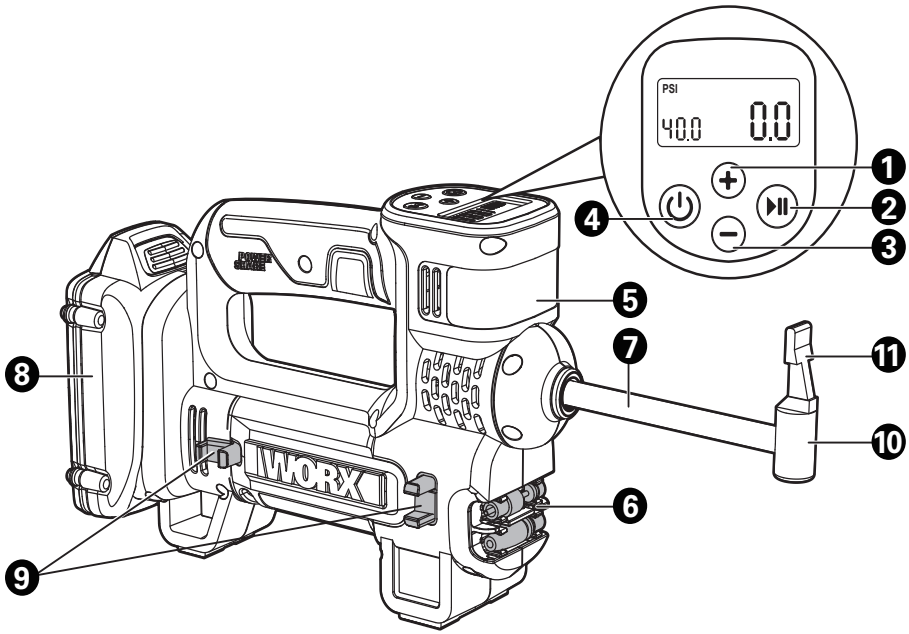
PSI
40.0
0.0
1
2
3
4
5
6
7
8
9
10
11
WORX

COMPONENT LIST

1.	INCREASE PSI
2.	START/STOP BUTTON
3.	DECREASE PSI
4.	POWER BUTTON
5.	WORKLIGHT
6.	ADAPTER HOLDER
7.	HOSE
8.	BATTERY PACK*
9.	HOSE CLAMP
10.	AIR CHUCK
11.	AIR CHUCK CLAMP
12.	PRESTA VALVE ADAPTER(SEE FIGURE E2)
13.	SPORT BALL NEEDLE(SEE FIGURE E3)
14.	TAPERED ADAPTER (SEE FIGURE E4)
15.	WORKLIGHT BUTTON (SEE FIGURE F)

***Not all the accessories illustrated or described are included in standard delivery**

TECHNICAL DATA

	WX092L WX092L.X***
Rated voltage	20 V ⎓ Max**
Inflation efficiency (0 to 36PSI for 215/55R17 tires)	4 mins
Working pressure	150 psi Max 120 psi 2.5 mins/7.5 mins
Weight (Bare tool)	2.1 lbs

** Voltage measured without workload. Initial battery voltage reaches maximum of 20 volts. Nominal voltage is 18 volts.

*** X may be followed by one or two characters. All models are the same except model number and trademark.The suffix in models may be number from “1” to “999” or English letter “A” to “Z” or “M1” to” M9” which means different package or the various of accessories packed in the package.

Category	Type	Capacity
20V Battery	WA3578	4.0 Ah
	WA3525	2.0 Ah
	WA3520	1.5 Ah
	WA3575	2.0 Ah
20V Charger	WA3881	2.0 A
	WA3742	0.4 A
	WA3875	2.0 A

Table 1

We recommend that you purchase your accessories from the same store that sold you the tool. Refer to the accessory packaging for further details. Store personnel can assist you and offer advice.

A1

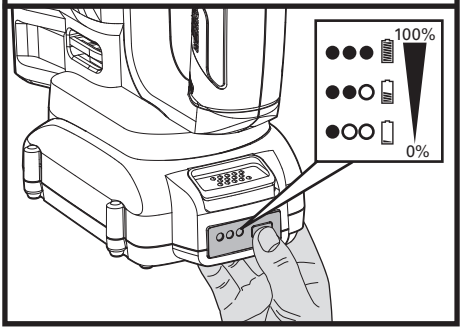

A2

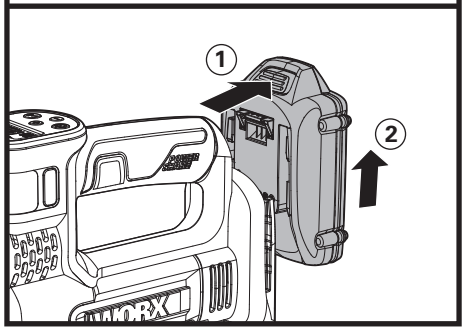

A3

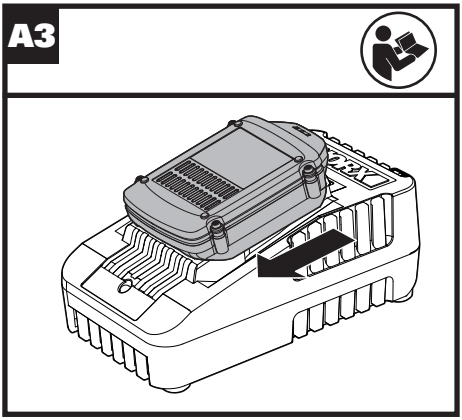

A4

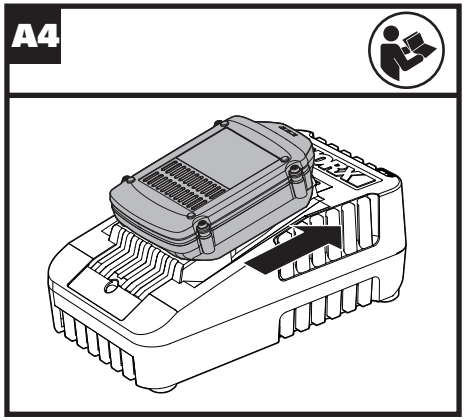

A5

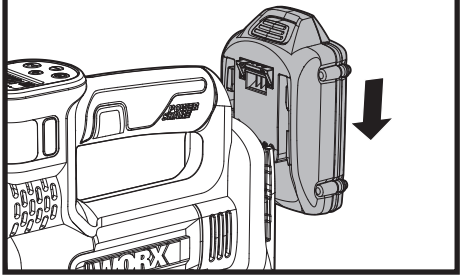

B

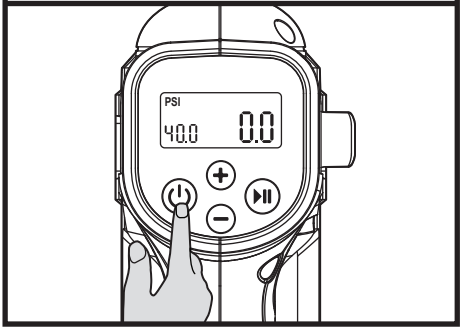

C

D

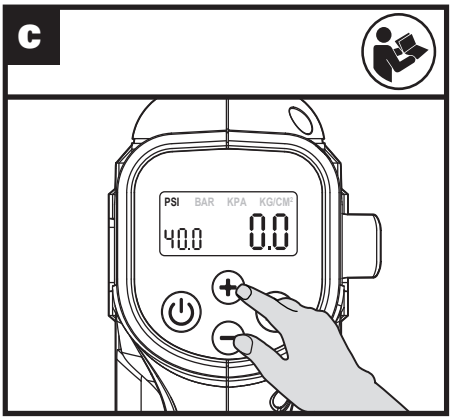
C
PSI BAR KPA KG/CM²
40.0 0.0

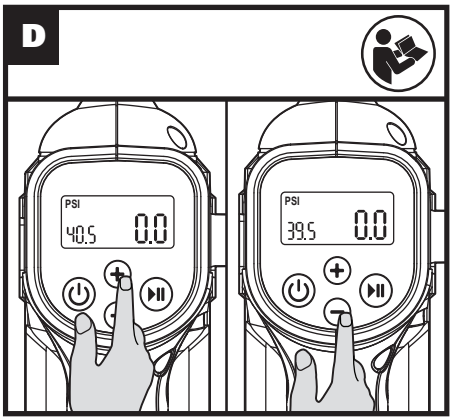
D
PSI
40.5 0.0
PSI
39.5 0.0

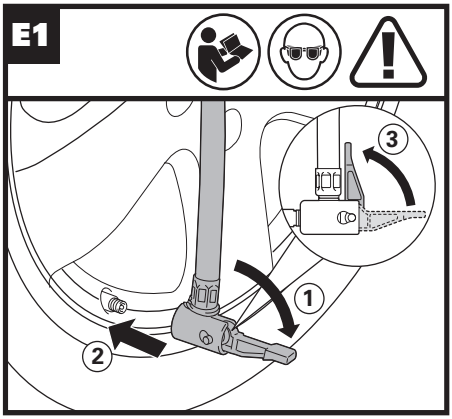
E1
1
2
3

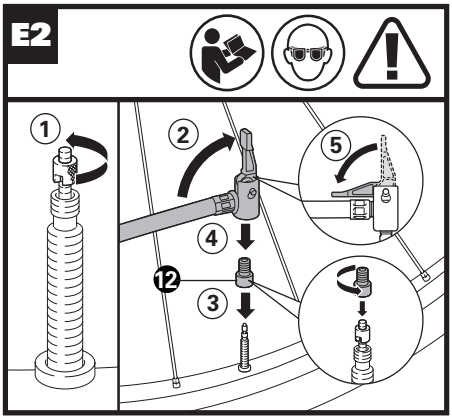
E2
1
2
3
4
5
12

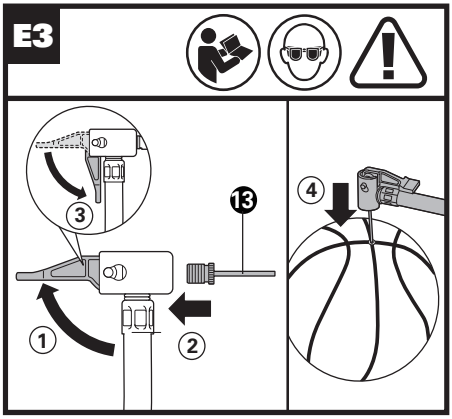
E3
1
2
3
4
13

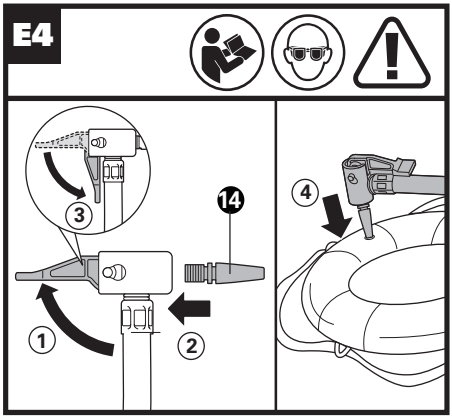
E4
1
2
3
4
14

F

G1

F

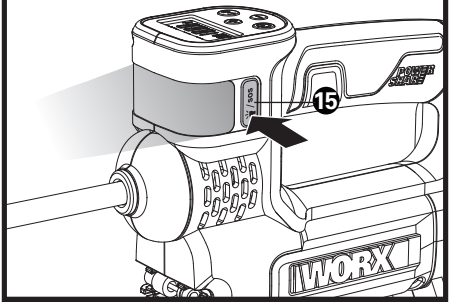

G1

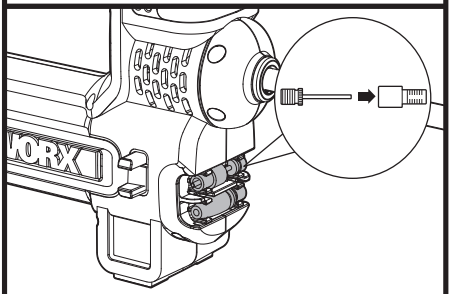

G2

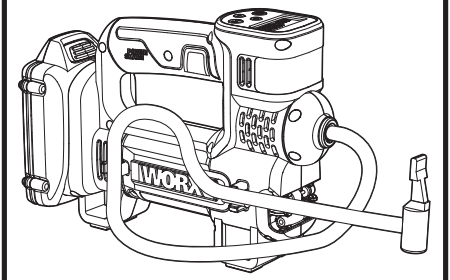

OPERATING INSTRUCTIONS

NOTE: Before using the tool, read the instruction book carefully.

INTENDED USE

This product is a multifunctional device, combining inflators, tire pressure monitor, lighting, SOS warning four functions in one.

ASSEMBLY AND OPERATION

ACTION	FIGURE
BEFORE OPERATION	
Checking the Battery Pack Condition **NOTE:** Fig. A1 only applies for the battery pack with battery indicator light.	See Fig .A1
Removing the Battery Pack	See Fig. A2
Charging the Battery Pack	See Fig. A3,A4
Installing the Battery Pack	See Fig. A5
OPERATION	
Power button Press the button to turn on the tool and hold the button to turn it off. **NOTE:** To avoid unintentional start up, the power button will automatically shut down when the Start/Stop button is not pressed for a certain period after the power button is turned on.	See Fig. B
Changing the unit of measure Press INCREASE PSI and DECREASE PSI simultaneously to change the unit of measure	See Fig. C
Setting the pressure Press INCREASE PSI or DECREASE PSI to set the pressure value. **NOTE:** Object's original air pressure will be displayed once connected. Without connection, "0" will be displayed.	See Fig. D
Inflating Connect the object to the tool. Then press Start/Stop button. Once it reaches the set pressure, the tool will automatically stop. **NOTE:** Make sure all connections have been tightened before inflating. **NOTE:** In E2, loosen the locking nut on the valve stem first. ⚠ **WARNING:** When inflating the floating tube, check the status of the tube rather than using the pressure value on the gauge.	See Fig. E1,E2,E3, E4
Work Light Press the work light button to cycle through work light or SOS emergency light. ⚠ **WARNING:** Do not look towards the light directly.	See Fig. F
Storing adapter and hose	See Fig. G1,G2

Battery protection system

The tool is equipped with a battery protection system. The system will automatically cut off power to the tool to extend battery life. The tool will automatically stop during operation if the battery is placed under one of the following conditions:

- **Overloaded:** The tool is operated in a manner that causes it to draw an abnormally high current. In this situation, turn the tool off and stop the application that caused the tool to become overloaded. Then turn the tool on to restart.
- **Low battery voltage:** The remaining Battery capacity is too low and the tool will not operate. In this situation, remove and recharge the Battery.

MAINTENANCE

Remove the battery pack from the tool before carrying out any adjustment, servicing or maintenance.

Your power tool requires no additional lubrication or maintenance.

There are no user serviceable parts in your power tool. Never use water or chemical cleaners to clean your power tool. Wipe clean with a dry cloth. Always store your power tool in a dry place. Keep the motor ventilation slots clean. Keep all working controls free of dust. Occasionally you may see sparks through the ventilation slots. This is normal and will not damage your power tool.

SÉCURITÉ DU PRODUIT

⚠ AVERTISSEMENT : Ce dispositif peut vous exposer aux produits chimiques notamment le plomb et le di-phtalate (de 2-éthylhexyle) (DEHP) qui sont reconnus dans l'État de Californie comme causant des cancers et des anomalies congénitales ou d'autres anomalies de la reproduction. Pour en savoir plus, veuillez consulter le site www.P65Warnings.ca.gov.

⚠ AVERTISSEMENT Lisez et assimilez toutes les instructions. Le non-respect des instructions ci-après peut entraîner un risque de choc électrique, d'incendie et/ou de blessures graves.
Conservez tous les avertissements et instructions pour pouvoir les consulter ultérieurement.
Surface brûlante - pour éviter les risques de brûlures, ne pas toucher.
Pour réduire les risques de chocs électriques, Utilisation en intérieur uniquement.ne pas exposer à la pluie. Remiser à l'intérieur. Cet outil est conçu uniquement pour un usage domestique.
Risque de blessures - Ne pas diriger le flux d'air sur le corps.
Risque d'éclatement. Ne pas faire fonctionner le régulateur de manière à éviter une sortie de pression plus élevée que la pression maximale de l'article à gonfler.

CONSIGNES DE SÉCURITÉ POUR LA LAMPE DE CHANTIER

ATTENTION: Veuillez lire, comprendre et suivre toutes les consignes de sécurité et d'utilisation indiquées dans ce manuel avant d'utiliser ce produit.

CONSERVEZ CE MODE D'EMPLOI!
VEUILLEZ LIRE TOUTES LES INSTRUCTIONS !

INSTRUCTIONS DE SÉCURITÉ
⚠ Avertissement: ASSUREZ-VOUS de lire et comprendre toutes les instructions présentes dans ce manuel avant d'utiliser cette lampe de chantier portable. Le non-respect des instructions ci-après peut entraîner un risque de choc électrique, d'incendie et/ou de blessures graves.

1. **Apprenez à connaitre votre lampe de chantier. Lisez attentivement le manuel d'utilisation.**
   Découvrez ses fonctionnalités et ses limites, ainsi que les risques spécifiques inhérents à cette lampe.
2. **Assurez-vous d'uniquement utiliser le type de batterie recommandé et bon chargeur/ transformateur.**
   Toute tentative visant à utiliser une autre batterie endommagera la lampe portable et pourrait causer une explosion, provoquer un incendie ou des blessures personnelle.
   Remarque : Pour des informations précises sur les batteries et le chargeur, reportez-vous au Tableau 1 de ce manuel.
3. **Retirez la batterie de la lampe de travail avant d'effectuer une quelconque opération d'entretien ou de nettoyage de routine.**
4. Ne pas démonter la lampe de chantier.
5. **Ne pas placer la lampe de chantier ou la batterie à proximité d'un feu ou d'une source de chaleur.** Cela engendre un risque d'explosion. Ne pas incinérer une batterie usée, et ce même si elle est sérieusement endommagée ou complètement usée. La batterie peut exploser dans le feu.
6. **Ne pas utiliser la lampe de chantier ou le chargeur / transformateur à proximité de liquides inflammables ou dans des atmosphères gazeuses ou explosives.** Des étincelles internes pourraient enflammer les vapeurs.
7. **Pour réduire les risques de choc électrique, ne pas placer la lampe de chantier dans de l'eau ou dans tout autre liquide.** Ne pas placer la lampe de chantier portable là où elle pourrait tomber ou être tirée dans une baignoire ou dans un évier.
8. **Ne pas laisser des enfants utiliser la lampe de chantier sans surveillance.** Ce n'est pas un jouet. L'ampoule atteint rapidement une température élevée dès sa mise en service. Cette température élevée peut provoquer des brûlures en cas de contact direct.
9. **Ne pas utiliser ou permettre l'utilisation de la lampe de chantier dans un lit ou dans des sacs de couchage.** La chaleur de la lentille de la lampe de chantier portable pourrait faire fondre le tissu et entraîner des brûlures.
10. **Maintenir la lampe de chantier sèche, propre et exempte d'huile et de graisse.** Toujours utiliser un chiffon propre pour la nettoyer. Ne jamais utiliser de liquide de frein, de l'essence, des produits à base de pétrole ou un quelconque solvant puissant pour nettoyer la lampe de chantier portable.

AVERTISSEMENTS GÉNÉRAUX EN MATIÈRE DE SÉCURITÉ

⚠ AVERTISSEMENT! Lisez et assimilez toutes les instructions. Le non-respect des instructions ci-après peut entraîner un risque de choc électrique, d'incendie et/ou de blessures graves.
Conservez tous les avertissements et instructions pour pouvoir les consulter ultérieurement.

CONSIGNES GÉNÉRALES DE SÉCURITÉ CONCERNANT LA BATTERIE

a) **Ne pas démonter, ouvrir ou déchiqueter le bloc batterie.**
b) **Ne pas exposer le bloc batterie à la chaleur ou au feu. Evitez de ranger la batterie dans un endroit exposé à la lumière directe du soleil.**
c) **Ne pas court-circuiter une batterie. Ne stockez pas les blocs batterie en vrac dans une boîte ou un tiroir où ils peuvent se court-circuiter ou être court-circuités par d'autres objets métalliques.** Lorsque le bloc batterie n'est pas utilisé, conservez-le loin d'autres objets métalliques, tels que des trombones, des pièces de monnaie, des clés, des clous, des vis ou d'autres objets métalliques de petite taille, qui pourraient établir une connexion d'un terminal à l'autre. Le fait de créer un court-circuit entre les bornes de la batterie peut causer des brûlures ou des incendies.
d) **Ne pas retirer la batterie de son emballage d'origine avant utilisation dans l'appareil.**
e) **Ne pas soumettre la batterie à des chocs mécaniques.**
f) **En cas de fuite de la batterie, ne pas laisser le liquide entrer en contact avec la peau ou les yeux. Si un contact a été effectué, laver la zone touchée avec beaucoup d'eau et consulter un médecin.**
g) **Respecter les marques plus (+) et moins (-) sur le bloc batterie et sur l'appareil et veiller à bien le positionner.**
h) **Ne pas utiliser de batterie qui n'a pas été conçue pour être utilisée avec cet appareil.**
i) **Maintenez la batterie hors de portée des enfants.**
j) **Consultez immédiatement un médecin si une cellule ou une batterie a été avalée.**
k) **Achetez toujours une batterie recommandée par le fabricant de l'appareil.**
l) **Conservez le bloc batterie propre et sec.**
m) **Essuyez les bornes de la batterie avec un chiffon propre et sec si elles deviennent sales.**
n) **La batterie doit être chargée avant son utilisation. Utilisez toujours le chargeur adapté et reportez-vous aux instructions du fabricant ou au manuel de l'équipement pour suivre les instructions concernant la procédure de charge.**
o) **Ne laissez pas le bloc batterie en charge prolongée lorsqu'il n'est pas utilisé.**
p) **Après de longues périodes de stockage, il peut être nécessaire de charger et de décharger la batterie plusieurs fois pour obtenir des performances optimales.**
q) **La batterie offre de meilleures performances lorsqu'elle est utilisée à température ambiante normale (20 °C ± 5 °C)/ (68 °F ± 9 °F).**
r) **Lors de l'élimination des batteries, conservez les blocs batteries de différents systèmes électrochimiques séparés les uns des autres.**
s) **Rechargez le bloc batterie uniquement avec le chargeur spécifié par Worx. N'utilisez pas un chargeur autre que celui spécifiquement conçu pour être utilisé avec l'équipement.** Un chargeur adapté à un type de batterie peut entraîner un risque d'incendie lorsqu'il est utilisé avec une autre batterie.
t) **Conservez la documentation originale du produit pour référence ultérieure.**
u) **Utilisez uniquement la batterie dans l'application pour laquelle elle a été prévue.**
v) **Retirez la batterie de l'équipement lorsqu'il n'est pas utilisé.**
w) **Éliminez la batterie de façon adéquate.**

SYMBOLES

	Afin de réduire les risques de blessure, l'utilisateur doit lire ce mode d'emploi
	Avertissement
	Portez un protecteur oculaire
 Li-Ion	Batterie Li-ion. Les batteries doivent être recyclées en collecte sélective.
	Les batteries peuvent s'introduire dans le cycle de l'eau si elles sont éliminées de manière inappropriée, ce qui peut être dangereux pour l'écosystème. Ne pas éliminer les batteries usagées avec les déchets municipaux non triés.
	Ne pas jeter au feu



call2recycle®

POSITEC Inc. a formé un partenariat avec RBRC Corporation pour le recyclage des batteries Positec portant le sceau RBRC-call2recycle. Pour la protection de l'environnement, veillez à ne pas jeter les batteries aux poubelles. À la fin du cycle de vie de la batterie, appelez 1-800-822-8837 pour un service gratuit qui mettra la batterie au rebut selon les règles de l'art.

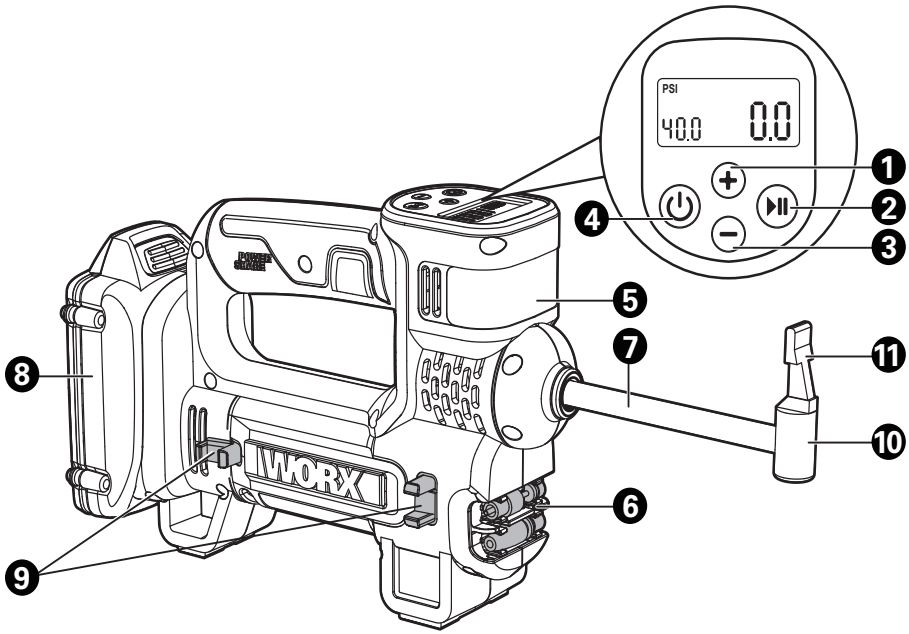
PSI
40.0
0.0
1
2
3
4
5
6
7
8
9
10
11
WORX

LISTE DES ÉLÉMENTS

1.	AUGMENTER PSI
2.	BOUTON START/STOP
3.	RÉDUIRE PSI
4.	BOUTON D'ACTIVATION
5.	LAMPE DE CHANTIER
6.	SUPPORT D'ADAPTATEUR
7.	BOYAU
8.	BATTERIE*
9.	SUPPORT DE BOYAU
10.	MANDRIN PNEUMATIQUE
11.	DISPOSITIF DE SERRAGE DU MANDRIN PNEUMATIQUE
12.	ADAPTATEUR DE VALVE PRESTA (VOIR FIG. E2)
13.	AIGUILLE POUR BALLON DE SPORT (VOIR FIG. E3)
14.	ADAPTATEUR CONIQUE (VOIR FIG. E4)
15.	BOUTON DE LAMPE DE TRAVAIL VOIR FIG.F)

*** Les accessoires illustrés ou décrits ne sont pas tous compris dans le cadre de la livraison standard.**

DONNÉES TECHNIQUES

	WX092L WX092L.X***
Tension	20 V ⎓ Max**
Efficacité de gonflage (0 à 36PSI pour des pneus 215/55R17)	4 mins
Pression de travail	150 psi Max 120 psi 2.5 min/7.5 min
Poids (Outil nu)	0.95 kg(2.1 lbs)

**Tension mesurée hors fonctionnement. La tension initiale de la batterie atteint le maximum de 20 volts. La tension nominale est de 18 volts.

*** X peut être suivi d'un ou deux caractères. Tous les modèles sont identiques, sauf le numéro de modèle et la marque. Le suffixe dans les modèles peut être un nombre allant de « 1 » à « 999 » ou une lettre anglaise « A » à « Z » ou « M1 » à « M9 » qui signifie la différence entre les paquets ou les accessoires emballés dans l'emballage.

Catégorie	Modèle	Capacité
20 V Batterie	WA3578	4.0 Ah
	WA3525	2.0 Ah
	WA3520	1.5 Ah
	WA3575	2.0 Ah
20 V Chargeur	WA3881	2.0 A
	WA3742	0.4 A
	WA3875	2.0 A

Tableau 1

Nous vous recommandons d'acheter vos accessoires dans le magasin qui vous a vendu l'outil. Pour de plus amples renseignements, consultez l'emballage de l'accessoire. Le personnel du magasin peut également vous conseiller.

INSTRUCTIONS D'UTILISATION

REMARQUE: Avant d'utiliser cet outil, assurez-vous de lire attentivement le manuel d'utilisation.

USAGE PRÉVU

Ce produit est un appareil multifonctions, pour gonfler et contrôler la pression des pneus, éclairer, feux de détresse.

ASSEMBLAGE & FONCTIONNEMENT

ACTION	SCHÉMA
AVANT LE FONCTIONNEMENT	
Vérification de l'état de batterie **REMARQUE:** Fig. A1 s'applique uniquement pour les batteries avec voyant indicateur.	Voir Fig.A1
Retrait du bloc de batterie	Voir Fig. A2
Recharge de la batterie	Voir Fig. A3,A4
Installation du bloc de batterie	Voir Fig. A5
FONCTIONNEMENT	

Bouton d'activation Appuyez sur le bouton pour mettre l'appareil sous tension et maintenez le bouton enfoncé pour le mettre hors tension. **REMARQUE : Pour éviter les démarrages accidentels, l'alimentation est coupée automatiquement si le bouton Start/Stop reste non enfoncée pendant un certain temps après avoir mis le bouton d'activation en position de marche.**	Voir Fig.B
Changer l'unité de mesure Appuyez sur AUGMENTER PSI et RÉDUIRE PSI en même temps pour changer l'unité de mesure.	Voir Fig.C
Réglage de la pression Appuyez sur AUGMENTER PSI ou RÉDUIRE PSI pour définir la valeur de pression. **REMARQUE:** Si l'objet à gonfler est raccordé à l'outil, la pression d'air de l'objet s'affichera sur le manomètre lorsque vous allumerez l'outil. Si rien n'est raccordé à l'outil, le manomètre affichera « 0 ».	Voir Fig.D
Gonflage Connectez l'objet à l'appareil. Puis appuyez sur le bouton Start/Stop. Une fois la pression atteinte, l'appareil s'arrêtera automatiquement. **REMARQUE:** Vérifiez que tous les raccords sont correctement fixés avant le gonflage. **REMARQUE:** Dans E2, Desserrez le contre-écrou sur le corps de valve ⚠ **AVERTISSEMENT:** Lors du gonflage d'un flotteur, ne tenez pas compte de la valeur indiquée sur le manomètre; gonflez-le plutôt en vérifiant l'état du flotteur.	Voir Fig. E1,E2,E3, E4
lampe de chantier Appuyez sur le bouton de la lampe de travail pour activer la lampe de travail ou les feux de détresse. ⚠ **AVERTISSEMENT:** Évitez de regarder directement le faisceau lumineux ou sa source.	Voir Fig. F
Rangement de l'adaptateur&. Rangement du boyau	Voir Fig. G1,G2

Dispositif de protection de la batterie
L'outil est équipé d'un système de protection de la batterie. Le système coupe automatiquement l'alimentation de l'outil pour prolonger la durée de vie de la batterie. L'outil s'arrête automatiquement en cours de fonctionnement, si l'outil et /ou la batterie sont placés sous l'une des conditions suivantes:

- **En surcharge:** L'outil est utilisé d'une manière entraînant une consummation anormale de courant.Dans cette situation, éteignez l'outil et arrêtez l'application qui a causé la surcharge de l'outil. Allumez ensuite l'outil pour redémarrer.
- **Faible tension de la batterie:** La capacité restante de la batterie est trop faible et l'outil ne fonctionne pas. Retirez et rechargez la batterie.

PRENEZ SOIN DE VOS OUTILS ET ENTRETENEZ LES BIEN

Retirer le bloc-piles de l'outil avant d'effectuer tout ajustement, entretien ou maintenance.
Votre outil ne nécessite aucune lubrification ou entretien supplémentaire.
Il ne comporte aucune pièce à réparer ou à entretenir par l'utilisateur. N'utilisez jamais de l'eau ou des nettoyants chimiques pour nettoyer l'outil. Essuyez-le avec un chiffon sec. Rangez toujours votre outil dans un endroit sec. Gardez propres les ouvertures de ventilation du moteur. Si vous remarquez des étincelles dans les ouvertures de ventilation, ceci est normal et n'endommagera pas votre outil.

SEGURIDAD DEL PRODUCTO

⚠ **ADVERTENCIA: Este producto puede exponerlo a sustancias químicas, como plomo y di (2-etilhexilo) ftalato (DEHP), que el estado de California reconoce como causantes de cáncer y defectos de nacimiento u otros daños reproductivos. Para más información visite www.P65Warnings.ca.gov.**

⚠ **ADVERTENCIA Lea y comprenda todas las instrucciones. El no seguir todas las instrucciones a continuación puede ocasionar descargas eléctricas, incendios y/o heridas graves.**
Conserve todas las advertencias e instrucciones para consulta futura.
Superficie caliente – Para reducir el riesgo de quemaduras, no toque la unidad.
Para reducir el riesgo de una descarga eléctrica, Sólo para uso en interiores, no exponga la unidad a la lluvia. Guarde la unidad en el interior. Esta herramienta está exclusivamente diseñada para uso doméstico.
Riesgo de lesiones – No dirija el flujo de aire directamente al cuerpo.
Riesgo de estallido. No ajuste el regulador de

modo que la presión de salida resulte mayor que la máxima presión indicada para el artículo que se va a inflar.

ADVERTENCIAS DE SEGURIDAD PARA LUZ DE TRABAJO

PRECAUCIÓN: Lea, entienda y siga todas las Reglas de seguridad e Instrucciones de operación en este Manual antes de usar este producto.

CONSERVE ESTAS INSTRUCCIONES!
¡LEA TODAS LAS INSTRUCCIONES!

INSTRUCCIONES DE SEGURIDAD

⚠ Advertencia: ASEGÚRESE de leer y entender todas las instrucciones en este manual antes de usar esta luz portátil. El no seguir todas las instrucciones a continuación puede ocasionar descargas eléctricas, incendios y/o heridas graves.

1. **Conozca su Luz de trabajo. Lea el manual del operador cuidadosamente.** Aprenda sus aplicaciones y limitaciones, así como los peligros potenciales específicos relacionados con esta luz.
2. **Use sólo el paquete de batería recomendado y el soporte / transformador de carga.** Cualquier intento de usar otro paquete de batería causará daño a la luz portátil y posiblemente podría explotar, causar un incendio, o lesiones personales. **Nota: Para obtener información específica sobre el paquete de baterías y el cargador,consulte la Tabla 1 en este manual.**
3. **Retire el paquete de batería de la luz de trabajo antes de realizar cualquier mantenimiento o limpieza de rutina.**
4. No desensamble la Luz de trabajo.
5. **No coloque la Luz de trabajo o paquete de batería cerca de fuego o calor.** Puede explotar. Además, no deseche un paquete de batería usado por incineración, incluso si está severamente dañada o completamente descargada. La batería puede explotar en el fuego.
6. **No opere la Luz de trabajo o el soporte de carga/transformador cerca de líquidos inflamables o en atmósferas gaseosas o explosivas.** Las chispas internas pueden encender los vapores.
7. **Para reducir el riesgo de descarga eléctrica, no coloque la Luz de trabajo en agua u otro líquido.** No coloque o almacene la luz portátil donde pueda caer o ser jalada dentro de una tina o lavamanos.
8. **Nopermita que los niños usen la Luz de trabajo sin supervisión.** No es un juguete. La temperatura del foco se volverá muy caliente después de un periodo corto de tiempo. Esta temperatura caliente puede causar lesiones si se toca.
9. **No use o permita usar la Luz de trabajo en una cama o bolsas para dormir.** Los lentes de esta luz portátil pueden derretir tela y podría resultar en lesiones de quemadura.
10. **Mantenga la luz seca, limpia y libre de aceite y grasa.** Siempre use una tela limpia cuando limpie. Nunca use fluido de frenos, gasolina, productos basados en petróleo o cualquier solvente fuerte para limpiar la luz portátil.

ADVERTENCIAS GENERALES DE SEGURIDAD

⚠ ¡ADVERTENCIA! Lea y comprenda todas las instrucciones. El no seguir todas las instrucciones a continuación puede ocasionar descargas eléctricas, incendios y/o heridas graves.
Conserve todas las advertencias e instrucciones para consulta futura.

ADVERTENCIAS GENERALES DE SEGURIDAD PARA LA BATERÍA

a) **No desensamble, abra o triture el paquete de batería.**
b) **No exponga el paquete de batería a calor o fuego. Evite guardar a la luz directa del sol.**
c) **No ponga en corto circuito el paquete de batería. No guarde el paquete de batería de forma aleatoria en una caja o cajón donde puedan ponerse en corto circuito entre sí o ponerse en corto circuito por otros objetos metálicos.** Cuando el paquete de batería no esté en uso, manténgalo alejado de otros objetos metálicos, como sujetadores de papel, monedas, llaves, clavos, tornillos u otros objetos metálicos pequeños que puedan establecer una conexión de una terminal a otra. El corto circuito de las terminales de la batería puede causar quemaduras o incendios.
d) **No retire el paquete de la batería de su empaque original hasta que se requiera para el uso.**
e) **No someta el paquete de batería a impacto mecánico.**
f) **En el caso de fuga de la batería, no permita que el líquido entre en contacto con la piel o los ojos. Si hay contacto, lave el área afectada con bastante agua y busque atención médica.**
g) **Observe las marcas positiva (+) y negativa**

(–) en la parte posterior de la batería y el equipo para asegurar su uso correcto.

h) No use ningún paquete de batería que no esté diseñado para uso con el equipo.

i) Mantenga el paquete de batería fuera del alcance de los niños.

j) Busque atención médica de inmediato si se ingiere una celda o una batería.

k) Siempre adquiera el paquete de batería recomendado por el fabricante del dispositivo para el equipo.

l) Mantenga el paquete de batería limpio y seco.

m) Limpie las terminales del paquete de batería con una tela seca limpia su se ensucian.

n) El paquete de batería se necesita cargar antes del uso. Siempre use el cargador correcto y consulte las instrucciones del fabricante o el manual del equipo para saber las instrucciones correctas de carga.

o) No deje el paquete de batería en carga prolongada cuando no esté en uso.

p) Después de periodos prolongados de almacenamiento, puede ser necesario cargar y descargar el paquete de batería varias veces para obtener el desempeño máximo.

q) El paquete de batería proporciona su mejor desempeño cuando se opera en temperatura ambiente normal(20 °C ± 5 °C)/ (68°F ± 9°F).

r) Cuando deseche los paquetes de batería, mantenga los paquetes de batería de diferentes sistemas electromecánicos separados entre sí.

s) Recargue únicamente con el cargador especificado por Worx. No use cargadores que no sean los específicamente suministrados para uso con el equipo. Un cargador que es adecuado para un tipo de paquete de batería puede crear un riesgo de incendio cuando se usa con otro paquete de batería.

t) Conserve la literatura el producto original para referencia futura.

u) Sólo use el paquete de batería en la aplicación para la que está diseñado.

v) Retire el paquete de batería del equipo cuando no esté en uso.

w) Deséchelo adecuadamente.

SÍMBOLOS

	Para reducir el riesgo de lesiones, el usuario deberá leer el manual de instrucciones
	Advertencia
	Use lentes de seguridad
	Batería de iones de litio. Recolección por separado. La batería deberá reciclarse.
	Las baterías pueden entrar al ciclo de agua si se desechan incorrectamente, lo que puede ser peligroso para el ecosistema. No deseche las baterías de desperdicio como desperdicio municipal sin clasificar
	No arrojar al fuego



call2recycle®

POSITEC Inc. ha establecido una asociación con la empresa RBRC para el reciclaje de todas las baterías Positec que posean el sello RBRC-call2recycle. Para contribuir con la protección del medio ambiente, no deseche las baterías como residuos normales. Después de que haya finalizado el ciclo de vida útil de la batería, comuníquese al 1-800-822-8837 para acceder al servicio gratuito.

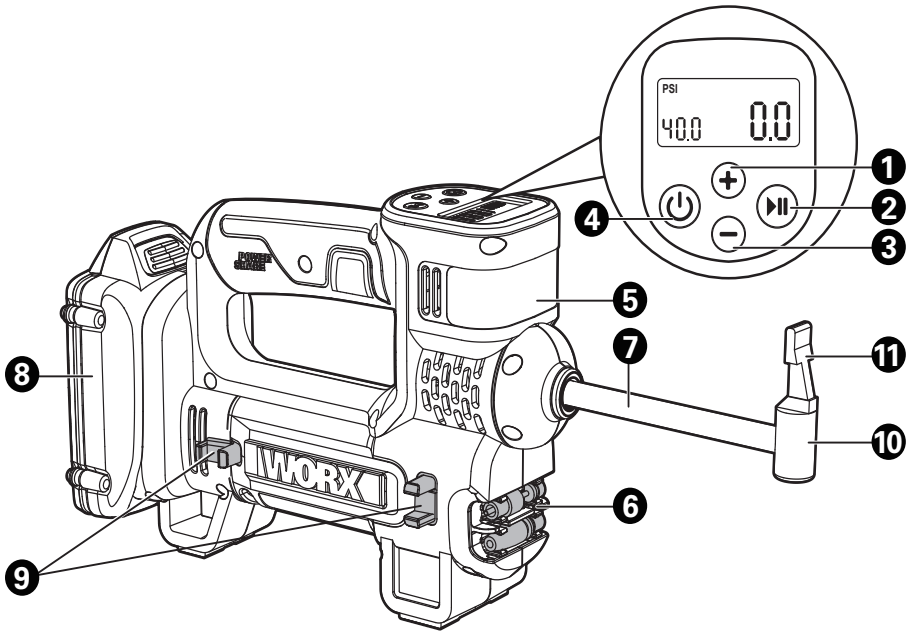
PSI
40.0
0.0
1
2
3
4
5
6
7
8
9
10
11
WORX

LISTA DE PARTES

1.	AUMENTAR PSI
2.	BOTÓN DE ARRANQUE/DETENCIÓN
3.	REDUCIR PSI
4.	BOTÓN DE ENCENDIDO
5.	LUZ DE TRABAJO
6.	SUJETADOR DEL ADAPTADOR
7.	MANGUERA
8.	PAQUETE DE BATERIAS *
9.	SUJETADOR DE LA MANGUERA
10.	MANDRIL NEUMÁTICO
11.	PINZA DEL MANDRIL NEUMÁTICO
12.	ADAPTADOR DE VÁLVULA PRESTA (CONSULTE LA FIGURA. E2)
13.	AGUJA DE BALÓN DEPORTIVO (CONSULTE LA FIGURA. E3)
14.	ADAPTADOR CÓNICO (CONSULTE LA FIGURA. E4)
15.	BOTÓN DE LA LUZ DE TRABAJO (CONSULTE LA FIGURA. F)

*** No todos los accesorios ilustrados o descritos se incluyen junto con el producto estándar.**

DATOS TÉCNICOS

	WX092L WX092L.X***
Tensión	20 V ⎓ Max**
Eficiencia de inflado (0 a 36 PSI para neumáticos 215/55R17)	4 mins
Presión de trabajo	150 psi Max 120 psi 2.5 minutos/7.5 minutos
Peso (Herramienta descubierta)	2.1 lbs (0.95 kg)

** Voltaje medido sin carga de trabajo. El voltaje inicial de la batería alcanza un máximo de 20V. El voltaje nominal es 18V.

*** X puede ser seguido por uno o dos caracteres. Todos los modelos son iguales, excepto el número de modelo y la marca registrada. El sufijo en los modelos puede ser un número del “1” al “999” o la letra inglesa “A” a “Z” o “M1” a “M9” que significa un paquete diferente o el Varios accesorios embalados en el paquete.

Categoría	Modelo	Capacidad
20V Batería	WA3578	4.0 Ah
	WA3525	2.0 Ah
	WA3520	1.5 Ah
	WA3575	2.0 Ah
20V Cargador	WA3881	2.0 A
	WA3742	0.4 A
	WA3875	2.0 A

Tabla 1

Le recomendamos que compre sus accesorios en la misma tienda que le vendió la herramienta. Consulte el empaque de los accesorios para obtener más detalles. El personal de la tienda también puede ayudarle y aconsejarle.

INSTRUCCIONES DE USO



NOTA: Antes de usar la herramienta, lea atentamente el manual de instrucciones.

USO DESTINADO

Este producto es un dispositivo de funciones múltiples, que combina un inflador, un monitor de presión de los neumáticos, iluminación y advertencia de auxilio; cuatro funciones en uno.

ENSAMBLE & FUNCIONAMIENTO

ACCIÓN	FIGURA
ANTES DE LA OPERACIÓN	
Comprobación del estado de la batería **NOTA:** La Fig. A1 sólo aplica para el paquete de batería con luz indicadora de la batería.	Consulte la Figura. A1
Extracción de paquete de batería	Consulte la Figura. A2
Carga de la batería	Consulte la Figura. A3,A4
Instalación de paquete de batería	Consulte la Figura. A5
FUNCIONAMIENTO	

Botón de encendido Presione el botón para encender la herramienta y mantenga presionado el botón para apagarla. **NOTA:** Para evitar un arranque accidental, el botón de encendido se desactivará automáticamente cuando el botón de Arranque/Detención no haya sido jalado durante cierto período después de haber activado el botón de encendido.	Consulte la Figura. B
Cambio de la unidad de medición Presione AUMENTAR PSI y REDUCIR PSI simultáneamente para cambiar la unidad de medición.	Consulte la Figura. C
Ajuste de la presión Presione AUMENTAR PSI o REDUCIR PSI para ajustar el valor de la presión. **NOTA:** Si el objeto que se desea inflar está conectado a la herramienta, la presión de aire del objeto aparece indicada en el indicador de presión al encender la herramienta. Si no hay ningún objeto conectado a la herramienta, en el indicador de presión aparecerá un “0”.	Consulte la Figura. D
Inflado Conecte el objeto a la herramienta. Luego presione el botón de Arrancar/Detener. Una vez que llega a la presión ajustada, la herramienta se detendrá automáticamente. **NOTA:** Asegúrese de que todas la sconexiones se hayan ajustado antes de inflar. **NOTA:** En E2, Afloje la contratuerca en el vástago de la válvula. ⚠ **ADVERTENCIA:** Al inflar un flotador, no utilice el valor que aparece en el indicador de presión, pero ínflelo comprobando el estado del flotador.	Consulte la Figura. E1,E2,E3, E4
Luz de trabajo Presione el botón de la luz de trabajo para alternar entre la luz de trabajo o la luz de emergencia. ⚠ **ADVERTENCIA:** No mire a la luz ni vea a la fuente de luz directamente.	Consulte la Figura. F
Almacenamiento del adaptador&. Almacenamiento de la manguera	Consulte la Figura. G1,G2

Sistema de protección de batería

La herramienta está equipada con un sistema de protección de batería. El sistema apagará la energía automáticamente de la herramienta para extender la vida útil de la batería. La herramienta se detendrá automáticamente durante la operación si la herramienta o la batería están en una de las siguientes condiciones:

- **Sobrecargadas:** La herramienta se opera de forma tal que emite una corriente inusualmente alta. En este caso, apague la herramienta y detenga la aplicación que causó que la herramienta se sobrecargara. Luego encienda la herramienta para reiniciarla.
- **Baja tensión de la batería:** La capacidad restante de la batería es demasiado baja y la herramienta no funcionará. En esta situación, quite y recargue la batería.

MANTENGA LAS HERRAMIENTAS CON CUIDADO

Retire el Paquete de la batería de la herramienta antes de realizar cualquier ajuste, servicio o mantenimiento.

Su herramienta no requiere lubricación ni mantenimiento adicional.

No posee piezas en su interior que puedan ser reparadas por el usuario. Nunca emplee agua o productos químicos para limpiar su herramienta. Use simplemente un paño seco. Guarde siempre su herramienta en un lugar seco. Mantenga limpias las ranuras de ventilación del motor. La observación de chispas que destellan bajo las ranuras de ventilación, indica operación normal que no dañará su herramienta.

WORX

you've got the power

www.worx.com

Copyright © 2020, Positec. All Rights Reserved.
Copyright © 2020, Positec. Tous droits réservés.
© Derechos reservados 2020, Positec. Todos los derechos reservados.