WORX®

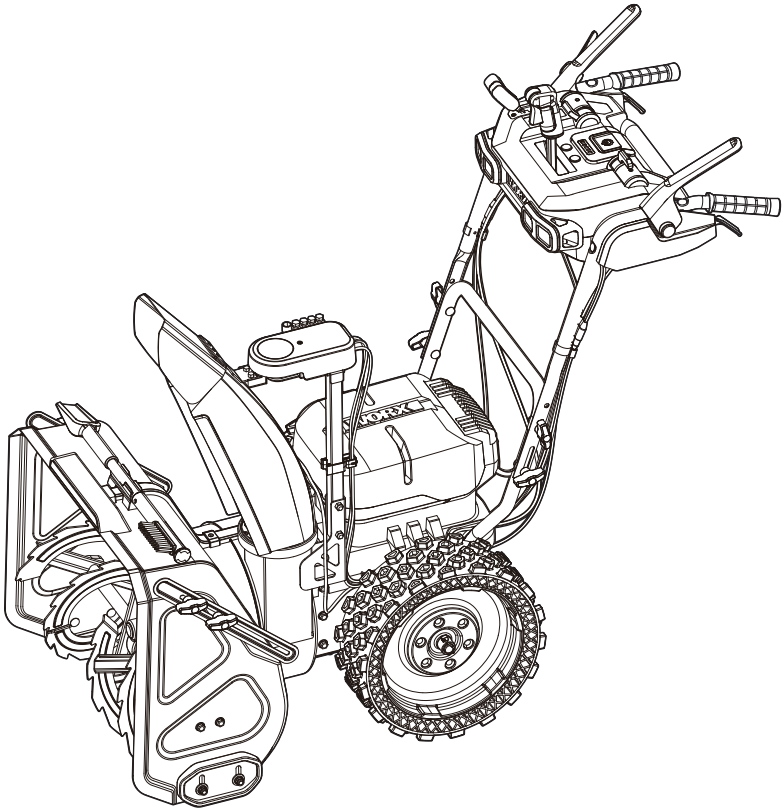

80 V battery-powered brushless dual stage snow thrower	EN	P08
Fraise à neige à deux étages sans balais, alimentée par batterie 80 V	F	P16
Quitanieves de doble etapa sin escobillas, alimentado por batería de 80 V	ES	P25

HELPLINE NUMBER
NUMÉRO DU SERVICE D'ASSISTANCE
NÚMERO DE LÍNEA DE AYUDA
1-866-354-WORX (9679)

WG472 WG472.X

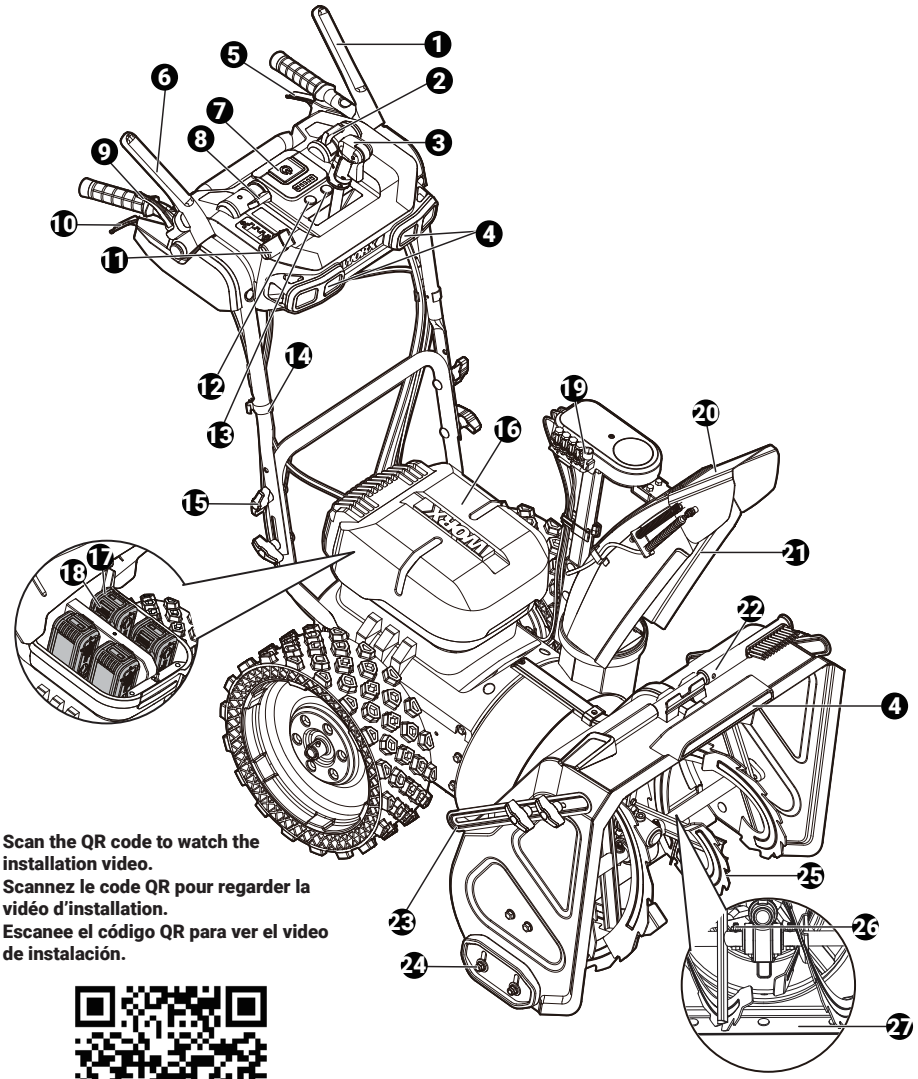

Scan the QR code to watch the installation video.
Scannez le code QR pour regarder la vidéo d'installation.
Escanee el código QR para ver el video de instalación.

A1

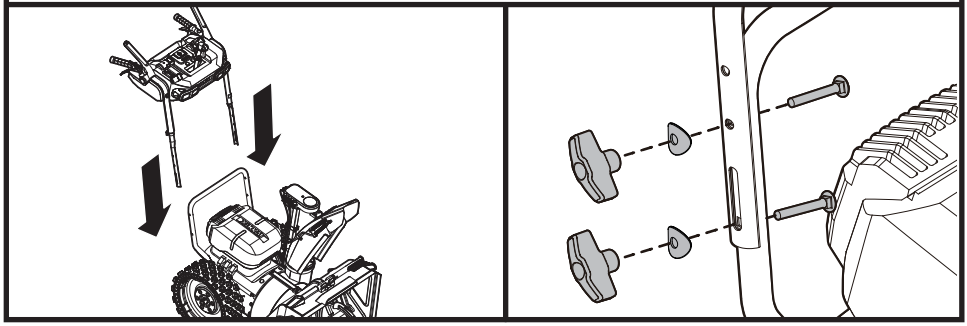

A2

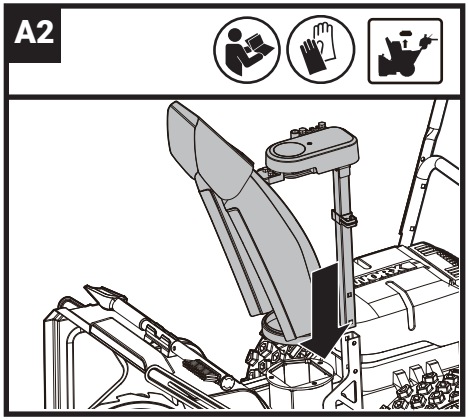

A3

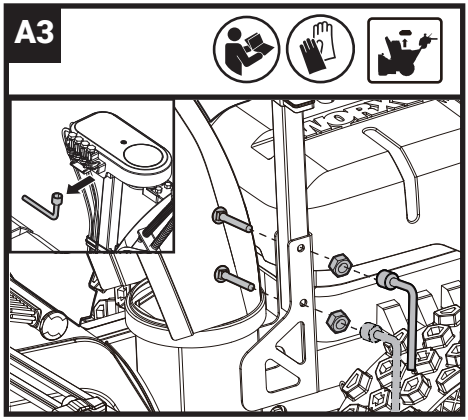

A4

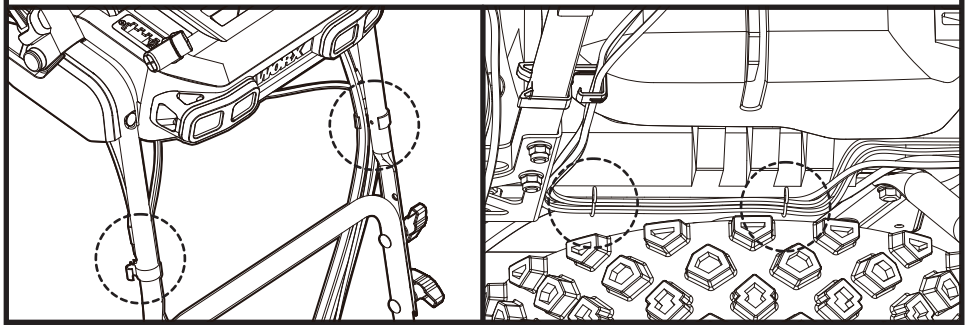

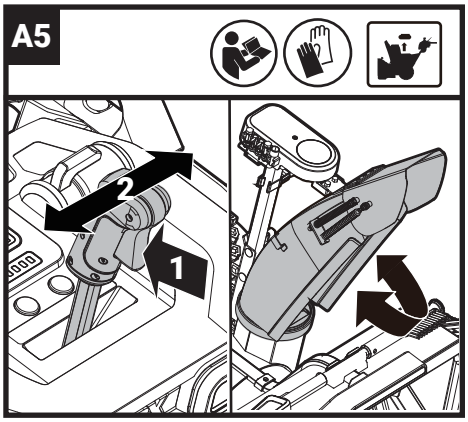
A5
2
1

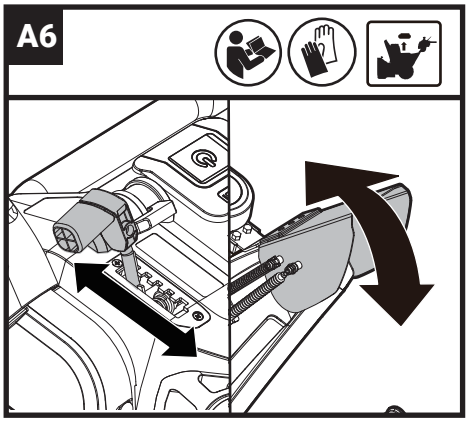
A6

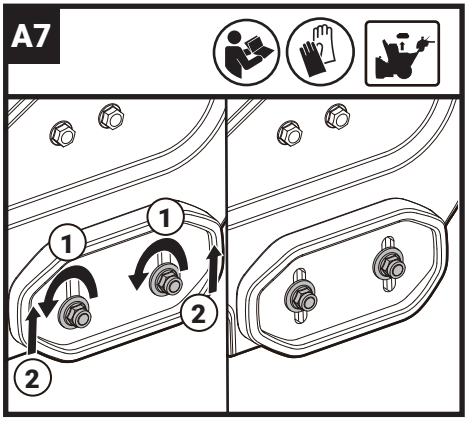
A7
1
1
2
2

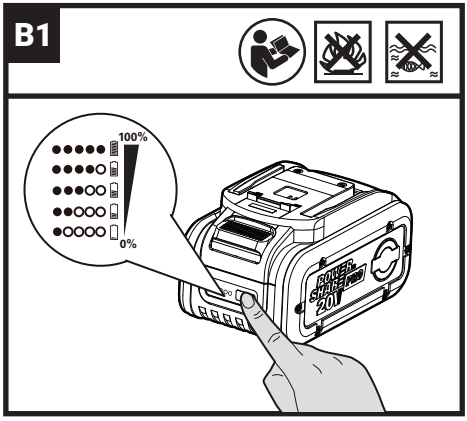
B1
100%
0%

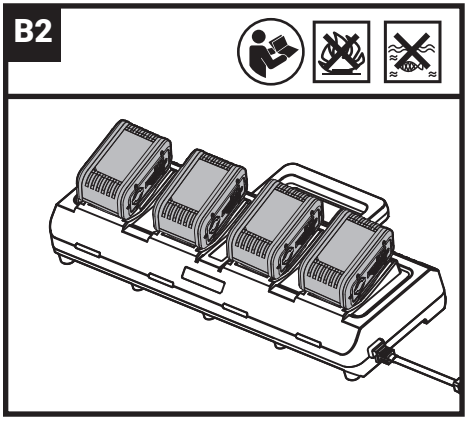
B2

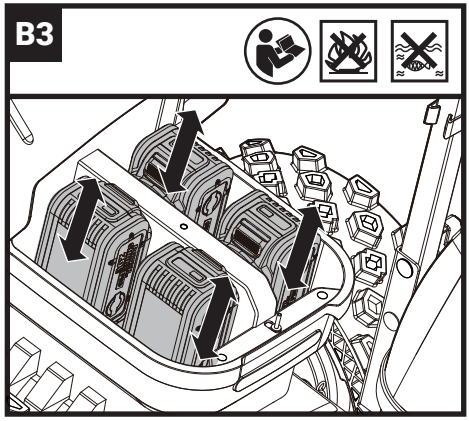
B3

C1

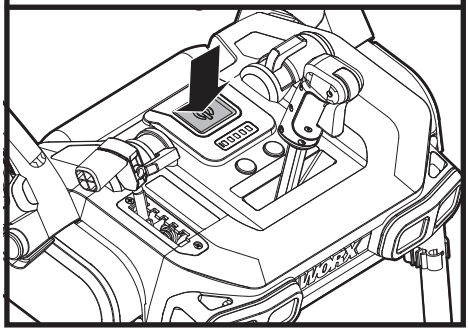

C2

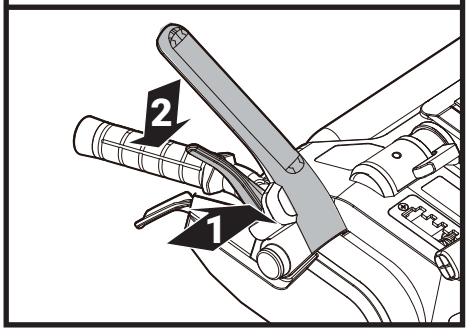

C3

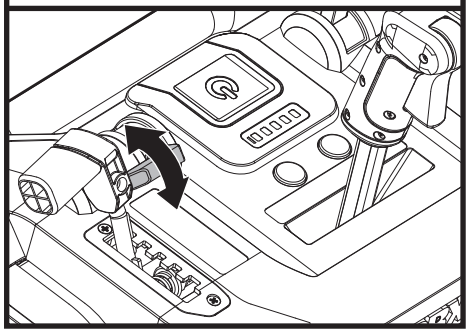

D1

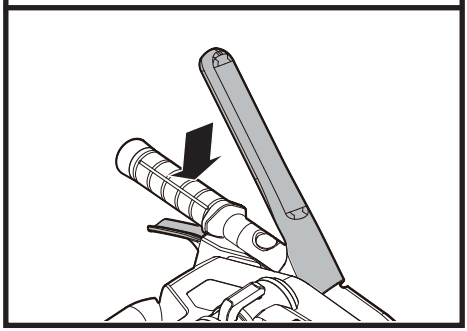

D2

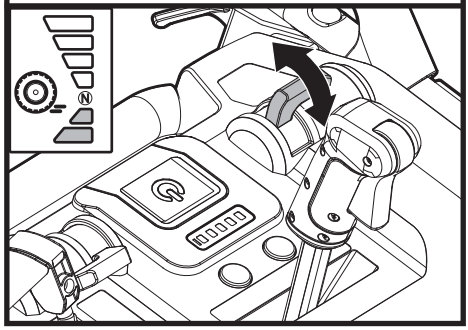

E

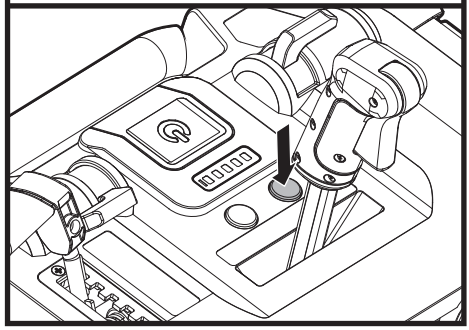

F

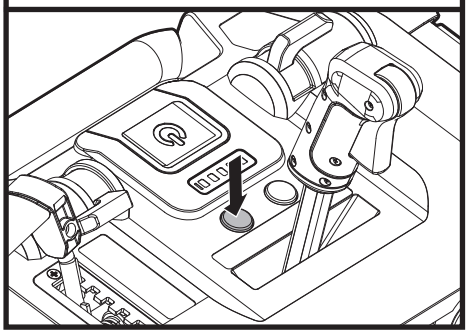

G

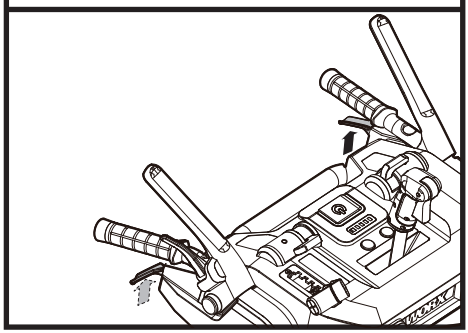

H

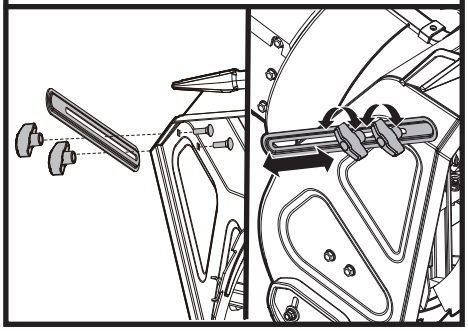

I

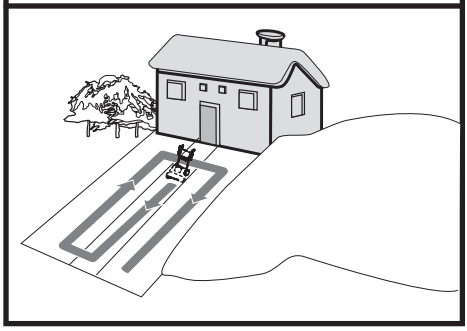

J

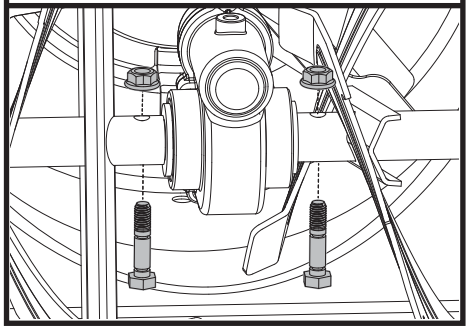

K

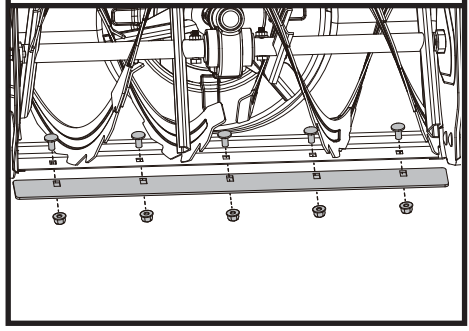

TABLE OF CONTENT

1. PRODUCT SAFETY
2. COMPONENT LIST
3. TECHNICAL DATA
4. INTENDED USE
5. ASSEMBLY & OPERATION
6. MAINTENANCE

1. PRODUCT SAFETY

WARNING: Some dust created by power sanding, sawing, grinding, drilling and other construction activities contains chemicals known to the State of California to cause cancer, birth defects or other reproductive harm. Some examples of these chemicals are:

- **Lead from lead-based paints;**
- **Crystalline silica from bricks and cement and other masonry products;**
- **Arsenic and chromium from chemically-treated lumber.**

Your risk from these exposures varies, depending on how often you do this type of work. To reduce your exposure to these chemicals: work in a well ventilated area, and work with approved safety equipment, such as those dust masks that are specially designed to filter out microscopic particles.

WARNING: This product can expose you to chemicals including lead and Di(2-ethylhexyl)phthalate (DEHP) which are known to the State of California to cause cancer and birth defects or other reproductive harm. For more information go to www.P65Warnings.ca.gov.

IMPORTANT SAFETY INSTRUCTION
Read All Instructions

WARNING: When using snow throwers, basic safety precautions should always be followed to reduce the risk of fire, electric shock, or injury to persons, including the following:
WARNING! Use the accessory or attachment approved by the manufacturer, The use of any other accessory or attachment might increase the risk of injury.
DANGER! Do not use hands to unclog chute. Stop motor before removing debris. Do not walk in front of running machine. Do not direct discharge at bystander.
CAUTION! Use for snow removal only.
WARNING! To reduce the risk of injury, do not operate without guards in place.

FOR ALL SNOW THROWERS

1) Do not use on graveled surface unless the snow thrower is adjusted for such a surface in accordance with the operator's manual.
2) Keep Children Away– All visitors should be kept a safe distance from work area.
3) Dress Properly – Do not wear loose clothing or jewelry. They can be caught in moving parts.
4) Wear rubber boots when operating the snow thrower.
5) Operation of the snow thrower in the hand-held position is unsafe, except in accordance with the special instructions for such use provided in the operator's manual.
6) Avoid Accidental Starting–Don't carry snow thrower with finger on switch. Be sure switch is off when plugging in battery.
7) Keep hands away from moving parts.
8) Keep guards in place and in working order.
9) Don't Force Snow Thrower – It will perform better and safer at the rate for which it was designed.
10) Don't Overreach – Keep proper footing and balance at all times.
11) If the snow thrower strikes a foreign object follow these steps:
    i) Stop snow thrower. Release the switch.
    ii) Remove the battery pack.
    iii) Inspect for damage.
    iv) Repair any damage before restarting and operating the snow thrower
12) Disconnect Snow Thrower–Remove battery pack from the machine when not in use, before servicing, when changing accessories, and the like.
13) Store Idle Snow Throwers Indoors – When not in use, snow thrower should be stored indoors in dry, locked-up place – out of reach of children.
14) Maintain Snow Throwers With Care – Follow instructions for lubricating and changing accessories.

FOR ALL BATTERY–OPERATED SNOW THROWERS:

1. Prevent unintentional starting. Ensure the switch is in the off-position before connecting to battery pack, picking up or carrying the snow thrower. Carrying the snow thrower with your finger on the switch or energizing snow thrower that have the switch on invites accidents.
2. Disconnect the battery pack from the snow thrower before making any adjustments, changing accessories, or storing snow thrower. Such preventive safety measures reduce the risk of starting the snow thrower accidentally.
3. Recharge only with the charger specified by the manufacturer. A charger that is suitable for one type of battery pack may create a risk of fire when

used with another battery pack.
4. Use snow throwers only with specifically designated battery packs. Use of any other battery packs may create a risk of injury and fire.
5. When battery pack is not in use, keep it away from other metal objects, like paper clips, coins, keys, nails, screws or other small metal objects, that can make a connection from one terminal to another. Shorting the battery terminals together may cause burns or a fire.
6. Under abusive conditions, liquid may be ejected from the battery; avoid contact. If contact accidentally occurs, flush with water. If liquid contacts eyes, additionally seek medical help. Liquid ejected from the battery may cause irritation or burns.
7. Do not use a battery pack or snow thrower that is damaged or modified. Damaged or modified batteries may exhibit unpredictable behavior resulting in fire, explosion or risk of injury.
8. Do not expose a battery pack or snow thrower to fire or excessive temperature. Exposure to fire or temperature above 130°C may cause explosion.
9. Follow all charging instructions and do not charge the battery pack or snow thrower outside of the temperature range specified in the instructions. Charging improperly or at temperatures outside of the specified range may damage the battery and increase the risk of fire.
10. Have servicing performed by a qualified repair person using only identical replacement parts. This will ensure that the safety of the product is maintained.
11. Do not modify or attempt to repair the snow thrower or the battery pack (as applicable) except as indicated in the instructions for use and care.

Safe Operation Practices for Walk-Behind Snow Throwers

Training

1. Read, understand and follow all instructions on the machine and in the manual before operating this unit. Be thoroughly familiar with the controls and the proper use of the equipment. Know how to stop the unit and disengage the controls quickly.
2. Never allow children to operate the equipment. Never allow adults to operate the equipment without proper instruction.
3. Keep the area of operation clear of all persons, particularly small children.
4. Exercise caution to avoid slipping or falling, especially when operating the snow thrower in reverse.

Preparation

1. Thoroughly inspect the area where the equipment is to be used and remove all doormats, sleds, boards, wires, and other foreign objects.
2. Do not operate the equipment without wearing adequate winter garments. Avoid loose fitting clothing that can get caught in moving parts. Wear footwear that will improve footing on slippery surfaces.
3. Adjust the collector housing height to clear gravel or crushed rock surface.
4. Never attempt to make any adjustments while the motor is running (except when specifically recommended by manufacturer).
5. Always wear safety glasses or eye shields during operation or while performing an adjustment or repair to protect eyes from foreign objects that may be thrown from the machine.

Operation

1. Do not put hands or feet near or under rotating parts. Keep clear of the discharge opening at all times.
2. Exercise extreme caution when operating on or crossing gravel drives, walks, or roads. Stay alert for hidden hazards or traffic.
3. After striking a foreign object, stop the motor, remove the battery pack from the machine, thoroughly inspect the snow thrower for any damage, and repair the damage before restarting and operating the snow thrower.
4. If the unit should start to vibrate abnormally, stop the motor and check immediately for the cause. Vibration is generally a warning of trouble.
5. Stop the motor whenever you leave the operating position, before unclogging the auger housing or discharge chute, and when making any repairs, adjustments or inspections.
6. When cleaning, repairing or inspecting the snow thrower, stop the motor and make certain the auger and all moving parts have stopped. Remove the battery pack from the machine to prevent someone from accidentally starting the motor.
7. Exercise extreme caution when operating on slopes.
8. Never operate the snow thrower without proper guards, and other safety protective devices in place and working.
9. Never direct the discharge toward people or areas where property damage can occur. Keep children and others away.
10. Do not overload the machine capacity by attempting to clear snow at too fast a rate.
11. Never operate the machine at high transport speeds on slippery surfaces. Look behind and use care when operating in reverse.
12. Disengage power to the auger when snow thrower is transported or not in use.
13. Use only attachments and accessories approved by the manufacturer of the snow thrower (such as wheel weights, counterweights, or cabs).
14. Never operate the snow thrower without good

visibility or light. Always be sure of your footing, and keep a firm hold on the handles. Walk; never run.

Clearing a Clogged Discharge Chute
Hand contact with the rotating auger inside the discharge chute is the most common cause of injury associated with snow throwers. Never use your hand to clean out the discharge chute.
To clear the chute:
1. SHUT THE MOTOR OFF!
2. Wait 10 seconds to be sure the impeller blades have stopped rotating.
3. Always use a clean-out tool, not your hands.

Maintenance and Storage
1. Check bolts at frequent intervals for proper tightness to be sure the equipment is in safe working condition.
2. Always refer to operator's manual for important details if the snow thrower is to be stored for an extended period.
3. Maintain or replace safety and instruction labels, as necessary.
4. Run the machine a few minutes after throwing snow to prevent freeze-up of the auger.

SAFETY WARNINGS FOR BATTERY PACK

a) Do not dismantle, open or shred battery pack.
b) Do not expose battery pack to heat or fire. Avoid storage in direct sunlight.
c) Do not short-circuit a battery pack. Do not store battery packs haphazardly in a box or drawer where they may short-circuit each other or be short-circuited by other metal objects. When battery pack is not in use, keep it away from other metal objects, like paper clips, coins, keys, nails, screws or other small metal objects, that can make a connection from one terminal to another. Shorting the battery terminals together may cause burns or fire.
d) Do not subject battery pack to mechanical shock.
e) In the event of battery leaking, do not allow the liquid to come in contact with the skin or eyes. If contact has been made, wash the affected area with copious amounts of water and seek medical advice.
f) Do not use any battery pack which is not designed for use with the equipment.
g) Keep battery pack out of the reach of children.
h) Always purchase the battery pack recommended by the device manufacturer for the equipment.
i) Keep battery pack clean and dry.
j) Wipe the battery pack terminals with a clean dry cloth if they become dirty.
k) Battery pack needs to be charged before use. Always use the correct charger and refer to the manufacturer's instructions or equipment manual for proper charging instructions.
l) Do not leave battery pack on prolonged charge when not in use.
m) After extended periods of storage, it may be necessary to charge and discharge the battery pack several times to obtain maximum performance.
n) Recharge only with the charger specified by Worx. Do not use any charger other than that specifically provided for use with the equipment.
o) Retain the original product literature for future reference.
p) Use only the battery pack in the application for which it was intended.
q) Remove the battery pack from the equipment when not in use.
r) Dispose of properly.
s) Do not mix cells of different manufacture, capacity, size or type within a device.
t) Keep the battery away from microwaves and high pressure.

SAVE THESE INSTRUCTIONS

SYMBOLS

	Warning
	To reduce the risk of injury, user must read instruction manual.
	Pictorial for snow discharge opening
	Avoid injury from rotating auger – Keep hands, feet, and clothing away.
	Shut off motor before unclogging discharge chute.

	Wear ear protection
	Wear eye protection
	Wear dust mask
	Wear safety footwear
	Wear head protection
	Wear protective gloves
 Li-Ion	Li-Ion battery, battery must be recycled
	Do not burn
	Batteries may enter water cycle if disposed improperly, which can be hazardous for ecosystem. Do not dispose of waste batteries as unsorted municipal waste.
	call2recycle® POSITEC Inc. has established a partnership with the RBRC Corporation to recycle any Positec batteries with the RBRC-call2recycle seal. For environmental protection, please do not discard batteries in the trash. After the batteries' life cycle is ended, then please call 1-800-822-8837 for a free service that will properly dispose of the battery.

	Remove battery from the snow thrower before carrying out any adjustment, servicing or maintenance.

2. COMPONENT LIST

1.	SELF-PROPEL CONTROL LEVER
2.	SELF-PROPEL SPEED CONTROL
3.	CHUTE ROTATION KNOB
4.	LED WORK LIGHTS
5.	LEFT STEERING LEVER
6.	AUGER CONTROL LEVER
7.	MAIN POWER SWITCH
8.	AUGER SPEED CONTROL
9.	LOCK SWITCH
10.	RIGHT STEERING LEVER
11.	CHUTE DEFLECTOR ADJUSTMENT KNOB
12.	HEAVY-DUTY MODE BUTTON
13.	LIGHT ON/OFF BUTTON
14.	CABLE CLIP
15.	HANDLE LOCK KNOBS
16.	BATTERY COMPARTMENT COVER
17.	BATTERY PACK *
18.	BATTERY PACK RELEASE BUTTON *
19.	SHEAR BOLT & WRENCH STORAGE
20	CHUTE DEFLECTOR
21.	DISCHARGE CHUTE
22.	CHUTE CLEANING TOOL
23.	SNOW CUTTING BLADE *
24.	SKID SHOES
25.	AUGER ASSEMBLY
26.	SHEAR PINS
27.	SCRAPER BAR

*** Not all the accessories illustrated or described are included in standard delivery.**

3. TECHNICAL DATA

	WG472 WG472.X ***
Rated voltage	80V ⎓ Max. (4x20V Max.**)
Clearing width	24" (60 cm)
Snow intake height / depth	20" (50 cm)
Operation type	2-Stage
Throw distance	up to 50’ (15 m)
Wheel size	15” (38.1 cm)
Battery type	Lithium-ion
Machine weight (bare tool)	141.2 lbs (64 kg)

** Voltage measured without workload. Initial battery voltage reaches maximum of 20 volts. Nominal voltage is 18 volts.
*** X may be followed by one or two characters. All models are the same except model number and trademark.The suffix in models may be number from “1” to “999” or English letter “A” to “Z” or “M1” to” M9” which means different package or the various of accessories packed in the package.

SUGGESTED BATTERIES AND CHARGERS

Category	Type	Capacity
20 V Battery	WA3678	8.0 Ah
	WA3680	12.0 Ah
20 V 4-port charger	WA3899	8.0 A

It is recommended to use a battery pack with a capacity of 6.0 Ah or higher.
We recommend that you purchase your accessories from the same store that sold you the tool. Refer to the accessory packaging for further details. Store personnel can assist you and offer advice.

4. INTENDED USE

The machine is designed and intended to clear heavy snowfall quickly and efficiently.

5. ASSEMBLY & OPERATION

NOTE: Read instruction handbook before operating this machine.

ACTION	FIGURE
ASSEMBLY	
Assemble the handles Position the upper handle onto the lower handle. Adjust to the desired height, then securely tighten the handle knobs and bolts.	See Fig. A1
Install the discharge chute Fit the discharge chute onto the chute base, ensuring it is fully seated. Secure it with the supplied screws. **NOTE:** Tighten the screws using the supplied hex key.	See Fig. A2, A3
Route the cable Route the control cable along the handle and secure it with the supplied cable clips. Ensure the cable is not pinched or stretched.	See Fig. A4
Adjust the discharge chute direction **WARNING:** Never direct the snow discharge chute at the operator, at bystanders, at vehicles or at nearby windows. The discharged snow and foreign objects accidentally picked up by the snow thrower can cause serious damage and personal injury. Always orient the discharge chute in the opposite direction from where you, bystanders, surrounding vehicles, or windows are located.	See Fig. A5
Adjust the chute deflector **WARNING:** Make sure that the chute deflector snaps and locks completely onto the discharge chute. Do not advance the chute deflector too far forward causing an opening to appear between the chute deflector and discharge chute.	See Fig. A6

Adjust the skid shoes Set the skid shoes to match the surface conditions. **NOTE:** Raise them for hard-packed snow; lower them for gravel or crushed-rock surfaces. **NOTE:** Use the hex key to set the skid shoes	See Fig. A7
Check the battery charge level Press the indicator button to view the battery's charge status. **NOTE:** This applies only to battery packs equipped with an indicator light.	See Fig. B1
Charging the battery pack **NOTE:** The battery is shipped uncharged. The battery must be fully charged before the first use. Always fully charge the 4 batteries at same time. More details can be found in charger's manual.	See Fig. B2
Fitting/removing the battery packs **NOTE:** This machine will only run when 4 batteries are installed. It is recommended to use the same 4 batteries and charge the 4 batteries at the same time. When you use 4 batteries with different amp hour capacities, the machine will only run to the lower common denominator. Press the battery pack release button before removing the battery packs.	See Fig. B3
OPERATION	
Starting & stopping snow throwing **NOTE:** Set the chute deflector to a safe angle before starting. 1.) Press the main power switch to turn the machine on. 2.) Push the lock switch and squeeze the auger control lever to begin snow throwing. 3.) Use the auger speed control to select a comfortable throwing speed. 4.) Release the auger control lever to stop snow throwing, then release the lock switch.	See Fig. C1, C2, C3

Self-propel function **NOTE:** Squeeze the self-propel control lever to activate the drive system. To move forward: place the speed control in the forward range. Push the control away from you to increase speed; pull it toward you to decrease speed. To move in reverse: place the speed control in the reverse range. In this range, pushing the control away decreases speed; pulling it toward you increases speed. A distinct "click" separates the forward and reverse ranges. If the speed control is shifted directly between forward and reverse while operating, the machine will automatically stop. Restart to resume operation.	See Fig. D1, D2
Auger & self-propel interaction When both the self-propel control lever and auger control lever are pressed at the same time, the auger remains engaged even if you release the auger control lever. This allows one-handed operation so you can adjust auger speed, drive speed, or chute direction without stopping snow discharge. To disengage the auger, release the self-propel control lever — this stops both the auger and the drive system.	
LED work lights Press the light on/off button to turn the lights on or off.	See Fig. E
Heavy-duty mode Use heavy-duty mode for deep or heavy snow. Press the heavy-duty mode button: the drive speed automatically drops to the lowest setting while the auger speed increases to maximum for improved clearing performance. **NOTE:** Heavy-duty mode can only be activated when the self-propel function is in forward mode.	See Fig. F

Making a Turn Squeeze the right or left steering lever to turn the machine during operation. **NOTE:** To roll the snow thrower to a different location, squeeze both steering levers at the same time. This disengages the wheels from the drive system, making it easier to push or pull the machine manually.	See Fig. G
Assembling and adjusting the snow cutting blades	See Fig. H

HOW TO CLEAR A DRIVEWAY/EXPERTS OFFER TACTICAL TIPS (See Fig. I)
SNOW THROWER (NON-WINDY CONDITIONS)
(1) Cut a path straight down the middle of the driveway with the discharge chute facing left.
(2) Without adjusting the discharge chute, turn machine around 180 degrees.
(3) Return to driveway's start. Turn machine the same direction as before.
(4) Continue making circles outward in this direction until the driveway is clear.

COMBINATIONS OF ATTACHMENTS

Snow cutting blade	WA0468
Skid shoes	WA0469
Shear pin	WA0470
Scraper bar	WA0471

6. MAINTENANCE

Important: All electrical repairs should be performed only by an Authorized Service Dealer.
NOTE: Determine the left and right sides of the machine from the normal operating position.
⚠ WARNING: If the battery pack is installed, someone could accidentally operate snow thrower while you are performing maintenance on it, causing serious personal injury. Remove the battery pack before you perform any maintenance.

GENERAL MAINTENANCE TIPS
(1) Do not attempt to repair the machine unless you have the proper tools and instructions for disassembly and repair of the machine.
(2) Check bolts at frequent intervals for proper tightness to ensure that the equipment is in safe working condition.
(3) After each snow removal session, run the snow thrower for a few minutes to prevent the auger from freezing. Shut off the motor, wait for all revolving parts to stop completely, and wipe residual ice and snow off the unit. Remove any excess snow.

Replace the shear pins (See Fig. J)
Replace the shear pins when they are worn.

Replace the scraper bar (See Fig. K)
Replace the scraper bar when it is worn.

STORAGE

1. Clean the snow thrower before storing or transporting. Be sure to secure the unit while transporting.
2. Remove the battery pack from the snow thrower.
3. Inspect the snow thrower carefully for worn, loose, or damaged parts. Check connections and screws and tighten if necessary. For repairing or replacing parts, contact your Worx dealer.
4. Store the unit, along with the removed battery packs, in a locked, dry place out of the reach of children to prevent unauthorized use or damage. Cover loosely with a tarp for added protection.
5. The battery should be stored indoors (above 0 °C/32 °F) and taken outdoors only when in use. For longterm storage, the machine should be kept indoors.

FOR BATTERY TOOLS
The ambient temperature range for the use and storage of tool and battery is -4 °F-113 °F (-20 °C-45 °C).
The snow thrower may not properly start if its battery temperature is -4 °F (-20 °C) or less. If unit doesn't start, remove the battery from the snow thrower and allow it to warm indoors for 10 minutes or longer. Reinstall the battery and try again.
The recommended ambient temperature range for the charging system during charging is 32 °F-104 °F (0 °C-40 °C)
Details regarding safe disposal of used batteries
At the end of the life of the tool, remove the battery pack safely before disposing of the tool. Do not throw batteries away or throw them in the normal trash can. Also do not dispose of the battery with the machine. Remove the used battery pack from the tool and dispose of it at the nearest or convenient dedicated recycling facility. If in doubt, consult your local environmental protection department. Batteries may enter water cycle if disposed improperly, which can be hazardous for ecosystem. Do not dispose of waste batteries as unsorted municipal waste.

7. TROUBLE SHOOTING

The following table gives checks and actions that you can perform if your machine does not operate correctly. If these do not identify and correct the problem, contact your service agent.

WARNING: Switch the machine off and remove the battery prior to any troubleshooting.

PROBLEM	POSSIBLE CAUSE	SOLUTION
Snow thrower fails to start.	Battery charge is low	Fully charge all batteries
	The auger is blocked due to ice or snow buildup.	Remove the battery packs, then use the provided chute cleaning tool to remove any snow or ice obstructing the auger. After clearing, restart the snow thrower.
	The battery pack is overheated.	Remove the battery packs and allow them to cool down to a appropriate operating temperature. Reinstall them and restart the machine.
	The battery pack temperature is too low.	Remove the battery packs and let them warm up indoors for at least 10 minutes. Reinstall them and restart the machine.
	Other issues	Contact an authorized service center.
The motor is on, but the auger does not turn.	The shear pin is broken.	Replace the shear pins. (See Fig. J)
The snow thrower leaves a thin layer of snow behind.	The scraper bar is worn.	Replace the scraper bar. (See Fig. K)
	The skid shoes are set too low to place the scraper bar too far from the ground.	Adjust the height of the skid shoes. (See Fig. H)
The snow blower has reduced snow-throwing performance.	The augers are worn.	Contact an authorized service center.
	Auger speed is too low.	Increase the auger speed.

Positec USA, Inc. Charlotte, NC 28216 USA

TABLE DES MATIÈRES

1. SEGURIDAD DEL PRODUCTO
2. LISTE DES ÉLÉMENTS
3. DONNÉES TECHNIQUES
4. UTILISATION PRÉVUE
5. ASSEMBLAGE ET UTILISATION
6. ENTRETIEN

1. SEGURIDAD DEL PRODUCTO

AVERTISSEMENT! des produits chimiques connus de l'état de Californie pour causer des cancers et des anomalies congénitales ou autre trouble reproductif. Voici des exemples de ces produits chimiques:

- **Plomb issu de peinture à base de plomb;**
- **Silice crystalline issue de briques et du ciment et autres produits de maçonnerie;**
- **Arsenic et chrome issus de bois traité chimiquement.**

Votre risque de ces expositions varie en fonction de la fréquence à laquelle vous effectuez ce travail. Pour réduire votre exposition à ces produits chimiques: Travaillez dans une zone bien ventilée; Portez un équipement de sécurité approuvé, tel que des masques antipoussières spécialement conçus pour éliminer les particules microscopiques par filtrage.

AVERTISSEMENT: Ce dispositif peut vous exposer aux produits chimiques notamment le plomb et le di-phtalate (de 2-éthylhexyle) (DEHP) qui sont reconnus dans l'État de Californie comme causant des cancers et des anomalies congénitales ou d'autres anomalies de la reproduction. Pour en savoir plus, veuillez consulter le site www.P65Warnings.ca.gov.

IMPORTANT INSTRUCTIONS DE SÉCURITÉ
Lisez toutes les instructions

AVERTISSEMENT! Lorsque vous utilisez des appareils électriques, des précautions de base doivent être observées afin de réduire les risques de feu, choc électrique, et blessure grave, incluant ce qui suit:
AVERTISSEMENT! Utilisez uniquement les accessoires ou dispositifs recommandés par le fabricant. L'emploi de tout autre accessoire ou dispositif est susceptible d'augmenter les risques de blessure.

DANGER! Ne débouchez jamais la goulotte d'éjection à la main. Arrêtez le moteur avant de retirer les débris. Ne marchez pas devant la machine en marche. Ne dirigez pas la goulotte d'éjection vers une personne.
AVERTISSEMENT! N'utilisez que pour enlever la neige.
AVERTISSEMENT! Pour réduire les risques de blessures, ne faites pas fonctionner sans les protections en place.

POUR TOUS LES APPAREILS

1) N'utilisez pas sur une surface de gravier à moins que la souffleuse à neige soit ajustée pour une telle surface conformément au manuel de l'opérateur.
2) Tenez les enfants éloignés – Tous les visiteurs devraient être tenus éloignés de l'aire de travail.
3) Habillez-vous convenablement – Ne portez pas des vêtements lousses ou des bijoux. Ils peuvent se prendre dans des pièces en mouvement.
4) Portez des bottes en caoutchouc lorsque vous utilisez la souffleuse à neige.
5) L'utilisation de la souffleuse à neige en hauteur est dangereux, sauf si cela est fait conformément aux instructions spéciales fournies dans le manuel de l'opérateur.
6) Évitez un démarrage accidentel – Ne portez pas la souffleuse à neige avec un doigt sur l'interrupteur. Assurez-vous que l'interrupteur est à la position Arrêt lors du branchement sur la batterie.
7) Éloignez vos mains de toute pièce en mouvement.
8) Maintenez les gardes en place et en bon ordre de fonctionnement.
9) Ne forcez pas l'appareil.-Il va faire un meilleur travail et avec moins de risques de blessure en travaillant au taux de charge pour lequel il a été conçut.
10) N'essayez pas d'utiliser l'appareil hors de votre portée normale.-Gardez votre équilibre et les pieds bien ancrés en tout temps.
11) Si la souffleuse à neige frappe un corps étranger, procédez comme suit :
    i) Arrêtez la souffleuse à neige. Relâchez l'interrupteur.
    ii) Retirez la batterie.
    iii)) Inspectez pour dommages possibles.
    iv) Réparez tout dommage avant de redémarrer et d'opérer la tondeuse à gazon.
12) Débranchez la souffleuse à neige – Retirez la batterie de la machine lorsqu'elle n'est pas utilisée, avant tout entretien, lors du changeant d'accessoires, etc.
13) Entreposez à l'intérieur les appareils qui ne sont pas utilisés.-Lorsqu'inutilisés, les appareils devraient êtres entreposés à l'intérieur dans un endroit sec, élevé et gardé sous clef, hors de la

portée des enfants.
14) Entretenez les appareils avec soins. –Suivez les instructions pour lubrifier et changer les accessoires.

POUR TOUS LES APPAREILS ALIMENTÉS PAR BATTERIE :

1. Pour éviter le démarrage non intentionnel, s'assurer que le bouton de démarrage est en position d'arrêt avant de brancher l'appareil au chargeur ou de le prendre ou de le transporter. Un accident pourrait arriver si vous vous promenez avec l'appareil avec le doigt sur l'interrupteur ou sur le dispositif de charge dont l'interrupteur est en position de charge.
2. Débranchez le bloc de batterie de l'appareil avant de faire des réglages, de remplacer des accessoires ou de ranger l'appareil. De telles mesures de sécurité réduisent les risques de démarrer l'appareil accidentellement.
3. Rechargez le bloc batterie uniquement avec le chargeur spécifié par Worx. Un chargeur adapté à un type de batterie peut entraîner un risque d'incendie lorsqu'il est utilisé avec une autre batterie.
4. Utilisez les appareils uniquement avec les batteries spécifiquement indiquées. L'utilisation de toute autre batterie pourrait créer un risque de lésions et d'incendie.
5. Lorsque la batterie n'est pas utilisée, tenez la à l'écart d'autres objets métalliques, tels que les trombones, les pièces de monnaie, les clefs, les clous, les vis ou d'autres petits objets métalliques, qui peuvent établir la connexion d'une borne à l'autre. Court-circuiter les bornes de la batterie peut provoquer des brûlures ou un incendie.
6. Dans des conditions d'utilisation abusive, du liquide pourrait s'éjecter de la batterie; évitez tout contact. Si vous entrez accidentellement en contact avec le liquide, passez la partie du corps touchée sous le robinet. Si vos yeux entrent en contact avec le liquide, vous devez consulter immédiatement un médecin. Le liquide expulsé de la batterie peut causer des irritations ou des brûlures.
7. Ne pas utiliser une batterie ou un appareil qui est endommagé ou modifié. Les batteries endommagées ou modifiées peuvent présenter des comportements imprévisibles entraînant un incendie, une explosion ou le risque de blessures.
8. Ne pas exposer une batterie ou un appareil au feu ou à une température excessive. L'exposition au feu ou à une température au-dessus de 130ºC pourrait causer une explosion.
9. Respecter toutes les consignes de charge et ne pas charger la batterie ou l'appareil en dehors de la plage de température indiquée dans les consignes. Mal charger ou à des températures en dehors de la plage indiquée peut endommager la batterie et accroître le risque d'incendie.
10. Faites faire le service par un technicien de réparation compétent qui ne doit utiliser que des pièces de rechange identiques. Ceci maintiendra la sécurité du produit.
11. Ne pas modifier ou essayer de réparer l'appareil ou la batterie (selon le cas) sauf comme indiqué dans les consignes d'utilisation et d'entretien.

PRATIQUES SÉCURITAIRES POUR LES SOUFFLEUSES À NEIGE POUSSÉES

Formation

1. Lisez, comprenez et suivez toutes les instructions décrites sur la machine et dans le manuel d'utilisateur avant d'utiliser cet appareil. Familiarisez-vous avec les commandes et l'utilisation adéquate de l'appareil.
2. Ne laissez jamais les enfants utiliser l'outil.
3. Tenez toutes les personnes, en particuliers les jeunes enfants,à distance de votre lieu de travail.
4. Soyez très attentif à ne pas glisser ou tomber, particulièrement lorsque vous reculez.

Préparation

1. Inspectez soigneusement le lieu dans lequel vous allez utiliser l'appareil et retirez-en les pierres, les bâtons, les fils, les os et autres objets.
2. N'employez jamais la tondeuse pieds nus ou en ne portant que des sandales. Évitez de porter des vêtements trop amples qui pourraient se coincer dans les pièces mobiles. Portez des chaussures qui améliorent l'adhérence sur les surfaces glissantes.
3. Réglez la hauteur du châssis du collecteur au-dessus de la surface de gravier ou de roches.
4. N'essayez jamais de faire des réglages pendant que le moteur est en marche (sauf si cela est spécifiquement recommandé par le fabricant).
5. Portez toujours des lunettes de sécurité ou un masque facial pendant l'utilisation de la souffleuse ou lors d'un ajustement ou d'une réparation pour protéger vos yeux des objets qui peuvent être projetés par la machine.

Opération

1. Ne mettez pas les mains ou les pieds près de ou sous les pièces rotatives de l'appareil. Ne restez jamais à proximité de la zone d'éjection.
2. Soyez très attentif lorsque vous utilisez la machine ou que vous traversez des surfaces, des chemins ou des routes de graviers. Soyez alerte des dangers cachés et du trafic.
3. Si vous heurtez un objet étranger, arrêtez le moteur, retirez la batterie de la machine, examinez minutieusement la souffleuse à neige pour déceler d'éventuels dommages, puis réparez les dommages avant de redémarrer et d'utiliser la souffleuse à neige

4. Si la souffleuse commence à vibrer de façon anormale, arrêtez le moteur et vérifiez immédiatement la cause. Une vibration indique généralement un problème.
5. Arrêtez le moteur chaque fois que vous quittez la position d'utilisation, avant de débloquer le boîtier de la vis à granules ou la goulotte de déversement, et avant d'effectuer toute réparation, tout ajustement ou toute inspection.
6. Avant de nettoyer, de réparer ou d'examiner la souffleuse à neige, arrêtez le moteur et assurez-vous que la foreuse et toutes les parties mobiles sont arrêtées. Retirez la batterie de la machine pour éviter que quelqu'un ne démarre pas accidentellement le moteur.
7. Soyez extrêmement prudent lors de l'utilisation sur des versants.
8. N'utilisez jamais la souffleuse à neige sans des protecteurs et d'autres équipements de sécurité et de protection appropriés en place et qui fonctionnent.
9. Ne jamais orienter la décharge vers les personnes ou les zones où les dommages matériels peuvent se produire. Tenez les enfants et d'autres à l'écart.
10. Ne surchargez pas la machine en tentant de déneiger trop vite.
11. Ne poussez jamais la machine trop vite sur une surface glissante. Regardez derrière vous et faites attention en reculant.
12. Débranchez l'alimentation électrique lors du transport de la foreuse à neige ou lorsqu'elle n'est pas en cours d'utilisation.
13. Utilisez uniquement des accessoires et pièces approuvés par le fabricant de la souffleuse à neige (comme des masselottes d'équilibrage, des contrepoids, une cabine ou autre).
14. N'utilisez jamais la souffleuse si vous n'avez pas une bonne visibilité ou un bon éclairage. Regardez toujours où vous posez les pieds et tenez fermement les poignées. Marchez, ne courez pas.

Nettoyage d'une goulotte de déversement bouchée
Le contact des mains avec la foreuse tournante à l'intérieur de la goulotte de déversement est la cause la plus courante de blessures liée aux souffleuses à neige. N'utilisez jamais votre main pour nettoyer la goulotte de déversement.
Pour nettoyer la goulotte :
1. ÉTEINDRE LE MOTEUR!
2. Attendez 10 secondes pour vous assurer que les aubes du rouet ont arrêté de tourner.
3. Utilisez toujours un outil de nettoyage, pas vos mains.

Entretien/ Entreposage
1. Vérifiez fréquemment que les boulons sont bien serrés pour s'assurer que l'équipement soit en condition de bon fonctionnement.
2. Consultez toujours les instructions du guide de l'opérateur pour savoir comment ranger la souffleuse à neige pendant une période prolongée.
3. Conservez ou remplacez les étiquettes d'instructions et de sécurité le cas échéant.
4. Faites tournez la machine pendant quelques minutes après avoir jeté la neige pour éviter le gel de la foreuse.

CONSIGNES GÉNÉRALES DE SÉCURITÉ CONCERNANT LA BATTERIE

a) Ne pas démonter, ouvrir ou déchiqueter le bloc batterie.
b) Ne pas exposer le bloc batterie à la chaleur ou au feu. Evitez de ranger la batterie dans un endroit exposé à la lumière directe du soleil.
c) Ne pas court-circuiter une batterie. Ne stockez pas les blocs batterie en vrac dans une boîte ou un tiroir où ils peuvent se court-circuiter ou être court-circuités par d'autres objets métalliques. Lorsque le bloc batterie n'est pas utilisé, conservez-le loin d'autres objets métalliques, tels que des trombones, des pièces de monnaie, des clés, des clous, des vis ou d'autres objets métalliques de petite taille, qui pourraient établir une connexion d'un terminal à l'autre. Le fait de créer un court-circuit entre les bornes de la batterie peut causer des brûlures ou des incendies.
d) Ne pas soumettre la batterie à des chocs mécaniques.
e) En cas de fuite de la batterie, ne pas laisser le liquide entrer en contact avec la peau ou les yeux. Si un contact a été effectué, laver la zone touchée avec beaucoup d'eau et consulter un médecin.
f) Ne pas utiliser de batterie qui n'a pas été conçue pour être utilisée avec cet appareil.
g) Maintenez la batterie hors de portée des enfants.
h) Achetez toujours une batterie recommandée par le fabricant de l'appareil.
i) Conservez le bloc batterie propre et sec.
j) Essuyez les bornes de la batterie avec un chiffon propre et sec si elles deviennent sales.
k) La batterie doit être chargée avant son utilisation. Utilisez toujours le chargeur adapté et reportez-vous aux instructions du fabricant ou au manuel de l'équipement pour suivre les instructions concernant la procédure de charge.
l) Ne laissez pas le bloc batterie en charge prolongée lorsqu'il n'est pas utilisé.
m) Après de longues périodes de stockage, il peut

être nécessaire de charger et de décharger la batterie plusieurs fois pour obtenir des performances optimales.

n) Rechargez le bloc batterie uniquement avec le chargeur spécifié par Worx. N'utilisez pas un chargeur autre que celui spécifiquement conçu pour être utilisé avec l'équipement.

o) Conservez la documentation originale du produit pour référence ultérieure.

p) Utilisez uniquement la batterie dans l'application pour laquelle elle a été prévue.

q) Retirez la batterie de l'équipement lorsqu'il n'est pas utilisé.

r) Éliminez la batterie de façon adéquate.

s) Ne pas mélanger des cellules de fabricants, de capacités, de tailles ou de type différents dans un appareil.

t) N'exposez pas la batterie à des micro ondes et de la haute pression.

GARDEZ CES INSTRUCTIONS

SYMBOLES

	AVERTISSEMENT
	Lisez le manuel de l'utilisateur
	Garder mains et pieds á distance
	Attention à la tarière rotative - Gardez les mains, les pieds et les vêtements éloignés.
	Éteindre le moteur avant de déboucher la goulotte.
	Portez une protection auditive
	Portez un protecteur oculaire
	Portez un masque antipoussières
	Portez des chaussures de sécurité
	Portez un casque de protection
	Toujours porter des gants de protection
	Batterie Li-ion. Les batteries doivent être recyclées en collecte sélective.
	Ne pas jeter au feu
	Les batteries peuvent s'introduire dans le cycle de l'eau si elles sont éliminées de manière inappropriée, ce qui peut être dangereux pour l'écosystème. Ne pas éliminer les batteries usagées avec les déchets municipaux non triés.
	call2recycle® POSITEC Inc. a formé un partenariat avec RBRC Corporation pour le recyclage des batteries Positec portant le sceau RBRC-call2recycle. Pour la protection de l'environnement, veillez à ne pas jeter les batteries aux poubelles. À la fin du cycle de vie de la batterie, appelez 1-800-822-8837 pour un service gratuit qui mettra la batterie au rebut selon les règles de l'art.
	Retirez la batterie de la souffleuse à neige avant d'effectuer toute opération de réglage, d'entretien ou de maintenance.

2. LISTE DES ÉLÉMENTS

1.	LEVIER DE COMMANDE D'AVANCEMENT
2.	COMMANDE DE VITESSE D'AVANCEMENT
3.	BOUTON DE ROTATION DE LA GOULOTTE
4.	PROJECTEURS DE TRAVAIL À DEL
5.	LEVIER DE DIRECTION GAUCHE
6.	LEVIER DE COMMANDE DE LA VIS SANS FIN
7.	INTERRUPTEUR PRINCIPAL
8.	COMMANDE DE VITESSE DE LA VIS SANS FIN
9.	INTERRUPTEUR DE VERROUILLAGE
10.	LEVIER DE DIRECTION DROIT
11.	BOUTON DE RÉGLAGE DU DÉFLECTEUR DE GOULOTTE
12.	BOUTON MODE USAGE INTENSIF
13.	BOUTON MARCHE/ARRÊT DE LA LUMIÈRE
14.	CLIP DE CÂBLE
15.	BOUTONS DE VERROUILLAGE DE LA POIGNÉE
16.	COUVERCLE DU COMPARTIMENT DE LA BATTERIE
17.	BLOCS-PILES *
18.	MÉCANISME DE RETENUE DU BLOCPILES *
19.	RANGEMENT DU BOULON DE CISAILLEMENT ET DE LA CLÉ
20	DÉFLECTEUR DE GOULOTTE
21.	GOULOTTE D'ÉJECTION
22.	OUTIL DE NETTOYAGE DE LA GOULOTTE
23.	LAME DE COUPE DE NEIGE *
24.	PATINS
25.	ENSEMBLE DE LA TARIÈRE
26.	GOUPILLES DE CISAILLEMENT
27.	LAME RACLEUSE

*** Tous les accessoires illustrés ou décrits ne sont pas inclus dans une livraison standard.**

3. DONNÉES TECHNIQUES

	WG472 WG472.X ***
Tension	80V ⎓ Max. (4x20V Max.**)
Largeur de déblayage	60 cm (24")
Hauteur / profondeur d'admission de neige	50 cm (20")
Type d'opération	à deux phases
Distance d'éjection	jusqu'à 15 m (50')
Taille des roues	38.1 cm (15")
Type de batterie	Lithium-ion
Poids de l'outil (Outil nu)	64 kg (141.2 lbs)

** Tension mesurée hors fonctionnement. La tension initiale de la batterie atteint le maximum de 20 volts. La tension nominale est de 18 V.
*** X peut être suivi d'un ou deux caractères. Tous les modèles sont identiques, sauf le numéro de modèle et la marque. Le suffixe dans les modèles peut être un nombre allant de « 1 » à « 999 » ou une lettre anglaise « A » à « Z » ou « M1 » à « M9 » qui signifie la différence entre les paquets ou les accessoires emballés dans l'emballage.

BATTERIES ET CHARGEURS RECOMMMANDÉS

Catégorie	Modèle	Capacité
20 V Batterie	WA3678	8.0 Ah
	WA3680	12.0 Ah
Chargeur 20 V à 4 ports	WA3899	8.0 A

Il est recommandé d'utiliser une batterie d'une capacité de 6,0 Ah ou supérieure.
Nous vous recommandons d'acheter vos accessoires dans le magasin qui vous a vendu l'outil. Pour de plus amples renseignements, consultez l'emballage de l'accessoire. Le personnel du magasin peut également vous conseiller.

4. UTILISATION PRÉVUE

La machine est conçue et destinée à déneiger rapidement et efficacement de fortes accumulations de neige.

5. ASSEMBLAGE ET UTILISATION

REMARQUE: Avant d'utiliser cet outil, assurez-vous de lire attentivement le manuel d'utilisation.

ACTION	SCHÉMA
ASSEMBLAGE	
Assemblage des poignées Positionnez la poignée supérieure sur la poignée inférieure. Réglez-la à la hauteur souhaitée, puis serrez fermement les molettes et les boulons de la poignée.	Voir Fig. A1
Installez la goulotte d'éjection Placez la goulotte d'éjection sur sa base en vous assurant qu'elle est complètement en place. Fixez-la à l'aide des vis fournies. **REMARQUE :** Serrez les vis à l'aide de la clé hexagonale fournie.	Voir Fig. A2, A3
Acheminez le câble Acheminez le câble de commande le long de la poignée et fixez-le à l'aide des attaches de câble fournies. Assurez-vous que le câble n'est ni pincé ni tendu.	Voir Fig. A4
Ajuster la direction de la goulotte de décharge **AVERTISSEMENT!** Ne jamais diriger le conduit d'éjection de la neige en direction de l'utilisateur, des passants, des véhicules ou des fenêtres environnantes. La neige éjectée et les corps étrangers accidentellement entraînés par la souffleuse peuvent provoquer d'importants dégâts et des blessures corporelles graves en retombant. Le conduit d'éjection doit toujours être orienté dans la direction opposée à celle de l'endroit où se trouvent l'utilisateur, les passants ou les fenêtres et les véhicules environnants.	Voir Fig. A5
Ajustez le déflecteur de la goulotte **AVERTISSEMENT:** Assurez-vous que le déflecteur de la goulotte s'enclenche et se bloque totalement dans la goulotte de déversement. N'avancez pas le déflecteur de la goulotte trop loin en avant provoquant l'apparition d'une ouverture entre le déflecteur de la goulotte et la goulotte de déversement.	Voir Fig. A6
Réglez les patins Ajustez les patins en fonction des conditions de la surface. **REMARQUE :** Relevez-les pour la neige durcie; abaissez-les pour les surfaces en gravier ou en pierre concassée. **REMARQUE :** Utilisez la clé hexagonale pour régler les Patins.	Voir Fig. A7
Vérifiez le niveau de charge de la batterie Appuyez sur le bouton indicateur pour voir l'état de charge de la batterie. **REMARQUE :** Ceci s'applique uniquement aux blocs-batteries munis d'un voyant lumineux.	Voir Fig. B1
Recharge de la batterie **REMARQUE :** La batterie est livrée non chargée. Elle doit être entièrement chargée avant la première utilisation. Chargez toujours les quatre batteries en même temps. Pour plus de détails, consultez le manuel du chargeur.	Voir Fig. B2
Disposition/ retrait du bloc batterie **REMARQUE :** Cette machine ne fonctionne que lorsque 4 batteries sont installées. Il est recommandé d'utiliser les mêmes 4 batteries et de les charger en même temps. Lorsque vous utilisez 4 batteries avec des capacités en ampères-heures différentes, la machine fonctionne uniquement selon la capacité la plus faible. Appuyez sur le bouton de déverrouillage du bloc-batterie avant de retirer les batteries.	Voir Fig. B3
UTILISATION	

Démarrage et arrêt de l'éjection de neige **REMARQUE :** réglez le déflecteur de la goulotte à un angle sécuritaire avant de démarrer. 1.) Appuyez sur l'interrupteur principal pour mettre la machine en marche. 2.) Poussez le bouton de verrouillage et serrez le levier de commande de la tarière pour commencer l'éjection de la neige. 3.) Utilisez la commande de vitesse de la tarière pour sélectionner une vitesse d'éjection confortable. 4.) Relâchez le levier de commande de la tarière pour arrêter l'éjection de la neige, puis relâchez le bouton de verrouillage.	Voir Fig. C1, C2, C3
Fonction d'autopropulsion **REMARQUE :** serrez le levier de commande d'autopropulsion pour activer le système d'entraînement. Pour avancer : placez la commande de vitesse dans la plage avant. Poussez la commande vers l'avant pour augmenter la vitesse; tirez-la vers vous pour la diminuer. Pour reculer : placez la commande de vitesse dans la plage arrière. Dans cette plage, pousser la commande vers l'avant diminue la vitesse; la tirer vers vous l'augmente. Un « clic » distinct sépare les plages avant et arrière. Si la commande de vitesse est déplacée directement entre l'avant et l'arrière pendant le fonctionnement, la machine s'arrêtera automatiquement. Redémarrez-la pour reprendre le fonctionnement.	Voir Fig. D1, D2

Interaction entre la tarière et l'autopropulsion Lorsque le levier de commande d'autopropulsion et le levier de commande de la tarière sont actionnés en même temps, la tarière reste engagée même si vous relâchez le levier de la tarière. Cela permet une utilisation à une main afin d'ajuster la vitesse de la tarière, la vitesse de déplacement ou la direction de la goulotte sans interrompre l'éjection de la neige. Pour désengager la tarière, relâchez le levier de commande d'autopropulsion — cela arrête à la fois la tarière et le système d'entraînement.	
Projecteurs de travail à DEL Appuyez sur le bouton marche/arrêt de l'éclairage pour allumer ou éteindre les lumières.	Voir Fig. E
Mode intensif Utilisez le mode intensif pour la neige profonde ou lourde. Appuyez sur le bouton du mode intensif : la vitesse de déplacement passe automatiquement au réglage le plus bas tandis que la vitesse de la tarière est réglée au maximum pour améliorer les performances de déneigement. **REMARQUE :** Le mode intensif ne peut être activé que lorsque la fonction d'autopropulsion est en marche avant.	Voir Fig. F
Effectuer un virage Serrez le levier de direction droit ou gauche pour faire tourner la machine pendant son fonctionnement. **REMARQUE :** pour déplacer la souffleuse à neige vers un autre endroit, serrez les deux leviers de direction en même temps. Cela désengage les roues du système d'entraînement, ce qui facilite le déplacement manuel de la machine en la poussant ou en la tirant.	Voir Fig. G
Assemblage et réglage des lames de coupe de neige	Voir Fig. H

CONSEILS D'EXPERTS POUR DÉBLAYER SON ENTRÉE DE GARAGE (Voir Fig. I)
SOUFFLEUSE (SAUF EN CONDITIONS DE POUDRERIE)

(1) Dégager une tranchée dans le milieu de l'entrée avec la goulotte orientée vers la gauche.
(2) Sans ajuster la goulotte, pivoter la souffleuse de 180 degrés.
(3) Revenir à votre point de départ. Pivoter l'appareil dans le même sens que tantôt.
(4) Continuer à faire des cercles vers l'extérieur dans.

COMBINAISONS D'ACCESSOIRES

Lame à neige	WA0468
Patins de glissement	WA0469
Goupille de cisaillement	WA0470
Barre grattoir	WA0471

6. ENTRETIEN

Important: Toutes les réparations ne doivent être effectuées que par un centre de réparation agréé.
REMARQUE: Les côtés droit et gauche de la machine sont indiqués à partir de la position de fonctionnement normale.

⚠ **AVERTISSEMENT: Si les batteries sont installées dans la chasse-neige, quelqu'un pourrait l'actionner accidentellement pendant que vous y effectuez des travaux d'entretien, ce qui pourrait entraîner des blessures graves. Retirez les batteries avant d'effectuer tout entretien.**

CONSEILS D'ENTRETIEN GÉNÉRAL
(1) N'essayez pas de réparer la machine si vous ne disposez pas des outils et des instructions nécessaires à son démontage et à sa réparation.
(2) Vérifiez fréquemment que les boulons sont bien serrés afin de garantir que l'équipement demeure en bon état de fonctionnement.
(3) Après chaque opération de déneigement, faites fonctionner le chasse-neige pendant quelques minutes pour empêcher le collecteur/l'impulseur de geler. Coupez le moteur, attendez que toutes les pièces mobiles soient complètement arrêtées, puis essuyez la neige et la glace accumulées sur l'appareil. Enlevez toute neige excédentaire.

Remplacez les goupilles de cisaillement (Voir Fig. J)
Remplacez les goupilles de cisaillement

Remplacez la barre grattoir (Voir Fig. K)
Remplacez la barre grattoir lorsqu'elle est usée.

ENTREPOSAGE

1. Nettoyez le chasse-neige avant de le ranger ou de le transporter. Assurez-vous qu'il est solidement fixé pendant le transport.
2. Retirez la batterie du chasse-neige.
3. Inspectez minutieusement le chasse-neige afin de détecter d'éventuelles pièces usées, desserrées ou endommagées. Vérifiez et resserrez si nécessaire les vis aux points d'assemblage. Pour toute réparation ou remplacement de pièces, contactez votre distributeur Worx.
4. Rangez l'appareil, avec les batteries retirées, dans un endroit sûr et sec, hors de portée des enfants, afin d'éviter toute utilisation non autorisée ou tout dommage. Couvrez-le légèrement avec une bâche pour une protection supplémentaire.
5. La batterie doit être conservée à l'intérieur (au-dessus de 0 °C/32 °F) et ne doit être emportée à l'extérieur que lors de l'utilisation. Pour un rangement à long terme, la souffleuse à neige doit être rangée à l'intérieur.

POUR LES OUTILS DE LA BATTERIE
El rango de temperatura ambiente para el uso y almacenamiento de la herramienta y la batería es de -4 °F a 113 °F (-20 ºC a 45 ºC).
El chasse-neige podría no arrancar correctamente si la temperatura de su batería es de -4 °F (-20 °C) o menos. Si el aparato no arranca, retire la batería del chasse-neige y déjela calentar en el interior durante 10 minutos o más. Luego reinstale la batería e intente nuevamente.
El rango de temperatura ambiente recomendado para el sistema de carga durante la carga es de 32 °F a 104 °F (0 ºC a 40 ºC).

Détails concernant l'élimination sécuritaire des piles usagées
À la fin de la vie utile de l'appareil, retirez le bloc-piles en toute sécurité avant de vous débarrasser de l'appareil. Ne jetez pas les piles à la poubelle ni dans les ordures normales. Ne jetez pas non plus la pile avec l'appareil. Retirez le bloc-piles usagé de l'appareil et déposez-le dans l'installation de recyclage spécialisée la plus proche ou la plus pratique. En cas de doute, consultez votre service local de protection de l'environnement. Les piles peuvent entrer dans le cycle de l'eau si elles sont mal éliminées, ce qui peut être dangereux pour l'écosystème. N'incorporez pas les piles usagées dans les déchets municipaux non triés.

7. TABLEAU DE DÉPANNAGE

Le tableau suivant vous propose des vérifications et des mesures correctrices si votre outil ne fonctionne pas correctement. Si le tableau d'identifie pas ou ne permet pas de corriger le problème, contactez votre agent de maintenance.

AVERTISSEMENT: Éteignez et retirez la batterie avant de chercher à résoudre la panne.

SYMPTÔME	LES CAUSES POSSIBLES	PROBLÈMES ET SOLUTIONS
La souffleuse à neige ne démarre pas.	La capacité de la batterie est faible.	Chargez complètement toutes les batteries.
	La vis sans fin est bloquée en raison d'une accumulation de glace ou de neige.	Retirez les blocs-batteries, puis utilisez l'outil de nettoyage de la goulotte fourni pour enlever toute neige ou glace obstruant la vis sans fin. Après le dégagement, redémarrez la souffleuse à neige.
	Le bloc-batterie est en surchauffe.	Retirez les blocs-batteries et laissez-les refroidir jusqu'à une température de fonctionnement appropriée. Réinstallez-les et redémarrez la machine.
	La température du bloc-batterie est trop basse.	Retirez les blocs-batteries et laissez-les se réchauffer à l'intérieur pendant au moins 10 minutes. Réinstallez-les et redémarrez la machine.
	Autres problèmes	Contactez un centre de service autorisé.
Le moteur fonctionne, mais la vis sans fin ne tourne pas.	La goupille de cisaillement est cassée.	Remplacez les goupilles de cisaillement. (Voir Fig. J)
La souffleuse à neige laisse une fine couche de neige derrière elle.	La barre racleuse est usée.	Remplacez la barre racleuse. (Voir Fig. K)
	Les patins sont réglés trop bas, ce qui place la barre racleuse trop loin du sol.	Ajustez la hauteur des patins. (Voir Fig. H)
La souffleuse à neige présente une performance réduite de projection de neige.	Les vis sans fin sont usées.	Contactez un centre de service autorisé.
	La vitesse de la vis sans fin est trop faible.	Augmentez la vitesse de la vis sans fin.

Positec USA, Inc. Charlotte, NC 28216 USA

INTRODUCCIÓN

1. SEGURIDAD DEL PRODUCTO
2. LISTA DE PARTES
3. DATOS TÉCNICOS
4. USO PREVISTO
5. ENSAMBLE Y FUNCIONAMIENTO
6. MANTENIMIENTO

1. SEGURIDAD DEL PRODUCTO

ADVERTENCIA! El polvo creado al lijar, serruchar, pulir, taladrar o realizar otras actividades de la construcción, contiene substancias químicas que se sabe producen cáncer, defectos de nacimiento u otros daños al sistema reproductor. Algunos ejemplos de esos productos químicos son:

- **El plomo de las pinturas a base de plomo;**
- **l la sílice cristalina de los ladrillos, del cemento y de otros productos de albañilería;**
- **l El arsénico y el cromo de la madera tratada químicamente.**

El riesgo que se corre a causa del contacto con esos productos varía según la frecuencia con que usted realice este tipo de trabajos. Con el fin de reducir su exposición a esas substancias químicas: l trabaje en un área bien ventilada, l utilice un equipo de seguridad adecuado, tal como una máscara contra el polvo especialmente diseñada para filtrar partículas microscópicas.

ADVERTENCIA: Este producto puede exponerle a sustancias químicas, como plomo y di (2-etilhexilo) ftalato (DEHP), que el estado de California reconoce como causantes de cáncer y defectos de nacimiento u otros daños reproductivos. Para más información visite: www.P65Warnings.ca.gov.

IMPORTANTE INSTRUCCIONES DE SEGURIDAD
Lea todas las instrucciones

¡ADVERTENCIA! Cuando use aparatos eléctricos, siempre deben seguirse ciertas pautas básicas de seguridad a fin de reducir el riesgo de incendio, descarga eléctrica o lesión seria, incluyendo las siguientes:
¡ADVERTENCIA! Utilice los accesorios recomendados por el fabricante. La utilización de cualquier otro accesorio puede aumentar el riesgo de lesiones.
¡PELIGRO! No utilice las manos para destapar la tolva de descarga. Detenga el motor antes de extraer los residuos. No camine por delante de la máquina encendida. No dirija la descarga hacia los espectadores.
¡ADVERTENCIA! Utilice solo para quitar nieve.
¡ADVERTENCIA! Para reducir el riesgo de lesiones, no utilice la herramienta sin las guardas colocadas.

PARA TODOS LOS ARTEFACTOS

1) No utilice el quitanieves en una superficie cubierta con gravilla a menos que se lo haya ajustado para dicha superficie siguiendo el manual del operador.
2) Manténgalo fuera del alcance de los niños - las demás personas deben permanecer alejadas de la zona de trabajo.
3) Use ropa adecuada - No use ropa suelta o joyas. Pueden llegar a engancharse en las partes móviles.
4) Utilice botas de goma al usar el quitanieves.
5) El funcionamiento del quitanieves levantándolo con las manos es peligroso, a menos que se sigan las instrucciones especiales para dicha utilización que se incluyen en el manual del operador.
6) Evite el arranque accidental–No transporte el quitanieves con el dedo en el interruptor. Asegúrese que el interruptor esté apagado cuando conecte la batería.
7) Mantenga las manos alejadas de las partes móviles.
8) Mantenga las cubiertas en su lugar y en buen estado.
9) No fuerce el artefacto, hará un mejor trabajo y con menor posibilidad de accidentes si lo utiliza de la forma para la que se diseñó.
10) No se No se exceda. Mantenga una buena postura y equilibro todo el tiempo.
11) Si el quitanieves golpea con un objeto extraño, siga los siguientes pasos:
    i) Detenga el quitanieves. Suelte el interruptor.
    ii) Retire el paquete de batería
    iii) Inspeccione si existen daños.
    iv) Repare cualquier daño antes de volver a encender y utilizar el quitanieves.
12) Desconecte el artefacto. Retire el paquete de batería de la máquina cuando no esté en uso, antes de dar servicio, cuando cambie accesorios, y similares.
13) Guarde los artefactos que no utilice en el interior. Cuando no los use, los artefactos deben guardarse en el interior, en un lugar seco y alto, o bajo llave – fuera del alcance de los niños.
14) Cuide los artefactos. –Siga las instrucciones de lubricación y cambio de accesorios.

PARA TODOS LOS APARATOS ACCIONADOS POR BATERÍA:

1. Evite el encendido accidental. Asegúrese que el

interruptor esté en la posición de apagado antes de conectar el paquete de batería, al levantar o transportar el aparato. Transportar el aparato con su dedo sobre el interruptor o energizar el aparato que tenga el interruptor encendido provoca accidentes.
2. Desconecte el paquete de batería del aparato antes de realizar cualquier ajuste, cambiar los accesorios, o guardar el aparato. Tales medidas preventivas de seguridad reducen el riesgo de encender el aparato por accidente.
3. Recargue únicamente con el cargador especificado por Worx. Un cargador que es adecuado para un tipo de paquete de batería puede crear un riesgo de incendio cuando se usa con otro paquete de batería.
4. Use los electrodomésticos sólo con paquetes de baterías específicamente diseñados. El uso de cualquier otro paquete de baterías puede crear un riesgo de lesiones e incendios.
5. Cuando la batería no esté en uso, manténgala alejada de otros objetos metálicos, como sujetadores de papel, monedas, llaves, clavos, tornillos u otros objetos metálicos pequeños, que puedan establecer una conexión de una terminal a otra. Poner en corto las terminales de la batería puede causar quemaduras o un incendio.
6. Bajo condiciones de abuso, puede expulsarse líquido de la batería; evite el contacto. Si ocurre contacto accidentalmente, lave con agua. Si el líquido entra en contacto con los ojos, busque ayuda médica adicional. El líquido expulsado de la batería puede causar irritación o quemaduras.
7. No use un paquete de batería o aparato dañado o modificado. Las baterías dañadas o modificadas pueden presentar un comportamiento impredecible que puede provocar un incendio, una explosión o un riesgo de lesiones.
8. No exponga la batería o el artefacto al fuego ni a temperaturas excesivas. La exposición al fuego o la temperatura por encima de 130 °C pueden causar una explosión.
9. Siga todas las instrucciones de carga y no cargue la batería o el dispositivo fuera del rango de temperatura especificado en las instrucciones. La carga incorrecta o a temperaturas fuera del rango especificado puede dañar la batería y aumentar el riesgo de incendio.
10. Pida que una persona de reparación calificada dé mantenimiento usando únicamente partes de reemplazo idénticas. Esto garantizará que se mantenga la seguridad del producto.
11. No modifique ni intente reparar el aparato o el paquete de baterías (conforme sea aplicable), excepto como se indica en las instrucciones de uso y cuidado.

PRÁCTICAS DE OPERACIÓN SEGURA PARA EL QUITANIEVES DE UTILIZACIÓN POR DETRÁS

Capacitación

1. Lea, entienda y siga todas las instrucciones en la máquina y en el manual antes de operar esta unidad. Familiarícese correctamente con los controles y el uso correcto de la herramienta.
2. Nunca permita que los niños utilicen un cortacésped motorizado.
3. Mantenga el área de limpieza sin personas, especialmente niños paqueños.
4. Tenga sumo cuidado para evitar resbalarse o caerse, especialmente al utilizar la herramienta caminando hacia atrás.

Preparación

1. Inspeccione minuciosamente el área donde se utilizará la herramienta y extraiga todas las piedras, maderas, cables, huesos y otros objetos extraños.
2. No utilice la herramienta con los pies descalzos o en sandalias. Evite ropa holgada que pueda quedar atrapada en las partes móviles. Utilice calzado que mejore su estabilidad en superficies resbalosas.
3. Ajuste la altura del alojamiento del recolector para quitar la gravilla o la superficie tipo roca aplastada.
4. Nunca intente realizar ajustes con el motor en funcionamiento (excepto cuando lo indica específicamente el fabricante).
5. Siempre utilice anteojos de seguridad o protección ocular durante la utilización del quitanieves o al realizar un ajuste o reparación con el fin de proteger los ojos contra los objetos extraños que podrían ser arrojados por la herramienta.

Funcionamiento

1. No coloque las manos ni los pies cerca o debajo de las piezas giratorias. Siempre mantenga libre la tolva de descarga.
2. Tenga sumo cuidado al utilizar la herramienta en calles, caminos o carreteras de gravilla en las que haya tránsito. Manténgase alerta de los peligros ocultos o el tránsito.
3. Después de golpear un objeto extraño, detenga el motor, retire el paquete de batería de la máquina, revise minuciosamente el quitanieves respecto a cualquier daño, y repare el daño antes de volver a arrancar y operar el quitanieves.
4. Si la unidad comienza a vibrar de forma anormal, detenga el motor y verifique inmediatamente la causa. Generalmente, la vibración es una advertencia sobre un problema.
5. Detenga el motor siempre que abandone la posición de operación, antes de eliminar obstrucciones del alojamiento de la barrena o descargar el conducto, y cuando realice cualquier

reparación, ajustes o inspecciones.
6. Cuando limpie, repare o revise el quitanieves, pare el motor y asegúrese que la barrena y todas las partes móviles estén detenidas. Retire el paquete de batería de la máquina para prevenir que alguien arranque accidentalmente el motor.
7. Tenga sumo cuidado al cambiar la dirección en las pendientes.
8. Nunca utilice el quitanieves sin las guardas, otros dispositivos de seguridad colocados en su lugar.
9. Nunca dirija la descarga hacia personas o áreas donde pueda ocurrir daño a la propiedad. Mantenga a los niños y otras personas alejados.
10. No sobrecargue la capacidad de la máquina intentando quitar nieve a una velocidad demasiado rápida.
11. Nunca utilice la máquina a altas velocidades en superficies resbalosas. Mire hacia atrás y tenga cuidado al caminar hacia atrás.
12. Desconecte la energía a la barrena cuando se transporte el quitanieves o no esté en uso.
13. Utilice sólo los accesorios aprobados por el fabricante del quitanieves (como pesas para las ruedas, contrapesos, cabinas, etc.).
14. Nunca utilice el quitanieves sin una visibilidad y luz correctas. Mantenga siempre la estabilidad y mantenga una sujeción firme de los mangos. Camine y nunca corra.

Limpieza de conducto de descarga obstruido
El contacto de la mano con la barrena giratoria dentro del conductor de descarga es la causa más común de lesiones relacionadas con quitanieves. Nunca use su mano para limpiar el conducto de descarga.
Para limpiar el conducto:
1. ¡APAGUE EL MOTOR!
2. Espere 10 segundos para asegurar que las aspas del impulsor hayan dejado de girar.
3. Siempre use una herramienta de limpieza, no sus manos.

MANTENIMIENTO/ ALMACENAMIENTO
1. Periódicamente, inspeccione si los pernos de seguridad y otros pernos están ajustados de forma correcta a fin de garantizar que la herramienta se encuentre en un estado de funcionamiento seguro.
2. Consulte siempre las instrucciones de la guía del operador para obtener información importante en caso de que se desee almacenar el quitanieves durante un período de tiempo extenso.
3. Mantenga o reemplace las etiquetas de instrucciones y seguridad, en caso de que sea necesario.
4. Opere la máquina unos cuantos minutos después de quitar nieve para evitar el congelamiento de la barrena.

ADVERTENCIAS DE SEGURIDAD GENERAL PARA EL PAQUETE DE BATERÍA

a) No desensamble, abra o triture el paquete de batería.
b) No exponga el paquete de batería a calor o fuego. Evite guardar a la luz directa del sol.
c) No ponga en corto circuito el paquete de batería. No guarde el paquete de batería de forma aleatoria en una caja o cajón donde puedan ponerse en corto circuito entre sí o ponerse en corto circuito por otros objetos metálicos. Cuando el paquete de batería no esté en uso, manténgalo alejado de otros objetos metálicos, como sujetadores de papel, monedas, llaves, clavos, tornillos u otros objetos metálicos pequeños que puedan establecer una conexión de una terminal a otra. El corto circuito de las terminales de la batería puede causar quemaduras o incendios.
d) No someta el paquete de batería a impacto mecánico.
e) En el caso de fuga de la batería, no permita que el líquido entre en contacto con la piel o los ojos. Si hay contacto, lave el área afectada con bastante agua y busque atención médica.
f) No use ningún paquete de batería que no esté diseñado para uso con el equipo.
g) Mantenga el paquete de batería fuera del alcance de los niños.
h) Siempre adquiera el paquete de batería recomendado por el fabricante del dispositivo para el equipo.
i) Mantenga el paquete de batería limpio y seco.
j) Limpie las terminales del paquete de batería con una tela seca limpia su se ensucian.
k) El paquete de batería se necesita cargar antes del uso. Siempre use el cargador correcto y consulte las instrucciones del fabricante o el manual del equipo para saber las instrucciones correctas de carga.
l) No deje el paquete de batería en carga prolongada cuando no esté en uso.
m) Después de periodos prolongados de almacenamiento, puede ser necesario cargar y descargar el paquete de batería varias veces para obtener el desempeño máximo.
n) Recargue únicamente con el cargador especificado por Worx. No use cargadores que no sean los específicamente suministrados para uso con el equipo.
o) Conserve la literatura el producto original para referencia futura.
p) Sólo use el paquete de batería en la aplicación para la que está diseñado.
q) Retire el paquete de batería del equipo cuando no esté en uso.

r) **Elimínelo adecuadamente.**
s) **No mezcle celdas de diferente fabricación, capacidad, tamaño o tipo dentro del dispositivo.**
t) **Mantenga la batería lejos de microondas y no la someta a altas presiones.**

CONSERVE ESTAS INSTRUCCIONES

SÍMBOLOS

	ADVERTENCIA
	Lea el manual del operador
	Imagen que representa el orificio de salida de la nieve
	Evite una lesión causada por la barrena giratoria. Mantenga las manos, pies y vestimenta alejados.
	Apague el motor antes de destrabar la tolva de descarga.
	Use protección auditiva
	Use lentes de seguridad
	Use máscara contra el polvo
	Use calzado de seguridad
	Use protección para la cabeza
	Use siempre unos guantes de protección
	Batería de Ion de litio, la batería se debe reciclar
	No arrojar al fuego
	Las baterías pueden ingresar al ciclo del agua si se eliminan de manera inadecuada, lo que puede ser peligroso para el ecosistema. No deseche las baterías usadas como residuos municipales sin clasificar.
	call2recycle® POSITEC Inc. ha establecido una asociación con la empresa RBRC para el reciclaje de todas las baterías Positec que posean el sello RBRC-call2recycle. Para contribuir con la protección del medio ambiente, no deseche las baterías como residuos normales. Después de que haya finalizado el ciclo de vida útil de la batería, comuníquese al 1.800-822-8837 para acceder al servicio gratuito que realizará el desecho correcto de la batería.
	Retire la batería del quitanieves antes de realizar cualquier ajuste, servicio o mantenimiento.

2. LISTA DE PARTES

1.	**PALANCA DE CONTROL DE AUTOPROPULSIÓN**
2.	**CONTROL DE VELOCIDAD DE AUTOPROPULSIÓN**
3.	**PERILLA DE ROTACIÓN DEL CONDUCTO DE DESCARGA**
4.	**LUCES DE TRABAJO LED**

5.	PALANCA DE DIRECCIÓN IZQUIERDA
6.	PALANCA DE CONTROL DEL SINFÍN
7.	INTERRUPTOR PRINCIPAL DE ENCENDIDO
8.	CONTROL DE VELOCIDAD DEL SINFÍN
9.	INTERRUPTOR DE BLOQUEO
10.	PALANCA DE DIRECCIÓN DERECHA
11.	PERILLA DE AJUSTE DEL DEFLECTOR DEL CONDUCTO
12.	BOTÓN DE MODO DE TRABAJO PESADO
13.	BOTÓN DE ENCENDIDO/APAGADO DE LA LUZ
14.	CLIP PARA CABLE
15.	PERILLAS DE BLOQUEO DEL MANILLAR
16.	CUBIERTA DEL COMPARTIMENTO DE LA BATERÍA
17.	PAQUETE DE BATERÍAS *
18.	LENGÜETAS DE LIBERACIÓN DE LAS BATERIAS *
19.	ALMACENAMIENTO PARA PERNO DE SEGURIDAD Y LLAVE
20	DEFLECTOR DEL CANAL
21.	CANAL DE DESCARGA
22.	HERRAMIENTA DE LIMPIEZA DEL CONDUCTO
23.	CUCHILLA DE CORTE DE NIEVE*
24.	ZAPATAS DESLIZANTES
25.	CONJUNTO DEL SINFÍN
26.	PASADORES DE SEGURIDAD
27.	BARRA RASPADORA

*** En la entrega estándar no se incluyen todos los accesorios que se ilustran o se describen.**

3. DATOS TÉCNICOS

	WG472 WG472.X ***
Voltaje nominal	80V ⎓ Max. (4x20V Max.**)
Anchura de despeje	24" (60 cm)
Altura / profundidad de entrada de nieve	20" (50 cm)
Tipo de operación	de dos etapas
Distancia de lanzamiento	hasta 50’ (15 m)
Tamaño de rueda	15” (38.1 cm)
Tipo de batería	Lithium-ion
Peso de la máquina (Herramienta descubierta)	141.2 lbs (64 kg)

** Voltaje medido sin carga de trabajo. El voltaje inicial de la batería alcanza un máximo de 20 V. El voltaje nominal es 18 V.
*** X puede ser seguido por uno o dos caracteres. Todos los modelos son iguales, excepto el número de modelo y la marca registrada. El sufijo en los modelos puede ser un número del “1” al “999” o la letra inglesa “A” a “Z” o “M1” a “M9” que significa un paquete diferente o el Varios accesorios embalados en el paquete.

BATERÍAS Y CARGADORES SUGERIDOS

Categoría	Modelo	Capacidad
20 V Batería	WA3678	8.0 Ah
	WA3680	12.0 Ah
Cargador de 20 V con 4 puertos	WA3899	8.0 A

Se recomienda utilizar un paquete de batería con una capacidad de 6,0 Ah o superior.
Le recomendamos que compre sus accesorios en la misma tienda que le vendió la herramienta. Consulte el empaque de los accesorios para obtener más detalles. El personal de la tienda también puede ayudarle y aconsejarle.

4. USO PREVISTO

La máquina está diseñada y destinada a remover grandes cantidades de nieve de manera rápida y eficiente.

5. ENSAMBLE Y FUNCIONAMIENTO

NOTA: Antes de usar la herramienta, lea atentamente el manual de instrucciones.

ACCIÓN	FIGURA
ENSAMBLE	
Ensamble de las asas Coloque el mango superior sobre el mango inferior. Ajústelo a la altura deseada y, luego, apriete firmemente las perillas y los pernos del mango.	Vea la Fig. A1
Ensamble del canal de descarga Coloque el canal de descarga sobre la base del canal, asegurándose de que quede completamente asentado. Fíjelo con los tornillos suministrados. **NOTA:** Apriete los tornillos con la llave hexagonal suministrada.	Vea la Fig. A2, A3
Coloque el cable Pase el cable de control a lo largo del mango y fíjelo con los sujetacables suministrados. Asegúrese de que el cable no quede pellizcado ni demasiado tenso.	Vea la Fig. A4
Ajustar la dirección del canal de descarga **¡ADVERTENCIA!** Nunca dirija la tolva de descarga de nieve al operador, a personas, a vehículos o a ventanas cercanas. La nieve descargada y los objetos extraños que el quitanieves levanta accidentalmente pueden causar daños graves y lesiones personales. Siempre oriente la tolva de descarga en dirección opuesta a donde está usted, las personas, los vehículos o las ventanas.	Vea la Fig. A5
Ajustar el deflector del canal **ADVERTENCIA:** Asegúrese que el deflector del conducto se conecte y bloquee completamente sobre el conducto de descarga. No avance el deflector del conducto demasiado hacia adelante causando que aparezca una abertura entre el deflector del conducto y el conducto de descarga.	Vea la Fig. A6
Ajuste los patines. Ajuste los patines para que coincidan con las condiciones de la superficie. **NOTA:** Súbalos para nieve compacta; bájelos para superficies de grava o piedra triturada. **NOTA:** Utilice la llave hexagonal para ajustar las zapatas deslizantes.	Vea la Fig. A7
Verifique el nivel de carga de la batería Presione el botón indicador para ver el estado de carga de la batería. **NOTA:** Esto aplica solo a los paquetes de batería equipados con una luz indicadora.	Vea la Fig. B1
Carga de la batería **NOTA:** La batería se envía sin carga. Debe cargarse completamente antes del primer uso. Cargue siempre las cuatro baterías completamente al mismo tiempo. Para más detalles, consulte el manual del cargador.	Vea la Fig. B2
Colocación/ desinstalación de paquete de batería **NOTA:** Esta máquina solo funcionará cuando se instalen cuatro baterías. Se recomienda utilizar las mismas cuatro baterías y cargarlas al mismo tiempo. Cuando utilice cuatro baterías con diferentes capacidades de amperios-hora, la máquina solo funcionará según la capacidad común más baja. Presione el botón de liberación del paquete de baterías antes de retirar los paquetes de baterías.	Vea la Fig. B3
FUNCIONAMIENTO	

Arranque y parada de la expulsión de nieve **NOTA:** Ajuste el deflector del conducto a un ángulo seguro antes de arrancar. 1.) Presione el interruptor principal de encendido para encender la máquina. 2.) Presione el interruptor de bloqueo y apriete la palanca de control del sinfín para comenzar la expulsión de nieve. 3.) Utilice el control de velocidad del sinfín para seleccionar una velocidad de expulsión cómoda. 4.) Suelte la palanca de control del sinfín para detener la expulsión de nieve y luego suelte el interruptor de bloqueo.	Vea la Fig. C1, C2, C3
Función de autopropulsión **NOTA:** Apriete la palanca de control de autopropulsión para activar el sistema de tracción. Para avanzar: coloque el control de velocidad en el rango de avance. Empuje el control alejándolo de usted para aumentar la velocidad; jálelo hacia usted para disminuir la velocidad. Para retroceder: coloque el control de velocidad en el rango de reversa. En este rango, empujar el control hacia afuera reduce la velocidad; jalarlo hacia usted la aumenta. Un "clic" definido separa los rangos de avance y reversa. Si el control de velocidad se cambia directamente entre avance y reversa durante el funcionamiento, la máquina se detendrá automáticamente. Reinicie para reanudar la operación.	Vea la Fig. D1, D2

Interacción entre el sinfín y la autopropulsión Cuando la palanca de control de autopropulsión y la palanca de control del sinfín se presionan al mismo tiempo, el sinfín permanece activado incluso si se suelta la palanca de control del sinfín. Esto permite la operación con una sola mano, de modo que pueda ajustar la velocidad del sinfín, la velocidad de avance o la dirección del conducto sin detener la expulsión de nieve. Para desactivar el sinfín, suelte la palanca de control de autopropulsión; esto detiene tanto el sinfín como el sistema de tracción.	
Luces de trabajo LED Presione el botón de encendido/apagado de la luz para encender o apagar las luces.	Vea la Fig. E
Modo de alta potencia Utilice el modo de alta potencia para nieve profunda o pesada. Presione el botón de modo de alta potencia: la velocidad de avance del sistema de tracción se reduce automáticamente al ajuste más bajo, mientras que la velocidad del sinfín aumenta al máximo para mejorar el rendimiento de limpieza. **NOTA:** El modo de alta potencia solo puede activarse cuando la función de autopropulsión está en modo de avance.	Vea la Fig. F
Cómo realizar un giro Apriete la palanca de dirección derecha o izquierda para girar la máquina durante el funcionamiento. **NOTA:** Para mover la quitanieve a otra ubicación, apriete ambas palancas de dirección al mismo tiempo. Esto desacopla las ruedas del sistema de tracción, facilitando empujar o jalar la máquina manualmente.	Vea la Fig. G
Montaje y ajuste de las cuchillas de corte de nieve	Vea la Fig. H

LIMPIEZA DE UN CAMINO DE ACCESO - SUGERENCIAS DE EXPERTOS (Vea la Fig. I)
QUITANIEVES (EN CONDICIONES SIN VIENTO)

(1) Avance hacia abajo por la mitad del camino de acceso con la tolva de descarga apuntando hacia la izquierda.

(2) Sin ajustar la tolva de descarga, gire el lanzador de nieve aproximadamente 180 grados.
(3) Regrese hasta el inicio del camino de acceso. Gire el lanzador de nieve en la misma dirección que antes.
(4) Continúe realizando círculos hacia afuera en esta dirección hasta completar la limpieza del camino de acceso.

COMBINACIONES DE ACCESORIOS

Cuchilla de corte de nieve	WA0468
Zapatas deslizantes	WA0469
Pasador de seguridad	WA0470
Barra raspadora	WA0471

6. MANTENIMIENTO

ADVERTENCIA: Todas las reparaciones se deben realizar solo por un distribuidor de servicio autorizado.
NOTA: Determine los lados izquierdo y derecho de la herramienta desde la posición de funcionamiento normal.

⚠ ¡ADVERTENCIA! Si los paquetes de batería están conectados en el quitanieves, alguien podría operar accidentalmente el quitanieves mientras usted realiza el mantenimiento, lo que podría causar lesiones personales graves.
Retire el paquete de batería antes de realizar cualquier mantenimiento.

CONSEJOS GENERALES DE MANTENIMIENTO
(1) No intente reparar la máquina a menos que disponga de las herramientas adecuadas y de las instrucciones necesarias para desarmarla y repararla.
(2) Inspeccione periódicamente los pernos para asegurarse de que estén correctamente apretados y garantizar que el equipo funcione de manera segura.
(3) Después de cada trabajo de retirar nieve, haga funcionar el quitanieves durante unos minutos para evitar que el colector y el impulsor se congelen. Apague el motor, espere a que todas las partes giratorias se detengan por completo y retire la nieve y el hielo residuales de la unidad. Retire cualquier exceso de nieve

Reemplace los pernos de seguridad (consulte la Fig. J)
Reemplace los pernos de seguridad cuando estén desgastados.

Reemplace la barra raspadora (consulte la Fig. K)
Reemplace la barra raspadora cuando esté desgastada.

ALMACENAMIENTO

1. Llimpie el lanzador de nieve antes de guardarlo o transportarlo. Asegúrese de que la unidad esté bien asegurada durante el transporte.
2. Retire el paquete de batería del lanzador de nieve.
3. Inspeccione cuidadosamente el quitanieves en busca de piezas gastadas, dañadas o faltantes. Verifique las conexiones y los tornillos, y ajústelos si es necesario. Para reparar o reemplazar piezas, comuníquese con su representante de Worx.
4. Guarde la unidad, con los paquetes de batería retirados, en un lugar cerrado y seco, fuera del alcance de los niños, para prevenir uso no autorizado o daños. Cubra holgadamente con una lona para protección adicional.
5. La batería debe almacenarse en el interior (por encima de 0 °C/32 °F) y solo sacarse al exterior cuando se vaya a usar. Para almacenamiento a largo plazo, el lanzador de nieve debe mantenerse en el interior.

PARA HERRAMIENTAS ACCIONADAS POR BATERÍA
El rango de temperatura ambiente para uso y almacenamiento de la herramienta y la batería es de -4 °F-113 °F (-20 °C-45 °C).
El lanzador de nieve puede no arrancar adecuadamente si la temperatura de la batería es de -4 °F (-20 °C) o menos. Si la unidad no arranca, retire la batería del lanzador de nieve y permita que se caliente en interiores durante 10 minutos o más. Vuelva a instalar la batería e intente de nuevo.
El rango de temperatura ambiente recomendado para el sistema de carga durante la carga es de 32 °F-104 °F (0 °C-40 °C).

Detalles sobre la disposición segura de las baterías usadas.
Al final de la vida útil del aparato, retire el paquete de baterías de manera segura antes de desechar el aparato. No arroje las baterías ni las coloque en el recipiente de basura normal. Tampoco deseche la batería junto con la máquina. Retire el paquete de baterías usado del aparato y deséchelo en el centro de reciclaje especializado más cercano o conveniente. Si tiene dudas, consulte con el departamento local de protección del medio ambiente. Las baterías pueden entrar en el ciclo del agua si se desechan de manera inapropiada, lo cual puede ser peligroso para el ecosistema. No deseche las baterías usadas como basura municipal no clasificada.

7. TABLA DE RESOLUCIÓN DE PROBLEMAS

La siguiente tabla incluye comprobaciones y acciones que pueden realizarse si la máquina no funciona de forma correcta. Si estas indicaciones no identifican/resuelven el problema, póngase en contacto con su agente de servicio.

¡ADVERTENCIA! Apague y retire el paquete de batería antes de investigar la falla.

Síntoma	Causa posible	Solución
La quitanieve no arranca.	Carga de la batería baja.	Cargue completamente todas las baterías.
	El sinfín está bloqueado debido a acumulación de hielo o nieve.	Retire los paquetes de baterías y, luego, utilice la herramienta de limpieza del conducto proporcionada para retirar cualquier nieve o hielo que obstruya el sinfín. Después de limpiar, reinicie la quitanieve.
	El paquete de batería está sobrecalentado.	Retire los paquetes de baterías y permita que se enfríen hasta alcanzar una temperatura de funcionamiento adecuada. Reinstálelos y reinicie la máquina.
	La temperatura del paquete de batería es demasiado baja.	Retire los paquetes de baterías y déjelos calentar en interiores durante al menos 10 minutos. Reinstálelos y reinicie la máquina.
	Otros problemas:	Contacte a un centro de servicio autorizado.
El motor está encendido, pero el sinfín no gira.	El perno de seguridad está roto.	Reemplace los pernos de seguridad. (Consulte la Fig. J)
La quitanieve deja una capa delgada de nieve detrás.	La barra raspadora está desgastada.	Reemplace la barra raspadora. (Consulte la Fig. K)
	Los patines están ajustados demasiado bajos, lo que coloca la barra raspadora demasiado lejos del suelo.	Ajuste la altura de los patines. (Consulte la Fig. H)
La sopladora de nieve tiene un rendimiento reducido de expulsión de nieve.	Los sinfines están desgastados.	Contacte a un centro de servicio autorizado.
	La velocidad del sinfín es demasiado baja.	Aumente la velocidad del sinfín.

Positec USA, Inc. Charlotte, NC 28216 USA

www.worx.com

Copyright © 2026, Positec. All Rights Reserved.
Copyright © 2026, Positec. Tous droits réservés.
© Derechos reservados 2026, Positec. Todos los derechos reservados.

V2-NA-WG472 WG472.X-M-20260628