# TOTO

## Wall-mounted toilet bowl • Inodoro de pared
## Cuvette de toilette murale • Vaso sanitário de parede

| | |
|---|---|
| **Cautions and warnings** | (Always observe these warnings) |
| **Precauciones y advertencias** | (Acate siempre estas advertencias) |
| **Mises en garde et avertissements** | (Observez toujours ces avertissements) |
| **Cuidados e avisos** | (Sempre observe esses avisos) |

Before installation, read these "Cautions and warnings" carefully and attach the equipment correctly. This manual uses various indications to guide safe installation of the product and to prevent injury to customers or other people and damage to property. This product should be installed by a professional.
The indications and their meanings are as follows.

Antes de la instalación, lea atentamente estas "Precauciones y advertencias" y conecte el equipo correctamente. Este manual utiliza varias indicaciones para guiar la instalación segura del producto y evitar lesiones a clientes u otras personas, así como daños a la propiedad. Un profesional debe instalar este producto. Las indicaciones y sus significados son los siguientes.

Avant de procéder à l'installation, lisez attentivement ces « Mises en garde et avertissements » et fixez l'équipement correctement. Ce manuel utilise diverses indications pour guider l'installation sécuritaire du produit et pour prévenir les blessures aux clients ou à d'autres personnes et les dommages matériels. Ce produit doit être installé par un professionnel. Les indications et leur signification sont expliquées ci-dessous.

Antes da instalação, leia estas "Advertências e precauções" com cuidado e encaixe o produto corretamente. Este manual usa várias indicações para orientar a instalação segura do produto e evitar lesões em clientes ou outras pessoas e danos à propriedade. Este produto deve ser instalado por um profissional. As indicações e seus significados são informados a seguir.

| Symbol example<br>Ejemplo de símbolo<br>Exemple de symbole<br>Exemplo de símbolo | Meaning of symbol • Significado del símbolo<br>Signification du symbole • Significado de símbolo |
|---|---|
| ⚠ **CAUTION**<br>**PRECAUCIÓN**<br>**MISE EN GARDE**<br>**CUIDADO** | **This indicates that misoperation could result in injury or physical damage.**<br>**Esto indica que una operación incorrecta podría provocar lesiones o daños físicos.**<br>**Cela indique que le mauvais fonctionnement peut entraîner des blessures ou des dommages physiques.**<br>**Indica que a operação incorreta pode resultar em lesões ou danos físicos.** |

**The following symbols are used to classify and explain instructions that must be followed.**

**Los siguientes símbolos se utilizan para clasificar y explicar las instrucciones que deben seguirse.**

**Les symboles suivants sont utilisés pour classifier et expliquer les instructions à suivre.**

**Os símbolos a seguir são usados para classificar e explicar as instruções que devem ser seguidas.**

| | |
|---|---|
| ⃠ | The ⃠ symbol indicates something that is prohibited.<br>El ⃠ símbolo indica algo que está prohibido.<br>Le ⃠ symbole indique une interdiction.<br>O ⃠ símbolo indica algo que é proibido. |
| ❗ | The ❗ symbol indicates something that must be done.<br>El ❗ símbolo indica algo que debe hacerse.<br>Le ❗ symbole indique le besoin d'intervenir.<br>O ❗ símbolo indica algo que deve ser feito. |

| ⚠ CAUTION • PRECAUCIÓN • MISE EN GARDE • CUIDADO | |
|---|---|
| ⃠ Prohibido | **Do not subject the toilet to strong forces or impacts.**<br>Otherwise, the toilet may break causing injury or leaks that may damage property.<br>**No someta el inodoro a fuerzas o impactos fuertes.**<br>De lo contrario, el inodoro puede romperse y causar lesiones o fugas que pueden dañar la propiedad. |
| Interdit | **Ne soumettez pas la toilette à des forces ou à des chocs importants.**<br>Sinon, la toilette pourrait se briser et causer des blessures ou des fuites qui pourraient endommager les biens. |
| Entrada | **Não sujeite o vaso sanitário a forças ou impactos fortes.**<br>Caso contrário, o vaso sanitário pode quebrar causando ferimentos ou vazamentos que podem danificar a propriedade. |
| ❗ Required<br>Requerido | **Be sure to use the included or specified parts for installation work.**<br>Otherwise, the product may not be installed properly.<br>**Asegúrese de utilizar las piezas incluidas o especificadas para el trabajo de instalación.**<br>De lo contrario, es posible que el producto no se instale correctamente. |
| Obligatoire | **Assurez-vous d'utiliser les pièces incluses ou spécifiées pour les travaux d'installation.**<br>Autrement, le produit pourrait ne pas être installé correctement. |
| Requeridos | **Certifique-se de usar as peças incluídas ou especificadas para o trabalho de instalação.**<br>Caso contrário, o produto pode não ser instalado corretamente. |
| | **Carry out the installation work according to this installation manual.**<br>Otherwise, damage caused by water leaks may occur.<br>**Realice el trabajo de instalación de acuerdo con este manual de instalación.**<br>De lo contrario, pueden ocurrir daños causados por fugas de agua.<br>**Effectuez les travaux d'installation conformément à ce manuel d'installation.**<br>Dans le cas contraire, des dommages causés par des fuites d'eau peuvent se produire.<br>**Execute o trabalho de instalação de acordo com este manual de instalação.**<br>Caso contrário, podem ocorrer danos causados por vazamentos de água. |

## Included Parts • Piezas incluidas
## Pièces incluses • Peças inclusas

* Refer to the following and confirm that no parts are missing.
* The product may be slightly different in shape than the product shown in the figure depending on the model.
* Consulte lo siguiente y confirme que no falte ninguna pieza.
* El producto puede tener una forma ligeramente diferente a la que se muestra en la figura, dependiendo del modelo.
* Reportez-vous à ce qui suit et confirmez qu'aucune pièce n'est manquante.
* Le produit peut être légèrement différent de celui illustré dans la figure selon le modèle.
* Consulte as informações a seguir e confirme que nenhuma peça esteja faltando.
* O produto pode ter um formato ligeiramente diferente daquele mostrado na figura, dependendo do modelo.

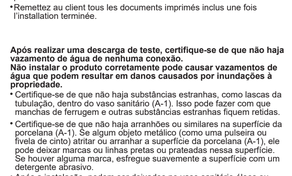


## Parts Ordered Separately • Piezas ordenadas por separado
## Pièces commandées séparément • Peças encomendadas separadamente

(Gasket • Junta • Joint • Junta)

## Product Diagram • Diagrama del producto • Schéma du produit • Diagrama do produto

CT728CU(G)(X)
Top Spud / Suministro de Barrena Superior / Raccord D'alimentation Supérieur / Spud Superior

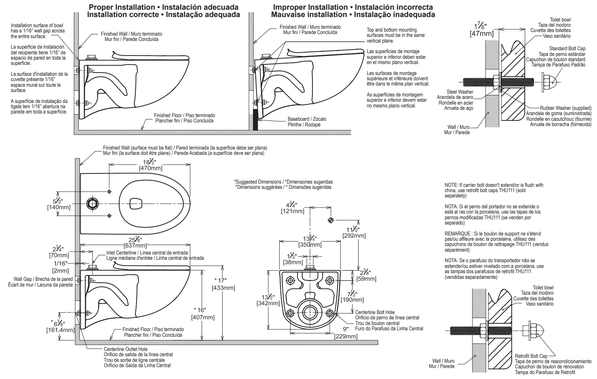
Proper Installation • Instalación adecuada
Installation correcte • Instalación adecuada
Improper Installation • Instalación incorrecta
Mauvaise installation • Instalación inadecuada
Installation surface of bowl has a 1/16" wall gap across the entire surface.
La superficie de instalación del recipiente tiene 1/16" de espacio de pared en toda la superficie.
La surface d'installation de la cuvette présente 1/16" d'espace mural sur toute la surface.
A superficie de instalação da tigela tem 1/16" abertura na parede em toda a superfície.
Finished Wall / Muro terminado
Mur fini / Pared Concluída
Finished Floor / Piso terminado
Plancher fini / Piso Concluída
Baseboard / Zócalo
Plinthe / Rodapé
Top and bottom mounting surfaces must be in the same vertical plane.
Las superficies de montaje superior e inferior deben estar en el mismo plano vertical.
Les surfaces de montage supérieures et inférieure doivent être dans le même plan vertical.
As superfícies de montagem superior e inferior devem estar no mesmo plano vertical.
Finished Wall (surface must be flat) / Pared terminada (la superficie debe ser plana)
Mur fini (la surface doit être plane) / Parede Acabada (a superfície deve ser plana)
19⅝" [470mm]
5⅝" [140mm]
9⅝" [243mm]
2⅞" [70mm]
1/16" [2mm]
Wall Gap / Brecha de la pared
Écart de mur / Lacuna da parede
Inlet Centerline / Línea central de entrada
Ligne médiane d'entrée / Linha central de entrada
*Suggested Dimensions / *Dimensiones sugeridas
*Dimensions suggérées / *Dimensões sugeridas
5⅜" [136mm]
1⅜" [35mm]
1⅞" [48mm]
*17" [433mm]
*16" [407mm]
6⅜" [161.4mm]
Centerline Outlet Hole
Orificio de salida de la línea central
Trou de sortie de ligne centrale
Orifício de Saída da Linha Central
Finished Floor / Piso terminado
Plancher fini / Piso Concluída
*12⅛" [307mm]
*1⅞" [48mm]
*1⅜" [35mm]
*2⅜" [60mm]
*3⅜" [86mm]
*1⅞" [48