EN

Please read the safety instructions before use

1.GENERAL DESCRIPTION

A. Tongs
B. ON/OFF switch
C. Smoothing plates with Ultrashine Nano Ceramic coating
D. STRAIGHT OPTIMIZER system
E. Pro-Curling System curling tongs
F. LCD display
G. -/+ buttons to reduce/increase temperature
and lock temperature selected
H. IONIC system
I.Lock System (locks and releases pincers)
J.Rotating lead fixture
K.Power lead
L.Storage pouch

2. SAFETY INSTRUCTIONS

• For your safety, this appliance complies with the applicable standards and regulations (Low Voltage Directive, Electromagnetic Compatibility, Environmental…).
• The appliance's accessories become very hot during use. Avoid contact with the skin. Make sure that the supply cord never comes into contact with the hot parts of the appliance.
• Check that the voltage of your electricity supply matches the voltage of your appliance. Any error when connecting the appliance can cause irreparable harm, not covered by the guarantee.

• For additional protection, the installation of a residual current device (RCD) having a rated residual operating current not exceeding 30 mA is advisable in the electrical circuit supplying the bathroom. Ask for installer for advice.

• The installation of the appliance and its use must however comply with the standards in force in your country.

• WARNING: do not use this appliance near bathtubs, showers, basins or other vessels containing water.

• When the appliance is used in a bathroom, unplug it after use since the proximity of water presents a hazard even when the appliance is switched off.

• When using the appliance in the bathroom, unplug it after use as the presence of water nearby may pose a danger even when the appliance is turned off.
• This appliance is not intended for use by persons (including children) with reduced physical, sensory or mental capabilities, or lack of experience and knowledge, unless they have been given supervision or instruction concerning the use of the appliance by a person responsible for their safety. Children should be supervised to ensure that they do not play with the appliance.

• This appliance can be used by children aged from 8 years and above and persons with reduced physical, sensory or mental capabilities or lack of experience and knowledge if they have been given supervision or instruction concerning use of the appliance in a safe way and understand the hazards involved. Children shall not play with the appliance. Cleaning and user maintenance shall not be made by children without supervision.

• If the supply cord is damaged, it must be replaced by the manufacturer, its service agent or similarly qualified persons in order to avoid a hazard.
• Stop using your appliance and contact an Authorised Service Centre if:
- your appliance has fallen.
- it does not work correctly.
• The appliance is equipped with a heat-sensitive safety device. In the event of overheating (for example if the rear grill is blocked), the dryer will stop automatically: contact the After-Sales Service.
• The appliance must be unplugged:
- before cleaning and maintenance procedures.
- if it is not working correctly.
- as soon as you have finished using it.
- if you leave the room, even momentarily.
• Do not use if the cord is damaged.
• Do not immerse or put under running water, even for cleaning purposes.
• Do not hold with damp hands.
• Do not hold the appliance by the casing, which is hot, but by the handle.
• Do not unplug by pulling on the cord, rather pull out by the plug.
• Do not use an electrical extension lead.
• Do not clean with abrasive or corrosive products.
• Do not use at temperatures below 0°C and above 35°C.
• Do not let the appliance in the storage pouch during heating.

GUARANTEE

This product has been designed for domestic use only. Any commercial use, inappropriate use or failure to comply with the instructions, the manufacturer accepts no responsibility and the guarantee will not apply.

3. BRINGING INTO SERVICE

1. Lock System (Fig3) : To open the clamps, pull the Lock System back.
To lock the clamps: close the clamps and push the "Lock System" to the front.
2. Plug in the appliance.
3. Set the ON / OFF switch to position I. (B)
4. Your appliance will heat up very quickly (ready to use in less than 30 seconds) and the temperature will remain stable throughout use. (Fig. 1)
5. Select the ideal temperature for your hair using the -/+ buttons (fig. 2): press the – button to reduce the temperature or the + button to increase it. The temperature indicator flashes until the selected temperature is reached.
6. After use: Place ON/OFF (B) switch in the stop position (0), close the clamps, use the "Lock System", unplug the appliance and leave it to cool down completely before putting it away.

Note: To avoid any handling error (inadvertently pressing the +/- buttons during use) this appliance is equipped with a locking function.
If you wish to lock your temperature setting during use, press the + or – button for 2 seconds. Your setting is being locked, a padlock appears on the screen. If you wish to change your appliance's temperature, you will need to unlock it by again pressing the + or – button for 2 seconds. Your setting is being unlocked, the padlock disappears from the screen.
You can change the temperature by pressing the buttons +/-.

4. USE

4.1 - How should you straighten your hair?
Hair must be untangled, clean and dry.
• Do not use the appliance on synthetic hair (wigs, extensions, etc.).
• Form a small lock a few centimetres in width, comb it and place it between the plates. Hold the hair firmly between the plates and slide the appliance slowly from the roots to the tip of the hair.
• The ceramic coating on the plates protects your hair against overheating by uniformly spreading the heat.
• Wait for the smoothed hair to cool down before styling.

4.2 - How should you curl, style your hair?
Curling technique:
1. Place a lock of hair between the plates, at the roots (as if you were straightening your hair). (Fig. 4)
2. Turn the appliance through a half-turn (180°). (Fig. 5)
3. Slowly slide the appliance down to the tips of your hair.
Remove the appliance, the curl is taking shape. (Fig. 6)

HAIRDRESSER'S TIPS
• Always start by smoothing the locks underneath. Work from the back of the neck first
before going onto the side of the head and finish with the front.
• To avoid streaks along the lengths, work using a smooth and uninterrupted movement.

5. MAINTENANCE

CAUTION! Always unplug your appliance and allow it to cool before cleaning it.
• To clean the appliance, unplug it and then wipe with a damp cloth and dry with a dry cloth.

6. TROUBLESHOOTING

• You don't seem to be able to curl your hair?
- Try again on a higher temperature setting.
- Slide the appliance through your hair more slowly.

• You notice a pulling sensation when you are straightening your hair:
- This is normal. The STRAIGHT OPTIMIZER system stretches your hair before heating it.

• Your hair is not sufficiently straight:
- Press the pincers together more firmly.
- Slide the appliance more slowly along your hair.
- Use the + button (G) to increase the temperature.
- Make sure you are moving the appliance in the right direction (Fig. 4).

• You cannot change the temperature.
- Check that the temperature setting is not locked (see Section 3).

• The screen flashes red with no temperature shown.
- There is a fault in the appliance. Please take it to an officially approved service centre.

7. ENVIRONMENT PROTECTION FIRST!

ⓘ Your appliance contains valuable materials which can be recovered or recycled.
➲ Leave it at a local civic waste collection point.

These instructions are also available on our website www.rowenta.com

FR

Lire attentivement le mode d'emploi
ainsi que les consignes de sécurité avant toute utilisation.

1. DESCRIPTION GENERALE

A. Pinces
B. Interrupteur marche/arrêt
C. Plaques lissantes, revêtement Ultrashine Nano Ceramic
D. Système STRAIGHT OPTIMIZER
E. Barrettes de bouclage « Pro-Curling System »
F. Affichage LCD
G. Boutons -/+ pour diminuer/augmenter la température et de verrouillage/déverrouillage de la température sélectionnée
H. Système « IONIQUE »
I. Lock System (verrouillage et déverrouillage des pinces)
J. Sortie de cordon rotative
K. Cordon d'alimentation
L. Trousse de rangement

2. CONSEILS DE SECURITE

• Pour votre sécurité, cet appareil est conforme aux normes et réglementations applicables (Directives Basse Tension, Compatibilité Electromagnétique, Environnement…).
• Les accessoires de l'appareil deviennent très chauds pendant l'utilisation. Evitez le contact avec la peau. Assurez-vous que le cordon d'alimentation ne soit jamais en contact avec les parties chaudes de l'appareil.
• Vérifiez que la tension de votre installation électrique correspond à celle de votre appareil. Toute erreur de branchement peut causer des dommages irréversibles non couverts par la garantie.

• Pour une protection supplémentaire, l'installation d'un dispositif à courant résiduel (RCD) ayant un courant de fonctionnement résiduel nominal n'excédant pas 30 mA est conseillée dans le circuit électrique alimentant la salle de bain. Demandez conseil à l'installateur.

• L'installation de l'appareil et son utilisation doit toutefois être conforme aux normes en vigueur dans votre pays.

• ATTENTION : ne pas utiliser cet appareil près des baignoires, douches, lavabos ou autres récipients contenant de l'eau.

• Lorsque l'appareil est utilisé dans une salle de bain, débranchez-le après usage, car la proximité de l'eau représente un danger, même lorsque l'appareil est éteint.

• Cet appareil n'est pas prévu pour être utilisé par des personnes (y compris les enfants) dont les capacités physiques, sensorielles ou mentales sont réduites, ou des personnes dénuées d'expérience ou de connaissance, sauf si elles ont pu bénéficier, par l'intermédiaire d'une personne responsable de leur sécurité, d'une surveillance ou d'instructions préalables concernant l'utilisation de l'appareil.

• Cet appareil peut être utilisé par des enfants âgés de 8 ans et plus et des personnes ayant des capacités physiques, sensorielles ou mentales réduites ou un manque d'expérience et de connaissances, s'ils ont reçu un encadrement ou des instructions concernant l'utilisation de l'appareil en toute sécurité et comprennent les risques encourus. Les enfants ne doivent pas jouer avec l'appareil. Les enfants ne doivent ni nettoyer l'appareil ni s'occuper de son entretien sans surveillance. Il convient de surveiller les enfants pour s'assurer qu'ils ne jouent pas avec l'appareil.

• Si le câble d'alimentation est endommagé, il doit être remplacé par le fabricant, son service après vente ou des personnes de qualification similaire afin d'éviter un danger.
• N'utilisez pas votre appareil et contactez un Centre Service Agréé si : votre appareil est tombé, s'il ne fonctionne pas normalement.
• L'appareil est équipé d'un système de sécurité thermique. En cas de surchauffe (dû par exemple à l'encrassement de la grille arrière), l'appareil s'arrêtera automatiquement : contactez le SAV.
• L'appareil doit être débranché : avant le nettoyage et l'entretien, en cas d'anomalie de fonctionnement, dès que vous avez terminé de l'utiliser.
• Ne pas utiliser si le cordon est endommagé.
• Ne pas immerger ni passer sous l'eau, même pour le nettoyage.
• Ne pas tenir avec les mains humides.
• Ne pas tenir par le boîtier qui est chaud, mais par la poignée.
• Ne pas débrancher en tirant sur le cordon, mais en tirant par la prise.
• Ne pas utiliser de prolongateur électrique.
• Ne pas nettoyer avec des produits abrasifs ou corrosifs.
• Ne pas utiliser par température inférieure à 0 °C et supérieure à 35 °C.
• Ne pas laisser l'appareil dans l'étui de rangement pendant la chauffe.

GARANTIE

Votre appareil est destiné à un usage domestique seulement.
Il ne peut être utilisé à des fins professionnelles.
La garantie devient nulle et invalide en cas d'utilisation incorrecte.

3. MISE EN SERVICE

1. Lock System (fig. 3) : Pour ouvrir les pinces, tirez le « Lock System » vers l'arrière. Pour verrouiller les pinces : fermez les pinces et poussez le « Lock System » vers l'avant.
2. Branchez l'appareil.
3. Placez l'interrupteur marche / arrêt sur la position I. (B)
4. Votre appareil monte en température très rapidement (mise à disposition inférieure à 30 secondes), celle-ci restant stable tout au long de l'utilisation. (Fig. 1)
5. Sélectionnez la température idéale pour vos cheveux à l'aide des boutons -/+ (fig. 2) : appuyez sur le bouton – pour diminuer la température ou sur le bouton + pour l'augmenter. L'indicateur de température clignote jusqu'à obtention de la température sélectionnés.
6. Après utilisation : placez le bouton marche/arrêt (B) sur la position "0", fermez les pinces, utilisez le «Lock System», débranchez l'appareil et laissez-le refroidir complètement avant de le ranger.

NB : Pour éviter toute erreur de manipulation (appuis involontaires sur les boutons +/- pendant utilisation) cet appareil est équipé d'une fonction verrouillage. Si vous souhaitez verrouiller votre niveau de température pendant utilisation, appuyez sur le bouton + ou le bouton – pendant 2 secondes. Votre réglage se verrouille, un cadenas apparaît à l'écran.
Si vous souhaitez modifier la température de votre appareil, il vous faudra le déverrouiller : appuyez à nouveau pendant 2 secondes sur le bouton + ou le bouton -. Votre réglage se déverrouille, le cadenas disparaît de l'écran.
Vous pouvez modifier la température en appuyant sur les boutons +/-.

4. UTILISATION

4.1 - Comment lisser ?
Les cheveux doivent être démêlés, propres et secs.
• Ne pas utiliser l'appareil sur des cheveux synthétiques (perruques, rajouts…).
• Formez une petite mèche de quelques centimètres de largeur, peignez-là et placez-la entre les plaques.
Serrez fermement les cheveux entre les plaques et faites glisser l'appareil lentement, de la racine à la pointe des cheveux.
• Le revêtement céramique des plaques protège vos cheveux contre les excès de température, grâce à une répartition uniforme de la chaleur.
• Attendre que les cheveux lissés soient refroidis avant de les coiffer.

4.2 - Comment réaliser des boucles, styliser votre coiffure ? :
Technique du bouclage :
1. Insérer la mèche entre les plaques, dès la racine (comme pour procéder au lissage). (Fig. 4)
2. Tourner l'appareil en lui faisant faire un demi-tour (180°). (Fig. 5)
3. Descendez lentement jusqu'à la pointe des cheveux. Otez l'appareil, la boucle prend forme. (Fig. 6)

ASTUCES DU COIFFEUR
• Toujours commencer par lisser les mèches du dessous : travaillez d'abord la nuque, puis les côtés et terminer par le devant.
• Pour éviter des stries sur les longueurs, travaillez d'un mouvement souple et continu.

5. ENTRETIEN

ATTENTION ! : Toujours débrancher l'appareil et le laisser refroidir avant de le nettoyer.
• Pour nettoyer l'appareil : débranchez-le, passez un chiffon humide et séchez avec un chiffon sec.

6. EN CAS DE PROBLEME

• Vous n'arrivez-pas à faire vos boucles ? :
- Essayez à nouveau en augmentant la température.
- Faîtes glisser l'appareil plus lentement.

• Vous ressentez une résistance dans vos cheveux pendant le lissage
- C'est normal ; c'est le principe même du système STRAIGHT OPTIMIZER, qui étire vos cheveux avant des les chauffer.

• Le lissage n'est pas assez efficace :
- Serrez plus fermement les plaques lissantes sur votre mèche de cheveux
- Faites glisser l'appareil plus lentement
- Augmentez la température à l'aide du bouton « + » (G)
- Assurez-vous que le produit est utilisé dans le bon sens (Fig. 4)

• Il est impossible de changer de températures ?
- Vérifiez que le niveau de température n'est pas verrouillé (cf rubrique 3).

• L'écran d'affichage clignote rouge sans aucune indication :
- L'appareil est défectueux. Merci de le retourner à un Centre Service agréé.

7. PARTICIPONS À LA PROTECTION DE L'ENVIRONNEMENT!

ⓘ Votre appareil contient de nombreux matériaux valorisables ou recyclables.
➲ Confiez celui-ci dans un point de collecte ou à défaut dans un centre service agréé pour que son traitement soit effectué.

Ces instructionssont également disponibles sur notre site Internet www.rowenta.com

DE

Vor Gebrauch Sicherheitsvorschriften durchlesen

1. ALLGEMEINE BESCHREIBUNG

A. Zange
B. Ein-/Ausschalter
C. Glättplatten mit Ultrashine Nano Ceramic Beschichtung
D. System STRAIGHT OPTIMIZER
E. Lockenstyler „Pro-Curling System"
F. LCD-Display
G. Tasten -/+ , um die Temperatur zu verringern/erhöhen
und die gewählte Temperatur zu speichern/löschen
H. Antistatikfunktion "IONIC"
I. Verriegelungs-System (Verriegeln und Entriegeln der Zangen)
J. Ausgang des drehbaren Stromkabels
K. Stromkabel
L. Aufbewahrungshülle

2. Sicherheitshinweise

• Lesen Sie die Gebrauchsanleitung sorgfältig vor der ersten Inbetriebnahme ihres Gerätes durch. Eine unsachgemäße Bedienung entbindet den Hersteller von jeglicher Haftung. Um Ihre Sicherheit zu gewährleisten, entspricht dieses Gerät den gültigen Normen und Bestimmungen (Niederspannung, elektromagnetische Verträglichkeit, Umwelt…).
• Die Zubehörteile dieses Gerätes werden während des Betriebs sehr heiß. Vermeiden Sie es, sie mit der Haut in Kontakt zu bringen. Versichern Sie sich, dass das Stromkabel nicht mit den heißen Teilen des Geräts in Kontakt gerät.
• Überprüfen Sie, dass die Betriebsspannung Ihres Geräts mit der Spannung Ihrer Elektroinstallation übereinstimmt. Ein fehlerhafter Anschluss kann irreparable Schäden hervorrufen, die nicht von der Garantie abgedeckt sind.

• Zum zusätzlichen Schutz sollte das Gerät an den Stromkreis des Badezimmers mit einer Fehlerstrom Schutzeinrichtung für Wechselstrom mit 30mA Nennfehlerstrom angeschlossen werden. Lassen Sie sich von Ihrem Elektroinstallateur beraten.

• Die Installation des Geräts muss den in Ihrem Land gültigen Normen entsprechen.

• ACHTUNG: Verwenden Sie das Gerät nicht in der Nähe von Badewannen, Duschen, Waschbecken oder anderen Gefäßen, die Wasser enthalten.

• Wird das Gerät im Badezimmer benutzt, ist nach dem Gebrauch der Netzstecker zu ziehen, da die Nähe von Wasser selbst bei ausgeschaltetem Gerät eine Gefahr darstellt.

• Dieses Gerät darf nicht von Personen (inbegriffen Kindern) mit eingeschränkten körperlichen, sensorischen oder geistigen Fähigkeiten benutzt werden. Das Gleiche gilt für Personen, die keine Erfahrung mit dem Gerät besitzen oder sich mit ihmnicht auskennen, außer wenn sie von einer für ihre Sicherheit verantwortlichen Person beaufsichtigt werden oder von dieser mit dem Gebrauch des Gerätes vertraut gemacht wurden. Kinder müssen beaufsichtigt werden, damit sie nicht mit dem Gerät spielen.

• Das Gerät darf von Kindern ab 8 Jahren und Personen, deren körperliche oder geistige Unversehrtheit oder deren Wahrnehmungsfähigkeit eingeschränkt ist, oder Personen mit mangelnden Kenntnissen und Erfahrungen benutzt werden, sofern sie beaufsichtigt werden oder eine Einweisung in den sicheren Gebrauch des Geräts erhalten haben und die damit verbundenen Risiken verstehen. Kindern sollte das Spielen mit dem Gerät untersagt werden. Kinder dürfen das Gerät ohne Aufsicht nicht reinigen oder warten.

• Wenn das Stromkabel beschädigt ist, darf es, um jedwede Gefahr zu vermeiden, nur vom Hersteller, dem Kundendienst oder ähnlich qualifizierten Personen ausgetauscht werden.
• Benutzen Sie das Gerät nicht und treten Sie mit einem zugelassenen Kundendienstcenter in Kontakt, wenn: das Gerät zu Boden gefallen ist und nicht richtig funktioniert.
• Das Gerät ist mit einem Überhitzungsschutz ausgestattet. Bei Überhitzung (bei verschmutztem rückwärtigen Rost zum Beispiel) schaltet sich das Gerät automatisch aus. Treten Sie in diesem Fall mit dem Kundendienst in Verbindung. Das Ansauggitter darf niemals abgedeckt werden. Reinigen Sie von Zeit zu Zeit das Ansauggitter um ein überhitzen des Gerätes zu vermeiden.
• Das Gerät muss ausgesteckt werden: vor Reinigung und Wartung, bei Funktionsstörungen und sofort nach dem Gebrauch. Lassen Sie das Kabel niemals herunter hängen, oder in die Nähe von, oder in Berührung mit einer Wärmequelle oder einer scharfen Kante kommen.
• Wenn das Stromkabel beschädigt ist, darf das Gerät nicht benutzt werden.
• Nicht ins Wasser tauchen und nicht unter fließendes Wasser halten, auch nicht zur Reinigung.
• Fassen Sie das Gerät nicht mit feuchten Händen an oder wenn Sie barfuss sind.
• Fassen Sie das Gerät nicht am Gehäuse an, das heiß ist, sondern an den Griffen.
• Stecken Sie das Gerät nicht durch Ziehen am Stromkabel aus, sondern ziehen Sie den Stecker aus der Steckdose.
• Benutzen Sie kein Verlängerungskabel.
• Reinigen Sie das Gerät nicht mit scheuernden oder ätzenden Produkten.
• Betreiben Sie das Gerät nicht bei Temperaturen unter 0 °C oder über 35 °C. Legen Sie das Gerät nicht ab solange es eingeschaltet ist. Das Ansauggitter darf niemals abgedeckt werden. Reinigen Sie von Zeit zu Zeit das Ansauggitter um ein überhitzen des Gerätes zu vermeiden. Verwenden Sie nur original Zubehör. Das Gerät nie unbeaufsichtigt betreiben.
• Das Gerät nicht in der Aufbewahrungstasche aufheizen.

GARANTIE: Jeder Eingriff, außer der im Haushalt üblichen Reinigung und Pflege durch den Kunden, muss durch den Kundendienst erfolgen. Dieses Gerät ist ausschließlich für den Hausgebrauch bestimmt. Es darf nicht für gewerbliche Zwecke eingesetzt werden. Bei unsachgemäßer Benutzung erlischt die Garantie.

3. INBETRIEBNAHME

1. Lock System (Abb. 3) : Ziehen Sie zum Öffnen der Zange das Verriegelungssystem nach hinten. Um die Zange zu verriegeln : schließen Sie die Zange und schieben Sie das „Lock System" nach vorne.
2. Schließen Sie das Gerät an die Steckdose an.
3. Stellen Sie den Ein-/Aus-Schalter auf I. (B)
4. Die Temperatur Ihres Gerätes steigt sehr schnell an (Erreichen der Verwendungstemperatur in weniger als 30 Sekunden) und bleibt während der gesamten Verwendung gleich. (Abb. 1)
5. Wählen Sie die für Ihre Haare ideale Temperatur mit Hilfe der -/+ Tasten (Abb. 2): Drücken Sie auf die – Taste, um die Temperatur zu verringern oder auf die + Taste, um sie zu erhöhen. Die Temperaturanzeige blinkt, bis die gewünschte Temperatur erreicht ist.
6. Nach Benutzung : Zum Ausschalten des Geräts stellen Sie den Ein-/Aus-Schalter auf 0. Schliessen Sie die Zange, benutzen Sie dazu das „Lock System", ziehen den Stecker und lassen das Gerät vollkommen abkühlen bevor Sie es wegräumen.

Hinweis: Zur Vermeidung von Bedienungsfehlern (unbeabsichtigtes Drücken der +/- Tasten während der Verwendung) besitzt dieses Gerät eine Sperrfunktion.
Wenn Sie Ihre Temperatur während der Verwendung sperren möchten, drücken Sie zwei Sekunden lang die Taste + oder die Taste -. Ihre Einstellung wird gespeichert, ein Vorhängeschloss-Symbol erscheint auf dem Digital-Display.
Wenn Sie die Temperatur Ihres Geräts ändern möchten, müssen Sie die Sperre wieder lösen. Drücken Sie erneut 2 Sekunden auf die Taste + oder die Taste -. Ihre Einstellung wird freigeschaltet, das Vorhängeschloss erlischt auf dem Digital-Display.
Durch Drücken der Tasten +/- können Sie die Temperatur verändern.

4. VERWENDUNG

4.1 - Wie funktioniert das Glätten?
Die Haare müssen ausgekämmt, sauber und trocken sein.
• Das Gerät darf nicht an synthetischen Haaren (Perücken, Haarteilen, usw.) verwendet werden.
• Bilden Sie eine wenige Zentimeter breite Strähne, kämmen Sie diese durch und legen Sie diese zwischen die Platten. Klemmen Sie die Haare fest zwischen die Platten und lassen Sie das Gerät langsam vom Haaransatz bis zu den Haarspitzen gleiten.
• Die Keramikbeschichtung der Platten schützt Ihr Haar gegen zu hohe Temperaturen, da die Hitze gleichmäßig verteilt wird.
• Warten Sie mit dem Kämmen, bis die geglätteten Haare abgekühlt sind.

4.2 - Wie erziele ich Locken, wie kann ich meine Frisur stylen?:
Lockentechnik:
1. Legen Sie die Haarsträhne am Haaransatz zwischen die Platten (wie beim Glätten). (Abb. 4)
2. Drehen Sie das Gerät um 180°. (Abb. 5)
3. Fahren Sie langsam bis zur Haarspitze. Entfernen Sie das Gerät, die Locke nimmt Form an. (Abb. 6)

TIPPS VOM FRISÖR
- Beginnen Sie das Glätten immer mit den unteren Strähnen: zuerst am Nacken, dann an den Seiten und zuletzt die vorderen Haare.
- Um Rillen und Streifen zu vermeiden, sollten Sie auf weiche und durchgehende Bewegungen achten.

5. WARTUNG

ACHTUNG! Das Gerät vor dem Reinigen immer ausstecken und abkühlen lassen.
• Reinigung des Geräts: Das Gerät ausstecken, mit einem feuchten Lappen säubern und mit einem trockenen Lappen trocknen.

6. IM PROBLEMFALL

• Sie erzielen keine Locken?:
- Versuchen Sie es erneut mit höherer Temperatur.
- Bewegen Sie das Gerät langsam die Haarsträhne entlang.

• Sie spüren während des Glättens einen Widerstand in Ihren Haaren:
- Das ist normal; das ist sogar das Prinzip des STRAIGHT OPTIMIZER-Systems, das Ihre Haare glättet, bevor es sie erhitzt.

• Das Glätten ist nicht effizient genug:
- Drücken Sie die Glättplatten fester auf Ihre Haarsträhne
- Lassen Sie das Gerät langsamer gleiten
- Erhöhen Sie die Temperatur mit Hilfe des Knopfes "+" (G)
- Stellen Sie sicher, dass das Gerät richtig herum verwendet wird (Fig. 4)

• Kann sich die Temperatur ändern?
- Überprüfen Sie, ob die Temperatur gespeichert ist (siehe Abschnitt 3).

• Das Display blinkt rot, zeigt aber nichts an:
- Das Gerät ist defekt. Bitte senden Sie es an ein autorisiertes Kundedienstzentrum zurück.

7. TUN SIE ETWAS FÜR DEN UMWELTSCHUTZ!

ⓘ Ihr Gerät enthält zahlreiche wieder verwertbare oder recyclebare Materialien.
➲ Bringen Sie das Gerät zur Entsorgung zu einer Sammelstelle Ihrer Stadt oder Gemeinde.

Diese Sicherheitshinweise sind auch auf unserer Website www.rowenta.com verfügbar.

NL

Lees eerst zorgvuldig alle veiligheidsvoorschriften
voor ieder gebruik.

1. ALGEMENE BESCHRIJVING

A. Klemmen
B. Aan/uit-schakelaar
C. Stylingplaten, coating Ultrashine Nano Ceramic
D. STRAIGHT OPTIMIZER systeem
E. Krultang « Pro-Curling System »
F. LCD-display
G. -/+ knoppen voor het verlagen/verhogen van de temperatuur en voor het blokkeren/deblokkeren van de geselecteerde temperatuur
H. " IONIC " systeem
I. Lock System (blokkeren en deblokkeren van de tangen)
J. Uitgang van rotatiesnoer
K. Netsnoer
L. Opbergtasje.

2. VEILIGHEID

• Voor uw veiligheid beantwoordt dit apparaat aan de toepasselijke normen en regelgevingen (Richtlijnen Laagspanning, Elektromagnetische Compatibiliteit, Milieu…).
• De accessoires van het apparaat worden tijdens het gebruik zeer heet. Vermijd contact met de ogen.
Zorg dat het netsnoer nooit in contact komt met de hete delen van het apparaat.
• Controleer of de spanning van uw elektriciteitsinstallatie overeenkomt met die van het apparaat. Een verkeerde aansluiting kan onherstelbare schade veroorzaken die niet door de garantie gedekt wordt.

• Voor extra bescherming wordt aanbevolen om een aardlekschakelaar te installeren met een differentiaalstroom van maximaal 30 mA in het elektrische circuit van de badkamer. Vraag de installateur voor meer advies.

• De installatie van het apparaat en het gebruik moeten echter beantwoorden aan de in uw land geldende normen.

• WAARSCHUWING: gebruik dit apparaat niet in de buurt van badkuipen, douches, wasbakken of andere water bevattende reservoirs.

• Wanneer het apparaat gebruikt wordt in een badkamer, haal dan de stekker na gebruik uit het stopcontact, aangezien de nabijheid van water gevaar oplevert zelfs wanneer het apparaat is uitgeschakeld.

• Dit apparaat is niet bedoeld om zonder hulp of toezicht gebruikt te worden door kinderen of andere personen, indien hun fysieke, zintuiglijke of mentale vermogen hen niet in staat stellen dit apparaat op een veilige wijze te gebruiken, tenzij zij van tevoren instructies hebben ontvangen betreffende het gebruik van dit apparaat door een verantwoordelijke persoon. Er moet toezicht zijn op kinderen zodat zij niet met het apparaat kunnen spelen.

• Dit apparaat mag gebruikt worden door kinderen vanaf 8 jaar, personen met verminderde fysieke, mentale of zintuiglijke capaciteiten en personen die weinig ervaring of kennis hebben op voorwaarde dat ze onder de supervisie staan van een persoon die verantwoordelijk is voor hen of ze genoeg richtlijnen gekregen hebben om het apparaat veilig te kunnen hanteren en de gevaren kennen. Kinderen mogen niet met dit apparaat spelen. Schoonmaak- en onderhoudswerkzaamheden mogen nooit door kinderen zonder toezicht uitgevoerd worden.

• Indien het netsnoer beschadigd is, moet het vervangen worden door de fabrikant, diens servicedienst of een persoon met een gelijkwaardige kwalificatie, om gevaarlijke situaties te voorkomen.
• Gebruik het apparaat niet meer en neem contact op met een erkende Servicedienst indien:
- het apparaat gevallen is
- het niet meer normaal werkt.
• Het apparaat is voorzien van een beveiligingssysteem tegen oververhitting. In geval van oververhitting (bijvoorbeeld omdat het rooster aan de achterzijde vuil is), schakelt het apparaat zich automatisch uit: neem contact op met de consumentenservice.
• De stekker moet uit het stopcontact gehaald worden:
- vóór het reinigen en onderhoud van het apparaat
- bij storingen tijdens het gebruik
- zodra u het apparaat niet meer gebruikt.
• Niet gebruiken wanneer het netsnoer beschadigd is.
• Niet in water onderdompelen of onder de kraan houden, ook niet voor het reinigen.
• Niet vasthouden met vochtige handen.
• Niet bij het kastje vasthouden wanneer dit heet is, maar aan de handgreep.
• De stekker niet uit het stopcontact halen door aan het snoer te trekken, maar alleen via de stekker.
• Geen verlengsnoer gebruiken.
• Niet reinigen met schurende of corrosieve middelen.
• Niet gebruiken bij temperaturen onder 0 °C en boven 35 °C.
• Laat het apparaat niet in de opbergetui zitten tijdens het opwarmen.

GARANTIE:

Dit apparaat is alleen bestemd voor huishoudelijk gebruik. Het kan niet voor bedrijfsmatige doeleinden gebruikt worden.
De garantie is niet geldig in geval van een oneigenlijk gebruik.

3. IN GEBRUIK NEMEN

1. Lock System (fig 3): trek het « Lock System » naar achteren om de klemmen te openen. Voor het vergrendelen van de klemmen: sluit de klemmen en duw het « Lock System » naar voren.
2. Zet het apparaat aan.
3. Zet de aan/uit-schakelaar in stand I. (B)
4. De temperatuur van uw apparaat stijgt heel snel (klaar voor gebruik binnen 30 seconden), en deze blijft tijdens gebruik continu stabiel. (fig. 1)
5. Selecteer de ideale temperatuur voor uw haar met behulp van de -/+ knoppen (fig. 2): druk op de – knop om de temperatuur te verlagen of op de + knop om de temperatuur te verhogen. De temperatuurindicator knippert totdat de gewenste temperatuur bereikt wordt.
6. Na gebruik: Om het apparaat uit te zetten zet de aan/uit-schakelaar in stand 0. Sluit de klemmen, gebruik het "Lock System", neem de stekker uit het stopcontact en laat het apparaat volledig afkoelen voordat u het opbergt.

NB: Om vergissingen in de handelingen tegen te gaan (als er per ongeluk tijdens gebruik op de +/- knoppen wordt gedrukt) is dit apparaat uitgerust met een vergrendelingsbeveiliging.
Als u het temperatuurniveau tijdens gebruik wilt vergrendelen, dient u 2 seconden lang op de + of – knop te drukken. De instelling wordt vergrendeld, er verschijnt een hangslotje op het display.
Als u de temperatuur van het apparaat wilt wijzigen, moet u het ontgrendelen. Druk dan weer 2 seconden op de + of – knop. De instelling wordt ontgrendeld, het hangslotje verdwijnt van het display.
U kunt de temperatuur wijzigen door op de +/- knoppen te drukken.

4. GEBRUIK

4.1 - Hoe kan ik mijn haar stijl maken?
Het haar moet ontklit, schoon en droog zijn.
• Het apparaat niet gebruiken voor synthetisch haar (pruiken, staarten enz.)
• Pak een kleine lok haar van en paar centimeter breed, kam deze en plaats deze tussen de tangen. Klem het haar stevig tussen de platen, en laat het apparaat langzaam van de basis naar beneden glijden.
• De keramische coating van de platen beschermt uw haar tegen te hoge temperaturen, dankzij een gelijkmatige verdeling van de warmte.
• Wacht tot het gladgestreken haar is afgekoeld voordat u het afwerkt.

4.2 - Hoe krijg ik krullen en kan ik mijn kapsel stylen?:
Krultechniek:
1. Leg een plukje haar vanaf de wortel tussen de platen (zoals bij het stijlmaken). (Fig. 4)
2. Draai het apparaat zodat hij voor de helft ronddraait (180°). (Fig. 5)
3. Beweeg het apparaat langzaam naar beneden, tot in de puntjes van het haar. Verwijder het apparaat uit uw haar, de krul wordt gevormd. (Fig. 6)

TIPS VAN DE KAPPER
• Begin altijd met gladstrijken van de onderste lokken: behandel eerst het haar van achter, in de nek, dan aan de zijkanten, en tenslotte aan de voorkant.
• Om bij het strijken over de lengte van het haar strepen te vermijden, te werk gaan in een soepele en continue beweging.

5. ONDERHOUD

OPGELET ! : Na gebruik het apparaat uitzetten, en volledig laten afkoelen voordat u het opbergt.
• Om het apparaat te reinigen : uitzetten, een vochtige doek eroverheen halen en met een droge doek afdrogen.

6. IN GEVAL VAN PROBLEMEN

• Lukt het u niet om krullen te maken:
- Probeer opnieuw en verhoog hierbij de temperatuur.
- Laat het apparaat langzamer door uw haar heen glijden.

• U voelt weerstand in uw haar tijdens het stijlen:
- Dat is normaal, dat is het principe van het STRAIGHT OPTIMIZER systeem, dat trekt uw haar uit voordat het het haar verwarmt.

• Het stijlen is niet effectief genoeg:
- Druk de stijlplaten steviger aan op uw haar
- Laat het apparaat langzamer naar beneden glijden
- Verhoog de temperatuur m.b.v. de knop "+" (G)
- Controleer of het apparaat in de goede richting gebruikt wordt (fig. 4).

• De temperatuur kan niet veranderd worden
- Controleer of de temperatuur niet geblokkeerd is (zie 3).

• Het display knippert rood zonder enige indicatie:
- Het apparaat is kapot. Breng het naar een erkend servicecentrum.

7. WEES VRIENDELIJK VOOR HET MILIEU!

ⓘ Uw apparaat bevat veel materialen die hergebruikt of gerecycleerd kunnen worden.
➲ Breng het naar een hiervoor bedoeld verzamelpunt of een erkende servicedienst voor verwerking hiervan.

Deze voorschriften kunt u nalezen op onze website www.rowenta.com.

IT

Prima di qualsiasi uso prendere
atto delle istruzioni di sicurezza.

1. DESCRIZIONE GENERALE

A. Pinze
B. Interruttore On/Off
C. Piastre stiranti, rivestimento Ultrashine Nano Ceramic
D. Sistema STRAIGHT OPTIMIZER
E. Barre di arricciamento "Pro-Curling System"
F. Display LCD
G. Pulsanti -/+ per diminuire o aumentare la temperatura
e per blocco/sblocco della temperatura selezionata
H. Sistema "IONIC"
I. Lock System (blocco e sblocco delle pinze)
J. Uscita cavo rotante
K. Cavo di alimentazione
L. Custodia porta piastra.

2. SICUREZZA

• Per la vostra sicurezza, questo apparecchio è conforme alle norme e normative applicabili (Direttive Bassa Tensione, Compatibilità elettromagnetica, Ambiente,…).
• Gli accessori dell'apparecchio diventano molto caldi durante l'uso. Evitate il contatto con la pelle. Assicuratevi che il cavo d'alimentazione non sia mai a contatto con le parti calde dell'apparecchio.
• Verificate che la tensione del vostro impianto elettrico corrisponda a quella dell'apparecchio. Qualsiasi errore di collegamento all'alimentazione può causare danni irreversibili non coperti dalla garanzia.

• Per una protezione ulteriore, si consiglia l'installazione nella rete del bagno di un dispositivo a corrente residua (RCD) con una corrente residua nominale non eccedente i 30 mA. Contattare un installatore per consigli e chiarimenti.

• L'installazione dell'apparecchio e il suo utilizzo devono tuttavia essere conformi alle norme in vigore nel vostro paese.

• Non utilizzare l'apparecchio vicino a vasche da bagno, docce, lavabi o altri contenitori d'acqua.

• Dopo l'utilizzo in una stanza da bagno, scollegare l'apparecchio dalla presa per evitare danni dal contatto eventuale con acqua o altri liquidi.

• Questo apparecchio non deve essere utilizzato da persone (compresi i bambini) con capacità fisiche, sensoriali o mentali ridotte o da persone prive di esperienza o di conoscenza, a meno che una persona responsabile della loro sicurezza li sorvegli o li abbia preventivamente informati sull'utilizzo dell'apparecchio. È opportuno sorvegliare i bambini per assicurarsi che non giochino con l'apparecchio.

• Il presente apparecchio può essere utilizzato da bambini di età superiore a 8 anni e da persone con ridotte capacità fisiche, mentali e sensoriali o non dotate di un livello adeguato di formazione e competenze solo nel caso in cui abbiano ricevuto un'apposita supervisione o istruzioni inerenti all'uso sicuro dell'apparecchio e siano pienamente consapevoli dei pericoli ad esso connessi. I bambini devono astenersi dal giocare con questo apparecchio. La pulizia dell'apparecchio e le relative operazioni di manutenzione non devono essere eseguite da bambini senza la supervisione di un adulto.

• Se il cavo d'alimentazione è danneggiato, deve essere sostituito dal fabbricante, dal suo servizio assistenza o da persone con qualifica simile per evitare pericoli.
• Non utilizzate l'apparecchio e contattate un Centro Assistenza autorizzato se: l'apparecchio è caduto, se non
funziona normalmente.
• L'apparecchio è dotato di un sistema di sicurezza termica. In caso di surriscaldamento (dovuto per esempio alla griglia posteriore ostruita), l'apparecchio si spegnerà automaticamente: contattate il Servizio Assistenza.
• L'apparecchio deve essere staccato dalla corrente: prima di operazioni di pulizia e manutenzione, in caso di
anomalia di funzionamento, non appena avete terminato di utilizzarlo.
• Non utilizzare se il cavo è danneggiato.
• Non immergerlo né passarlo sotto l'acqua, nemmeno per la pulizia.
• Non tenerlo con le mani umide.
• Non tenerlo per la carcassa che è calda, ma usare l'impugnatura.
• Non staccare l'apparecchio dalla corrente tirando il cavo, ma afferrare la spina ed estrarla dalla presa.
• Non usare prolunghe elettriche.
• Non pulire con prodotti abrasivi o corrosivi.
• Non usare con temperatura inferiori a 0 °C e superiori a 35 °C.
• Non riporre l'apparecchio nell'astuccio durante il riscaldamento.

GARANZIA

Questo apparecchio è destinato esclusivamente ad un uso domestico.
Non può essere utilizzato a scopi professionali.
La garanzia diventa nulla e non valida in caso di uso non corretto.

3. MESSA IN FUNZIONE

1. Lock System (Fig 3) : Per aprire le pinze, tirare all'indietro il « Lock System ».
Per bloccare le pinze: chiudete le pinze e spingete il "Lock System" in avanti.
2. Collegare l'apparecchio alla rete elettrica.
3. Portare l'interruttore On/Off sulla posizione 1. (B)
4. La temperatura dell'apparecchio aumenta molto rapidamente (messa a disposizione inferiore a 30 secondi) e rimane stabile durante l'uso. (fig. 1)
5. Scegliere la temperatura ideale per il tipo di capelli con i pulsanti -/+ (fig. 2): premere il pulsante - per diminuire la temperatura o il pulsante + per
aumentarla. L'indicatore di temperatura lampeggia fino a quando non viene raggiunta la temperatura selezionata.
6. Dopo l'uso: Mettete l'interruttore on/off (B) sulla posizione off (0), chiudete le pinze, utilizzate il "Lock System", staccate l'apparecchio dalla corrente e lasciatelo raffreddare completamente prima di ritirarlo.

NB: Per evitare qualsiasi errore di manipolazione (ad esempio, attivazione involontaria dei pulsanti +/- durante l'uso) l'apparecchio è dotato di una funzione di sicurezza.
Per bloccare la temperatura raggiunta durante l'uso, premere il pulsante + o il pulsante – per 2 secondi. La vostra regolazione si blocca, sullo schermo compare un lucchetto.
Per modificare la temperatura, occorre sbloccare l'apparecchio: premere di nuovo per 2 secondi i pulsanti + o -. La vostra regolazione si sblocca, dallo schermo scompare il lucchetto. Potete modificare la temperatura premendo i pulsanti +/-.

4. ISTRUZIONI PER L'USO

4.1 - Come si effettua la stiratura
I capelli devono essere ben districati, puliti e asciutti.
• Non utilizzare l'apparecchio su capelli sintetici (parrucche, ciocche aggiunte…).
• Formare una ciocca di qualche centimetro di larghezza, pettinarla e infilarla tra le piastre. Stringere la ciocca di capelli tra le piastre e far scivolare l'apparecchio lentamente, dalla radice alla punta dei capelli.
• Se i capelli sono molto folti o ricci, è possibile ottimizzare il risultato vaporizzando un po' d'acqua sulle ciocche prima di stirarle.
• Il rivestimento di ceramica delle piastre protegge i capelli dalla temperatura eccessiva, grazie a una ripartizione uniforme del calore.
• Attendere che i capelli stirati si raffreddino prima di procedere all'acconciatura.

4.2 - Come si arricciano i capelli per ottenere un'acconciatura elegante:
Tecnica di arricciamento:
1. Inserire la ciocca tra le piastre, in prossimità della radice (come per la stiratura). (Fig. 4)
2. Far compiere all'apparecchio un mezzo giro (girarlo di 180°). (Fig. 5)
3. Scendere lentamente fino alla punta dei capelli. Togliere l'apparecchio: si sarà formato un riccio. (Fig. 6)

CONSIGLI DEL PARRUCCHIERE
• Iniziare sempre stirando le ciocche sottostanti: lavorare prima sulla nuca, poi sui lati e concludere con le ciocche davanti.
• Per evitare striature sui capelli, effettuare movimenti morbidi e continui.

5. MANUTENZIONE

ATTENZIONE! Scollegare sempre l'apparecchio e lasciarlo raffreddare prima di pulirlo.
• Per pulire l'apparecchio: scollegarlo, passarlo con un panno umido ed asciugarlo con un panno asciutto.

6. IN CASO DI PROBLEMA

• Problemi ad arricciare i capelli? :
- Riprovare aumentando la temperatura.
- Far scorrere l'apparecchio più lentamente.

• Si avverte resistenza nei capelli durante la fase di stiratura:
- È normale: è il principio stesso del sistema STRAIGHT OPTIMIZER che liscia i capelli prima dello styling.

• La stiratura non è sufficientemente efficace:
- stringere saldamente le piastre liscianti sulle ciocche
- Far scorrere l'apparecchio più lentamente.
- Aumentare la temperatura con il tasto « + » (G)
- Assicurarsi che l'apparecchio venga utilizzato con buonsenso (Fig. 4)

• È impossibile modificare la temperatura?
- Verificare che il livello di temperatura non sia bloccato (cfr. rubrica 3).

• Il display di visualizzazione lampeggia in rosso senza alcuna indicazione:
- L'apparecchio è difettoso. Si prega di portare l'apparecchio ad un Centro Assistenza autorizzato.

7. CONTRIBUIAMO ALLA PROTEZIONE DELL'AMBIENTE!

ⓘ L'apparecchio contiene numerosi materiali valorizzabili o riciclabili.
➲ Portatelo in un punto di raccolta, o in sua mancanza, in un centro assistenza autorizzato affinché venga effettuato il trattamento più opportuno.

Le presenti istruzioni d'uso sono anche disponibili sul nostro sito web www.rowenta.com

ES

Antes de cualquier utilización,
lea las instrucciones de seguridad.

1. DESCRIPCIÓN GENERAL

A. Pinzas
B. Interruptor funcionamiento/parada
C. Placas alisadoras, revestimiento Ultrashine Nano Ceramic
D. Sistema STRAIGHT OPTIMIZER
E. Tenacillas rizadoras "Pro-Curling System"
F. Pantalla LCD
G. Botones -/+ para disminuir /aumentar la temperatura
y bloquear /desbloquear la temperatura seleccionada
H. Sistema « IONIC »
I. Sistema de bloqueo (bloqueo y desbloqueo de las pinzas)
J. Salida del cable giratorio
K. Cable de alimentación eléctrica
L. Funda

2. INSTRUCCIONES DE SEGURIDAD

• Por su seguridad, este aparato cumple las normas y disposiciones aplicables (Directivas de Baja Tensión, Compatibilidad Electromagnética, Medio ambiente…).
• Los accesorios del aparato alcanzan una elevada temperatura durante su uso. Evite el contacto con la piel. Asegúrese de que el cable de alimentación no se encuentre nunca en contacto con las partes calientes del aparato.
• Asegúrese de que la tensión de su instalación eléctrica se corresponde con la de su aparato. Cualquier error de conexión puede causar daños irreversibles que no cubre la garantía.

• Para mayor protección, en el circuito eléctrico que alimenta al baño es recomendable instalar un dispositivo de corriente residual (RCD) con una corriente operativa residual nominal de como máximo 30 mA. Consulte a su instalador para que le asesore.

• La instalación del aparato y su uso debe cumplir no obstante las normas en vigor en su país.

• ADVERTENCIA: no utilice el electrodoméstico cerca de bañeras, duchas, lavabos u otros elementos que contengan agua.

• Cuando esté utilizando el electrodoméstico en el baño, desenchúfelo después de su uso, pues su proximidad al agua supone un riesgo incluso estando apagado.

• Este aparato no está diseñado para ser utilizado por personas (incluidos los niños) cuyas capacidades físicas, sensoriales o mentales sean reducidas, o por personas carentes de experiencia o de conocimiento, salvo si éstas han contado por medio de una persona responsable de su seguridad, con una vigilancia o con instrucciones previas relativas al uso del aparato. Se recomienda vigilar a los niños para asegurarse de que no juegan con el aparato.

• Este electrodoméstico puede ser usado por niños de 8 años en adelante y por personas con discapacidades físicas, sensoriales o mentales o por falta de conocimientos y experiencia en el manejo de este tipo de aparatos, siempre que cuenten con supervisión o hayan recibido instrucciones sobre el uso seguro del electrodoméstico y entiendan los riesgos que implica. Los niños no deberían jugar con el aparato. La limpieza y el mantenimiento de usuario no deben realizarlas niños sin supervisión.

• En caso de que el cable de alimentación esté dañado, éste deberá ser sustituido por el fabricante, su servicio postventa o por personas cualificadas con el fin de evitar cualquier peligro.
• No utilice el aparato y contacte con un Centro de Servicio Autorizado si su aparato ha caído al suelo o si no funciona normalmente.
• El aparato está equipado con un sistema de seguridad térmica. En caso de sobrecalentamiento (debida por ejemplo a la suciedad de la rejilla posterior), el aparato se detendrá automáticamente: contacte con el Servicio postventa.
• El aparato debe desconectarse antes de su limpieza y mantenimiento, en caso de anomalías en su funcionamiento, una vez que haya terminado de utilizarlo.
• No lo utilice si el cable está dañado.
• No sumerja ni pase el aparato por el agua, ni siquiera para limpiarlo.
• No lo sujete con las manos húmedas.
• No lo sujete por la carcasa que está caliente, sino por el asa.
• No lo desconecte tirando del cable, sino tirando del enchufe.
• No utilice ningún alargador eléctrico.
• No lo limpie con productos abrasivos o corrosivos.
• No lo utilice con una temperatura inferior a 0°C ni superior a 35°C.
• No coloque el aparato en la bolsa de almacenamiento durante el proceso de calentamiento.

GARANTÍA:

Su aparato está destinado únicamente a un uso doméstico.
No puede utilizarse con fines profesionales.
La garantía quedará anulada y dejará de ser válida en caso de un uso incorrecto.

3. PUESTA EN SERVICIO

1. Lock System (Fig3) : Para abrir las pinzas, tire del «Lock System» hacia atrás.
Para bloquear las pinzas: cierre las pinzas y desplace el "Lock System" hacia adelante.
2. Conecte el aparato.
3. Coloque el interruptor funcionamiento / parada en la posición I.(B)
4 Su aparato sube en temperatura muy rápidamente (puesta a disposición de menos de 30 segundos), esta temperatura se mantiene estable a todo lo largo de la utilización. (fig. 1)
5. Seleccione la temperatura ideal para su cabello mediante los botones -/+ (fig. 2): Pulse el botón – para reducir la temperatura o el botón + para aumentarla. El indicador de temperatura parpadea hasta alcanzar la temperatura seleccionada.
6. Después de utilizarlo: Coloque el interruptor on/off (B) en posición off (0), cierre las pinzas, utilice el "Lock System", desconecte el aparato y espere a que se haya enfriado completamente antes de guardarlo.

NB: Para evitar todo error de manipulación (pulsaciones involuntarias de los botones +/- durante la utilización) este aparato está equipado con una función bloqueo.
Si desea bloquear su nivel de temperatura durante la utilización, pulse el botón + o el botón – durante 2 segundos. Su ajuste quedará bloqueado y aparecerá un candado en la pantalla.
Si desea modificar la temperatura de su aparato, tendrá que desbloquearlo: pulse de nuevo durante 2 segundos el botón + o el botón -. Su ajuste se desbloqueará y el candado desaparecerá de la pantalla.
Puede modificar la temperatura pulsando los botones +/-.

4. UTILIZACIÓN

4.1 - ¿Cómo alisar el cabello?
Los cabellos deben estar desenredados, limpios y secos.
• No utilizar el aparato sobre cabellos sintéticos (películas, extensiones…).
• Forme una pequeña mecha de algunos centímetros de ancho, péinela y colóquela entre las placas. Apriete firmemente los cabellos entre las placas y haga deslizar el aparato lentamente, de la raíz a la punta de los cabellos.
• El revestimiento cerámico de las placas protege sus cabellos contra los excesos de temperatura, gracias a una repartición uniforme del calor.
• Esperar a que los cabellos alisados estén fríos antes de peinarlos.

4.2 - ¿Cómo moldear los rizos, estilizar su peinado? :
Técnica de rizado:
1. Introducir el mechón de pelo entre las placas, desde la raíz (como se hace para el alisado). (Fig. 4)
2. Girar el aparato haciéndole dar medio giro (180°). (Fig. 5)
3. Descienda lentamente hasta la punta del cabello. Al retirar el aparato, el rizo toma forma. (Fig. 6)

ASTUCIAS DEL PELUQUERO
• Comience siempre por alisar las mechas de abajo: trabaje en primer lugar la nuca y luego los costados para terminar por la parte delantera.
• Para evitar estrías a lo largo, trabaje con un movimiento suave y continuo.

5. MANTENIMIENTO

¡ATENCIÓN!: Desconectar siempre el aparato y dejarlo enfriar antes de limpiarlo.
• Para limpiar el aparato: desconéctelo, pase un paño húmedo y séquelo con un paño seco.

6. EN CASO DE PROBLEMAS

• ¿No consigue rizarse el cabello? :
- Inténtelo de nuevo aumentando la temperatura.
- Deslice el aparato más lentamente.

• Percibe cierta resistencia en el cabello durante el alisado:
- Es normal. Se trata precisamente del sistema STRAIGHT OPTIMIZER, que estira su cabello antes de calentarlo.

• Le falta eficacia al alisado:
- Apriete más firmemente el mechón de pelo con las placas alisadoras
- Deslice el aparato más despacio
- Incremente la temperatura con el botón « + » (G)
- Asegúrese de utilizar el aparato en la dirección adecuada (Fig.4)

• Es imposible modificar la temperatura
- Compruebe que el nivel de temperatura no está bloqueado (ver el apartado 3).

• La pantalla indicadora parpadea con un color rojo sin indicación alguna:
- El aparato tiene algún fallo. Hágalo llegar a un Centro de Servicio Técnico autorizado.

7. ¡COLABOREMOS EN LA PROTECCIÓN DEL MEDIO AMBIENTE!

ⓘ Su aparato contiene un gran número de materiales valorzables o reciclables.
➲ Llévelo a un punto de recogida o en su defecto a un servicio técnico autorizado para que realice su tratamiento.

Estas instrucciones también están disponibles en nuestra web www.rowenta.com.

PT

Leia atentamente o manual de
instruções antes da primeira utilização

1. DESCRIÇÃO GERAL

A. Pinças
B. Interruptor ligar/desligar
C. Placas alisadoras, revestimento Ultrashine Nano Ceramic
D. Sistema STRAIGHT OPTIMIZER
E. Barras laterais para encaracolar «Pro-Curling System»
F. Visor LCD
G. Botões -/+ para diminuir/aumentar a temperatura
e de bloqueio/desbloqueio da temperatura seleccionada
H. Sistema «IONIC»
I. Lock System (bloqueio e desbloqueio das pinças)
J. Saída de cabo rotativa
K. Cabo de alimentação
L. Bolsa de arrumação.

2. SEGURANÇA

• Para sua segurança, este aparelho está em conformidade com as normas e regulamentos aplicáveis (Directivas Baixa Tensão, Compatibilidade Electromagnética, Meio Ambiente…).
• Os acessórios do aparelho ficam muito quentes no decorrer da sua utilização. Evite o contacto com a pele. Certifique-se que o cabo de alimentação nunca entra em contacto com as partes quentes do aparelho.
• Verifique se a tensão da sua instalação eléctrica é compatível com a do seu aparelho. Qualquer erro de ligação pode causar danos irreversíveis que não estão cobertos pela garantia.

• Para protecção adicional, recomenda-se a instalação de um dispositivo de corrente residual (RCD) com uma corrente nominal de operação residual não superior a 30 mA no circuito eléctrico que fornece energia à casa de banho. Peça conselho ao técnico que efectuar a instalação.

• A instalação do aparelho bem como a sua utilização devem, no entanto, estar em conformidade com as normas em vigor no seu país.

• ADVERTÊNCIA: Não utilize este aparelho perto de banheiras, chuveiros, lavatórios ou outros recipientes com água.

• Quando o aparelho é utilizado na casa de banho, desligue-o da corrente após cada utilização, uma vez que a proximidade de água representa um perigo mesmo quando o aparelho está desligado.

• Este aparelho não foi concebido para ser utilizado por pessoas (incluindo crianças) cujas capacidades físicas, sensoriais ou mentais se encontram reduzidas, ou por pessoas com falta de experiência ou conhecimento, a não ser que tenham sido devidamente acompanhadas e instruídas sobre a correcta utilização do aparelho, pela pessoa responsável pela sua segurança. É importante vigiar as crianças por forma a garantir que as mesmas não brinquem com o aparelho.

• Este electrodoméstico puede ser usado por niños de 8 años en adelante y por personas con discapacidades físicas, sensoriales o mentales o por falta de conocimientos y experiencia en el manejo de este tipo de aparatos, siempre que cuenten con supervisión o hayan recibido instrucciones sobre el uso seguro del electrodoméstico y entiendan los riesgos que implica. Los niños no deberían jugar con el aparato. La limpieza y el mantenimiento de usuario no deben realizarlas niños sin supervisión.

• Se o cabo de alimentação se encontrar de alguma forma danificado, deverá ser substituído pelo fabricante, Serviço de Assistência Técnica ou por um técnico qualificado por forma a evitar qualquer situação de perigo para o utilizador.
• Não utilize o seu aparelho e contacte um Serviço de Assistência Técnica autorizado se: o aparelho tiver caído ao chão ou não estiver a funcionar correctamente.
• O aparelho está equipado com um sistema de segurança térmica. No caso de sobreaquecimento (devido, por exemplo, à obstrução da grelha traseira), o aparelho pára automaticamente: contacte o Serviço de Assistência Técnica autorizado.
• O aparelho deve ser desligado: antes de proceder a qualquer operação de limpeza ou manutenção, no caso de anomalia de funcionamento, após cada utilização.
• Não utilizar se o cabo se encontrar de alguma forma danificado.
• Não mergulhar nem passar por água, mesmo que seja para a limpeza.
• Não segurar com as mãos húmidas.
• Não segurar na caixa de comandos, que está quente, mas sim pela pega.
• Não desligar puxando pelo cabo, mas sim retirando a ficha da tomada.
• Não utilizar uma extensão eléctrica.
• Não limpar com produtos abrasivos ou corrosivos.
• Não utilizar a temperaturas inferiores a 0 °C nem superiores a 35 °C.
• Não deixe o aparelho dentro da bolsa durante o processo de aquecimento.

GARANTIA:

O seu aparelho destina-se apenas a uma utilização doméstica.
Não pode ser utilizado para fins profissionais.
A garantia torna-se nula e inválida no caso de uma utilização incorrecta.

3. ANTES DA PRIMEIRA UTILIZAÇÃO

1. Lock System (Fig. 3) : Para abrir as pinças, puxe o "Lock System" para trás.
Para bloquear as pinças: feche as pinças e empurre o "Lock System" para a frente.
2. Ligue o aparelho.
3. Coloque o interruptor ligar/desligar na posição I. (B)
4. A temperatura do aparelho aumenta muito rapidamente (tempo de espera inferior a 30 segundos), esta fica estável durante a utilização. (fig 1)
5. Seleccione a temperatura ideal para os seus cabelos com a ajuda dos botões -/+ (fig. 2): pressione o botão – para diminuir a temperatura ou o botão + para a aumentar. O indicador de temperatura pisca até se atingir a temperatura seleccionada.
6. Após a utilização: Ajuste o interruptor ligar/desligar (B) para a posição desligar (0), feche as pinças, utilize o «Lock System», desligue o aparelho e deixe-o arrefecer completamente antes de o arrumar.

NB: Para evitar qualquer erro de manuseamento (pressão involuntária nos botões +/- durante a utilização) este aparelho está equipado com uma função de bloqueio.
Se deseja bloquear o nível de temperatura durante a utilização, pressione o botão + ou o botão – durante 2 segundos. A sua regulação fica bloqueada e um cadeado aparece no ecrã.
Se desejar alterar a temperatura do seu a parelho, será necessário desbloqueá-lo: pressione de novo durante 2 segundos o botão + ou o botão -.
A sua regulação fica desbloqueada e o cadeado desaparece do ecrã.
Pode alterar a temperatura premindo os botões +/-.

4. UTILIZAÇÃO

4.1 - Como alisar o cabelo?
Os cabelos devem estar desembaraçados, lavados e secos.
• Não utilizar o aparelho sobre cabelos sintéticos (perucas, extensões…).
• Forme uma pequena madeixa de alguns centímetros de largura, penteie-a e coloque-a entre as placas. Aperte firmemente os cabelos entre as placas e faça deslizar o aparelho lentamente, partindo da raiz até à ponta dos
cabelos.
• O revestimento cerâmico das placas protege os cabelos contra os excessos de temperatura, graças a uma repartição uniforme do calor.
• Aguardar que os cabelos alisados arrefeçam antes de os pentear.

4.2 - Como fazer caracóis e estilizar o seu penteado? :
Técnica de encaracolamento:
1. Coloque a madeixa de cabelo entre as placas, a partir da raiz (como procede para o alisamento). (Fig. 4)
2. Rode o aparelho dando meia-volta (180°). (Fig. 5)
3. Deslize lentamente até à ponta dos cabelos. Retire o aparelho, o caracol toma forma. (Fig. 6)

DICAS DO CABELEIREIRO
• Começar sempre por alisar as madeixas da parte de baixo: trabalhe em primeiro lugar a nuca, de seguida as madeixas laterais e terminar pela parte da frente.
• Para evitar ondulações no cabelo, trabalhe com um movimento flexível e contínuo.

5. MANUTENÇÃO

ATENÇÃO!: Desligar sempre o aparelho e deixá-lo arrefecer antes de o limpar.
• Para limpar o aparelho: desligue-o, passe um pano húmido e seque com um pano seco.

6. NO CASO DA OCORRÊNCIA DE PROBLEMAS

• Não consegue fazer caracóis? :
- Tente novamente, aumentando a temperatura.
- Faça deslizar o aparelho mais lentamente.

• Sente alguma resistência dos cabelos durante o alisamento:
- É normal; é este o princípio do sistema STRAIGHT OPTIMIZER, o qual estica os cabelos antes de os aquecer.

• O alisamento não é muito eficaz:
- Aperte com mais força as placas alisadoras contra a madeixa de cabelo
- Faça deslizar o aparelho mais lentamente
- Aumente a temperatura com a ajuda do botão « + » (G)
- Certifique-se que o aparelho é utilizado no sentido correcto (Fig.4)

• Não se consegue alterar a temperatura:
- Verifique se o nível de temperatura não está bloqueado (ver ponto 3).

• O ecrã de indicação da temperatura pisca a vermelho sem nenhuma indicação:
- O aparelho está avariado. Entregue-o num Serviço de Assistência Técnica autorizado.

7. PROTECÇÃO DO MEIO AMBIENTE EM PRIMEIRO LUGAR!

ⓘ O seu aparelho contém materiais que podem ser recuperados ou reciclados.
➲ Entregue-o num ponto de recolha para possibilitar o seu tratamento.

Estas instrucciones también están disponibles en nuestra web www.rowenta.com.

EL

Πριν από κάθε χρήση, διαβάστε προσεκτικά τις οδηγίες
χρήσεις και τις συμβουλές ασφαλείας.

1. ΓΕΝΙΚΗ ΠΕΡΙΓΡΑΦΗ

A. Πλάκες
B. Διακόπτης ενεργοποίησης/ απενεργοποίησης
C. Πλάκες ισιώματος, επίστρωση από UltrashineNano Ceramic
D. Σύστημα STRAIGHT OPTIMIZER
E. Μηχανισμός για μπούκλες « Pro-Curling System »
F. Οθόνη LCD
G. Πλήκτρα –/+ για μείωση/ αύξηση της θερμοκρασίας
και κλείδωμα/ ξεκλείδωμα της επιλεγμένης θερμοκρασίας
H. Σύστημα « IONIC »
I. Lock System (κλείδωμα και ξεκλείδωμα των πλακών)
J. Περιστροφική έξοδος καλωδίου
K. Καλώδιο τροφοδοσίας
L. Τσαντάκι φύλαξης.

2. ΣΥΜΒΟΥΛΕΣ ΑΣΦΑΛΕΙΑΣ

• Για την ασφάλειά σας, η παρούσα συσκευή έχει κατασκευαστεί σύμφωνα με τα εφαρμοστέα πρότυπα και κανονισμούς (Οδηγίες για Χαμηλή τάση, Ηλεκτρομαγνητική Συμβατότητα, Περιβάλλον…).
• Τα εξαρτήματα της συσκευής θερμαίνονται σε πολύ μεγάλο βαθμό κατά τη χρήση. Να αποφεύγετε την επαφή με το δέρμα. Φροντίστε το ηλεκτρικό καλώδιο να μην έρχεται ποτέ σε επαφή με τα θερμαινόμενα μέρη της συσκευής.
• Βεβαιωθείτε ότι η τάση που αναγράφεται πάνω στη συσκευή σας είναι ίδια με αυτήν της ηλεκτρικής σας εγκατάστασης. Κάθε σφάλμα σύνδεσης είναι πιθανό να προκαλέσει μη αντιστρεπτές βλάβες που δεν καλύπτονται από την εγγύηση.

• Για επιπλέον προστασία, η εγκατάσταση μίας διάταξης παραμένοντος ρεύματος (RCD) με ονομαστικό παραμένον ρεύμα λειτουργίας που δεν υπερβαίνει τα 30 mA συνιστάται για το ηλεκτρικό κύκλωμα παροχής στο μπάνιο. Για συμβουλές απευθυνθείτε στον τεχνικό εγκατάστασης.

• Η εγκατάσταση και χρήση της συσκευής θα πρέπει ωστόσο να συμμορφώνονται με τα πρότυπα που ισχύουν στη χώρα σας.

• ΠΡΟΕΙΔΟΠΟΙΗΣΗ: μην χρησιμοποιείτε αυτή τη συσκευή κοντά σε μπανιέρες, ντους, λεκάνες ή άλλα δοχεία που περιέχουν νερό.

• Όταν η συσκευή χρησιμοποιείται στο μπάνιο, βγάλτε την από την πρίζα όταν δεν την χρησιμοποιείτε, επειδή η μικρή απόσταση από το νερό είναι επικίνδυνη ακόμα και όταν η συσκευή είναι απενεργοποιημένη.

• Η παρούσα συσκευή δεν προορίζεται προς χρήση από άτομα(συμπεριλαμβανομένων των παιδιών) των οποίων η σωματική, αισθητήρια ή πνευματική ικανότητα είναι μειωμένη, ή από άτομα χωρίς εμπειρία ή γνώση ως προς τη χρήση, εκτός εάν τα άτομα αυτά βρίσκονται υπό επίβλεψη ή ακολουθούν πρότερες οδηγίες που αφορούν στη χρήση της συσκευής από κάποιο άτομο που είναι υπεύθυνο ως προς την ασφάλειά τους. Τα παιδιά πρέπει να βρίσκονται υπό επίβλεψη προκειμένου να διασφαλιστεί ότι δεν θα χρησιμοποιήσουν τη συσκευή ως παιχνίδι.

• Αυτή η συσκευή μπορεί να χρησιμοποιηθεί από παιδιά ηλικίας από 8 ετών και πάνω και από άτομα με μειωμένες σωματικές, διανοητικές ή αντιληπτικές ικανότητες ή έλλειψη εμπειρίας και γνώσης, αν τους παρέχεται επίβλεψη ή οδηγίες όσον αφορά την ασφαλή χρήση της συσκευής και κατανοούν τους υπάρχοντες κινδύνους. Τα παιδιά δεν επιτρέπεται να παίζουν με τη συσκευή. Ο καθαρισμός και η συντήρηση από το χρήστη δεν πρέπει να γίνονται από παιδιά χωρίς επίβλεψη.

• Εάν το καλώδιο ρεύματος έχει φθαρεί, πρέπει να αντικατασταθεί από την κατασκευάστρια εταιρεία, το εξουσιοδοτημένο κέντρο σέρβις μετά την πώληση της κατασκευάστριας εταιρείας ή έναν εξειδικευμένο τεχνικό για να αποφευχθεί κάθε κίνδυνος ατυχήματος.
• Μη χρησιμοποιείτε τη συσκευή σας και επικοινωνήστε με ένα εξουσιοδοτημένο κέντρο εξυπηρέτησης πελατών εάν: η συσκευή υπέστη πτώση, εάν δεν λειτουργεί κανονικά.
• Η συσκευή διαθέτει σύστημα θερμικής ασφάλειας. Σε περίπτωση υπερθέρμανσης (που οφείλεται λ.χ. σε βούλωμα των διάκενων της πίσω σχάρας), η συσκευή θα απενεργοποιηθεί αυτομάτως: επικοινωνήστε με το κέντρο εξυπηρέτησης μετά από την πώληση
• Πρέπει να αποσυνδέετε τη συσκευή από το ρεύμα: πριν από τον καθαρισμό και τη συντήρηση, σε περίπτωση σφάλματος λειτουργίας, αφού έχετε τελειώσει να τη χρησιμοποιείτε.
• Μη χρησιμοποιείτε τη συσκευή εάν το καλώδιο έχει φθαρεί
• Μη βυθίζετε τη συσκευή μέσα σε νερό ούτε και να τη βρέχετε με νερό, ακόμα και κατά τον καθαρισμό
• Μην κρατάτε τη συσκευή με βρεγμένα χέρια.
• Μην κρατάτε τη συσκευή από το περίβλημα που είναι ζεστό, αλλά από τη χειρολαβή.
• Μην αποσυνδέετε τη συσκευή από το ρεύμα τραβώντας το καλώδιο, αλλά τραβώντας το φις από την πρίζα.
• Μη χρησιμοποιείτε ηλεκτρική μπαλαντέζα.
• Μην καθαρίζετε τη συσκευή με λειαντικά ή διαβρωτικά προϊόντα.
• Μη χρησιμοποιείτε τη συσκευή σε θερμοκρασία χαμηλότερη των 0 °C και υψηλότερη των 35 °C.
• Μην αφήνετε τη συσκευή μέσα στο τσαντάκι φύλαξης όταν θερμαίνεται.

Εγγύηση: Η συσκευή σας προορίζεται αποκλειστικά για οικιακή χρήση. Δεν μπορεί να χρησιμοποιηθεί για επαγγελματικό σκοπό. Η εγγύηση ακυρώνεται σε περίπτωση ακατάλληλης χρήσης

3. ΘΕΣΗ ΣΕ ΛΕΙΤΟΥΡΓΙΑ

1. Lock System (Fig 3) : Για άνοιγμα των πλακών, τραβήξτε το « Lock System » προς τα πίσω. Για ασφάλιση των λαβίδων: κλείστε τις πλάκες και πιέστε το « Lock System » προς τα εμπρός.
2. Ρυθμίζετε τον διακόπτη On/Off στη θέση I. (B)
3. Η συσκευή ζεσταίνεται πολύ γρήγορα (έως τα 30 s είναι έτοιμη για λειτουργία) και η θερμοκρασία σε ολόκληρη την περίοδο χρήσης δεν αλλάζει. (fig 1)
4. Την ιδανική θερμοκρασία για τα μαλλιά σας την διαλέγετε με τα πλήκτρα –/+ (fig 2). Τη θερμοκρασία τη μειώνετε με το πλήκτρο (–) και την αυξάνετε με το πλήκτρο (+). Η κόκκινη φωτεινή ένδειξη υποδεικνύει την επιλεγμένη θερμοκρασία .
5. Επιλέξτε την ιδανική θερμοκρασία για τα μαλλιά σας με τη βοήθεια των πλήκτρων –/+ (σχ. 2): Πατήστε το πλήκτρο - για να μειώσετε τη θερμοκρασία ή το πλήκτρο + για να την αυξήσετε. Η ένδειξη θερμοκρασίας αναβοσβήνει μέχρι να επιτευχθεί η θερμοκρασία της επιλογής σας.
6. Μετά από τη χρήση: Τοποθετήστε τον διακόπτη On/Off (B) στη θέση Off (0), κλείστε τις λαβίδες, χρησιμοποιήστε το «Lock System», αποσυνδέστε τη συσκευή από το ρεύμα και αφήστε τη να κρυώσει εντελώς προτού την αποθηκεύσετε.

ΣΤΆΔΙΟ 3 : Κλείδωμα/ ξεκλείδωμα της θερμοκρασίας
Σημείωση : Για να αποφύγετε οποιοδήποτε σφάλμα χρήσης (μη ηθελημένο πάτημα των κουμπιών ρύθμισης κατά τη χρήση), η συσκευή αυτή διαθέτει λειτουργία κλειδώματος.
– Κλειδώστε το επίπεδο θερμοκρασίας σας κατά τη χρήση, πατώντας το πλήκτρο (G) επί 3 δευτερόλεπτα. Η ρύθμισή σας κλειδώνει και στην οθόνη εμφανίζεται ένα κλειδωμένο λουκέτο. Αν θέλετε να αλλάξετε τη θερμοκρασία της συσκευής σας, ή την επιλογή σας, πρέπει να την ξεκλειδώσετε:
– Πατήστε ξανά επί 3 δευτερόλεπτα το ίδιο πλήκτρο (G). Η ρύθμισή σας ξεκλειδώνει και το λουκέτο ανοίγει.

4. ΧΡΗΣΙΜΟΠΟΙΗΣΗ

4.1 – Πώς γίνεται το ίσιωμα;
Τα μαλλιά πρέπει να είναι χτενισμένα, καθαρά και στεγνά.
• Μη χρησιμοποιείτε τη συσκευή για τα τεχνητά μαλλιά (περούκες, ποστίς…).
• Δημιουργήστε τσουλούφι πάχους μερικών πόντων, χτενίστε το και τοποθετήστε το ανάμεσα στις πλάκες. Πιέστε τα μαλλιά σας με τις πλάκες και κινείστε τη συσκευή σιγανά από τις ρίζες ως τις άκρες.
• Η κεραμική επιφάνεια των πλακών με τη ρυθμιζόμενη θερμοκρασία προστατεύει τα μαλλιά από την υπερβολική θερμοκρασία.
• Επιλέξτε την ιδανική θερμοκρασία για τα μαλλιά σας με τη βοήθεια των πλήκτρων –/+ (Fig. 2): Πατήστε το πλήκτρο - για να μειώσετε τη θερμοκρασία ή το πλήκτρο + για να την αυξήσετε. Η ένδειξη θερμοκρασίας αναβοσβήνει μέχρι να επιτευχθεί η θερμοκρασία της επιλογής σας.
• Πριν χτενίσετε τα μαλλιά σας αφήστε τα ισιωμένα μαλλιά να κρυώσουν.

4.2 – Πώς γίνονται οι μπούκλες και πώς να κάνετε στάιλινγκ στα μαλλιά σας; :
Τεχνική για μπούκλες:
1. Βάλτε την τούφα ανάμεσα στις πλάκες, από τη ρίζα (όπως όταν θέλετε να τα ισιώσετε). (Fig 4)
2. Στρέψτε τη συσκευή, κάνοντας μισή περιστροφή (180°). (Fig 5)
3. Χαμηλώστε αργά, ως την άκρη των μαλλιών. Απομακρύντε τη συσκευή, η μπούκλα εμφανίζεται. (Fig 6)

ΧΡΗΣΙΜΕΣ ΣΥΜΒΟΥΛΕΣ
• Ξεκινάτε το ίσιωμα των μαλλιών από την ρίζα προς τα κάτω: δουλεύετε πρώτα την περιοχή του αυχένα, μετά τα πλάγια και τελειώνετε με την μπροστινή πλευρά.
• Για να μην δημιουργούνται ραβδώσεις, ισιώνετε τα μαλλιά σας με ομαλή και μη διακοπτόμενη κίνηση.

5. ΣΥΝΤΗΡΗΣΗ

ΠΡΟΣΟΧΗ! Πριν καθαρίστε τη συσκευή αποσυνδέστε την από το ρεύμα και αφήστε την να κρυώσει.
• Καθαρισμός της συσκευής: Αποσυνδέστε τη συσκευή από το ρεύμα, σκουπίστε την με υγρό πανί και στεγνώστε την.

6. ΣΕ ΠΕΡΙΠΤΩΣΗ ΠΡΟΒΛΗΜΑΤΟΣ

• Δεν καταφέρνετε να κάνετε μπούκλες; :
– Προσπαθήστε ξανά, αυξάνοντας τη θερμοκρασία.
– Περάστε τη συσκευή πιο αργά.

• Νιώθετε αντίσταση στα μαλλιά σας κατά το ίσιωμα:
– Είναι φυσιολογικό· είναι μάλιστα η αρχή λειτουργίας του συστήματος STRAIGHT OPTIMIZER, το οποίο τραβάει τα μαλλιά σας πριν να τα ζεστάνει.

• Το ίσιωμα δεν είναι αρκετά αποτελεσματικό :
– Σφίξτε πιο δυνατά τις πλάκες επάνω στην τούφα σας
– Ολισθήστε τη συσκευή στα μαλλιά σας με πιο αργό ρυθμό
– Αυξήστε τη θερμοκρασία με τη βοήθεια του πλήκτρου « + » (G)
– Βεβαιωθείτε ότι χρησιμοποιείτε το προϊόν στη σωστή κατεύθυνση (Σχ.4)

• Είναι αδύνατο να αλλάξετε τη θερμοκρασία;
– Βεβαιωθείτε ότι το επίπεδο της θερμοκρασίας δεν είναι κλειδωμένο (βλ. σχόλιο 3).

• Η οθόνη προβολής αναβοσβήνει με κόκκινο χρώμα, χωρίς καμία ένδειξη:
– Η συσκευή είναι ελαττωματική. Παρακαλούμε απευθυνθείτε σε ένα εξουσιοδοτημένο Κέντρο Σέρβις.

7. Ας συμβάλλουμε κι εμείς στην προστασία του περιβάλλοντος!

ⓘ Η συσκευή σας περιέχει πολλά αξιοποιήσιμα ή ανακυκλώσιμα υλικά.
➲ Παραδώστε την παλιά συσκευή σας σε κέντρο διαλογής το οποίο θα αναλάβει την επεξεργασία της.

Αυτές οι οδηγίες διατίθενται επίσης και από το διαδικτυακό μας τόπο www.rowenta.com

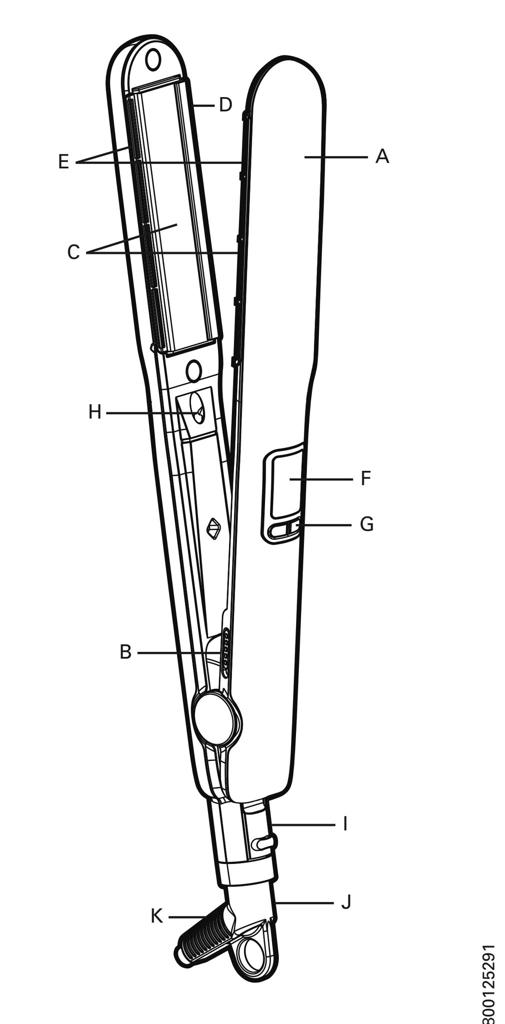

1800125291

www.rowenta.com

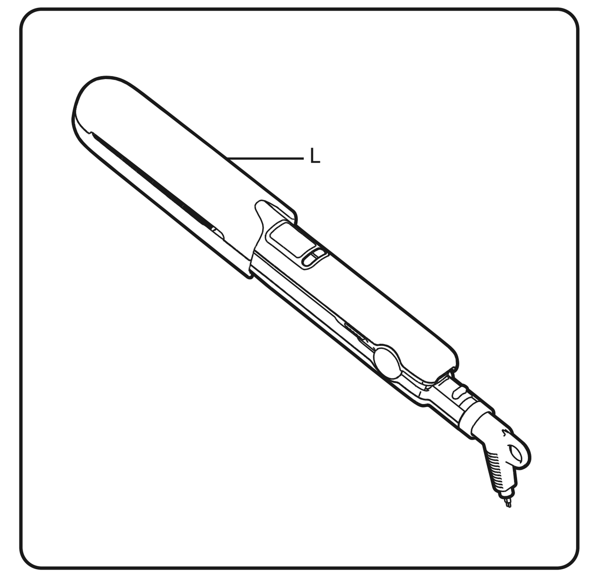

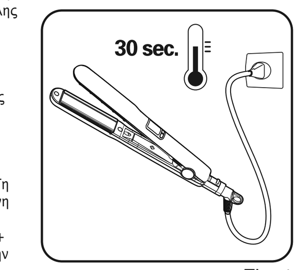

Fig. 1

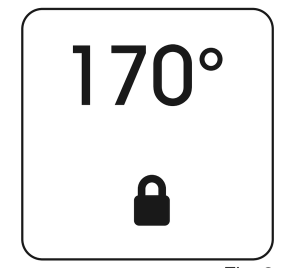

Fig. 2

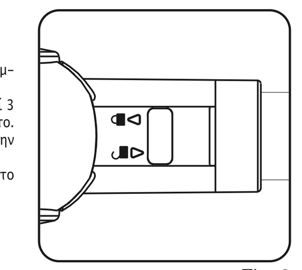
Fig. 3

Fig. 4

Fig.5

Fig. 6

M

TR Kullanmaya başlamadan önce lütfen güvenlik talimatlarını okuyunuz.

1. GENEL TANIM
A. Şekillendirme uçları
B. Çalıştırma/durdurma düğmesi
C. Ultrashine Nano Seramik kaplama düzleştirici plaklar
D. STRAIGHT OPTIMIZER Sistemi
E. "Pro-Curling Sistem" dalgalı şekillendirme için özel kenarlar
F. LCD ekran
G. Isıyı azaltmaya/arttırmaya ve seçilen ısıyı sabitlemeye/serbest bırakmaya yarayan –/+ butonları
H. "IYONİK" Sistem
I. Lock Sistem (plakaların kilitlenmesi/açılması)
J. Döner kordon çıkışı
K. Elektrik kordonu
L. Saklama çantası

2. GÜVENLİK TAVSİYELERİ
• Güvenli iniz dü ünülerek bu cihaz yürürlükteki standartlara ve düzenlemelere (Dü ük Gerilim Direktifleri, Elektromanyetik Uyumluluk, Çevre...) uygun olarak üretilmi tir.
• Cihazın aksesuarları kullanım sırasında çok ısınır. Derinizle temasından kaçının. Cihazın elektrik kablosunun ısınan parçalara de medi inden emin olun.
• Elektrik tesisatınızın voltajının cihazınızın üzerinde belirtilen voltaj ile aynı oldu undan emin olun. Her türlü ba lantı hatası garantinin kapsamayaca ı, tamir edilemeyecek hasarlara neden olabilir.

• Ek koruma için, banyo için (RCD) 30 mA geçmeyen bir akım işletimine sahip akım cihazı elektrik devresi tavsiye edilir. Tavsiye için yükleyici isteyin.

• Yine de cihazın montajı ve kullanımı ülkenizde uygulanan normlara uygun olarak yapılmalıdır.

• UYARI: Bu cihazı banyo küveti, duş, lavabo veya su içeren diğer kapların yakınlarında kullanmayın.

• Cihaz bir banyoda kullanıldığında, civardaki su cihaz kapatıldığında bile tehlike oluşturabileceğinden, kullandıktan sonra fişini elektrik prizinden çıkarın.

• Bu cihazın, fiziksel, duyusal ya da zihinsel kapasite açısından yeterli olmayan ki ilerce ya da deneyim veya bilgi sahibi olmayan ki ilerce (çocuklar da dahil olmak üzere), güvenliklerinden sorumlu bir kimsenin gözetiminde veya bu kimse tarafından cihazın kullanımı ile ilgili önceden bilgilendirildikleri durumlar dı ında, kullanılmaması gerekir. Çocukların cihazla oynamadı ından emin olmak için kontrol etmek gerekir.

• Bu cihaz fiziksel, duyusal veya zihinsel engeli olan (erişkin veya çocuk) veya cihaz hakkında hiçbir tecrübe veya bilgisi olmayan şahıslar tarafından, güvenliklerinden sorumlu bir kişinin gözetimi altında olmadıkları veya bu kişi tarafından cihazın kullanımı konusunda eğitilmedikleri takdirde kullanılmamalıdır.

• Elektrik kablosu hasar görürse her türlü tehlikeyi önlemek için üretici, yetkili servis veya aynı yetkiye sahip ki iler tarafından de i tirilmelidir.
• Cihazı kullanmamanız ve Yetkili Servise ba vurmanız gereken durumlar: cihazınız dü erse ve normal çal mazsa.
• Cihazda termik koruma sistemi bulunmaktadır. A ırı ısınma durumunda (örne in arka ızgaranın kirlenmesinden dolayı), cihaz otomatik olarak duracaktır: Yetkili Servise ba vurun.
• Cihazın fi ten çekilmesi gereken durumlar: temizlik ve bakım i lemlerinden önce, çali ma bozuklu u olması, cihazı kullanımınız biter bitmez.
• Kablo hasar görmü se kullanmayın.
• Temizlemek için bile olsa suya de dirmeyin, batırmayın.
• Nemli ellerle tutmayın.
• Sıcakken gövdeden de il sapından tutun.
• Kabloyu çekerek fi ten çıkartmayın, prizi tutarak çekin.
• Elektrik uzatması kullanmayın.
• Parlatıcı ve tahri edici ürünlerle temizlemeyin.
• 0 °C'nin altında ve 35 °C'nin üstündeki sıcaklıklarda kullanmayın.
• **Cihazı ısınırken saklama çantası içinde bırakmayın.**

GARANT:
Cihazınız sadece evde kullanmak üzere tasarlanmıştır.
Ticari ve mesleki amaçlarla kullanılmamalıdır.
Hatalı kullanım durumunda garanti kapsamı dışında kalacaktır.

3. KULLANIMA HAZIRLAMA
1. Kilitleme Sistemi (Fig 3) : Düzleştirme uçlarını açmak için « Kilitleme Sistemi »'ni geriye doğru çekin.
Düzleştirme ucunu sabitleştirmek için: düzleştirme ucunu kapatın ve « Kilitleme Sistemi »'ni öne doğru itin.
2. Cihazın fişini takın.
3. Açma/Kapama düğmesini I konumuna getirin. (B)
4. Cihaz çok hızlı bir şekilde ısınır (30 saniyeden daha az bir sürede kullanıma hazır hale gelir) ve ısı tüm kullanım süresi boyunca değişmez. (fig 1)
5. –/+ butonları yardımıyla saçlarınız için ideal olan ısıyı seçin (şekil 2): ısıyı düşürmek için –, arttırmak için + tuşunu kullanın. Isı göstergesi seçilen ısıya ulaşılıncaya dek yanıp sönecektir.
6. Kullandıktan sonra: Açma/kapama düğmesini (B) kapalı (0) konuma getirin, şekillendirme uçlarını kapatın, «Kilitleme Sistemi»'ni kullanın, cihazın fişini prizden çıkarın ve kutusuna koymadan önce tamamen soğumasını bekleyin.

Önemli uyarı: Kullanım hatalarını (örneğin kullanım sırasında yan lışlıkla +/– düğmelerine basılması) önlemek için cihaz sabitleme fonksiyonu ile donatılmıştır.
Kullanım sırasında sıcaklığı sabitlemek istediğinizde, 2 saniye boyunca + veya – düğmesine basınız.
Ayarlarınız sabitlenir, sabitlenen ısı ekranda görüntülenir.
Cihazınızın sıcaklığını değiştirmek istediğinizde, 2 saniye süresince tekrar + veya – düğmesine basarak sabitleme özelliğini iptal edebilirsiniz.
+/– düğmelerine basarak sıcaklığı değiştirebilirsiniz.

4. KULLANIM
4.1 – Nasıl düzleştirilir?
Saçlar taranmış, temiz ve kuru olmalıdır.
• Cihazı sentetik saçlar üzerinde kullanmayın (peruk, postiş, vb...)
• Bir kaç santimetre genişliğinde saç tutamı hazırlıyarak tarayınız ve plakaların arasına koyunuz. Saçları sıkıca plakaların arasına yerleştirerek dipten uca doğru yavaşça indirin.
• Plakalar üzerindeki seramik kaplama ısıyı eşit bir şekilde dağıttığı için saçlarınızın aşırı sıcaklığa maruz kalmasını önleyecektir.
• Saçlarınıza tekrar şekil vermeden önce düzleştirilen saçın normal ısıya gelmesini bekleyiniz.

4.2 – Bukleler nasıl oluşur, saca nasıl stil kazandırılır?:
Dalgalı şekil verme tekniği:
1. Saç tutamını köklerinden başlayarak, plaklar arasına yerleştirin (düzleştirme işleminde olduğu gibi). (Fig 4)
2. Cihazı yarım tur (180°) çevirin. (Fig 5)
3. Yavaşça uçlarına doğru inin. Cihazı çekin, bukle oluşacaktır. (Fig 6)

KUAFÖR ÖNERİLERİ
•Düzleştirme işlemine daima alttaki saç tutamlarından başlayınız. Yanlardaki sac tutamlarından once ensenizden
başlayın ve en son ondeki tutamları duzleştirin.
• Duzensiz bir goruntu olusmaması icin, duz ve kesintisiz hareketlerle duzleştirin.

5. BAKIM
DİKKAT! Cihazı temizlemeye başlamadan önce fişini prizden çekiniz ve soğumaya bırakınız.
• Cihazın temizlenmesi: Cihazın fişini prizden çekiniz , nemli bir bezle siliniz ve kurulayınız.

6. SORUN GİDERME
• Bukle yapamıyor musunuz?:
– Isıyı arttırarak yeniden deneyin.
– Cihazı saçlarınızın üzerinde daha yavaş bir şekilde kaydırın.

• Düzleştirme işlemi sırasında, saçlarınızın direndiğini hissediyorsunuz:
– Bu normal bir durumdur: ısıtmadan STRAIGHT OPTIMIZER sistemi saçlarınızı ısıtmadan önce gerer.

• Yeterli düzleştirme elde edemiyorsanız:
– Saçlarınızın tutamını, düzleştirme plakları arasında daha sıkı bir şekilde sıkıştırın.
– Cihazı daha yavaş bir şekilde kaydırın.
– "+" (G) tuşunu kullanarak, ısıyı arttırın.
– Ürünün doğru yönde kullanıldığından emin olun (Sekil 4).

• Isı değişimi yapılamıyorsa?
– Isı seviyesinin kilitli olmadığını kontrol edin (3 kısma bkz.).

• Gösterge ekranı, herhangi bir mesaj vermeksizin kırmızı yanıp sönüyor:
– Cihaz hasar görmüştür. Lütfen yetkili bir servise götürün.

Bu bilgilere www.rowenta.com Web sitemizden de ula abilirsiniz.

NO Vennligst les sikkerhetsinstruksene før bruk.

1. GENERELL BESKRIVELSE
A. Tang
B. På-/Av-bryter
C. Retteplater, med Ultrashine Nano Ceramic-belegg
D. STRAIGHT OPTIMIZER-system
E. Krøllspenner « Pro-Curling System »
F. LCD-display
G. -/+ knapp for å senke/øke temperaturen
og for å blokkere/deblokkere den valgte temperaturen
H. System « IONIC »
I. Lock System (låsing og opplåsing av tengene)
J. Roterende uttak av ledning
K. Strømledning
L. Oppbevaringspose

2. SIKKERHET
• Av hensyn til din sikkerhet er dette apparatet i samsvar med gyldige normer og regler (lavspenningsdirektiver, elektromagnetisk kompatibilitet, miljø ...).
• Apparatets tilbehørsdeler blir meget varme under bruk. Unngå kontakt med huden. Sørg for at strømledningen aldri er i kontakt med apparatets varme deler.
• Kontroller at nettspenningen stemmer overens med apparatets spenning. Enhver tilkoblingsfeil kan forårsake varige skader som ikke dekkes av garantien.

• For din egen sikkerhet er installering av en jordfeilbryter med et rele som ikke overstiger 30 mA, anbefalt for den elektriske forsyningen av badet. Be en elektriker om råd.

• Installasjon og bruk av apparatet skal imidlertid alltid være i samsvar med gjeldende standarder i ditt land.

• ADVARSEL: ikke bruk dette apparatet i umiddelbar nærhet av badekar, dusj, vask eller andre vannkilder.

• Når apparatet blir brukt på et bad, bør det kobles fra umiddelbart etter bruk. Tilstedeværelsen av vann kan være farlig selv når apparatet er avslått.

• Dette apparatet er ikke ment for personer (inkl. barn) med nedsatte fysiske, sensoriske eller psykiske evner, eller uerfarne personer, med mindre de får tilsyn eller forhåndsinstruksjoner om anvendelsen av apparatet fra en person med ansvar for deres sikkerhet. Barn skal holdes under tilsyn for å sikre at de ikke bruker apparatet til lek.

• Dette apparatet kan brukes av barn fra alderen 8 år og oppover og personer med reduserte fysiske, sensoriske eller mentale evner, eller for personer uten erfaring og kjennskap hvis de har blitt gitt opplæring i bruken av apparatet eller er under oppsyn og forstår farene som er involvert. Barn skal ikke leke med apparatet. Rengjøring og brukervedlikehold skal ikke utføres av barn uten oppsyn.

• Dersom strømledningen er skadet, skal den erstattes av produsenten, dens kundeservice eller av en person med lignende kvalifikasjoner for å forhindre at det oppstår problemer.
• Ikke bruk apparatet og kontakt et godkjent servicesenter hvis: apparatet har falt eller ikke fungerer normalt.
• Apparatet er utstyrt med et overopphetingsvern. Ved overoppheting (pga. f.eks. tilskitning av bakre rist) stanser apparatet automatisk. Kontakt kundeservice.
• Apparatet må frakobles: før rengjøring og vedlikehold, hvis det ikke fungerer ordentlig, straks du har sluttet å bruke det.
• Skal ikke brukes hvis ledningen er skadet.
• Må ikke dyppes ned i vann eller holdes under rennende vann, selv ved rengjøring.
• Skal ikke holdes med fuktige hender.
• Holdes i håndtaket, ikke i de varme delene.
• Skal ikke frakobles ved å dra i ledningen, med ved å dra i støpselet.
• Bruk ikke skjøteledning.
• Bruk ikke skuremidler eller etsende midler til rengjøring.
• Skal ikke brukes ved temperaturer under 0 °C og over 35 °C.
• **Ikke la apparatet ligge i oppbevaringsposen under oppvarming.**

GARANTI:
Dette apparatet er kun beregnet til privat bruk i hjemmet. Det skal ikke brukes til profesjonelle formål.
Garantien blir ugyldig ved uriktig bruk.

3. IGANGSETTING
1. Lock System (Fig 3) : For å åpne tangen, trekk « Lock System » bakover.
Låse tangen: lukk tangen og trykk "Lock System" fremover.
2. Koble til apparatet.
3. Sett på / av-bryteren på stillingen I. (B)
4. Apparatets temperaturstigning er svært hurtig (det kan tas i bruk på under 30 sekunder). (fig 1)
5. Velg den temperaturen som er ideell for ditt hår, ved hjelp av -/+ knappene (fig. 2): Trykk på – knappen for å senke temperaturen, eller på + knappen for å øke den. Kontrollampen for temperatur blinker til den ønskede temperatur er nådd.
6. Etter bruk: Sett av/på-knappen (B) på posisjon av (0), lukk tangen, bruk "Lock System", koble fra apparatet og la det avkjøles fullstendig før du rydder det bort.

NB: For å unngå ufrivillig trykk på +/- knappene i løpet av bruk, er dette apparatet utstyrt med en låsefunksjon.
Hvis du ønsker å låse fast temperaturen i løpet av bruken, trykker du på + eller – knappen i 2 sekunder. Din innstilling låser seg, og en hengelås viser seg på skjermen.
Hvis du vil endre apparatets temperatur, må du låse det opp: Trykk og hold nede i 2 sekunder på + eller - knappen. Din innstilling låser seg opp, og hengelåsen blir borte fra skjermen.
Du kan endre temperaturen ved å trykke på knappene +/-.

4. BRUK
4.1 - Hvordan glatte ut håret?
Håret skal være kammet, rent og tørt.
• Ikke bruk apparatet på syntetisk hår (parykker, hårforlengninger, mv.).
• Lag en liten lokk på et par cm bredde, gre den og legg den mellom platene. Press håret fast mellom platene og la apparatet gli sakte fra roten til tuppene.
• Platenes keramiske belegg beskytter håret ditt mot for varme temperaturer, med jevn varmefordeling.
• Vent til det rettede håret er avkjølt før du friserer deg.

4.2 - Hvordan lage krøller, stilisere håret?:
Teknikk for krølling:
1. Plasser hårlokken mellom platene, ved roten (som for glatting). (Fig 4)
2. Drei apparatet en halv omdreining rundt (180°). (Fig 5)
3. Før apparatet sakte ned til hårtuppene. Fjern apparatet. Krøllene danner seg. (Fig 6)

FRISØRTIPS
• Start alltid med å rette ut de øverste lokkene: først i nakken, så sidene og til slutt foran.
• For å unngå langsgående rifler må du arbeide med jevne og sammenhengende bevegelser.

5. VEDLIKEHOLD
FORSIKTIG! : Trekk alltid apparatets støpsel ut av stikkontakten og la det avkjøles.
• Når du skal rengjøre apparatet: Frakoble det og tørk av det med en fuktet klut og til slutt med en tørr klut.

6. FEILSØKING
• Greier du ikke å lage krøller?:
- Prøv en gang til med høyere temperatur.
- La apparatet gli enda saktere gjennom håret.

• Du kjenner en motstand i håret under rettingen:
- Det er helt normalt. Det er selve prinsippet med STRAIGHT OPTIMIZER, som strekker ut håret før det varmes opp.

• Glattingen er ikke tilstrekkelig effektiv:
- Klem glatteplatene hardere rundt hårlokken.
- Beveg apparatet saktere
- Øk temperaturen ved hjelp av knappen « + » (G)
- Påse at apparatet brukes i riktig retning (Fig. 4)

• Det er ikke mulig å skifte temperatur:
- Sjekk om ikke temperaturnivået er blokkert (jf. rubrikk 3).

• Displayet blinker rødt uten noen indikasjoner:
- Apparatet er defekt. Lever det inn til et autorisert servicesenter.

7. MILJØVERN!
ⓘ Apparatet inneholder mange gjenvinnbare og resirkulerbare materialer.
Ta det med til et oppsamlingssted etter et godkjent servicesenter slik at avfallet kan behandles.

Denne bruksanvisningen er også tilgjengelig på www.rowenta.com.

SV Läs noggrant igenom säkerhetsföreskrifterna innan användning.

1. ALLMÄN BESKRIVNING
A. Tång
B. Start-/stoppknapp
C. Plattor med Ultrashine Nano Ceramic-beläggning
D. STRAIGHT OPTIMIZER-systemet
E. "Pro-Curling System", locktång
F. LCD-display
G. -/+-knappar för att höja/sänka temperaturen
och låsa/låsa upp vald temperatur
H. "IONIC"-system
I. Låssystem (låsa och låsa upp tängerna)
J. Utgång för vridbar sladd
K. Strömsladd
L. Förvaringsväska

2. SÄKERHET
• Apparatens säkerhet uppfyller gällande bestämmelser och standarder (lågspänningsdirektiv, elektromagnetisk kompatibilitet, miljö...).
• Apparatens tillbehör blir mycket varma under användningen. Undvik kontakt med huden. Se till att sladden aldrig kommer i kontakt med apparatens varma delar.
• Kontrollera att nätspänningen överensstämmer med den som anges på apparaten. All felanslutning kan orsaka irreparabla skador och gör att garantin inte gäller.

• För extra skydd vid el i badrum bör en jordfelsbrytare som inte överstiger 30 mA installeras i den krets som förser badrummet med ström. Be en behörig elektriker om råd.

• Apparatens installation och användning måste emellertid uppfylla de normer som gäller i ditt land.

• VARNING! Använd inte den här apparaten nära badkar, dusch, tvättställ eller andra kärl som innehåller vatten.

• Om apparaten används i badrum måste du dra ur kontakten ur vägguttaget efter användning, eftersom närheten till vatten utgör en risk även när apparaten är avstängd.

• Denna apparat är inte avsedd att användas av personer (inklusive barn) som inte klarar av att hantera elektrisk utrustning, eller av personer utan erfarenhet eller kännedom, förutom om de har erhållit, genom en person ansvarig för deras säkerhet, en övervakning eller på förhand fått anvisningar angående apparatens användning. Barn måste övervakas av en vuxen för att säkerställa att barnen inte leker med apparaten.

• Den här apparaten kan användas av barn från 8 år och uppåt samt av personer med begränsad fysisk, sensorisk eller mental förmåga eller med bristande erfarenheter och kunskaper, om de övervakas eller får instruktioner om hur apparaten ska användas på ett säkert sätt och om de förstår de risker den kan medföra. Barn ska inte leka med apparaten. Rengöring och underhåll får inte göras av barn utan tillsyn.

• Om sladden skadats, ska den bytas ut av tillverkaren, på tillverkarens serviceverkstad eller av behörig fackman, för att undvika fara.
• Använd inte apparaten och kontakta en auktoriserad serviceverkstad om:
- den har fallit,
- den har funktionsstörningar.
• Apparaten är försedd med ett överhettningsskydd. Vid överhettning (orsakad t.ex. av att det bakre gallret blivit smutsigt), stängs apparaten automatiskt av: kontakta en auktoriserad serviceverkstad.
• Koppla ur apparaten:
- före rengöring och underhåll.
- vid funktionsstörning.
- så snart du inte använder den.
• Använd inte om sladden är skadad.
• Doppa inte ner i vatten eller under rinnande vatten, inte ens vid rengöring.
• Håll den inte med fuktiga händer.
• Håll inte i den varma delen, använd endast handtaget.
• Koppla inte ur apparaten genom att dra i sladden, fatta tag i stickkontakten.
• Använd inte en förlängningssladd.
• Rengör inte med skurmedel eller frätande medel.
• Använd inte vid en temperatur lägre än 0 °C och högre än 35 °C.
• **Låt inte apparaten vara kvar i förvaringspåsen under uppvärmning.**

GARANTI:
Apparaten är endast avsedd för hemmabruk. Den skall inte användas i yrkesmässigt syfte. Garantin träder ur kraft och gäller inte vid felaktig användning.

3. IGÅNGSÄTTNING
1. Lock System (Fig 3) : För att öppna tången, för "Lock System" bakåt.
För att låsa tången: stäng tången och för "Lock System" framåt.
2. Anslut apparaten.
3. Ställ strömbrytaren På/Av på I. (B)
4. Apparatens temperatur stiger snabbt (klar på mindre än 30 sekunder) och är stadig under användningen. (fig 1)
5. Välj lämplig temperatur för ditt hår med knapparna -/+ (fig. 2): tryck på knappen - när du vill sänka temperaturen och på + när du vill höja den. Temperaturindikatorn blinkar till dess att vald temperatur uppnås.
6. Efter användning: Placera knappen på/av (B) i läge av (0), stäng tången, använd "Lock System", koppla ur apparaten och låt den svalna fullständigt innan förvaring.

OBS! För att undvika feltryckningar (ofrivilliga tryckningar på +/- under användningen) är apparaten utrustad med en låsningsfunktion.
Om du vill låsa din temperaturnivå under användningen, tryck på + eller – i 2 sekunder. Inställningen låses, ett hänglås visas i displayen.
Om du vill ändra apparatens temperatur måste du låsa upp den : tryck åter på + eller – i 2 sekunder. Inställningen låses upp, hänglåset försvinner från displayen.
Du kan ändra temperaturen genom att trycka på knapparna +/-.

4. ANVÄNDNING
4.1 - Hur får man håret platt?
Håret ska vara utkammat, rent och torrt.
• Använd inte apparaten på syntetiskt hår (peruker, löshår...).
• Ta en liten slinga på några centimeters bredd, kamma den och lägg den mellan plattorna. Håll håret fast mellan plattorna och låt apparaten glida långsamt från roten till hårtopparna.
• Plattornas keramikbeläggning skyddar håret mot alltför höga temperaturer genom den jämna spridningen av värmen.
• Vänta tills det utslätade håret har kallnat, innan du kammar det.

4.2 - Hur lockar man och formar sin frisyr? :
Locktekniker:
1. För in en hårslinga mellan plattorna, närmast roten (som när du ska platta håret). (Fig 4)
2. Vrid tången ett halvt varv (180°). (Fig 5)
3. För den långsamt nedåt tills håret tar slut. Ta bort tången så ser du hur hårslingan lockar sig. (Fig 6)

HÅRFRISÖRSKANS TIPS
• Börja alltid med att släta ut håret underifrån: börja med håret i nacken, sedan slingorna på sidorna och avsluta med slingorna längst fram.
• För att förhindra räfflor på längden, arbeta med mjuka och oavbrutna rörelser.

5. UNDERHÅLL
VARNING! : Koppla alltid från apparaten och låt den kallna, innan du rengör den.
• För att rengöra apparaten: koppla ifrån den, rengör den med fuktad trasa och torka den med en torr trasa.

6. OM DET UPPSTÅR PROBLEM
• Lyckas du inte med dina lockar? :
- Försök med högre temperatur.
- För tången ännu långsammare över slingan.

• Du känner att det drar i håret under användning:
- Det är normalt, det är själva poängen med STRAIGHT OPTIMIZER-systemet, det drar ut håret innan det hettas upp.

• Plattfunktionen är inte tillräckligt effektiv:
- Kläm åt hårdare med tången på hårslingan
- Dra tången långsammare
- Höj temperaturen med knappen "+" (G)
- Kontrollera att du håller tången åt rätt håll (fig. 4)

• Det går inte att ändra temperatur
- Kontrollera att temperaturen inte är knapplåst (se stycket om etapp 3).

• Digitalskärmen blinkar rött utan något meddelande:
- Apparaten är defekt. Lämna tillbaka den till ett godkänt servicecenter.

7. VAR RÄDD OM MILJÖN!
ⓘ Din apparat innehåller olika material som kan återanvändas eller återvinnas.
➲ Lämna den på en återvinningsstation eller på en auktoriserad serviceverkstad för omhändertagande och behandling.

De här instruktionerna finns också tillgängliga på vår hemsida www.rowenta.com

DA Læs venligst sikkerhedsinstruktionerne omhyggeligt inden brug

1. GENEREL BESKRIVELSE
A. Tang
B. On/off-knap
C. Glatteplader, overfladebehandling Ultrashine Nano Ceramic
D. STRAIGHT OPTIMIZER-system
E. Indstilling til krøller Pro-Curling System
F. LCD-skærm
G. -/+ knapper til regulering af temperaturen
og låsning/oplåsning af den valgte temperatur
H. « IONIC »-system
I. Lock System (låsning og oplåsning af tangen)
J. Drejeledningens udgang
K. Tilslutningsledning
L. Opbevaringstaske

2. SIKKERHED
• Af hensyn til brugerens sikkerhed er dette apparat i overensstemmelse med gældende standarder og bestemmelser (Lavspændingsdirektiv, Elektromagnetisk Kompatibilitet, Miljøbeskyttelse...).
• Apparatets tilbehørsdele bliver meget varme under brug. Undgå kontakt med huden. Sørg for at el-ledningen aldrig kommer i kontakt med apparatets varme dele.
• Kontroller at el-installationens spænding svarer til apparatets. Tilslutning til en forkert spænding kan forårsage uoprettelige beskadigelser, som ikke er dækket af garantien.

• For yderligere beskyttelse tilrådes det at installere en fejlstrømsafbryder (RCD) med en nominel restdriftsstrøm, der ikke overstiger 30 mA, i det kredsløb, der forsyner badeværelset. Spørg en installatør til råds.

• Apparatets installation og anvendelse skal dog være i overensstemmelse med gældende standarder i dit land.

• ADVARSEL: brug ikke dette apparat i nærheden af badekar, brusenicher, vaskekummer eller andre beholdere med vand.

• Når apparatet benyttes i et badeværelse, skal det tages ud af stikket efter brug, da nærheden af vand udgør en fare, også selv om apparatet er slukket.

• Dette apparat er ikke beregnet til at blive brugt af personer (herunder børn), hvis fysiske, sensoriske eller mentale evner er svækkede eller personer blottet for erfaring eller kendskab, med mindre de er under opsyn eller har modtaget forudgående instruktioner om brugen af apparatet fra en person, der er ansvarlig for deres sikkerhed. Børn skal være under opsyn for at sikre, at de ikke leger med apparatet.

• Dette apparat kan benyttes af børn fra 8 år og opefter, og af personer med nedsatte fysiske, sensoriske eller mentale evner eller manglende erfaring og viden, hvis de overvåges eller har fået instruktion i sikker brug af apparatet, og forstår de dermed forbundne farer. Lad ikke børn lege med apparatet. Rengøring og brugervedligeholdelse må ikke udføres af børn uden overvågning.

• Hvis el-ledningen er beskadiget, skal den udskiftes af fabrikanten, dennes servicerepræsentant eller en person med lignende kvalifikation for at undgå enhver fare.
• Brug ikke apparatet og kontakt et autoriseret servicevarksted, hvis:
- apparatet er faldet ned,
- apparatet ikke fungerer korrekt.
• Apparatet er udstyret med en varmefølsom sikkerhedsanordning. I tilfælde af overopvarmning (f.eks. hvis gitteret bagpå er tilstoppet) vil apparatet standse automatisk: kontakt kundeserviceafdelingen.
• Apparatets stik skal tages ud:
- før rengøring og vedligeholdelse,
- hvis det ikke fungerer korrekt,
- så snart det ikke bruges mere,
- hvis du forlader rummet, selv et øjeblik.
• Må ikke bruges, hvis el-ledningen er beskadiget.
• Må ikke dyppes ned i vand, selv under rengøring.
• Tag ikke fat med våde hænder.
• Tag ikke fat om huset, der er varmt, men tag fat om håndtaget.
• Tag ikke stikket ud ved at trække i ledningen, men tag fat om selve stikket.
• Brug ikke forlængerledning.
• Må ikke rengøres med skurende eller ætsende midler.
• Må ikke bruges ved en temperatur på under 0 °C og over 35 °C.
• **Tag apparatet ud af opbevaringsetuiet under opvarmning.**

GARANTI:
Apparatet er udelukkende beregnet til brug i en almindelig husholdning.
Det må ikke bruges til erhvervsmæssige formål.
Garantien bortfalder og er ugyldig i tilfælde af en forkert brug.

3. IBRUGTAGNING
1. Lock System (Fig 3): Træk « Lock System » bagud for at åbne klemmerne. Sådan låser man klemmerne: Luk klemmerne og skub « Lock System » fremad.
2. Sæt apparatets stik i stikkontakten.
3. Sæt tænd/sluk knappen på position I. (B)
4. Apparatets temperatur stiger meget hurtigt (er klar til brug på mindre end 30 sekunder), og den forbliver stabil under brug. (fig 1)
5. Vælg den temperatur, der passer bedst til dit hår ved hjælp af knapperne -/+ (fig. 2): tryk på – for at sænke temperaturen eller på + for at hæve temperaturen. Temperaturindikatoren blinker, indtil den ønskede temperatur er opnået.
6. Efter brug: Stil tænd/sluk (B) knappen på position (0), luk tangen, brug « lock system », tag apparatets stik ud og lad det køle helt af, før det lægges på plads.

NB: For at undgå enhver fejl (f.eks. at du kommer til at trykke på +/- knapperne under brug) er dette apparat forsynet med en låsefunktion.
Ønskes det at fastlåse temperaturniveauet under brug, skal der trykkes på + eller – knappen i 2 sekunder. Indstillingen bliver låst og der vises en hængelås i displayet.
Ønskes det at ændre på apparatets temperatur, skal låsningen annulleres: Tryk igen på + eller – knappen i 2 sekunder. Indstillingen bliver frigjort og hængelåsen forsvinder fra displayet.
Du kan ændre temperaturen ved at trykke på +/- knapperne.

4. ANVENDELSE
4.1 - Glatte:
Håret skal være redt ud, rent og tørt.
• Apparatet må ikke anvendes på syntetisk hår (parykker, tilføjelser osv.).
• Form en lille lok, som bare er få centimeter bred, red den og anbring den mellem glattepladerne. Klem håret godt fast mellem glattepladerne og træk apparatet langsomt fra hårroden til spidsen af håret.
• Pladernes keramiske belægning beskytter håret mod for høje temperaturer, idet den fordeler varmen ensartet over pladernes overflade.
• Vent med at rede det glattede hår til det er helt kølet af.

4.2 - Krølle, style:
Krølleteknik:
1. Indfør hårtotten mellem glattetængerne ved roden (som når håret skal glattes). (Fig 4)
2. Drej apparatet en halv omgang (180°). (Fig 5)
3. Træk langsomt glattejernet ned til hårspidserne. Fjern apparatet og krøllen formes. (Fig 6)

FRISØRENSTIPS
• Start altid med at glatte de inderste lokker. Glat først håret i nakken, derefter i siderne, og slut af med håret foran.
• For at undgå kanter på lange lokker, skal der arbejdes i en smidig og uafbrudt bevægelse.

5. VEDLIGEHOLDELSE
ADVARSEL! : Apparatets stik skal altid tages ud af stikkontakten og det skal være helt kølet af, inden der foretages rengøring af apparatet.
• Sådan rengøres apparatet: Tag stikket ud af stikkontakten og tør apparatet af med en fugtig klud. Tør efter med en tør klud.

6. I TILFÆLDE AF PROBLEMER
• Kommer der ingen krøller?
- Prøv igen ved en højere temperaturindstilling.
- Træk glattejernet endnu langsommere gennem håret.

• Du fornemmer en modstand i håret under glatningen:
- Det er normalt. Det er selve princippet i STRAIGHT OPTIMIZER-systemet, som strækker dit hår ud, inden det varmes.

• Glatningen er uden synlig virkning:
- Klem glattepladerne mere om hårlokken.
- Lad apparatet glide i en langsommere bevægelse.
- Øg temperaturen ved hjælp af "+"-knappen (G).
- Kontroller, at apparatet føres i den rigtige retning (Fig. 4)

• Det er umuligt at ændre temperaturen:
- Kontroller, at temperaturniveauet ikke er låst (jvf. rubrik 3).

• Displayet blinker rødt uden videre angivelse:
- Apparatet er defekt. Indlever det venligst til et autoriseret servicecenter.

7. VI SKAL ALLE VÆRE MED TIL AT BESKYTTE MILJØET!
ⓘ Apparatet indeholder mange materialer, der kan genbruges eller genvindes.
➲ Aflever det på kommunens genbrugsstation eller på et autoriseret serviceværksted, når det ikke skal bruges mere.

Disse instruktioner er også tilgængelige på www.rowenta.com.

FI Ole hyvä ja lue turvaohjeet huolellisesti ennen käyttöä.

1. YLEINEN KUVAUS
A. Pihdit
B. Päällä/pois-virtakatkaisin
C. Suoristuslevyt, Ultrashine Nano Ceramic -pinnoite
D. STRAIGHT OPTIMIZER -järjestelmä
E. « Pro-Curling System » -kiharruspihdit
F. LCD-näyttö
G. Painikkeet « -/+ » lämpötilan nostamiseen/laskemiseen ja valitun lämpötilan lukitsemiseen/vapauttamiseen
H. « IONIC » -järjestelmä
I. Lock System (pihtien lukitseminen ja vapauttaminen)
J. Pyörivän johdon ulostulo
K. Virtajohto
L. Säilytyspussi

2. TURVALLISUUS
• Turvallisuutesi vuoksi tämä laite täyttää siihen soveltuvat normit ja määräykset (pienjännite- sähkömagneettinen yhteensopivuus, ympäristödirektiivi...).
• Laitteen lisälaitteet kuumenevat käytössä. Vältä ihokosketusta niiden kanssa. Varmista, että sähköjohto ei koskaan joudu kosketuksiin laitteen kuumien osien kanssa.
• Tarkista, että laitteen arvokilvessä ilmoitettu syöttöjännite vastaa sähköverkon jännitettä. Jos kytkentä on virheellinen, laite voi saada korvaamattomia vaurioita, joita takuu ei kata.

• Lisäsuojan tarjoamiseksi on suositeltavaa asentaa kylpyhuoneen sähkövirtapiiriin vikavirtasuojakytkin (RCD tai vvsk), jonka nimellistoimintavirta on enintään 30 mA. Kysy neuvoa sähköasentajaltasi.

• Laitteen ja sen käytön tulee kuitenkin täyttää omassa maassasi voimassa olevat normit.

• VAROITUS: älä käytä tätä laitetta kylpyammeiden, suihkujen, lavuaarien tai muiden vettä sisältävien astioiden tai säiliöiden lähettyvillä.

• Kun laitetta käytetään kylpyhuoneessa, kytke se irti pistorasiasta heti käytön jälkeen. Veden läheisyys voi aiheuttaa vaaratilanteita, vaikka laite olisikin kytketty pois päältä.

• Tätä laitetta ei ole tarkoitettu sellaisten henkilöiden käytettäväksi (mukaan luettuina lapset), joiden fyysiset, aistimelliset tai henkiset kyvyt ovat heikentyneet eikä myöskään sellaisten henkilöiden käytettäväksi, joilla ei ole tietoa tai tuntemusta käyttää laitetta, elleivät he ole heidän turvallisuudestaan vastaavan henkilön valvonnassa tai he saavat ohjeita laitteen käytöstä. Lapsia on pidettävä silmällä, jotta he eivät leiki tällä laitteella.

• Tätä laitetta voivat käyttää vähintään 8-vuotiaat lapset ja aikuiset, joiden fyysiset, aisteihin liittyvät tai henkiset kyvyt ovat rajoittuneet tai joilla ei ole riittävästi tietoa ja kokemusta, mikäli he ovat saaneet tietoa ja opastusta laitteen turvallisesta käytöstä ja jos he ymmärtävät laitteen käyttöön liittyvät riskit ja vaarat. Älä anna lasten leikkiä laitteella. Lapset eivät saa puhdistaa tai huoltaa laitetta ilman valvontaa.

• Jos sähköjohto on vahingoittunut, se on annettava valmistajan, tämän huoltoedustajan tai vastaavan pätevyyden omaavan henkilön vaihdettavaksi vaarojen välttämiseksi.
• Älä käytä laitetta ja ota yhteys valtuutettuun huoltokeskukseen, jos: laite on pudonnut tai se ei toimi normaalilla tavalla.
• Laite on varustettu lämpöturvajärjestelmällä. Jos laite ylikuumenee (esimerkiksi takaritilän tukkeutumisen takia) laite sammuu automaattisesti: ota yhteys jälkimyyntipalveluun.
• Laite tulee irrottaa sähköverkosta:
- ennen puhdistusta ja hoitoa.
- jos se ei toimi kunnolla.
- heti kun olet lopettanut sen käytön.
- jos poistut huoneesta edes hetkeksi.
• Älä käytä laitetta, jos sähköjohto on vahingoittunut.
• Älä upota laitetta veteen tai laita sitä juoksevan veden alle edes puhdistusta varten.
• Älä pidä laitteesta kiinni märin käsin.
• Älä pidä kiinni rasiasta, sillä se kuumenee, käytä kädensijaa.
• Älä irrota laitetta sähköverkosta vetämällä sähköjohdosta, vedä pistokkeesta.
• Älä käytä jatkojohtoa.
• Älä käytä puhdistuksessa hankaavia tai syövyttäviä tuotteita.
• Älä käytä laitetta alle 0 °C ja yli 35 ° lämmössä.
• **Älä säilytä laitetta suojapussissa kuumennuksen aikana.**

TAKUU:
Laite on tarkoitettu vain kotikäyttöön.
Sitä ei saa käyttää ammatillisiin tarkoituksiin.
Takuu raukeaa, jos laitetta käytetään käyttöohjeiden vastaisesti.

3. KÄYTTÖÖNOTTO
1. Lock System (Fig 3) : Suoristuslevyjen avaamiseksi on vedettävä « Lock System » -järjestelmää taaksepäin.
Suoristuslevyjen lukitsemiseksi: sulje pihdit ja paina « Lock System » järjestelmää eteenpäin.
2. Liitä laite verkkovirtaan.
3. Siirrä päällä/pois kytkin asentoon I. (B)
4. Laite lämpenee nopeasti (käyttövalmis 30 sekunnissa) ja lämpötila ei muutu koko käyttöaikana. (fig 1)
5. Valitse hiuksillesi sopiva lämpötila painikkeilla -/+ (kuva 2): Lämpötilaa lasketaan painikkeella – ja nostetaan painikkeella +. Lämpötilan merkkivalo vilkkuu, kunnes haluttu lämpötila on saavutettu.
6. Käytön jälkeen: Laita käynnistys/sammutuskatkaisija (B) - asentoon (0), sulje suoristuslevyt, käytä «Lock System» -järjestelmää, irrota laite virtalähteestä ja anna sen jäähtyä kokonaan ennen sen laittamista säilytykseen.

Tärkeä huomautus: Käyttövirheiden välttämiseksi (tahaton +/- painikkeiden painaminen laitteen toiminnan aikana) on laite varustettu lukitustoiminnolla.
Halutessasi käytön aikana lukita asetetun lämpötilan paina 2 sekuntia painiketta + tai –. Säädöksesi lukittuu, näyttöön ilmestyy lukko.
Halutessasi sen jälkeen muuttaa asetettua lämpötilaa on lukitus vapautettava – paina taas 2 sekuntia painiketta + tai –. Säädöksesi lukitus aukeaa, lukko häviää näytöstä. Voit muuttaa lämpötilaa painamalla näppäimiä +/-.

4. KÄYTTÖ
4.1 - Miten hiukset suoristetaan?
Hiusten täytyy olla auki kammatut, puhtaat ja kuivat.
• Älä käytä laitetta tekohiuksiin (peruukit, hiuslisäkkeet...).
• Valitse muutaman senttimetrin levyinen hiussuortuva, kampaa se ja aseta levyjen väliin. Purista hiukset levyjen väliin ja siirrä laitetta hitaasti hiuspohjasta latvoihin.
• Levyjen keraaminen pinta ja lämmön tasainen jakautuminen suojaavat hiuksia liialliselta kuumuudelta.
• Anna suoristettujen hiusten jäähtyä ennen kampauksen luomista.

4.2 - Miten hiukset kiharretaan tai muotoillaan?
Kiharrustekniikka:
1. Aseta hiustupsu hiusjuurista asti levyjen väliin (aivan kuten hiusten suoristuksessa) (Fig 4)
2. Käännä laitetta 180° itsensä ympäri (Fig 5)
3. Laske laite hitaasti hiusten latvoihin asti. Poista laite hiustupsun päältä. Hiukset ovat kiharrtuneet. (Fig 6)

HYÖDYLLISIÄ NEUVOJA
• Suorista ensin alemmat hiussuortuvat. Aloita takaa, jatka sivuilta ja siirry lopuksi eteen.
• Epätasaisuuden välttämiseksi käytä joustavia ja jatkuvia liikkeitä.

5. HUOLTO
HUOM.! Irrota laite verkkovirrasta ennen sen puhdistamista ja anna sen jäähtyä.
• Laitteen puhdistus: Irrota laite verkkovirrasta, pyyhi se kostealla liinalla ja kuivaa.

6. ONGELMATAPAUKSISSA
• Eikö hiusten kihartaminen onnistu?
- Yritä uudelleen korkeammalla lämpötilalla.
- Liu'uta laitetta hitaammin hiustupsulla.

• Hiuksissa ei tunnu vastusta suoristuksen aikana:
- Se on normaalia; STRAIGHT OPTIMIZER -järjestelmä venyttää hiuksia ennen niiden lämmittämistä.

• Suoristus ei ole tarpeeksi tehokasta:
- Kiristä levyt lujemmin hiustupsun ympärille
- Liu'uta laitetta hitaammin
- Nosta lämpötilaa « + » -painikkeella (G)
- Varmista, että käytät laitetta oikeassa suunnassa (kuva 4)

• Laitteen lämpötiloja ei voi muuttaa:
- Tarkista, että lämpötilataso ei ole lukittuna (katso kohta 3).

• Digitaalinen näyttö vilkkuu punaisena ilman viestiä:
- Laite on viallinen. Vie se valtuutettuun huoltopalveluun.

7. EDISTÄKÄÄMME YMPÄRISTÖNSUOJELUA!
ⓘ Laite sisältää paljon arvokkaita ja kierrätettäviä materiaaleja.
Toimita se keräyspisteeseen tai sellaisen puuttuessa valtuutettuun huoltokeskukseen, jotta laite käsitellään asianmukaisesti.

Nämä ohjeet löytyvät myös nettisivultamme www.rowenta.com.

AR يُرجى قراءة ارشادات السلامة قبل الإستعمال

1. وصف اجزاء المُنتج
A – ملاقط
B – مفتاح "تشغيل/توقف"
C – لوحات للتمليس مطلية بطلاء نانوسيراميك للمعان باهر
D – نظام STRAIGHT OPTIMIZER
E – ملاقط تجعيد بنظام تجعيد "برو" متطور
F – شاشة عرض رقمية
G – أزرار –/+ لخفض/زيادة الحرارة، ولتثبيت درجة الحرارة المختارة.
H – نظام قفل (لقفل الملاقط أو فتحها)
I – نظام الإقفال (يُقفل ويفتح الكماشات)
J – مفصل السلك الكهربائي الدوار
K – السلك الكهربائي
L – محفظة التخزين

2. إرشادات من أجل السلامة إرشادات من أجل السلامة
• من أجل سلا متك، يخضع هذا المنتج للقوانين والمعايير السارية المفعول: (قانون التيار المنخفض، قانون التوافقية الإلكترومغناطيسية، قانون البيئة...).
• قد تصبح ملحقات الجهاز ساخنة جدا أثناء التشغيل و لذلك تفادى ملامستها. تاكد بأن السلك الكهربائي لا يلامس أبدا أجزاء الجهاز الساخنة.
• تاكد أن قوة تيار الشبكة الكهربائية عندك يتوافق مع القوة التي يتطلبها المنتج. أي خطا في التوصيل بالتيار ينتج عنه أضرار في المنتج ، لن تشملها الضمانة.

• للمزيد من الحماية والسلامة، فإننا ننصح بتركيب أداة للتيار الكهربائي المُتخلّف (RCD) لا تزيد قوة عن ٣٠ مللي أمبير تُركب في دائرة التيار الكهربائي في الحمام. اسأل عن هذه الأداة وتركيبها.

• يجب أن يخضع تركيب الجهاز و استعماله لجميع القوانين السارية المفعول في بلدك.

• تحذير : لا تستعمل المنتج بالقرب من صنابير الماء، الدش، المغاسل أو أية حاويات أخرى للماء.
• عندما يُستعمل المُنتج في الحمام، يجب فصله عن التيار الكهربائي بعد الإستعمال، لأنه في اقترابه من الماء يُشكل خطراً كبيراً، حتى وإن كان مُجفّف الشعر في حالة توقف عن التشغيل.

• إذا تعرض السلك الكهربائي للتلف، يجب استبداله من قبل المصنّع او بواسطة مركز خدمة ما بعد البيع او بواسطة شخص مؤهل ولديه الخبرة للقيام بهذا العمل، وذلك لتفادي اي خطر.

• يُمكن للأطفال من سن الثامنة وما فوق، وكذلك الأشخاص الذين لا يتمتعون بالقدرة الجسدية أو بالإمكانات العقلية الكافية، أو الذين يعانون من القصور او النقص في الخبرة او المعرفة، من استعمال هذا المنتج شرط أن يكونوا تحت المراقبة، وأن يتدربوا على استعمال المنتج بطريقة آمنة، وأن يتعرفوا على الأخطار المُحتملة من سوء الإستعمال. يجب أن يُمنع الأطفال من اللعب بالمنتج. لا يُسمح للأطفال القيام بتنظيف وصيانة المنتج دون وجود رقابة على هذا العمل.ت

• لا تستعمل الجهاز و اتصل بمركز خدمة معتمد:
– إذا سقط الجهاز على الأرض
– إذا لم يعد يعمل بكفاءة.
• يجب فصل الجهاز عن التيار:
– قبل التنظيف و الصيانة
– في حال وجود خلل في التشغيل
– بمجرد الانتهاء من استعماله.
– إذا تركت الغرفة ولو للحظات
• لا تستعمل الجهاز إذا تعرض السلك الكهربائي للتلف.
• لا تغمر الجهاز في الماء، و لا تضعه تحت ماء جارية و لو لتنظيفه.
• لا تمسك الجهاز بيدين رطبتين.
• لا تمسك الجهاز من هيكله الساخن بل أمسكه من المقبض.
لا تفصل الجهاز عن التيار بشد السلك الكهربائي بل انزع القابس من مأخذ التيار.
• لا تستعمل وصلة كهربائية.
• لا تنظف الجهاز بمواد كاشطة أو حارقة.
• لا تستعمل الجهاز في درجة حرارة تقل عن "صفر" مئوية أو تزيد عن ٣٥سم.
• **لا تترك المنتج داخل محفظة التخزين أثناء التسخين**

الضمانة : جهازك مصمم للا ستعمال المنزلي فقط و لا يمكن استعماله لأغراض مهنية. تسقط الضمانة عن المنتج إذا استعمل بشكل خاطئ.

3. بدء التشغيل
1- نظام الإقفال "Locking System" (شكل ٣) : لفتح الملازم، يُسحب نظام الإقفال "Locking System" الى الخلف.
لإقفال الملازم: تُغلق الملازم، ثم يُدفع نظام الإقفال "Locking System" الى الأمام.
2- يوصل المنتج بالتيار الكهربائي.
3- يُضبط مفتاح "تشغيل/توقف" على الموقع (I). (B)
4- ترتفع درجة حرارة المنتج بسرعة (جهوزية الإستعمال في أقل من ٣٠ ثانية)، وتبقى درجة الحرارة ثابتة طوال فترة الإستعمال (شكل ١).
5- با ستعمال زر "–/+"، يمكنك اختيار الحرارة المثالية لشعرك (شكل ٢):
الضغط على زر "–" لتخفيض الحرارة، أو الضغط على زر "+" لرفع الحرارة.
سيُومض المؤشر الضوئي لحين الوصول الى درجة الحرارة المنتقاة.
6- بعد الإنتهاء من استعمال المُنتج : يُضبط مفتاح "تشغيل/توقف" على وضعية التوقف (0).
تُغلق الملازم باستعمال نظام الإقفال "Locking System" ،
ثم يُفصل المُنتج عن التيار الكهربائي، ويُترك ليبرد قبل تخزينه.
ملا حظة : تم تجهيز هذا الجهاز بوظيفة الغلق ، لتفادي أي سوء إستخدام أو تداول (الضغط عن غير قصد على زر +/– أثناء الإستخدام)
إذا أردت تثبيت مستوى درجة الحرارة المُختارة طيلة فترة الإستخدام ، إضغطي لمدة ثانيتين على الزر (+) أو الزر(–) .
يقفل نظام الضبط و يظهر رمز القفل على الشاشة.
لتعديل درجة الحرارة في المنتج، يجب أولاً فك التثبيت عن الحرارة : يُضغط مُجدداً ولمدة ثانيتين على الزر (+) أو (–)، فيفتح نظام ضبط الحرارة ويختفي رمز القفل عم شاشة العرض. عندئذ، يمكنك تعديل درجة الحرارة بالضغط على أحد الزرين (+) أو (–).

4. الإستعمال
4.1 – كيف يجب تمليس الشعر؟
يجب أن يكون الشعر جاف ، نظيف و غير متشابك .
• لا يُستخدم الجهاز لتصفيف الشعر الإصطناعي (الشعر المُستعار ، الخصلا ت الإضافية...)
• خذي خصلة صغيرة من الشعر عرضها بضع سنتيمترات. مشّطي الخصلة ثم ضعيها بين لوحي التصفيف . إغلقي لوحي التصفيف بإحكام و إضغطي جيداً على الشعر ، ثم إجعلي الجهاز ينساب ببطء، من جذور الشعر حتى أطرافه.
• إن الكسوة السيراميك التي تكسو لوحي التصفيف ، تحمي شعرك من درجات الحرارة المُفرطة ، و ذلك بفضل توزيعها للحرارة بشكل مُوحّد .
• إنتظري حتى يبرُد الشعر المُصَفّف قبل تمشيطه.

4.2 – كيف يجب تجعيد الشعر، أو تصفيفه ؟
تقنية التجعيد:
1 – توضع خُصلة من الشعر بين لوحتي التمليس، بدءاً من جذور الشعر) (كأنك بصدد تمليس شعرك). (شكل ٤)
2 – يُدوّر المنتج نصف دورة (١٨٠ درجة). (شكل ٥)
3 – يُمرر المنتج نزولاً و ببطء على الشعر حتى أطرافه.
يُرفع المنتج عن الشعر، فيأخذ الشعر شكل التجعيدة. (شكل ٦)

بعض مهارات مصففي الشعر
* إبدئي دائماً بالخُصلا ت السفلية : إبدئي أولاً بتصفيف الشعر الموجود بمؤخرة الراس عند الرقبة ، ثم الجانبين و الإنتهاء بالجزء الأمامي .
* لتفادي إحداث أي تعريج بطول الشعر ، إجعلي الجهاز ينساب برفق و بدون توقف.

5. الصيانة
تنبيه ! : قبل تنظيف الجهاز ، يجب دائماً فصله عن التيار الكهربائي و تركه يبرُد.
• لتنظيف الجهاز :يُفصل الجهاز عن التيار الكهربائي ، يُمسح برفق بقطعة قماش رطبة ثم تجفيفه بقطعة قماش جافة .

6. مشكلات قد تحدث
• إذا لم يكن بإمكانك تجعيد شعرك؟
– الرجاء محاولة رفع الحرارة.
– تمرير المنتج ببطء على الشعر
• قد تشعرين بإحساس السحب في شعرك عند تمليسه :
– هذا إحساس طبيعي ، لأن نظام **STRAIGHT OPTIMIZER** يوسع الشعر قبل تسخينه
• شعرك غير مُملّس بما فيه الكفاية
– يُرجى الضغط بعزم أكثر على كماشات المنتج
– اسحبي المُملّس ببطء أكثر على طول الشعر
– استعملي الزر "+" (G) لزيادة درجة الحرارة.
– يُرجى التأكد بأن تحريك مُملس الشعر يتم في الإتجاه الصحيح. (شكل 4)
• لا يمكنك تغيير الحرارة
– يُرجى التأكد بأن زر ضبط الحرارة غير مقفل (الفقرة ٣)
• شاشة العرض تومض بالأحمر بدون أن تعرض درجة الحرارة.
– يوجد يعطل في المنتج. يُرجى عرض المنتج على مركز خدمة مُعتمد .

7. حماية البيئة أولاً !
ⓘ يحتوي هذا المُنتج على مواد قيّمة صناعياً ويمكن إعادة تصنيعها.
أودعها في مراكز تجميع المهملات المُختصة.

هذه التعليمات والإرشادات متوفرة على موقعنا على الشبكة : www.rowenta.com

FA قبل از استفاده، دستورالعمل و توصیه‌های ایمنی را به دقت بخوانید.

1. توضیح عام
A . انبر
B . دکمه روشن/خاموش
C . صفحه نرم کننده با پوشش سرامیکی و براق Nano
D . سیستم STRAIGHT OPTIMIZER
E . انبر فر زن در سیستم فر زنی
F . صفحه نمایش LCD
G . دکمه –/+ جهت کاهش/ افزایش درجه حرارت و قفل نمودن درجه حرارت انتخابی
H . سیستم IONIC
I – سیستم قفل کننده (قفل کننده و رها کننده گیره ها)
J – ثابت کننده چرخان سیم
K – سیم برق
L – کیف نگهداری

2 . راه اندازی
• برای ایمنی شما این دستگاه منطبق با ضوابط و مقررات جاری است (دستورات مربوط به فشار ضعیف، انطباق الکترومانیتیک، محیط زیست...)
• در موقع کارکردن دستگاه، وسایل جانبی آن خیلی داغ می شوند. مطمئن شوید که سیم دستگاه هرگز در تماس با بخش هاي داغ دستگاه نباشد.
• مطمئن شوید که فشار برق خانه منطبق با فشار برق مورد نیاز دستگاه باشد. هرگونه اشتباه در برق رسانی ممکن است باعث صدمات جبران ناپذیر شود که مورد پوشش ضمانت دستگاه نباشد.

• برای محافظت بیشتر، نصب و راه اندازی یک دستگاه باقیمانده (RCD) با داشتن عملکرد فعلی که از 30 میلی متر آمپر در مدار الکتریکی حمام فراتر نمی رودی بهتر خواهد بود. مشاوره درخواست کنید.

• استقرار و استفاده از دستگاه باید منطبق با ضوابط جاری در کشور شما باشد.

• هشدار: دستگاه در نزدیکی حمامی دوشی دستشوئی یا سایر ظروف حاوی آب خودداری کنید.
• هنگامی که دستگاه در اتاق استفاده می شودی پس از استفاده خاموش کنید چون در نزدیکی آب امکان بروز خطر وجود دارد حتی زمانی که دستگاه خاموش است.

• این دستگاه برای استفاده افراد (و نیز کودکانی) که دارای نارسائی های جسمی، فکری و روانی می باشند و نیز اشخاص بدون تجربه و آگاهی ساخته نشده است، مگر تحت نظارت فردی که مسئول ایمنی و مراقبت آنها بوده و دستورات لازم برای استفاده از دستگاه را به آنها داده باشد. باید مراقب کودکان بود تا با این دستگاه بازی نکنند.

• در صورت آموزش و نظارت بر کاربرد دستگاه بصورت ایمن و آگاه از خطر، این دستگاه قابل استفاده کودکان 8 سال و بالاتر و افراد فاقد تجربه و دانش یا توانائی فیزیکی، حسی یا روانی خواهد بود. از بازی کردن کودکان با دستگاه خودداری کنید. از تمیز کردن و نگهداری وسیله بوسیله کودکان بدون نظارت اجتناب کنید.

• در صورت صدمه دیدن سیم دستگاه، برای تأمین ایمنی، باید آنرا توسط سازنده، خدمات پس از فروش آن و یا شخصی دارای تخصص مشابه تعویض نمود.
• در شرایط زیر از دستگاه استفاده نکرده و به یک مرکز خدمات مجاز مراجعه کنید:
– اگر دستگاه زمین افتاده باشد،
– اگر دستگاه بطور عادی کار نکند.
• در شرایط زیر باید پریز دستگاه را از برق بیرون آورد:
– در موقع تمیز کردن و نگهداری،
– در صورت کارکرد غیرعادی،
– به محض پایان استفاده از آن.
• در صورت صدمه دیدن سیم از دستگاه استفاده نکنید.
• دستگاه را، حتی برای تمیز کردن، در آب فرو نبرده و زیر آب نگیرید.
• با دستهای خیس دستگاه را در دست نگیرید.
• دستگاه را از جعبه آن که داغ است نگیرید بلکه از دستگیره آن استفاده کنید.
• برای بیرون آوردن دستگاه از برق، سیم آنرا نکشید بلکه پریز آنرا بکشید.
• از استفاده از سیم رابط پرهیز کنید.
• برای تمیز کردن دستگاه از مواد ساینده استفاده نکنید.
• در حرارت های کمتر از صفر درجه یا بیش از ۳۵ درجه سانتیگراد از دستگاه استفاده نکنید.
• **نگذارید که دستگاه بخاطر حرارت در انبار فرسوده شود.**

ضمانت: این دستگاه صرفاً برای استفاده خانگی ساخته شده است. نباید از آن مصرف حرفه ای کرد. در صورت استفاده نادرست، ضمانت آن باطل مي شود.

3. راه اندازی
1 lock system (Fig 3) : بـراي بـاز كـردن گـيره هـا، « lock system » را بـسمت عـقب بـكشيد. برای قفل کردن گیره ها: گیره ها را بسته و « lock system » را بسمت جلو فشار دهید.
2 دستگاه را به جریان برق وصل کنید.
3 دکمه روشن/خاموش را در حالت (I) قرار دهید. (B)
4 درجه حرارت در دستگاه شما بسیار سریع بالا می رود (در کمتر از ۳۰ ثانیه حاضر بکار می شود). درجه حرارت در تمام طول استفاده ثابت باقی می ماند. (fig 1)
5 با استفاده از دکمه "–/+"، دمای ایده آل را برای موی خود انتخاب کنید (تصویر ۲): دکمه "–" را برای کاهش دما و دکمه "+" را برای افزایش دما فشار دهید. نشانگر دما چشمک می زند تا زمانیکه به دمای منتخب برسد.
6 پس از استفاده: گیره ها را بسته، از «lock system» استفاده کنید، دوشاخه دستگاه را از برق بیرون بیاورید و صبر کنید تا دستگاه کاملا سرد شود سپس آنرا جمع کنید.

یادداشت: بمنظور اجتناب از هر گونه خطای کارکرد (فشار دادن ناخواسته دکمه +/– در جریان استفاده) این دستگاه می تواند قفل شود.
اگر میل دارید میزان درجه حرارت را در جریان استفاده ثابت نگهدارید، دکمه + یا دکمه – را بمدت ۲ ثانیه فشار دهید.
پس از آنکه تنظیم شما قفل شد، نشانه قفل روی صفحه ظاهر می شود.
اگر خواستید درجه حرارت دستگاه را تغییر دهید، باید آن را از حالت قفل خارج کنید.
مجددا بمدت ۲ ثانیه دکمه + یا دکمه – را فشار دهید.
وقتی قفل تنظیم باز شد، نشانه قفل از روی صفحه محو می گردد
می توانید با فشار دادن دکمه +/- حرارت را تغییر دهید.

4. کاربرد:
4.1 – چگونه باید مو را صاف کرد؟
موها باید بهم ریخته، تمیز و خشک (یا کمي مرطوب) باشند.
از دستگاه برای موهای سنتتیک (کلا ه گیس، موهای اضافه شده،...) استفاده نکنید.
یك دسته موی کوچک به پهنای چند سانتی متر تشکیل دهید، آن را شانه کرده بین پلا کها قرار دهید.
موها را بسختی بین پلا کها بفشارید و دستگاه را بارامی ، از ریشه بسمت نوک موها بلغزانید.
پوشش سرامیک پلا کها از طریق پخش کردن یکنواخت حرارت موهایتان را در مقابل درجه حرارت بیش از حد محافظت می کند.
قبل از شکل دادن به موها صبر کنید موهای صاف شده خنک شوند.

4.2 – چگونه باید مو را فر کرد یا آرایش نمود؟
تکنیک فر کردن:
1 – یک دسته مو را بین صفحات قرار دهید، از ریشه مو (مانند زمانیکه موی خود را صاف می کنید). (Fig. 4)
2 – دستگاه را نیم دور بچرخانید (۱۸۰°). (Fig. 5)
3 – به آرامی دستگاه را تا نوک مو به پائین حرکت دهید.
دستگاه را بردارید، فر مو شکل می گیرد. (Fig. 6)

نکات آرایشگری : همیشه از صاف کردن موها از زیر شروع کنید: اول روی پشت سر، بعد دو طرف و نهایتا روی جلو کار کنید.
بمنظور اجتناب از ایجاد فرق طولی، بنرمی و بشکل پیوسته کار کنید.

5. نگهداری
توجه! : همیشه قبل از نظافت دستگاه، آن را از برق بکشید و بگذارید خنک شود.
براي تنظيف دستگاه: آن را از برق جدا کنید، یک دستمال مرطوب روی آن بکشید و با یک دستمال خشک آن را خشک کنید.

6. در صورت مشاهده مشکل
• آیا نمي توانید موی خود را فر بزنید؟
– دوباره با دمای بیشتر امتحان کنید..
– دستگاه را آرامتر روی مو حرکت دهید
• هنگام صاف کردن موهای خود، احساس کشش مینمائید:
• این امر طبیعی میباشد. سیستم **STRAIGHT OPTIMIZER** قبل از حرارت دادن موهای شما حالت کششی به آنها میدهد.
موهای شما به اندازه کافی صاف نشده اند:
– گیره ها را کمی محکمتر به هم فشار دهید.
– دستگاه را آرامتر بر روی موهای خود حرکت دهید.
– از دکمه +(G) جهت افزایش درجه حرارت استفاده نمائید.
– اطمینان حاصل نمائیددستگاه را در جهت مناسب حرکت میدهید (شکل 4).
• قادر به تغییر درجه حرارت نمیباشید:
– کنترل نمائید تنظیم درجه حرارت قفل نشده باشد (به قسمت3 مراجعه نمائید).
• صفحه ای قرمز بدون درجه حرارت نمایان میشود
– اشکالی در دستگاه وجود دارد. خواهشمند است آنرا به یکی از نمایندگیهای مجاز نشان دهید.

7. از محیط زیست محافظت کنید!
ⓘ دستگاه شما حاوی مواد با ارزشی است که قابل ترمیم یا بازیافت میباشد.
آنرا در محل مخصوص جمع آوری زباله در شهر قرار دهید.

موجود می باشد. www.rowenta.com دستورالعمل ها در وب سایت

KO 제품을 사용하시기 전에 안전상 주의사항과 사용 설명서를 주의깊게 읽어 주십시오.

1.각부명칭
A. 스트레이트너 몸체
B. ON/OFF 전원 스위치
C. 울트라샤인 나노세라믹 코팅의 부드러운 열판
D. 울트라 텐션(ULTRA TENSION) 시스템
E. 프로 컬링 시스템: 더욱 쉽고 효과적인 컬링을 위한 컬링엣지
F. LCD 화면 표시창
G. 온도 조절 버튼 (+/- 조절)과 설정온도 잠금 기능
H. 이온시스템
I. 열판잠금장치
J. 회전식 코드
K. 전원코드
L. 보관용 파우치

2. 안전상 주의 사항
• 본 제품은 안전을 위해 현재 시행중인 표준 법규 및 기술 법규(저 전압 지침, 전자 환경 양립성 기타 환경 요소..)를 따른 것입니다.
• 제품 사용 중에는 제품의 손잡이 외에는 뜨거우므로 피부에 닿는 것을 주의하십시오. 전원 코드는 절대 전열 제품 가까이에 두지 마십시오.
• 사용 전압이 제품에 표기된 전압과 일치하는지 확인하십시오. 표기되지 않은 전압 사용시 제품에 발생하는 문제는 매우 치명적이며 품질 보증 혜택을 받을 수 없습니다.

• 추가 안전을 위하여 30 mA이하의 전기 차단기(RCD)를 욕실 전원에 설치할 것을 권장합니다. 보다 자세한 사항은 전기 전문가에게 문의하십시오.

• 나라마다 서로 다른 전기 전압 기준이 시행되므로 사용하는 나라에 따라 이에 대한 사항을 확인바랍니다.

• 주의 : 욕조근처, 샤워부스, 세면대 또는 물이 담긴 용기 근처에서 제품을 절대 사용하지 마십시오.
• 제품을 욕실에서 사용하신 후에는 반드시 전원 플러그를 뽑아 주십시오. 욕실에서는 제품의 전원이 차단된 경우에도 근접한 물기가 위험을 유발할 수 있습니다.
• 8세 이상의 어린이나 신체, 지각 또는 정신능력에 장애가 있는 분 및 제품 사용에 대한 지식이나 경험이 부족한 분이 제품을 사용할 경우 안전한 사용을 위해 보호자의 감독하에 제품을 사용할 수 있도록 곁에서 도와 주시고 각별히 주의하여 주십시오. 어린이들이 제품을 가지고 장난치지 않도록 주의하여 주십시오. 어린이들이 보호자의 감독 없이 제품을 세척하거나 관리해서는 안됩니다.

• 감독이나 관리 없이 어린이나 몸이 불편하신 분이 사용하지 않도록 주의하십시오. 어린이들이 제품을 가지고 장난치지 않도록 주의 깊게 지켜봐 주십시오.
• 전원 코드가 손상되었을 경우에는 위험이 생기지 않도록 반드시 당사 서비스 센터를 통해 전원코드를 교체해야 합니다.
• 다음과 같은 경우에는 절대 제품을 사용하지 마시고 당사 서비스센터에 문의하십시오.
– 제품을 떨어뜨렸을 경우
– 제품이 제대로 작동되지 않는 경우
• 다음과 같은 경우에는 전원을 분리하십시오.
– 제품 보관 및 세척 전
– 제품이 제대로 작동되지 않는 경우
– 제품을 사용한 후
– 부재 시 (짧은 시간 동안의 경우에도)
• 전원 코드가 손상되었을 경우에는 제품을 사용하지 마십시오.
• 제품을 물에 담그거나 흐르는 물로 세척하지 마십시오.
• 물기 있는 손으로 제품을 사용하지 마십시오.
• 제품의 뜨거운 몸체 부분이 아닌 손잡이 부분으로 제품을 잡아 주십시오.
• 전원 코드를 잡아당겨 콘센트를 빼지 마시고 전원 플러그를 잡고 빼 주십시오.
• 전원 연장 코드를 사용하지 마십시오.
• 연마제나 부식제를 사용하여 세척하지 마십시오.
• 0℃ 이하 35℃ 이상의 기온에서는 사용하지 마십시오.
• **제품의 열판이 가열되어 있는 동안에는 제품을 보관 파우치에 넣지 마십시오.**

품질보증
이 제품은 가정용으로 제작되었으므로 상업용 또는 부적절하게 사용된 경우 당사의 품질보증 혜택을 받으실 수 없습니다.

3.제품 작동 방법
1. 안전 잠금 장치(fig3) :
스트레이트너 열판을 열기 위해, "안전 잠금 장치" 스위치를 뒤쪽으로 밀어주십시오. 스트레이트너 열판을 잠그기 위해, "안전 잠금 장치" 스위치를 앞쪽으로 밀어 주십시오.
2. 제품의 전원 플러그를 꽂으십시오.
3. 전원 스위치를 I 의 위치에 놓으십시오. (B)
4. 본 제품은 열판이 빨리 뜨거워집니다(30초안에 예열 완료). 한번 제품의 온도가 올라간 후에는 사용하는 동안 온도가 유지됩니다. (fig.I)
5. 온도조절 버튼을 +/-로 조절하여 적절한 온도로 맞추어 주십시오. (fig.2): 온도를 낮추기 위해서는 -버튼을 누르고 온도를 높이기 위해서는 +버튼을 누르십시오. LCD 화면 표시창을 통해 지정한 온도를 확인할 수 있습니다(130℃~230℃). 지정한 온도에 도달할 때까지 온도표시등이 깜박입니다.
6. 제품을 사용한 후: 제품을 끄기 위해서는 전원 스위치(B)를 0의 놓으십시오. 스트레이트너 열판의 "잠금 장치"를 이용하여 열판을 잠궈 주십시오. 반드시 전원 플러그를 뽑고 제품이 완전히 식은 후 보관하십시오.

주의: 사용 전 설정된 온도를 사용 중에 실수로 버튼을 눌러 설정이 잘못되는 경우를 방지하기 위해 설정온도 잠금/ 해제 기능이 적용되어 있습니다.
설정된 온도를 고정시키기 위해서는 온도조절을 위한 +/- 버튼을 2초 정도 눌러 주십시오.
설정된 온도에 대한 잠금 표시가 화면 표시창에 나타납니다.
설정된 온도에 대한 잠금 기능을 해지하기 위해 온도조절 +/- 버튼을 2초 정도 다시 누르십시오. 잠금 기능이 해제되며 화면 표시창에도 잠금 표시가 사라집니다.
잠금 기능이 해제된 후, 다시 온도조절 버튼인 +/- 버튼을 눌러 온도를 조절할 수 있습니다.

4.제품 사용 방법
4.1. 스트레이트 연출법
제품의 안전한 사용을 위해 깨끗하고 건조된 상태의 모발로 엉키지 않은 상태이어야 합니다.
• 제품을 인조 모발에 사용하지 마십시오. (가발, 연장 머리 등)
• 적은 량의 모발을 잡은 후 고르게 빗어 열판 사이에 넣어 주십시오.
열판 사이에 있는 모발을 단단히 잡은 후 천천히 모발의 뿌리 부분부터 끝까지 당겨 주십시오.
• 세라믹 코팅 열판은 열의 분배를 균일하게 하여 과다한 열로부터 모발을 보호합니다.
• 모발이 식을 때까지 기다렸다가 원하시는 머리 스타일로 스타일링 하십시오.

4.2. 컬링 웨이브 연출법
컬링 웨이브 스타일 연출을 위한 제품 사용 테크닉:
• 적은 량의 모발을 잡은 후 고르게 빗어 열판사이에 모발을 뿌리부분부터 단단히 넣어주십시오.
• 모발의 뿌리부터 머리 길이를 따라 열판에 압력을 주며 모발을 열판에 180˚ 로 자연스럽게 돌리며 모발 끝부분까지 당기면서 내려가십시오.
• 모발의 끝까지 천천히 열판을 돌리며 내려가십시오. 열판이 모발끝까지 다 내려간 후, 열판을 돌린 방향과 모발의 양에 따라 컬이 생성됩니다.
• 완벽한 스트레이팅을 위한 온도 조절 추천
스트레이트를 가장 효과적으로 하기 위해서는 모발에 맞는 온도를 선택하는

전문가의 조언
• 제품 사용 시, 안쪽의 모발에서부터 항상 시작하십시오. 목뒷쪽, 옆머리, 앞쪽머리 순으로 사용하십시오.
• 모발이 엉키지 않도록, 동작을 부드럽게 지속하십시오.

5.보관 방법
주의! 세척 전 반드시 제품의 플러그를 뽑은 후 안정적이고 평평한 장소에서 제품이 식기를 기다리십시오.
• 제품 세척을 위해 반드시 전원 플러그를 뽑아 주십시오. 젖은 천으로 제품을 닦은 후, 마른 천으로 물기를 제거하십시오.

6.문제가 생긴 경우
▪ 컬 웨이브가 잘 나오지 않아요. 온도를 조금 더 높게 설정하여 다시 컬을 만들어 보십시오. 컬 생성시, 열판을 좀 더 천천히 돌리며 모발끝까지 내려가십시오.
▪ **스트레이트를 하는 과정에서 모발이 당겨지는 느낌이 듭니다..**
- 정상적인 현상입니다. 울트라텐션 (ULTRA TENSION) 시스템으로 예열이 완료되기 전에 스트레이닝을 할 경우 모발이 당겨질 수 있습니다.예열이 완료된 후 사용하십시오.
▪ **모발이 충분히 만족스럽게 스트레이트가 되지 않습니다.**
-열판의 본체를 더욱 세게 눌러주십시오.
- 좀 더 천천히 머리를 빗듯이 쓸어 내려주십시오.
- +버튼(G)을 눌러 온도를 조금 더 올려주십시오.
- 완벽한 스타일을 위해 정확한 방향으로 제품을 돌려 사용하십시오. (Fig.4).
▪ **온도를 바꿀 수 없습니다.**
- 온도설정 잠금장치가 해제되었는지 확인하십시오.(자세한 방법은 3번째 항목을 확인 하십시오).
▪ **디지털 화면창에 붉은 들어오지만, 온도는 표시되지 않습니다.**
- 기기 오류입니다. 공식 서비스센터에서 서비스를 받으십시오.

7.환경보호
ⓘ 본 제품은 재활용이 가능한 부속품들을 포함하고 있습니다. 환경 보호를 위해 분리 수거해주십시오.
➲ 만약 제품의 이상이 있거나 문의가 있으시면 당사 서비스 센터로 연락하십시오. 문의: 대우일렉서비스 (전국 어디서나)

구입하신 제품의 사용 설명서는 로벤타 홈페이지에서도 확인 가능 합니다.

CHT 使用前請仔細閱讀使用說明書與安全事項。

1. 一般說明
A. 髮夾
B. 開關掣
C. 超亮麗納米陶層順髮片
D. 畢直系統
E. 易髮系統髮髮夾
F. LCD顯示器
G. -/+鈕(增減溫度)及鎖定所選溫度
H. 離子系統
I. 上鎖系統(將髮鉗上鎖及開鎖)
J. 旋轉裝置
K. 插頭
L. 儲存袋

2.安全注意事項
•使用時直髮夾配件會變得極熱。此時, 請避免碰觸到皮膚。
並且, 請確定電線不會接觸直髮夾變熱的部份。
• 基於您的安全起見, 本直髮夾完全符合現行規定(低電壓、電磁相容性、環保等指令...)。
• 以下情況必需拔掉直髮夾的插頭:
- 進行清潔與保養程序之前
- 如果無法正常運作
- 結束使用時
- 離開房間時, 即使只是離開片刻。
• 請檢?電源供應的電壓是否與直髮夾的電壓相符。
所有不當的接電可造成無法修復的損壞, 且不在保固範圍內。

•我們建議在浴室供電裝置安裝電流不超過30毫安的漏電斷路器，以提供額外的保護作用。請向您的電力裝置安裝人員查詢。
•注意：請勿在雙手沾濕時使用電風筒，或在浴缸、花灑、臉盆或其他有水的容器等附近使用電風筒。

•在浴室內使用電風筒時，請於使用後立即拔除電插頭，因為即使電風筒已停止操作，擺放於靠近水的地方仍然存在風險。
•本產品並非供8歲或以下及身體、感官或智力弱能者或缺乏有關知識和經驗的人使用，除非他們是在負責其安全的人士監督下使用或上述人士已就本產品的使用給予指示。兒童必需在監督下使用本產品，以確保不會將之用作戲耍。清潔及相關維護工作不能在在沒有負責其安全的人士監督下進行。

• 為小朋友或行動不便者使用直髮夾或其在場時使用, 應特別加以留意。
• 如果電線受損, 必須請製造商、售後服務中心、合格技術人員更換, 以免發生危險。
• 若果發生下列情況, 請停止使用直髮夾並聯絡認可服務中心:
- 直髮夾掉落
- 無法正常運作。
• 如果直髮夾無法正常運作,
請參考「解決方案」或者與顧客服務中心或銷售商聯絡。
• 請勿置於孩童伸手可及之處。
• 若直髮夾電線受損時, 請勿使用。
• 請勿將直髮夾浸泡在水中或用水沖洗, 即便是為了清理。
• 請勿在雙手潮濕下手持直髮夾。
• 請勿手持發熱的外殼, 而應握住手柄。
• 請勿以拉電源線的方式拔除電插頭, 而應直接將插頭拔除。
• 請勿使用電線拖板。
• 請勿使用研磨性或具腐蝕性清潔劑來清理直髮夾。
• 請勿在攝氏零度以下或高於35度以上的溫度下使用直髮夾。
•切勿在加熱時把產品放置於儲存袋內

產品保證
本直髮夾之設計僅供家居使用。
不得做為專業美髮用途。
產品如使用不當, 則保證無效。

3. 操作方式
1. 鎖固系統(圖3)：把鎖固系統拉後來打開髮夾。
鎖固髮夾：合上髮夾及把鎖固系統推前。
2. 將髮夾接上電源。
3. 設定開/關掣到位置I。(B)
4. 您的髮夾加熱極為快速(少於30秒)，而且使用時溫度會保持穩定。(圖1)
5. 利用-/+按鈕選用理想溫度捲髮(圖2)：按–鈕調減溫度或按+鈕調高溫度。調節溫度時顯
示燈會不停閃動直至調校至所需溫度為止。
6. 使用後：設定開/關掣(B)到停止位置(O)，使用鎖固系統把髮夾合上及鎖固，拔除電插頭，待髮夾完全冷卻後才可以存放。

注意：為避免任何操作錯誤(使用時無意地按下+/-按鈕)，本髮夾可以鎖定功能設定。
使用時，如您想鎖定您的溫度設定，按下+或-按鈕2秒。您的設定會被鎖定，上鎖圖示出現於顯示屏上。
如您想改變髮夾的溫度，您需要再次按下+或-按鈕2秒以解除鎖定。鎖定會被解除，上鎖圖示消失於顯示屏。您可以按下+/-按鈕來改變溫度。

4. 使用方法：
4.1 如何拉直頭髮？：
頭髮必須梳理好、洗淨及乾燥。
• 請勿將髮夾用於人造合成頭髮(假髮、駁髮等)。
• 理出一束幾公分寬的髮束，將髮束梳理好及夾在夾板之間。合上夾板，並慢慢地由髮根至髮梢滑動髮夾。
• 夾板的陶瓷表層使熱力分佈更平均，可保護頭髮，避免因過熱而髮質受損。
• 頭髮造型前，請耐心等待，直到夾過的直髮冷卻為止。

4.2 如何捲髮？如何將頭髮造型？
捲髮技巧：
1. 將髮鉗置於一縷髮絲的髮根處加以夾牢(猶如要拉直頭髮)
2. 將捲髮器旋動半圈(180度)
3. 將捲髮器慢慢向髮端順滑而下，然後移開捲髮器，一縷曲髮即成形。

理髮提示
• 開始前先梳順髮腳，從頸背開始再梳往每邊，最後梳前髮
• 避免弄斷髮絲，動作要順滑連貫

5.清潔
請注意！清潔直髮夾前,
一定要將插頭拔掉及等待直髮夾冷卻。
• 請勿將直髮夾浸泡在水中。
• 清潔直髮夾時, 請將插頭拔掉及等待直髮夾冷卻, 然後以濕布擦拭, 再以乾布擦乾(圖5)。

6. 排解疑難
• 你似乎無法弄髮頭髮？
-用較高溫試試看
-將曲髮器順著頭髮拉慢一點
• 拉直頭髮時感到有股拉力：
- 這是正常的，是畢直系統在器具發熱前拉你的頭髮
• 頭髮弄得不夠直嗎
-將髮夾合得再緊一點
-將曲髮器順著頭髮拉慢一點
- 利用 + 按鈕(G)調高熱度
-一定要將曲髮器向正確方向拉(圖4)
• 你無法改變溫度
-檢查是否鎖了溫度設定(參閱第三欄)
• 顯示屏閃紅燈，沒有溫度顯示
-曲髮器出現故障，請送往正式認可的服務中心

7. 參與環保!
ⓘ 您的電器含有多種可回收或循環再用的材料。
➲ 請將它交回使用地區的廢物收集點。

此指引已在ROWENTA的網站www.rowenta.com