PRODUCT & CUTOUT DIMENSIONS
DIMENSIONS DU PRODUIT ET DES DÉCOUPES

Model/Modèle: FFSEL6052-20WHT | FFSEL6052-20BLK

FORNO
Alta Qualita

PRODUCT DIMENSIONS - DIMENSIONS DU PRODUIT

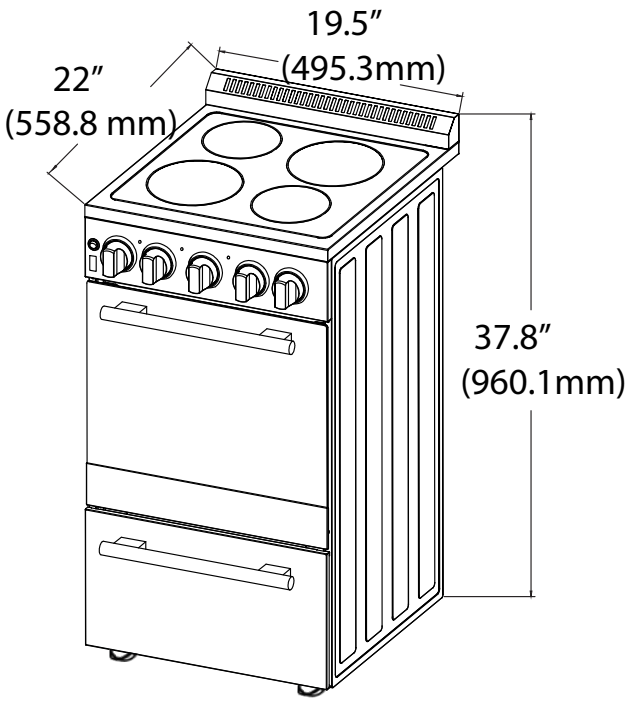

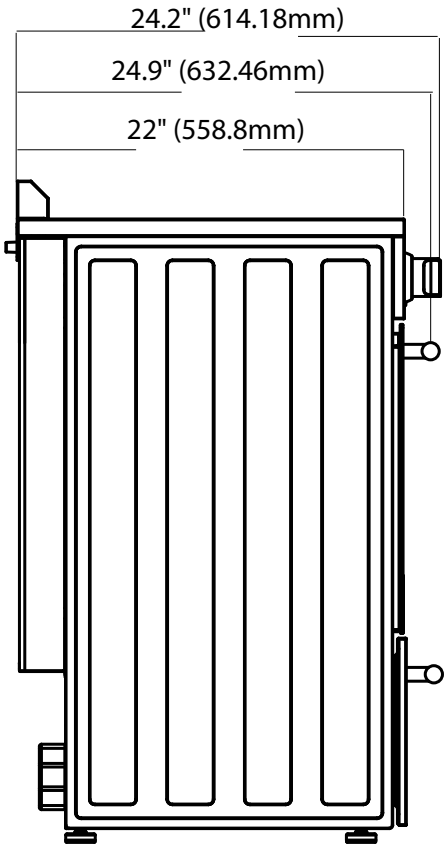

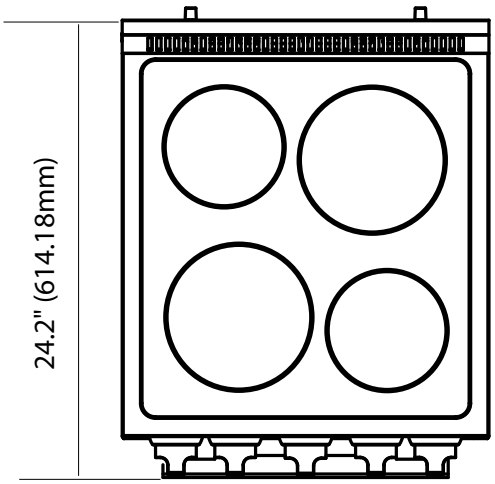

PRODUCT & CUTOUT DIMENSIONS
DIMENSIONS DU PRODUIT ET DES DÉCOUPES

Model/Modèle: FFSEL6052-20WHT | FFSEL6052-20BLK
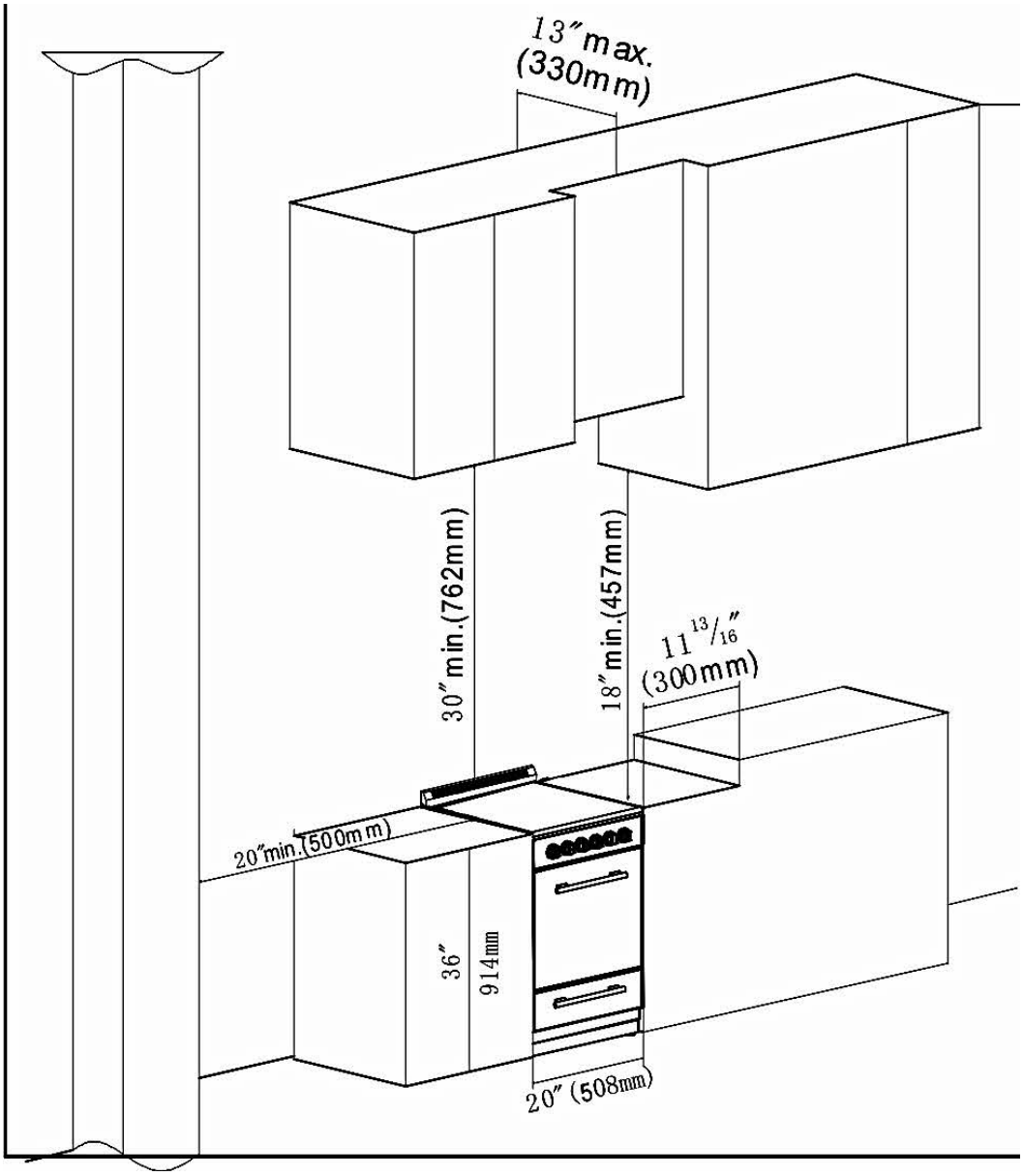
CUTOUT DIMENSIONS - DIMENSIONS DES DÉCOUPES