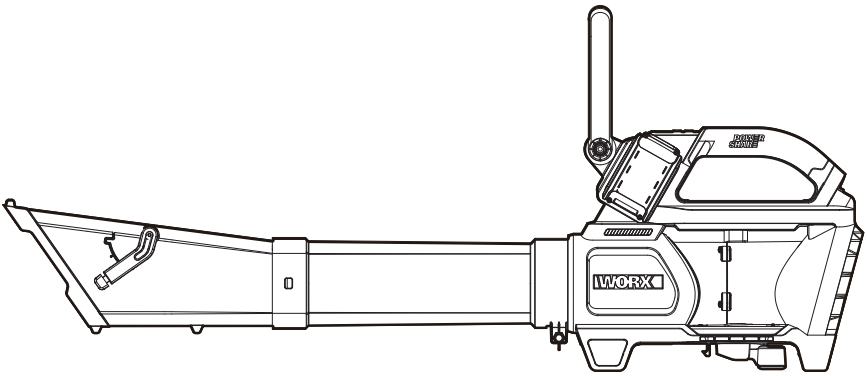

Battery-operated blower/vac	**EN**	**P08**
Souffleur/aspirateur à batterie	**F**	**P14**
Soplador/aspirador a batería	**ES**	**P21**

HELPLINE NUMBER
NUMÉRO DU SERVICE D'ASSISTANCE
NÚMERO DE LÍNEA DE AYUDA
1-866-354-WORX (9679)

WG588 WG588.X

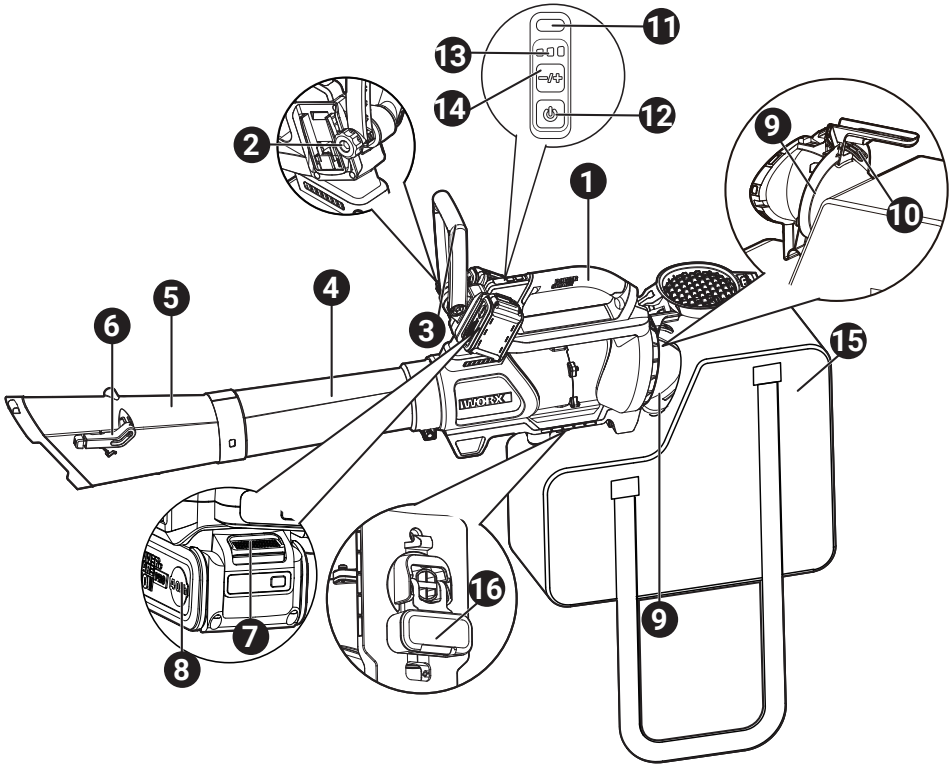
11
13
14
12
2
9
1
10
6
5
4
3
15
16
9
7
8

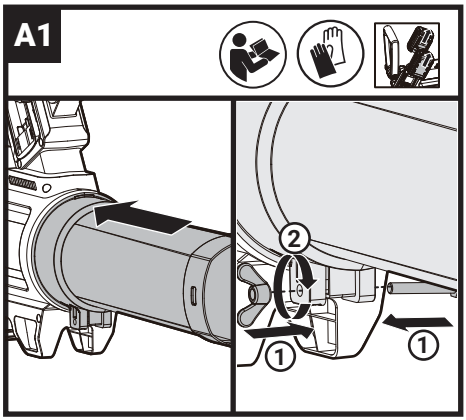
A1
2
1
1

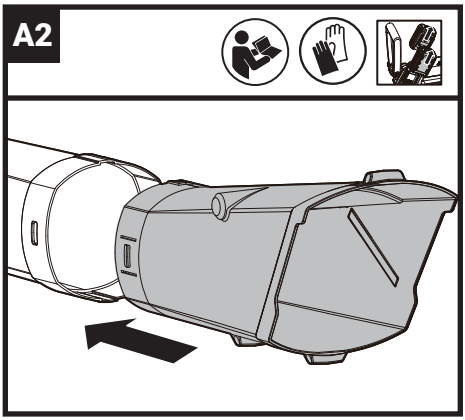
A2

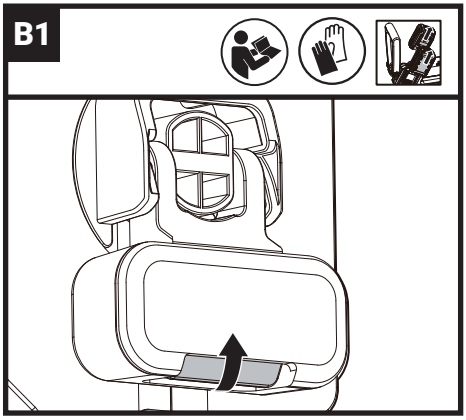
B1

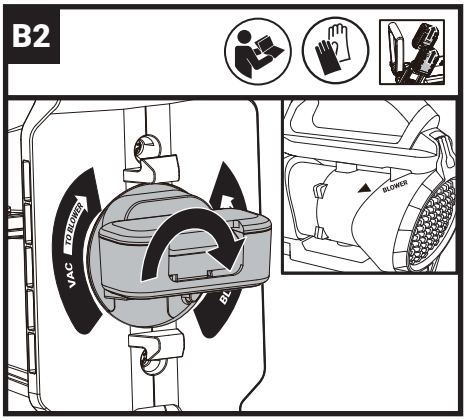
B2
VAC
TO BLOWER
BL
BLOWER

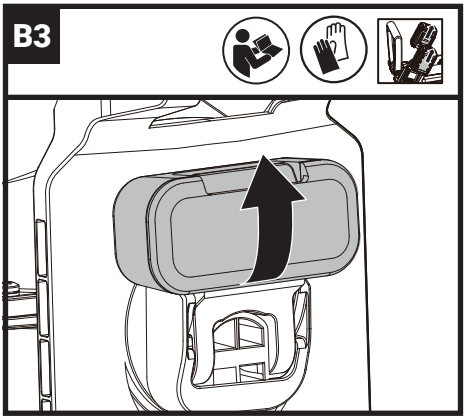
B3

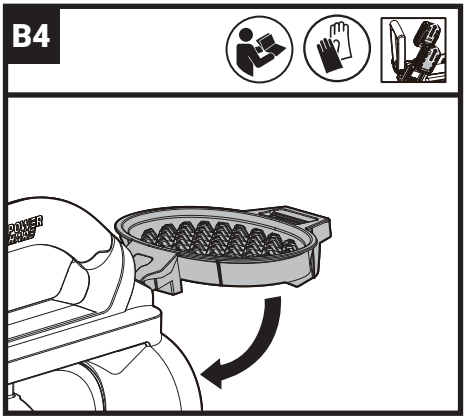
B4

B5

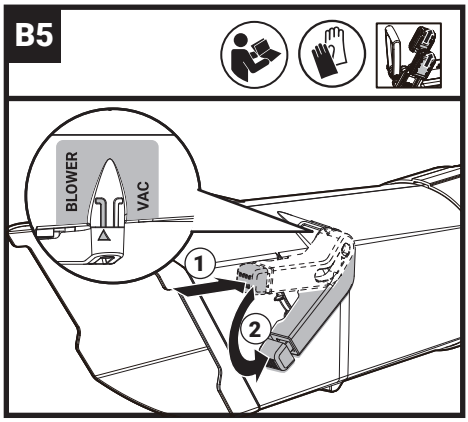

B6

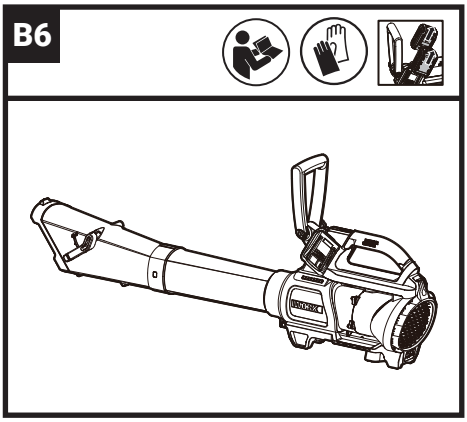

C1

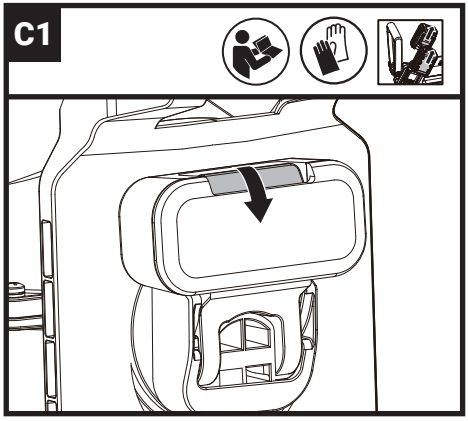

C2

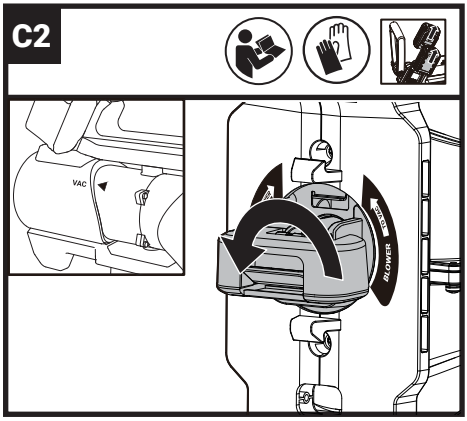

C3

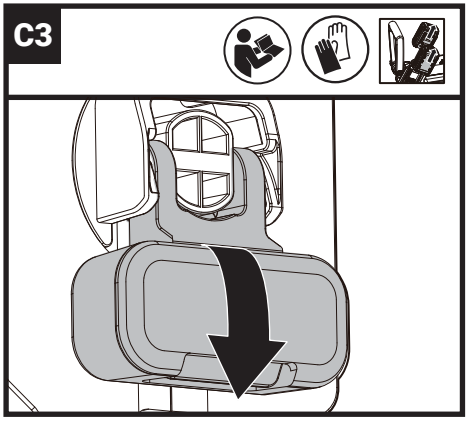

C4

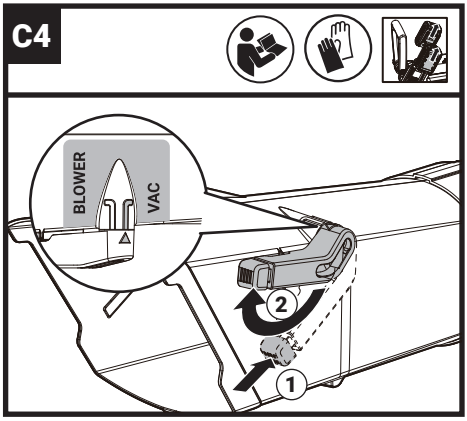

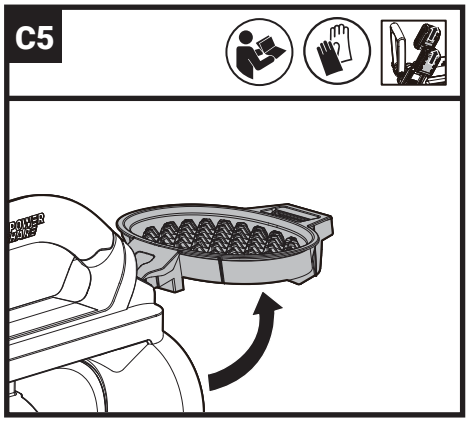
C5

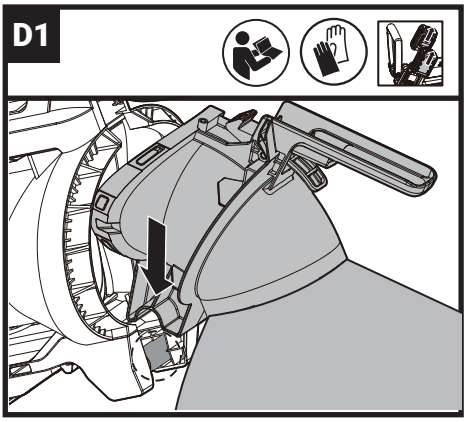
D1

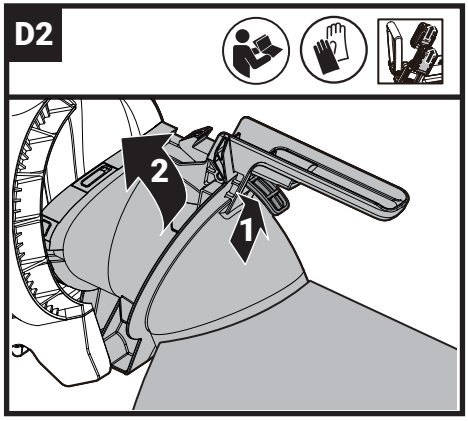
D2
2
1

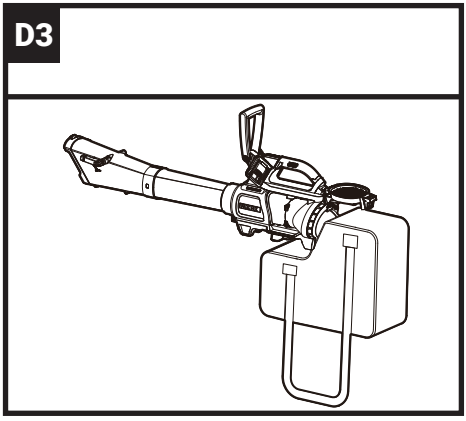
D3

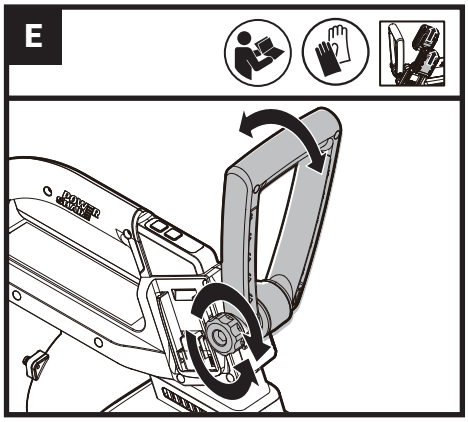
E

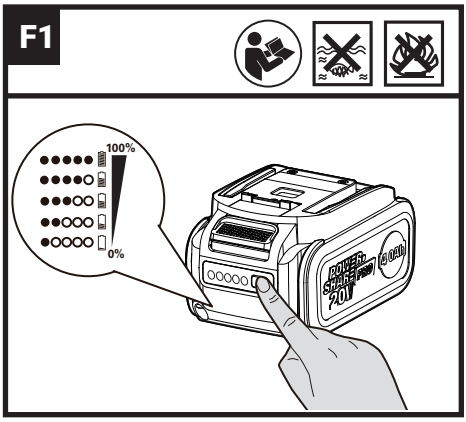
F1
100%
0%

F2

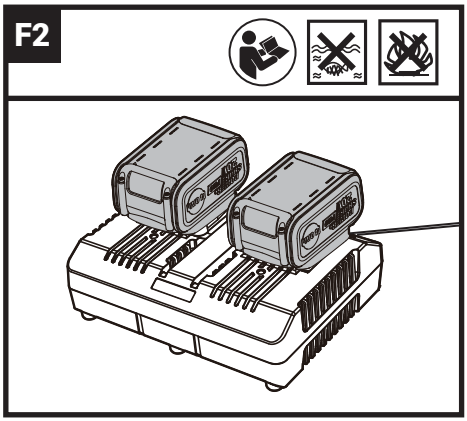

G

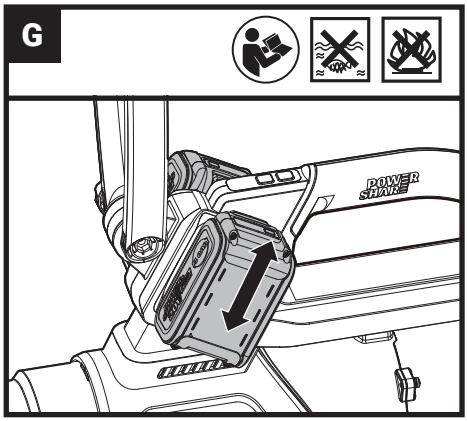

H1

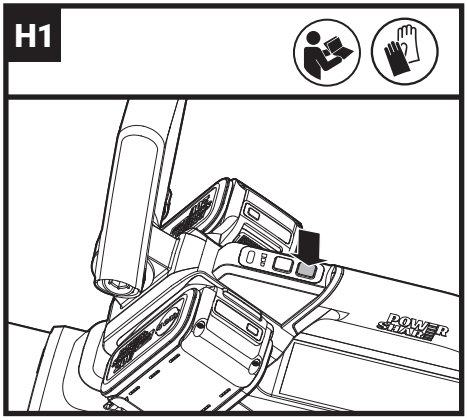

H2

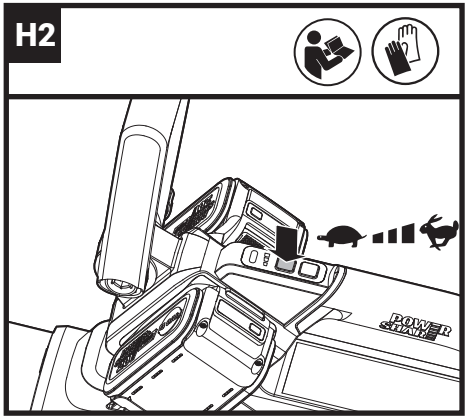

I1

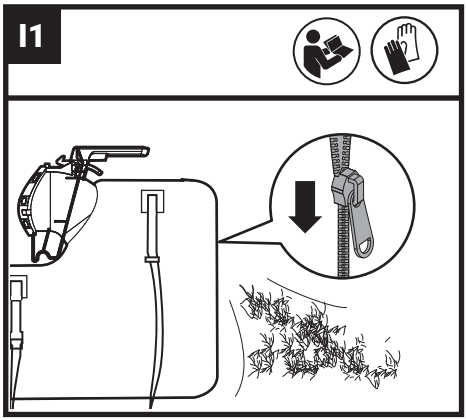

I2

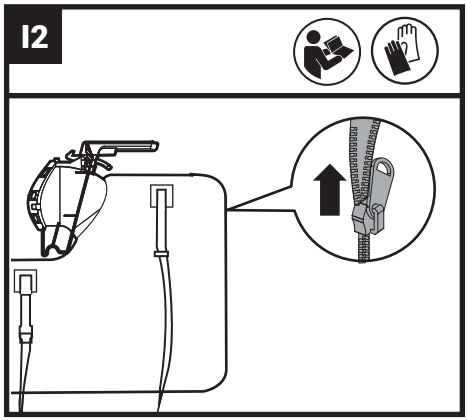

TABLE OF CONTENTS

1. SAFETY INSTRUCTIONS
2. COMPONENT LIST
3. TECHNICAL DATA
4. INTENDED USE
5. OPERATION INSTRUCTIONS
6. MAINTENANCE

1. SAFETY INSTRUCTIONS PRODUCT SAFETY

WARNING: Some dust created by power sanding, sawing, grinding, drilling and other construction activities contains chemicals known to the state of California to cause cancer, birth defects or other reproductive harm. Some examples of these chemicals are:

- **Lead from lead-based paints;**
- **Crystalline silica from bricks and cement and other masonry products;**
- **Arsenic and chromium from chemically-treated lumber.**

Your risk from these exposures varies, depending on how often you do this type of work. To reduce your exposure to these chemical: work in a well ventilated area, and work with approved safety equipment, such as those dust masks that are specially designed to filter out microscopic particles.

WARNING: This product can expose you to chemicals including lead and Di(2-ethylhexyl) phthalate (DEHP) which are known to the State of California to cause cancer and birth defects or other reproductive harm. For more information go to www.P65Warnings.ca.gov.

GENERAL POWER TOOL SAFETY WARNINGS

WARNING Read all safety warnings, instructions, illustrations and specifications provided with this power tool. *Failure to follow all instructions listed below may result in electric shock, fire and/or serious injury.*

Save all warnings and instructions for future reference.

The term "power tool" in the warnings refers to your mains-operated (corded) power tool or battery-operated (cordless) power tool.

1) Work area safety

a) Keep work area clean and well lit. *Cluttered or dark areas invite accidents.*

b) Do not operate power tools in explosive atmospheres, such as in the presence of flammable liquids, gases or dust. *Power tools create sparks which may ignite the dust or fumes.*

c) Keep children and bystanders away while operating a power tool. *Distractions can cause you to lose control.*

2) Electrical safety

a) Power tool plugs must match the outlet. Never modify the plug in any way. Do not use any adapter plugs with earthed (grounded) power tools. *Unmodified plugs and matching outlets will reduce risk of electric shock.*

b) Avoid body contact with earthed or grounded surfaces, such as pipes, radiators, ranges and refrigerators. *There is an increased risk of electric shock if your body is earthed or grounded.*

c) Do not expose power tools to rain or wet conditions. *Water entering a power tool will increase the risk of electric shock.*

d) Do not abuse the cord. Never use the cord for carrying, pulling or unplugging the power tool. Keep cord away from heat, oil, sharp edges or moving parts. *Damaged or entangled cords increase the risk of electric shock.*

e) When operating a power tool outdoors, use an extension cord suitable for outdoor use. *Use of a cord suitable for outdoor use reduces the risk of electric shock.*

f) If operating a power tool in a damp location is unavoidable, use a residual current device (RCD) protected supply. *Use of an RCD reduces the risk of electric shock.*

3) Personal safety

a) Stay alert, watch what you are doing and use common sense when operating a power tool. Do not use a power tool while you are tired or under the influence of drugs, alcohol or medication. *A moment of inattention while operating power tools may result in serious personal injury.*

b) Use personal protective equipment. Always wear eye protection. *Protective equipment such as dust mask, non-skid safety shoes, hard hat, or hearing protection used for appropriate conditions will reduce personal injuries.*

c) Prevent unintentional starting. Ensure the

switch is in the off-position before connecting to power source and/or battery pack, picking up or carrying the tool. *Carrying power tools with your finger on the switch or energising power tools that have the switch on invites accidents.*

d) Remove any adjusting key or wrench before turning the power tool on. *A wrench or a key left attached to a rotating part of the power tool may result in personal injury.*

e) Do not overreach. Keep proper footing and balance at all times. *This enables better control of the power tool in unexpected situations.*

f) Dress properly. Do not wear loose clothing or jewellery. Keep your hair and clothing away from moving parts. *Loose clothes, jewellery or long hair can be caught in moving parts.*

g) If devices are provided for the connection of dust extraction and collection facilities, ensure these are connected and properly used. *Use of dust collection can reduce dust-related hazards.*

h) Do not let familiarity gained from frequent use of tools allow you to become complacent and ignore tool safety principles. *A careless action can cause severe injury within a fraction of a second.*

4) Power tool use and care

a) Do not force the power tool. Use the correct power tool for your application. *The correct power tool will do the job better and safer at the rate for which it was designed.*

b) Do not use the power tool if the switch does not turn it on and off. *Any power tool that cannot be controlled with the switch is dangerous and must be repaired.*

c) Disconnect the plug from the power source and/or remove the battery pack, if detachable, from the power tool before making any adjustments, changing accessories, or storing power tools. *Such preventive safety measures reduce the risk of starting the power tool accidentally.*

d) Store idle power tools out of the reach of children and do not allow persons unfamiliar with the power tool or these instructions to operate the power tool. *Power tools are dangerous in the hands of untrained users.*

e) Maintain power tools and accessories. Check for misalignment or binding of moving parts, breakage of parts and any other condition that may affect the power tool's operation. If damaged, have the power tool repaired before use. *Many accidents are caused by poorly maintained power tools.*

f) Keep cutting tools sharp and clean. *Properly maintained cutting tools with sharp cutting edges are less likely to bind and are easier to control.*

g) Use the power tool, accessories and tool bits etc. in accordance with these instructions, taking into account the working conditions and the work to be performed. *Use of the power tool for operations different from those intended could result in a hazardous situation.*

h) Keep handles and grasping surfaces dry, clean and free from oil and grease. *Slippery handles and grasping surfaces do not allow for safe handling and control of the tool in unexpected situations.*

5) Battery tool use and care

a) Recharge only with the charger specified by the manufacturer. *A charger that is suitable for one type of battery pack may create a risk of fire when used with another battery pack.*

b) Use power tools only with specifically designated battery packs. *Use of any other battery packs may create a risk of injury and fire.*

c) When battery pack is not in use, keep it away from other metal objects, like paper clips, coins, keys, nails, screws or other small metal objects, that can make a connection from one terminal to another. *Shorting the battery terminals together may cause burns or a fire.*

d) Under abusive conditions, liquid may be ejected from the battery; avoid contact. If contact accidentally occurs, flush with water. If liquid contacts eyes, additionally seek medical help. *Liquid ejected from the battery may cause irritation or burns.*

e) Do not use a battery pack or tool that is damaged or modified. *Damaged or modified batteries may exhibit unpredictable behaviour resulting in fire, explosion or risk of injury.*

f) Do not expose a battery pack or tool to fire or excessive temperature. *Exposure to fire or temperature above 265 °F (130 °C) may cause explosion.*

g) Follow all charging instructions and do not charge the battery pack or tool outside the temperature range specified in the instructions. *Charging improperly or at temperatures outside the specified range may damage the battery and increase the risk of fire.*

6) Service

a) Have your power tool serviced by a qualified repair person using only identical replacement parts. *This will ensure that the safety of the power tool is maintained.*

b) Never service damaged battery packs. *Service of battery packs should only be performed by the manufacturer or authorized service providers.*

GARDEN BLOWER, GARDEN VACUUM AND GARDEN BLOWER/VACUUM SAFETY WARNINGS

a) Do not use the machine in bad weather conditions, especially when there is a risk of lightning. *This decreases the risk of being struck by lightning.*

b) **Check the debris collector frequently for wear or deterioration.** *A worn or damaged debris collector may increase the risk of personal injury.*

c) **Wear eye protection and ear protection.** *Adequate protective equipment will reduce the risk of personal injury.*

d) **While operating the machine, always wear non-slip and protective footwear. Do not operate the machine when barefoot or wearing open sandals.** *This reduces the risk of injury to the feet.*

e) **Do not wear loose fitting clothing or articles such as scarves, strings, chains, ties, etc., that could get drawn into the air inlets. Tie back or cover long hair to make sure it does not get drawn into the air inlets.** *If any of these items are drawn into the air inlets, it can increase the risk of personal injury.*

f) **Keep bystanders away while operating the machine.** *Thrown **debris** can increase the risk of personal injury.*

g) **Do not use in vacuum mode without the debris collector in place.** *Thrown objects can increase the risk of personal injury.*

h) **Never point the blower nozzle in the direction of people or pets or in the direction of windows. Use extra caution when blowing debris near solid objects, such as trees, automobiles and walls that can cause debris to ricochet.** *Thrown objects can damage property and increase the risk of personal injury.*

i) **Do not use the machine to pick up or blow anything that is burning or smoking, such as cigarettes, matches or hot ashes.** *These ignition sources may increase the risk of fire.*

j) **Do not vacuum water or other liquids or immerse any part of the machine in liquid.** Water entering the machine may increase the risk of electric shock.

k) **Do not vacuum stones, gravel, metal or broken glass.** *The fan wheel can get damaged and may increase the risk of personal injury.*

l) **Do not touch the fan while still in motion. Turn off the machine, wait until the fan stops and unplug the machine, before removing any part that may give access to the fan.** *This reduces the risk of injury from moving parts.*

m) **When clearing jammed material or servicing the machine, make sure the power switch is off.** *Unexpected starting of the machine while clearing jammed material or servicing may result in serious personal injury.*

n) Use the machine at ground level and not on ladders or any unstable support;

o) Do not to simultaneously wear multiple belt harnesses or multiple shoulder harnesses

p) When wearing a harness, no other wearable interferes with the release and removal of the harness;

q) Inspect machine for damage if there appears to be excessive vibration.

r) Keep any ventilation openings clear of debris.

s) Cleaning and maintenance before storage.

SAFETY WARNINGS FOR BATTERY PACK

a) Do not dismantle, open or shred cells or battery pack.

b) Do not expose battery pack to heat or fire. Avoid storage in direct sunlight.

c) Do not short-circuit a battery pack. Do not store battery packs haphazardly in a box or drawer where they may short-circuit each other or be short-circuited by conductive materials. When battery pack is not in use, keep it away from other metal objects, like paper clips, coins, keys, nails, screws or other small metal objects, that can make a connection from one terminal to another. Shorting the battery terminals together may cause burns or a fire.

d) Do not subject battery pack to mechanical shock.

e) In the event of battery leaking, do not allow the liquid to come into contact with the skin or eyes. If contact has been made, wash the affected area with copious amounts of water and seek medical advice.

f) Do not use any battery pack which is not designed for use with the equipment.

g) **Keep battery pack out of the reach of children.**

h) **Always purchase the battery pack recommended by the device manufacturer for the equipment.**

l) **Keep battery pack clean and dry.**

j) **Wipe the battery pack terminals with a clean dry cloth if they become dirty.**

k) **Battery pack needs to be charged before use. Always use the correct charger and refer to the manufacturer's instructions or equipment manual for proper charging instructions.**

l) **Do not leave battery pack on prolonged charge when not in use.**

m) **After extended periods of storage, it may be necessary to charge and discharge the battery pack several times to obtain maximum performance.**

n) **Recharge only with the charger specified by Worx. Do not use any charger other than that specifically provided for use with the equipment.**

o) **Retain the original product literature for future reference.**

p) **Use only the battery pack in the application for which it was intended.**

q) **Remove the battery from the equipment when not in use.**

r) **Dispose of properly.**

s) **Do not mix cells of different manufacture, capacity, size or type within a device.**

t) **Keep the battery away from microwaves and high pressure.**

SYMBOLS

	To reduce the risk of injury, user must read instruction manual
	Warning
	Wear ear protection
	Wear eye protection
	Wear dust mask
	Do not expose to rain
	Keep bystanders away
	Remove battery from the socket before carrying out any adjustment, servicing or maintenance.
	Wear protective gloves
	High speed
	Low speed
	Do not burn
	Batteries may enter water cycle if disposed improperly, which can be hazardous for ecosystem. Do not dispose of waste batteries as unsorted municipal waste.
 Li-Ion	Li-Ion battery, battery must be recycled



call2recycle®

POSITEC Inc. has established a partnership with the RBRC Corporation to recycle any Positec batteries with the RBRC-call2recycle seal. For environmental protection, please do not discard batteries in the trash. After the batteries' life cycle is ended, then please call 1-800-822-8837 for a free service that will properly dispose of the battery.

2. COMPONENT LIST

1.	**MAIN HANDLE**
2.	**HANDLE LOCKING KNOB**
3.	**AUXILIARY HANDLE**
4.	**BLOWER UPPER TUBE**
5.	**BLOWER LOWER TUBE**
6.	**AIR FLAP CONTROL**
7.	**BATTERY PACK RELEASE BUTTON ***
8.	**BATTERY PACK ***
9.	**LEAF COLLECTION BAG ADAPTER**
10.	**ADAPTER LEVER**
11.	**WARNING LIGHT**
12.	**ON/OFF BUTTON**
13.	**GEAR INDICATOR LIGHT**
14.	**AIR SPEED CONTROL**
15.	**LEAF COLLECTION BAG**
16.	**VACUUM/BLOWER CONVERSION LEVER**

*** Not all the accessories illustrated or described are included in standard delivery.**

3. TECHNICAL DATA

Type **WG588 WG588.X (588 - designation of machinery, representative of battery operated blower vacuum)**

	WG588 WG588.X* **
Rated voltage	40 V ⎓ MAX (2x20 V MAX) ***
Air speed	100 MPH (160 km/h)
Air volume	600 CFM (1010 m³/h)
Mulching rate	20:1
Collection bag capacity	1.28 bushels (45 L)
Battery type	Lithium-ion
Machine weight (bare tool)	blower 8.6 lbs (3.9 kg)
	vacuum 10.1 lbs (4.6 kg)

** Voltage measured without workload. Initial battery voltage reaches maximum of 20 volts. Nominal voltage is 18 volts.
*** X may be followed by one or two characters. All models are the same except model number and trademark. The suffix in models may be number from "1" to "999" or English letter "A" to "Z" or "M1" to" M9" which means different package or the various of accessories packed in the package.

SUGGESTED BATTERIES AND CHARGERS

Category	Type	Capacity
20V Battery	WA3674	4.0 Ah
20V Charger	WA3884	4.0 A

We recommend that you purchase your accessories from the same store that sold you the tool. Refer to the accessory packaging for further details. Store personnel can assist you and offer advice.

4. INTENDED USE

The blower & vac is intended for residential use only. Use the blower outdoors to move or vacuum leaves, clippings, and loose debris. For your safety and to prevent damage to both the machine and its surroundings, do not attempt to blow or vacuum hard objects such as stones, large seeds, or nuts.

5. OPERATION INSTRUCTIONS

Read instruction handbook before operating this machine.

ASSEMBLY & OPERATION

ACTION	FIGURE
BEFORE OPERATION	
Assembling the blower tube Insert the upper tube into the machine and secure it using the provided nut and bolt. Insert the lower tube into the machine until it locks into place.	See Fig. A1, A2
Switching from vacuum to blower Rotate the air duct to the blower position. Set the air flap control to the blower position.	See Fig. B1, B2, B3, B4, B5, B6
Switching from blower to vacuum Rotate the air duct to the vacuum position. Set the air flap control to the vacuum position.	See Fig. C1, C2, C3, C4, C5
Assembling the leaf collection bag Align the leaf collection bag adapter with the connection port. Squeeze the adapter lever and insert the adapter into the machine until it locks into place.	See Fig. D1, D2, D3
Adjusting the auxiliary handle Rotate the handle knob to adjust the handle to the desired position.	See Fig. E
Checking the battery charge condition. **NOTE:** Fig. F1 only applies for the battery pack with battery indicator light.	See Fig. F1
Charging the battery pack **NOTE:** The battery is shipped uncharged. The battery must be fully charged before the first use. More details can be found in charger's manual.	See Fig. F2
Fitting/removing the battery pack **NOTE:** Press the battery pack release button before removing the battery pack.	See Fig. G
OPERATION	
Starting & stopping Press and hold the on/off button to start the machine. **NOTE:** A solid green warning light indicates normal operation. A flashing yellow warning light indicates that the blower/vacuum mode switch is not properly engaged. Reassemble or switch the mode again.	See Fig. H1
Multiple speed adjustments	See Fig. H2
Emptying the leaf collection bag	See Fig. I1, I2

6. MAINTENANCE

Remove the battery before carrying out any adjustment, servicing or maintenance.

CLEANING THE TOOL

Clean the tool regularly.

Warning! Keep your product dry. Under no circumstances spray with water.

Do not use any type of detergent, cleaner or solvent which may contain chemicals that could seriously damage the plastic.

STORAGE

Store the blower/vacuum indoors, in a cool dry location, out of reach of children and animals.

FOR BATTERY TOOLS

The ambient temperature range for the use and storage of tool and battery is 32 °F-113 °F (0 °C-45 °C).
The recommended ambient temperature range for the charging system during charging is 32 °F-104 °F (0 °C-40 °C).

Details regarding safe disposal of used batteries:
At the end of the life of the appliance, remove the battery pack safely before disposing of the appliance. Do not throw batteries away or throw them in the normal trash can. Also do not dispose of the battery with the machine. Remove the used battery pack from the appliance and dispose of it at the nearest or convenient dedicated recycling facility. If in doubt, consult your local environmental protection department. Batteries may enter water cycle if disposed improperly, which can be hazardous for ecosystem. Do not dispose of waste batteries as unsorted municipal waste.

Positec USA, Inc. Charlotte, NC 28216 USA

TABLE DES MATIÈRES

1. INSTRUCTIONS DE SÉCURITÉ
2. LISTE DES ÉLÉMENTS
3. DONNÉES TECHNIQUES
4. UTILISATION PRÉVUE
5. INSTRUCTIONS D'UTILISATION
6. ENTRETIEN

1. INSTRUCTIONS DE SÉCURITÉ SÉCURITÉ DU PRODUIT

AVERTISSEMENT: Certaines des poussières produites en utilisant des outils électriques sont considérées par l'État de Californie comme susceptibles de provoquer le cancer, des anomalies congénitales et d'autres problèmes de reproduction. Voici des exemples de ces produits chimiques:

- **Plomb issu de peinture à base de plomb;**
- **Silice crystalline issue de briques et du ciment et autres produits de maçonnerie;**
- **Arsenic et chrome issus de bois traité chimiquement.**

Votre risque de ces expositions varie en fonction de la fréquence à laquelle vous effectuez ce travail. Pour réduire votre exposition à ces produits chimiques: travaillez dans une zone bien ventilée; portez un équipement de sécurité approuvé, tel que des masques antipoussières spécialement conçus pour éliminer les particules microscopiques par filtrage.

AVERTISSEMENT: Ce dispositif peut vous exposer aux produits chimiques notamment le plomb et le di-phtalate (de 2-éthylhexyle) (DEHP) qui sont reconnus dans l'État de Californie comme causant des cancers et des anomalies congénitales ou d'autres anomalies de la reproduction. Pour en savoir plus, veuillez consulter le site www.P65Warnings.ca.gov.

AVERTISSEMENTS GENERAUX CONCERNANT LA SECURITE DES OUTILS ELECTRIQUES

AVERTISSEMENT Lisez et assimilez toutes les instructions. *Le non-respect des instructions ci-après peut entraîner un risque de choc électrique, d'incendie et/ou de blessures graves.*
Conservez tous les avertissements et instructions pour pouvoir les consulter ultérieurement.

L'expression « outil électrique » dans tous les avertissements énumérés ci-dessous se réfère à votre outil électrique fonctionnant sur secteur (branché) ou à batterie (sans-fil).

1) Aire de travail

a) Veillez à ce que l'aire de travail soit propre et bien éclairée. *Le désordre et le manque de lumière favorisent les accidents.*

b) N'utilisez pas d'outils électriques dans un milieu présentant un risque d'explosion, par exemple en présence de liquides, de gaz ou de poussières inflammables. *Les outils électriques créent des étincelles qui pourraient enflammer les poussières ou les vapeurs.*

c) Gardez à distance les curieux, les enfants et les visiteurs lorsque vous travaillez avec un outil électrique. *Ils pourraient vous distraire et vous faire faire une fausse manoeuvre.*

2) Sécurité électrique

a) Les fiches des outils électriques doivent correspondre aux prises murales. Ne jamais modifier la fiche de quelque façon que ce soit. Ne pas utiliser de fiches d'adaptation avec des outils électriques mis à la terre (mis à la masse). *Des fiches non modifiées et des prises qui leur correspondent réduiront le risque de choc électrique.*

b) Évitez tout contact corporel avec des surfaces mises à la terre (tuyauterie, radiateurs, cuisinières, réfrigérateurs, etc. *Le risque de choc électrique est plus grand si votre corps est en contact avec la terre.*

c) N'exposez pas les outils électriques à la pluie ou à l'eau. *La présence d'eau dans un outil électrique augmente le risque de choc électrique.*

d) Ne maltraitez pas le cordon. Ne transportez jamais l'outil par son cordon et ne débranchez jamais la fiche en tirant sur le cordon. N'exposez pas le cordon à la chaleur, à des huiles, à des arrêtes vives ou à des pièces en mouvement. *Un cordon endommagé augmente le risque de choc électrique.*

e) Lorsque vous utilisez un outil électrique à l'extérieur, utilisez un prolongateur adapté à une utilisation en extérieur. *L'utilisation d'un cordon adapté à une utilisation extérieure réduit le risque de choc électrique.*

f) Si vous devez utiliser un outil électrique dans un endroit humide, utilisez un dispositif de courant résiduel (RCD) d'alimentation protégée. L'utilisation d'un RCD réduit le risque de choc électrique.

3) Sécurité des personnes

a) Restez alerte, concentrez-vous sur votre travail et faites preuve de bon sens. N'utilisez pas un outil électrique si vous êtes fatigué ou sous l'influence de drogues, d'alcool ou de médicaments. *Un instant d'inattention lors de l'utilisation d'outils électriques peut entraîner des blessures graves.*

b) Utilisez des accessoires de sécurité. Portez toujours une protection oculaire. *De l'équipement de sécurité tel que le masque antipoussière, les chaussures de sécurité antidérapantes, des casques durs ou des protections antibruit utilisés dans des conditions appropriées réduiront les blessures corporelles.*

c) Évitez les démarrages accidentels. Avant d'insérer la batterie dans l'outil, assurez-vous que son interrupteur est en position « OFF » (Arrêt) ou verrouillée. *Le fait de transporter un outil avec le doigt sur la détente/l'interrupteur ou d'insérer la batterie dans un outil dont la détente est en position « ON » (Marche) peut causer un accident.*

d) Retirer les clés de réglage avant de mettre l'outil sous tension. *Une clé restée attachée à une partie mobile de l'outil pourrait entraîner des blessures corporelles.*

e) Ne vous penchez pas trop en avant. Maintenez un bon appui et restez en équilibre en tout temps. *Une bonne stabilité vous permet de mieux réagir à une situation inattendue.*

f) Habillez-vous convenablement. Ne portez ni vêtements flottants ni bijoux. Gardez les cheveux, les vêtements et les gants éloignés des pièces en mouvement. *Les vêtements flottants, les bijoux ou les cheveux longs risquent d'être happés par des pièces en mouvement.*

g) Si un sac de récupération de la poussière est fourni avec un connecteur pour aspirateur, assurez vous qu'il est correctement relié et utilisé de façon appropriée. *L'utilisation de ce système réduit les dangers physiques et physiologiques liés à la poussière.*

h) Ne laissez pas les habitudes acquises par une utilisation fréquente d'outils relâcher notre vigilance et ignorer les principes de sécurité des outils. *Une utilisation négligente peut causer des blessures graves en une fraction de seconde.*

4) Utilisation et entretien de l'outil

a) Ne forcez pas l'outil. Utilisez l'outil approprié à la tâche. *L'outil approprié fonctionne mieux et de façon plus sécuritaire. Respectez aussi la vitesse de travail qui lui est propre.*

b) N'utilisez pas un outil si l'interrupteur ne le met pas en marche ou ne peut l'arrêter. *Un outil qui ne peut être contrôlé par l'interrupteur est dangereux et doit être réparé.*

c) Débranchez la batterie de l'outil ou mettez son interrupteur en position « OFF » (Arrêt) ou « LOCKED » (Verrouillé) avant d'effectuer un réglage, de changer d'accessoire ou de ranger l'outil. *De telles mesures de sécurité préventive réduisent le risque de démarrage accidentel de l'outil.*

d) Rangez les outils hors de portée des enfants et d'autres personnes inexpérimentées. *Les outils sont dangereux dans les mains d'utilisateurs novices.*

e) Prenez soin de bien entretenir les outils. Soyez attentif à tout désalignement ou coincement des pièces en mouvement, à tout bris ou à toute autre condition préjudiciable au bon fonctionnement de l'outil. Si vous constatez qu'un outil est endommagé, faites-le réparer avant de vous en servir. *De nombreux accidents sont causés par des outils en mauvais état.*

f) Les outils de coupe doivent être toujours bien affûtés et propres. *Des outils bien entretenus, dont les arêtes sont bien tranchantes, sont moins susceptibles de se coincer et plus faciles à contrôler.*

g) Utilisez l'outil électrique, les accessoires et les forets etc., en conformité avec ces instructions et de la manière conçue pour le type particulier d'outil électrique, prend en compte les conditions de travail et le travail qui doit être accompli. *L'emploi de l'outil électrique pour des opérations différentes de celles pour lesquelles il a été conçu pourrait entraîner une situation dangereuse.*

h) Maintenez les poignées et les surfaces de prise sèches, propres et exemptes d'huile et de graisse. *Des poignées et surfaces de prise glissantes ne permettent pas une manipulation et un contrôle sécurisés de l'outil dans des situations inattendues.*

5) Utilisation de la batterie et entretien

a) Un outil à batterie avec batteries incorporées ou une batterie séparée doit être rechargé uniquement avec le chargeur indiqué pour la batterie. *Un chargeur qui peut être adéquat pour un type de batterie peut créer un risque d'incendie lorsqu'il est utilisé avec une autre batterie.*

b) Utiliser un outil à batterie uniquement avec la batterie désignée. *L'emploi de toute autre batterie peut créer un risque d'incendie.*

c) Lorsque la batterie n'est pas utilisée, tenez-la à l'écart d'autres objets métalliques tels que trombones, pièces de monnaie, clés, clous, vis ou autres petits objets métalliques susceptibles d'établir une connexion d'une

borne à une autre. *Le court-circuitage des bornes de batterie peut causer des étincelles, des brûlures, une explosion ou un incendie.*

d) Dans le cadre de conditions d'abus, du fluide peut être éjecté de la batterie, évitez tout contact. Si un contact se produisait accidentellement, rincez abondamment avec de l'eau. Si le fluide touche les yeux, cherchez en plus de la mesure précédente de l'aide médicale. *Le fluide éjecté de la batterie peut causer des irritations ou des brûlures.*

e) N'utilisez pas une batterie ou un outil endommagé ou modifié. *Les batteries endommagées ou modifiées peuvent avoir un comportement imprévisible entraînant un incendie, une explosion ou un risque de blessure.*

f) N'exposez pas une batterie ou un outil au feu ou à une température excessive. *Une exposition au feu ou à une température supérieure à(130 °C) (266 ° F) pourrait provoquer une explosion.*

g) Respectez toutes les instructions de chargement et ne chargez pas la batterie ou l'outil en dehors de la plage de température spécifiée dans les instructions. *Un chargement incorrect ou à des températures en dehors de la plage spécifiée peut endommager la batterie et augmenter le risque d'incendie.*

6) Entretien

a) Ayez votre outil électrique entretenu par un réparateur agréé n'utilisant que des pièces de rechange identiques. *Cela assurera que la sécurité de l'outil électrique est maintenue.*

b) Ne jamais tenter de réparer des batteries endommagées. *L'entretien et la réparation des batteries doit uniquement être effectué par le fabricant ou par des centres de services agréés.*

SOUFFLEUR DE JARDIN, ASPIRATEUR DE JARDIN ET AVERTISSEMENTS DE SÉCURITÉ POUR SOUFFLEUR/ASPIRATEUR DE JARDIN

a) Ne pas utiliser la machine dans de mauvaises conditions météorologiques, en particulier lorsqu'il y a un risque de foudre. *Cela diminue le risque d'être frappé par la foudre.*

b) **Vérifiez fréquemment l'usure ou la détérioration du collecteur de débris.** *Un collecteur de débris usé ou endommagé peut augmenter le risque de blessure.*

c) **Porter une protection oculaire et auditive.** *Un équipement de protection adéquat réduira les risques de blessures.*

d) **Lorsque vous utilisez la machine, porter toujours des chaussures protectrices antidérapantes. Ne pas utiliser la machine lorsque vous êtes pieds nus ou que vous portez des sandales ouvertes.** *Vous réduisez ainsi le risque de blessures aux pieds.*

e) **Ne pas porter des vêtements amples ou des articles comme des écharpes, chaînes, cravates, etc. susceptibles d'être happés dans les entrées d'air. Attacher les cheveux longs pour vous assurer qu'ils ne sont pas aspirés dans les entrées d'air.** *Si l'un de ces éléments est aspiré dans les entrées d'air, il peut accroître le risque de blessures.*

f) **Tenez les spectateurs à l'écart lors de l'utilisation de la machine.** *Les débris projetés peuvent augmenter le risque de blessures.*

g) **N'utilisez pas le mode aspirateur sans le collecteur de débris en place.** *Les objets projetés peuvent augmenter le risque de blessure.*

h) **Ne dirigez jamais la buse du souffleur en direction des personnes, des animaux ou des fenêtres. Faites preuve d'une prudence accrue lorsque vous soufflez des débris à proximité d'objets solides, tels que des arbres, des automobiles et des murs, qui peuvent provoquer des ricochets de débris.** *Les objets projetés peuvent endommager les biens et augmenter le risque de blessures.*

i) **Ne pas utiliser l'appareil pour souffler des objets brûlants ou fumants, tels que des cigarettes, des allumettes ou des cendres chaudes.** *Ces sources d'allumage peuvent augmenter le risque d'incendie.*

j) **N'aspirez pas d'eau ni d'autres liquides et n'immergez aucune partie de la machine dans un liquide.** *L'infiltration d'eau dans la machine peut augmenter le risque de choc électrique.*

k) **N'aspirez pas de pierres, de gravier, de métal ou de verre brisé.** *La turbine peut être endommagée et cela peut augmenter le risque de blessure.*

l) **Ne pas toucher au ventilateur lorsqu'il est en mouvement. Éteindre la machine, attendre l'arrêt du ventilateur et débrancher la machine avant de retirer une quelconque pièce pouvant donner accès au ventilateur.** *Cela réduit le risque de blessures dues aux pièces en mouvement.*

m) **Lorsque vous éliminez un bourrage ou que vous procédez à l'entretien de la machine, s'assurer que le commutateur d'alimentation est éteint.** *Le démarrage imprévu de la machine pendant le dégagement du matériel coincé ou l'entretien peut entraîner des blessures graves.*

n) Utiliser la machine au niveau du sol et non sur une échelle ou un support instable ;

o) Ne portez pas simultanément plusieurs harnais de ceinture ou plusieurs harnais d'épaule.

p) Lorsque vous portez un harnais, aucun autre équipement porté ne doit gêner le retrait ou le dégagement du harnais.

q) En cas de vibrations excessives, vérifier que la machine n'est pas endommagée.

r) Veillez à ce que les ouvertures de ventilation ne soient pas obstruées par des débris

s) Nettoyage et entretien avant entreposage.

CONSIGNES GÉNÉRALES DE SÉCURITÉ CONCERNANT LA BATTERIE

a) Ne pas démonter, ouvrir ou déchiqueter le bloc batterie.

b) Ne pas exposer le bloc batterie à la chaleur ou au feu. Evitez de ranger la batterie dans un endroit exposé à la lumière directe du soleil.

c) Ne pas court-circuiter une batterie. Ne stockez pas les blocs batterie en vrac dans une boîte ou un tiroir où ils peuvent se court-circuiter ou être court-circuités par d'autres objets métalliques. Lorsque le bloc batterie n'est pas utilisé, conservez-le loin d'autres objets métalliques, tels que des trombones, des pièces de monnaie, des clés, des clous, des vis ou d'autres objets métalliques de petite taille, qui pourraient établir une connexion d'un terminal à l'autre. Le fait de créer un court-circuit entre les bornes de la batterie peut causer des brûlures ou des incendies.

d) Ne pas soumettre la batterie à des chocs mécaniques.

e) En cas de fuite de la batterie, ne pas laisser le liquide entrer en contact avec la peau ou les yeux. Si un contact a été effectué, laver la zone touchée avec beaucoup d'eau et consulter un médecin.

f) Ne pas utiliser de batterie qui n'a pas été conçue pour être utilisée avec cet appareil.

g) Maintenez la batterie hors de portée des enfants.

h) Consultez immédiatement un médecin si une cellule ou une batterie a été avalée.

i) Achetez toujours une batterie recommandée par le fabricant de l'appareil.

j) Conservez le bloc batterie propre et sec.

k) Essuyez les bornes de la batterie avec un chiffon propre et sec si elles deviennent sales.

l) La batterie doit être chargée avant son utilisation. Utilisez toujours le chargeur adapté et reportez-vous aux instructions du fabricant ou au manuel de l'équipement pour suivre les instructions concernant la procédure de charge.

m) Ne laissez pas le bloc batterie en charge prolongée lorsqu'il n'est pas utilisé.

n) Après de longues périodes de stockage, il peut être nécessaire de charger et de décharger la batterie plusieurs fois pour obtenir des performances optimales.

o) Rechargez le bloc batterie uniquement avec le chargeur spécifié par Worx. N'utilisez pas un chargeur autre que celui spécifiquement conçu pour être utilisé avec l'équipement.

p) Conservez la documentation originale du produit pour référence ultérieure.

q) Utilisez uniquement la batterie dans l'application pour laquelle elle a été prévue.

r) Retirez la batterie de l'équipement lorsqu'il n'est pas utilisé.

s) Éliminez la batterie de façon adéquate.

t) N'exposez pas la batterie à des micro-ondes et de la haute pression.

SYMBOLES

	Afin de réduire les risques de blessure, l'utilisateur doit lire ce mode d'emploi
	Avertissement
	Portez une protection auditive
	Portez un protecteur oculaire
	Portez un masque anti-poussière.

	Évitez de laisser l'équipement sous la pluie
	Ne laisser personne aux alentours
	Retirer le bloc-piles de l'outil avant d'effectuer tout ajustement, entretien ou maintenance.
	Toujours porter des gants de protection.
	Haute vitesse
	Basse vitesse
	Ne pas jeter au feu
	Les batteries peuvent s'introduire dans le cycle de l'eau si elles sont éliminées de manière inappropriée, ce qui peut être dangereux pour l'écosystème. Ne pas éliminer les batteries usagées avec les déchets municipaux non triés.
 Li-Ion	Batterie Li-ion. Les batteries doivent être recyclées en collecte sélective
	call2recycle® POSITEC Inc. a formé un partenariat avec RBRC Corporation pour le recyclage des batteries Positec portant le sceau RBRC-call2recycle. Pour la protection de l'environnement, veillez à ne pas jeter les batteries aux poubelles. À la fin du cycle de vie de la batterie, appelez 1-800-822-8837 pour un service gratuit qui mettra la batterie au rebut selon les règles de l'art.

2. LISTE DES ÉLÉMENTS

1.	**POIGNÉE PRINCIPALE**
2.	**BOUTON DE VERROUILLAGE DE LA POIGNÉE**
3.	**POIGNÉE AUXILIAIRE**
4.	**TUBE SUPÉRIEUR DU SOUFFLEUR**
5.	**TUBE INFÉRIEUR DU SOUFFLEUR**
6.	**COMMANDE DU CLAPET D'AIR**
7.	**BOUTON DE DÉVERROUILLAGE DU BLOC-BATTERIE ***
8.	**BLOC-BATTERIE ***
9.	**ADAPTATEUR DU SAC DE COLLECTE DE FEUILLES**
10.	**LEVIER DE L'ADAPTATEUR**
11.	**TÉMOIN D'AVERTISSEMENT**
12.	**BOUTON MARCHE/ARRÊT**
13.	**TÉMOIN D'INDICATION DE VITESSE**
14.	**COMMANDE DE LA VITESSE DE L'AIR**
15.	**SAC DE COLLECTE DE FEUILLES**
16.	**VACUUM/BLOWER CONVERSION LEVER**

*** Les accessoires illustrés ou décrits ne sont pas tous compris dans le cadre de la livraison standard.**

3. DONNÉES TECHNIQUES

Type **WG588 WG588.X (588 – désignation de la machine, représentant un aspirateur-souffleur à batterie)**

	WG588 WG588.X***
Tension nominale	40 V ⎓ MAX (2x20 V MAX) ***
Vitesse de l'air	160 km/h (100 MPH)
Débit d'air	1010 m³/h (600 CFM)
Taux de broyage	20:1
Capacité du sac de collecte	45 L (1.28 bushels)

Type de batterie	Lithium-ion	
Poids de la machine (outil seul)	Souffleur	3.9 kg (8.6 lbs)
	Aspirateur	4.6 kg (10.1 lbs)

** Tension mesurée hors fonctionnement. La tension initiale de la batterie atteint le maximum de 20 volts. La tension nominale est de 18 V.
*** X peut être suivi d'un ou deux caractères. Tous les modèles sont identiques, sauf le numéro de modèle et la marque. Le suffixe dans les modèles peut être un nombre allant de « 1 » à « 999 » ou une lettre anglaise « A » à « Z » ou « M1 » à « M9 » qui signifie la différence entre les paquets ou les accessoires emballés dans l'emballage.

BATTERIES ET CHARGEURS RECOMMMANDÉS

Catégorie	Modèle	Capacité
20V Batterie	WA3674	4.0 Ah
20V Chargeur	WA3884	4.0 A

Nous vous recommandons d'acheter vos accessoires dans le magasin qui vous a vendu l'outil. Pour de plus amples renseignements, consultez l'emballage de l'accessoire. Le personnel du magasin peut également vous conseiller.

4. UTILISATION PRÉVUE

Le souffleur-aspirateur est destiné uniquement à un usage résidentiel. Utilisez le souffleur à l'extérieur pour déplacer ou aspirer des feuilles, des rognures et des débris légers. Pour votre sécurité et afin d'éviter d'endommager la machine ainsi que son environnement, n'essayez pas de souffler ou d'aspirer des objets durs tels que des pierres, de grosses graines ou des noix.

5. INSTRUCTIONS D'UTILISATION

NOTA: Antes de usar la herramienta, lea atentamente el manual de instrucciones.

ASSEMBLAGE & FONCTIONNEMENT

ACTION	SCHÉMA
AVANT L'UTILISATION	
Assemblage du tube du souffleur Insérez le tube supérieur dans la machine et fixez-le à l'aide de l'écrou et du boulon fournis. Insérez le tube inférieur dans la machine jusqu'à ce qu'il s'enclenche en place.	Voir Fig. A1, A2
Passage du mode aspirateur au mode souffleur Faites pivoter le conduit d'air en position souffleur. Réglez la commande du clapet d'air en position souffleur.	Voir Fig. B1, B2, B3, B4, B5, B6
Passage du mode souffleur au mode aspirateur Faites pivoter le conduit d'air en position aspirateur. Réglez la commande du clapet d'air en position aspirateur.	Voir Fig. C1, C2, C3, C4, C5
Assemblage du sac de collecte de feuilles Alignez l'adaptateur du sac de collecte de feuilles avec le port de connexion. Appuyez sur le levier de l'adaptateur et insérez l'adaptateur dans la machine jusqu'à ce qu'il s'enclenche en place.	Voir Fig. D1, D2, D3
Réglage de la poignée auxiliaire Tournez le bouton de la poignée pour régler celle-ci à la position souhaitée.	Voir Fig. E
Vérification de l'état de charge de la batterie **REMARQUE :** La figure F1 s'applique uniquement au bloc-batterie équipé d'un témoin lumineux de charge.	Voir Fig. F1
Chargement du bloc-batterie **REMARQUE :** La batterie est livrée déchargée. Elle doit être complètement chargée avant la première utilisation. Vous trouverez plus de détails dans le manuel du chargeur.	Voir Fig. F2

Installation/retrait du bloc-batterie **REMARQUE :** Appuyez sur le bouton de déverrouillage du bloc-batterie avant de retirer celui-ci.	Voir Fig. G
UTILISATION	
Démarrage et arrêt Appuyez sur le bouton marche/arrêt et maintenez-le enfoncé pour démarrer la machine. **REMARQUE :** Un témoin lumineux vert fixe indique un fonctionnement normal. Un témoin lumineux jaune clignotant indique que le sélecteur de mode souffleur/aspirateur n'est pas correctement engagé. Réassemblez ou changez à nouveau de mode.	Voir Fig. H1
Réglage de plusieurs vitesses	Voir Fig. H2
Vidage du sac de collecte de feuilles	Voir Fig. I1, I2

6. ENTRETIEN

Retirer le bloc-piles de l'outil avant d'effectuer tout ajustement, entretien ou maintenance.

NETTOYAGE DE L'OUTIL

Nettoyez l'outil régulièrement.

⚠ **Avertissement ! Gardez votre produit au sec. Ne jamais pulvériser d'eau sur l'appareil.**

N'utilisez aucun type de détergent, de nettoyant ou de solvant pouvant contenir des produits chimiques susceptibles d'endommager gravement le plastique.

STOCKAGE

Rangez le souffleur/aspirateur à l'intérieur, dans un endroit frais et sec, hors de portée des enfants et des animaux.

POUR LES OUTILS DE LA BATTERIE

La plage de température ambiante pour l'utilisation et le stockage de l'outil et de la batterie est 32 °F-113 °F (0 °C à 45 °C).

La plage de température ambiante recommandée pour le système de charge pendant la charge est de 32 °F-104 °F (0 °C à 40 °C).

Détails concernant l'élimination sécuritaire des piles usagées

À la fin de la vie utile de l'appareil, retirez le blocpiles en toute sécurité avant de vous débarrasser de l'appareil. Ne jetez pas les piles à la poubelle ni dans les ordures normales. Ne jetez pas non plus la pile avec l'appareil. Retirez le bloc-piles usagé de l'appareil et déposez-le dans l'installation de recyclage spécialisée la plus proche ou la plus pratique. En cas de doute, consultez votre service local de protection de l'environnement. Les piles peuvent entrer dans le cycle de l'eau si elles sont mal éliminées, ce qui peut être dangereux pour l'écosystème. N'incorporez pas les piles usagées dans les déchets municipaux non triés.

Positec USA, Inc. Charlotte, NC 28216 USA

ÍNDICE

1. INSTRUCCIONES DE SEGURIDAD
2. LISTA DE PARTES
3. DATOS TÉCNICOS
4. USO PREVISTO
5. INSTRUCCIONES DE USO
6. MANTENIMIENTO

1. INSTRUCCIONES DE SEGURIDAD SEGURIDAD DEL PRODUCTO

⚠ ADVERTENCIA: El polvo originado por la utilización de herramientas motorizadas contiene químicos que, según el Estado de California, causan cáncer, defectos congénitos y otros daños reproductivos. Algunos ejemplos de esos productos químicos son:

- **El plomo de las pinturas a base de plomo;**
- **La sílice cristalina de los ladrillos, del cemento y de otros productos de albañilería;**
- **El arsénico y el cromo de la madera tratada químicamente.**

El riesgo que se corre a causa del contacto con esos productos varía según la frecuencia con que usted realice este tipo de trabajos. Con el fin de reducir su exposición a esas substancias químicas: trabaje en un área bien ventilada; utilice un equipo de seguridad adecuado, tal como una máscara contra el polvo especialmente diseñada para filtrar partículas microscópicas.

⚠ ADVERTENCIA: Este producto puede exponerlo a sustancias químicas, como plomo y di (2-etilhexilo) ftalato (DEHP), que el estado de California reconoce como causantes de cáncer y defectos de nacimiento u otros daños reproductivos. Para más información visite www.P65Warnings.ca.gov.

ADVERTENCIAS DE SEGURIDAD GENERALES PARA LA HERRAMIENTA MOTORIZADA

⚠ ADVERTENCIA! Lea y comprenda todas las instrucciones. *El no seguir todas las instrucciones a continuación puede ocasionar descargas eléctricas, incendios y/o heridas graves.* **Conserve todas las advertencias e instrucciones para consulta futura.**

El término "herramienta eléctrica" que figura en todas las advertencias que aparecen a continuación hace referencia a la herramienta que funciona con la red de suministro eléctrico (con cable) o a la herramienta eléctrica accionada a baterías (sin cable).

1) Área de trabajo

a) Mantenga su lugar de trabajo limpio y bien iluminado. *Bancos de trabajo desordenados y lugares oscuros invitan a los accidentes.*

b) No utilice herramientas eléctricas en atmósferas explosivas, como por ejemplo en presencia de líquidos, inflamables, gases o polvo. *Las herramientas eléctricas crean chispas que pueden encender el polvo o los vapores.*

c) Mantenga a los espectadores, niños y visitantes a una distancia prudente cuando esté utilizando una herramienta eléctrica. *Las distracciones pueden hacerle perder el control.*

2) Seguridad eléctrica

a) Los enchufes de las herramientas eléctricas deben coincidir con el tomacorriente. No modifique de algún modo el enchufe. No utilice enchufes adaptadores con herramientas eléctricas conectadas a tierra. *Si no se modifican los enchufes y se utilizan los tomacorrientes adecuados, se reducirá el riesgo de una descarga eléctrica.*

b) Evite el contacto del cuerpo con las superficies conectadas a tierra tales como tuberías, radiadores, estufas de cocina y refrigeradores. *Existe mayor riesgo de que se produzcan descargas eléctricas si su cuerpo está conectado a tierra.*

c) No exponga las herramientas eléctricas a la lluvia ni a los ambientes húmedos. *La entrada de agua en una herramienta eléctrica aumenta el riesgo de que se produzcan descargas eléctricas.*

d) No abuse del cable. *Nunca use el cable para transportar las herramientas ni para sacar el enchufe de un tomacorriente. Mantenga el cable alejado del calor, el aceite, los bordes afilados o las piezas móviles. Los cables dañados aumentan el riesgo de que se produzcan descargas eléctricas.*

e) Cuando opere una herramienta eléctrica en exteriores, use un cable de extensión adecuado para uso en exteriores. El uso de un

cable adecuado para uso en exteriores reduce el riesgo de descargas eléctricas.

f) Si operar una herramienta eléctrica en un lugar húmedo es inevitable, use un elemento protegido del dispositivo de corriente residual (RCD). El uso de un RCD reduce el riesgo de descargas eléctricas.

3) Seguridad personal

a) Manténgase alerta, fíjese en lo que está haciendo y use el sentido común cuando utilice una herramienta eléctrica. No use la herramienta cuando esté cansado o se encuentre bajo la influencia de drogas, alcohol o medicamentos. *Un momento de distracción al utilizar herramientas eléctricas puede dar lugar a lesiones personales graves.*

b) Utilice equipo de seguridad. Use siempre protección ocular. *La utilización del equipo de seguridad como mascara antipolvo, zapatos de seguridad antideslizantaes, casco o protección auditiva para condiciones adecuadas reducirá el riego de lesiones personales.*

c) Evite el arranque accidental. Asegúrese de que el interruptor esté en la posición de trabado o de apagado antes de instalar el paquete de baterías. *Transportar herramientas con el dedo en el interruptor o instalar el paquete de batería cuando el interruptor está encendido invitan a los accidentes.*

d) Retire las llaves o claves de ajuste antes de encender la herramienta. *Una llave o clave de ajuste dejada en una parte giratoria de la herramienta puede causar una lesión personal.*

e) No intente alcanzar demasiado lejos. Mantenga un apoyo de los pies y un equilibrio adecuados en todo momento. *El apoyo de los pies y el equilibrio adecuados permiten un mejor control de la herramienta en situaciones inesperadas.*

f) Vístase apropiadamente. No se ponga ropa holgada ni joyas. Mantenga su cabello, ropa y guantes alejados de las piezas móviles. *La ropa holgada, las joyas o el pelo largo pueden quedar atrapados en las piezas móviles.*

g) Si se proporcionan dispositivos para la extracción y recolección de polvo, asegúrese que estos estén conectados y utilizados correctamente. *El uso de estos dispositivos puede reducir peligros relacionados con el polvo.*

h) No permita que la familiaridad obtenida a partir del uso frecuente de otras herramientas le permita volverse complaciente e ignorar los principios de seguridad de la herramienta. *Una acción descuidada puede causar lesiones severas en una fracción de segundo.*

4) Uso y cuidado de la herramienta

a) No fuerce la herramienta. Emplee la herramienta correcta para la aplicación que desea. *La herramienta correcta hará el trabajo mejor y con más seguridad a la capacidad nominal para la que está diseñada.*

b) No utilice la herramienta si el interruptor no la enciende o apaga. *Toda herramienta que no se pueda controlar con el interruptor es peligrosa y debe ser reparada.*

c) Desconecte la batería de la herramienta o ponga el interruptor en la posición de trabado o de apagado antes de hacer cualquier ajuste, cambio de accesorios o guardar la herramienta. *Estas medidas de seguridad preventivas reducen el riesgo de encender la herramienta accidentalmente.*

d) Guarde las herramientas que no esté usando fuera del alcance de los niños y otras personas no capacitadas. *Las herramientas son peligrosas en las manos de los usuarios no capacitados.*

e) Mantenga las herramientas con cuidado. Compruebe la desalineación o el atasco de las piezas móviles, la ruptura de piezas y cualquier otra situación que pueda afectar el funcionamiento de las herramientas. Si la herramienta está dañada, hágala arreglar antes de usarla. *Muchos accidentes son causados por herramientas mantenidas deficientemente.*

f) Conserve las herramientas de corte afiladas y limpias. *Las herramientas mantenidas adecuadamente, con bordes de corte afilados, tienen menos probabilidades de atascarse y son más fáciles de controlar.*

g) Utilice la herramienta eléctrica, accesorios, brocas de la herramienta, etc. de acuerdo con estas instrucciones y de la manera adecuada para el tipo de herramienta eléctrica, teniendo en cuenta las condiciones de trabajo y el trabajo que se realizará. *La utilización de la herramienta eléctrica para operaciones diferentes de aquellas para las que se encuentra diseñada podría dar lugar a una situación peligrosa.*

h) Mantenga las manijas y las superficies de sujeción secas, limpias y libres de aceite y grasa. *Las manijas y superficies de sujeción resbaladizas no permiten el manejo y control seguros de la herramienta en situaciones inesperadas.*

5) Utilización y cuidado de la herramienta accionada a baterías

a) **Una herramienta accionada a baterías que tenga baterías integradas o un paquete de baterías separado se debe recargar solamente con el cargador especificado para la batería.** *Un cargador que puede ser adecuado para un tipo de batería puede crear un peligro de incendio cuando se usa con otra batería.*

b) **Utilice la herramienta accionada a baterías solamente con el paquete de baterías designado específicamente.** *El uso de cualquier otra batería puede crear un peligro de incendio.*

c) **Cuando el paquete de baterias no se usa, manténgalo alejado de otros objetos metálicos como: sujetapapeles, monedas, clavos, tornillos u otros pequeños objetos de metal capaces de hacer una conexión entre los terminales.** *El cortocircuito de los terminales de una batería puede causar chispas, quemaduras o incendio.*

d) **Bajo condiciones abusivas, la batería puede expulsar líquido; evite el contacto. Si ocurre un contacto accidental, enjuagar con agua. Si el líquido entra en contacto con los ojos, busque ayuda médica.** *El líquido expulsado por la batería puede causar irritación o quemaduras.*

e) **No use un paquete de batería o una herramienta que esté dañada o modificada.** *Las baterías dañadas o modificadas pueden presentar un comportamiento imprevisto que resulte en incendios, explosión o riesgo de lesiones.*

f) **No exponga un paquete de batería o herramienta a fuego o temperatura excesiva.** *La exposición a fuego o temperatura mayor a (266 ° F) (130 °C) pueden causar una explosión.*

g) **Siga todas las instrucciones de carga y no cargue el paquete de batería o la herramienta fuera del rango de temperatura especificado en las instrucciones.** *Cargar inadecuadamente o en temperaturas fuera del rango especificado pueden dañar la batería e incrementar el riesgo de incendio.*

6) **Reparación**

a) **La herramienta debe ser reparada por una persona calificada de servicio técnico y se deben utilizar partes de reemplazo idénticas.** *Esto asegurará el mantenimiento de la seguridad de la herramienta eléctrica.*

b) **Nunca dé servicio a paquetes de batería dañados.** *El servicio de paquetes de batería sólo debe ser realizado por el fabricante o proveedores de servicio autorizados.*

SOPLADOR DE JARDÍN, ASPIRADORA DE JARDÍN Y ADVERTENCIAS DE SEGURIDAD DEL SOPLADOR/ ASPIRADORA DE JARDÍN

a) No utilice la máquina en condiciones de mal tiempo, especialmente cuando haya riesgo de rayos. *Esto disminuye el riesgo de ser alcanzado por un rayo.*

b) **Vérifiez fréquemment l'usure ou la détérioration du collecteur de débris.** *Un collecteur de débris usé ou endommagé peut augmenter le risque de blessure.*

c) **Use protecciones oculares y auditivas.** *El equipamiento protector adecuado reducirá el riesgo de lesiones personales.*

d) **Mientras utilice la máquina, lleve siempre calzado protector y antideslizante. No utilice la máquina descalzo ni con calzado abierto.** *Esto reduce el riesgo de lesiones en los pies.*

e) **No lleve ropa holgada ni artículos como bufandas, cuerdas, cadenas, corbatas, etc., que pudieran ser aspiradas hacia las entradas de aire. Recójase atrás el pelo largo o cúbraselo para que se asegure de que no sea aspirado hacia las entradas de aire.** *Si algunos de estos elementos son aspirados hacia las entradas de aire, puede aumentarse el riesgo de lesiones personales.*

f) **Mantenga a los espectadores alejados mientras opera la máquina.** *Los escombros arrojados pueden aumentar el riesgo de lesiones personales.*

g) **N'utilisez pas le mode aspirateur sans le collecteur de débris en place.** *Les objets projetés peuvent augmenter le risque de blessure.*

h) **Nunca apunte la boquilla del soplador en dirección a personas, mascotas o ventanas. Tenga mucho cuidado al soplar escombros cerca de objetos sólidos, como árboles, automóviles y paredes, que puedan hacer que los escombros reboten.** *Los objetos arrojados pueden dañar la propiedad y aumentar el riesgo de lesiones personales.*

i) **No use la máquina para soplar elementos que estén ardiendo o humeando, como cigarrillos, fósforos o cenizas calientes.** *Estas fuentes de ignición pudieran aumentar el riesgo de incendio.*

j) **N'aspirez pas d'eau ni d'autres liquides et n'immergez aucune partie de la machine dans un liquide.** *L'infiltration d'eau dans la machine peut*

augmenter le risque de choc électrique.

k) **N'aspirez pas de pierres, de gravier, de métal ou de verre brisé.** *La turbine peut être endommagée et cela peut augmenter le risque de blessure.*

l) **No toque el ventilador mientras aún esté en movimiento. Apague la máquina, espere que el ventilador se detenga, y desenchufe la máquina, antes de retirar cualquier pieza que pudiera dar acceso al ventilador.** *Esto reduce el riesgo de lesiones por las piezas en movimiento.*

m) **Cuando retire material atascado o dé mantenimiento a la máquina, asegúrese de que el interruptor de alimentación esté apagado.** *La puesta en marcha inesperada de la máquina mientras se limpia el material atascado o se realiza el mantenimiento puede provocar graves lesiones personales.*

n) Use la máquina a nivel del piso y no en escaleras ni en ningún soporte inestable;

o) Ne portez pas simultanément plusieurs harnais de ceinture ou plusieurs harnais d'épaule.

p) Lorsque vous portez un harnais, aucun autre équipement porté ne doit gêner le retrait ou le dégagement du harnais.

q) En caso de que sienta vibraciones excesivas, inspeccione la máquina para comprobar si tiene daños.

r) Mantenga todas las aberturas de ventilación limpias de desechos.

s) Limpieza y mantenimiento antes de almacenar.

ADVERTENCIAS GENERALES DE SEGURIDAD PARA LA BATERÍA

a) No desensamble, abra o triture el paquete de batería.

b) No exponga el paquete de batería a calor o fuego. Evite guardar a la luz directa del sol.

c) No ponga en corto circuito el paquete de batería. No guarde el paquete de batería de forma aleatoria en una caja o cajón donde puedan ponerse en corto circuito entre sí o ponerse en corto circuito por otros objetos metálicos. Cuando el paquete de batería no esté en uso, manténgalo alejado de otros objetos metálicos, como sujetadores de papel, monedas, llaves, clavos, tornillos u otros objetos metálicos pequeños que puedan establecer una conexión de una terminal a otra. El corto circuito de las terminales de la batería puede causar quemaduras o incendios.

d) No someta el paquete de batería a impacto mecánico.

e) En el caso de fuga de la batería, no permita que el líquido entre en contacto con la piel o los ojos. Si hay contacto, lave el área afectada con bastante agua y busque atención médica.

f) No use ningún paquete de batería que no esté diseñado para uso con el equipo.

g) Mantenga el paquete de batería fuera del alcance de los niños.

h) Busque atención médica de inmediato si se ingiere una celda o una batería.

i) Siempre adquiera el paquete de batería recomendado por el fabricante del dispositivo para el equipo.

j) Mantenga el paquete de batería limpio y seco.

k) Limpie las terminales del paquete de batería con una tela seca limpia su se ensucian.

l) El paquete de batería se necesita cargar antes del uso. Siempre use el cargador correcto y consulte las instrucciones del fabricante o el manual del equipo para saber las instrucciones correctas de carga.

m) No deje el paquete de batería en carga prolongada cuando no esté en uso.

n) Después de periodos prolongados de almacenamiento, puede ser necesario cargar y descargar el paquete de batería varias veces para obtener el desempeño máximo.

o) Recargue únicamente con el cargador especificado por Worx. No use cargadores que no sean los específicamente suministrados para uso con el equipo.

p) Conserve la literatura el producto original para referencia futura.

q) Sólo use el paquete de batería en la aplicación para la que está diseñado.

r) Retire el paquete de batería del equipo cuando no esté en uso.

s) Deséchelo adecuadamente.

t) Mantenga la batería lejos de microondas y no la someta a altas presiones.

SÍMBOLOS

	Para reducir el riesgo de lesiones, el usuario deberá leer el manual de instrucciones
	Advertencia

	Emplee protección auditiva
	Use lentes de seguridad
	Use una mascarilla contra el polvo.
	No se exponga a la lluvia
	Mantenga alejadas a las personas que se encuentran cerca
	Retire el Paquete de la batería de la herramienta antes de realizar cualquier ajuste, servicio o mantenimiento.
	Use siempre unos guantes de protección.
	Alta velocidad
	Baja velocidad
	No arrojar al fuego
	Las baterías pueden ingresar al ciclo del agua si se eliminan de manera inadecuada, lo que puede ser peligroso para el ecosistema. No deseche las baterías usadas como residuos municipales sin clasificar.
 Li-Ion	Batería de iones de litio. Recolección por separado. La batería deberá reciclarse.



call2recycle®

POSITEC Inc. ha establecido una asociación con la empresa RBRC para el reciclaje de todas las baterías Positec que posean el sello RBRC-call2recycle. Para contribuir con la protección del medio ambiente, no deseche las baterías como residuos normales. Después de que haya finalizado el ciclo de vida útil de la batería, comuníquese al 1-800-822-8837 para acceder al servicio gratuito.

2. LISTA DE PARTES

1.	**MANGO PRINCIPAL**
2.	**PERILLA DE BLOQUEO DEL MANGO**
3.	**MANGO AUXILIAR**
4.	**TUBO SUPERIOR DEL SOPLADOR**
5.	**TUBO INFERIOR DEL SOPLADOR**
6.	**CONTROL DE LA COMPUERTA DE AIRE**
7.	**BOTÓN DE LIBERACIÓN DEL PAQUETE DE BATERÍA ***
8.	**PAQUETE DE BATERÍA ***
9.	**ADAPTADOR DE LA BOLSA RECOLECTORA DE HOJAS**
10.	**PALANCA DEL ADAPTADOR**
11.	**LUZ DE ADVERTENCIA**
12.	**BOTÓN DE ENCENDIDO/APAGADO**
13.	**LUZ INDICADORA DE VELOCIDAD**
14.	**CONTROL DE VELOCIDAD DEL AIRE**
15.	**BOLSA RECOLECTORA DE HOJAS**
16.	**PALANCA DE CONVERSIÓN ASPIRADOR/SOPLADOR**

*** Tenga en cuenta que todos los accesorios ilustrados o descritos se encuentran incluidos en una entrega estándar.**

3. DATOS TÉCNICOS

Type **WG588 WG588.X (588 – designación de la máquina, representativa de un soplador-aspirador a batería)**

	WG588 WG588.X***	
Voltaje nominal	40 V ⎓ MAX (2x20 V MAX) ***	
Velocidad del aire	100 MPH (160 km/h)	
Volumen de aire	600 CFM (1010 m³/h)	
Relación de triturado	20:1	
Capacidad de la bolsa recolectora	1.28 bushels (45 L)	
Tipo de batería	Lithium-ion	
Peso de la máquina (herramienta sin batería)	Soplador	8.6 lbs (3.9 kg)
	Aspirador	10.1 lbs (4.6 kg)

** Voltaje medido sin carga de trabajo. El voltaje inicial de la batería alcanza un máximo de 20V. El voltaje nominal es 18V.

*** X puede ser seguido por uno o dos caracteres. Todos los modelos son iguales, excepto el número de modelo y la marca registrada. El sufijo en los modelos puede ser un número del “1” al “999” o la letra inglesa “A” a “Z” o “M1” a “M9” que significa un paquete diferente o el Varios accesorios embalados en el paquete.

BATERÍAS Y CARGADORES SUGERIDOS

Categoría	Modelo	Capacidad
20V Batería	WA3674	4.0 Ah
20V Cargador	WA3884	4.0 A

Le recomendamos que compre sus accesorios en la misma tienda que le vendió la herramienta. Consulte el empaque de los accesorios para obtener más detalles. El personal de la tienda también puede ayudarle y aconsejarle.

4. USO DESTINADO

El soplador-aspirador está diseñado únicamente para uso residencial. Utilice el soplador en exteriores para mover o aspirar hojas, recortes de césped y residuos sueltos. Por su seguridad y para evitar daños tanto a la máquina como a su entorno, no intente soplar ni aspirar objetos duros como piedras, semillas grandes o nueces.

5. INSTRUCCIONES DE USO

NOTA: Antes de usar la herramienta, lea atentamente el manual de instrucciones.

ENSAMBLE & FUNCIONAMIENTO

ACCIÓN	FIGURA
ANTES DE LA OPERACIÓN	
Ensamblaje del tubo del soplador Inserte el tubo superior en la máquina y asegúrelo utilizando la tuerca y el perno suministrados. Inserte el tubo inferior en la máquina hasta que encaje en su lugar.	Vea la Fig. A1, A2
Cambio de modo de aspirador a soplador Gire el conducto de aire a la posición de soplador. Ajuste el control de la compuerta de aire a la posición de soplador.	Vea la Fig. B1, B2, B3, B4, B5, B6
Cambio de modo de soplador a aspirador Gire el conducto de aire a la posición de aspirador. Ajuste el control de la compuerta de aire a la posición de aspirador.	Vea la Fig. C1, C2, C3, C4, C5
Ensamblaje de la bolsa recolectora de hoja Alinee el adaptador de la bolsa recolectora de hojas con el puerto de conexión. Presione la palanca del adaptador e inserte el adaptador en la máquina hasta que quede asegurado en su lugar.	Vea la Fig. D1, D2, D3
Ajuste del mango auxiliar Gire la perilla del mango para ajustar el mango a la posición deseada.	Vea la Fig. E

Verificación del estado de carga de la batería **NOTA:** La figura F1 solo aplica para el paquete de batería que cuenta con luz indicadora de carga.	Vea la Fig. F1
Carga del paquete de batería **NOTA:** La batería se envía descargada. La batería debe cargarse completamente antes del primer uso. Puede encontrar más detalles en el manual del cargador.	Vea la Fig. F2
Instalación y extracción del paquete de batería **NOTA:** Presione el botón de liberación del paquete de batería antes de retirar el paquete de batería.	Vea la Fig. G
OPERACIÓN	
Encendido y apagado Mantenga presionado el botón de encendido/apagado para arrancar la máquina. **NOTA:** Una luz indicadora verde fija indica un funcionamiento normal. Una luz indicadora amarilla intermitente indica que el interruptor de modo soplador/aspirador no está correctamente acoplado. Vuelva a ensamblar o cambie el modo nuevamente.	Vea la Fig. H1
Ajustes de múltiples velocidades	Vea la Fig. H2
Vaciado de la bolsa recolectora de hojas	Vea la Fig. I1, I2

6. MANTENIMIENTO

Retire el Paquete de la batería de la herramienta antes de realizar cualquier ajuste, servicio o mantenimiento.

LIMPIEZA DE LA HERRAMIENTA
Limpie la herramienta regularmente.
⚠ **¡Advertencia! Mantenga el producto seco. Bajo ninguna circunstancia rocíe agua sobre el equipo.**
No utilice ningún tipo de detergente, limpiador o solvente que pueda contener productos químicos que podrían dañar seriamente el plástico.

ALMACENAMIENTO
Guarde el soplador/aspirador en interiores, en un lugar fresco y seco, fuera del alcance de los niños y animales.

PARA HERRAMIENTAS DE BATERÍA

El rango de temperatura ambiente para uso y almacenamiento de la herramienta y la batería es de 32 °F-113 °F (0 °C-45 °C).
El rango de temperatura ambiente recomendado para el sistema de carga durante la carga es de 32 °F-104 °F (0 °C-40 °C).

Detalles sobre la disposición segura de las baterías usadas
Al final de la vida útil del aparato, retire el paquete de baterías de manera segura antes de desechar el aparato. No arroje las baterías ni las coloque en el bote de basura normal. Tampoco deseche la batería junto con la máquina. Retire el paquete de baterías usado del aparato y deséchelo en el centro de reciclaje especializado más cercano o conveniente. Si tiene dudas, consulte con el departamento local de protección del medio ambiente. Las baterías pueden entrar en el ciclo del agua si se desechan de manera inapropiada, lo cual puede ser peligroso para el ecosistema. No deseche las baterías usadas como basura municipal no clasificada.

Positec USA, Inc. Charlotte, NC 28216 USA



www.worx.com

Copyright © 2026, Positec. All Rights Reserved.
Copyright © 2026, Positec. Tous droits réservés.
© Derechos reservados 2026, Positec. Todos los derechos reservados.
AR01888800