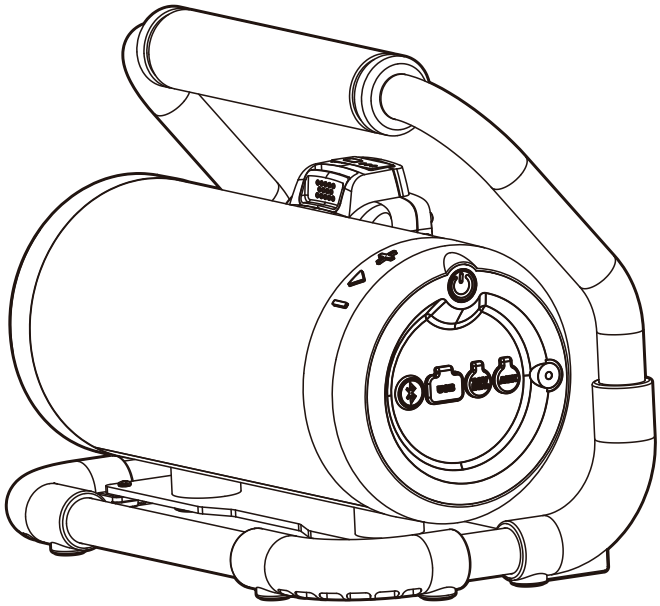

20V Cordless Bluetooth Speaker	**EN**	**P05**
Haut-parleur Bluetooth sans fil 20V	**F**	**P11**
Bocina Bluetooth de 20 V sin cable	**ES**	**P17**

HELPLINE NUMBER
NUMÉRO DU SERVICE D'ASSISTANCE
NÚMERO DE LÍNEA DE AYUDA
1-866-354-WORX (9679)

WX009L WX009L.X

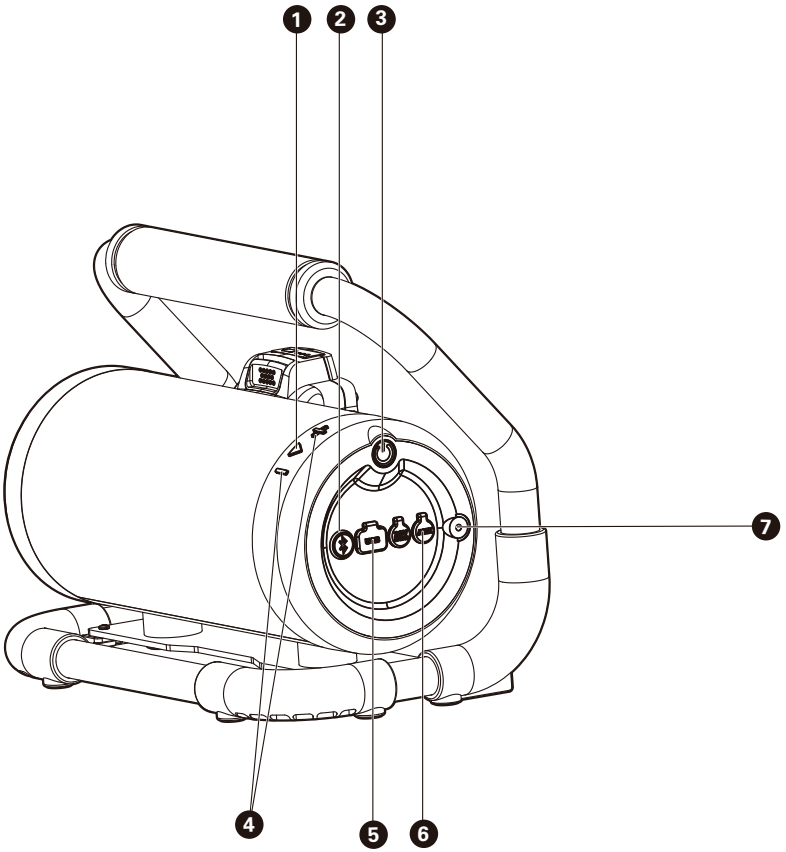
1
2
3
4
5
6
7

A1

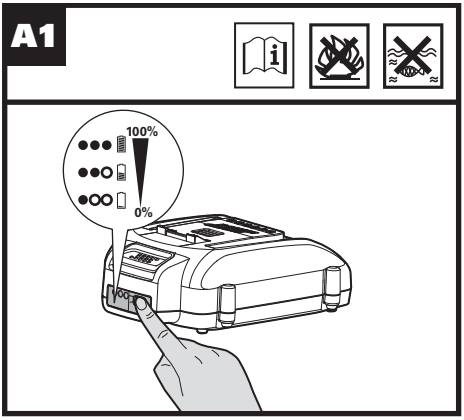

A2

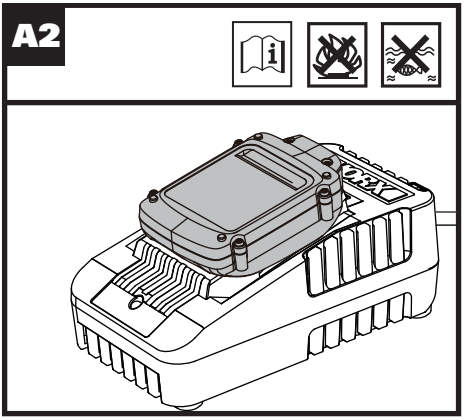

A3

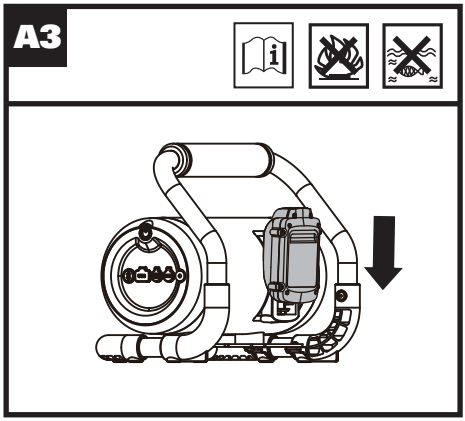

B1

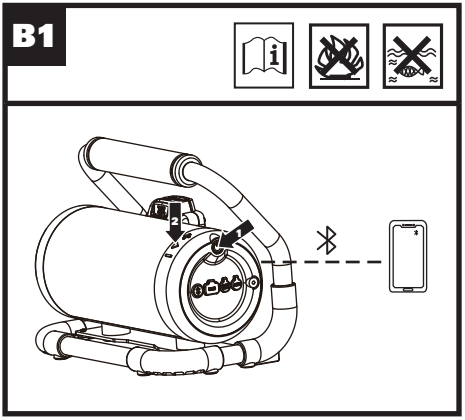

B2

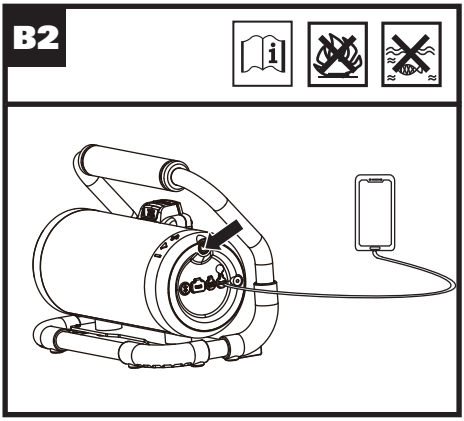

B3

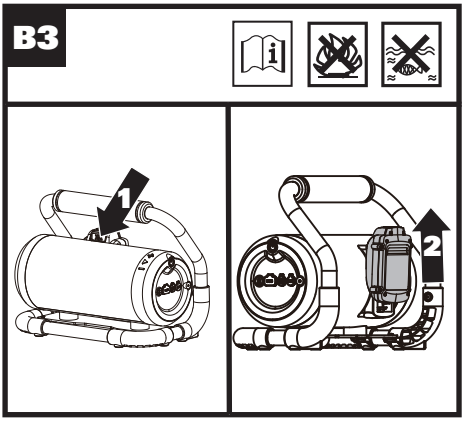

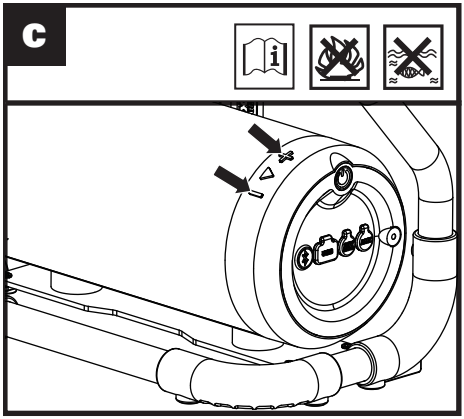
C

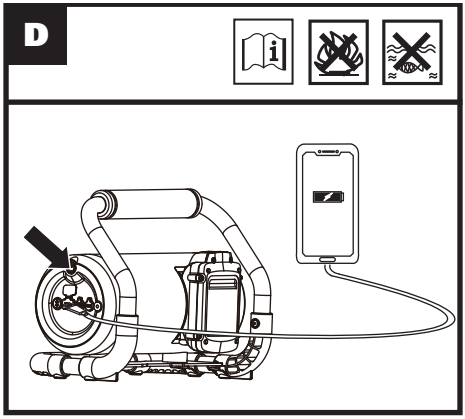
D

TABLE OF CONTENT

1. PRODUCT SAFETY
2. COMPONENT LIST
3. TECHNICAL DATA
4. INTENDED USE
5. OPERATING INSTRUCTIONS
6. MAINTENANCE
7. TROUBLESHOOTING
8. FCC PART 15

1.PRODUCT SAFETY

⚠ WARNING: This product can expose you to chemicals including lead and Di(2-ethylhexyl) phthalate (DEHP) which are known to the State of California to cause cancer and birth defects or other reproductive harm. For more information go to www.P65Warnings.ca.gov.

IMPORTANT SAFETY INSTRUCTIONS

⚠ WARNING: READ AND UNDERSTAND ALL INSTRUCTIONS. Failure to follow all instructions listed below may result in electric shock, fire and / or serious personal injury.

Save all warnings and instructions for future reference.

1) **Do not use this apparatus near water.**
2) **Clean only with dry cloth.**
3) **Do not block any ventilation openings. Install in accordance with the manufacturer's instructions.**
4) **Do not install near any heat sources such as radiators, heat registers, stoves, or other apparatus (including amplifiers) that produce heat.**
5) **Only use attachments/accessories specified by the manufacturer.**
6) **Remove battery pack during lightning storms or when unused for long periods of time.**
7) **Refer all servicing to qualified service personnel. Servicing is required when the apparatus has been damaged in any way, such as power-supply cord or plug is damaged, liquid has been spilled or objects have fallen into the apparatus, the apparatus has been exposed to rain or moisture, does not operate normally, or has been dropped.**

INFORMATION FOR RADIATED EMISSION

This device complies with Part 15 of the FCC Rules / Industry Canada licence-exempt RSS standard(s). Operation is subject to the following two conditions:

(1) this device may not cause harmful interference, and

(2) this device must accept any interference received, including interference that may cause undesired operation.

Warning: Changes or modifications to this unit not expressly approved by the party responsible for compliance could void the user's authority to operate the equipment.

- NOTE: This equipment has been tested and found to comply with the limits for a Class B digital device, pursuant to Part 15 of the FCC Rules.

These limits are designed to provide reasonable protection against harmful interference in a residential installation. This equipment generates, uses and can radiate radio frequency energy and, if not installed and used in accordance with the instructions, may cause harmful interference to radio communications.

However, there is no guarantee that interference will not occur in a particular installation. If this equipment does cause harmful interference to radio or television reception, which can be determined by turning the equipment off and on, the user is encouraged to try to correct the interference by one or more of the following measures:

· Reorient or relocate the receiving antenna.

· Increase the separation between the equipment and receiver.

· Connect the equipment into an outlet on a circuit different from that to which the receiver is connected.

· Consult the dealer or an experienced radio/TV technician for help.

Under Industry Canada regulations, this radio transmitter may only operate using an antenna of a type and maximum (or lesser) gain approved for the transmitter by Industry Canada. To reduce potential radio interference to other users, the antenna type and its gain should be so chosen that the equivalent isotropically radiated power (e.i.r.p.) is not more than that necessary for successful communication.

To satisfy FCC / IC RF exposure requirements, a separation distance of 20 cm or more should be maintained between the antenna of this device and persons during device operation. To ensure compliance, operations at closer than this distance is not recommended.

SAFETY WARNINGS FOR BATTERY PACK

a) Do not dismantle, open or shred battery pack.
b) Do not expose battery pack to heat or fire. Avoid storage in direct sunlight.
c) Do not short-circuit a battery pack. Do not store battery packs haphazardly in a box or drawer where they may short-circuit each other or be short-circuited by other metal objects. When battery pack is not in use, keep it away from other metal objects, like paper clips, coins, keys, nails, screws or other small metal objects, that can make a connection from one terminal to another. Shorting the battery terminals together may cause burns or fire.
d) Do not subject battery pack to mechanical shock.
e) In the event of battery leaking, do not allow the liquid to come in contact with the skin or eyes. If contact has been made, wash the affected area with copious amounts of water and seek medical advice.
f) Do not use any battery pack which is not designed for use with the equipment.
g) Keep battery pack out of the reach of children.
h) Always purchase the battery pack recommended by the device manufacturer for the equipment.
i) Keep battery pack clean and dry.
j) Wipe the battery pack terminals with a clean dry cloth if they become dirty.
k) Battery pack needs to be charged before use. Always use the correct charger and refer to the manufacturer's instructions or equipment manual for proper charging instructions.
l) Do not leave battery pack on prolonged charge when not in use.
m) After extended periods of storage, it may be necessary to charge and discharge the battery pack several times to obtain maximum performance.
n) Recharge only with the charger specified by WORX. Do not use any charger other than that specifically provided for use with the equipment.
o) Retain the original product literature for future reference.
p) Use only the battery pack in the application for which it was intended.
q) Remove the battery pack from the equipment when not in use.
r) Dispose of properly.
s) Do not mix cells of different manufacture, capacity, size or type within a device.
t) Keep the battery away from microwaves and high pressure.

SAFETY INSTRUCTIONS FOR EXTERNAL POWER SUPPLY IMPORTANT SAFETY INSTRUCTIONS

When using electrical products, basic precautions should always be practiced including the following:

1. READ AND FOLLOW ALL SAFETY INSTRUCTIONS.
2. Read and follow all instructions that are on the product or provided with the product.
3. Do not use an extension cord.
4. Reference the National Electrical Code, NFPA 70, specifically for the installation of wiring and clearances from power and lighting conductors.
5. Installation work and electrical wiring must be done by qualified person(s) in accordance with all applicable codes and standards, including fire-rated construction.
6. Do not install or use within 10 feet of a pool.
7. Do not use in a bathroom.
8. WARNING: Risk of Electric Shock. When used outdoors, install only to a covered Class A GFCI protected receptacle that is weatherproof with the power unit connected to the receptacle. If one is not provided, contact a qualified electrician for proper installation. Ensure that the power unit and cord do not interfere with completely closing the receptacle cover.
9. WARNING: Risk of Fire. Installation involves special wiring methods to run wiring through a building structure. Consult a qualified electrician.
10. WARNING: Risk of Electric Shock. Mount the unit at a height greater than 1 foot from the ground surface.

SAVE THESE INSTRUCTIONS – This manual contains important safety and operating instructions for power units.

Please purchase and use related accessories that comply with UL 62368/CEC/DOE/NRCAN/FCC SDOC/IC SDOC.

USER MANUAL REQUIREMENTS FOR WIRELESS PRODUCT

a) This device complies with part 15 of the FCC Rules. Operation is subject to the following two conditions:
(1) This device may not cause harmful interference, and
(2) This device must accept any interference received, including interference that may cause

undesired operation.

b) Caution: Changes or modifications to this unit not expressly approved by the party responsible for compliance could void the user's authority to operate the equipment.

c) This device contains licence-exempt transmitter(s)/receiver(s) that comply with Innovation, Science and Economic Development Canada's licence-exempt RSS(s). Operation is subject to the following two conditions:

(1) This device may not cause interference.

(2) This device must accept any interference, including interference that may cause undesired operation of the device.

d) NOTE: This equipment has been tested and found to comply with the limits for a Class B digital device, pursuant to part 15 of the FCC Rules. These limits are designed to provide reasonable protection against harmful interference in a residential ins tallation. This equipment generates, uses and can radiate radio frequency energy and, if not installed and used in accordance with the instructions, may cause harmful interference to radio communications. However, there is no guarantee that interference wi ll not occur in a particular installation. If this equipment does cause harmful interference to radio or television reception, which can be determined by turning the equipment off and on, the user is encouraged to try to correct the interference by one or more of the following measures:

- Reorient or relocate the receiving antenna.
- Increase the separation between the equipment and receiver.
- Connect the equipment into an outlet on a circuit different from that to which the receiver is connected.
- Consult th e dealer or an experienced radio/TV technician for help.

a) To satisfy FCC &IC RF exposure requirements, a separation distance of 7.9" (20 cm) or more should be maintained between the antenna of this device and persons during device operation

b) To ensure compliance, operations at closer than this distance is not recommended

TECHNICAL DATA FOR BLUETOOTH

Frequency bands for Bluetooth, MHz	2400-2483.5
Maximum Transmitted Power for Bluetooth, dBm	8

SYMBOLS

	To reduce the risk of injury, user must read instruction manual
	Caution
	To reduce the risk of injury, user must read instruction manual
	To reduce the risk of fire or electric shock, do not expose this apparatus to rain or moisture
	Batteries may enter water cycle if disposed improperly, which can be hazardous for ecosystem. Do not dispose of waste batteries as unsorted municipal waste.
	Do not burn
 Li-Ion	Li-Ion battery, battery must be recycled



call2recycle®

POSITEC Inc. has established a partnership with the RBRC Corporation to recycle any Positec batteries with the RBRC-call2recycle seal. For environmental protection, please do not discard batteries in the trash. After the batteries' life cycle is ended, then please call 1-800-822-8837 for a free service that will properly dispose of the battery.

2.COMPONENT LIST

1.	**BLUETOOTH BUTTON/PAUSE BUTTON**
2.	**BLUETOOTH INDICATOR**
3.	**ON/OFF BUTTON**
4.	**VOLUME ADJUSTMENT BUTTON**
5.	**USB POWER PORT**
6.	**AUX-IN SOCKET**
7.	**POWER INDICATOR**

*** Not all the accessories illustrated or described are included in standard delivery.**

3.TECHNICAL DATA

Type **WX009L WX009L.X (009-designation of machinery, representative of speaker)**

	WX009L WX009L.X**
Rated Voltage	20 V ⎓ Max***
Acoustic system	2*15W +1*10W +1*passive woofer
Bluetooth version	4.2
USB output	5 V/1 A
Bluetooth name	WORX-BT-SPEAKER-XXXX (X=0-9)
Max. radio-frequency power	7.93 W
Machine weight (bare tool)	7.32 lbs/3.32 kg

**X=1-999, A-Z, M1-M9 there are only used for different customers, there are no safe relevant changes between these models.
*** Voltage measured without workload. Initial battery voltage reaches maximum of 20 volts. Nominal voltage is 18 volts.

SUGGESTED BATTERIES AND CHARGERS

Category	Model	Capacity
20V Battery	WA3669	2.0 Ah
	WA3575	2.0 Ah
20V Charger	WA3881	2.0 A

We recommend that you purchase your accessories from the same store that sold you the tool. Refer to the accessory packaging for further details. Store personnel can assist you and offer advice.

For use only with WORX USB WA0998 and AUX cables WA0999.

4.INTENDED USE

The machine is intended for playing powerful sound.

5.OPERATING INSTRUCTIONS

NOTE: Before using the tool, read the instruction book carefully.

ASSEMBLY AND OPERATION

ACTION	FIGURE
USE AS A SPEAKER	
BEFORE OPERATION	
Check the battery pack condition and charge the battery pack. **WARNING!** Never insert or allow metallic objects into your charger or battery pack connections because of an electrical failure and hazard will occur.	See Fig. A1, A2
Install the battery pack to supply power to the speaker.	See Fig. A3
OPERATION	
Playing Audio	

Mode 1: BLUETOOTH 1. Press the on/off button for 2 seconds to turn on the speaker. The power indicator will become lit. Turn on the Bluetooth function of your audio device. 2. Find the 20V Bluetooth Speaker name on the Bluetooth list on your audio device to pair. If the speaker name cannot be found, press the Bluetooth button on the speaker for 2 seconds and the Bluetooth indicator light will blink. When the pairing is successful, the Bluetooth indicator light will become lit. 3. Play the audio. 4. Press the pause button to pause or play. **NOTE:** Turn off the Bluetooth on your audio device or delete the speaker Bluetooth name on the Bluetooth list of the audio device to stop the Bluetooth connection. **NOTE:** Keep the speaker Bluetooth on and if the Bluetooth device has been previously paired once, the Bluetooth device can be automatically paired to the speaker when you turn on the speaker. **NOTE:** Speaker will automatically shut down if no audio is played for 30 minutes after it is turned on.	See Fig. B1
Mode 2: AUX 1. Press the on/off button for 2 seconds to turn on the speaker and the power indicator will become lit. 2. With the AUX-in socket, the speaker can be connected to the audio device.(The AUX cable is not included in standard delivery.) 3. Play the audio. **NOTE:** In this mode, no Bluetooth connection can be made, and Bluetooth connection can only be made after exiting the Aux mode. Never forget to remove the AUX cable after stopping playing auido.	See Fig. B2
AFTER OPERATION	
Press the on/off button for 2 seconds to turn off the speaker. Remove the battery pack **NOTE:** Press the battery unlock button when removing the battery pack.	See Fig. B3
Adjusting Volume	
Adjust the volume by pressing the volume adjustment button "**+**" /"**-**".	See Fig. C
NOTE: When the battery pack is used for power supply and the battery pack power is low, the power indicator blinks quickly, and the speaker will automatically shut down after the prompt tone.	
USE AS A CHARGER	
With a USB power port, the speaker can be connected to charge different kinds of devices, such as phones, tablets, etc.. **NOTE:** The charging cable is not included in standard delivery. **NOTE**: The USB power port is NOT designed to play audio files on audio device. **NOTE**: Please keep the speaker powered on when it is used as a charger.	
Connect the device to the speaker and install the battery pack. Turn on the speaker and the speaker starts to charge the device. **NOTE:** Charge the battery pack before installing the battery pack to the speaker. When the battery pack voltage drops to the point of under voltage protection, the speaker will stop charging.	See Fig. D

6.MAINTENANCE

Remove the power supply before carrying out any servicing or maintenance.
CAUTION: Danger of explosion if battery is incorrectly replaced. Replace only with the same or equivalent type.
Never use water or chemical cleaners to clean your product. Always store your product in a cool and dry place. Keep all working controls free of dust.

7.TROUBLESHOOTING

1. THE SPEAKER CANNOT BE TURNED ON.
1) Check whether the battery pack is installed correctly.
2) Check whether the battery pack is out of power.

2. THE SPEAKER CANNOT GET PAIRED WITH THE

AUDIO DEVICE.

1) Check whether the Bluetooth function of the device is on good situation.
2) Check whether the audio device has been paired to another Bluetooth device.
3) Check whether there is a device that is causing interference.

8.FCC PART 15

Supplier's Declaration of Conformity
Product Description : Cordless Bluetooth Speaker
Model Number : WX009L WX009L.X
(009-designation of machinery, representative of speaker)
Trade Name : Worx

This device complies with part 15 of the FCC Rules. Operation is subject to the following two conditions:
(1) This device may not cause harmful interference, and
(2) This device must accept any interference received, including interference that may cause undesired operation.

Responsible Party :
Positec USA, Inc.
10130 Perimeter Parkway, Charlotte, NC 28216 USA
Tel.: (704) 599-3711
Fax: (704) 599-6390

TABLE OF CONTENT

1. SÉCURITÉ DU PRODUIT
2. LISTE DES ÉLÉMENTS
3. DONNÉES TECHNIQUES
4. UTILISATION PRÉVUE
5. INSTRUCTIONS D'UTILISATION
6. ENTRETIEN
7. GUIDE DE DÉPANNAGE
8. SECTION 15 DES RÉGLEMENTATIONS DE LA FCC

1.SÉCURITÉ DU PRODUIT

⚠ **AVERTISSEMENT : Ce dispositif peut vous exposer aux produits chimiques notamment le plomb et le di-phtalate (de 2-éthylhexyle) (DEHP) qui sont reconnus dans l'État de Californie comme causant des cancers et des anomalies congénitales ou d'autres anomalies de la reproduction. Pour en savoir plus, veuillez consulter le site www.P65Warnings.ca.gov.**

CONSIGNES DE SÉCURITÉ IMPORTANTES

⚠ **AVERTISSEMENT! Lisez et assimilez toutes les instructions.** *Le non-respect des instructions ci-après peut entraîner un risque de choc électrique, d'incendie et/ou de blessures graves.*

Conservez tous les avertissements et instructions pour pouvoir les consulter ultérieurement.

1) **N'utilisez pas cet appareil à proximité de l'eau.**
2) **Nettoyez uniquement avec un chiffon sec.**
3) **Ne bloquez pas les ouvertures de ventilation. Installez conformément aux instructions du fabricant.**
4) **N'installez pas à proximité de sources de chaleur telles que des radiateurs, des registres de chaleur, de poêles ou d'autres appareils (y compris les amplificateurs) qui produisent de la chaleur.**
5) **Utilisez uniquement les accessoires spécifiés par le fabricant.**
6) **Retirez la pile pendant les orages ou lorsqu'elle n'est pas utilisée pendant de longues périodes.**
7) **Confiez tous les travaux de réparation au personnel de service qualifié. La réparation est nécessaire lorsque l'appareil a été endommagé de quelque manière que ce soit, par exemple si le cordon d'alimentation ou la prise sont**

endommagés, si du liquide a été renversé ou si des objets sont tombés dans l'appareil, si l'appareil a été exposé à la pluie ou à l'humidité, s'il ne fonctionne pas normalement ou s'il est tombé par terre.

INFORMATION POUR LES ÉMISSIONS RAYONNÉES

Cet appareil est conforme au paragraphe 15 du règlement du FCC. / Normes d'exemption de licence RSS d'Industry Canada. Son utilisation est sujette aux deux conditions suivantes :
1) Ce dispositif ne doit pas causer d'interférences nuisibles;
2) Ce dispositif doit accepter toute interférence reçue, y compris toute interférence pouvant causer un fonctionnement indésirable.
Avertissement: Tout changement ou toute modification à cet appareil qui n'est pas expressément approuvé par l'institution responsable de la conformité peut faire annuler le droit de l'utilisateur d'utiliser ce matériel.
- REMARQUE: cet équipement a été testé et jugé conforme aux limites propres aux appareils numériques de Classe B, conformément au Paragraphe 15 du règlement du FCC.
Ces limites sont destinées à offrir une protection raisonnable contre les interférences nuisibles d'une installation résidentielle. Cet équipement produit, utilise et peut émaner des ondes radiofréquences et, s'il n'est pas installé et utilisé conformément aux directives du fabricant, peut causer des interférences nuisibles aux communications radio.
En fonction des installations réalisées, il n'est cependant pas garanti que toute interférence soit exclue. Si cet équipement cause des interférences nuisibles à toute réception radio ou télévision, ce qui peut être déterminé en allumant et éteignant l'équipement, l'utilisateur est encouragé à tenter de corriger ces interférences en prenant l'une ou plusieurs des mesures suivantes:

- Réorienter l'antenne de réception ou en changer l'emplacement;
- Augmenter la distance entre l'équipement et le récepteur;
- Brancher l'équipement à une prise située sur un circuit différent de celui sur lequel le récepteur est connecté;
- Contacter le détaillant ou consulter un technicien radio/télé qualifié.

Conformément à la réglementation d'Industrie Canada, le présent émetteur radio peut fonctionner avec une antenne d'un type et d'un gain maximal (ou inférieur) approuvé pour l'émetteur par Industrie Canada. Dans le but de réduire les risques de brouillage radioélectrique à l'intention des autres utilisateurs, il faut choisir le type d'antenne et son gain de sorte que la puissance isotrope rayonnée équivalente (p.i.r.e.) ne dépasse pas l'intensité nécessaire à l'établissement d'une communication satisfaisante.
Les antennes installées doivent être situées de facon à ce que la population ne puisse y être exposée à une distance de moin de 20 cm. Installer les antennes de facon à ce
que le personnel ne puisse approcher à 20 cm ou moins de la position centrale de l' antenne.
La FCC des éltats-unis stipule que cet appareil doit être en tout temps éloigné d'au moins 20 cm des personnes pendant son functionnement.

CONSIGNES GÉNÉRALES DE SÉCURITÉ CONCERNANT LA BATTERIE

a) Ne pas démonter, ouvrir ou déchiqueter le bloc batterie.
b) Ne pas exposer le bloc batterie à la chaleur ou au feu. Evitez de ranger la batterie dans un endroit exposé à la lumière directe du soleil.
c) Ne pas court-circuiter une batterie. Ne stockez pas les blocs batterie en vrac dans une boîte ou un tiroir où ils peuvent se court-circuiter ou être court-circuités par d'autres objets métalliques. Lorsque le bloc batterie n'est pas utilisé, conservez-le loin d'autres objets métalliques, tels que des trombones, des pièces de monnaie, des clés, des clous, des vis ou d'autres objets métalliques de petite taille, qui pourraient établir une connexion d'un terminal à l'autre. Le fait de créer un court-circuit entre les bornes de la batterie peut causer des brûlures ou des incendies.
d) Ne pas soumettre la batterie à des chocs mécaniques.
e) En cas de fuite de la batterie, ne pas laisser le liquide entrer en contact avec la peau ou les yeux. Si un contact a été effectué, laver la zone touchée avec beaucoup d'eau et consulter un médecin.
f) Ne pas utiliser de batterie qui n'a pas été conçue pour être utilisée avec cet appareil.
g) Maintenez la batterie hors de portée des enfants.
h) Achetez toujours une batterie recommandée par le fabricant de l'appareil.
i) Conservez le bloc batterie propre et sec.
j) Essuyez les bornes de la batterie avec un chiffon propre et sec si elles deviennent sales.
k) La batterie doit être chargée avant son utilisation. Utilisez toujours le chargeur adapté et reportez-vous aux instructions du fabricant ou au manuel de l'équipement pour suivre les instructions concernant la procédure de charge.
l) Ne laissez pas le bloc batterie en charge prolongée lorsqu'il n'est pas utilisé.

m) Après de longues périodes de stockage, il peut être nécessaire de charger et de décharger la batterie plusieurs fois pour obtenir des performances optimales.
n) Rechargez le bloc batterie uniquement avec le chargeur spécifié par WorxNITRO. N'utilisez pas un chargeur autre que celui spécifiquement conçu pour être utilisé avec l'équipement.
o) Conservez la documentation originale du produit pour référence ultérieure.
p) Utilisez uniquement la batterie dans l'application pour laquelle elle a été prévue.
q) Retirez la batterie de l'équipement lorsqu'il n'est pas utilisé.
r) Éliminez la batterie de façon adéquate.
s) Ne pas mélanger des cellules de fabricants, de capacités, de tailles ou de type différents dans un appareil.
t) N'exposez pas la batterie à des micro-ondes et de la haute pression.

CONSIGNES DE SÉCURITÉ POUR L'ALIMENTATION EXTERNE
CONSIGNES IMPORTANTES DE SÉCURITÉ

Lors de l'utilisation d'un appareil électrique, des précautions de base doivent toujours être respectées, notamment les suivantes :

1. LISEZ ET SUIVEZ TOUTES LES CONSIGNES DE SÉCURITÉ.
2. Lisez et suivez toutes les instructions qui se trouvent sur le produit ou qui sont fournies avec le produit.
3. N'utilisez pas de rallonge électrique.
4. Reportez-vous au Code national de l'électricité, NFPA 70, notamment pour l'installation du câblage et les dégagements des lignes d'alimentation et d'éclairage.
5. Les travaux d'installation et le câblage électrique doivent être effectués par une ou plusieurs personnes qualifiées, conformément à tous les codes et normes applicables, y compris la construction avec résistance au feu.
6. N'installez pas et n'utilisez pas à moins de 3 mètres d'une piscine.
7. N'utilisez pas dans une salle de bains.
8. AVERTISSEMENT : Risque d'électrocution. Lorsque l'appareil est utilisé à l'extérieur, installez-le uniquement dans un réceptacle protégé par un disjoncteur de fuite à la terre de classe A, à l'épreuve des intempéries, avec le bloc d'alimentation connecté au réceptacle. S'il n'y en a pas, contactez un électricien qualifié pour une installation correcte. Veillez à ce que le bloc d'alimentation et le cordon ne gênent pas la fermeture complète du couvercle de la prise.
9. AVERTISSEMENT : Risque d'incendie. L'installation implique des méthodes de câblage spéciales pour faire passer le câblage dans la structure d'un bâtiment. Consultez un électricien qualifié.
10. AVERTISSEMENT : Risque d'électrocution. Montez l'unité à une hauteur supérieure à 30 cm de la surface du sol.

CONSERVER CES INSTRUCTIONS - Ce manuel contient d'importantes instructions de sécurité et d'utilisation pour les unités de puissance.

Veuillez acheter et utiliser des accessoires connexes conformes à la norme UL 62368/CEC/DOE/NRCAN/FCC SDOC/IC SDOC.

EXIGENCES RELATIVES AU MANUEL D'UTILISATION D'UN PRODUIT SANS FIL

a) Ce dispositif est conforme à la partie 15 des règles du FCC. Son fonctionnement est soumis aux deux conditions suivantes :
(1) Cet appareil ne doit pas causer d'interférences nuisibles, et
(2) cet appareil doit accepter toute interférence reçue, y compris toute interférence pouvant entraîner un fonctionnement indésirable.
b) AVERTISSEMENT : Les changements ou modifications de cet appareil non expressément approuvés par la partie responsable de la conformité pourraient annuler l'autorisation de l'utilisateur à faire fonctionner l'équipement.
c) Cet appareil contient un ou plusieurs émetteurs/récepteurs exemptés de licence qui sont conformes aux CNR d'Innovation, Sciences et Développement Économique Canada applicables aux appareils radio exempts de licence. Son fonctionnement est soumis aux deux conditions suivantes :
(1) Cet appareil ne doit pas causer d'interférences nuisibles.
(2) Cet appareil doit accepter toute interférence reçue, y compris toute interférence pouvant entraîner un fonctionnement indésirable.
d) REMARQUE : Cet équipement a été examiné et s'est avéré être conforme aux limites pour un dispositif numérique de la classe B, conformément à la partie 15 des règles du FCC. Ces limites sont conçues pour assurer la protection raisonnable contre une interférence dommageable dans une installation résidentielle. Cet équipement génère, utilise et peut émettre une énergie de fréquence radio et, s'il n'est pas installé et utilisé conformément aux instructions, il peut causer des interférences nuisibles aux communications

radio. Cependant, il n'y a aucune garantie que l'interférence ne se produira pas dans une installation particulière. Si cet équipement cause une interférence dommageable à un radio ou à la réception d'émissions télévisées, laquelle peut être déterminée en allumant ou éteignant l'équipement, l'utilisateur est encouragé à essayer de corriger l'interférence par une ou plusieurs des mesures suivantes :

- Réorienter ou replacer l'antenne de réception.
- Augmenter la séparation entre l'équipement et le récepteur.
- Relier l'équipement dans une prise sur un circuit différent de celui auquel le récepteur est connecté.
- Consulter le revendeur ou un technicien expérimenté de radio/TV pour de l'aide.

a) Pour satisfaire aux exigences d'exposition aux fréquences radio de lFCC &IC, une distance de séparation de 20 cm ou plus doit être maintenue entre l'antenne de cet appareil et les personnes pendant le fonctionnement de l'appareil.
b) Pour assurer la conformité, le fonctionnement à une distance inférieure n'est pas recommandé.

DONNÉES TECHNIQUES POUR LE BLUETOOTH

Bandes de fréquence pour le Bluetooth, MHz	2400-2483.5
Puissance maximum d'émission pour le Bluetooth, dBm	8

SYMBOLES

	Afin de réduire les risques de blessure, l'utilisateur doit lire ce mode d'emploi
	Avertissement
	Afin de réduire les risques de blessure, l'utilisateur doit lire ce mode d'emploi
	Pour réduire le risque d'un incendie ou d'électrocution, n'exposez pas ce produit à la pluie ou l'humidité.
	Les batteries peuvent s'introduire dans le cycle de l'eau si elles sont éliminées de manière inappropriée, ce qui peut être dangereux pour l'écosystème. Ne pas éliminer les batteries usagées avec les déchets municipaux non triés.
	Ne pas jeter au feu
 Li-Ion	Batterie Li-Ion. Les batteries doivent être recyclées en collecte sélective.



call2recycle®

POSITEC Inc. a formé un partenariat avec RBRC Corporation pour le recyclage des batteries Positec portant le sceau RBRC-call2recycle. Pour la protection de l'environnement, veillez à ne pas jeter les batteries aux poubelles. À la fin du cycle de vie de la batterie, appelez 1-800-822-8837 pour un service gratuit qui mettra la batterie au rebut selon les règles de l'art.

2.LISTE DES ÉLÉMENTS

1.	**BOUTON BLUETOOTH/BOUTON PAUSE**
2.	**INDICATEUR BLUETOOTH**
3.	**BOUTON MARCHE/ARRÊT**
4.	**BOUTON DE RÉGLAGE DU VOLUME**
5.	**PORT D'ALIMENTATION USB**
6.	**PRISE D'ENTRÉE AUXILIAIRE**
7.	**INDICATEUR DE L'ALIMENTATION**

*** Les accessoires illustrés ou décrits ne sont pas tous compris dans le cadre de la livraison standard.**

3.DONNÉES TECHNIQUES

Type **WX009L WX009L.X (009-désignation de la machine, modèle de haut-parleur)**

	WX009L WX009L.X**
Tension nominale	20 V ⎓ Max***
Système acoustique	2*15W +1*10W +1*Woofer passif
Version Bluetooth	4.2
Sortie USB	5 V/1 A
Nom du Bluetooth	WORX-BT-SPEAKER-XXXX (X=0-9)
Puissance radio-fréquence maximale	7.93 W
Poids de l'outil (Outil nu)	3.32 kg/7.32 lbs

**X peut être suivi d'un ou deux caractères. Tous les modèles sont identiques, sauf le numéro de modèle et la marque. Le suffixe dans les modèles peut être un nombre allant de « 1 » à « 999 » ou une lettre anglaise « A » à « Z » ou « M1 » à « M9 » qui signifie la différence entre les paquets ou les accessoires emballés dans l'emballage.
***Tension mesurée hors fonctionnement. La tension initiale de la batterie atteint le maximum de 20 volts. La tension nominale est de 18 V.

BATTERIES ET CHARGEURS RECOMMMANDÉS

Catégorie	Modèle	Capacité
20V Batterie	WA3669	2.0 Ah
	WA3575	2.0 Ah
20V Chargeur	WA3881	2.0 A

Nous vous recommandons d'acheter vos accessoires dans le magasin qui vous a vendu l'outil. Pour de plus amples renseignements, consultez l'emballage de l'accessoire. Le personnel du magasin peut également vous conseiller.

A n'utiliser qu'avec les câbles WORX USB WA0998 et AUX WA0999.

4.UTILISATION PRÉVUE

La machine est conçue pour produire un son puissant.

5.INSTRUCTIONS D'UTILISATION

REMARQUE: Avant d'utiliser cet outil, assurez-vous de lire attentivement le manuel d'utilisation.

ASSEMBLAGE ET FONCTIONNEMENT

ACTION	SCHÉMA
UTILISATION COMME HAUT-PARLEUR	
AVANT L'UTILISATION	
Vérifiez l'état du bloc de batteries et chargez le bloc de batteries. **AVERTISSEMENT :** N'insérez jamais ou ne laissez jamais d'objets métalliques dans les connexions de votre chargeur ou du bloc de batteries, car une panne de courant ou un danger pourraient se produire.	Voir Schéma A1, A2
Installez le bloc de batteries pour alimenter le haut-parleur.	Voir Schéma A3
OPÉRATION	
Ecouter l'audio	

MODE 1: BLUETOOTH 1. Appuyez sur le bouton marche/ arrêt pendant 2 secondes pour allumer le haut-parleur. Le voyant d'alimentation s'allume. Activez la fonction Bluetooth de votre appareil audio. 2. Trouvez le nom du haut-parleur Bluetooth 20V dans la liste Bluetooth de votre appareil audio pour le connecter. Si le nom du haut-parleur est introuvable, appuyez sur le bouton Bluetooth du haut-parleur pendant 2 secondes pour que le témoin lumineux Bluetooth clignote. Lorsque la connexion est réussie, le témoin lumineux Bluetooth s'allume. 3. Écoutez l'audio. 4. Appuyez sur le bouton de pause pour mettre en pause ou pour écouter. **REMARQUE :** Désactivez le Bluetooth sur votre appareil audio ou supprimez le nom Bluetooth du haut-parleur dans la liste Bluetooth de l'appareil audio pour supprimer la connexion Bluetooth. **REMARQUE :** Laissez le haut-parleur Bluetooth activé et si le dispositif Bluetooth a été précédemment connecté une fois, le dispositif Bluetooth peut être automatiquement connecté au haut-parleur lorsque vous rallumez le haut-parleur. **REMARQUE :** Le haut-parleur s'éteint automatiquement si aucun son n'est diffusé pendant 30 minutes après sa mise en marche.	Voir Schéma B1
Mode 2: AUX 1. Appuyez sur le bouton marche/ arrêt pendant 2 secondes pour allumer le haut-parleur et pour que le voyant d'alimentation s'allume. 2. La prise AUX-in permet de connecter le haut-parleur à un appareil audio. (Le câble AUX n'est pas inclus dans la livraison standard). 3. Écoutez l'audio. **REMARQUE :** Dans ce mode, aucune connexion Bluetooth ne peut être établie, et la connexion Bluetooth ne peut être établie qu'après avoir quitté le mode Aux. N'oubliez jamais de retirer le câble AUX après avoir arrêté d'écouter l'audio.	Voir Schéma B2

APRÈS L'UTILISATION	
Appuyez sur le bouton marche/arrêt pendant 2 secondes pour éteindre le haut-parleur. Retirez le bloc de batteries **REMARQUE :** Appuyez sur le bouton de déverrouillage du bloc de batteries lorsque vous le retirez.	Voir Schéma B3

Réglage du volume

Réglez le volume en appuyant sur le bouton de réglage du volume "+" / "-".	Voir Schéma C

REMARQUE : Lorsque le bloc de batteries est utilisé pour l'alimentation et que la puissance du bloc de batteries est faible, le voyant d'alimentation clignote rapidement et le haut-parleur s'éteint automatiquement après le signal sonore.

UTILISATION COMME CHARGEUR

Avec un port d'alimentation USB, le haut-parleur peut être connecté pour charger différents types d'appareils, comme les téléphones, les tablettes, etc.

REMARQUE : Le câble de chargement n'est pas inclus dans la livraison standard.

REMARQUE : Le port d'alimentation USB n'est PAS conçu pour lire des fichiers audio sur un appareil audio.

REMARQUE : Veuillez laisser le haut-parleur sous tension lorsqu'il est utilisé comme chargeur.

Connectez l'appareil au haut-parleur et installez le bloc de batteries. Allumez le haut-parleur et le haut-parleur commence à charger l'appareil. **REMARQUE :** Chargez le bloc de batteries avant de l'installer sur le haut-parleur. Lorsque la tension du bloc de batteries chute au point de protection contre la sous-tension, le haut-parleur cesse de charger.	Voir Schéma D

6.ENTRETIEN

Débranchez l'alimentation électrique avant d'effectuer toute opération d'entretien ou de maintenance.

ATTENTION : Risque d'explosion en cas de remplacement de la batterie par une autre incompatible. Remplacez-la uniquement par une autre de même type ou de type équivalent.

N'utilisez jamais d'eau ou de nettoyants chimiques pour nettoyer votre produit. Conservez toujours votre produit dans un endroit frais et sec. Les commandes doivent toujours être dépoussiérées.

7.GUIDE DE DÉPANNAGE

1. LE HAUT-PARLEUR NE PEUT PAS ÊTRE ALLUMÉ.

1) Vérifiez si le bloc de batteries est correctement installé.
2) Vérifiez que le bloc de batteries n'est pas hors tension.

2. LE HAUT-PARLEUR NE PEUT PAS ÊTRE CONNECTÉ AVEC L'APPAREIL AUDIO.

1) Vérifiez si la fonction Bluetooth de l'appareil est en bonne position.
2) Vérifiez si l'appareil audio a été connecté à un autre appareil Bluetooth.
3) Vérifiez si un autre appareil provoque des interférences.

8.SECTION 15 DES RÉGLEMENTATIONS DE LA FCC

Déclaration de conformité du fournisseur
Description de l'appareil **: Haut-parleur Bluetooth sans fil**
Numéro du modèle **: WX009L WX009L.X (009-désignation des machines, représentant de haut-parleur)**
Nom commercial **: Worx**

Cet appareil est conforme à la section 15 des Réglementations de la FCC.
Son utilisation est sujette aux deux conditions suivantes:
(1) Cet appareil ne doit pas provoquer d'interférences nuisibles, et
(2) Cet appareil doit accepter toute autre interférence reçue, y compris les interférences pouvant entraîner un fonctionnement non désiré.

Partie responsable:
Positec USA, Inc.
10130 Perimeter Parkway, Charlotte, NC 28216 USA
Tel.: (704) 599-3711
Fax: (704) 599-6390

TABLE OF CONTENT

1. SEGURIDAD DEL PRODUCTO
2. LISTA DE COMPONENTES
3. DATOS TÉCNICOS
4. USO DESTINADO
5. INSTRUCCIONES DE FUNCIONAMIENTO
6. MANTENIMIENTO
7. GUÍA DE SOLUCIÓN DE PROBLEMAS
8. FCC PARTE 15

1.SEGURIDAD DEL PRODUCTO

⚠ **ADVERTENCIA: Este producto puede exponerlo a sustancias químicas, como plomo y di (2-etilhexilo) ftalato (DEHP), que el estado de California reconoce como causantes de cáncer y defectos de nacimiento u otros daños reproductivos. Para más información visite www.P65Warnings.ca.gov.**

INSTRUCCIONES DE SEGURIDAD IMPORTANTES

⚠ **¡ADVERTENCIA! Lea y comprenda todas las instrucciones.** *El no seguir todas las instrucciones a continuación puede ocasionar descargas eléctricas, incendios y/o heridas graves.*

Conserve todas las advertencias e instrucciones para consulta futura.

1) **No utilice este aparato cerca del agua.**
2) **Limpie sólo con un paño seco.**
3) **No bloquee ninguna abertura de ventilación. Instale de acuerdo con las instrucciones del fabricante.**
4) **No utilice cerca de fuentes de calor como radiadores, registros de calor, estufas u otros aparatos que produzcan calor.**
5) **Utilice únicamente los accesorios especificados por el fabricante.**
6) **Retire la batería durante tormentas eléctricas o cuando no se utilice durante largos períodos de tiempo.**
7) **Refiera todos los servicios a personal de servicio calificado.El mantenimiento es necesario cuando el aparato se ha dañado de alguna manera, ha caído líquido sobre el aparato u objetos han caído en el aparato, el aparato ha estado expuesto a la lluvia o la humedad, no funciona normalmente o se ha caído.**

INFORMACIÓN PARA EMISIONES RADIADAS

Este dispositivo cumple con la sección 15 de las normas de la FCC. /normas de RSS exentos de licencia del Ministerio de Industria de Canadá (IC, por sus siglas en inglés). Su operación está sujeta a las siguientes dos condiciones:
1) Este dispositivo no puede causar interferencia dañina y
2) Este dispositivo debe aceptar cualquier interferencia que reciba, incluyendo aquella interferencia que podría producir una operación no deseada.
Advertencia:Los cambios o las modificaciones que se le realicen a esta unidad sin aprobación expresa del tercero responsable del cumplimiento pueden anular la autorización del usuario para operar el equipo.
- NOTA: Este equipo ha sido probado y se ha encontrado que cumple con los límites establecidos para dispositivos digitales Clase B, en conformidad con la Parte 15 del Reglamento de la FCC.
Estos límites están diseñados para ofrecer un nivel razonable de protección contra la interferencia dañina en instalaciones residenciales.Este equipo genera, utiliza y puede emitir energía de radiofrecuencia y, si no se instala y utiliza de acuerdo a las instrucciones proporcionadas, puede producir una interferencia dañina a la comunicación radial. Sin embargo, no existen garantías de que no ocurra interferencia alguna en una instalación en particular. Si este equipo produce interferencia dañina a su recepción radial y de televisión, lo que puede ser determinado al apagar y volver a encender el equipo, se pide al usuario que corrija la interferencia implementando una o más de las siguientes medidas:

- Cambie la orientación o el lugar donde está ubicada la antena receptora.
- Aumente el espacio que separa al equipo del receptor.
- Conecte el equipo a una toma de corriente que esté en un circuito diferente al circuito al que está conectado el receptor.
- Consulte con el concesionario o con un técnico de radio y televisión con experiencia que pueda ayudarle.

Según las regulaciones del Ministerio de Industrias de Canadá, este radiotransmisor puede funcionar solamente usando una antena de un tipo y ganancia máxima (o menor) autorizada para el transmisor por el Ministerio de Industrias de Canadá. Para reducir la posible radiointerferencia a otros usuarios, el tipo de antena y su ganancia deben elegirse de manera que la Potencia Isotrópica Radiada Equivalente (PIRE) no sea mayor que la necesaria para la comunicación exitosa.
Para satisfacer los requisitos de exposición a RF de FCC/IC, se debe mantener una distancia de 20 cm o más entre la antena de este dispositivo y las personas durante el funcionamiento del dispositivo. Para asegurar su cumplimiento, no se recomienda el funcionamiento a distancias menores que esa.

ADVERTENCIAS GENERALES DE SEGURIDAD PARA LA BATERÍA

a) No desensamble, abra o triture el paquete de batería.
b) No exponga el paquete de batería a calor o fuego. Evite guardar a la luz directa del sol.
c) No ponga en corto circuito el paquete de batería. No guarde el paquete de batería de forma aleatoria en una caja o cajón donde puedan ponerse en corto circuito entre sí o ponerse en corto circuito por otros objetos metálicos. Cuando el paquete de batería no esté en uso, manténgalo alejado de otros objetos metálicos, como sujetadores de papel, monedas, llaves, clavos, tornillos u otros objetos metálicos pequeños que puedan establecer una conexión de una terminal a otra. El corto circuito de las terminales de la batería puede causar quemaduras o incendios.
d) No someta el paquete de batería a impacto mecánico.
e) En el caso de fuga de la batería, no permita que el líquido entre en contacto con la piel o los ojos. Si hay contacto, lave el área afectada con bastante agua y busque atención médica.
f) No use ningún paquete de batería que no esté diseñado para uso con el equipo.
g) Mantenga el paquete de batería fuera del alcance de los niños.
h) Siempre adquiera el paquete de batería recomendado por el fabricante del dispositivo para el equipo.
i) Mantenga el paquete de batería limpio y seco.
j) Limpie las terminales del paquete de batería con una tela seca limpia su se ensucian.
k) El paquete de batería se necesita cargar antes del uso. Siempre use el cargador correcto y consulte las instrucciones del fabricante o el manual del equipo para saber las instrucciones correctas de carga.
l) No deje el paquete de batería en carga prolongada cuando no esté en uso.
m) Después de periodos prolongados de almacenamiento, puede ser necesario cargar y descargar el paquete de batería varias veces para obtener el desempeño máximo.
n) Recargue únicamente con el cargador especificado por WorxNITRO. No use cargadores que no sean los específicamente suministrados para uso con el equipo.

o) Conserve la literatura el producto original para referencia futura.
p) Sólo use el paquete de batería en la aplicación para la que está diseñado.
q) Retire el paquete de batería del equipo cuando no esté en uso.
r) Deséchelo adecuadamente.
s) No mezcle celdas de diferente fabricación, capacidad, tamaño o tipo dentro del dispositivo.
t) Mantenga la batería lejos de microondas y no la someta a altas presiones.

INSTRUCCIONES DE SEGURIDAD PARA ALIMENTACIÓN EXTERNA INSTRUCCIONES DE SEGURIDAD IMPORTANTES

Cuando se usan aparatos eléctricos, siempre se deben seguir precauciones básicas, que incluyen las siguientes:

1. LEA Y SIGA TODAS LAS INSTRUCCIONES DE SEGURIDAD.
2. Lea y siga todas las instrucciones que se encuentran en el producto o que se proporcionan con el mismo.
3. No utilice un cable de extensión.
4. Consulte el Código Eléctrico Nacional, NFPA 70, específicamente para la instalación del cableado y las distancias de los conductores de energía e iluminación.
5. Los trabajos de instalación y el cableado eléctrico deben realizarlos personas calificadas de acuerdo con todos los códigos y normas aplicables, incluida la construcción resistente al fuego.
6. No lo instale ni lo utilice a menos de 3 metros de una alberca.
7. No lo use en el baño.
8. ADVERTENCIA: Riesgo de descarga eléctrica. Cuando se utilice en el exterior, instálelo sólo en un receptáculo protegido con interruptor diferencial de clase A que sea resistente a la intemperie con la unidad de alimentación conectada al receptáculo. Si no dispone de uno, póngase en contacto con un electricista calificado para su correcta instalación. Asegúrese de que la unidad de alimentación y el cable no interfieren con el cierre completo de la tapa del receptáculo.
9. ADVERTENCIA: Riesgo de incendio. La instalación implica métodos de cableado especiales para pasar el cableado a través de la estructura de un edificio. Consulte a un electricista calificado.
10. ADVERTENCIA: Riesgo de descarga eléctrica. Monte la unidad a una altura superior a 30 cm de la superficie del suelo.

GUARDE ESTAS INSTRUCCIONES; este manual contiene instrucciones importantes de seguridad y operación para las unidades de alimentación.

Adquiera y utilice accesorios relacionados que cumplan con UL 62368/CEC/DOE/NRCAN/FCC SDOC/IC SDOC.

REQUISITOS DEL MANUAL DE USUARIO DEL PRODUCTO INALÁMBRICO

a) Este dispositivo cumple con la Parte 15 de las Regulaciones de la FCC. Su utilización está sujeta a las dos condiciones siguientes:
(1) Este dispositivo no puede provocar interferencia dañina, y
(2) Este dispositivo debe admitir cualquier interferencia recibida, incluso interferencia que pueda provocar un funcionamiento no deseado.
b) Precaución: Los cambios o modificaciones a esta unidad no autorizados expresamente por la parte responsable de la conformidad podrían anular la autoridad del usuario a utilizar este equipo.
c) Este dispositivo contiene transmisores/receptores exentos de licencia que cumplen las RSS de exención de licencia del Ministerio de Industrias de Canadá. Su utilización está sujeta a las dos condiciones siguientes:
(1) Este dispositivo no puede provocar interferencia.
(2) Este dispositivo debe admitir cualquier interferencia, incluso interferencia que pueda provocar un funcionamiento no deseado del dispositivo.
d) NOTA: Este equipo ha sido probado y se comprobó que cumple con los límites para un dispositivo digital Clase B, de conformidad con la Parte 15 de las Regulaciones de la FCC. Estos límites están diseñados para proporcionar una protección razonable contra las interferencias perjudiciales en una instalación residencial. Este equipo genera, usa y puede radiar energía de radiofrecuencias y, si no se instala y usa de acuerdo con las instrucciones, puede provocar interferencia dañina a las radiocomunicaciones. No obstante, no hay garantía de que no causará interferencia en una instalación específica. Si este equipo provoca interferencia dañina a la recepción de radio o televisión, lo cual se puede determinar encendiendo y apagando el equipo, se alienta al usuario para que intente corregir la interferencia mediante una o más de las siguientes medidas:
- Reorientar o reubicar la antena receptora.
- Aumentar la separación entre el equipo y el

receptor.
- Conectar el equipo a una toma de corriente de un circuito diferente al que está conectado el receptor.
- Consultar al distribuidor o a un técnico de radio/televisión con experiencia para que le ayude.

a) Para satisfacer los requisitos de exposición a RF de FCC e IC, se debe mantener una distancia de 20 cm o más entre la antena de este dispositivo y las personas durante el funcionamiento del dispositivo.
b) Para asegurar su cumplimiento, no se recomienda el funcionamiento a distancias menores que esa.

DATOS TÉCNICOS PARA BLUETOOTH

Bandas de frecuencia para Bluetooth, MHz	2400-2483.5
Potencia máxima transmitida para Bluetooth, dBm	8

SÍMBOLOS

	Para reducir el riesgo de lesiones, el usuario deberá leer el manual de instrucciones
	Advertencia
	Para reducir el riesgo de lesiones, el usuario deberá leer el manual de instrucciones
	Para reducir el riesgo de incendio o de choque eléctrico, no exponga este aparato a la lluvia ni a la humedad.
	Las baterías pueden entrar al ciclo de agua si se desechan incorrectamente, lo que puede ser peligroso para el ecosistema. No deseche las baterías de desperdicio como desperdicio municipal sin clasificar.

	No arrojar al fuego
	Li-Ion battery, battery must be recycled



call2recycle®

POSITEC Inc. ha establecido una asociación con la empresa RBRC para el reciclaje de todas las baterías Positec que posean el sello RBRC-call2recycle. Para contribuir con la protección del medio ambiente, no deseche las baterías como residuos normales. Después de que haya finalizado el ciclo de vida útil de la batería, comuníquese al 1-800-822-8837 para acceder al servicio gratuito

2.LISTA DE COMPONENTES

1.	**BOTÓN DE BLUETOOTH/BOTÓN DE PAUSA**
2.	**INDICADOR DE BLUETOOTH**
3.	**BOTÓN DE ENCENDIDO/APAGADO**
4.	**BOTONES PARA EL AJUSTE DE VOLUMEN**
5.	**PUERTO DE ALIMENTACIÓN USB**
6.	**TOMA DE ENTRADA AUXILIAR**
7.	**INDICADOR DE ENERGÍA**

*** No todos los accesorios ilustrados o descritos están incluidos en el envío estándar.**

3.DATOS TÉCNICOS

Type **WX009L WX009L.X (009- designación de maquinaria, representante de la bocina)**

	WX009L WX009L.X**
Voltaje nominal	20 V ⎓ Max***
Sistema acústico	2*15W +1*10W +1*Woofer pasivo
Versión Bluetooth	4.2
Salida USB	5 V/1 A

Nombre de Bluetooth	WORX-BT-SPEAKER-XXXX (X=0-9)
Potencia máxima de radiofrecuencia	7.93 W
Peso (Herramienta descubierta)	7.32 lbs/3.32 kg

**X puede ser seguido por uno o dos caracteres. Todos los modelos son iguales, excepto el número de modelo y la marca registrada. El sufijo en los modelos puede ser un número del "1" al "999" o la letra inglesa "A" a "Z" o "M1" a "M9" que significa un paquete diferente o el Varios accesorios embalados en el paquete.
***Voltaje medido sin carga de trabajo. El voltaje inicial de la batería alcanza un máximo de 20V. El voltaje nominal es 18V.

BATERÍAS Y CARGADORES SUGERIDOS

Categoría	Modelo	Capacidad
20V Batería	WA3669	2.0 Ah
	WA3575	2.0 Ah
20V Cargador	WA3881	2.0 A

Le recomendamos que compre sus accesorios en la misma tienda que le vendió la herramienta. Consulte el empaque de los accesorios para obtener más detalles. El personal de la tienda también puede ayudarle y aconsejarle.

Solo para uso con cables USB WA0998 y AUX WA0999 de WORX.

4.USO DESTINADO

La máquina está destinada a reproducir un sonido potente.

5.INSTRUCCIONES DE FUNCIONAMIENTO

NOTA: Antes de usar la herramienta, lea atentamente el libro de instrucciones.

ENSAMBLE Y FUNCIONAMIENTO

ACCIÓN	FIGURA
UTILIZAR COMO BOCINA	
ANTES DEL FUNCIONAMIENTO	
Verifique el estado de la batería y cargue el paquete de baterías. **¡ADVERTENCIA!** Nunca introduzca ni permita que se introduzcan objetos metálicos en las conexiones del cargador o del paquete de baterías, ya que se producirá una falla eléctrica y un peligro.	Vea la Fig. . A1, A2
Instale el paquete de baterías para suministrar energía a la bocina.	Vea la Fig. A3
OPERACIÓN	
Reproducción de audio	
Modo 1: BLUETOOTH 1. Presione el botón de encendido/ apagado durante 2 segundos para encender la bocina. El indicador de encendido se iluminará. Active la función Bluetooth de su dispositivo de audio. 2. Busque el nombre de la bocina Bluetooth de 20 V en la lista de Bluetooth de su dispositivo de audio para emparejarla. Si no encuentra el nombre de la bocina, presione el botón de Bluetooth en la bocina durante 2 segundos y la luz indicadora de Bluetooth parpadeará. Cuando el emparejamiento sea exitoso, la luz indicadora de Bluetooth se encenderá. 3. Reproduzca el audio. 4. Presione el botón de pausa para detener o reproducir. **NOTA:** Desactive el Bluetooth de su dispositivo de audio o elimine el nombre del Bluetooth de la bocina en la lista de Bluetooth del dispositivo de audio para detener la conexión Bluetooth. **NOTA:** Mantenga el Bluetooth de la bocina encendido y si el dispositivo Bluetooth ha sido emparejado previamente una vez, el dispositivo Bluetooth puede emparejarse automáticamente con la bocina cuando encienda la bocina. **NOTA:** La bocina se apagará automáticamente si no se reproduce audio durante 30 minutos después de encenderla.	Vea la Fig. B1

Modo 2: AUXILIAR 1. Presione el botón de encendido/ apagado durante 2 segundos para encender la bocina y el indicador de encendido se iluminará. 2. Con la toma de entrada AUXILIAR, la bocina puede conectarse al dispositivo de audio. (El cable AUXILIAR no está incluido en la entrega estándar). 3. Reproduzca el audio. **NOTA:** En este modo, no se puede realizar ninguna conexión Bluetooth, y la conexión Bluetooth solo se puede realizar después de salir del modo auxiliar. Nunca olvide retirar el cable AUXILIAR después de dejar de reproducir el audio.	Vea la Fig. B2
DESPUÉS DE LA OPERACIÓN	
Presione el botón de encendido/ apagado durante 2 segundos para apagar la bocina. Retire el paquete de baterías **NOTA:** Presione el botón de desbloqueo de la batería cuando la extraiga.	Vea la Fig. B3

Ajustar el volumen

Ajuste el volumen presionando el botón de ajuste de volumen "+" /"-".	Vea la Fig. C

NOTA: Cuando se utiliza el paquete de baterías para la alimentación y la energía del paquete de baterías es baja, el indicador de alimentación parpadea rápidamente, y la bocina se apagará automáticamente después del tono de aviso.

UTILIZAR COMO CARGADOR

Con un puerto de alimentación USB, la bocina puede conectarse para cargar diferentes tipos de dispositivos, como teléfonos, tabletas, etc.
NOTA: El cable de carga no está incluido en la entrega estándar.
NOTA: El puerto de alimentación USB NO está diseñado para reproducir archivos de audio en un dispositivo de audio.
NOTA: Mantenga encendida la bocina cuando la utilice como cargador.

Conecte el dispositivo a la bocina e instale el paquete de baterías. Encienda la bocina para que comience a cargar el dispositivo. **NOTA:** Cargue el paquete de baterías antes de instalarlo en la bocina. Cuando el voltaje del paquete de baterías cae hasta el punto de protección por bajo voltaje, la bocina dejará de cargar.	Vea la Fig. D

6.MANTENIMIENTO

Retire la fuente de alimentación antes de realizar cualquier mantenimiento o reparación.
PRECAUCIÓN: Existe peligro de explosión si la batería se sustituye incorrectamente. Sustituya solamente con una de tipo igual o equivalente.
Nunca use limpiadores químicos ni agua para limpiar el producto. Guarde siempre el producto en un lugar fresco y seco. Mantenga sin polvo todos los controles de funcionamiento.

7.GUÍA DE SOLUCIÓN DE PROBLEMAS

1. LA BOCINA NO PUEDE ENCENDERSE.
1) Compruebe que el paquete de baterías esté instalado correctamente.
2) Revise si el paquete de baterías está sin energía.

2. LA BOCINA NO PUEDE EMPAREJARSE CON EL DISPOSITIVO DE AUDIO.
1) Compruebe si la función Bluetooth del dispositivo está en buenas condiciones.
2) Revise si el dispositivo de audio está emparejado con otro dispositivo Bluetooth.
3) Revise si hay un dispositivo que esté causando interferencias.

8.FCC PARTE 15

Declaración de Conformidad del Proveedor
Descripción del producto **: Bocina Bluetooth sin cable**
Número de Modelo **: WX009L WX009L.X**
(009-designación de maquinaria, representante del bocina)
Nombre comercial **: Worx**

Este dispositivo cumple con la parte 15 de las Reglas FCC.
La operación está sujeta a las siguientes dos condiciones:
(1) Este dispositivo no puede causar interferencia

dañina, y
(2) Este dispositivo debe aceptar cualquier interferencia recibida, incluyendo la interferencia que puede causar la operación indeseada.

Parte Responsable:
Positec USA, Inc.
10130 Perimeter Parkway, Charlotte, NC 28216 USA
Tel.: (704) 599-3711
Fax: (704) 599-6390

you've got the power

www.worx.com

Copyright © 2023, Positec. All Rights Reserved.
V3-NA-WX009L WX009L.X-M-20230106