Jackery

Model: JA-TS02A

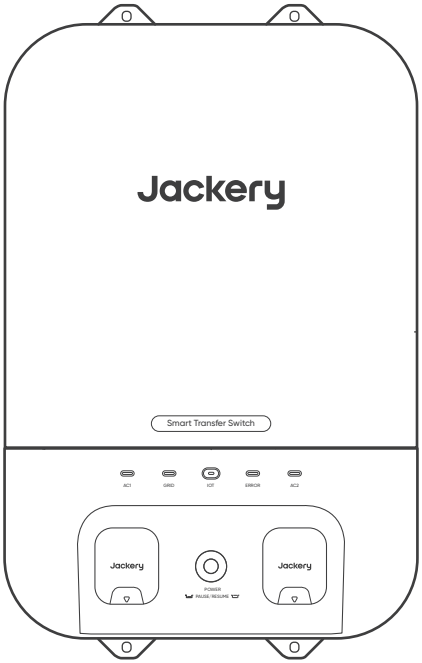

USER MANUAL

Jackery Smart Transfer Switch

Contact us:
hello@jackery.com
1-888-502-2236(US)

Version: JAK-UM-V1.0

CONTENTS

US English 01-17

FR Français 18-34

ES Español 35-51

PT Português 52-68

SAFETY INSTRUCTIONS

Disclaimer

Congratulations on your new Jackery Smart Transfer Switch. Please read this manual carefully before using the product, particularly the relevant precautions to ensure proper use. Keep this manual in an accessible place for further reference.

In compliance with laws and regulations, the right of final interpretation of this document and all related documents of this product resides with the Company.

Please kindly notice that no further notifications will be given in case of any update, revision, or termination.

Warning

1. The installation or servicing of this product should only be performed by qualified electrical personnel.
2. Prior to installation, operation, or servicing of this product, carefully read the instruction manual.
3. Installation of this product must conform to local standards, national electrical safety standards, and the manufacturer's instructions.
4. Specifications of self-provided cables should meet the requirements of the Installation Guide and comply with local regulations.
5. The AC cables are high-voltage cables. Risk of death or serious injury due to electric shock.
6. There is a high possibility of electric shock or serious burns due to the high voltage in the product.
7. Use appropriate personal protective equipment (PPE) and follow safe electrical work practices.
8. Do not touch exposed wires with your hands.
9. Be cautious to prevent injury when moving heavy objects. Wear personal protective equipment such as protective gloves and shoes when manually moving the product.
10. Do not install or operate the equipment in extreme weather events such as lightning, snow, heavy rain, strong wind, etc.
11. Do not install or operate the product in an area where flammable or explosive materials are stored.
12. Inspect the product and cables for damage before installing. Do not install the product or cables if damaged in any way.
13. Turn off all power supplying this product before installation. Disconnect each circuit individually before servicing.
14. Always use a properly rated voltage-sensing device to confirm the power is off.
15. During the drilling process, cover the interior product to prevent debris from falling into the product, and clear the debris after drilling to prevent interference with the equipment.
16. Do not damage, smear, or cover any warning labels on the device. All labels must be visible after installation.
17. Before operating the product, check the electrical connections to ensure that the product is reliably and permanently grounded.

18. Do not place any kind of objects on top of the product during operation.
19. To completely de-energize the product, ensure all main breakers and branch breakers are turned off and physically unplug all loads. Failure to do so may pose a risk of electric shock.
20. Do not place or install flammable or potentially explosive objects near the product or in explosive atmospheres.
21. Do not insert foreign objects into any part of the equipment.
22. Do not connect life-support systems, medical equipment, or any other equipment used where product failure could lead to injury to persons or loss of life to circuits that can be remotely switched.
23. Install the product in a location that prevents damage from flooding. Ensure that no water sources are above or near the product, including downspouts, sprinklers, or faucets.
24. If needed, replace all devices, doors, and covers before turning on the power.

Caution

1. In the case of cable damage, it must be replaced by the manufacturer, customer service, or qualified personnel to prevent a safety hazard.
2. Do not use solvents to clean the product.
3. The product must be disposed of according to local codes and regulations.
4. This product is not intended to be used as a service disconnect.
5. Do not use parts or accessories other than those specified for use with the product.
6. When installing the product, the screws need to be tightened according to the specification torque using a special tool.
7. Keep out of reach of children or animals.
8. This product is designed for residential use only.

FCC Statement

This device complies with part 15 of the FCC Rules. Operation is subject to the following two conditions: (1) This device may not cause harmful interference, and (2) this device must accept any interference received, including interference that may cause undesired operation.
MODIFICATION: Any changes or modifications not expressly approved by the grantee of this device could void the user's authority to operate the device.
NOTE: This equipment has been tested and found to comply with the limits for a Class B digital device, pursuant to part 15 of the FCC Rules. These limits are designed to provide reasonable protection against harmful interference in a residential installation. This equipment generates, uses and can radiate radio frequency energy and, if not installed and used in accordance with the instructions, may cause harmful interference to radio communications. However, there is no guarantee that interference will not occur in a particular installation. If this equipment does cause harmful interference to radio or television reception, which can be determined by turning the equipment off and on, the user is encouraged to try to correct the interference by one or more of the following measures:
--Reorient or relocate the receiving antenna.
--Increase the separation between the equipment and receiver.
--Connect the equipment into an outlet on a circuit different from that to which the receiver is connected.
--Consult the dealer or an experienced radio/TV technician for help.

IC Warning

This device complies with Industry Canada licence-exempt RSS standard(s).
Operation is subject to the following two conditions:
(1) this device may not cause interference, and (2) this device must accept any interference, including interference that may cause undesired operation of the device.
This Class B digital apparatus complies with Canadian ICES-003.

IC RF Statement:
When using the product, maintain a distance of 20 cm from the body to ensure compliance with RF exposure requirements.



- INGESTION HAZARD: This product contains a button cell or coin battery.
- DEATH or serious injury can occur if ingested.
- A swallowed button cell or coin battery can cause Internal Chemical Burns in as little as 2 hours.
- KEEP new and used batteries OUT OF REACH of CHILDREN.
- Seek immediate medical attention if a battery is suspected to be swallowed or inserted inside any part of the body.

Meaning of symbols

The following tables explain the meaning of the symbols used in the instruction manual and its packaging.

Symbol	Meaning
	The position for connecting the protection ground cable.
	Caution, risk of danger.
	Caution, risk of electric shock.
	Refer to the operation instructions.

US

SPECIFICATIONS

Product Name	Jackery Smart Transfer Switch
Model No.	JA-TS02A
AC Voltage (Nominal)	120V/240V~ 60Hz
Feed-In Type	Split Phase
Maximum Input Current	100A Grid / 60A Power Station
Maximum Output Current	60A Home Load / 33.4A Power Station
Maximum Input Short-Circuit Current	10KA
Overvoltage Category	IV
UPS	≤20ms
Enclosure Type (Distribution Panel)	NEMA Type 1
Number of Load Branches	12
Main Circuit	2 AWG
Branch Circuit	14 AWG 12 AWG 10 AWG
Communication	Wi-Fi and Bluetooth
Operating Temperature	-20°C~40°C (-4°F~104°F)
Dimensions	22 x 14.7 x 7.87 in/56 x 37.4 x 20 cm
Weight	About 25.57 lbs/11.6 kg

* When using the product, ensure it is connected to a 240V split phase mains voltage.
* The UPS function can only be used when the STS is successfully connected to Jackery Explorer 5000 Plus. Before using it, ensure that:
1. The UPS function on the APP is enabled;
2. The power station is turned on and not charged.

PACKAGE LIST

① 

Jackery Smart Transfer Switch

② 
Marking-off Template

③ 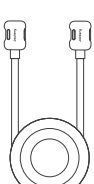
Power Input/Output Cable

④ 

User Manual

⑤ 
2*Wall Bracket

⑥ 
4*M4 Phillips Flat Head Screw
(secure wall brackets to Smart Transfer Switch)

WHAT YOU NEED

Optionals

Cable		Color	Current	Gauge
Grid (Connect to Electrical Panel)	L1	Black	100A Max	2 AWG
	L2	Red		2 AWG
	N	White		2 AWG
	GND	Green		6 AWG
Home Loads (Connect to 12 Branch Circuits)	L1	Black	30A Max	14 AWG -10 AWG
	L2	Red		14 AWG -10 AWG
	N	White		14 AWG -10 AWG
	GND	Green		14 AWG -10 AWG

*Please prepare a 100-amp, 2-pole branch breaker for installation in the home distribution panel. This breaker will be used to connect with the Smart Transfer Switch (STS).

PRODUCT OVERVIEW

Dimensions

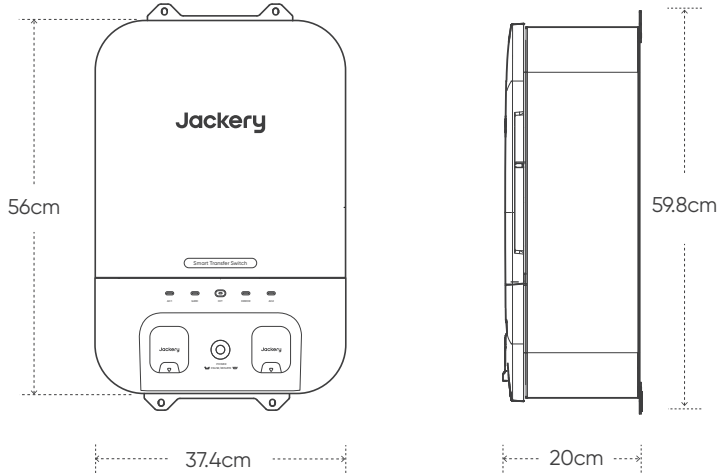

*The figures are for reference purposes only, please refer to the actual product.

With Deadfront Cover Installed

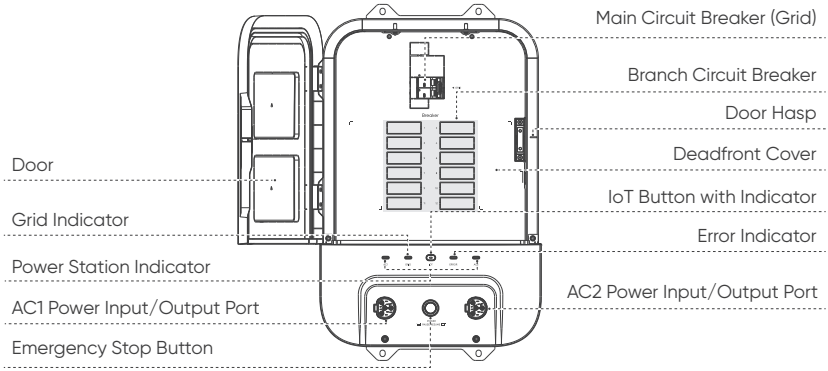

IoT Button with Indicator

• Short-press the button to turn on/off the Bluetooth and Wi-Fi.

• Long press and hold the button for 5S to reset the Bluetooth and Wi-Fi (the Smart Transfer Switch will retain the previous settings).

*If Wi-Fi and Bluetooth are not paired within two hours, they will automatically turn off.

Emergency Stop Button

In case of emergency, this button can be manually activated to shut off output of the entire system immediately.

LED Indicators

Indicator	Status	Description
Grid Indicator	Solid Blue	Grid Connected
	Off	Grid Not Connected
Power Station Indicator(AC1/ AC2)	Solid Blue	Charging Power Station Via Grid
	Solid Green	Power Station Connected
	Off	Power Station Not Connected
IoT Indicator	Blinking Green	Wi-Fi & Bluetooth On, Not Paired
	Solid Green	Wi-Fi & Bluetooth On, Paired
	Off	Wi-Fi & Bluetooth Off
Error Indicator	Solid Red	Product Malfunction
	Off	Normal Operation

With Deadfront Cover Removed

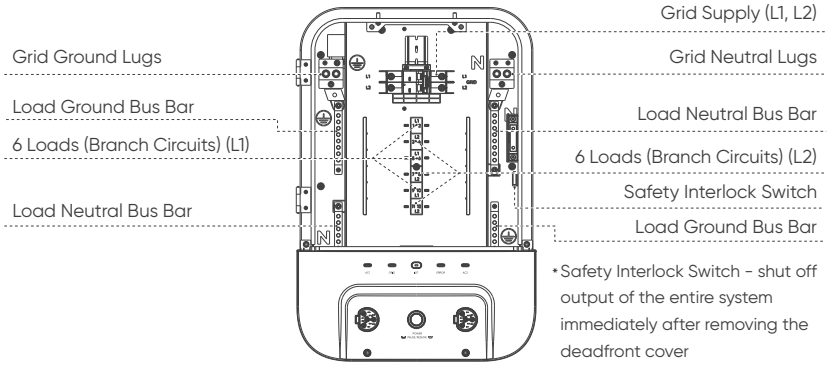

PRE-INSTALLATION

System Overview

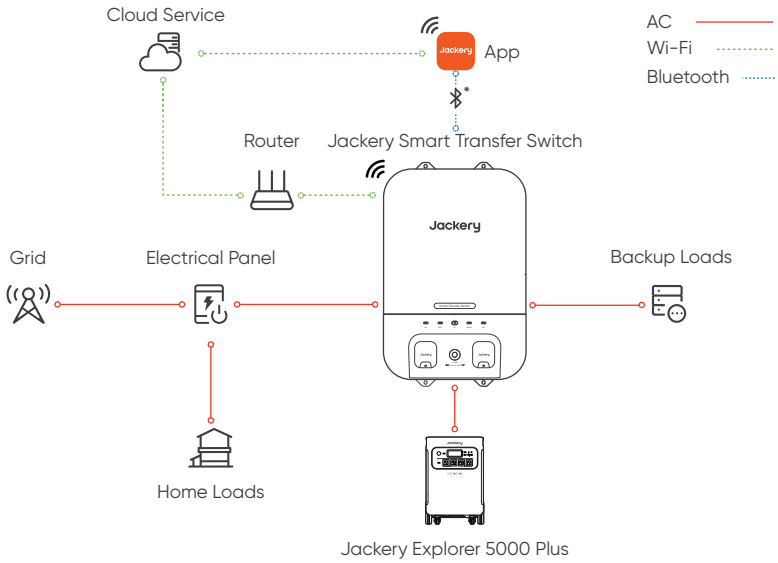

* If there is no Wi-Fi available, please connect your device with Bluetooth.
* If the device's Wi-Fi and Bluetooth are turned on and haven't connected to the Jackery App within two hours, both will automatically turn off.

Installation Location

Install the Jackery Smart Transfer Switch indoors.

Warning

- Make sure the product is placed in a dry and well-ventilated location.
- Ensure that the door opens to an angle of at least 90 degrees.
- Installation personnel need to wear insulating gloves, safety glasses, and rubber-soled shoes.
- Prior to installation, ensure the main circuit breaker and all branch circuits are turned off.

INSTALLATION GUIDE

Surface Mounting

Warning: The product is not waterproof and is designed specifically for indoor use.

1. Install the upper and lower wall brackets on the back of the Smart Transfer Switch using 4 M4 screws. Tighten all screws with a torque of 0.8 N·m.

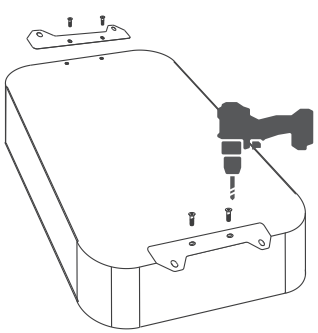

2. Secure the template on the mounting surface and carefully mark each hole location with a pencil.

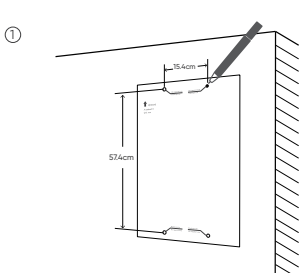

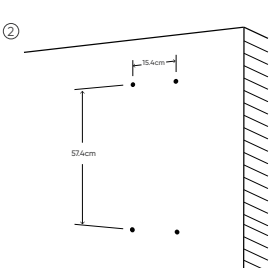

3. Fasten the Smart Transfer Switch with 4 M6 expansion bolts or M6 screws.

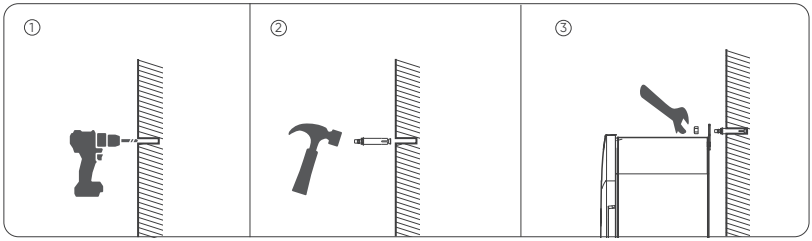

Selecting Cable Entry

• During the drilling process, cover the interior equipment to prevent debris from falling into the equipment.

• Remove the debris after drilling to prevent interference with the equipment.

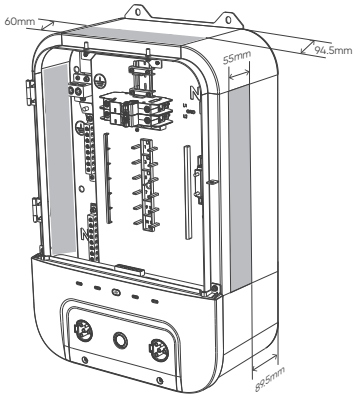

Permissible cable entry points

Electrical Connections

Warning

• Risk of electric shock, Before wiring, make sure the power is off. Ensure that main and branch circuit breakers are turned off.

• Ensure conduits are installed before wiring between the electrical panel and the Jackery Smart Transfer Switch to enhance safety, protect wires from damage.

*As shown in the picture, you can move the breakers from electrical panel to the Smart Transfer Switch.

*Installation of the 100A circuit breaker in the electrical panel is as shown in the picture.

*The breakers in the transfer switch must not exceed 30A.

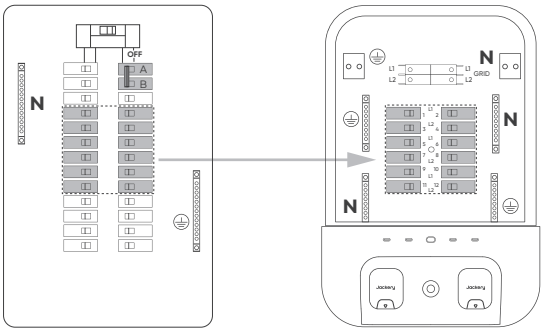

Electrical Panel

Jackery Smart Transfer Switch

Connecting the Grid Conductors

1. Make sure all branch breakers and main breaker are turned off.
2. Remove the cover from both the electrical panel and the Smart Transfer Switch.
3. Remove the knockout from the electrical panel and drill permissible cable entry holes on the Smart Transfer Switch.
4. Install a conduit(not included) between electrical panel and Smart Transfer Switch.
5. Pull pre-wired wires of the electrical panel bundled through the conduit.
6. Install a compatible 100A, 2-pole branch breaker(not included) in the electrical panel.
7. Locate the GROUND wire of the electrical panel and connect it to the grid ground lugs of the Smart Transfer Switch.
8. Locate the NEUTRAL wire of the electrical panel and connect it to the grid neutral lugs of the Smart Transfer Switch.
9. Locate HOT wires of the 100-amp, 2-pole branch breaker added to the electrical panel and connect to the Smart Transfer Switch, Install the power supply cover of the Smart Transfer Switch.

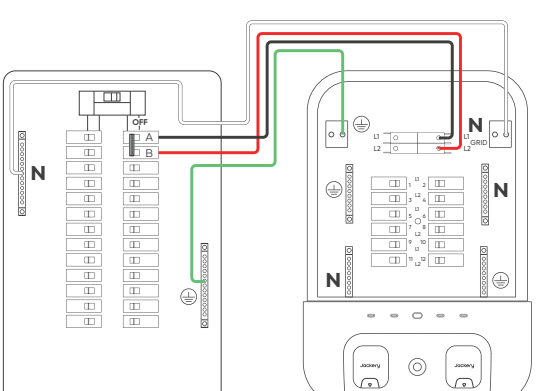

Electrical Panel

Jackery Smart Transfer Switch

Connecting the Home Load Conductors

*The home load supports simultaneous connection to both 120V and 240V circuits, with a maximum of 12 circuits for 120V and 6 circuits for 240V.

1. From the electrical panel, select a branch circuit to be powered by the Smart Transfer Switch (Smart Transfer Switch) during a power outage. When there is no power outage, selected circuits will be powered by utility.

2. Turn off the selected circuit breaker in electrical panel.

3. Remove HOT wire from the selected circuit breaker.

4. Remove NEUTRAL wire of the selected circuit from the NEUTRAL bus bar.

5. Remove the GROUND wire of the selected circuit from the ground bus bar.

6. Connect the HOT wire removed from the electrical panel to the breaker on the Smart Transfer Switch.

7. Connect the NEUTRAL wire removed from the electrical panel to the neutral bus bar on the Smart Transfer Switch.

8. Connect the GROUND wire removed from the electrical panel to the ground bus bar on the Smart Transfer Switch.

9. Label the circuit breaker on the Smart Transfer Switch cover.

10. Repeat for each circuit.

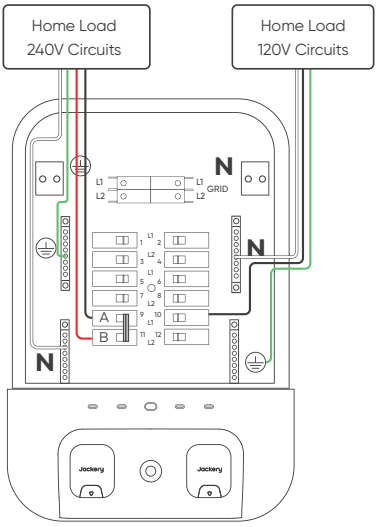

Jackery Smart Transfer Switch

Conductor Tightening Torque

Grid	Torque	Strip Length	Home Load	Torque	Strip Length
L1	30.98 In-lbs/3.5 N·m	0.47" (12 mm)	L1	20.36 In-lbs/2.3 N·m	0.39" (10 mm)
L2	30.98 In-lbs/3.5 N·m	0.47" (12 mm)	L2	20.36 In-lbs/2.3 N·m	0.39" (10 mm)
N	46.02 In-lbs/5.2 N·m	0.47" (12 mm)	N	17.7 In-lbs/2.0 N·m	0.47" (12 mm)
GND	46.02 In-lbs/5.2 N·m	0.79" (20 mm)	GND	17.7 In-lbs/2.0 N·m	0.47" (12 mm)

Installing the Deadfront Cover

Warning

*Confirm that all connections are correct and secure, properly grounded.

*Confirm that all screws are tightened.

*Use a multimeter in continuity setting to make sure that the hot wire is not short circuited to neutral.

*Use a multimeter in continuity setting to make sure that the hot wire is not short circuited to ground.

First, remove twist-outs for home loads, fill any unused open spaces on the cover, and then tighten screws to secure the deadfront.

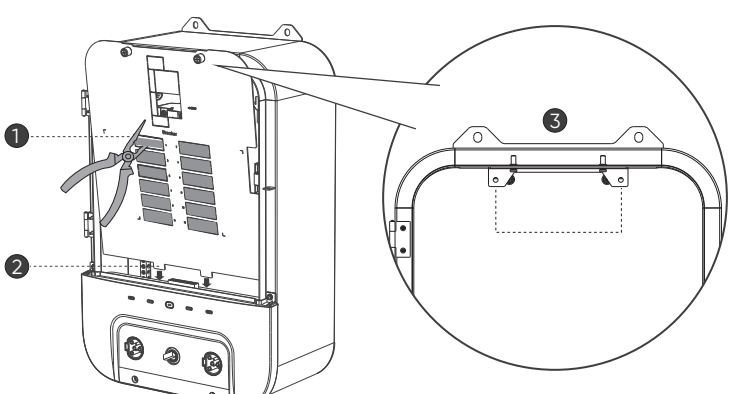

Connecting with Power Station

For Jackery Explorer 5000 Plus(Max. 2 units)

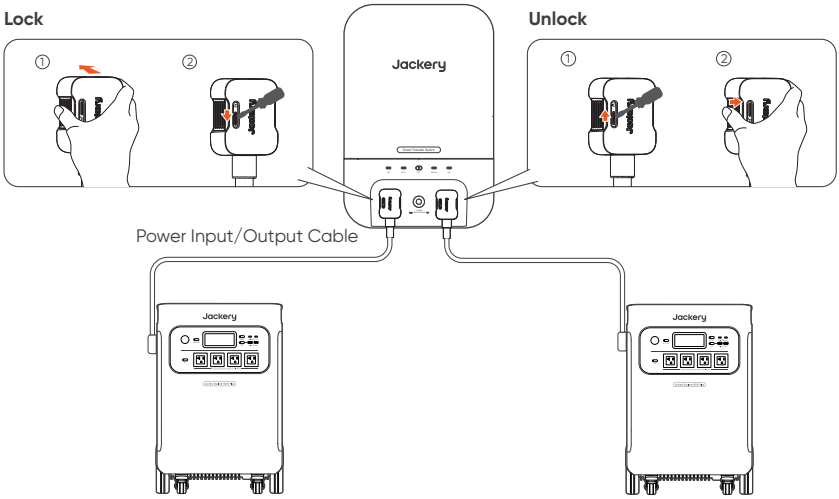

Energizing

Before energizing, ensure that the main and branch circuit breakers are in the OFF position.
To energize, turn on the main breaker, and then turn on each branch circuit breaker.

Locking the Panel

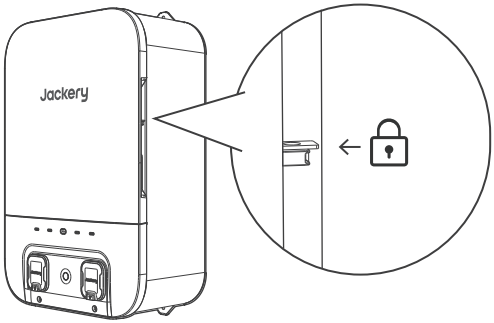

RECOMMENDED BREAKERS

15A breakers, 20A breakers, 30A breakers
Brands and models of compatible circuit breakers: GE - THQL, Siemens - Tipo QP, Square D-HOM and HOMT, Eaton-BRHH

US

INTERNET AND INITIALIZATION SETUP

To download the App and log in

Search for "Jackery" in Google Play or App Store to install the App. After that, you can register and log in.

Available on the App Store

GET IT ON Google Play

Alternatively, scan the QR code below to download and install the App.

To add device

1. Press the IoT button to enable Wi-Fi and Bluetooth; the IoT indicator light will start flashing.

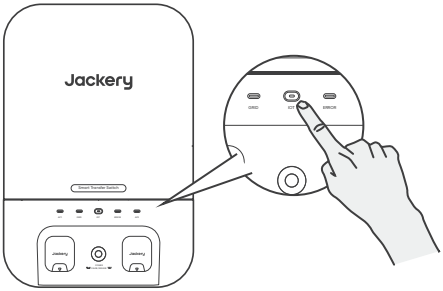

2. Tap ⊕ in the App to add your device, which allows the app to connect to nearby devices and enable Bluetooth permissions



3. Tap the Smart Transfer Switch(STS) icon in the App to enter the STS main page and connect the device to the Wi-Fi network.

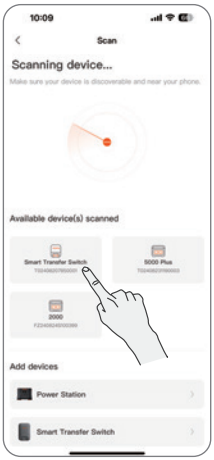

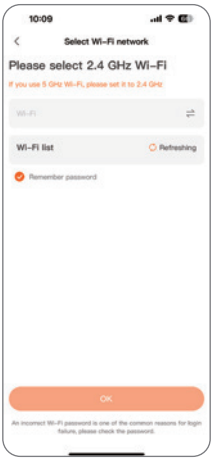

Voltage configuration

1. Tap ⚙ in the STS main page.



2. Select Voltage configuration ⚙

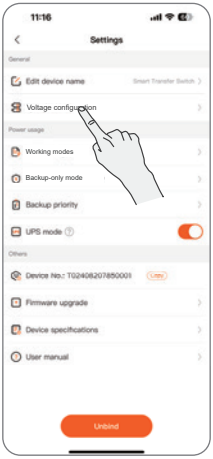

3. Tap in the upper right corner, then tap the to set the voltage to 240V according to the actual connection of the STS circuit, and finally tap to save the settings.

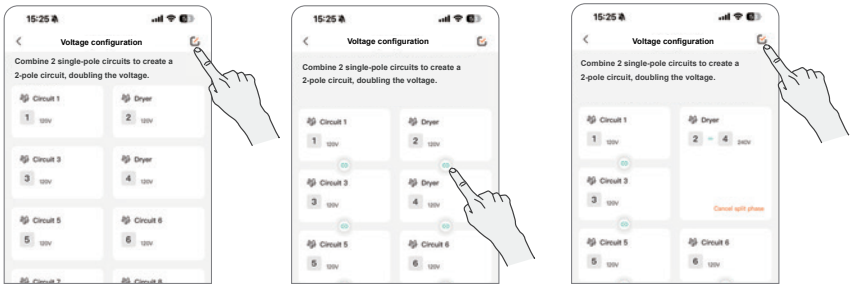

Edit circuit name

1. Tap 'Circuits' in the STS main page to enter circuits main page.

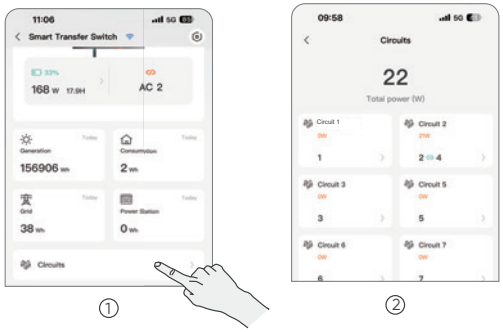

2. Select the desired circuit and tap to edit its name.

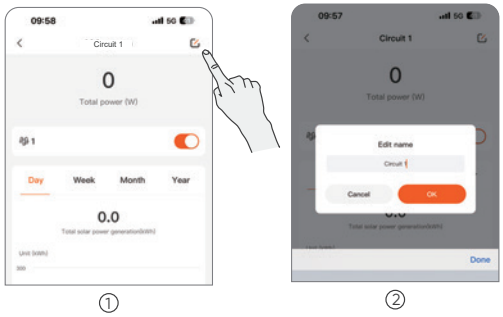

WARRANTY

We only provide our warranty to customers who purchase from the official Jackery website, Jackery-branded third-party platforms, or local authorized dealers.

*Warranty period and details may vary according to local laws, regulations, and authorized dealers.

Limited Warranty

Jackery Inc. warrants to the original consumer purchaser that the Jackery product will be free from defects in workmanship and material under normal consumer use during the applicable warranty period identified in the 'Warranty Period' section below, subject to the exclusions set forth below.

This warranty statement sets forth Jackery's total and exclusive warranty obligation. We will not assume, nor authorize any person to assume for us, any other liability in connection with the sale of our products.

Warranty Period

5 Years Standard Warranty: The standard warranty period for Jackery Smart Transfer Switch is 5 years. In each case, the warranty period is measured starting on the date of purchase by the original consumer purchaser. The sales receipt from the first consumer purchase, or other reasonable documentary proof, is required in order to establish the start date of the warranty period.

Repair or replacement

Jackery will repair or replace (at Jackery's expense) any Jackery product that fails to operate during the applicable warranty period due to a defect in workmanship or material. The repaired/replaced product assumes the remaining warranty of the original date of purchase.

Limited to Original Consumer Buyer

The warranty on Jackery's product is limited to the original consumer purchaser and is not transferable to any subsequent owner.

Exclusions

Jackery's warranty does not apply to:
Misused, abused, modified, damaged by accident, or used for anything other than normal consumer use as authorized in Jackery's current product literature.
Attempted repair by anyone other than an authorized facility.
Any product purchased through an online auction house.
Jackery's warranty does not apply to the battery cell unless the battery cell is fully charged by you within seven days after you purchase the product and at least once every 6 months thereafter.

Interpretation Rights

Jackery Inc. reserves the right to final interpretation of the above customers' after-sales policy.

CONSIGNES DE SÉCURITÉ

Clause de non-responsabilité

Félicitations pour votre nouveau Jackery Smart Transfer Switch. Veuillez lire attentivement ce manuel avant d'utiliser le produit, en particulier les précautions à prendre pour garantir une utilisation correcte du produit. Conservez ce manuel dans un endroit accessible pour pouvoir vous y référer ultérieurement.
Conformément aux lois et réglementations en vigueur, le droit d'interprétation final de ce document et de tous les documents associés à ce produit appartient à l'entreprise.
Veuillez noter qu'aucune autre notification ne sera faite en cas de mise à jour, de révision ou de résiliation.

Avertissement

1. L'installation ou l'entretien de ce produit ne doit être effectué que par du personnel qualifié en électricité.
2. Avant d'installer, d'utiliser ou de réparer ce produit, lisez attentivement le manuel d'utilisation.
3. L'installation de ce produit doit être conforme aux normes locales, aux normes nationales de sécurité électrique et aux instructions du fabricant.
4. Les spécifications des câbles fournis par l'utilisateur doivent être conformes aux exigences du guide d'installation et aux réglementations locales.
5. Les câbles AC sont des câbles à haute tension. Risque de mort ou de blessure grave par électrocution.
6. Il existe un risque élevé d'électrocution ou de brûlures graves en raison de la haute tension du produit.
7. Utiliser un équipement de protection individuelle (EPI) approprié et suivre des pratiques de travail électrique sûres.
8. Ne pas toucher les fils exposés avec les mains.
9. Soyez prudent pour éviter les blessures lorsque vous déplacez des objets lourds. Portez des équipements de protection individuelle tels que des gants et des chaussures de protection lorsque vous déplacez manuellement le produit.
10. N'installez pas et n'utilisez pas l'équipement dans des conditions météorologiques extrêmes telles que la foudre, la neige, les fortes pluies, les vents violents, etc.
11. N'installez pas et ne faites pas fonctionner le produit dans une zone où des matériaux inflammables ou explosifs sont stockés.
12. Avant de procéder à l'installation, vérifiez que le produit et les câbles ne sont pas endommagés. N'installez pas le produit ou les câbles s'ils sont endommagés de quelque manière que ce soit.
13. Couper l'alimentation électrique de ce produit avant l'installation. Débranchez chaque circuit individuellement avant de procéder à l'entretien.
14. Utilisez toujours un dispositif de détection de tension correctement dimensionné pour confirmer que l'alimentation est coupée.
15. Pendant le processus de perçage, couvrez l'intérieur du produit pour éviter que des débris ne tombent à l'intérieur, et enlevez les débris après le perçage pour éviter toute interférence avec l'équipement.
16. N'endommagez pas, n'étalez pas et ne recouvrez pas les étiquettes d'avertissement sur l'appareil. Toutes les étiquettes doivent être visibles après l'installation.
17. Avant d'utiliser le produit, vérifiez les connexions électriques pour vous assurer que le produit est mis à la terre de manière fiable et permanente.

18. Ne placez aucun objet sur le produit pendant son fonctionnement.
19. Pour mettre le produit hors tension, il faut s'assurer que tous les disjoncteurs principaux et les disjoncteurs de dérivation sont éteints et débrancher physiquement toutes les charges. Le non-respect de cette consigne peut entraîner un risque d'électrocution.
20. Ne pas placer ou installer d'objets inflammables ou potentiellement explosifs à proximité du produit ou dans des atmosphères explosives.
21. N'insérez pas d'objets étrangers dans une quelconque partie de l'appareil.
22. Ne pas connecter les systèmes de survie, les équipements médicaux ou tout autre équipement utilisé lorsqu'une défaillance du produit peut entraîner des blessures ou des pertes de vie à des circuits qui peuvent être commutés à distance.
23. Installez le produit dans un endroit où il ne risque pas d'être endommagé par une inondation. Veillez à ce qu'aucune source d'eau ne se trouve au-dessus ou à proximité du produit, y compris les tuyaux de descente, les arroseurs ou les robinets.
24. Si nécessaire, remettez en place tous les dispositifs, portes et couvercles avant de remettre l'appareil sous tension.

Attention

1. Si le câble est endommagé, il doit être remplacé par le fabricant, le service après-vente ou du personnel qualifié afin d'éviter tout risque pour la sécurité.
2. Ne pas utiliser de solvants pour nettoyer le produit.
3. Le produit doit être éliminé conformément aux codes et règlements locaux.
4. Ce produit n'est pas destiné à être utilisé comme déconnexion de service.
5. N'utilisez pas de pièces ou d'accessoires autres que ceux spécifiés pour le produit.
6. Lors de l'installation du produit, les vis doivent être serrées selon le couple spécifié à l'aide d'un outil spécial.
7. Tenir hors de portée des enfants et des animaux.
8. Ce produit est conçu pour un usage résidentiel uniquement.

Déclaration de la FCC

Cet appareil est conforme à la partie 15 du règlement de la FCC. Le fonctionnement dépend des deux conditions suivantes : (1) Cet appareil ne doit pas provoquer d'interférences dangereuses, et (2) cet appareil doit accepter toute interférence reçue, y compris les interférences pouvant provoquer un fonctionnement non désiré.
MODIFICATION: Tout changement ou modification non expressément approuvé par le bénéficiaire de la présente peut annuler le droit de l'utilisateur à faire fonctionner l'appareil.
REMARQUE : Cet équipement a été testé et déclaré conforme aux limites concernant les appareils numériques de classe B, conformément à la partie 15 du règlement de la FCC. Ces limites sont conçues pour offrir une protection raisonnable contre les interférences dangereuses dans le cadre d'une installation résidentielle. Cet équipement génère, utilise et émet des ondes radios qui peuvent, si cet équipement n'est pas installé et utilisé conformément aux instructions, perturber les communications radios. Toutefois, il n'y a aucune garantie qu'aucune interférence ne se produise lors d'une installation particulière. Si cet équipement trouble la réception de la radio ou de la télévision, ce qui peut être déterminé en éteignant et en allumant cet équipement, l'utilisateur est encouragé à tenter de corriger ces interférences en essayant une ou plusieurs des mesures suivantes :
-- Réorientez ou déplacez l'antenne de réception.
-- Éloignez l'équipement du récepteur.
-- Connectez l'équipement à une prise d'un autre circuit que celui auquel le récepteur est connecté.
-- Consultez le revendeur ou bien demandez de l'aide à un technicien de radio/télévision expérimenté.

Avertissement IC

Cet appareil est conforme à la (aux) norme(s) RSS exemptée(s) de licence d'Industrie Canada.
Le fonctionnement dépend des deux conditions suivantes :
(1) cet appareil ne doit pas causer d'interférences, et (2) cet appareil doit accepter toute interférence, y compris les interférences susceptibles d'entraîner un fonctionnement indésirable de l'appareil.
Cet appareil numérique de classe B est conforme à la norme canadienne ICES-003.

Déclaration IC RF :
Lors de l'utilisation du produit, maintenez une distance de 20 cm par rapport au corps afin de garantir la conformité avec les exigences en matière d'exposition aux radiofréquences.



- RISQUE D'INGESTION : Ce produit contient une pile bouton ou une pile de monnaie.
- L'ingestion de ce produit peut entraîner la MORT ou des blessures graves.
- Une pile bouton ou une pièce de monnaie avalée peut provoquer des brûlures chimiques internes en seulement 2 heures.
- GARDER les piles neuves et usagées HORS DE LA PORTÉE DES ENFANTS.
- Consulter immédiatement un médecin si l'on soupçonne qu'une pile a été avalée ou insérée à l'intérieur d'une partie du corps.

Signification des symboles

Les tableaux suivants expliquent la signification des symboles utilisés dans le manuel d'utilisation et son emballage.

Symbol	Signification
	La position de connexion du câble de terre de protection.
	Attention, risque de danger.
	Attention, risque de choc électrique.
	Se référer au mode d'emploi.

SPÉCIFICATIONS

Nom du produit	Jackery Smart Transfer Switch
N° modèle	JA-TS02A
Voltage AC (Nominal)	120V/ 240V~ 60Hz
Feed-In Type	Phase de Division
Courant maximal d'entrée	100A Grid/ 60A Power Station
Courant maximal de sortie	60A Home Load/ 33.4A Power Station
Courant de court-circuit d'entrée maximal	10KA
Catégorie de surtension	IV
UPS	≤ 20 ms
Type d'annexe (Panel de distribution)	NEMA Type 1
Nombre de branches de charge	12
Circuit principal	2 AWG
Circuit de branchement	14 AWG 12 AWG 10 AWG
Communication	Wi-Fi et Bluetooth
Température opérationnelle	-20°C~40°C (-4°F~104°F)
Dimensions	22 x 14,7 x 7,87 in/ 56 x 37,4 x 20 cm
Poids	Environ 25,57 lbs/11,6 kg

* Lorsque vous utilisez le produit, assurez-vous de vous connecter à une tension de secteur de 240 V en phase divisée.

* La fonction UPS ne peut être utilisée que lorsque le STS est correctement connecté au Jackery Explorer 5000 Plus. Avant de l'utiliser, assurez-vous que :

1. La fonction UPS de l'APP est activée ;
2. La centrale électrique est allumée et non chargée.

LISTE DES PAQUETS

① 

Jackery Smart Transfer Switch

② 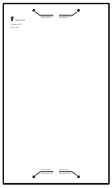
Modèle de marquage

③ 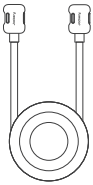
Entrée/sortie d'alimentation Câble

④ 

Manuel d'utilisation

⑤ 
2*Support mural

⑥ 
4*M4 Phillips plate Vis à tête
(fixer des supports muraux pour Smart Transfer Switch)

CE DONT VOUS AVEZ BESOIN

Optionnels

Câble		Couleur	Courant	Jauge
Grille (Connecter à la Panneau principal)	L1	Noir	100A Max	2 AWG
	L2	Rouge		2 AWG
	N	Blanc		2 AWG
	GND	Vert		6 AWG
Chargements à domicile (Connecter jusqu'à 12 Circuits de dérivation)	L1	Noir	30A Max	14 AWG -10 AWG
	L2	Rouge		14 AWG -10 AWG
	N	Blanc		14 AWG -10 AWG
	GND	Vert		14 AWG -10 AWG

*Installez un disjoncteur de dérivation de 100A, 2 pôles dans le tableau de distribution domestique. Le disjoncteur servira à la connexion avec le Smart Transfer Switch (STS).

APERÇU DU PRODUIT

Dimensions

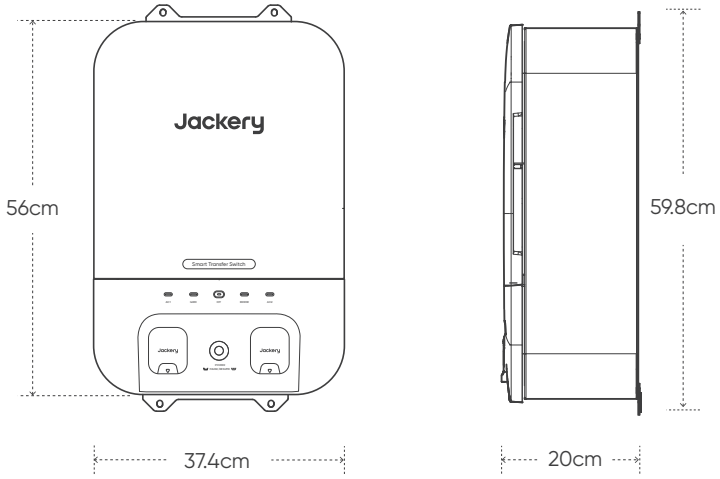

*Les chiffres sont donnés à titre de référence uniquement, veuillez vous référer au produit réel.

Avec le couvercle de la Façade installé

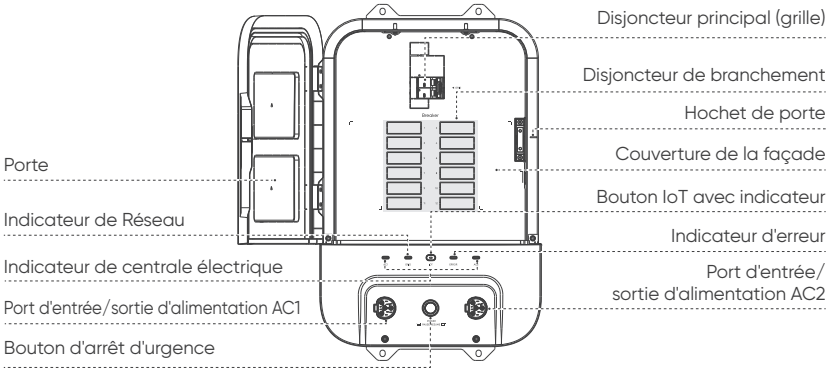

Bouton IoT avec indicateur

• Une pression courte sur le bouton permet d'activer/désactiver le Bluetooth et le Wi-Fi.
• Appuyez longuement sur le bouton pendant 5S pour réinitialiser le Bluetooth et le Wi-Fi (le commutateur de transfert automatique conservera les paramètres précédents).
*Si le Wi-Fi et le Bluetooth ne sont pas couplés dans les deux heures, ils s'éteindront automatiquement.

Bouton d'arrêt d'urgence

En cas d'urgence, ce bouton peut être activé manuellement pour couper immédiatement la sortie de l'ensemble du système.

Indicateurs LED

Indicateur	Statut	Description
Indicateur de Réseau	Bleu uni	Connecté au réseau
	Off	Réseau non connecté
Centrale électrique Indicateur (AC1/AC2)	Bleu uni	Centrale de Recharge Via le Réseau
	Vert uni	Centrale électrique connectée / Centrale électrique déchargée
	Off	Centrale électrique non connectée
Indicateur IoT	Vert clignotant	Wi-Fi et Bluetooth activés, pas appariés
	Vert uni	Wi-Fi et Bluetooth activés, appariés
	Off	Wi-Fi et Bluetooth désactivés
Indicateur d'erreur	Rouge uni	Dysfonctionnement du produit
	Off	Fonctionnement normal

Avec la Couverture de la Façade Enlevée

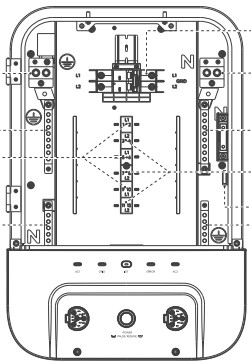

* Interrupteur de sécurité - arrêt Production de l'ensemble du système immédiatement après avoir retiré le couverture de la façade

PRÉ-INSTALLATION

Vue d'ensemble du système

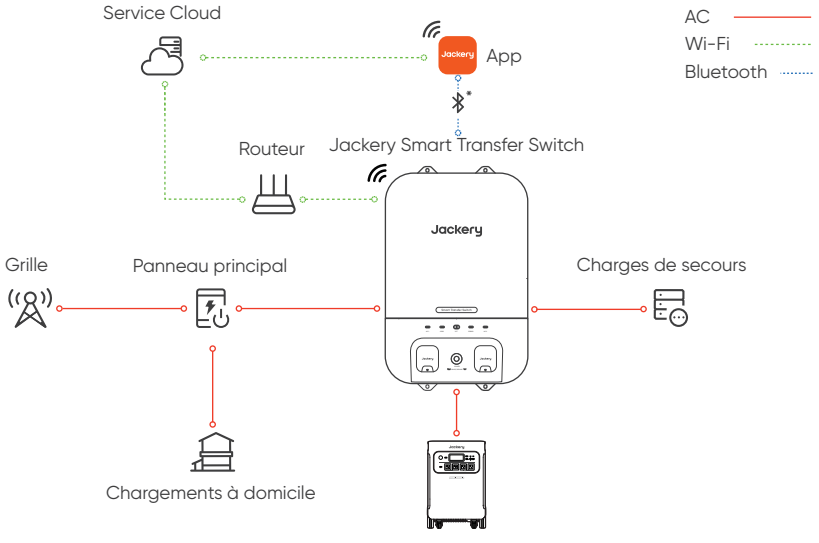

* S'il n'y a pas de Wi-Fi disponible, veuillez connecter votre appareil via Bluetooth.

* Si le Wi-Fi et le Bluetooth de l'appareil sont activés et qu'ils ne se connectent pas à l'application Jackery dans les deux heures, les deux s'éteindront automatiquement.

Lieu d'installation

Installer le Jackery Smart Transfer Switch à l'intérieur.

Avertissement

• Veillez à ce que le produit soit placé dans un endroit sec et bien ventilé.
• Veillez à ce que la porte s'ouvre à un angle d'au moins 90 degrés.
• Le personnel chargé de l'installation doit porter des gants isolants, des lunettes de sécurité et des chaussures à semelle de caoutchouc.
• Avant l'installation, assurez-vous que le disjoncteur principal et tous les circuits de dérivation sont éteints.

GUIDE D'INSTALLATION

Montage en surface

Avertissement : Le produit n'est pas étanche et est conçu spécifiquement pour une utilisation à l'intérieur.

1. Installer les supports muraux supérieur et inférieur à l'arrière du Smart Transfer Switch à l'aide de 4 vis M4. Serrer toutes les vis avec un couple de 0,8 N-m.

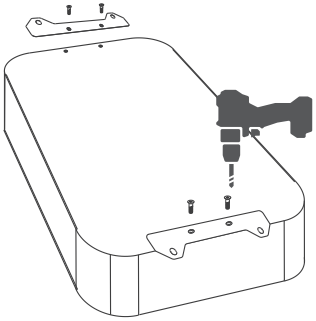

2. Fixez le gabarit sur la surface de montage et marquez soigneusement l'emplacement de chaque trou à l'aide d'un crayon.

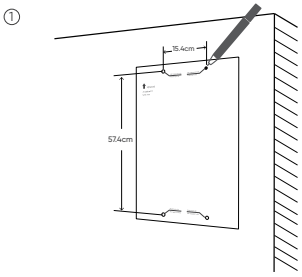

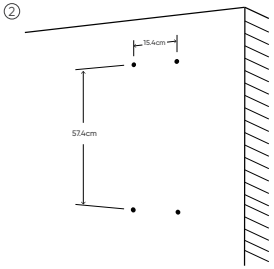

3. Fixez le Smart Transfer Switch avec 4 boulons d'expansion M6 ou des vis M6.

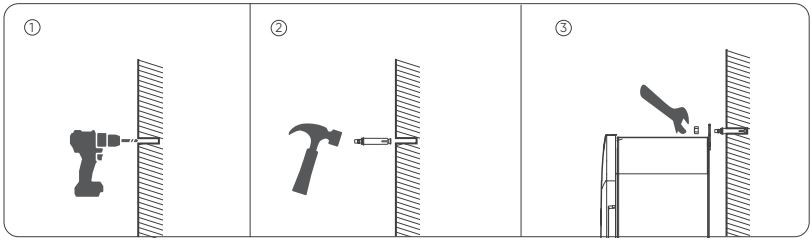

Choix de l'entrée de câble

• Pendant le processus de forage, couvrez l'équipement intérieur pour éviter que des débris ne tombent à l'intérieur de l'équipement.
• Enlever les débris après le forage pour éviter toute interférence avec l'équipement.

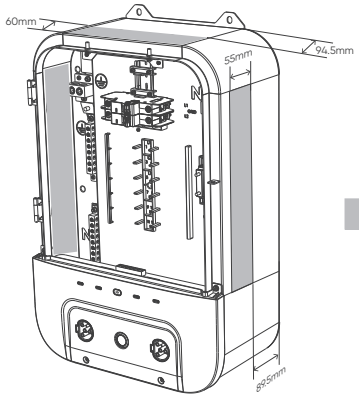

Points d'entrée autorisés pour les câbles

Connexions électriques

Avertissement
• Risque d'électrocution, Avant de procéder au câblage, assurez-vous que l'appareil est hors tension. S'assurer que les disjoncteurs principaux et de dérivation sont éteints.
• S'assurer que des conduits sont installés avant le câblage entre le panneau principal et le Jackery Smart Transfer Switch afin d'améliorer la sécurité et de protéger les câbles contre les dommages.
*Comme le montre l'image, vous pouvez déplacer les disjoncteurs du panneau principal vers le Smart Transfer Switch.
*L'installation du disjoncteur de 100A dans le panneau principal se fait comme indiqué sur la photo.
*Les disjoncteurs du commutateur de transfert ne doivent pas dépasser 30 A.

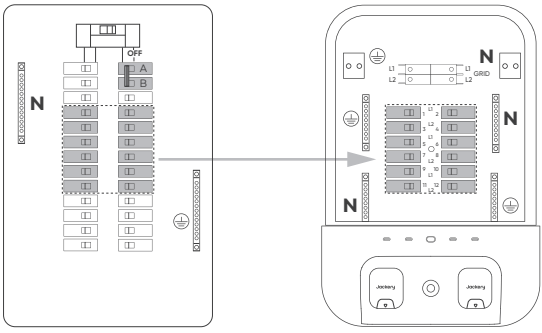

Panneau principal

Jackery Smart Transfer Switch

Raccordement des conducteurs du réseau

1. Assurez-vous que tous les disjoncteurs de branche et le disjoncteur principal sont éteints.
2. Retirez le couvercle du panneau principal et de l'Smart Transfer Switch.
3. Retirez le défonçable du panneau électrique et percez les trous d'entrée de câble autorisés sur le Smart Transfer Switch.
4. Installer un conduit (non inclus) entre le panneau principal et l'Smart Transfer Switch.
5. Tirer les fils pré-câblés du panneau principal en faisceau à travers le conduit.
6. Installer un disjoncteur de dérivation compatible de 100A, 2 pôles (non inclus) dans le panneau principal.
7. Localisez le fil de TERRE du panneau principal et connectez-le aux cosses de terre de l'Smart Transfer Switch.
8. Localisez le fil NEUTRE du panneau principal et connectez-le aux cosses neutres du réseau de l'Smart Transfer Switch.
9. Localiser les fils chauds du disjoncteur de 100 A ajouté au panneau principal et les connecter à l'Smart Transfer Switch, installer le couvercle d'alimentation de l'Smart Transfer Switch.

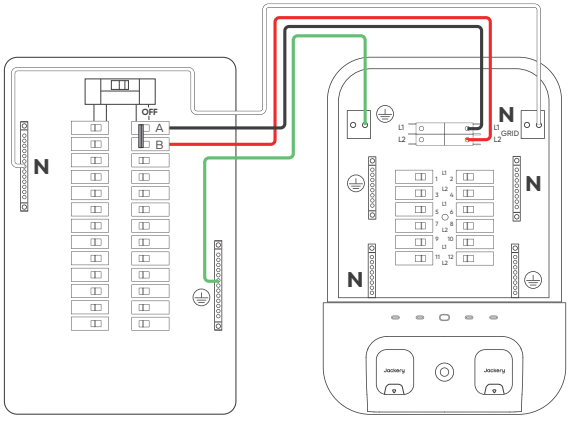

Panneau principal

Jackery Smart Transfer Switch

FR

Raccordement des Conducteurs de Charge de la Maison

*La charge domestique peut être connectée simultanément à des circuits de 120V et 240V, avec un maximum de 12 circuits pour 120V et 6 circuits pour 240V.

1. À partir du panneau principal, sélectionnez un circuit de dérivation qui sera alimenté par l'Smart Transfer Switch pendant une panne de courant. En l'absence de panne de courant, les circuits sélectionnés seront alimentés par le service public.

2. Coupez le disjoncteur sélectionné dans le panneau principal.

3. Retirer le fil chaud du disjoncteur sélectionné.

4. Retirez le fil NEUTRE du circuit sélectionné de la barre omnibus NEUTRE.

5. Retirez le fil de TERRE du circuit sélectionné de la barre de terre.

6. Connectez le fil HOT retiré du panneau principal au disjoncteur de l'Smart Transfer Switch.

7. Connecter le fil NEUTRE retiré du panneau principal à la barre omnibus neutre de l'Smart Transfer Switch.

8. Connectez le fil de TERRE retiré du panneau principal à la barre bus de terre de l'Smart Transfer Switch.

9. Étiqueter le disjoncteur sur le couvercle de l'Smart Transfer Switch.

10. Répéter pour chaque circuit.

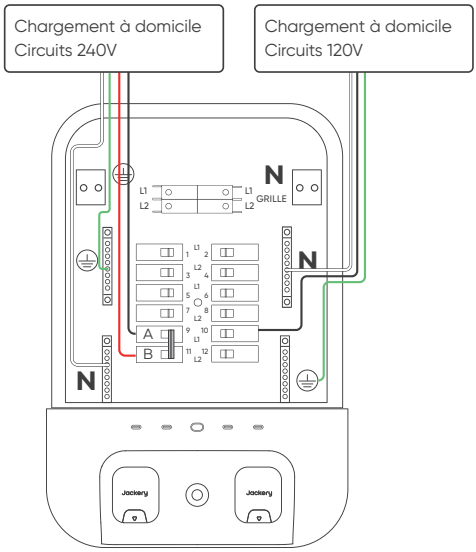

Jackery Smart Transfer Switch

Couple de Serrage du Conducteur

Grille	Couple	Longueur de la bande	Chargement à domicile	Couple	Longueur de la bande
L1	30.98 In-lbs/3.5 N-m	0.47" (12 mm)	L1	20.36 In-lbs/2.3 N-m	0.39" (10 mm)
L2	30.98 In-lbs/3.5 N-m	0.47" (12 mm)	L2	20.36 In-lbs/2.3 N-m	0.39" (10 mm)
N	46.02 In-lbs/5.2 N-m	0.47" (12 mm)	N	17.7 In-lbs/2.0 N-m	0.47" (12 mm)
GND	46.02 In-lbs/5.2 N-m	0.79" (20 mm)	GND	17.7 In-lbs/2.0 N-m	0.47" (12 mm)

Installation du Couvercle de la Façade

Avertissement

*Vérifier que toutes les connexions sont correctes et sûres, et qu'elles sont correctement mises à la terre.

*Vérifier que toutes les vis sont bien serrées.

*Utilisez un multimètre en réglage de continuité pour vous assurer que le fil chaud n'est pas court-circuité au neutre.

*Utilisez un multimètre en réglage de continuité pour vous assurer que le fil chaud n'est pas court-circuité à la terre.

Tout d'abord, retirez les torsades pour les charges domestiques, remplissez les espaces libres inutilisés sur le couvercle, puis serrez les vis pour fixer le front de taille.

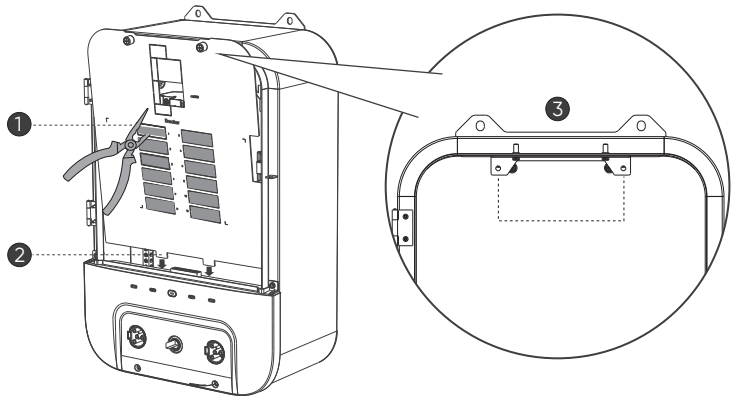

Connexion avec la centrale électrique

Pour Jackery Explorer 5000 Plus (Max. 2 unités)

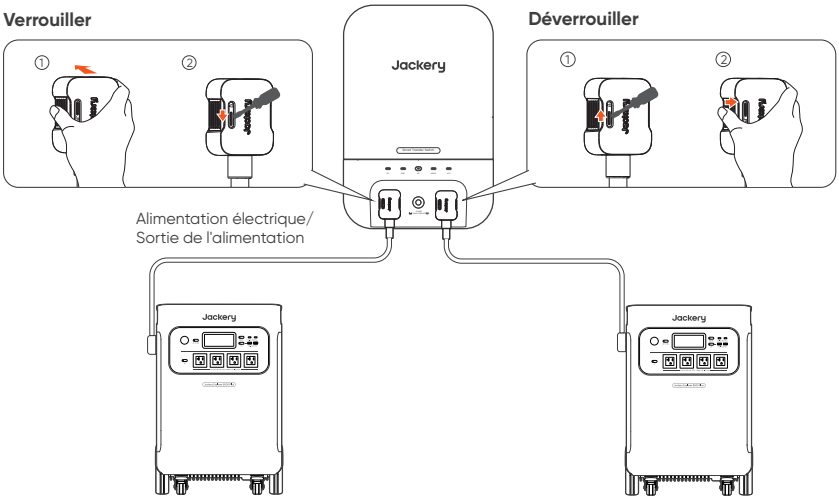

Energiser

Avant la mise sous tension, assurez-vous que les disjoncteurs principaux et de dérivation sont en position d'arrêt.

Pour mettre l'appareil sous tension, il faut enclencher le disjoncteur principal, puis le disjoncteur de chaque circuit de dérivation.

Verrouillage du panneau

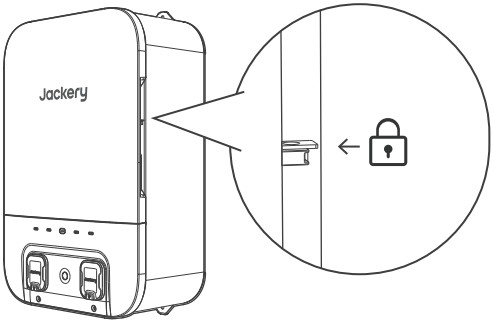

Briseurs recommandés

Disjoncteurs 15A, disjoncteurs 20A, disjoncteurs 30A

Marques et modèles de disjoncteurs compatibles : GE - THQL, Siemens - Tipo QP, Square D-HOM et HOMT, Eaton-BRHH

UTILISATION DE L'APPLICATION JACKERY

Pour télécharger l'application et se connecter

Méthode 1 : Recherchez « Jackery » dans Google Play ou dans l'App Store pour installer l'application. Une fois que c'est fait, vous pouvez vous inscrire et vous connecter.

Available on the App Store

GET IT ON Google Play

Vous pouvez également scanner le code QR ci-dessous pour télécharger et installer l'application.

Pour ajouter un appareil

1. Appuyez sur le bouton IoT pour activer le Wi-Fi et le Bluetooth. Le voyant IoT se mettra à clignoter.

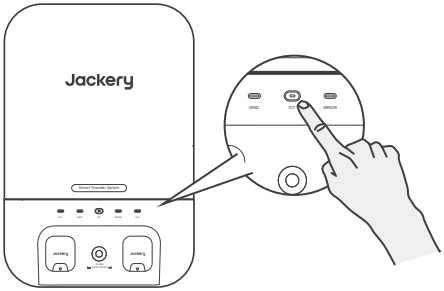

2. Appuyez sur ⊕ dans l'application pour ajouter votre appareil. L'application pourra ainsi se connecter aux appareils à proximité et activer les autorisations Bluetooth.



3. Appuyez sur l'icône du Smart Transfer Switch dans l'application pour accéder à la page principale et connecter l'appareil au réseau Wi-Fi.



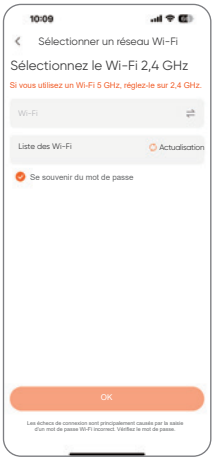

Configuration de tension

1. Appuyez sur ⚙ sur la page principale du STS.



2. Sélectionnez Configuration de tension ⚙

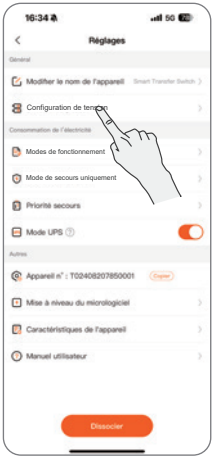

3. Appuyez sur dans le coin supérieur droit, puis sur pour régler la tension à 240 V selon la connexion réelle du circuit du STS. Enfin appuyez sur pour enregistrer les paramètres.

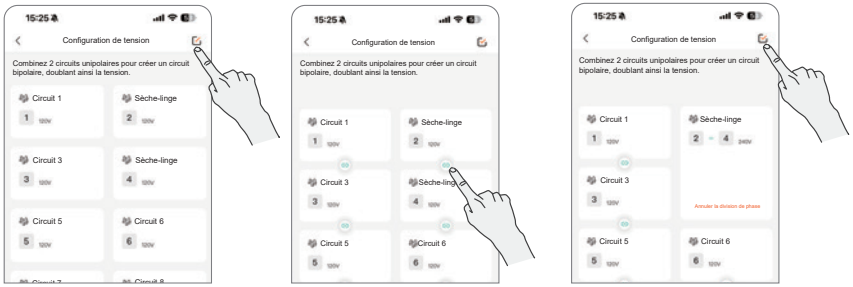

Modifier le nom du circuit

1. Appuyez sur « circuits » sur la page principale du STS pour accéder à la page principale des circuits.

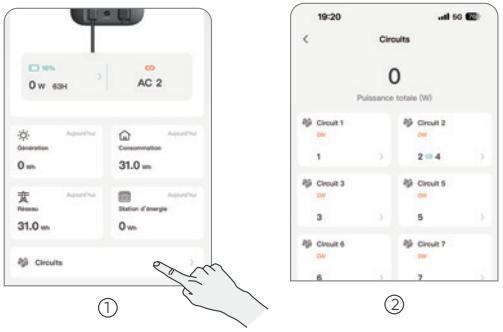

2. Sélectionnez le circuit souhaité et appuyez sur pour modifier son nom.

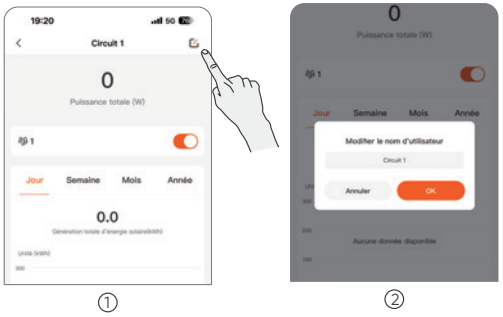

GARANTIE

Nous ne fournissons notre garantie qu'aux clients qui achètent sur le site Web officiel de Jackery, sur des plateformes tierces portant la marque Jackery ou auprès de revendeurs locaux agréés.
*La période de garantie et les détails peuvent varier en fonction des lois et réglementations locales et des revendeurs agréés.

Garantie limitée

Jackery Inc. garantit à l'acheteur et consommateur d'origine que le produit de Jackery sera exempt de tout défaut de fabrication et de matériaux dans le cadre d'une utilisation normale pendant toute la durée de la période de garantie applicable identifiée dans la section « Période de garantie » ci-dessous, sous réserve des exceptions énoncées ci-dessous.
Cette déclaration de garantie énonce les obligations totales et exclusives de garantie de Jackery. Nous n'assumerons pas et nous n'autorisons personne à assumer pour nous toute autre responsabilité en lien avec la vente de nos produits.

Période de garantie

Garantie standard de 5 ans : La période de garantie standard pour le Jackery Smart Transfer Switch est de 5 ans. Dans tous les cas, la période de garantie commence à compter de la date d'achat par l'acheteur et consommateur d'origine. La facture du premier achat du consommateur ou toute autre preuve documentaire raisonnable est nécessaire afin d'établir la date de début de la période de garantie.

Réparation ou remplacement

Jackery réparera ou remplacera (aux frais de Jackery) tout produit Jackery qui ne fonctionne pas pendant la période de garantie applicable en raison d'un défaut de fabrication ou de matériau. Le produit réparé/remplacé bénéficie de la garantie restante de la date d'achat initiale.

Limitée à l'acheteur et consommateur d'origine

La garantie d'un produit Jackery est limitée à l'acheteur et consommateur d'origine, elle ne peut pas être transférée à un autre propriétaire.

Exclusions

La garantie de Jackery ne s'applique pas à :
Une utilisation incorrecte, abusée, modifiée, aux dégâts provoqués par un accident ou toute autre utilisation qui n'est pas une utilisation normale de ce produit et autorisée par la documentation actuelle du produit de Jackery.
À une réparation tentée par quelqu'un d'autre qu'un établissement agréé.
Tout autre produit acheté par l'intermédiaire d'une vente aux enchères en ligne.
La garantie de Jackery ne s'applique pas aux cellules de la batterie, sauf si vous avez entièrement chargé les cellules de la batterie dans les sept jours suivant l'achat du produit et au moins une fois tous les 6 mois par la suite.

Droits d'interprétation

Jackery Inc. se réserve le droit d'interprétation finale de la politique après-vente des clients susmentionnés.

INSTRUCCIONES DE SEGURIDAD

Descargo de Responsabilidad

Felicitaciones por su nuevo Jackery Smart Transfer Switch. Antes de utilizar el producto, lea cuidadosamente este manual, especialmente las precauciones relevantes para asegurar un uso adecuado. Mantenga este manual en un lugar accesible para futuras consultas.

De acuerdo con las leyes y regulaciones, el derecho de interpretación final de este documento y todos los documentos relacionados con este producto corresponde a la Empresa.

Tenga en cuenta que no se realizarán notificaciones adicionales en caso de actualizaciones, revisiones o terminaciones.

Advertencia

1. La instalación o el mantenimiento de este producto debe ser realizado únicamente por personal eléctrico cualificado.
2. Antes de la instalación, operación o mantenimiento de este producto, lea detenidamente el manual de instrucciones.
3. La instalación de este producto debe cumplir con las normas locales, normas nacionales de seguridad eléctrica e instrucciones del fabricante.
4. Las especificaciones de los cables proporcionados por el usuario deben cumplir con los requisitos de la Guía de Instalación y con las normativas locales.
5. Los cables de CA son cables de alta tensión. Riesgo de muerte o lesiones graves por descarga eléctrica.
6. Existe una alta posibilidad de descarga eléctrica o quemaduras graves debido a la alta tensión en el producto.
7. Utilice equipo de protección personal (PPE) adecuado y siga las prácticas seguras de trabajo eléctrico.
8. No toque los cables expuestos con las manos.
9. Tenga cuidado para evitar lesiones al mover objetos pesados. Use equipo de protección personal como guantes y zapatos protectores al mover manualmente el producto.
10. No instale ni opere el equipo en condiciones meteorológicas extremas como rayos, nieve, lluvia intensa, viento fuerte, etc.
11. No instale ni opere el producto en un área donde se almacenen materiales inflamables o explosivos.
12. Inspeccione el producto y los cables en busca de daños antes de la instalación. No instale el producto ni los cables si están dañados de alguna manera.
13. Apague toda la energía que suministra este producto antes de la instalación. Desconecte cada circuito individualmente antes del mantenimiento.
14. Siempre utilice un dispositivo de detección de voltaje correctamente calibrado para confirmar que la energía está apagada.
15. Durante el proceso de perforación, cubra el producto interior para evitar que los desechos caigan en el producto y limpie los desechos después de la perforación para evitar interferencias con el equipo.
16. No dañe, manche ni cubra las etiquetas de advertencia en el dispositivo. Todas las etiquetas deben ser visibles después de la instalación.
17. Antes de operar el producto, verifique las conexiones eléctricas para asegurar que el producto esté correctamente y permanentemente conectado a tierra.

18. No coloque ningún objeto sobre el producto durante su funcionamiento.
19. Para desenergizar completamente el producto, asegúrese de que todos los disyuntores principales y derivados estén apagados y desconecte físicamente todas las cargas. No hacerlo puede representar un riesgo de descarga eléctrica.
20. No coloque ni instale objetos inflamables o potencialmente explosivos cerca del producto o en atmósferas explosivas.
21. No inserte objetos extraños en ninguna parte del equipo.
22. No conecte a circuitos que puedan ser conmutados de forma remota los sistemas de soporte vital, equipos médicos, ni ningún otro equipo donde la falla del producto pueda causar lesiones a personas o pérdida de vidas.
23. Instale el producto en un lugar que evite daños por inundaciones. Asegúrese de que no haya fuentes de agua arriba o cerca del producto, incluidos bajantes, aspersores o grifos.
24. Si es necesario, reemplace todos los dispositivos, puertas y cubiertas antes de encender la alimentación.

Precaución

1. En caso de daños en el cable, debe ser reemplazado por el fabricante, servicio al cliente o personal calificado para evitar un riesgo de seguridad.
2. No utilice disolventes para limpiar el producto.
3. El producto debe ser desechado de acuerdo con los códigos y regulaciones locales.
4. Este producto no está destinado a ser utilizado como desconexión de servicio.
5. No utilice partes o accesorios que no sean los especificados para su uso con el producto.
6. Al instalar el producto, los tornillos deben ser apretados con una herramienta especial de acuerdo con el par especificado.
7. Mantenga el producto fuera del alcance de niños o animales.
8. Este producto está diseñado únicamente para uso residencial.

Declaración de la FCC

Este dispositivo cumple con la parte 15 de las Reglas de la FCC. El funcionamiento está sujeto a las siguientes dos condiciones: (1) Este dispositivo no debe causar interferencias dañinas, y (2) este dispositivo debe aceptar cualquier interferencia recibida, incluidas las interferencias que puedan causar un funcionamiento no deseado.
MODIFICACIÓN: Cualquier cambio o modificación no expresamente aprobado por el concesionario de este dispositivo podría anular la autoridad del usuario para operar el dispositivo.
NOTA: Este equipo ha sido probado y se ha encontrado que cumple con los límites para un dispositivo digital Clase B, en virtud de la parte 15 de las Reglas de la FCC. Estos límites están diseñados para proporcionar una protección razonable contra interferencias perjudiciales en una instalación residencial. Este equipo genera, utiliza y puede irradiar energía de radiofrecuencia y, si no se instala y utiliza de acuerdo con las instrucciones, puede causar interferencias perjudiciales a las comunicaciones por radio. Sin embargo, no hay garantía de que no ocurran interferencias en una instalación particular. Si este equipo causa interferencias perjudiciales a la recepción de radio o televisión, lo cual puede determinarse apagando y encendiendo el equipo, se recomienda al usuario que intente corregir las interferencias mediante una o más de las siguientes medidas:
-- Reorientar o reubicar la antena receptora.
-- Aumentar la separación entre el equipo y el receptor.
-- Conectar el equipo a una toma de corriente en un circuito diferente al que está conectado el receptor.
-- Consultar al distribuidor o a un técnico experimentado en radio/TV para obtener ayuda.

Advertencia IC

Este dispositivo cumple con el estándar RSS exento de licencia de la Industria de Canadá.
El funcionamiento está sujeto a las siguientes dos condiciones:
(1) este dispositivo no debe causar interferencias y (2) este dispositivo debe aceptar cualquier interferencia, incluidas las interferencias que puedan causar un funcionamiento no deseado del dispositivo.
Este aparato digital de Clase B cumple con ICES-003 de Canadá.

Declaración de RF de IC:
Al utilizar el producto, mantenga una distancia de 20 cm del cuerpo para cumplir con los requisitos de exposición a RF.



- PELIGRO DE INGESTIÓN: Este producto contiene una pila de botón o batería tipo moneda.
- La MUERTE o lesiones graves pueden ocurrir si se ingiere.
- Una pila de botón o batería tipo moneda ingerida puede causar Quemaduras Químicas Internas en tan solo 2 horas.
- MANTENGA las baterías nuevas y usadas FUERA DEL ALCANCE de los NIÑOS.
- Busque atención médica inmediata si se sospecha que una batería fue ingerida o introducida en cualquier parte del cuerpo.

Significado de símbolos

Las siguientes tablas explican el significado de los símbolos utilizados en el manual de instrucciones y su embalaje.

Símbolo	Significado
	La posición para conectar el cable de tierra de protección.
	Precaución, riesgo de peligro.
	Precaución, riesgo de descarga eléctrica.
	Consulte las instrucciones de operación.

ES

ESPECIFICACIONES

Nombre del producto	Jackery Smart Transfer Switch
Número de Modelo	JA-TS02A
Voltaje CA (Nominal)	120V/240V~ 60Hz
Tipo de Alimentación	Fase Dividida
Corriente de Entrada Máxima	Red de 100A / Estación de Energía de 60A
Corriente de Salida Máxima	Carga Doméstica de 60A / Estación de Energía de 33,4A
Corriente Máxima de Cortocircuito de Entrada	10KA
Categoría de Sobretensión	IV
UPS	≤20ms
Tipo de Caja (Panel de Distribución)	NEMA Tipo 1
Número de Ramas de Carga	12
Circuito Principal	2 AWG
Circuito Derivado	14 AWG 12 AWG 10 AWG
Comunicación	Wi-Fi y Bluetooth
Temperatura de Funcionamiento	-20°C~40°C (-4°F~104°F)
Dimensiones	22 x 14,7 x 7,87 pulgadas/ 56 x 37,4 x 20 cm
Peso	Aproximadamente 25,57 libras/11,6 kg

* Cuando utilice el producto, asegúrese de que esté conectado a una tensión de red de fase partida de 240 V.
* La función UPS solo se puede utilizar cuando el STS está conectado correctamente a Jackery Explorer 5000 Plus. Antes de usarlo, asegúrese de que:
1. La función UPS en la aplicación esté habilitada;
2. La estación de energía esté encendida y no cargada.

LISTA DE PAQUETES

① 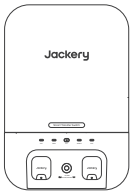

Jackery Smart Transfer Switch

② 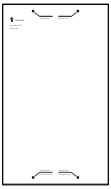
Plantilla de Marcado

③ 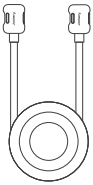
Entrada/Salida de Energía Cable

④ 

Manual de Usuario

⑤ 
2 Soporte de Pared

⑥ 
4 Tornillos de Cabeza Plana Phillips M4
(fije los soportes de pared al Smart Transfer Switch)

LO QUE NECESITAS

Opcionales

Cable		Color	Corriente	Calibre
Red (Conecte al Panel Principal)	L1	Negro	100A Máx	2 AWG
	L2	Rojo		2 AWG
	N	Blanco		2 AWG
	GND	Verde		6 AWG
Cargas Domésticas (Conecte a 12 Circuitos Derivados)	L1	Negro	30A Máx	14 AWG -10 AWG
	L2	Rojo		14 AWG -10 AWG
	N	Blanco		14 AWG -10 AWG
	GND	Verde		14 AWG -10 AWG

*Prepare un disyuntor derivado de 100A y 2 polos para instalarlo en el cuadro de distribución de la vivienda. Este interruptor se utilizará para conectar con el Smart Transfer Switch (STS).

DESCRIPCIÓN DEL PRODUCTO

Dimensiones

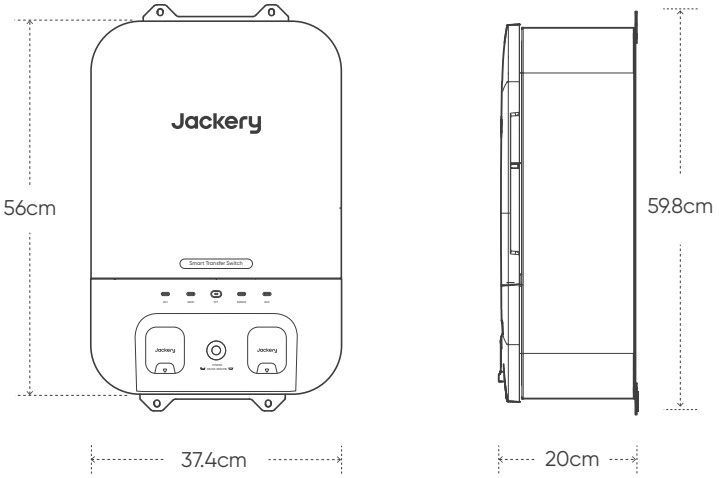

*Las figuras son solo para referencia, consulte el producto real.

Con Cubierta de Frente Muerto Instalada

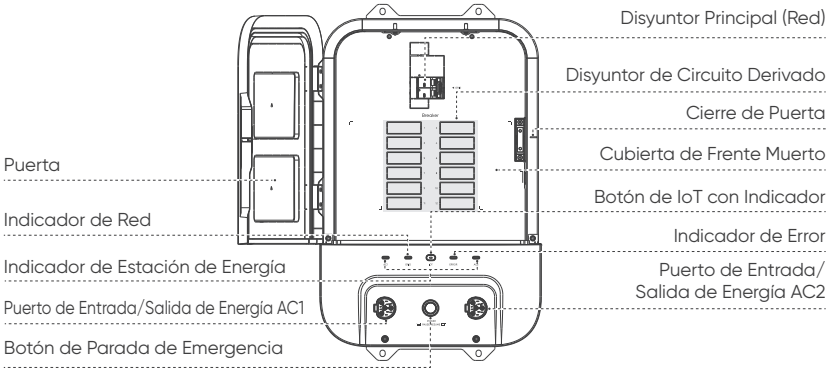

Botón de IoT con Indicador

• Pulse brevemente el botón para encender/apagar el Bluetooth y el Wi-Fi.
• Mantenga pulsado el botón durante 5 segundos para reiniciar el Bluetooth y el Wi-Fi (el Interruptor de Transferencia Automática conservará la configuración anterior).
*Encienda el Wi-Fi y el Bluetooth. Si no se emparejan en dos horas, se apagarán automáticamente.

Botón de Parada de Emergencia

En caso de emergencia, este botón puede ser activado manualmente para apagar inmediatamente la salida de todo el sistema.

Indicadores LED

Indicador	Estado	Descripción
Indicador de Red	Azul Sólido	Red Conectada
	Apagado	Red no Conectada
Estación de Energía Indicador (AC1/AC2)	Azul Sólido	Cargando Estación de Energía Vía la Red
	Verde Sólido	Estación de Energía Conectada / Estación de Energía Descargando
	Apagado	Estación de Energía No Conectada
Indicador de IoT	Verde Parpadeante	Wi-Fi y Bluetooth Encendidos, No Emparejados
	Verde Sólido	Wi-Fi y Bluetooth Encendidos, Emparejados
	Apagado	Wi-Fi y Bluetooth Apagados
Indicador de Error	Rojo Sólido	Mal Funcionamiento del Producto
	Apagado	Operación Normal

Con Cubierta de Frente Muerto Retirada

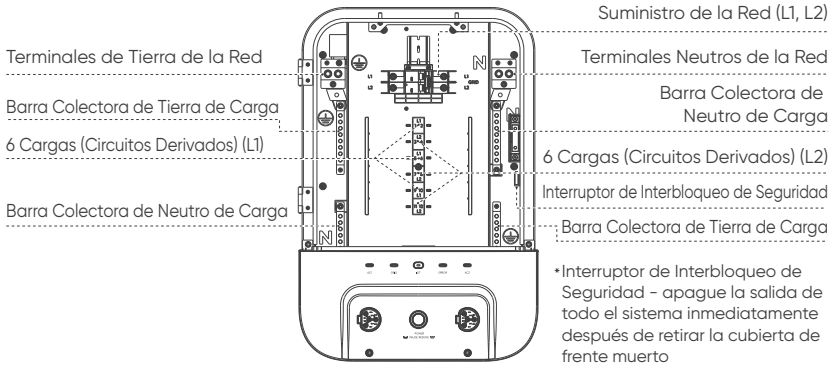

PRE-INSTALACIÓN

Descripción General del Sistema

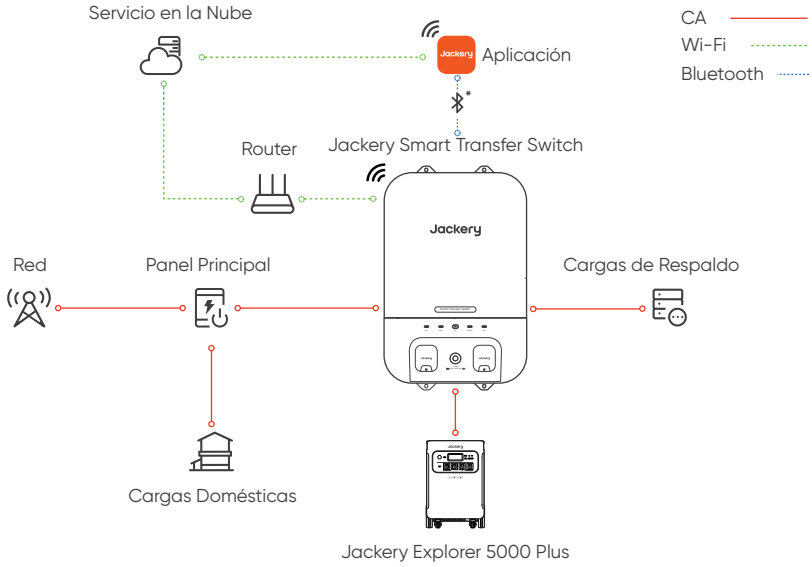

* Si no hay Wi-Fi disponible, conecta tu dispositivo con Bluetooth.
* Si el Wi-Fi y el Bluetooth del dispositivo están activados y no se han conectado a la aplicación Jackery en dos horas, ambos se apagarán automáticamente.

Ubicación de Instalación

Instale el Jackery Smart Transfer Switch en interiores.

Advertencia

• Asegúrese de que el producto esté ubicado en un lugar seco y bien ventilado.
• Asegúrese de que la puerta se abra a un ángulo de al menos 90 grados.
• El personal de instalación debe usar guantes aislantes, gafas de seguridad y zapatos con suela de goma.
• Antes de la instalación, asegúrese de que el disyuntor principal y todos los circuitos derivados estén apagados.

GUÍA DE INSTALACIÓN

Montaje en Superficie

Advertencia: El producto no es impermeable y está diseñado específicamente para uso en interiores.

1. Instale los soportes de pared superiores e inferiores en la parte posterior del Smart Transfer Switch con 4 tornillos M4. Apriete todos los tornillos con un par de 0.8 N·m.

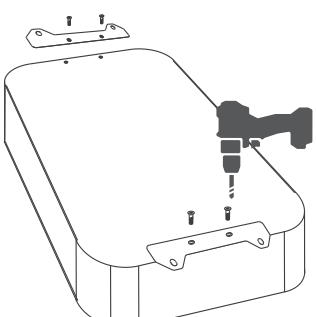

2. Fije la plantilla en la superficie de montaje y marque cuidadosamente cada ubicación del agujero con un lápiz.

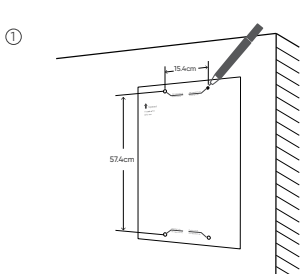

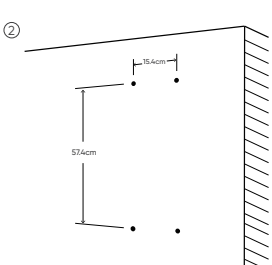

3. Fije el Smart Transfer Switch con 4 pernos de expansión M6 o tornillos M6.

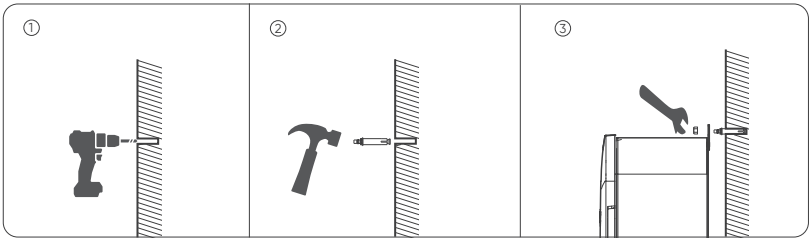

Selección de Entrada de Cables

• Durante el proceso de perforación, cubra el equipo interior para evitar que los desechos caigan dentro del equipo.
• Quite los desechos después de la perforación para evitar interferencias con el equipo.

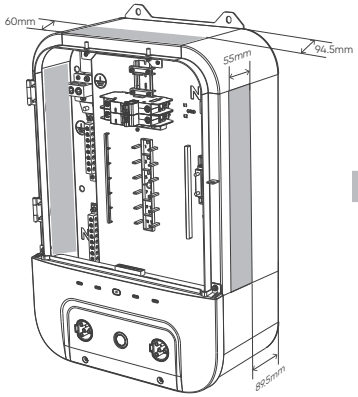

Puntos permitidos de entrada de cables

Conexiones Eléctricas

Advertencia
• Riesgo de descarga eléctrica. Antes de realizar el cableado, asegúrese de que la energía esté apagada. Asegúrese de que los disyuntores principales y derivados estén apagados.
• Asegúrese de que los conductos estén instalados antes de realizar el cableado entre el panel principal y el Jackery Smart Transfer Switch para mejorar la seguridad y proteger los cables de daños.
*Como se muestra en la imagen, puede mover los disyuntores del panel principal al Smart Transfer Switch.
*La instalación del disyuntor derivado de 100A y 2 polos en el panel principal es como se muestra en la imagen.
*Los disyuntores en el interruptor de transferencia no deben exceder los 30A.

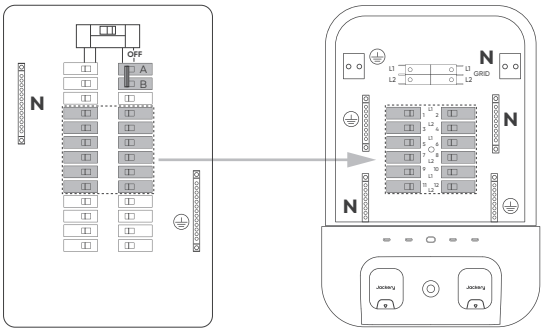

Panel principal

Jackery Smart Transfer Switch

Conexión de Conductores de la Red

1. Asegúrese de que todos los disyuntores derivados y el disyuntor principal estén apagados.
2. Retire la cubierta tanto del panel principal como del Smart Transfer Switch.
3. Retire el orificio ciego del panel eléctrico y taladre los orificios de entrada de cables permitidos en el Smart Transfer Switch.
4. Instale un conducto(no incluido) entre el panel principal y el Smart Transfer Switch.
5. Tire de los cables precableados del panel principal agrupados a través del conducto.
6. Instale un disyuntor derivado compatible de 100A y 2 polos(no incluido) en el panel principal.
7. Ubique el cable de TIERRA del panel principal y conéctelo a los terminales de tierra de la red del Smart Transfer Switch.
8. Ubique el cable de NEUTRO del panel principal y conéctelo a los terminales neutros de la red del Smart Transfer Switch.
9. Ubique los cables VIVOS del disyuntor derivado de 100A agregado al panel principal y conéctelos al Smart Transfer Switch. Instale la cubierta de la fuente de alimentación del Smart Transfer Switch.

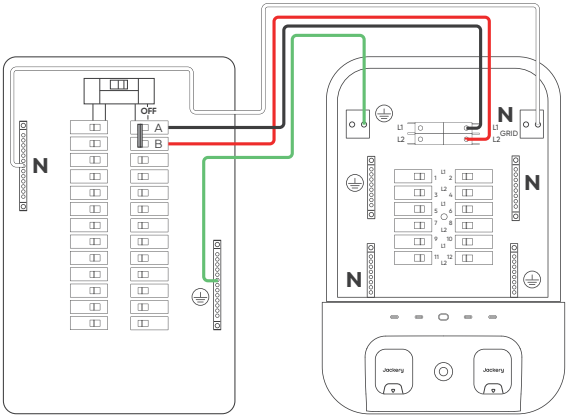

Panel principal

Jackery Smart Transfer Switch

Conexión de Conductores de Carga Doméstica

*La carga doméstica admite la conexión simultánea de circuitos de 120V y 240V, con un máximo de 12 circuitos para 120V y 6 circuitos para 240V.

1. Seleccione un circuito derivado del panel principal para ser alimentado por el Smart Transfer Switch durante un corte de energía; cuando no haya corte de energía, los circuitos seleccionados serán alimentados por la red eléctrica.
2. Apague el disyuntor seleccionado en el panel principal.
3. Retire el cable VIVO del disyuntor seleccionado.
4. Retire el cable NEUTRO del circuito seleccionado de la barra colectora NEUTRO.
5. Retire el cable TIERRA del disyuntor seleccionado de la barra colectora de tierra.
6. Conecte el cable VIVO retirado del panel principal al disyuntor en el Smart Transfer Switch.
7. Conecte el cable NEUTRO retirado del panel principal a la barra colectora neutra en el Smart Transfer Switch.
8. Conecte el cable Tierra retirado del panel principal a la barra colectora de tierra en el Smart Transfer Switch.
9. Etiquete el disyuntor en la cubierta del Smart Transfer Switch.
10. Repite el proceso para cada circuito.

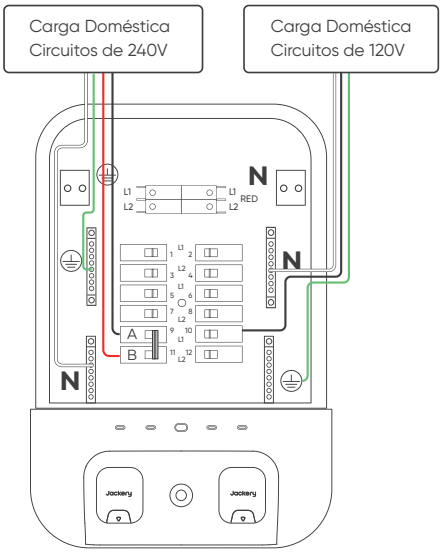

Jackery Smart Transfer Switch

Par de Apriete del Conductor

Red	Par	Longitud de Desforre	Carga Doméstica	Par	Longitud de Desforre
L1	30.98 pulgadas-libra/3.5 N·m	0.47 pulgada (12 mm)	L1	20.36 pulgadas-libra/2.3 N·m	0.39 pulgada (10 mm)
L2	30.98 pulgadas-libra/3.5 N·m	0.47 pulgada (12 mm)	L2	20.36 pulgadas-libra/2.3 N·m	0.39 pulgada (10 mm)
N	46.02 pulgadas-libra/5.2 N·m	0.47 pulgada (12 mm)	N	17.7 pulgadas-libra/2.0 N·m	0.47 pulgada (12 mm)
GND	46.02 pulgadas-libra/5.2 N·m	0.79 pulgada (20 mm)	GND	17.7 pulgadas-libra/2.0 N·m	0.47 pulgada (12 mm)

Instalación de Cubierta de Frente Muerto

Advertencia

*Confirme que todas las conexiones estén correctas, seguras y puestas a tierra.

*Confirme que todos los tornillos estén apretados.

*Utilice un multímetro en la configuración de continuidad para asegurarse de que el cable vivo no esté en cortocircuito con el neutro.

*Utilice un multímetro en la configuración de continuidad para asegurarse de que el cable vivo no esté en cortocircuito con tierra.

Primero, retire los recortes para las cargas domésticas, llene cualquier espacio abierto no utilizado en la cubierta y luego apriete los tornillos para asegurar el frente muerto.

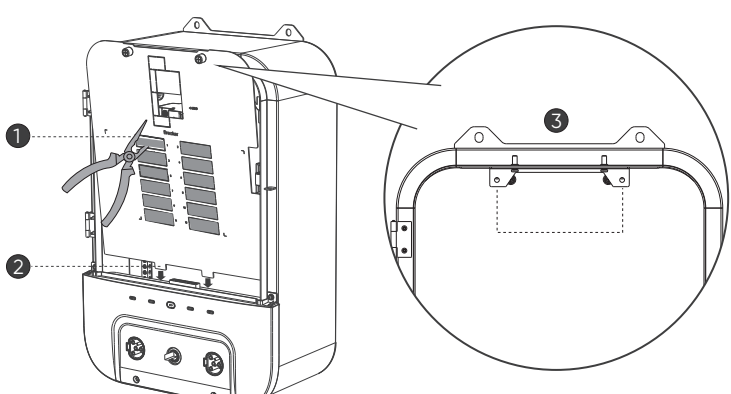

Conexión con Estación de Energía

Para Jackery Explorer 5000 Plus(Máx. 2 unidades)

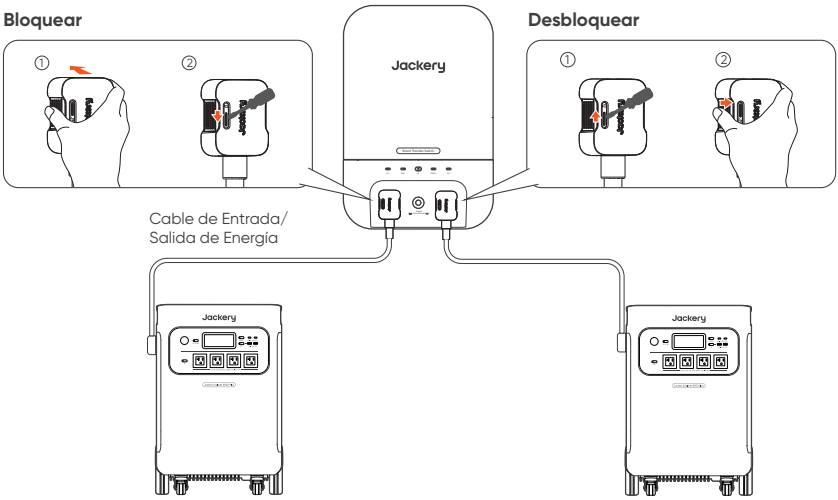

Energizando

Antes de la energización, asegúrese de que los disyuntores principales y derivados estén en la posición APAGADO.

Para energizar, enciende el disyuntor principal y luego enciende cada disyuntor derivado.

Bloqueo del Panel

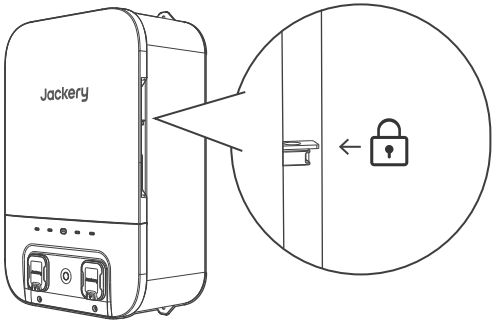

Disyuntores Recomendados

Disyuntores de 15A, disyuntores de 20A, disyuntores de 30A

Marcas y modelos de disyuntores compatibles: GE - THQL, Siemens - Tipo QP, Square D-HOM y HOMT, Eaton-BRHH

USO DE LA APLICACIÓN DE JACKERY

Para descargar la aplicación e iniciar sesión

Método 1: Busca "Jackery" en Google Play o App Store para instalar la aplicación. Después, podrá registrarte e iniciar sesión.

Available on the App Store

GET IT ON Google Play

Alternativamente, escanee el código QR a continuación para descargar e instalar la aplicación.

Añadir un dispositivo

1. Presiona el botón de IoT para activar el Wi-Fi y Bluetooth; la luz indicadora de IoT comenzará a parpadear.

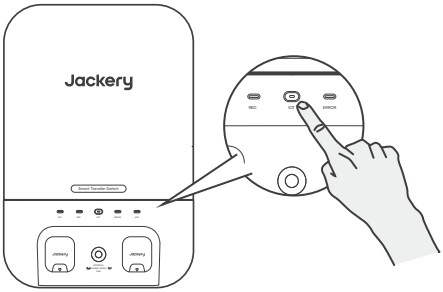

2. Pulsa ⊕ en la aplicación para agregar tu dispositivo. Esto permite que la aplicación se conecte a dispositivos cercanos y habilite los permisos de Bluetooth



3. Pulsa el icono Smart Transfer Switch (STS) en la aplicación para entrar en la página principal de STS y conectar el dispositivo a la red Wi-Fi.





Configuración de voltaje

1. Pulsa en la página principal de STS.



2. Seleccionar Configuración de voltaje



3. Pulsa en la esquina superior derecha. Después, pulsa para ajustar el voltaje a 240 V de acuerdo con la conexión real del circuito STS. Finalmente, pulsa para guardar los ajustes.

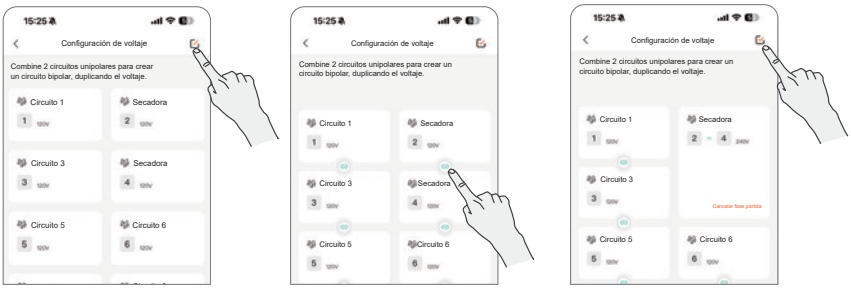

① ② ③

Editar el nombre del circuito

1. Pulsa 'circuitos' en la página principal del STS para entrar en la página principal de circuitos.

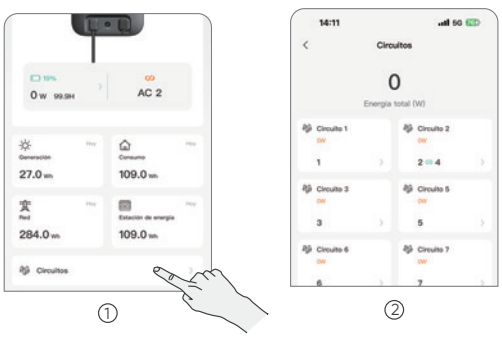

① ②

2. Selecciona el circuito deseado y pulsa para editar su nombre.

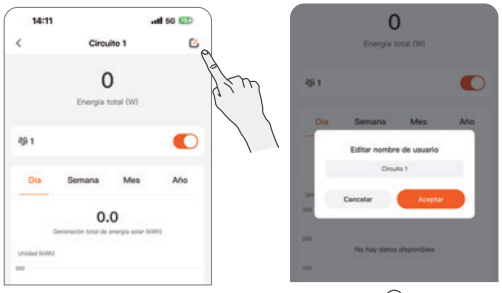

① ②

GARANTÍA

Solo ofrecemos nuestra garantía a clientes que compren a través del sitio web oficial de Jackery, plataformas de terceros de marca Jackery o distribuidores locales autorizados.
*El período de garantía y los detalles pueden variar según las leyes, regulaciones y distribuidores autorizados locales.

Garantía Limitada

Jackery Inc. garantiza al comprador consumidor original que el producto de Jackery estará libre de defectos de fabricación y material bajo uso normal durante el período de garantía aplicable identificado en la sección 'Período de Garantía' a continuación, sujeto a las exclusiones establecidas a continuación.
Esta declaración de garantía establece la obligación total y exclusiva de garantía de Jackery. No asumiremos, ni autorizaremos a nadie a asumir por nosotros, ninguna otra responsabilidad en relación con la venta de nuestros productos.

Período de Garantía

Garantía Estándar de 5 Años: El período de garantía estándar para Jackery Smart Transfer Switch es de 5 años. En cada caso, el período de garantía se mide a partir de la fecha de compra por el comprador consumidor original. Se requiere el recibo de venta de la primera compra del consumidor u otra prueba documental razonable para establecer la fecha de inicio del período de garantía.

Reparación o reemplazo

Jackery reparará o reemplazará (a expensas de Jackery) cualquier producto de Jackery que no funcione durante el período de garantía aplicable debido a un defecto de fabricación o material. El producto reparado/reemplazado asume la garantía restante de la fecha de compra original.

Limitada al Comprador Consumidor Original

La garantía del producto de Jackery está limitada al comprador consumidor original y no es transferible a ningún propietario posterior.

Exclusiones

La garantía de Jackery no se aplica a:
Mal uso, abuso, modificaciones, daños por accidente o uso para algo diferente al uso normal del consumidor autorizado en la documentación actual del producto de Jackery.
Reparaciones intentadas por alguien que no sea de una instalación autorizada.
Cualquier producto comprado a través de una casa de subastas en línea.
La garantía de Jackery no se aplica a la celda de batería a menos que la celda de batería esté completamente cargada por usted dentro de los siete días posteriores a la compra del producto y al menos una vez cada 6 meses a partir de entonces.

Derechos de Interpretación

Jackery Inc. se reserva el derecho de interpretación final de la política de postventa anterior.

INSTRUÇÕES DE SEGURANÇA

Aviso Legal

Parabéns por sua nova Jackery Smart Transfer Switch. Leia atentamente este manual antes de usar o produto, especialmente as precauções relacionadas a se garantir o uso adequado. Mantenha este manual em um local acessível para referência futura.
Em conformidade com as leis e regulamentações, o direito de interpretação final deste documento e de todos os documentos relacionados a este produto pertence à Empresa. Observe que nenhuma outra notificação será feita em caso de atualização, revisão ou rescisão.

Atenção

1. A instalação ou a manutenção deste produto só deve ser realizada por pessoal qualificado em eletricidade.
2. Antes da instalação, operação ou manutenção deste produto, leia atentamente o manual de instruções.
3. A instalação deste produto deve estar em conformidade com os padrões locais, com os padrões nacionais de segurança elétrica e com as instruções do fabricante.
4. As especificações dos cabos fornecidos pelo próprio usuário devem atender aos requisitos do Guia de Instalação e cumprir as normas locais.
5. Os cabos CA são cabos de alta tensão. Risco de morte ou ferimentos graves devido a choque elétrico.
6. Há uma grande possibilidade de choque elétrico ou queimaduras graves devido à alta tensão do produto.
7. Use equipamento de proteção individual (EPI) adequado e siga as práticas seguras de trabalho com eletricidade.
8. Não toque nos fios expostos com suas mãos.
9. Seja cauteloso para evitar lesões ao mover objetos pesados. Use equipamentos de proteção individual, como luvas e calçados de proteção, ao movimentar o produto manualmente.
10. Não instale nem opere o equipamento em condições climáticas extremas, como raios, neve, chuva forte, vento forte, etc.
11. Não instale nem opere o produto em uma área onde estejam armazenados materiais inflamáveis ou explosivos.
12. Inspecione o produto e os cabos quanto a danos antes da instalação. Não instale o produto ou os cabos se estiverem danificados de alguma forma.
13. Desligue toda a energia que alimenta este produto antes da instalação. Desconecte cada circuito individualmente antes de fazer a manutenção.
14. Sempre use um dispositivo de detecção de tensão devidamente classificado para confirmar que a energia está desligada.
15. Durante o processo de perfuração, cubra o interior do produto para evitar que detritos caiam dentro dele e limpe os detritos após a perfuração para evitar interferência com o equipamento.
16. Não danifique, manche ou cubra nenhuma etiqueta de atenção no dispositivo. Todas as etiquetas devem estar visíveis após a instalação.
17. Antes de operar o produto, verifique as conexões elétricas para garantir que o produto esteja aterrado de forma confiável e permanente.

18. Não coloque nenhum tipo de objeto em cima do produto durante a operação.
19. Para desenergizar completamente o produto, certifique-se de que todos os disjuntores principais e de derivação estejam desligados e desconecte fisicamente todas as cargas. Se isso não for feito, poderá haver risco de choque elétrico.
20. Não coloque ou instale objetos inflamáveis ou potencialmente explosivos perto do produto ou em atmosferas explosivas.
21. Não insira objetos estranhos em nenhuma parte do equipamento.
22. Não conecte sistemas de suporte à vida, equipamentos médicos ou qualquer outro equipamento usado em que a falha do produto possa causar ferimentos em pessoas ou perda de vidas a circuitos que possam ser comutados remotamente.
23. Instale o produto em um local que evite danos causados por inundações. Certifique-se de que nenhuma fonte de água esteja acima ou próxima ao produto, incluindo calhas, aspersores ou torneiras.
24. Se necessário, substitua todos os dispositivos, portas e tampas antes de ligar a energia.

Cuidado

1. Em caso de danos no cabo, ele deve ser substituído pelo fabricante, pelo atendimento ao cliente ou por pessoal qualificado para evitar riscos à segurança.
2. Não use solventes para limpar o produto.
3. O produto deve ser descartado de acordo com os códigos e regulamentos locais.
4. Este produto não se destina a ser usado como uma desconexão de serviço.
5. Não use peças ou acessórios que não sejam os especificados para uso com o produto.
6. Ao instalar o produto, os parafusos precisam ser apertados de acordo com o torque especificado usando uma ferramenta especial.
7. Mantenha-o fora do alcance de crianças ou animais.
8. Este produto foi projetado apenas para uso residencial.

Declaração de FCC

Este dispositivo está em conformidade com a seção 15 das Regras da FCC. A operação está sujeita às duas condições a seguir: (1) Este dispositivo não deve causar interferência prejudicial e (2) este dispositivo deve aceitar qualquer interferência recebida, incluindo interferência que possa causar operação indesejada.
MODIFICAÇÃO: Quaisquer alterações ou modificações não expressamente aprovadas pelo proprietário deste dispositivo podem anular a autoridade do usuário para operar o dispositivo.
Observação: Este equipamento foi testado e está em conformidade com os limites de um dispositivo digital de Classe B, de acordo com a parte 15 das normas de FCC. Esses limites foram projetados para fornecer proteção razoável contra interferência prejudicial em uma instalação residencial. Este equipamento gera, usa e pode irradiar energia de radiofrequência e, se não for instalado e usado de acordo com as instruções, pode causar interferência prejudicial às comunicações de rádio. Entretanto, não há garantia de que não ocorrerá interferência em uma instalação específica. Se este equipamento causar interferência prejudicial à recepção de rádio ou televisão, o que pode ser determinado ligando e desligando o equipamento, o usuário é incentivado a tentar corrigir a interferência por meio de uma ou mais das seguintes medidas:
-- Reorientar ou reposicionar a antena receptora.
-- Aumentar a separação entre o equipamento e o receptor.
-- Conectar o equipamento em uma tomada de um circuito diferente daquele ao qual o receptor está conectado.
-- Consultar o revendedor ou um técnico de rádio/TV experiente para obter ajuda.

Atenção de IC

Este dispositivo está em conformidade com o(s) padrão(ões) RSS isento(s) de licença da Industry Canada.
A operação está sujeita às duas condições a seguir:
(1) este dispositivo não pode causar interferência e (2) este dispositivo deve aceitar qualquer interferência, inclusive interferência que possa causar operação indesejada do dispositivo.
Esse aparelho digital de Classe B está em conformidade com a norma canadense ICES-003.

Declaração de RF de IC:
Ao usar o produto, mantenha uma distância de 20 cm do corpo para garantir a conformidade com os requisitos de exposição à RF.



- PERIGO DE INGESTÃO: Este produto contém uma bateria tipo botão ou de moeda.
- Pode ocorrer MORTE ou ferimentos graves se for ingerida.
- A ingestão de uma pilha tipo botão ou de uma bateria tipo moeda pode causar queimaduras químicas internas em apenas 2 horas.
- MANTENHA as baterias novas e usadas FORA DO ALCANCE DAS CRIANÇAS.
- Procure atenção médica imediata se houver suspeita de que uma bateria tenha sido engolida ou inserida em qualquer parte do corpo.

Significado dos símbolos

As tabelas a seguir explicam o significado dos símbolos usados no manual de instruções e em sua embalagem.

Símbolo	Significado
	A posição para conectar o cabo de aterramento de proteção.
	Cuidado, risco de perigo.
	Cuidado, risco de choque elétrico.
	Consulte as instruções de operação.

ESPECIFICAÇÕES

Nome do Produto	Jackery Smart Transfer Switch
N° do Modelo	JA-TS02A
Tensão CA (Nominal)	120V/ 240V~ 60Hz
Tipo de Alimentação	Fase Dividida
Corrente Máxima de Entrada	100A Rede / 60A Estação de Energia
Corrente Máxima de Saída	60A Carga Doméstica / 33,4A Estação de Energia
Corrente Máxima de Curto-circuito de Entrada	10KA
Categoria de Sobretensão	IV
UPS	≤ 20ms
Tipo de Gabinete (Painel de Distribuição)	Tipo NEMA 1
Número de Ramificações de Carga	12
Circuito Principal	2 AWG
Circuito de Ramificação	14 AWG 12 AWG 10 AWG
Comunicação	Wi-Fi e Bluetooth
Temperatura de Operação	-20°C~40°C (-4°F~104°F)
Dimensões	22 x 14,7 x 7,87 pol./ 56 x 37,4 x 20 cm
Peso	Cerca de 25,57 lbs/11.6 kg

* Ao usar o produto, certifique-se de que ele está conectado a uma tensão de rede de fase dividida de 240V.

* A função UPS só pode ser usada quando o STS estiver conectado com sucesso ao Jackery Explorer 5000 Plus. Antes de usá-lo, certifique-se de que:

1. A função UPS no APP esteja habilitada;
2. A estação de energia esteja ligada e não carregada.

LISTA DE PACOTES

① 

Jackery Smart Transfer Switch

② 

Modelo de Marcação

③ 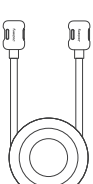

Entrada/Saída de Energia carregador CA

④ 

Manual do Usuário

⑤ 

2*Suporte de Parede

⑥ 

4*M4 Parafuso de Cabeça Chata Phillips Parafuso de Cabeça (fixe os suportes de parede na Smart Transfer Switch)

O QUE VOCÊ PRECISA

Opcionais

carregador CA		Cor	Corrente	Medidor
Rede elétrica (Conecte à Painel Principal)	L1	Preto	100A Máx	2 AWG
	L2	Vermelho		2 AWG
	N	Branco		2 AWG
	GND	Verde		6 AWG
Cargas Domésticas (Conectar a 12 Circuitos de Ramificação)	L1	Preto	30A Máx	14 AWG -10 AWG
	L2	Vermelho		14 AWG -10 AWG
	N	Branco		14 AWG -10 AWG
	GND	Verde		14 AWG -10 AWG

*Por favor, prepare um disjuntor de 100A e 2 polos para instalação no painel de distribuição residencial. Este disjuntor será utilizado para conectar-se ao Smart Transfer Switch (STS).

VISÃO GERAL DO PRODUTO

Dimensões

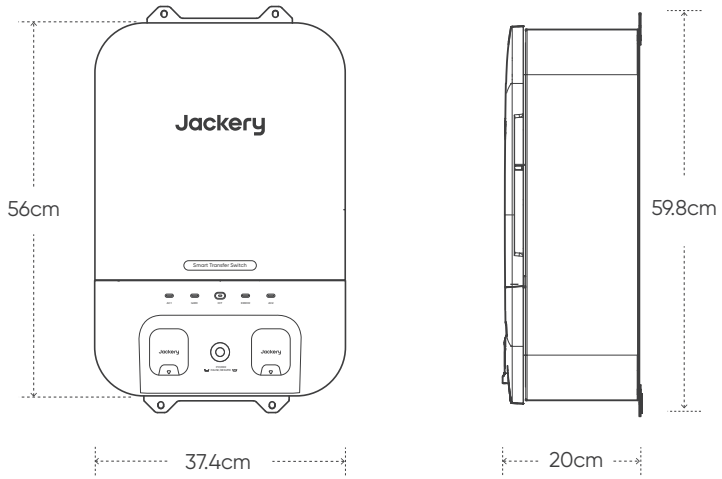

*As figuras são apenas para fins de referência; consulte o produto real.

Com a Tampa de Deadfront Instalada

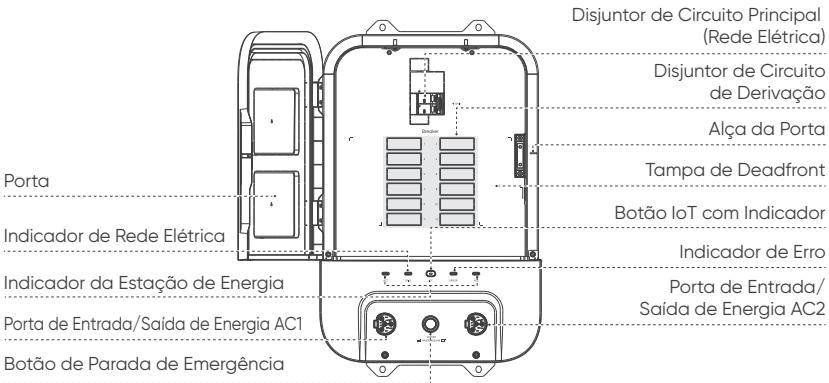

Botão IoT com Indicador

• Pressione brevemente o botão para ligar/desligar o Bluetooth e o Wi-Fi.
• Mantenha o botão pressionado por 5 segundos para redefinir o Bluetooth e o Wi-Fi (a Smart Transfer Switch manterá as configurações anteriores).
*Se o Wi-Fi e o Bluetooth não estiverem emparelhados no prazo de duas horas, serão desligados automaticamente.

Botão de Parada de Emergência

Em caso de emergência, esse botão pode ser ativado manualmente para desligar a saída de todo o sistema imediatamente.

Indicadores de LED

Indicador	Estado	Descrição
Indicador de Rede Elétrica	Azul Sólido	Rede Elétrica Conectada
	Desligado	Rede Elétrica Não Conectada
Estação de Energia Indicador (AC1/AC2)	Azul Sólido	Carregamento da Estação de Energia Via Rede Elétrica
	Verde Sólido	Estação de Energia Conectada / Estação de Energia Descarregando
	Desligado	Estação de Energia não Conectada
Indicador IoT	Verde Intermitente	Wi-Fi e Bluetooth Ligados, Não Emparelhados
	Verde Sólido	Wi-Fi e Bluetooth Ligados, Emparelhados
	Desligado	Wi-Fi e Bluetooth Desligados
Indicador de Erro	Vermelho Sólido	Mau Funcionamento do Produto
	Desligado	Operação Normal

Com a Tampa de Deadfront Removida

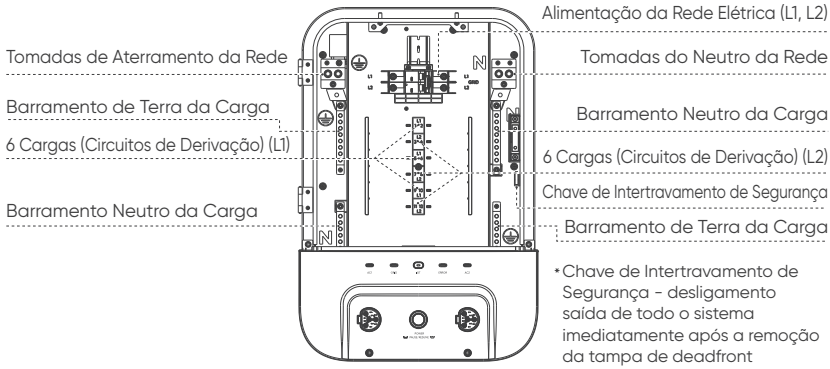

PRÉ-INSTALAÇÃO

Visão Geral do Sistema

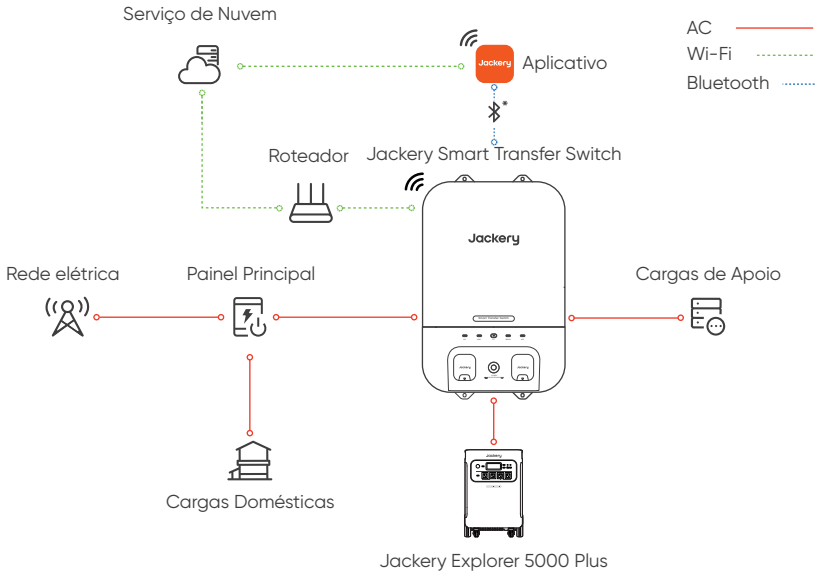

* Se não houver Wi-Fi disponível, conecte seu dispositivo com Bluetooth.

* Se o Wi-Fi e o Bluetooth do dispositivo estiverem ligados e não se conectarem ao Jackery App em duas horas, ambos serão desligados automaticamente.

Local de Instalação

Instale a Jackery Smart Transfer Switch em um local fechado.

Atenção

• Certifique-se de que o produto seja colocado em um local seco e bem ventilado.
• Certifique-se de que a porta se abra em um ângulo de pelo menos 90 graus.
• A equipe de instalação precisa usar luvas isolantes, óculos de segurança e sapatos com sola de borracha.
• Antes da instalação, certifique-se de que o disjuntor principal e todos os circuitos secundários estejam desligados.

GUIA DE INSTALAÇÃO

Montagem em Superfície

Atenção: O produto não é à prova d'água e foi projetado especificamente para uso em ambientes internos.

1. Instale os suportes de parede superior e inferior na parte traseira da Smart Transfer Switch usando 4 parafusos M4. Aperte todos os parafusos com um torque de 0,8 N·m.

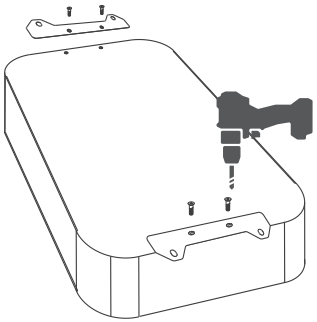

2. Fixe o modelo na superfície de montagem e marque cuidadosamente o local de cada furo com um lápis.

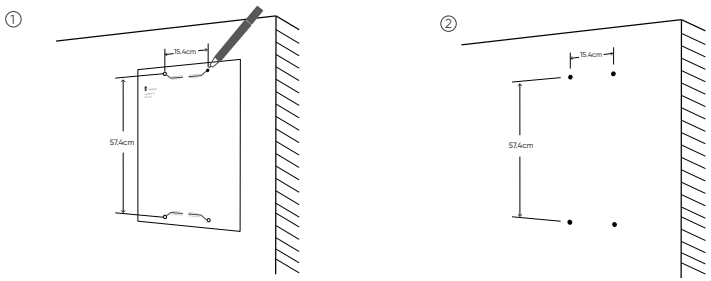

3. Fixe o Smart Transfer Switch com 4 parafusos de expansão M6 ou parafusos M6.

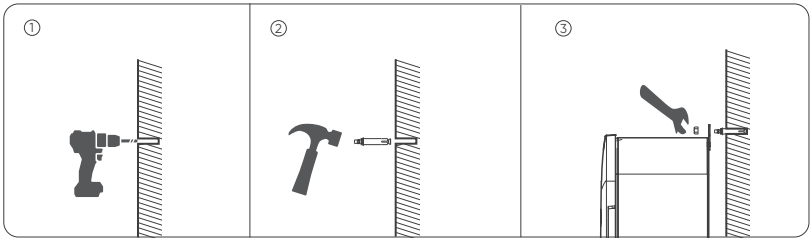

Seleção da Entrada de Cabos

• Durante o processo de perfuração, cubra o equipamento interno para evitar que detritos caiam dentro do equipamento.
• Remova os detritos após a perfuração para evitar interferência no equipamento.

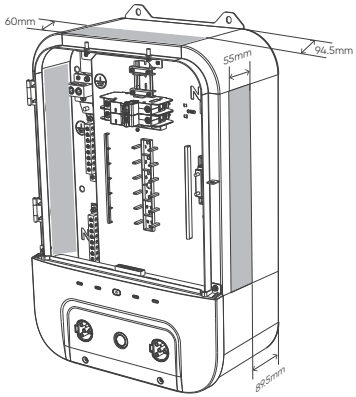

Pontos de entrada de cabos permitidos

Conexões Elétricas

Atenção
• Risco de choque elétrico. Antes de fazer a fiação, certifique-se de que a energia esteja desligada. Certifique-se de que os disjuntores principais e de derivação estejam desligados.
• Certifique-se de que os conduítes estejam instalados antes da instalação da fiação entre o painel principal e a Jackery Smart Transfer Switch para aumentar a segurança e proteger os fios contra danos.
*Conforme mostrado na figura, você pode mover os disjuntores do painel principal para a Smart Transfer Switch.
*A instalação do disjuntor de 100A e 2 polos no painel principal é como mostrado na figura.
*Os disjuntores na chave de transferência não devem exceder 30A.

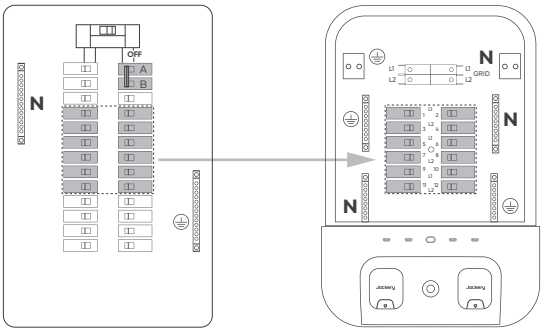

Painel principal

Jackery Smart Transfer Switch

Conexão dos Condutores da Rede Elétrica

1. Certifique-se de que todos os disjuntores de derivação e o disjuntor principal estejam desligados.
2. Remova a tampa do painel principal e da Smart Transfer Switch.
3. Remova o orifício de saída do painel elétrico e faça os furos de entrada de cabos permitidos no Smart Transfer Switch.
4. Instale um conduíte (não incluído) entre o painel principal e a Smart Transfer Switch.
5. Puxe os fios pré-cabeados do painel principal agrupados através do conduíte.
6. Instale um disjuntor compatível de 100A e 2 polos (não incluído) no painel principal.
7. Localize o fio TERRA do painel principal e conecte-o aos terminais de aterramento da rede da Smart Transfer Switch.
8. Localize o fio NEUTRO do painel principal e conecte-o aos terminais neutros da rede da Smart Transfer Switch.
9. Localize os fios QUENTES do disjuntor de 100 A adicionado ao painel principal e conecte-os à Smart Transfer Switch. Instale a tampa da fonte de alimentação da Smart Transfer Switch.

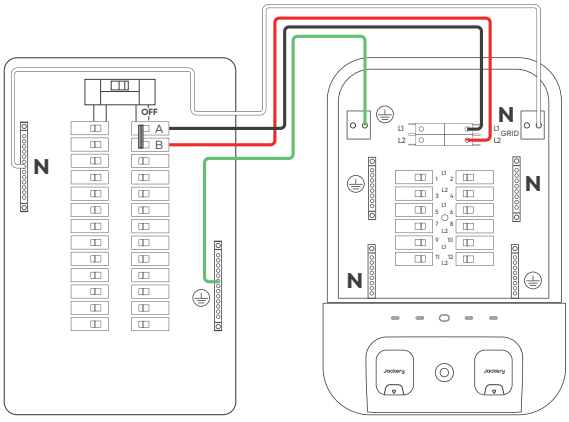

Painel principal

Jackery Smart Transfer Switch

PT

Conexão dos Condutores de Carga Doméstica

*A carga da residência suporta a conexão simultânea de circuitos de 120 V e 240 V, com um máximo de 12 circuitos para 120 V e 6 circuitos para 240 V.

1. No painel principal, selecione um circuito de derivação a ser alimentado pela Smart Transfer Switch durante uma falta de energia quando não houver falta de energia, os circuitos selecionados serão alimentados pela concessionária.
2. Desligue o disjuntor selecionado no painel principal.
3. Remova o fio QUENTE do disjuntor selecionado.
4. Retire o fio NEUTRO do circuito selecionado do barramento NEUTRO.
5. Remova o fio TERRA do circuito selecionado do barramento de terra.
6. Conecte o fio QUENTE removido do painel principal ao disjuntor na Smart Transfer Switch.
7. Conecte o fio NEUTRO removido do painel principal ao barramento neutro na Smart Transfer Switch.
8. Conecte o fio TERRA removido do painel principal ao barramento de terra na Smart Transfer Switch.
9. Identifique o disjuntor na tampa da Smart Transfer Switch.
10. Repita o procedimento para cada circuito.

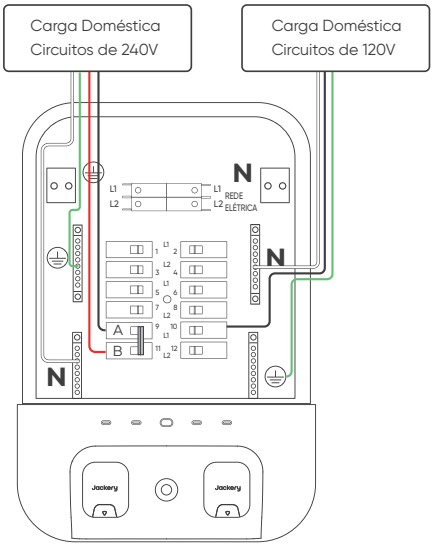

Jackery Smart Transfer Switch

Torque de Aperto do Condutor

Rede elétrica	Torque	Comprimento da Tira	Carga Doméstica	Torque	Comprimento da Tira
L1	30,98 pol-lbs/3,5 N·m	0,47" (12 mm)	L1	20,36 pol-lbs/2,3 N·m	0,39" (10 mm)
L2	30,98 pol-lbs/3,5 N·m	0,47" (12 mm)	L2	20,36 pol-lbs/2,3 N·m	0,39" (10 mm)
N	46,02 pol-lbs/5,2 N·m	0,47" (12 mm)	N	17,7 pol-lbs/2,0 N·m	0,47" (12 mm)
GND	46,02 pol-lbs/5,2 N·m	0,79" (20 mm)	GND	17,7 pol-lbs/2,0 N·m	0,47" (12 mm)

Instalação da Tampa de Deadfront

Atenção

*Confirme se todas as conexões estão corretas e seguras, devidamente aterradas.

*Confirme se todos os parafusos estão apertados.

*Use um multímetro em configuração de continuidade para certificar-se de que o fio quente não esteja em curto-circuito com o neutro.

*Use um multímetro na configuração de continuidade para certificar-se de que o fio quente não esteja em curto-circuito com o terra.

Primeiro, remova as saídas de torção para cargas domésticas, preencha todos os espaços abertos não utilizados na tampa e, em seguida, aperte os parafusos para fixar o deadfront.

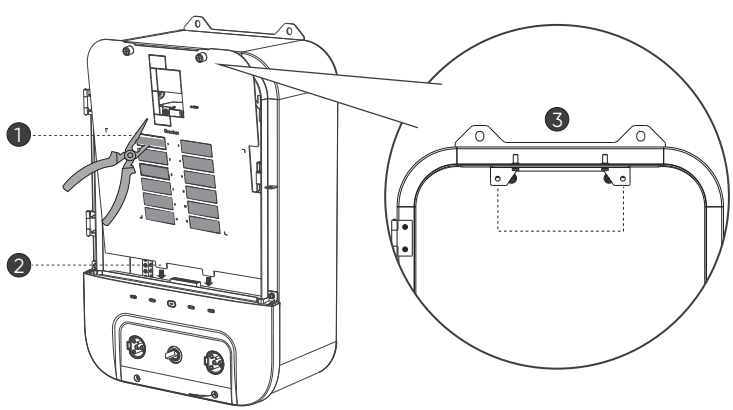

Conexão com a estação de energia

Para Jackery Explorer 5000 Plus (Máx. 2 unidades)

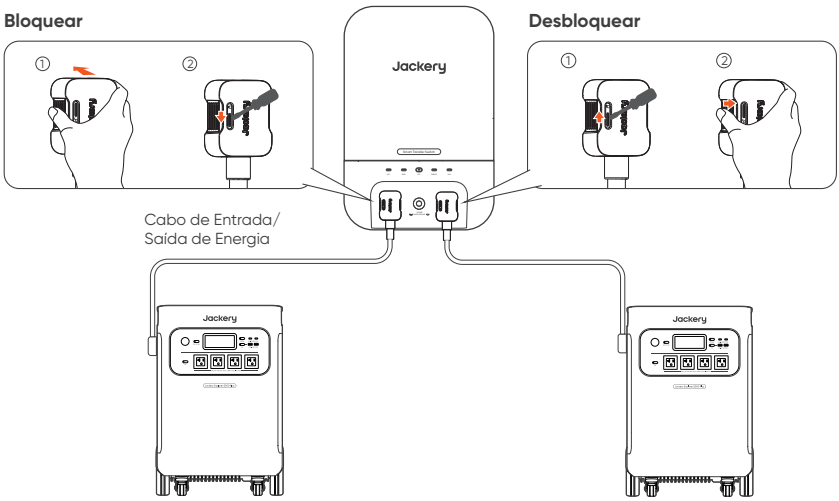

Energização

Antes de energizar, certifique-se de que os disjuntores principal e de derivação estejam na posição OFF.

Para energizar, ligue o disjuntor principal e, em seguida, ligue cada disjuntor de derivação.

Travamento do Painel

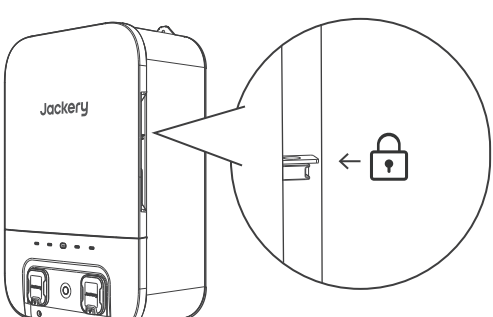

Disjuntores Recomendados

Disjuntores de 15A, 20A e 30A

Marcas e modelos de disjuntores compatíveis: GE - THQL, Siemens - Tipo QP, Square D-HOM e HOMT, Eaton-BRHH

USANDO O APLICATIVO JACKERY

Para baixar o aplicativo e fazer login

Método 1: Pesquise por "Jackery" no Google Play ou App Store para instalar o aplicativo. Depois disso, você pode se registrar e fazer login.

Available on the App Store

GET IT ON Google Play

Como alternativa, escaneie o código QR abaixo para baixar e instalar o aplicativo.

Para adicionar um dispositivo

1. Pressione o botão IoT para habilitar o Wi-Fi e o Bluetooth; o indicador de IoT começará a piscar.

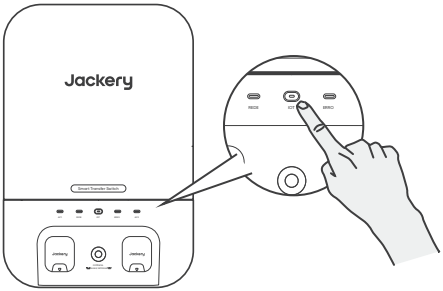

2. Toque em ⊕ no aplicativo para adicionar seu dispositivo, permitindo que o app se conecte a dispositivos próximos e ative as permissões de Bluetooth.



3. Toque no ícone do Smart Transfer Switch (STS) no aplicativo para acessar a página principal do STS e conectar o dispositivo à rede Wi-Fi.

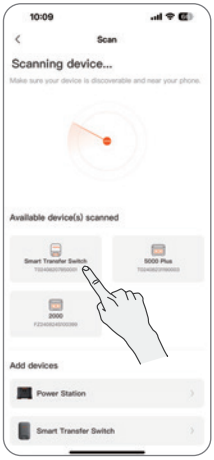

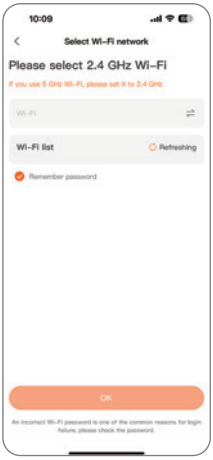

Configuração de tensão

1. Toque em ⚙ na página principal do STS.



2. Selecione Configuração de tensão ⚙

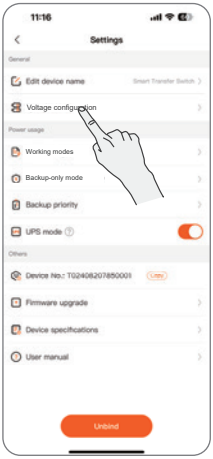

3. Toque em no canto superior direito, depois toque em para ajustar a voltagem para 240V de acordo com a conexão real do circuito STS e, finalmente, toque em para salvar as configurações.

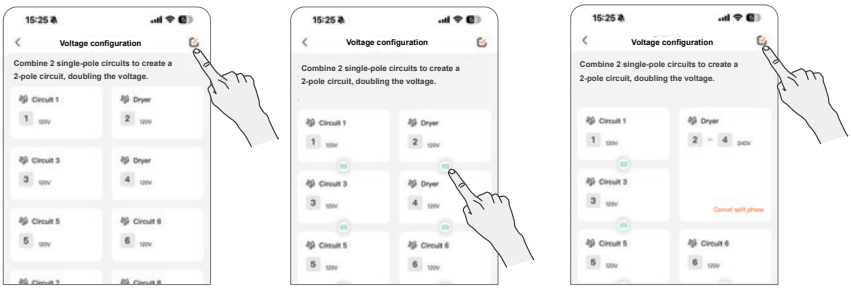

Editar nome do circuito

1. Toque em 'circuitos' na página principal do STS para entrar na página principal de circuitos.

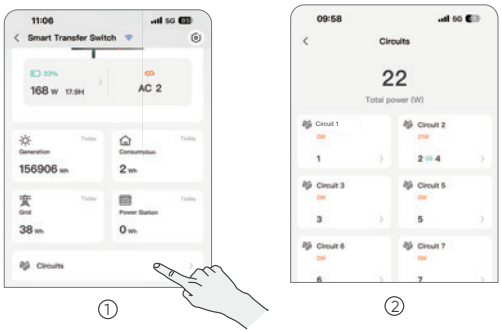

2. Selecione o circuito desejado e toque em para editar o nome dele.

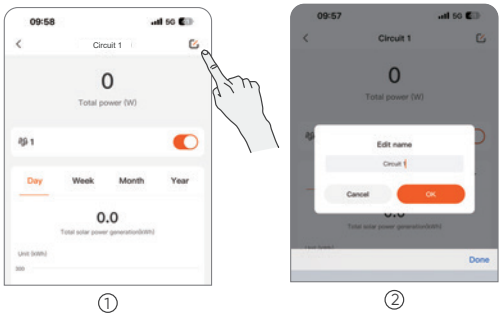

PT

GARANTIA

Fornecemos nossa garantia somente aos clientes que compram no site oficial da Jackery, em plataformas de terceiros com a marca Jackery ou em revendedores autorizados locais.
*O período e os detalhes da garantia podem variar de acordo com as leis, os regulamentos e os revendedores autorizados locais.

Garantia Limitada

A Jackery Inc. garante ao consumidor original que o produto Jackery não apresentará quaisquer defeitos de fabricação e material sob condições de uso normal do consumidor durante o período de garantia aplicável identificado na seção 'Período de Garantia' abaixo, sujeito às exclusões estabelecidas abaixo.
Esta declaração de garantia estabelece a obrigação de garantia total e exclusiva da Jackery. Não iremos assumir, nem autorizar qualquer pessoa a assumir por nós, qualquer outra responsabilidade relacionada à venda dos nossos produtos.

Período de Garantia

Garantia Padrão de 5 Anos: O período de garantia padrão da Jackery Smart Transfer Switch é de 5 anos. O período de garantia é medido a partir da data de compra de cada produto pelo comprador consumidor original. A nota fiscal da primeira compra do consumidor ou outra prova documental razoável será necessária para estabelecer a data de início do período de garantia.

Reparo ou substituição

Jackery consertará ou substituirá (às custas de Jackery) qualquer produto de Jackery que deixe de funcionar durante o período de garantia aplicável devido a um defeito de fabricação ou de material. O produto reparado/substituído assume a garantia restante da data original de compra.

Limitada ao Comprador Consumidor Original

A garantia do produto Jackery se limita ao comprador consumidor original e não é transferível a nenhum proprietário subsequente.

Exclusões

A garantia do Jackery não se aplica a:
Mau uso, abuso, modificação, dano causado por acidente ou uso para qualquer fim que não seja o uso normal do consumidor, conforme autorizado na literatura atual do produto Jackery.
Tentativa de reparo por qualquer pessoa que não seja uma instalação autorizada.
Qualquer produto adquirido através de uma casa de leilões online.
A garantia da Jackery não se aplica à célula da bateria, a menos que a célula da bateria seja totalmente carregada por você dentro de sete dias após a compra do produto e pelo menos uma vez a cada 6 meses a partir de então.

Direitos de Interpretação

Jackery Inc. se reserva o direito de interpretação final da política de pós-venda dos clientes acima.

Jackery



SMART TRANSFER SWITCH
APP QUICK-START GUIDE

CONTENTS

EN English 01 - 04
FR Français 05 - 08
DE Deutsch 09 - 12
ES Español (España) 13 - 16

Dashboard



1. Solar panel input power
2. Grid input power
3. Home output power
4. Battery pack input/output power
5. Battery pack SOC
6. Switch to Circuits page
7. Switch to Settings page

Key functions:
Set a reserve battery
When the power returns to the backup by the battery, the battery will stop discharging when it reaches the reserve battery level. Set the reserve battery level in Settings > Working Mode.
Set a charging limit
When the battery is charged to the charging limit, it will stop charging. Set the charging limit in Settings > Working Mode.

Circuits



1. Switch to Dashboard page
2. Switch to Settings page
3. Circuit name
4. Circuit power
5. Circuit switch

Key functions:
Rename a circuit
Tap the circuit name to rename it.
Turn off a circuit
Tap the circuit switch to turn off the circuit.

Working Modes



1. Switch to Dashboard page
2. Switch to Circuits page
3. Working mode
4. Reserve battery
5. Charging limit

Key functions:
Self-powered mode
Prioritize using solar energy for the load.
If the mode "Backup Utility Charge" is turned on, only charge it at night.
If the mode "Backup Utility Charge" is turned off, charge it at any time.
Charging-by-Schedule mode
Set the charging schedule to charge the battery at the specified time.
Backup-only mode
Only use solar energy to power the load.
If the mode "Backup Utility Charge" is turned on, only charge it at night.
If the mode "Backup Utility Charge" is turned off, charge it at any time.

Backup-only mode



1. Switch to Dashboard page
2. Switch to Circuits page
3. Working mode
4. Reserve battery
5. Charging limit

Key functions:
Backup Utility Charge
When the mode is enabled, the grid will charge the battery at night.
Backup Utility Charge Start Time
Set the start time for charging the battery from the grid.
Backup Utility Charge End Time
Set the end time for charging the battery from the grid.

Backup priority



1. Switch to Dashboard page
2. Switch to Circuits page
3. Working mode
4. Reserve battery
5. Charging limit

Key functions:
Backup Utility Charge
When the mode is enabled, the grid will charge the battery at night.
Backup Utility Charge Start Time
Set the start time for charging the battery from the grid.
Backup Utility Charge End Time
Set the end time for charging the battery from the grid.

UPS mode



1. Switch to Dashboard page
2. Switch to Circuits page
3. Working mode
4. Reserve battery
5. Charging limit

Key functions:
Backup Utility Charge
When the mode is enabled, the grid will charge the battery at night.
Backup Utility Charge Start Time
Set the start time for charging the battery from the grid.
Backup Utility Charge End Time
Set the end time for charging the battery from the grid.

Tableau de bord

1. Puissance d'entrée du panneau solaire
2. Puissance d'entrée du réseau électrique
3. Puissance de sortie de la maison
4. Puissance d'entrée/sortie du pack de batteries
5. SOC du pack de batteries
6. Basculer vers la page Circuits
7. Basculer vers la page Paramètres

Fonctions clés :
Définir une batterie de réserve
Lorsque l'électricité est restaurée et que la batterie alimente la charge, la batterie arrête de se décharger lorsqu'elle atteint le niveau de batterie de réserve. Définissez le niveau de batterie de réserve dans Paramètres > Mode de travail.
Définir une limite de charge
Lorsque la batterie est chargée à la limite de charge, elle arrête de se charger. Définissez la limite de charge dans Paramètres > Mode de travail.

Circuits

1. Basculer vers la page Tableau de bord
2. Basculer vers la page Paramètres
3. Nom du circuit
4. Puissance du circuit
5. Interrupteur du circuit

Fonctions clés :
Renommer un circuit
Appuyez sur le nom du circuit pour le renommer.
Éteindre un circuit
Appuyez sur l'interrupteur du circuit pour éteindre le circuit.

Modes de fonctionnement

1. Basculer vers la page Tableau de bord
2. Basculer vers la page Circuits
3. Mode de travail
4. Batterie de réserve
5. Limite de charge

Fonctions clés :
Mode Autonomie
Donnez la priorité à l'énergie solaire pour la charge.
Si le mode "Backup Utility Charge" est activé, ne chargez que la nuit.
Si le mode "Backup Utility Charge" est désactivé, chargez à tout moment.
Mode Charge programmée
Définissez le calendrier de charge pour charger la batterie à l'heure spécifiée.
Mode sans réseau
Utilisez uniquement l'énergie solaire pour alimenter la charge.
Si le mode "Backup Utility Charge" est activé, ne chargez que la nuit.
Si le mode "Backup Utility Charge" est désactivé, chargez à tout moment.

Mode secours uniquement

1. Basculer vers la page Tableau de bord
2. Basculer vers la page Circuits
3. Mode de travail
4. Batterie de réserve
5. Limite de charge

Fonctions clés :
Backup Utility Charge
Lorsque le mode est activé, le réseau électrique chargera la batterie la nuit.
Backup Utility Charge Start Time
Définissez l'heure de début de la charge de la batterie à partir du réseau électrique.
Backup Utility Charge End Time
Définissez l'heure de fin de la charge de la batterie à partir du réseau électrique.

Priorité de secours

1. Basculer vers la page Tableau de bord
2. Basculer vers la page Circuits
3. Mode de travail
4. Batterie de réserve
5. Limite de charge

Fonctions clés :
Backup Utility Charge
Lorsque le mode est activé, le réseau électrique chargera la batterie la nuit.
Backup Utility Charge Start Time
Définissez l'heure de début de la charge de la batterie à partir du réseau électrique.
Backup Utility Charge End Time
Définissez l'heure de fin de la charge de la batterie à partir du réseau électrique.

Mode UPS

1. Basculer vers la page Tableau de bord
2. Basculer vers la page Circuits
3. Mode de travail
4. Batterie de réserve
5. Limite de charge

Fonctions clés :
Backup Utility Charge
Lorsque le mode est activé, le réseau électrique chargera la batterie la nuit.
Backup Utility Charge Start Time
Définissez l'heure de début de la charge de la batterie à partir du réseau électrique.
Backup Utility Charge End Time
Définissez l'heure de fin de la charge de la batterie à partir du réseau électrique.

Tableau

1. Affiche la vue d'ensemble de l'ensemble électrique, y compris la puissance d'entrée et de sortie.
2. Accédez à la page Paramètres du système.
3. Accédez à la page Circuits pour gérer les circuits.
4. Affiche le mode de travail actuel. Appuyez pour modifier le mode de travail.
5. Affiche le niveau de batterie de réserve actuel. Appuyez pour modifier le niveau de batterie de réserve.
6. Affiche la limite de charge actuelle. Appuyez pour modifier la limite de charge.

Circuits

1. Accédez à la page Tableau de bord.
2. Accédez à la page Paramètres du système.
3. Affiche le nom du circuit. Appuyez pour le modifier.
4. Affiche la puissance du circuit.
5. Interrupteur du circuit. Appuyez pour allumer ou éteindre le circuit.

Modos de trabajo

1. Regresa a la página de Tablero.
2. Regresa a la página de Circuitos.
3. Modo de trabajo
4. Batería de reserva
5. Límite de carga

Funciones clave:
Modo de carga con respaldo
Cuando el modo está activado, la red eléctrica cargará la batería por la noche.
Hora de inicio de carga con respaldo
Establece la hora de inicio para cargar la batería desde la red eléctrica.
Hora de finalización de carga con respaldo
Establece la hora de finalización para cargar la batería desde la red eléctrica.

Modo solo respaldo

1. Regresa a la página de Tablero.
2. Regresa a la página de Circuitos.
3. Modo de trabajo
4. Batería de reserva
5. Límite de carga

Funciones clave:
Modo de carga con respaldo
Cuando el modo está activado, la red eléctrica cargará la batería por la noche.
Hora de inicio de carga con respaldo
Establece la hora de inicio para cargar la batería desde la red eléctrica.
Hora de finalización de carga con respaldo
Establece la hora de finalización para cargar la batería desde la red eléctrica.

Prioridad de respaldo

1. Regresa a la página de Tablero.
2. Regresa a la página de Circuitos.
3. Modo de trabajo
4. Batería de reserva
5. Límite de carga

Funciones clave:
Modo de carga con respaldo
Cuando el modo está activado, la red eléctrica cargará la batería por la noche.
Hora de inicio de carga con respaldo
Establece la hora de inicio para cargar la batería desde la red eléctrica.
Hora de finalización de carga con respaldo
Establece la hora de finalización para cargar la batería desde la red eléctrica.

Modo UPS

1. Regresa a la página de Tablero.
2. Regresa a la página de Circuitos.
3. Modo de trabajo
4. Batería de reserva
5. Límite de carga

Funciones clave:
Modo de carga con respaldo
Cuando el modo está activado, la red eléctrica cargará la batería por la noche.
Hora de inicio de carga con respaldo
Establece la hora de inicio para cargar la batería desde la red eléctrica.
Hora de finalización de carga con respaldo
Establece la hora de finalización para cargar la batería desde la red eléctrica.

Panel

1. Potencia de entrada del panel solar
2. Potencia de entrada de la red eléctrica
3. Potencia de salida del hogar
4. Potencia de entrada/salida del paquete de baterías
5. SOC del paquete de baterías
6. Cambiar a la página de Circuitos
7. Cambiar a la página de Configuración

Funciones clave:
Establecer una batería de reserva
Cuando la electricidad se restaura y la batería alimenta la carga, la batería dejará de descargarse cuando alcance el nivel de batería de reserva. Establezca el nivel de batería de reserva en Configuración > Modo de trabajo.
Establecer un límite de carga
Cuando la batería se carga hasta el límite de carga, dejará de cargarse. Establezca el límite de carga en Configuración > Modo de trabajo.

Circuitos

1. Cambiar a la página de Panel
2. Cambiar a la página de Configuración
3. Nombre del circuito
4. Potencia del circuito
5. Interruptor del circuito

Funciones clave:
Renombrar un circuito
Toque el nombre del circuito para renombrarlo.
Apagar un circuito
Toque el interruptor del circuito para apagar el circuito.

Modos de funcionamiento

1. Cambiar a la página de Panel
2. Cambiar a la página de Circuitos
3. Modo de funcionamiento
4. Batería de reserva
5. Límite de carga

Funciones clave:
Configurar modo de ahorro
Dé prioridad a la energía solar para la carga.
Si el modo "Backup Utility Charge" está activado, cargue solo por la noche.
Si el modo "Backup Utility Charge" está desactivado, cargue en cualquier momento.
Modo de programación automática
Establezca el calendario de carga para cargar la batería a la hora especificada.
Modo sin red eléctrica
Utilice solo energía solar para alimentar la carga.
Si el modo "Backup Utility Charge" está activado, cargue solo por la noche.
Si el modo "Backup Utility Charge" está desactivado, cargue en cualquier momento.

Modo apenas backup

1. Cambiar a la página de Panel
2. Cambiar a la página de Circuitos
3. Modo de funcionamiento
4. Batería de reserva
5. Límite de carga

Funciones clave:
Backup Utility Charge
Cuando el modo está activado, la red eléctrica cargará la batería por la noche.
Hora de inicio de carga de respaldo
Establezca la hora de inicio para cargar la batería desde la red eléctrica.
Hora de finalización de carga de respaldo
Establezca la hora de finalización para cargar la batería desde la red eléctrica.

Prioridade de backup

1. Cambiar a la página de Panel
2. Cambiar a la página de Circuitos
3. Modo de funcionamiento
4. Batería de reserva
5. Límite de carga

Funciones clave:
Backup Utility Charge
Cuando el modo está activado, a rede elétrica carregará a bateria à noite.
Hora de início da carga de backup
Defina a hora de início para carregar a bateria da rede elétrica.
Hora de término da carga de backup
Defina a hora de término para carregar a bateria da rede elétrica.

Modo UPS

1. Cambiar a la página de Panel
2. Cambiar a la página de Circuitos
3. Modo de funcionamiento
4. Batería de reserva
5. Límite de carga

Funciones clave:
Backup Utility Charge
Cuando el modo está activado, la red eléctrica cargará la batería por la noche.
Hora de inicio de carga de respaldo
Establezca la hora de inicio para cargar la batería desde la red eléctrica.
Hora de finalización de carga de respaldo
Establezca la hora de finalización para cargar la batería desde la red eléctrica.

JACKERY INC.

5310 Bunche Dr, Fremont, CA 94538-8301

Tel:1-888-502-2236(US) E-mail:hello@jackery.com Website:www.jackery.com