

Husqvarna®

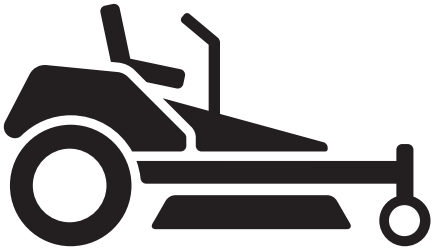

60" Mulch Kit

EN	Operator's manual	2-8
FR	Manuel d'utilisation	9-16
NL	Gebruiksaanwijzing	17-23
IT	Manuale dell'operatore	24-30
ES	Manual de usuario	31-37
DE	Bedienungsanweisung	38-45

Contents

Introduction..... 2
Safety..... 3
Installation..... 5
Operation..... 7
Maintenance..... 7
Troubleshooting..... 8

Introduction

Product description

This product is a mulch blade kit. The cut grass is used as fertilizer for the lawn.

Intended use

This product is made to cut small grass clippings during mow operation to give nutrients to your lawn. Do not use the product for other tasks.

Product overview

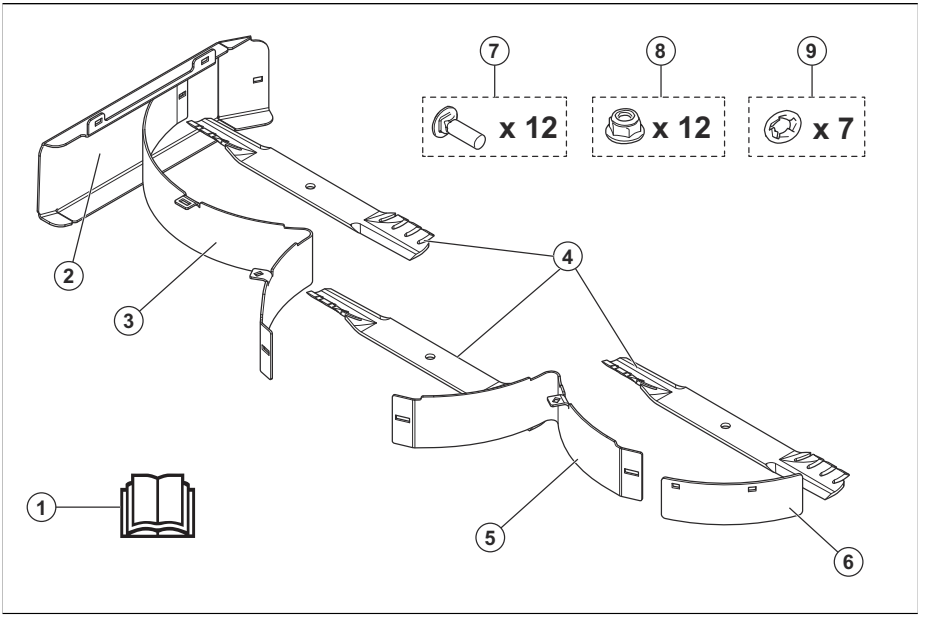

1. Operator's manual
2. Mulch cover
3. Right baffle
4. Blades (x3)
5. Left baffle
6. Left corner baffle
7. Bolts
8. Nuts
9. Palnuts

Product damage

We are not responsible for damages to our product if:

- the product is incorrectly repaired.
- the product is repaired with parts that are not from the manufacturer or not approved by the manufacturer.
- the product has an accessory that is not from the manufacturer or not approved by the manufacturer.
- the product is not repaired at an approved service center or by an approved authority.

Safety definitions

Warnings, cautions and notes are used to point out specially important parts of the manual.



WARNING: Used if there is a risk of injury or death for the operator or bystanders if the instructions in the manual are not obeyed.



CAUTION: Used if there is a risk of damage to the product, other materials or the adjacent area if the instructions in the manual are not obeyed.

Note: Used to give more information that is necessary in a given situation.

General safety instructions



WARNING: Read the warning instructions that follow before you use the product.



WARNING: This product is capable of amputating hands and feet and throwing objects. Failure to observe the following safety instructions could result in serious injury or death.



WARNING: Failure to follow cautious operating practices can result in dangerous injury to the operator or other persons. The owner must understand these instructions, and must let only approved persons who understand these instructions to operate the mower. Each person operating the mower must be of sound mind and body and must not be under the influence of mind altering substances.

- Read, understand, and follow instructions and warnings in this document, the operator's manual and on the product, engine and attachments.
- Only allow operators, who are responsible, trained, familiar with the instructions, and physically capable to operate the product.
- Make sure to inform a person that you are going to operate the product if an injury or accident occurs.
- Do not carry passengers and keep bystanders away.
- Do not operate the product while under the influence of alcohol or drugs.
- Follow the manufacturer's recommendation for wheel weights or counterweights.
- Learn how to use the product and its controls safely and learn how to stop the product quickly.
- Learn to recognize the safety decals.
- Keep the product clean to make sure that you can clearly read signs and stickers.
- Keep in mind that the operator will be held responsible for accidents that involve other persons or their property.
- Only use the product in daylight or in other well-lit conditions. Keep the product at a safe distance from holes or other irregularities in the ground. Look out for other possible risks.
- Do not let children or other persons not approved for operation of the product to use or do servicing on it. Local laws may regulate the age of the user.
- Make sure that nobody else is in the vicinity of the product when you start the product, engage the drive or start to move the product.
- Keep an eye on the traffic when you mow near a road or move across a road.
- Do not use the product if you are fatigued, while under the influence of alcohol or drugs, medicine or anything that can have a negative effect on your vision, alertness, coordination or judgement.
- Always park the product on a level surface with the engine or motor stopped.
- Do not modify or install non-standard equipment to the unit without consent from the manufacturer. Modifications to the unit may cause unsafe operations or damage the unit.

Safety instructions regarding children



WARNING: Children can be seriously injured or killed by this product. Read the warning instructions that follow before you use the product. Keep children away.

- Tragic accidents can occur if the operator is not alert to the presence of children. Children are often attracted to the product and the mowing activity. Never assume that children will remain where you last saw them.
- Keep children out of the operating area and under the watchful care of a responsible adult other than the operator.
- Keep an eye out and stop the product immediately, if children enter the work area. Be very careful near corners, bushes, trees or other objects that prevents a clear view.
- Use extreme care when going near blind corners, shrubs, trees, or other objects that can block your view of a child.

- Before and while you move the product in reverse, look behind you and look down for small children.
- Do not let children operate the product.
- The American Academy of Paediatrics recommends that children be a minimum of 16 years of age before operating a riding lawn mower.
- Do not carry children, even with the blade(s) shut off. Children could fall off and be seriously injured or interfere with safe product operation. Children who have been given rides in the past could suddenly appear in the mowing area for another ride and be run over or backed over by the product.

Safety instructions for operation



WARNING: Read the warning instructions that follow before you use the product.

- Do not operate the mower if the accessory is not fully installed.
- Make sure that all moving parts stop before you remove clogged grass from the product.
- Clear the area of objects such as stones, toys, wires, etc. that may become caught in the blades and be thrown out.
- Only let responsible adults operate the product.
- Make sure that the area is clear of all people and pets before mowing. Stop the product if anyone enters the area.
- Decrease speed before turning.
- Decrease the speed before you turn around a corner.
- Disengage the blades when the product does not mow.
- Disengage the mower blades when you move the product across areas where thrown objects can be dangerous.
- Use eye protection when you use the product. Thrown objects can cause eye damage.
- Data shows that operators age 60 years and above are involved in a large percentage of riding mower-related injuries. These operators must evaluate if they can safely operate the riding mower sufficiently to protect themselves and others from injury.

Safety instructions for operation on slopes



WARNING: Read the warning instructions that follow before you use the product.

Slopes are a major factor related to accidents. Operation on slopes requires extra caution.

- Travel in the manufacturer recommended direction on slopes. Use caution while operating near dropoffs.
- Avoid mowing wet grass. The tires can lose traction.
- Do not operate product under any condition where traction, steering, or stability is in question. Tires could slide even if the wheels are stopped.
- Always keep the product in gear when going down slopes. Do not coast downhill.
- Avoid starting and stopping on slopes. Avoid making sudden changes in speed or direction. Make turns slowly and gradually.
- If the tires lose traction, disengage the blades and continue slowly straight down the slope.
- Use extra care while operating product with a grass catcher or other attachment(s). They can affect the stability of the product.
- To cut grass on slopes increases the risk that you can not control the product and that it overturns. This can cause injury or death. It is necessary to cut the grass carefully on all slopes. If you cannot reverse up a slope or if you do not feel safe, do not cut it.
- Remove stones, branches and other obstacles.
- Cut the grass on the slope up and down, not from side to side.
- Do not operate the product on ground that slopes more than 10°.
- Move smoothly and slowly on slopes.
- Look out for and do not move across furrows, holes and bumps. There is a higher risk that the product overturns on ground that is not flat. Long grass can hide obstacles.
- Do not cut grass near edges, ditches or banks. Keep at least the width of the machine away from these hazards. The product can suddenly overturn if a wheel moves across the edge of a steep slope or a ditch, or if an edge gives way.

Personal protective equipment



WARNING: Read the warning instructions that follow before you use the product.

- Use approved personal protective equipment when you use the product. Personal protective equipment cannot fully prevent injury but it decreases the degree of injury if an accident does occur. Let your dealer help you select the right equipment.
- Always wear approved hearing protection. Long term exposure to noise can result in permanent hearing impairment.
- Always wear safety glasses or eye protection while you operate the product or do maintenance or repairs.
- Always wear protective shoes or protective boots. Steel toes are recommended. Do not use the product barefoot.

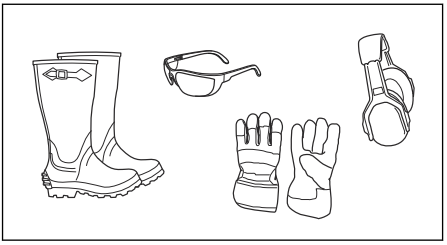

- Wear gloves when necessary, for example when you attach, examine or clean the cutting equipment.
- Do not wear loose-fitting clothing, jewelry or other items that can get caught in moving parts.
- Do not wear shorts when you operate the product.
- Keep first aid equipment and fire extinguisher close at hand.

Safety instructions for installation

WARNING: Read the warning instructions that follow before you install the product.

- Park the lawn mower on level ground.
- Engage the parking brake.
- Set the control levers in the neutral position.
- Stop the engine or motor and remove the key.
- Make sure that all moving parts stop before you install the product.

Safety instructions for maintenance

WARNING: Read the warning instructions that follow before you use the product.

WARNING: The product is heavy and can cause injury or damage to property or the adjacent area. Do not do maintenance on the product or the cutting deck without these conditions:

- The engine or motor is off.
- The product is parked on a level surface.
- The parking brake is applied.
- The key in stop position and removed.
- The blades are disengaged.
- All moving parts have stopped.
- The ignition cables are removed from the spark plugs if applicable.

WARNING: The exhaust fumes from an engine contain carbon monoxide, an odorless, poisonous and very dangerous gas. Do not run the product in closed spaces or spaces with no sufficient air flow.

- Keep the product in good working order. Replace worn or damaged parts.

  Use caution when servicing blades. Wrap the blade(s) or wear gloves. Replace damaged blades. Do not repair or alter blade(s).

  If equipped, disconnect spark plug wire(s) and the negative battery cable before making any repairs.

  For best performance and safety, do maintenance on the product regularly as given in the maintenance schedule. Refer to *Maintenance schedule on page 7*.
- The blades are sharp and can cause cuts. Wind protection around the blades or use protective gloves when you do work on the blades.
- Make sure that all nuts and bolts are tightened correctly and that the equipment is in good condition.
- The product is approved only with the equipment supplied or recommended by the manufacturer.
- Use only original parts for repairs. The use of other parts voids the warranty.

Installation

Introduction

WARNING: Read and understand the safety chapter before you install the product.

To install the mulch kit

WARNING: The blades on the cutting deck are sharp and can cause injury. Use protective gloves.

1. Lift and give support to the mower.

2. Remove the 3 bolts and 3 cutting blades. Do not discard the bolts.

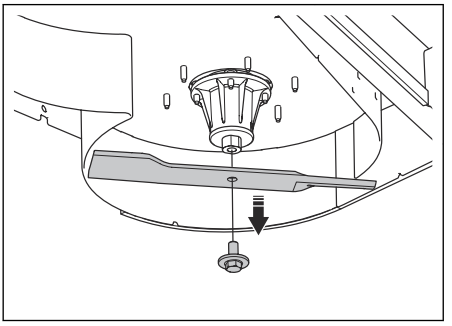

3. Remove the 3 protective nuts and bolts from the holes in the top of the cutting deck.

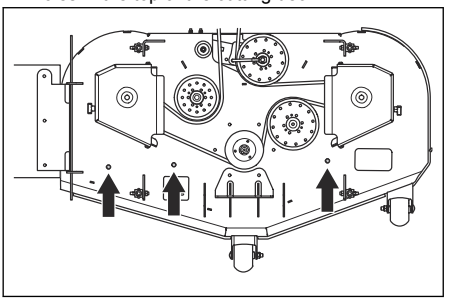

Note: If there is a baffle on the cutting deck, you must remove that baffle.

4. Put the left corner baffle on the left and outer side of the cutting deck baffle. Align the holes and tighten the 2 bolts and nuts. Tighten to 15–20 ft-lb (20–27 Nm).

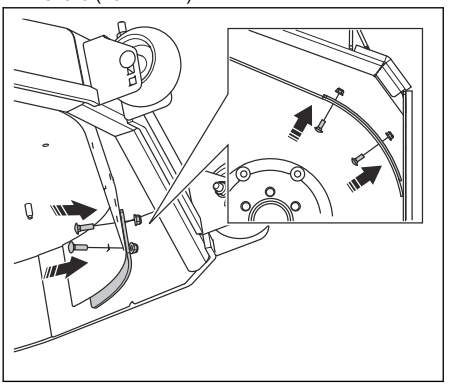

5. Put the 3 bolts through the tabs on the left and right baffle and install the palnuts.

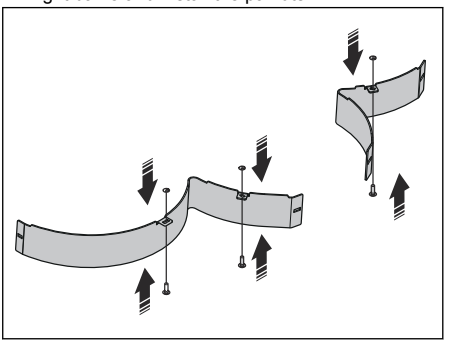

6. Put the left and right baffle in position with the bolts up through the holes in the top of the cutting deck. Tighten the 3 bolts and locknuts. Tighten to 15–20 ft-lb (20–27 Nm).

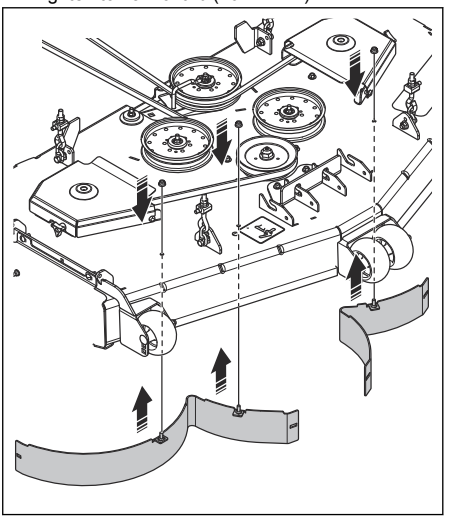

7. Tighten the 3 bolts and locknuts that attach the left and right baffle to the cutting deck baffle. Tighten to 15–20 ft-lb (20–27 Nm).

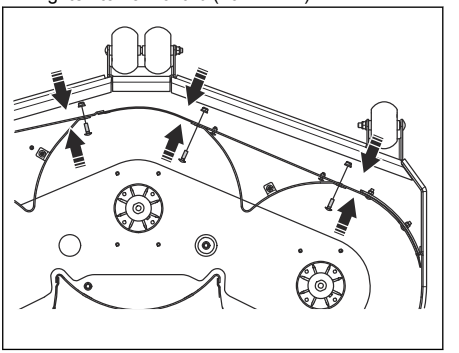

8. Install the mulch cover. Use the 4 bolts, palnuts and nuts as shown.

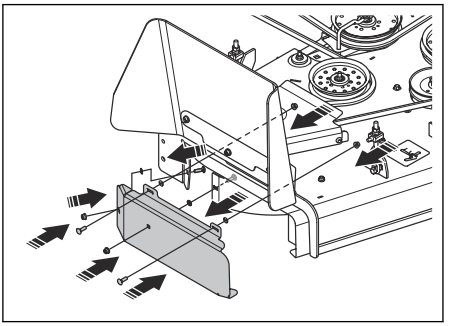

9. Install the new 3 mulch blades. Use the bolts from the old cutting blades. Tighten to 90–100 ft-lb (122–135 Nm).

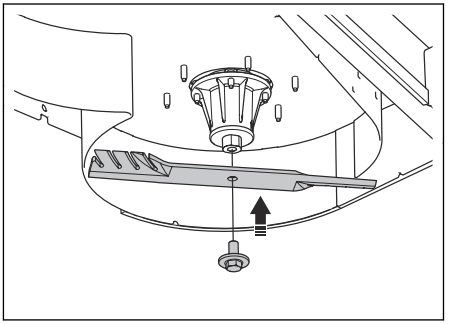

10. Make sure that there is clearance between the blades and the baffles.
11. Remove the supports and lower the mower.

Operation

Introduction

WARNING: Before you operate the product, you must read and understand the safety chapter.

To operate the product

- Obey the operation instructions in the Operator's manual for the mower.
- Move the product forward at low speed to get a good cutting result.
- Cut the grass 2 times if the grass is high and thick. The first cut must be at the highest cutting height and the second time at the correct height.
- Do not cut a wet lawn.

Maintenance

Introduction

WARNING: Before you do any maintenance work you must read and understand the safety chapter.

Maintenance schedule

* = The instructions are not given in this operator's manual.

X = The instructions are given in this operator's manual.

O = Refer to the engine manual for instructions.

Maintenance schedule for the operator

Maintenance	Daily maintenance	Maintenance interval in hours		
	Before use	5	25	50
Make sure that the nuts and screws are tightened.	X			
Clean the product.				X

To clean the product

- Use a brush to remove unwanted material and grass on the product.
- If it is necessary, use a high-pressure washer and a weak cleaning agent. Do not exceed 1000 psi (68.9 Bar) water pressure.

Troubleshooting

Troubleshooting schedule

If you cannot find a solution to your problems in this operator's manual, speak to your Husqvarna service agent.

Problem	Cause
Unusual vibrations or noise.	Loose or missing screws or nuts.

Sommaire

Introduction..... 9
Sécurité..... 10
Installation..... 13
Utilisation..... 15
Entretien..... 15
Dépannage..... 16

Introduction

Description du produit

Ce produit est un kit de couteaux broyeurs. L'herbe coupée est utilisée comme engrais pour la pelouse.

Utilisation prévue

Ce produit est conçu pour broyer les petits résidus d'herbe tondue afin d'apporter des nutriments à votre pelouse. N'utilisez pas ce produit pour d'autres travaux.

Aperçu du produit

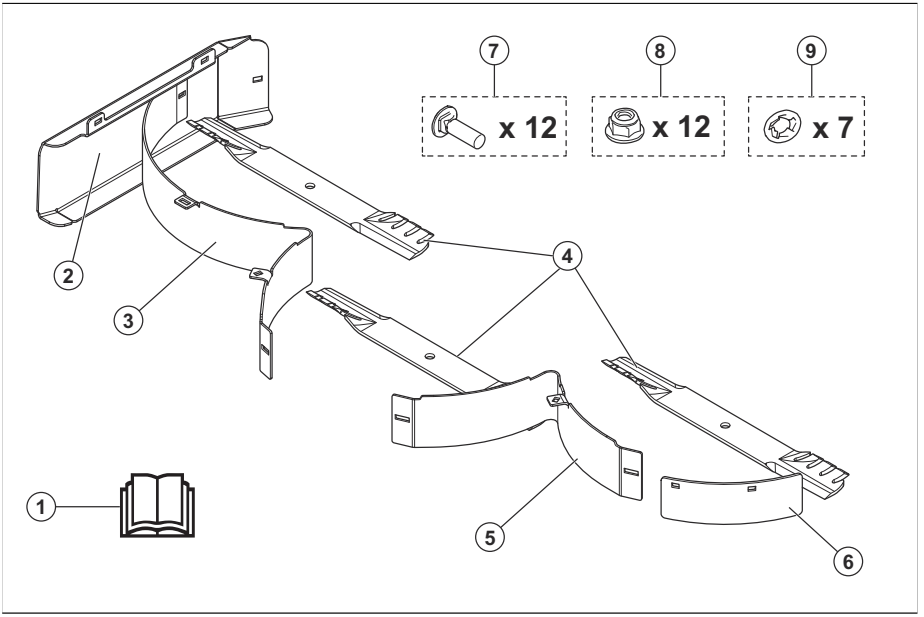

1. Manuel de l'opérateur
2. Couvercle de broyeur
3. Déflecteur droit
4. Lames (x3)
5. Déflecteur gauche
6. Déflecteur d'angle gauche
7. Boulons
8. Écrous
9. Écrous Pal

Endommagement du produit

Nous ne sommes pas responsables des dommages subis par le produit si :

- le produit n'est pas correctement réparé ;
- le produit est réparé avec des pièces qui ne proviennent pas du fabricant ou qui ne sont pas homologuées par le fabricant ;
- le produit est équipé d'un accessoire qui ne provient pas du fabricant ou qui n'est pas homologué par le fabricant ;
- le produit n'est pas réparé par un centre d'entretien agréé ou par une autorité homologuée.

Définitions de sécurité

Des avertissements, des recommandations et des remarques sont utilisés pour souligner des parties spécialement importantes du manuel.



AVERTISSEMENT: Symbole utilisé en cas de risque de blessures ou de mort pour l'opérateur ou les personnes à proximité si les instructions du manuel ne sont pas respectées.



REMARQUE: Symbole utilisé en cas de risque de dommages pour le produit, d'autres matériaux ou les environs si les instructions du manuel ne sont pas respectées.

Remarque: Symbole utilisé pour donner des informations supplémentaires pour une situation donnée.

Instructions générales de sécurité



AVERTISSEMENT: Lisez les instructions qui suivent avant d'utiliser le produit.



AVERTISSEMENT: Ce produit peut trancher les mains et les pieds et projeter des objets. Le non-respect de ces instructions de sécurité peut entraîner des blessures très graves, voire mortelles.



AVERTISSEMENT: Le non-respect des consignes de sécurité relatives à l'utilisation peut entraîner des blessures graves à l'opérateur ou à des tiers. Le propriétaire doit comprendre ces consignes et autoriser l'utilisation de la tondeuse uniquement par des personnes approuvées qui comprennent ces instructions. Toute personne utilisant la tondeuse doit être en bonne condition physique et mentale et ne doit pas se trouver sous l'influence de substances susceptibles d'altérer ses facultés mentales.

- Lisez, familiarisez-vous et suivez les instructions et les avertissements contenus dans ce document, dans le manuel de l'opérateur, et présents sur le produit, le moteur et les accessoires.
- N'autorisez que des opérateurs responsables, correctement formés, connaissant bien les instructions et physiquement capables d'utiliser le produit.
- Veillez à prévenir une personne de votre entourage que vous allez utiliser le produit en cas de blessure ou d'accident.
- Ne transportez pas de passagers et éloignez les personnes à proximité.
- N'utilisez pas le produit sous l'influence de l'alcool ou de médicaments.
- Suivez les recommandations du fabricant relatives à l'utilisation de masses de roues ou de contrepoids.
- Apprenez à utiliser la machine et ses commandes en toute sécurité et apprenez à l'arrêter rapidement.
- Apprenez à reconnaître les autocollants de sécurité.
- Veuillez à ce que la machine reste propre pour pourvoir lire clairement les symboles et les autocollants.
- N'oubliez pas que l'opérateur sera tenu responsable des accidents occasionnés à des tiers et à leurs biens.
- Utilisez la machine uniquement à la lumière du jour ou dans des conditions d'éclairage appropriées. Maintenez la machine à une distance de sécurité des ornières et autres irrégularités du sol. Soyez attentif à d'autres risques possibles.
- Ne laissez pas des enfants ou d'autres personnes non homologuées utiliser ou entretenir la machine. L'âge minimum de l'utilisateur peut être régi par les législations locales.
- Assurez-vous que personne ne se trouve à proximité du produit lorsque vous le démarrez, embrayez l'unité d'entraînement ou commencez à avancer avec le produit.
- Faites attention à la circulation lorsque vous tondez à proximité d'une route ou que vous traversez une route.
- N'utilisez pas la machine si vous êtes fatigué, avez bu de l'alcool ou pris des médicaments susceptibles d'affecter votre vue, votre jugement ou la maîtrise de votre corps.
- Garez toujours la machine sur une surface plane avec le moteur arrêté.
- Ne pas modifier ni installer d'équipement non standard sur l'unité sans le consentement du fabricant. Toute altération à l'unité peut donner lieu à un fonctionnement dangereux ou endommager l'unité.

Consignes de sécurité pour les enfants



AVERTISSEMENT: Ce produit peut blesser grièvement ou mortellement les enfants. Lisez les instructions qui suivent avant d'utiliser le produit. Éloignez les enfants.

- Des accidents tragiques peuvent se produire si l'opérateur ne prend pas garde à la présence d'enfants. Les enfants sont souvent attirés par le produit et le travail de tonte. Ne supposez <B>jamais</B> que les enfants restent en place et qu'ils se trouvent encore à l'endroit où vous les avez vus pour la dernière fois.
- Éloignez les enfants de la zone de travail et laissez-les sous la surveillance d'un adulte responsable autre que l'opérateur.
- Soyez attentif et arrêtez le produit immédiatement si des enfants pénètrent dans la zone de travail. Soyez très prudent à l'approche de coins, de buissons, d'arbres ou de tout autre objet qui empêche d'avoir une vue dégagée.
- Observez la plus grande prudence près de coins, de buissons, d'arbres et de tout autre obstacle bloquant la visibilité et pouvant vous empêcher de voir un enfant.
- Avant et pendant que vous effectuez une marche arrière avec le produit, regardez derrière vous et vers le bas pour vérifier l'absence d'enfants en bas âge.
- Ne laissez pas des enfants utiliser la machine.
- Selon l'Académie américaine de pédiatrie, l'âge minimum pour l'utilisation d'une tondeuse autoportée est de 16 ans.
- Ne transportez pas d'enfants, même si le(s) lame(s) sont arrêtées. Les enfants pourraient tomber et se blesser grièvement ou encore gêner l'utilisation en toute sécurité du produit. Les enfants qui ont été autorisés par le passé à monter sur la machine risquent d'entrer sur la zone de tonte en espérant une promenade et d'être écrasés ou fauchés par le produit.

Instructions de sécurité pour le fonctionnement



AVERTISSEMENT: Lisez les instructions qui suivent avant d'utiliser le produit.

- N'utilisez pas la tondeuse si l'accessoire n'est pas complètement installé.
- Assurez-vous que toutes les pièces mobiles s'arrêtent avant de retirer l'herbe coincée dans le produit.
- Débarrassez la zone de travail d'objets tels que des pierres, des jouets ou encore des câbles risquant d'être happés et éjectés par les lames de la machine.
- Seules des adultes responsables peuvent utiliser le produit.
- Avant de commencer à tondre, vérifiez que personne ni aucun animal ne se trouve dans la zone de travail. Arrêtez le produit dès qu'une personne entre dans la zone de travail.
- Ralentissez avant de tourner.
- Réduisez la vitesse avant de prendre un virage.
- Désengagez les lames lorsque le produit ne tond pas.
- Désengagez les lames de la tondeuse lorsque vous déplacez le produit dans des zones où des objets projetés peuvent être dangereux.
- Portez toujours des protections pour les yeux lorsque vous utilisez le produit. Les objets projetés peuvent entraîner des blessures oculaires.
- Les statistiques montrent que les utilisateurs âgés de 60 ans ou plus sont impliqués dans un grand nombre de blessures liées à l'utilisation d'une tondeuse. Ces conducteurs doivent évaluer leur capacité à utiliser la tondeuse autoportée en toute sécurité pour pouvoir se protéger et protéger les autres contre toute blessure.

Instructions de sécurité pour utilisation en pente



AVERTISSEMENT: Lisez les instructions qui suivent avant d'utiliser le produit.

Les pentes font partie des principaux facteurs d'accident. L'utilisation en pente exige la plus grande prudence.

- Déplacez-vous dans la direction recommandée par le constructeur sur les pentes. Faites preuve de prudence lors de l'utilisation à proximité de ruptures de pente.
- Évitez de tondre de l'herbe mouillée. Les pneus risquent de patiner.
- N'utilisez en aucun cas le produit lorsque la traction, la direction ou la stabilité sont remises en question. Les pneus peuvent glisser même si les roues sont arrêtées.
- Gardez toujours le levier de vitesse engagé dans les descentes. Ne laissez pas la machine avancer en roue libre dans une descente.
- Évitez de démarrer et de vous arrêter dans une pente. Éviter de faire des changements brusques de vitesse ou de direction. Prenez les virages lentement et progressivement.
- Si les roues commencent à patiner, désengagez les lames et descendez doucement la pente en ligne droite.
- Redoublez de prudence si vous utilisez le produit avec un collecteur d'herbe ou d'autres accessoires. Ils peuvent altérer la stabilité du produit.

- La tonte d'herbe sur des terrains en pente accroît le risque que vous perdiez le contrôle du produit et qu'il se retourne. Cela peut provoquer des blessures graves, voire mortelles. Il est nécessaire de tondre l'herbe avec précaution sur les pentes. Si vous ne pouvez pas remonter une pente en marche arrière ou si vous ne vous sentez pas en sécurité, ne procédez pas à la tonte.
- Retirez les obstacles tels que les pierres et les branches.
- Coupez l'herbe sur la pente de haut en bas, et non d'un côté à l'autre.
- Ne faites pas fonctionner la machine sur un sol dont la pente est supérieure à 10°.
- Sur un terrain en pente, déplacez la machine lentement et sans à-coups.
- Identifiez et ne passez pas avec la machine au-dessus de sillons, de trous ou de bosses. Il y a plus de risque que la machine se retourne lorsque le sol n'est pas plat. L'herbe haute peut cacher des obstacles.
- Ne tondez pas d'herbe à proximité de bordures, de fossés ou de talus. Maintenez ces dangers à une distance au moins équivalente à la largeur de la machine. La machine risque de soudainement se renverser si une roue atteint le bord d'une pente raide ou d'un fossé, ou si un bord cède.

Équipement de protection individuel

AVERTISSEMENT: Lisez les instructions qui suivent avant d'utiliser le produit.

- Utilisez un équipement de protection individuel homologué lorsque vous utilisez le produit. L'équipement de protection individuel ne protège pas complètement des blessures, mais il diminue la gravité des blessures en cas d'accident. Faites appel à votre revendeur pour vous aider à sélectionner l'équipement adéquat.
- Portez toujours des protège-oreilles homologués. Une exposition prolongée au bruit risque de causer des lésions auditives permanentes.
- Portez toujours des lunettes de sécurité ou des protections pour les yeux pendant l'utilisation du produit ou pendant son entretien ou sa réparation.
- Portez toujours des chaussures ou des bottes de protection. Des embouts de sécurité en acier sont recommandés. N'utilisez pas la machine pieds nus.

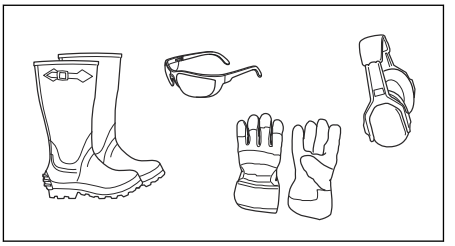

- Portez des gants en cas de besoin, par exemple lorsque vous fixez, examinez ou nettoyez l'équipement de coupe.
- Ne portez pas de vêtements amples, de bijoux ou d'autres articles pouvant s'accrocher dans les pièces mobiles.
- Ne portez pas de short lorsque vous utilisez le produit.
- Gardez toujours une trousse de premiers soins et un extincteur à portée de main.

Consignes de sécurité pour l'installation

AVERTISSEMENT: Lisez les instructions qui suivent avant d'installer le produit.

- Stationnez la tondeuse sur une surface plane.
- Enclencher le frein de stationnement.
- Placez les leviers de commande en position neutre.
- Arrêtez le moteur et retirez la clé.
- Assurez-vous que toutes les pièces mobiles s'arrêtent avant d'installer le produit.

Instructions de sécurité pour l'entretien

AVERTISSEMENT: Lisez les instructions qui suivent avant d'utiliser le produit.

AVERTISSEMENT: Le produit est lourd et peut provoquer des blessures ou endommager des biens ou la zone adjacente. N'effectuez pas l'entretien du produit ou du carter de coupe sans que ces conditions ne soient remplies :

- Le moteur est arrêté.
- La machine est garée sur un sol plat.
- Le frein de stationnement est serré.
- La clé est en position d'arrêt et retirée.
- Les lames sont désengagées.
- Toutes les pièces mobiles sont arrêtées.

- Les câbles d'allumage sont débranchés des bougies.

AVERTISSEMENT: Les gaz d'échappement du moteur contiennent du monoxyde de carbone, un gaz inodore, toxique et très dangereux. Ne faites pas fonctionner le produit dans des endroits clos ou dans lesquels le débit d'air n'est pas suffisant.

- Conservez le produit en bon état de marche. Remplacez les pièces usées ou endommagées.

  Faites preuve de prudence lors de l'entretien des lames. Enveloppez la ou les lames ou portez des gants. Remplacez les lames endommagées. Ne réparez et ne modifiez pas les lames.

  Le cas échéant, débranchez le(s) fil(s) de la bougie et le câble négatif de la batterie avant d'effectuer toute réparation.

  Pour de meilleures performances et des raisons de sécurité, procédez à l'entretien de la machine régulièrement, comme indiqué dans le schéma d'entretien. Reportez-vous à la section *Calendrier d'entretien à la page 15*.
- Les lames sont tranchantes et présentent un risque de coupures. Enroulez des protections autour des lames ou utilisez des gants de protection lorsque vous manipulez les lames.
- Assurez-vous que tous les écrous et boulons sont correctement serrés et que l'équipement est en bon état.
- La machine est homologuée uniquement avec l'équipement fourni ou recommandé par le fabricant.
- Pour toute réparation, utiliser exclusivement des pièces de rechange originales. L'utilisation d'autres pièces annule la garantie.

Installation

Introduction

AVERTISSEMENT: assurez-vous de lire et de comprendre le chapitre dédié à la sécurité avant d'installer le produit.

Pour installer le kit broyeur

AVERTISSEMENT: les lames du carter de coupe sont affûtées et peuvent causer des blessures. Utilisez des gants de protection.

1. Soulevez et soutenez la tondeuse.
2. Retirez les 3 boulons et les 3 lames de coupe. Ne jetez pas les boulons.

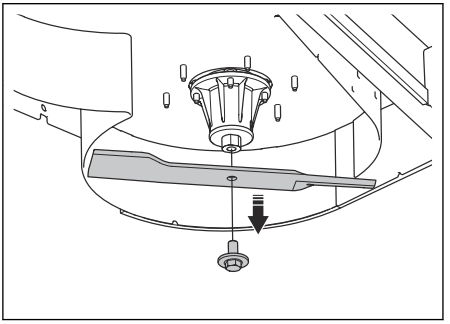

3. Retirez les 3 écrous et boulons de protection des trous situés en haut du carter de coupe.

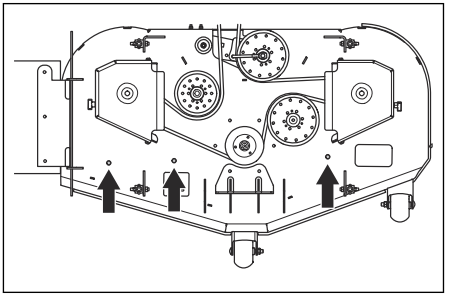

Remarque: S'il y a un déflecteur sur le carter de coupe, vous devez le retirer.

4. Placez le déflecteur d'angle gauche sur les côtés gauche et extérieur du déflecteur du carter de coupe. Alignez les trous et serrez les 2 boulons et écrous. Serrez à 15-20 ft-lb (20-27 Nm).

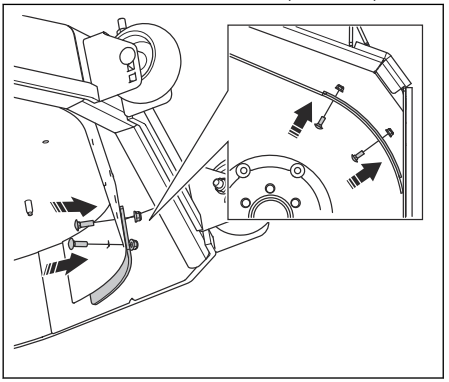

5. Placez les 3 boulons dans les languettes des déflecteurs gauche et droit et installez les écrous Pal.

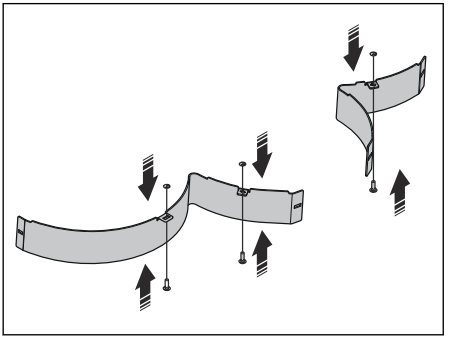

6. Placez les déflecteurs gauche et droit à travers les trous en haut du carter de coupe, en orientant les boulons vers le haut. Serrez les 3 boulons et contre-écrous. Serrez à 15-20 ft-lb (20-27 Nm).

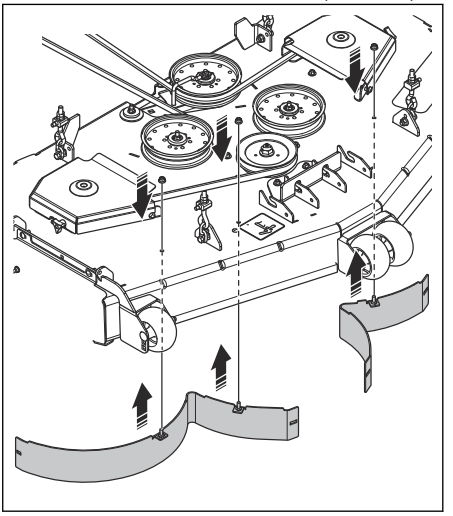

7. Serrez les 3 boulons et contre-écrous qui fixent les déflecteurs gauche et droit au déflecteur du carter de coupe. Serrez à 15-20 ft-lb (20-27 Nm).

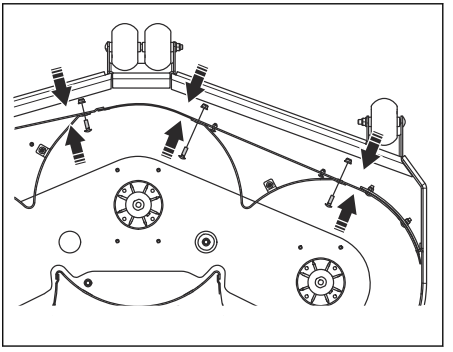

8. Installez le couvercle de broyeur. Utilisez les 4 boulons, écrous Pal et écrous comme illustré.

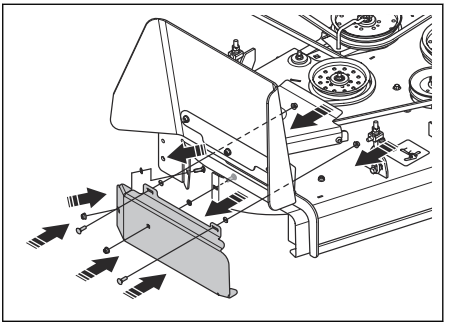

9. Installez les 3 nouveaux couteaux broyeurs. Utilisez les boulons des anciennes lames de coupe. Serrez à 90-100 ft-lb (122-135 Nm).

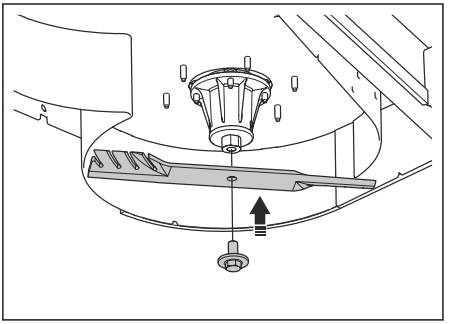

10. Assurez-vous qu'il reste du jeu entre les lames et les déflecteurs.
11. Retirez les supports et abaissez la tondeuse.

Utilisation

Introduction

AVERTISSEMENT: Avant d'utiliser le produit, vous devez lire et comprendre le chapitre sur la sécurité.

Pour utiliser le produit

- Respectez les instructions du manuel d'utilisation de la tondeuse.
- Déplacez le produit vers l'avant à faible vitesse pour obtenir un bon résultat de tonte.
- Tondez l'herbe 2 fois si elle est haute et épaisse. La première tonte doit être à la hauteur de coupe la plus élevée, et la deuxième fois à la hauteur correcte.
- Ne tondez pas la pelouse lorsqu'elle est mouillée.

Entretien

Introduction

AVERTISSEMENT: Avant d'effectuer des travaux d'entretien, vous devez lire et comprendre le chapitre sur la sécurité.

Calendrier d'entretien

* = Les instructions ne sont pas mentionnées dans ce manuel de l'opérateur.

X = Les instructions sont mentionnées dans ce manuel de l'opérateur.

O = Consultez le manuel du moteur pour obtenir des instructions.

Calendrier d'entretien pour l'opérateur

Entretien	Entretien quotidien	Intervalle d'entretien en heures		
	Avant chaque utilisation	5	25	50
Assurez-vous que les écrous et les vis sont serrés.	X			
Nettoyez le produit.				X

Nettoyage du produit

- Utilisez une brosse pour enlever l'herbe et les matières indésirables sur le produit.
- Si nécessaire, utilisez un nettoyeur haute pression et un agent de nettoyage doux. N'utilisez pas une pression d'eau supérieure à 1000 psi (68,9 bar).

Dépannage

Schéma de dépannage

Si vous ne trouvez pas de solution à votre problème dans ce manuel de l'opérateur, contactez votre atelier spécialisé Husqvarna.

Problème	Causes
Vibrations ou bruit inhabituel.	Vis ou écrous desserrés ou manquants.

Inhoud

Inleiding....17
Veiligheid....18
Installatie....21
Werking....22
Onderhoud....23
Probleemoplossing....23

Inleiding

Productbeschrijving

Dit product is een mulchbladset. Het gemaaide gras wordt gebruikt als meststof voor het gazon.

Gebruik

Dit product is gemaakt om tijdens het maaien voor kleine grasresten te zorgen om uw gazon voedingsstoffen te geven. Gebruik het product niet voor andere taken.

Productoverzicht

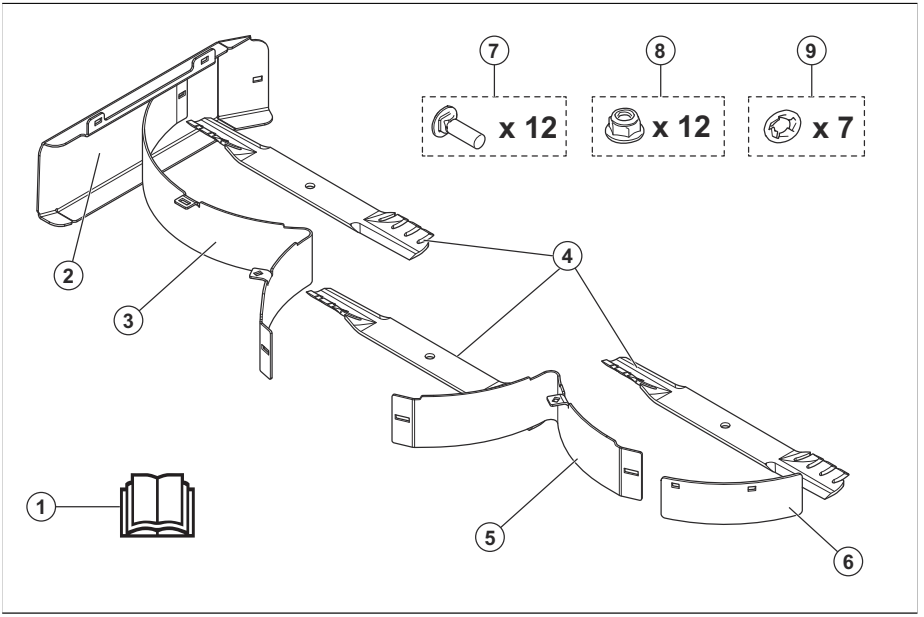

1. Bedieningshandleiding
2. Mulchkap
3. Keerplaat rechts
4. Bladen (C132)
5. Keerplaat links
6. Keerplaat hoek links
7. Bouten
8. Moeren
9. Palmoeren

Schade aan het product

We zijn niet verantwoordelijk voor schade aan ons product als:

- het product niet goed is gerepareerd.
- het product is gerepareerd met onderdelen die niet van de fabrikant afkomstig zijn, of onderdelen die niet zijn goedgekeurd door de fabrikant.
- het product een accessoire bevat dat niet afkomstig is van de fabrikant of niet is goedgekeurd door de fabrikant.
- het product niet is gerepareerd door een erkend servicepunt of door een erkende autoriteit.

Veiligheidsdefinities

Waarschuwingen, voorzorgsmaatregelen en opmerkingen worden gebruikt om te wijzen op belangrijke delen van de handleiding.



WAARSCHUWING: Wordt gebruikt om te wijzen op de kans op ernstig of fataal letsel voor de gebruiker of omstanders wanneer de instructies in de handleiding niet worden gevolgd.



OPGELET: Wordt gebruikt indien er een risico bestaat op schade aan het product en andere eigendommen of aan de omgeving wanneer de instructies in de handleiding niet worden gevolgd.

Let op: Geven verdere informatie die nodig is in een bepaalde situatie.

Algemene veiligheidsinstructies



WAARSCHUWING: Lees de volgende waarschuwingen voordat u het product gaat gebruiken.



WAARSCHUWING: Dit product kan handen en voeten amputeren en voorwerpen wegslingeren. Het niet naleven van de volgende veiligheidsinstructies kan leiden tot ernstige ongelukken of de dood.



WAARSCHUWING: Wees altijd voorzichtig bij het gebruik van de machine; wanneer u dat niet doet, kunnen de gebruiker of andere personen ernstig letsel oplopen. De eigenaar moet deze instructies begrijpen en ervoor zorgen dat de maaier alleen bediend wordt door bevoegde personen die deze instructies begrijpen. Elke persoon die de maaier bedient, moet gezond van lichaam en geest zijn en mag niet onder de invloed van verdovende middelen zijn.

- Lees, begrijp en volg de instructies en waarschuwingen in dit document, de bedieningshandleiding en op het product, motor en accessoires.
- Het product mag alleen worden gebruikt door verantwoordelijke en getrainde personen, die fysiek in staat zijn om het product te gebruiken en die vertrouwd zijn met de instructies.
- Zorg dat u een persoon informeert dat u het product gaat gebruiken, om te voorkomen dat er letsel of een ongeval plaatsvindt.
- Vervoer geen passagiers en houd omstanders uit de buurt.
- Bedien het product niet wanneer u onder invloed van alcohol of drugs bent.
- Volg de aanbevelingen van de fabrikant voor wielverzwaarders of contragewichten.
- Zorg dat u weet hoe u het product en de bedieningselementen veilig gebruikt en hoe u het product snel kunt stoppen.
- Zorg ook dat u weet wat de veiligheidspictogrammen betekenen.
- Houd het product schoon zodat plaatjes en stickers leesbaar blijven.
- Denk erom dat de bediener of gebruiker verantwoordelijk is voor ongelukken of beschadigingen aan eigendommen.
- Gebruik het product alleen bij daglicht of onder goed verlichte omstandigheden. Houd het product op een veilige afstand van gaten en andere onregelmatigheden in de grond. Kijk uit voor andere mogelijke risico's.
- Laat kinderen of andere personen die niet geschikt zijn om het product te gebruiken, geen werkzaamheden met of aan het product verrichten. De minimumleeftijd van de gebruiker kan zijn vastgelegd in plaatselijke voorschriften.
- Zorg dat er zich niemand in de buurt van het product bevindt wanneer u het product start, de aandrijving inschakelt of met het product gaat rijden.
- Houd een oogje op het verkeer als u maait nabij een weg of wanneer u een weg oversteekt.
- Gebruik het product nooit wanneer u vermoeid bent, alcohol of drugs hebt gebruikt, of als u medicijnen gebruikt die uw gezichtsvermogen, beoordelingsvermogen of coördinatie kunnen beïnvloeden.
- Parkeer het product altijd op een vlakke ondergrond met de motor uitgeschakeld.
- Wijzig de machine niet en installeer geen niet-standaard apparatuur op de machine zonder toestemming van de fabrikant. Wijzigingen aan de machine kunnen het gebruik ervan onveilig maken of de machine beschadigen.

Veiligheidsinstructies met betrekking tot kinderen



WAARSCHUWING: Kinderen kunnen ernstig of dodelijk letsel oplopen door dit product. Lees de volgende waarschuwingen voordat u het product

gaat gebruiken. Houd kinderen uit de buurt.

- Er kunnen ernstige ongelukken gebeuren als de gebruiker de aanwezigheid van kinderen niet opmerkt. Kinderen vinden dit product en maaien vaak interessant. Ga er nooit van uit dat kinderen op de plek blijven waar u ze voor het laatst hebt gezien.
- Houd kinderen uit het maaigebied en onder toezicht van een verantwoordelijke volwassene (niet de gebruiker zelf).
- Let goed op en schakel het product onmiddellijk uit als er kinderen in het werkgebied komen. Wees vooral voorzichtig bij bochten, bosjes, bomen of andere objecten die uw zicht kunnen belemmeren.
- Wees extra voorzichtig als u in de buurt komt een blinde hoek, struiken, bomen of andere voorwerpen die het zicht op kinderen kunnen belemmeren.
- Kijk achteren en kijk naar beneden of u geen kleine kinderen ziet voordat en terwijl u het product achteruit beweegt.
- Laat het product niet door kinderen bedienen.
- The American Academy of Pediatrics adviseert een minimumleeftijd van 16 jaar voor het bedienen van zitmaaiers.
- Vervoer nooit kinderen op de machine, ook niet als de messen uitgeschakeld zijn. Ze kunnen eraf vallen en ernstig gewond raken of de veilige werking van het product verstoren. Kinderen die in het verleden op het product hebben meegereden kunnen plotseling in het maaigebied opduiken omdat ze nog een keer willen meerijden en onder het product terechtkomen tijdens het (achteruit-)rijden.

Veiligheidsinstructies voor bediening



WAARSCHUWING: Lees de volgende waarschuwingen voordat u het product gaat gebruiken.

- Gebruik de maaier niet als de accessoire niet volledig geïnstalleerd is.
- Zorg ervoor dat alle bewegende delen gestopt zijn voordat u verstopt gras uit het product verwijdert.
- Verwijder stenen, speelgoed, draden, enz. uit het werkgebied, omdat deze anders door de messen kunnen worden weggeslingerd.
- Het product mag alleen worden gebruikt door verantwoordelijke volwassen personen.
- Zorg ervoor dat er zich geen mensen en huisdieren in het gebied bevinden voordat u begint met maaien. Schakel het product uit als iemand het werkgebied betreedt.
- Verlaag de snelheid voordat u draait.
- Verlaag de rijsnelheid voordat u een bocht neemt.
- Schakel de bladen uit wanneer het product niet maait.
- Schakel de maaibladen uit wanneer u het product verplaatst over gebieden waar weggeslingerde objecten gevaarlijk kunnen zijn.
- Draag oogbescherming wanneer u het product gebruikt. Weggeslingerde objecten kunnen schade aan ogen veroorzaken.
- Uit onderzoek blijkt dat gebruikers van 60 jaar en ouder vaak zijn betrokken bij ongevallen met zitmaaiers. Deze gebruikers moeten beoordelen of ze de zitmaaier veilig genoeg kunnen bedienen om zichzelf en anderen tegen letsel te beschermen.

Veiligheidsinstructies voor gebruik op hellingen



WAARSCHUWING: Lees de volgende waarschuwingen voordat u het product gaat gebruiken.

Hellingen zijn een belangrijke factor in verband met ongevallen. Wees extra voorzichtig als u op een helling rijdt.

- Rijd op hellingen in de door de fabrikant aanbevolen richting. Wees voorzichtig bij het werken in de buurt van steile hellingen.
- Maai het gras niet als het nat is. De banden kunnen hun grip verliezen.
- Gebruik het product niet onder omstandigheden waarbij tractie, besturing of stabiliteit onzeker is. De banden kunnen ook gaan schuiven als de wielen tot stilstand zijn gekomen.
- Zet het product altijd in een versnelling als u een helling af rijdt. Laat de machine niet bergafwaarts rijden.
- Vermijd starten of stoppen op hellingen. Vermijd abrupte veranderingen in snelheid en richting. Neem bochten langzaam en geleidelijk.
- Als de banden hun grip verliezen, schakelt u de messen uit en rijdt u langzaam verder de helling af.
- Wees extra voorzichtig bij gebruik van het product met een grasopvangbak of andere accessoires. Deze kunnen de stabiliteit van het product beïnvloeden.
- Maaien op een helling verhoogt het risico dat u de controle over het product verliest en dat het product kantelt. Dit kan ernstig of dodelijk letsel veroorzaken. Bij maaien op een helling is het van groot belang voorzichtig te werk te gaan. Als u niet achteruit tegen een helling op kunt rijden of als u zich daar niet prettig bij voelt, maai de helling dan niet.
- Verwijder stenen, takken en andere obstakels.
- Maai verticaal tegen de helling omhoog en omlaag, niet van links naar rechts.
- Gebruik het product niet op een helling van meer dan 10°.

- Rijd op hellingen gelijkmatig en langzaam.
- Kijk uit voor en rijd niet over voren, kuilen en hobbels. Er bestaat een grotere kans dat het product kantelt op een ondergrond die niet vlak is. Obstakels kunnen moeilijk te zien zijn door hoog gras.
- Maai niet in de buurt van randen, greppels of hellingen. Houd ten minste de breedte van de machine uit de buurt van deze gevaren. Het product kan plotseling kantelen als een van de wielen over de randen van een steile helling of greppel komt, of als een berm inzakt.

Persoonlijke beschermingsuitrusting

WAARSCHUWING: Lees de volgende waarschuwingen voordat u het product gaat gebruiken.

- Draag tijdens het gebruik van het product altijd goedgekeurde persoonlijke beschermingsmiddelen. Persoonlijke beschermingsuitrusting kunnen niet alle risico's uitsluiten maar kunnen de ernst van eventueel letsel helpen beperken. Vraag uw dealer u te helpen bij het kiezen van de juiste beschermingsmiddelen.
- Gebruik altijd goedgekeurde gehoorbescherming. Langdurige blootstelling aan lawaai kan leiden tot permanente gehoorbeschadiging.
- Draag altijd een veiligheidsbril of oogbescherming tijdens het gebruik van het product of tijdens het uitvoeren van onderhoud of het repareren van de machine.
- Draag altijd veiligheidsschoenen of veiligheidslaarzen. Stalen neuzen worden aanbevolen. Gebruik het product niet met blote voeten.

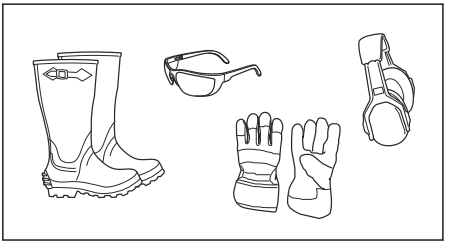

- Draag indien nodig handschoenen, bijvoorbeeld bij het monteren, inspecteren of reinigen van de snijuitrusting.
- Draag geen loszittende kleding, sieraden of andere voorwerpen die vast kunnen komen te zitten in bewegende delen.
- Draag geen korte broek wanneer u het product bedient.
- Houd een EHBO/doos en brandblusser binnen handbereik.

Veiligheidsinstructies voor installatie

WAARSCHUWING: Lees de volgende waarschuwingen voordat u het product gaat installeren.

- Plaats de maaier op een vlakke ondergrond.
- Schakel de parkeerrem in.
- Zet de besturingshendels in de neutrale stand.
- Stop de motor en verwijder de sleutel.
- Zorg ervoor dat alle bewegende onderdelen gestopt zijn voordat u het product installeert.

Veiligheidsinstructies voor onderhoud

WAARSCHUWING: Lees de volgende waarschuwingen voordat u het product gaat gebruiken.

WAARSCHUWING: Het product is zwaar en kan letsel of schade aan eigendommen of de omgeving veroorzaken. Voer geen onderhoud uit aan het product of het maaidek zonder aan deze voorwaarden te voldoen:

- De motor is uitgeschakeld.
- Het product is op een vlakke ondergrond geparkeerd.
- De parkeerrem is ingeschakeld.
- De contactsleutel staat in de stopstand en is verwijderd.
- De messen zijn uitgeschakeld.
- Alle bewegende delen zijn gestopt.
- De ontstekingskabels zijn van de bougies weggenomen indien van toepassing.

WAARSCHUWING:
Uitlaatgassen van een motor bevatten koolmonoxide, een geurloos, giftig en uiterst gevaarlijk gas. Gebruik het product niet in gesloten ruimten of ruimten met onvoldoende luchtstroming.

- Houd het product in goede staat. Vervang versleten of beschadigde onderdelen.

  Wees voorzichtig bij het uitvoeren van onderhoud aan de messen. Dek messen af of draag handschoenen. Vervang beschadigde messen. Repareer of wijzig messen niet.

  Koppel, indien aanwezig, de bougiekabel(s) en de negatieve accukabel los voordat u reparaties uitvoert.

  Voor optimale prestaties en veiligheid adviseren wij u het product te onderhouden volgens het

onderhoudsschema. Zie *Onderhoudsschema op pagina 23*.

- De messen zijn erg scherp en kunnen snijwonden veroorzaken. Voorzie de messen van bescherming of draag beschermende handschoenen wanneer u aan de messen werkt.
- Zorg dat alle moeren en bouten goed zijn vastgedraaid en dat de apparatuur in goede staat is.
- Het product is alleen goedgekeurd voor gebruik in combinatie met de uitrusting die wordt geleverd of wordt aanbevolen door de fabrikant.
- Gebruik bij reparaties uitsluitend originele onderdelen. Bij het gebruik van andere onderdelen vervalt de garantie.

Installatie

Inleiding

WAARSCHUWING: Zorg dat u het hoofdstuk over veiligheid hebt gelezen en begrepen voordat u het product monteert.

De mulchset monteren

WAARSCHUWING: De bladen op het maaidek zijn scherp en kunnen letsel veroorzaken. Draag veiligheidshandschoenen.

1. Til de maaier op en ondersteun deze.
2. Verwijder de 3 bouten en 3 maaibladen. Gooi de bouten niet weg.

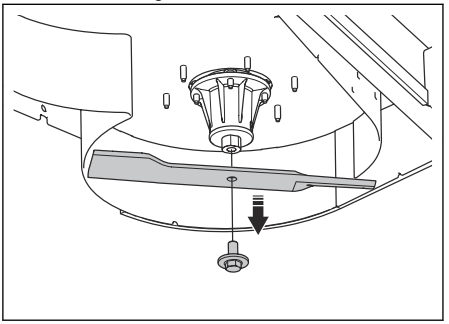

3. Verwijder de 3 beschermende moeren en bouten uit de gaten in de bovenkant van het maaidek.

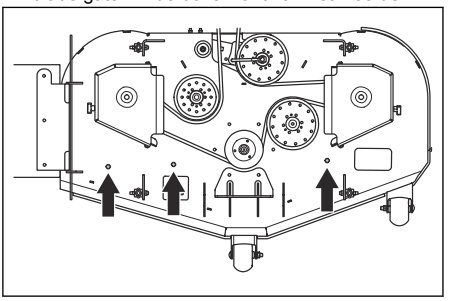

Let op: Als er een keerplaat op het maaidek zit, moet u die keerplaat verwijderen.

4. Plaats de keerplaat hoek links op de linker- en buitenkant van de keerplaat van het maaidek. Lijn de gaten uit en haal de 2 bouten en moeren aan. Haal aan met 20-27 Nm (15–20 ft-lb).

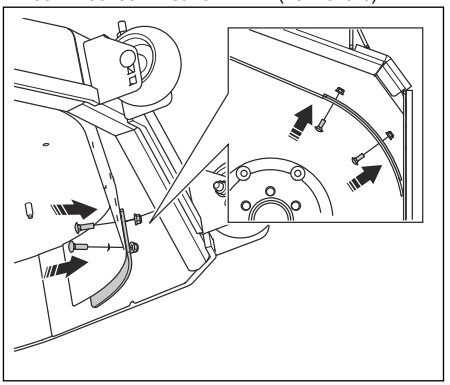

5. Steek de 3 bouten door de lippen op de linker en rechter keerplaat en breng de palmoeren aan.

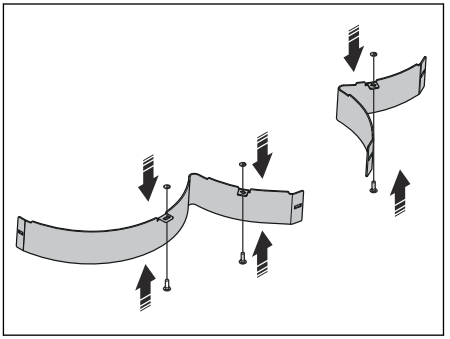

6. Plaats de linker en rechter keerplaat met de bouten omhoog door de gaten in de bovenkant van het maaidek. Haal de 3 bouten en borgmoeren aan. Haal aan met 20-27 Nm (15–20 ft-lb).

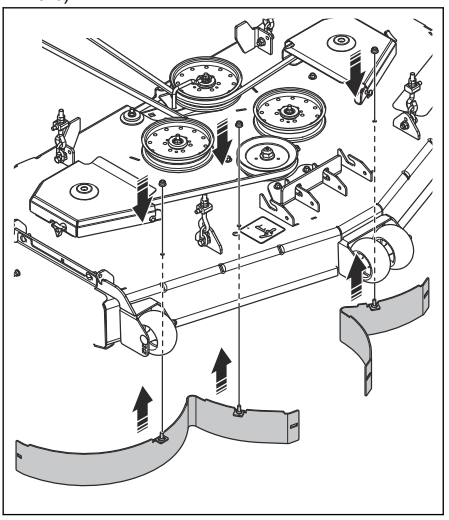

7. Draai de 3 bouten en borgmoeren vast waarmee de linker en rechter keerplaat aan de keerplaat van het maaidek zijn bevestigd. Haal aan met 20-27 Nm (15–20 ft-lb).

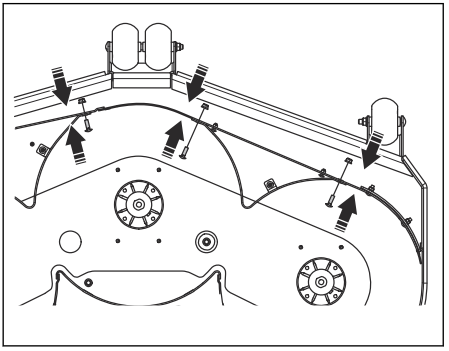

8. Monteer de mulchkap. Gebruik de 4 bouten, palmoeren en moeren zoals afgebeeld.

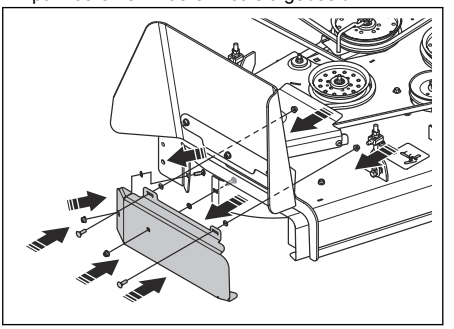

9. Breng de nieuwe 3 mulchbladen aan. Gebruik de bouten van de oude maaibladen. Haal aan met 122-135 Nm (90–100 ft-lb).

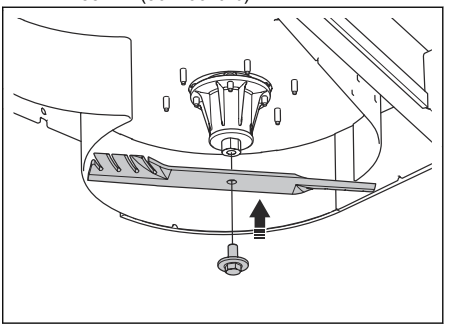

10. Zorg ervoor dat er speling is tussen de bladen en de keerplaten.
11. Verwijder de steunen en laat de maaier zakken.

Werking

Inleiding

WAARSCHUWING: Voordat u het product gaat gebruiken, dient u het hoofdstuk over veiligheid te lezen en hebben begrepen.

Het product gebruiken

- Volg de gebruiksaanwijzing in de bedieningshandleiding voor de maaier.
- Beweeg het product met lage snelheid vooruit voor een goed maairesultaat.
- Maai het gras 2 keer als het hoog en dik is. Het eerste maaien moet op de hoogste maaihoogte zijn en de tweede keer op de juiste hoogte.
- Maai geen nat gras.

Onderhoud

Inleiding

WAARSCHUWING: Voordat u onderhoudswerkzaamheden gaat uitvoeren, dient u het hoofdstuk over veiligheid te lezen en hebben begrepen.

Onderhoudsschema

* = De instructies zijn niet opgenomen in deze bedieningshandleiding.

Onderhoud	Dagelijks onderhoud uitvoeren	Onderhoudsinterval in uren		
	Vóór gebruik	5	25	50
Controleer of de moeren en schroeven goed zijn vastgedraaid.	X			
Reinig het product.				X

X = De instructies zijn opgenomen in deze gebruikershandleiding.

O = Raadpleeg de motorhandleiding voor instructies.

Onderhoudsschema voor de gebruiker

Product reinigen

- Gebruik een borstel om ongewenst materiaal en gras op het product te verwijderen.
- Gebruik indien nodig een hogedrukreiniger en een mild reinigingsmiddel. Overschrijd een waterdruk van 1000 psi (68,9 bar) niet.

Probleemoplossing

Schema voor storingzoeken

Als u in deze bedieningshandleiding geen oplossing voor uw probleem kunt vinden, neem dan contact op met uw Husqvarna-servicewerkplaats.

Probleem	Oorzaak
Ongebruikelijke trillingen of geluid.	Losse of ontbrekende schroeven of moeren.

Sommario

Introduzione..... 24
Sicurezza..... 25
Installazione..... 28
Utilizzo..... 29
Manutenzione..... 30
Ricerca guasti..... 30

Introduzione

Descrizione del prodotto

Questo prodotto è un kit lama per pacciamatura. L'erba tagliata viene utilizzata come fertilizzante per il prato.

Uso previsto

Questo prodotto è stato realizzato per tagliare piccoli frammenti di erba durante il funzionamento del tagliaerba per fornire nutrimento al tuo prato. Non utilizzare il prodotto per altre attività.

Panoramica del prodotto

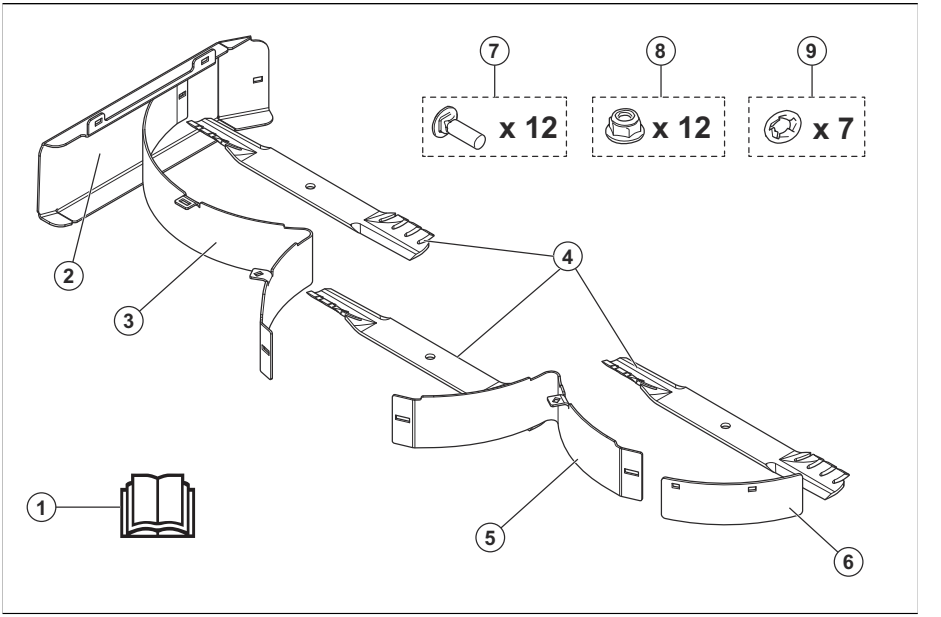

1. Manuale operatore
2. Coperchio di pacciamatura
3. Deflettore destro
4. Lame (x3)
5. Deflettore sinistro
6. Deflettore angolo sinistro
7. Viti
8. Dadi
9. Dadi di sicurezza

Danni al prodotto

Non siamo responsabili dei danni al prodotto se:

- Il prodotto viene riparato in modo errato.
- Il prodotto viene riparato con parti che non provengono o non sono omologate dal produttore.
- Il prodotto contiene un accessorio che non proviene o non è omologato dal produttore.
- Il prodotto non viene riparato presso un centro di assistenza autorizzato o presso un'autorità competente.

Definizioni di sicurezza

Le avvertenze, le precauzioni e le note sono utilizzate per evidenziare le parti importanti del manuale.



AVVERTENZA: Utilizzato se è presente un rischio di lesioni o morte dell'operatore o di passanti nel caso in cui le istruzioni del manuale non vengano rispettate.



ATTENZIONE: Utilizzato se è presente un rischio di danni al prodotto, ad altri materiali oppure alla zona adiacente nel caso in cui le istruzioni del manuale non vengano rispettate.

Nota: Utilizzato per fornire ulteriori informazioni necessarie in una determinata situazione.

Istruzioni di sicurezza generali



AVVERTENZA: Leggere le seguenti avvertenze prima di utilizzare il prodotto.



AVVERTENZA: Il prodotto ha una potenza sufficiente per amputare mani o piedi e scagliare violentemente gli oggetti. La mancata osservanza delle seguenti norme di sicurezza può essere causa di lesioni gravi o addirittura mortali.



AVVERTENZA: Il mancato rispetto delle procedure di sicurezza durante l'uso può provocare gravi lesioni all'operatore o ad altre persone. Il proprietario deve leggere attentamente queste istruzioni e consentire l'uso del tagliaerba esclusivamente a persone autorizzate che abbiano letto e compreso queste istruzioni. Tutte le persone che utilizzano il tagliaerba devono essere in buone condizioni fisiche e mentali e non essere sotto l'effetto di farmaci, alcool o sostanze stupefacenti.

- Leggere, comprendere e seguire le istruzioni e le avvertenze riportate nel presente manuale e sul prodotto, sul motore e sugli accessori.
- Il prodotto deve essere utilizzato esclusivamente da persone formate responsabili che abbiano dimestichezza con le istruzioni.
- Assicurarsi di informare una persona che si intende utilizzare il prodotto, qualora si verifichino infortuni o incidenti.
- Non trasportare passeggeri e tenere lontane le persone.
- Non utilizzare il prodotto sotto l'effetto di farmaci o alcolici.
- Rispettare le raccomandazioni del produttore relativamente a pesi delle ruote o contrappesi.
- Apprendere l'uso del prodotto e i comandi e imparare come arrestare il prodotto rapidamente.
- Apprendere a riconoscere le decalcomanie di sicurezza.
- Conservare il prodotto pulito in modo che sia possibile leggere chiaramente i simboli e gli adesivi.
- Tenere presente che l'operatore potrà essere ritenuto responsabile di eventuali incidenti che coinvolgano altre persone o i loro beni.
- Utilizzare il prodotto solo alla luce solare o in altre condizioni di sufficiente illuminazione. Tenere il prodotto a distanza di sicurezza da buche o altre irregolarità nel suolo. Prestare attenzione ad altri possibili rischi.
- Non consentire ai bambini, o ad altre persone non autorizzate all'utilizzo del prodotto, di utilizzarlo o eseguirne la manutenzione. Possono essere in vigore norme locali che limitano l'età dell'operatore.
- Assicurarsi che nessuno si trovi in prossimità del prodotto quando si avvia il prodotto, si inserisce la marcia o quando il prodotto si inizia a muovere.
- Tenere d'occhio il traffico quando si taglia in prossimità di una strada o la si attraversa.
- Non utilizzare mai il prodotto in condizioni di stanchezza oppure sotto l'effetto di alcolici, stupefacenti o farmaci in grado di compromettere la vista, l'attenzione, la coordinazione o il giudizio.
- Parcheggiare sempre il prodotto su una superficie piana con il motore spento.
- Non modificare o installare dispositivi non standard sull'unità senza il consenso del fabbricante. Qualsiasi modifica all'unità può renderne pericoloso l'utilizzo o arrecare danni all'unità stessa.

Istruzioni di sicurezza relative ai bambini



AVVERTENZA: I bambini posso subire lesioni gravi o mortali. Leggere le seguenti avvertenze prima di utilizzare il prodotto. Tenere lontani i bambini.

- La mancata attenzione a bambini nelle vicinanze della macchina può provocare tragici incidenti. I bambini sono spesso attratti dal prodotto e dall'attività di taglio. Non presumere mai che i bambini resteranno nel punto in cui sono stati visti l'ultima volta.
- Tenere i bambini lontani dall'area operativa e farli sorvegliare da un adulto responsabile che non sia l'operatore.
- Restare vigili e arrestare il prodotto immediatamente se i bambini accedono all'area di lavoro. Prestare estrema attenzione nei pressi di angoli, cespugli, alberi o altri oggetti che ostacolano la visuale.
- Prestare particolare attenzione nelle vicinanze di angoli ciechi, cespugli, alberi o altri oggetti che potrebbero limitare la visibilità e impedire di vedere un bambino.
- Prima e durante lo spostamento del prodotto in retromarcia, guardare indietro e in basso per individuare l'eventuale presenza di bambini piccoli.
- Non lasciare che i bambini utilizzino il prodotto.
- L'American Academy of Pediatrics sconsiglia l'utilizzo di trattorini tagliaerba ai minori di 16 anni.
- Non trasportare mai i bambini, nemmeno con le lame disinserite. Potrebbero cadere e subire gravi lesioni oppure impedire una manovra sicura del prodotto. I bambini che sono stati fatti salire sul prodotto in precedenza possono comparire improvvisamente nell'area di taglio per ripetere l'esperienza e possono essere travolti in marcia avanti o retromarcia.

Istruzioni di sicurezza per l'uso



AVVERTENZA: Leggere le seguenti avvertenze prima di utilizzare il prodotto.

- Non azionare il tagliaerba se l'accessorio non è completamente installato.
- Assicurarsi che tutte le parti mobili si fermino prima di rimuovere l'erba incastrata dal prodotto.
- Liberare l'area da oggetti come pietre, giocattoli, fili, ecc. che possono rimanere incastrati nelle lame ed essere scagliati in aria.
- Consentire l'utilizzo del prodotto solo ad adulti responsabili.
- Accertarsi che non vi sia nessuna persona o animale domestico nelle vicinanze prima di iniziare l'attività di taglio. Fermare il prodotto se qualcuno accede all'area di lavoro.
- Ridurre la velocità prima di svoltare.
- Ridurre la velocità prima di svoltare ad angolo.
- Sganciare le lame quando il prodotto non è attivo.
- Sganciare le lame del tagliaerba quando si sposta il prodotto in aree in cui ci sono oggetti che possono essere proiettati e creare un pericolo.
- Utilizzare una protezione per gli occhi durante l'utilizzo del prodotto. Gli oggetti che vengono scagliati possono provocare lesioni oculari.
- I dati dimostrano che gli operatori di età superiore a 60 anni sono coinvolti in percentuale maggiore in incidenti e infortuni correlati all'utilizzo dei tagliaerba. Questi operatori devono valutare le proprie capacità di utilizzare il trattorino tagliaerba in modo sufficientemente sicuro per proteggere se stessi e gli altri da eventuali lesioni.

Istruzioni di sicurezza per l'utilizzo in pendenza



AVVERTENZA: Leggere le seguenti avvertenze prima di utilizzare il prodotto.

Le pendenze sono un fattore importante per gli incidenti. Procedere con la massima cautela sui pendii.

- Spostarsi nella direzione consigliata dal produttore su pendenze. Prestare attenzione durante il funzionamento in prossimità di dislivelli.
- Non tagliare erba bagnata. Gli pneumatici possono perdere trazione.
- Non utilizzare il prodotto in condizioni in cui siano presenti trazione, sterzata o stabilità precarie. Gli pneumatici potrebbero slittare anche se le ruote sono ferme.
- Tenere sempre il prodotto con la marcia ingranata quando si guida su un pendio. Non procedere in discesa.
- Non avviare o arrestare il prodotto sulle pendenze. Non effettuare bruschi cambiamenti di velocità o di direzione di marcia. Effettuare le svolte lentamente e gradualmente.
- Se gli pneumatici perdono trazione, disinnestare le lame e proseguire lentamente la discesa in linea retta.
- Prestare la massima attenzione quando si aziona il prodotto con raccoglierba o altri accessori. Questi possono modificare la stabilità del prodotto.
- La falciatura dell'erba su terreni in pendenza aumenta il rischio di perdita di controllo e di ribaltamento del prodotto. Ciò può causare lesioni anche mortali. È necessario falciare l'erba con cautela su qualsiasi terreno in pendenza. Se non è possibile effettuare la retromarcia su un terreno in pendenza o se ci si sente insicuri, non effettuare la falciatura.
- Rimuovere pietre, rami o altri ostacoli.
- Tagliare l'erba sulla pendenza verso l'alto e verso il basso, non da lato a lato.

- Non utilizzare il prodotto su terreni con pendenze superiori a 10°.
- Spostarsi gradualmente e lentamente su terreni in pendenza.
- Evitare di attraversare solchi, buche e dossi. Vi è un rischio più elevato che il prodotto si ribalti su un terreno non piano. L'erba alta può nascondere eventuali ostacoli.
- Non tagliare in prossimità di bordi, fossi o argini. Tenere la macchina lontano da questi pericoli per una distanza pari ad almeno la sua larghezza. Il prodotto può ribaltarsi improvvisamente se una ruota si muove oltre il bordo di una pendenza ripida o un fosso, o se un bordo cede.

Dispositivi di protezione individuale

AVVERTENZA: Leggere le seguenti avvertenze prima di utilizzare il prodotto.

- Usare sempre abbigliamento protettivo personale omologato quando si utilizza il prodotto. L'uso di abbigliamento protettivo personale non elimina il rischio di lesioni, ma ne riduce la gravità in caso di incidente. Farsi consigliare dal rivenditore per la scelta dell'attrezzatura adatta.
- Usare sempre cuffie protettive omologate. Una lunga esposizione al rumore può comportare lesioni permanenti all'udito.
- Indossare sempre occhiali di sicurezza o protezioni per gli occhi quando si utilizza il prodotto o si eseguono manutenzione o riparazioni.
- Indossare sempre scarpe o stivali protettivi. Si raccomanda l'uso di punte in acciaio. Non utilizzare il prodotto a piedi nudi.

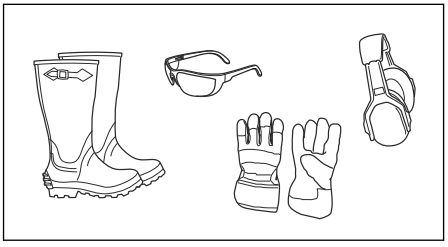

- Indossare i guanti quando è necessario, per esempio durante il collegamento, l'ispezione o la pulizia dell'attrezzatura di taglio.
- Non indossare abbigliamento non aderente, gioielli o altri oggetti che potrebbero impigliarsi nelle parti in movimento.
- Non indossare pantaloni corti quando si utilizza il prodotto.
- Tenere a portata di mano il kit di primo soccorso o un estintore.

Istruzioni di sicurezza per l'installazione

AVVERTENZA: Leggere le seguenti avvertenze prima di installare il prodotto.

- Parcheggiare il tagliaerba su una superficie piana.
- Inserire il freno di stazionamento.
- Portare le leve di comando del movimento in posizione di folle.
- Spegnere il motore/motorino e rimuovere la chiave.
- Assicurarsi che tutte le parti mobili siano ferme prima di installare il prodotto.

Istruzioni di sicurezza per la manutenzione

AVVERTENZA: Leggere le seguenti avvertenze prima di utilizzare il prodotto.

AVVERTENZA: Il prodotto ha un peso elevato e può causare lesioni o danni alle cose o alla zona adiacente. Non eseguire la manutenzione del prodotto o del piatto di taglio senza che queste condizioni vengano soddisfatte:

- Il motore o il motorino sono spenti.
- Il prodotto è parcheggiato su una superficie piana.
- Il freno di stazionamento è azionato.
- Chiave in posizione di arresto e rimossa.
- Le lame sono disinserite.
- Tutte le parti mobili si sono fermate.
- I cavi di accensione sono stati rimossi dalle candele ove possibile.

AVVERTENZA: I fumi di scarico del motore contengono monossido di carbonio, un gas inodore, velenoso ed estremamente pericoloso. Non utilizzare il prodotto in spazi chiusi o con un flusso d'aria insufficiente.

- Mantenere il prodotto in buone condizioni. Sostituire le parti usurate o danneggiate.

  Prestare attenzione durante la manutenzione delle lame. Avvolgere le lame o indossare i guanti. Sostituire le lame danneggiate. Non riparare o modificare le lame.

  Se in dotazione, scollegare i cavi delle candele e il cavo negativo della batteria prima di eseguire qualsiasi riparazione.

Per garantire le migliori prestazioni e la sicurezza, effettuare la manutenzione del prodotto a intervalli regolari come indicato nel programma di manutenzione. Fare riferimento a *Programma di manutenzione alla pagina 30*.

- Le lame sono affilate e possono causare tagli. Posizionare paraventi attorno alle lame o usare guanti protettivi quando si lavora su di esse.
- Assicurarsi che tutti i dadi e i bulloni siano serrati correttamente e che l'attrezzatura sia in buone condizioni.
- Il prodotto è testato e approvato solo con l'attrezzatura in dotazione o raccomandata dal produttore.
- Utilizzare esclusivamente parti originali per le riparazioni. L'utilizzo di altre parti rende nulla la garanzia.

Installazione

Introduzione

AVVERTENZA: Leggere e comprendere il capitolo sulla sicurezza prima di installare il prodotto.

Installazione del kit di pacciamatura

AVVERTENZA: Le lame sul piatto di taglio sono affilate e possono causare lesioni. Usare guanti protettivi.

1. Sollevare e sostenere il tagliaerba.
2. Rimuovere i 3 bulloni e le 3 lame da taglio. Non gettare i bulloni.

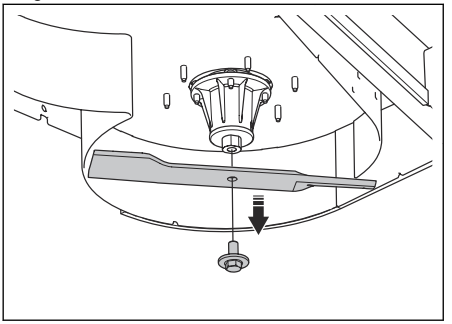

3. Rimuovere i 3 dadi e bulloni di protezione dai fori nella parte superiore del piatto di taglio.

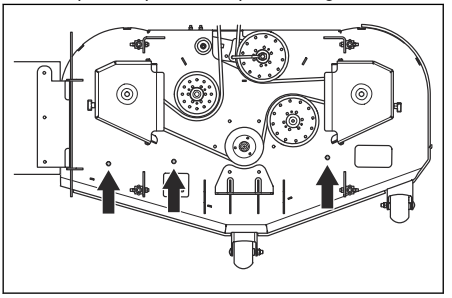

Nota: Se sul piatto di taglio è presente un deflettore, rimuoverlo.

4. Posizionare il deflettore dell'angolo sinistro sul lato sinistro e sul lato esterno del deflettore del piatto di taglio. Allineare i fori e serrare i 2 bulloni e i dadi. Serrare a 20–27 Nm (15–20 ft-lb).

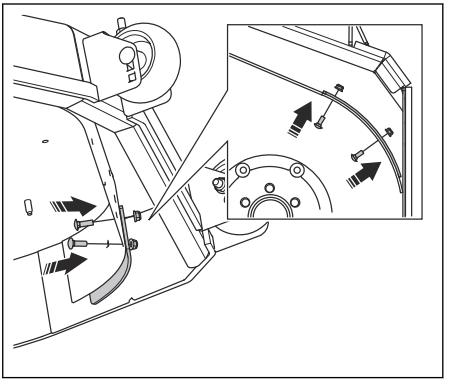

5. Inserire i 3 bulloni attraverso le linguette sul deflettore sinistro e destro e montare i dadi di sicurezza.

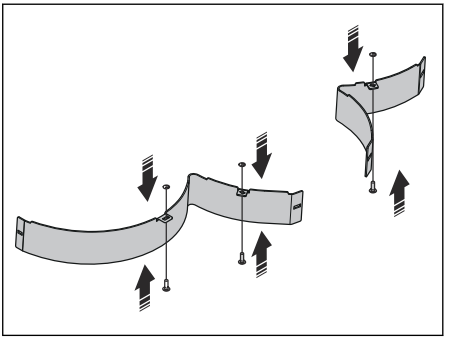

6. Posizionare il deflettore sinistro e destro con i bulloni verso l'alto attraverso i fori nella parte superiore del piatto di taglio. Serrare i 3 bulloni e i controdadi. Serrare a 20–27 Nm (15–20 ft-lb).

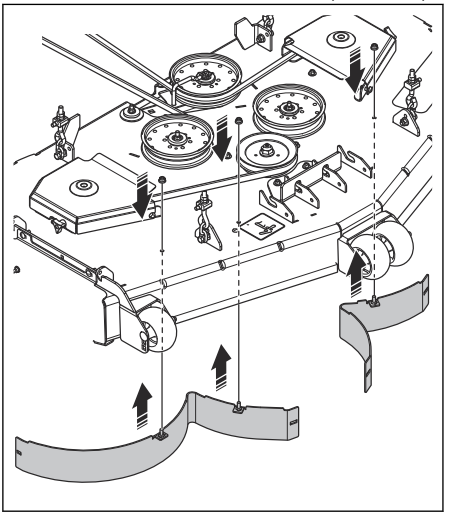

7. Serrare i 3 bulloni e i controdadi che fissano il deflettore sinistro e destro al deflettore del piatto di taglio. Serrare a 20–27 Nm (15–20 ft-lb).

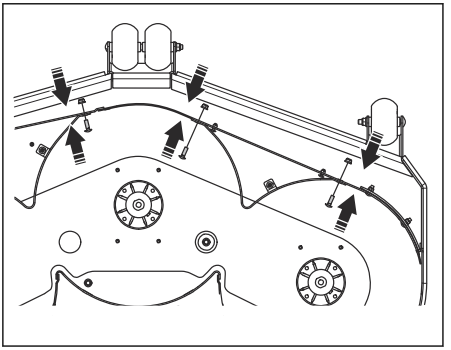

8. Montare il coperchio di pacciamatura. Utilizzare i 4 bulloni, i dadi di sicurezza e i dadi come illustrato.

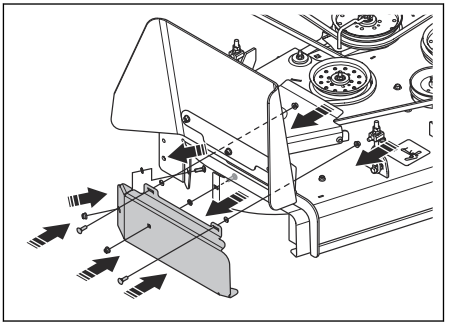

9. Installare le 3 nuove lame di pacciamatura. Utilizzare i bulloni delle vecchie lame da taglio. Serrare a 122–135 Nm (90–100 ft-lb).

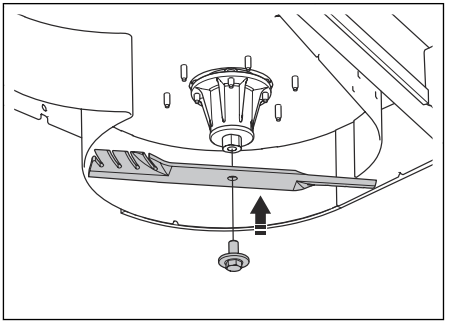

10. Assicurarsi che vi sia gioco tra le lame e i deflettori.
11. Togliere i supporti e abbassare il tagliaerba.

Utilizzo

Introduzione

AVVERTENZA: Prima di utilizzare il prodotto, è necessario leggere e comprendere il capitolo relativo alla sicurezza.

Utilizzo del prodotto

- Attenersi alle istruzioni riportate nel manuale dell'operatore per il tagliaerba.
- Muovere il prodotto in avanti a bassa velocità per ottenere un buon risultato di taglio.
- Tagliare l'erba 2 volte se l'erba è alta e spessa. Il primo taglio deve essere all'altezza di taglio massima e la seconda volta all'altezza corretta.
- Non tagliare il prato bagnato.

Manutenzione

Introduzione

AVVERTENZA: Prima di eseguire qualsiasi lavoro di manutenzione, è necessario leggere e capire il capitolo relativo alla sicurezza.

Programma di manutenzione

* = Le istruzioni non sono riportate in questo manuale dell'operatore.

X = le istruzioni sono riportate in questo manuale dell'operatore.

O = Per le istruzioni, fare riferimento al manuale del motore.

Programma di manutenzione per l'operatore

Manutenzione	Manutenzione giornaliera	Intervallo di manutenzione in ore		
	Prima dell'uso	5	25	50
Accertarsi che i dadi e le viti siano ben serrati.	X			
Pulire il prodotto.				X

Pulizia del prodotto

- Utilizzare una spazzola per rimuovere materiale superfluo ed erba dal prodotto.
- Se necessario, impiegare una lancia ad alta pressione e un detergente leggero. La pressione dell'acqua non deve superare i 68,9 bar (1000 PSI).

Ricerca guasti

Programma di ricerca guasti

Se non si riesce a trovare la soluzione al problema in questo manuale operatore, rivolgersi alla propria officina autorizzata Husqvarna.

Problema	Causa
Vibrazioni o rumori insoliti.	Viti o dadi allentati o mancanti.

Contenido

Introducción..... 31
Seguridad.....32
Instalación.....35
Funcionamiento..... 37
Mantenimiento..... 37
Resolución de problemas..... 37

Introducción

Descripción del producto

Este producto es un kit de cuchillas trituradoras. La hierba cortada se utiliza como fertilizante para el césped.

Uso previsto

Este producto se ha diseñado para recortar la hierba en pequeños trozos durante la operación de corte y aportar así nutrientes al césped. No utilice el producto para otras tareas.

Descripción del producto

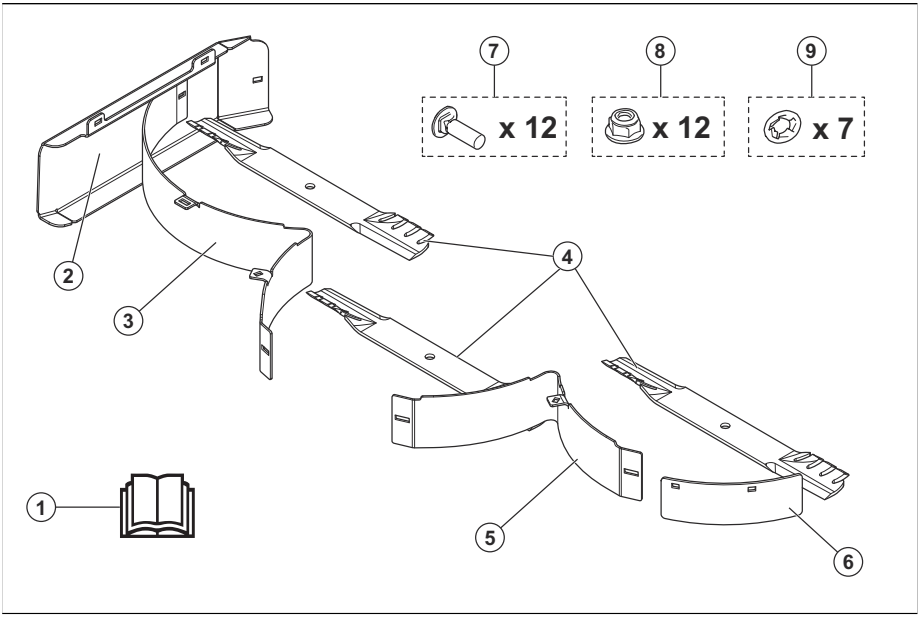

1. Manual de usuario
2. Cubierta del triturador
3. Deflector derecho
4. Cuchillas (3)
5. Deflector izquierdo
6. Deflector de esquina izquierda
7. Pernos
8. Tuercas
9. Tuercas Palnut

Daños en el producto

No nos hacemos responsables de los daños que pueda sufrir el producto si:

- El producto se ha reparado incorrectamente.
- El producto se ha reparado con piezas que no eran del fabricante o no autorizadas por el fabricante.
- El producto tiene un accesorio que no es del fabricante o no está autorizado por este.
- El producto no se ha reparado en un centro de servicio autorizado o por un organismo homologado.

Definiciones de seguridad

Las advertencias, precauciones y notas se utilizan para destacar información especialmente importante del manual.

ADVERTENCIA: Indica un riesgo de lesiones o incluso de muerte del usuario o de las personas cercanas si no se respetan las instrucciones del manual.

PRECAUCIÓN: Indica un riesgo de daños en el producto, otros materiales o el área adyacente si no se respetan las instrucciones del manual.

Nota: Se usa para proporcionar más información necesaria en una situación determinada.

Instrucciones generales de seguridad

ADVERTENCIA: Lea las siguientes instrucciones de advertencia antes de utilizar el producto.

ADVERTENCIA: Este producto puede amputar las manos y los pies, además de lanzar objetos al aire. Si no se cumplen las instrucciones de seguridad siguientes existe el riesgo de sufrir heridas graves o muerte.

ADVERTENCIA: No atender a estas prácticas de funcionamiento seguro puede provocar lesiones graves al usuario y a otras personas.
El propietario debe entender estas instrucciones y no debe permitir que utilicen el cortacésped personas sin autorización y conocimiento de dichas instrucciones. Toda persona que utilice el cortacésped debe estar en pleno uso de sus facultades mentales y físicas y no debe encontrarse bajo la influencia de ninguna sustancia psicoactiva.

- Lea, comprenda y siga las instrucciones y advertencias de este documento, del manual de usuario y de la máquina, el motor y los accesorios.
- Únicamente deje que utilicen la máquina usuarios responsables que tengan capacidad física para hacerlo y que estén formados y familiarizados con las instrucciones.
- Asegúrese de informar a alguien de que va a utilizar el producto por si se produjera una lesión o un accidente.
- No transporte pasajeros y mantenga alejadas a las personas que se encuentren en las inmediaciones.
- No utilice el producto bajo los efectos del alcohol o las drogas.
- Siga las recomendaciones del fabricante en cuanto a los pesos de las ruedas o los contrapesos.
- Aprenda a utilizar el producto y sus controles de forma segura, y aprenda a detener el producto con rapidez.
- Aprenda a reconocer las etiquetas de seguridad.
- Mantenga el producto limpio para asegurarse de que puede leer claramente los símbolos y las pegatinas.
- Tenga en cuenta que el usuario será el responsable de los accidentes que involucren a otras personas o a su propiedad.
- Utilice el producto únicamente con la luz del día o en áreas con buena iluminación. Mantenga el producto a una distancia segura respecto a orificios u otras irregularidades del suelo. Tenga cuidado con otros posibles riesgos.
- No deje que los niños u otras personas no autorizadas utilicen el producto ni realicen su mantenimiento. La legislación local podría establecer un límite de edad para el operario.
- Asegúrese de que no haya nadie en las proximidades del producto cuando lo arranque, accione la transmisión o el producto comience a desplazarse.
- Preste atención al tráfico cuando utilice la máquina cerca de una carretera o se desplace por una.
- No utilice el producto si está cansado, si ha ingerido alcohol o drogas, o si toma medicamentos o cualquier otra sustancia que puedan afectarle la vista, su capacidad de discernimiento o el control del cuerpo.
- Estacione siempre el producto en una superficie nivelada con el motor apagado.
- No modifique o instale equipos no estándar en la unidad sin el consentimiento del fabricante. Las modificaciones en la unidad pueden dañarla o hacer que su funcionamiento no sea seguro.

Instrucciones de seguridad relativas a los niños

ADVERTENCIA: Este producto puede causar lesiones graves o incluso mortales a los niños. Lea las siguientes

instrucciones de advertencia antes de utilizar el producto. Mantenga a los niños apartados.

- Se pueden producir accidentes trágicos si el operador no se mantiene alerta ante la presencia de niños. El producto y la actividad de cortar el césped suelen atraer a los niños. Nunca dé por sentado que los niños permanecerán en el lugar donde los vio por última vez.
- Mantenga a los niños fuera de la zona de corte y bajo la supervisión de un adulto responsable que no sea el usuario del producto.
- Preste atención y detenga el producto inmediatamente si un niño entra en la zona de trabajo. Tenga mucho cuidado cuando se acerque a esquinas, arbustos, árboles u otros objetos que podrían bloquear su buena visibilidad.
- Extreme la precaución al acercarse a esquinas con poca visibilidad, arbustos, árboles u otros objetos que puedan ocultar a un niño.
- Antes de desplazarse con el producto marcha atrás, mire hacia atrás y hacia abajo para asegurarse de que no hay niños pequeños. No deje de mirar mientras dure la maniobra en marcha atrás.
- No deje que los niños manejen el producto.
- La Asociación Americana de Pediatría recomienda una edad mínima de 16 años para poder utilizar un cortacésped con asiento.
- No transporte nunca niños, ni siquiera con las cuchillas apagadas. Los niños podrían caerse y sufrir lesiones graves o interferir en el funcionamiento seguro de la máquina. Puede que los niños que se hayan montado en la máquina en algún momento aparezcan de repente en la zona de corte para volver a montarse y corren el riesgo de ser atropellados o empujados por el producto.

Instrucciones de seguridad para el funcionamiento



ADVERTENCIA: Lea las siguientes instrucciones de advertencia antes de utilizar el producto.

- No utilice el cortacésped si el accesorio no está completamente instalado.
- Asegúrese de que todas las piezas móviles se detengan antes de retirar la hierba que obstruya el producto.
- Limpie la zona de objetos tales como piedras, juguetes, cables, etc. que se podrían quedar atrapados en las cuchillas y ser lanzados.
- Solo personas adultas responsables deben manejar el producto.
- Asegúrese de que no haya otras personas ni mascotas en la zona antes de cortar el césped. Detenga el producto si alguien entra en esta zona.
- Reduzca la velocidad antes de girar.
- Reduzca la velocidad antes de doblar una esquina.
- Desacople las cuchillas cuando el producto no esté cortando el césped.
- Por seguridad, desacople las cuchillas del cortacésped cuando se desplace por zonas en las que puedan salir objetos despedidos.
- Use siempre protección ocular cuando utilice el producto. Los objetos que salen despedidos pueden provocar lesiones oculares.
- Las estadísticas ponen de manifiesto que los usuarios de 60 o más años tienen más probabilidades de resultar heridos al utilizar cortacéspedes con asiento. Estos usuarios deben valorar su capacidad para utilizar el cortacésped de forma suficientemente segura como para evitar daños a sí mismos o a terceros.

Instrucciones de seguridad para el funcionamiento en pendientes



ADVERTENCIA: Lea las siguientes instrucciones de advertencia antes de utilizar el producto.

Las pendientes son un factor importante en lo que a los accidentes respecta. Es necesario extremar las precauciones al trabajar en pendientes.

- En pendientes, desplácese en el sentido recomendado por el fabricante. Proceda con precaución al trabajar en las inmediaciones de caídas de nivel.
- Evite cortar el césped cuando esté mojado. Los neumáticos pueden perder tracción.
- No utilice la máquina en ninguna situación en la que la que la tracción, la dirección o la estabilidad puedan verse comprometidas. Los neumáticos podrían patinar incluso cuando las ruedas estén paradas.
- Cuando baje por pendientes, mantenga la máquina con una marcha puesta. No deje caer la máquina cuesta abajo en punto muerto.
- Evite arrancar y detenerse en las pendientes. Evite los cambios súbitos de velocidad o dirección. Gire de manera lenta y gradual.
- Si los neumáticos pierden tracción, desacople las cuchillas y baje la pendiente despacio y en línea recta.
- Proceda con especial precaución cuando utilice la máquina con un recogedor de césped u otros accesorios. Estos pueden afectar a la estabilidad de la máquina.
- Cortar el césped en pendientes aumenta el riesgo de perder el control del producto y que este vuelque, lo que puede provocar lesiones graves o la muerte. Es necesario cortar el

césped con cuidado en todas las pendientes. Si no puede dar marcha atrás en una pendiente o si no se siente seguro en ella, no utilice la máquina.
- Quite piedras, ramas y otros obstáculos.
- Corte la hierba de arriba abajo y no de lado a lado en pendientes.
- No utilice el producto en pendientes de más de 10°.
- En pendientes, desplácese con suavidad y lentamente.
- Tenga cuidado, no se mueva a través de surcos, agujeros y baches, ya que existe un alto riesgo de que el producto se vuelque sobre una superficie que no es plana. El césped crecido puede esconder obstáculos.
- No corte el césped cerca de bordes, zanjas o terraplenes. Manténgase a una distancia equivalente al menos a la anchura de la máquina de estos peligros. El producto puede volcar repentinamente si alguna de las ruedas pasa por el borde de una fuerte pendiente o una zanja, o si falta un trozo de bordillo.

Equipo de protección personal

ADVERTENCIA: Lea las siguientes instrucciones de advertencia antes de utilizar el producto.

- Para trabajar con el producto debe utilizar un equipo de protección personal homologado. El equipo de protección personal no elimina completamente el riesgo de lesiones, pero reduce la gravedad de las lesiones en caso de accidente. Deje que el distribuidor le ayude a seleccionar el equipo adecuado.
- Se debe utilizar siempre protección auditiva homologada. La exposición prolongada al ruido puede causar daños crónicos en el oído.
- Utilice siempre gafas de seguridad o protección ocular cuando use el producto o realice tareas de mantenimiento o reparación.
- Lleve siempre calzado de seguridad o botas de protección. Se recomienda llevar punteras de acero. No utilice el producto descalzo.

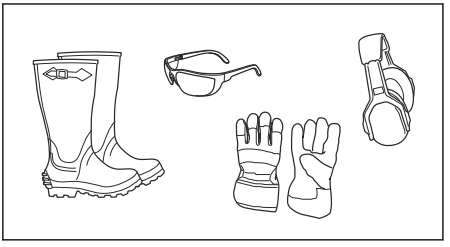

- Utilice guantes cuando sea necesario, por ejemplo, para el montaje, inspección o limpieza del equipo de corte.
- No lleve ropa suelta, joyas u otros objetos que puedan quedar atrapados en las piezas móviles.
- No lleve pantalones cortos mientras utiliza el producto.
- Mantenga el equipo de primeros auxilios y el extintor de incendios cerca.

Instrucciones de seguridad para la instalación

ADVERTENCIA: Lea las siguientes advertencias antes de instalar el producto.

- Coloque el cortacésped en un suelo nivelado.
- Accione los frenos de estacionamiento.
- Coloque las palancas de control en la posición neutra.
- Pare el motor y retire la llave.
- Asegúrese de que todas las piezas móviles se hayan detenido antes de instalar el producto.

Instrucciones de seguridad para el mantenimiento

ADVERTENCIA: Lea las siguientes instrucciones de advertencia antes de utilizar el producto.

ADVERTENCIA: El producto es pesado y puede ocasionar lesiones o daños a los equipos o el área adyacente. No realice tareas de mantenimiento en el producto ni el equipo de corte si no se cumplen estas condiciones:

- El motor está apagado.
- El producto está estacionado en una superficie nivelada.
- El freno de estacionamiento está accionado.
- El encendido está en la posición de parada y se ha retirado la llave.
- Las cuchillas están desacopladas.
- Todas las piezas móviles se han detenido.
- Los cables de encendido se han extraído de las bujías (si es aplicable).

ADVERTENCIA: Los gases de escape de un motor contienen monóxido de carbono, que es un gas inodoro, tóxico y muy peligroso. No ponga en marcha el producto en espacios cerrados ni espacios que no estén bien ventilados.

- Mantenga el producto en perfectas condiciones de uso. Sustituya las piezas desgastadas o deterioradas.

  Proceda con precaución durante el mantenimiento de las cuchillas. Envuelva las cuchillas o utilice guantes. Sustituya las cuchillas dañadas. No repare las cuchillas ni efectúe modificaciones en ellas.

  Si están instalados, desconecte los cables de las bujías y el cable negativo de la batería antes de realizar cualquier reparación.

  Para lograr un mejor rendimiento y seguridad, realice el mantenimiento del producto periódicamente según lo establecido en el programa de mantenimiento. Consulte *Programa de mantenimiento en la página 37*.
- Las cuchillas están afiladas y pueden provocar cortes. Cuando trabaje en las cuchillas, use una protección contra el viento alrededor de las mismas o lleve guantes protectores.
- Asegúrese de que todas las tuercas y pernos están apretados correctamente y que el equipo está en buen estado.
- El producto está homologado con el equipo original proporcionado o recomendado por el fabricante.
- Utilice solo piezas originales para las reparaciones. Si se utilizan otras piezas, la garantía dejará de ser válida.

Instalación

Introducción

ADVERTENCIA: Asegúrese de leer y comprender el capítulo sobre seguridad antes de instalar el producto.

Instalación del kit de trituración

ADVERTENCIA: Las cuchillas del equipo de corte están afiladas y pueden causar lesiones. Utilice guantes protectores.

1. Levante y apoye el cortacésped.
2. Retire los 3 pernos y las 3 cuchillas de corte. No deseche los pernos.

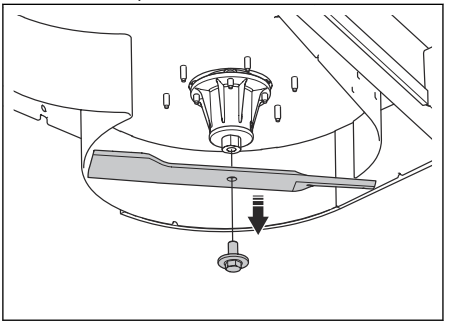

3. Retire los 3 pernos y las tuercas de protección de los orificios de la parte superior del equipo de corte.

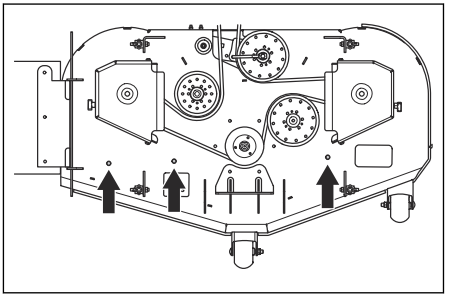

Nota: Si hay un deflector en el equipo de corte, debe retirarlo también.

4. Coloque el deflector de la esquina izquierda en los lados izquierdo y exterior del deflector del equipo de corte. Alinee los orificios y apriete los 2 pernos y tuercas. Apriete a 20–27 Nm (15–20 lb-pie).

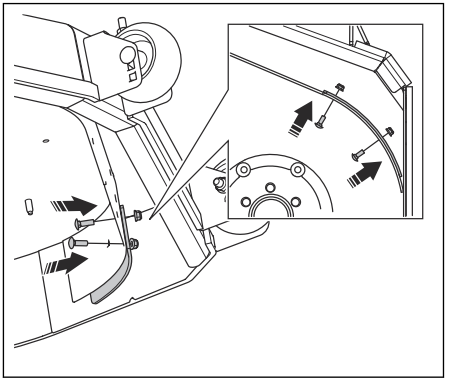

5. Coloque los 3 pernos a través de las pestañas de los deflectores izquierdo y derecho e instale las tuercas Palnut.

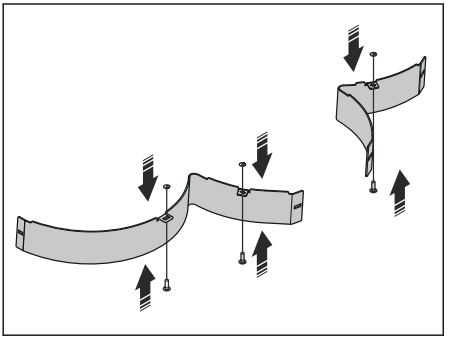

6. Coloque los deflectores izquierdo y derecho en su posición con los pernos hacia arriba a través de los orificios de la parte superior del equipo de corte. Apriete los 3 pernos y las contratuercas. Apriete a 20–27 Nm (15–20 lb-pie).

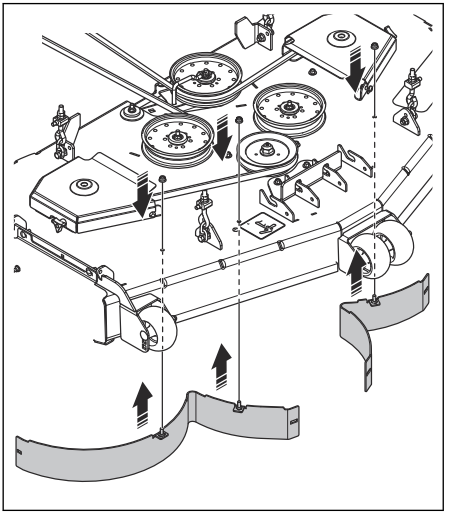

7. Apriete los 3 pernos y contratuercas que fijan los deflectores izquierdo y derecho al deflector del equipo de corte. Apriete a 20–27 Nm (15–20 lb-pie).

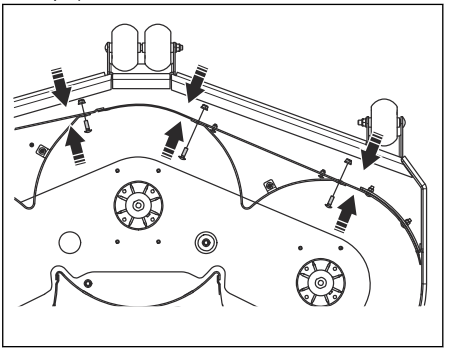

8. Instale la cubierta del triturador. Utilice los 4 pernos, las tuercas Palnut y las tuercas como se muestra.

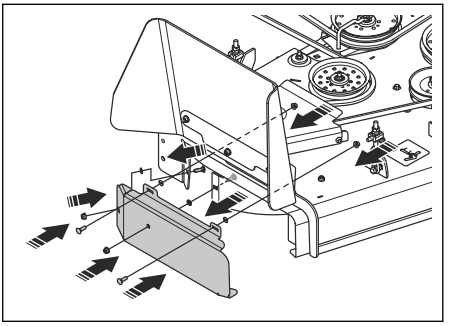

9. Instale las 3 nuevas cuchillas trituradoras. Utilice los pernos de las cuchillas de corte antiguas. Apriete a 122–135 Nm (90–100 lb-pie).

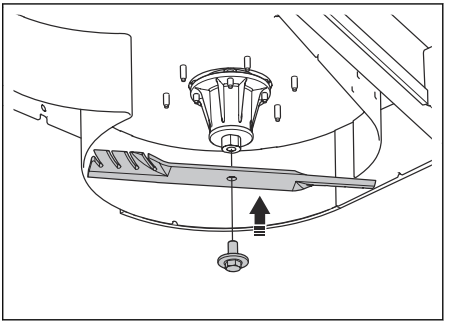

10. Asegúrese de que haya espacio libre entre las cuchillas y los deflectores.
11. Retire los soportes y baje el cortacésped.

Funcionamiento

Introducción

ADVERTENCIA: Antes de utilizar el producto, debe leer y entender el capítulo sobre seguridad.

Manejo del producto

- Siga las instrucciones del manual de usuario del cortacésped.
- Desplace el producto hacia delante a baja velocidad para obtener un buen resultado de corte.
- Si la hierba es alta y gruesa, córtela 2 veces. El primer corte debe realizarse a la altura de corte más alta y el segundo a la altura correcta.
- No corte el césped si está húmedo.

Mantenimiento

Introducción

ADVERTENCIA: Antes de realizar cualquier trabajo de mantenimiento, debe leer y entender el capítulo sobre seguridad.

Programa de mantenimiento

* = Estas instrucciones no se indican en este manual de usuario.

X = Estas instrucciones se indican en este manual de usuario.

O = Consulte las instrucciones en el manual del motor.

Programa de mantenimiento para el operador

Mantenimiento	Mantenimiento diario	Intervalo de mantenimiento en horas		
	Antes del uso	5	25	50
Asegúrese de que las tuercas y los tornillos están bien apretados.	X			
Limpie el producto.				X

Limpieza del producto

- Utilice un cepillo para retirar el material no deseado y la hierba del producto.
- Si es necesario, use un equipo de limpieza a alta presión y un producto de limpieza suave. No utilice una presión del agua superior a los 68,9 bar (1000 psi) cuando realice la limpieza.

Resolución de problemas

Diagrama de localización de fallos

Si no puede encontrar una solución a sus problemas en este manual de usuario, hable con su taller de servicio de Husqvarna.

Problema	Causas
Vibraciones o ruido anormales	Tornillos o tuercas que faltan o están flojos.

Inhalt

Einleitung..... 38
Sicherheit..... 39
Installation..... 42
Betrieb..... 44
Wartung..... 44
Fehlerbehebung..... 45

Einleitung

Gerätebeschreibung

Bei diesem Produkt handelt es sich um einen Mulchklingen-Satz. Das gemähte Gras wird als Dünger für den Rasen verwendet.

Verwendungszweck

Dieses Produkt wurde zum Zerkleinern kleiner Grasschnitte während des Mähvorgangs entwickelt, um Ihrem Rasen Nährstoffe zuzuführen. Verwenden Sie das Gerät nicht für andere Aufgaben.

Geräteübersicht

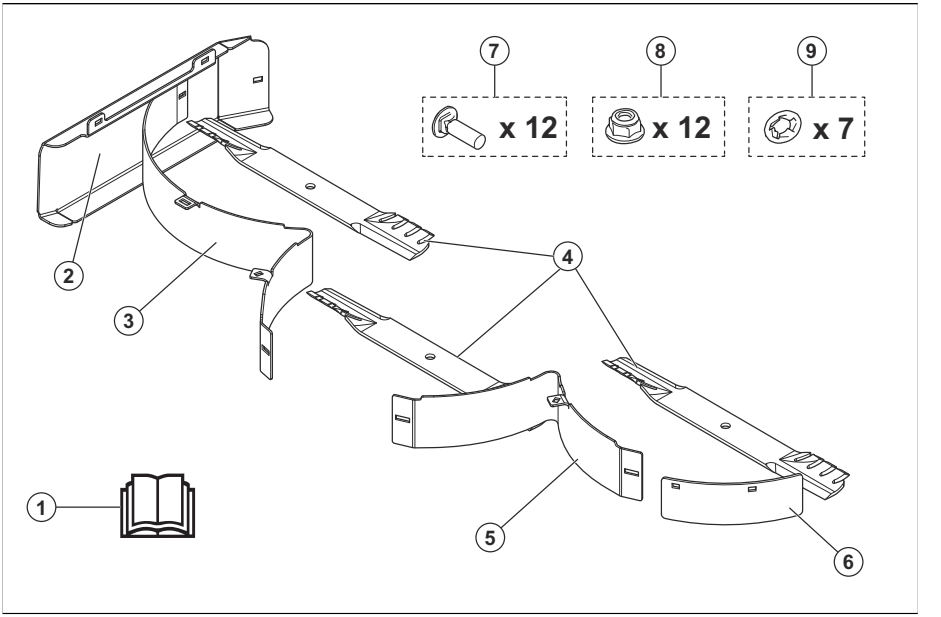

1. Bedienungsanleitung
2. Mulchabdeckung
3. Leitblech rechts
4. Klingen (x3)
5. Leitblech links
6. Leitblech linke Ecke
7. Bolzen
8. Muttern
9. Palmuttern

Produktschäden

Wir haften nicht für Schäden an unserem Produkt, wenn:

- das Gerät nicht ordnungsgemäß repariert wird.
- das Gerät mit Teilen repariert wird, die nicht vom Hersteller stammen oder nicht vom Hersteller zugelassen sind.
- ein Zubehörteil mit dem Gerät verwendet wird, das nicht vom Hersteller stammt oder nicht vom Hersteller zugelassen ist.

- das Gerät nicht bei einem zugelassenen Service Center oder von einem zugelassenen Fachmann repariert wird.

Sicherheit

Sicherheitsdefinitionen

Warnungen, Vorsichtsmaßnahmen und Hinweise werden verwendet, um auf besonders wichtige Teile der Bedienungsanleitung hinzuweisen.

WARNUNG: Wird verwendet, wenn bei Nichtbeachtung der Anweisungen in diesem Handbuch die Gefahr von Verletzung oder Tod des Bedieners oder anderer Personen besteht.

ACHTUNG: Wird verwendet, wenn bei Nichtbeachtung der Anweisungen in diesem Handbuch die Gefahr von Schäden am Gerät, an anderen Materialien oder in der Umgebung besteht.

Hinweis: Für weitere Informationen, die in bestimmten Situationen nötig sind.

Allgemeine Sicherheitshinweise

WARNUNG: Lesen Sie die folgenden Warnhinweise, bevor Sie das Produkt verwenden.

WARNUNG: Dieses Gerät kann Hände oder Füße abtrennen und Gegenstände durch die Luft schleudern. Bei Missachtung der folgenden Sicherheitshinweise besteht die Gefahr schwerer Verletzungen oder tödlicher Unfälle.

WARNUNG: Die Nichtbeachtung der gebotenen Vorgehensweisen kann zu gefährlichen Verletzungen des Bedieners und anderer Personen führen. Der Besitzer muss diese Anweisungen verstehen und sicherstellen, dass nur geschulte Personen, die diese Anweisungen verstehen, den Mäher bedienen. Alle Personen, die den Mäher bedienen, müssen körperlich und geistig dazu in der Lage sein und dürfen keine bewusstseinsverändernden Substanzen zu sich genommen haben.

- Lesen, verstehen und befolgen Sie die Anweisungen und Warnhinweise in diesem Dokument, der Betriebsanleitung sowie am Gerät, Motor und den Anbaugeräten.
- Das Gerät darf nur von verantwortungsbewussten, geschulten Fahrern betrieben werden, die mit den Anweisungen vertraut sind und körperlich in der Lage sind, das Gerät zu bedienen.
- Informieren Sie eine Person darüber, dass Sie das Gerät bedienen, falls es zu Verletzungen oder Unfällen kommt.
- Nehmen Sie keine Passagiere mit, und halten Sie umstehende Personen fern.
- Bedienen Sie das Gerät nicht unter Alkohol- oder Drogeneinfluss.
- Befolgen Sie die Empfehlungen des Herstellers zu Rad- und Gegengewichten.
- Lernen Sie die sichere Bedienung des Geräts und seiner Bedienelemente und wie Sie das Gerät schnell anhalten können.
- Lernen Sie die Bedeutung der Sicherheitsschilder.
- Halten Sie das Gerät sauber, um sicherzustellen, dass Sie die Schilder und Aufkleber gut lesen können.
- Denken Sie daran, dass der Bediener für Unfälle mit anderen Personen oder deren Eigentum verantwortlich ist.
- Betreiben Sie das Gerät nur bei Tageslicht oder guter Beleuchtung. Halten Sie sicheren Abstand zu Löchern oder anderen Bodenunebenheiten. Achten Sie auf andere mögliche Gefahrenquellen.
- Lassen Sie keine Kinder oder andere Personen, die für die Bedienung nicht zugelassen sind, das Gerät benutzen oder warten. Unter Umständen gelten gesetzlich vorgeschriebene Altersbeschränkungen.
- Stellen Sie sicher, dass sich niemand in der Nähe des Geräts aufhält, wenn Sie das Gerät starten, den Antrieb aktivieren und das Gerät in Bewegung setzen.
- Achten Sie auf den Verkehr, wenn Sie in der Nähe einer Straße mähen oder eine Straße überqueren.
- Verwenden Sie das Gerät nicht, wenn Sie müde sind, unter dem Einfluss von Alkohol, Drogen, Medikamenten oder sonstigen Mitteln stehen, die Ihre Sehkraft, Aufmerksamkeit, Körperkontrolle oder Ihr Urteilsvermögen beeinträchtigen können.
- Parken Sie das Gerät stets auf einer ebenen Oberfläche und schalten Sie den Motor ab.

- Ausrüstung, die nicht dem Standard entspricht, darf nur nach vorheriger Zustimmung durch den Hersteller modifiziert oder installiert werden. Modifikationen an der Einheit können zu unsicheren Betriebszuständen oder Beschädigungen der Einheit führen.

Sicherheitsvorschriften in Bezug auf Kinder



WARNUNG: Kinder können durch dieses Gerät schwer verletzt oder getötet werden. Lesen Sie die folgenden Warnhinweise, bevor Sie das Produkt verwenden. Halten Sie Kinder vom Gerät fern.

- Es kann zu tragischen Unfällen kommen, wenn sich der Bediener nicht der Anwesenheit von Kindern bewusst ist. Gerät und Mäharbeiten ziehen oftmals die Aufmerksamkeit von Kindern auf sich. Verlassen Sie sich niemals darauf, dass Kinder an dem Ort stehen bleiben, an dem Sie sie zuletzt gesehen haben.
- Halten Sie Kinder aus dem Arbeitsbereich fern und unter Aufsicht eines aufmerksamen Erwachsenen (nicht der Bediener).
- Seien Sie aufmerksam, und stellen Sie das Gerät sofort ab, falls Kinder den Arbeitsbereich betreten. Gehen Sie in der Nähe von Ecken, Büschen, Bäumen oder anderen Objekten, die Ihre Sicht behindern, besonders vorsichtig vor.
- Gehen Sie besonders umsichtig vor, wenn Sie sich unübersichtlichen Ecken, Büschen, Bäumen oder anderen Objekten nähern, die die Sicht auf ein Kind verdecken können.
- Schauen Sie bevor und während Sie mit dem Gerät rückwärts fahren nach hinten, und halten Sie nach kleinen Kindern Ausschau.
- Lassen Sie Kinder das Gerät nicht bedienen.
- Die US-amerikanische Akademie für Kinderärzte empfiehlt, dass Kinder und Jugendliche nicht vor Erreichen des 16 Lebensjahres einen Aufsitzmäher betreiben sollten.
- Transportieren Sie keine Kinder, auch dann nicht, wenn das Schneidwerk ausgeschaltet ist. Kinder könnten herunterfallen und schwer verletzt werden oder den sicheren Betrieb des Geräts stören. Kinder, die bereits einmal mitgenommen wurden, könnten plötzlich im Arbeitsbereich auftauchen, weil sie erneut mitfahren möchten. In diesem Fall besteht die Gefahr, dass sie vom Gerät überfahren oder zu Fall gebracht werden.

Sicherheitshinweise für den Betrieb



WARNUNG: Lesen Sie die folgenden Warnhinweise, bevor Sie das Produkt verwenden.

- Betreiben Sie den Mäher nicht, wenn das Zubehör nicht vollständig installiert ist.
- Stellen Sie sicher, dass alle beweglichen Teile stillstehen, bevor Sie blockierendes Gras aus dem Gerät entfernen.
- Entfernen Sie Gegenstände wie Steine, Spielzeug, Kabel usw. aus dem Bereich, die in die Klingen geraten und hochgeschleudert werden könnten.
- Es dürfen nur verantwortungsbewussten Erwachsenen mit dem Gerät arbeiten.
- Stellen Sie vor dem Mähen sicher, dass sich keine Personen und Haustiere in diesem Bereich befinden. Stoppen Sie das Gerät, sobald eine Person in den Arbeitsbereich gelangt.
- Verringern Sie vor dem Wenden die Geschwindigkeit.
- Verringern Sie die Geschwindigkeit, bevor Sie um eine Ecke fahren.
- Schalten Sie die Klingen aus, wenn das Gerät nicht mäht.
- Schalten Sie die Klingen aus, wenn Sie das Gerät über Bereiche bewegen, in denen weggeschleuderte Gegenstände gefährlich sein können.
- Tragen Sie einen Augenschutz, wenn Sie das Gerät verwenden. Weggeschleuderte Gegenstände können Augenverletzungen verursachen.
- Statistische Daten belegen, dass Bediener ab 60 Jahren an einem großen Teil der Unfälle mit Aufsitzmähern beteiligt waren. Diese Bediener müssen ihre Fähigkeit zum ausreichend sicheren Betrieb des Aufsitzmähers kritisch hinterfragen, um sich und andere vor Verletzungen zu schützen.

Sicherheitshinweise für den Betrieb an Hängen



WARNUNG: Lesen Sie die folgenden Warnhinweise, bevor Sie das Produkt verwenden.

Hänge stellen eine besonders große Unfallgefahr dar. Bei Arbeiten an Hängen ist daher äußerste Vorsicht geboten.

- Fahren Sie an Hängen in der vom Hersteller empfohlenen Richtung. Seien Sie vorsichtig, wenn Sie in der Nähe von abschüssigem Gelände arbeiten.
- Mähen Sie kein nasses Gras. Die Reifen können die Traktion verlieren.
- Betreiben Sie das Gerät nicht unter Bedingungen, bei denen Traktion, Lenkung oder Stabilität beeinträchtigt werden. Die Reifen könnten rutschen, auch wenn die Räder stehen.
- Legen Sie immer einen Gang ein, wenn Sie ein Gefälle hinunter fahren. Fahren Sie nicht bergab.
- Vermeiden Sie das Anfahren oder Anhalten an Hängen. Vermeiden Sie abrupte

Geschwindigkeits- und Richtungswechsel. Wenden Sie langsam und bedächtig.
- Verlieren die Reifen die Traktion, schalten Sie die Messer aus, und fahren Sie langsam den Hang direkt hinunter.
- Seien Sie besonders vorsichtig, wenn Sie das Gerät mit Grasfänger oder Anbaugerät(en) benutzen. Dadurch kann die Stabilität des Geräts beeinträchtigt werden.
- Beim Rasenmähen an Steigungen besteht ein erhöhtes Risiko, dass Sie das Gerät nicht kontrollieren können und es umkippt. Dies kann zu Verletzungen oder zum Tod führen. Es ist notwendig, auf abschüssigem Gelände vorsichtig zu mähen. Wenn Sie am Hang nicht wenden können oder wenn Sie sich dabei nicht sicher fühlen, mähen Sie dort nicht.
- Entfernen Sie Steine, Äste und andere Hindernisse.
- Schneiden Sie das Gras an einer Steigung nach oben und unten, nicht von einer Seite zur anderen.
- Verwenden Sie das Gerät nicht in Gelände mit einer Neigung von mehr als 10°.
- Bewegen Sie sich an Hängen gleichmäßig und langsam.
- Achten Sie auf Furchen, Löcher und Unebenheiten und fahren Sie nicht darüber hinweg. Am Hang besteht ein erhöhtes Risiko, dass das Gerät umkippt. Langes Gras kann Hindernisse verdecken.
- Mähen Sie nicht in der Nähe von Kanten, Gräben oder Böschungen. Halten Sie einen Abstand zu diesen Gefahren, der mindestens der Breite des Geräts entspricht. Das Gerät kann plötzlich umkippen, wenn ein Rad über den Rand einer steilen Steigung oder eines Grabens fährt oder wenn eine Kante nachgibt.

Persönliche Schutzausrüstung

WARNUNG: Lesen Sie die folgenden Warnhinweise, bevor Sie das Produkt verwenden.

- Verwenden Sie die vorgeschriebene persönliche Schutzausrüstung bei der Benutzung des Geräts. Die persönliche Schutzausrüstung kann Verletzungen nicht vollständig vermeiden, vermindert aber den Umfang der Verletzungen und Schäden bei einem Unfall. Lassen Sie sich bei der Auswahl der richtigen Ausrüstung von Ihrem Händler beraten.
- Tragen Sie stets einen zugelassenen Gehörschutz. Eine längerfristige Beschallung mit Lärm kann zu bleibenden Gehörschäden führen.
- Tragen Sie immer eine Schutzbrille oder einen anderen Augenschutz, wenn Sie das Gerät bedienen oder wenn Sie Wartungs- und Reparaturarbeiten durchführen.
- Tragen Sie stets Sicherheitsschuhe oder -stiefel. Stahlkappen werden empfohlen. Verwenden Sie das Gerät niemals barfuß.

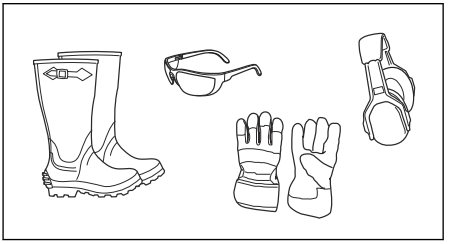

- Tragen Sie Handschuhe wenn erforderlich, beispielsweise bei der Montage, Kontrolle oder Reinigung der Schneidausrüstung.
- Tragen Sie keine lose sitzende Kleidung, Schmuck oder andere Gegenstände, die sich in beweglichen Teilen verfangen können.
- Tragen Sie keine kurzen Hosen, wenn Sie das Gerät betreiben.
- Halten Sie eine Erste-Hilfe-Ausrüstung und einen Feuerlöscher griffbereit.

Sicherheitshinweise für die Installation

WARNUNG: Lesen Sie die folgenden Warnhinweise, bevor Sie das Gerät installieren.

- Stellen Sie den Rasenmäher auf einem ebenen Untergrund ab.
- Ziehen Sie die Handbremse an.
- Stellen Sie die Steuerhebel in die Neutralstellung.
- Stellen Sie den Motor ab, und entfernen Sie den Schlüssel.
- Stellen Sie sicher, dass vor der Montage alle beweglichen Teile stillstehen.

Sicherheitshinweise für die Wartung

WARNUNG: Lesen Sie die folgenden Warnhinweise, bevor Sie das Produkt verwenden.

WARNUNG: Das Gerät ist schwer und kann zu Verletzungen oder Schäden an Eigentum oder angrenzenden Bereichen führen. Führen Sie keine Wartungsarbeiten am Gerät oder Mähdeck durch, ohne dass die folgenden Bedingungen erfüllt sind:

- Der Motor ist ausgeschaltet.
- Das Gerät ist auf einer ebenen Fläche abgestellt.
- Die Handbremse ist angezogen.

- Der Schlüssel befindet sich in der Stopp-Stellung und wurde entfernt.
- Die Klingen sind deaktiviert.
- Alle beweglichen Teile stehen still.
- Die Zündkabel sind von den Zündkerzen abgezogen (sofern zutreffend).

WARNUNG: Die Abgase des Motors enthalten Kohlenmonoxid, ein geruchloses, giftiges und sehr gefährliches Gas. Verwenden Sie das Gerät nicht in geschlossenen Räumen oder in Räumen mit unzureichendem Luftstrom.

- Halten Sie das Gerät in einem einwandfreien Arbeitszustand. Ersetzen Sie verschlissene oder beschädigte Teile.

  Gehen Sie bei der Wartung der Klingen vorsichtig vor. Umwickeln Sie die Klinge(n), oder tragen Sie Handschuhe. Ersetzen Sie beschädigte Glättflügel. Reparieren oder verändern Sie keine Klinge(n).

  Klemmen Sie vor der Durchführung von Reparaturarbeiten das bzw. die Zündkerzenkabel sowie das Minuskabel der Batterie ab, falls vorhanden.

  Für eine optimale Leistung und Sicherheit führen Sie regelmäßig Wartungsarbeiten am Gerät entsprechend den Angaben im Wartungsplan durch. Siehe *Wartungsplan auf Seite 44*.
- Die Klingen sind scharf und können Schnittwunden verursachen. Umwickeln Sie die Klingen zum Schutz, oder tragen Sie Schutzhandschuhe, wenn Sie an ihnen arbeiten.
- Stellen Sie sicher, dass alle Muttern und Schrauben korrekt angezogen sind und dass die Ausrüstung in gutem Zustand ist.
- Das Gerät nur mit der vom Hersteller gelieferten oder empfohlenen Ausrüstung zugelassen.
- Bei Reparaturen ausschließlich Originalteile verwenden. Bei Verwendung anderer Ersatzteile erlischt die Gewährleistung.

Installation

Einleitung

WARNUNG: Lesen Sie vor der Installation des Geräts das Kapitel über Sicherheit, und machen Sie sich damit vertraut.

So montieren Sie den Mulchsatz

WARNUNG: Die Klingen auf dem Mähdeck sind scharf und können Verletzungen verursachen. Tragen Sie stets Schutzhandschuhe.

1. Heben Sie den Mäher an, und stützen Sie ihn ab.
2. Entfernen Sie die 3 Schrauben und die 3 Klingen. Werfen Sie die Schrauben nicht weg.

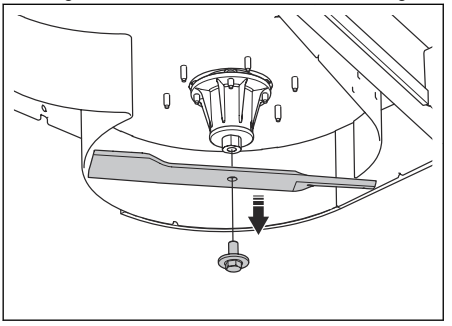

3. Entfernen Sie die 3 Schutzmuttern und Schrauben aus den Löchern oben am Mähdeck.

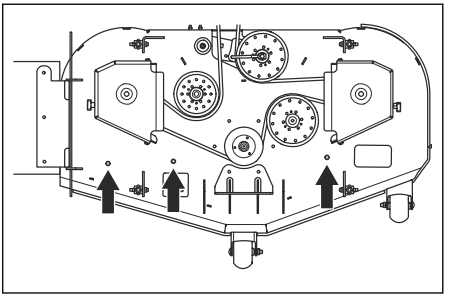

Hinweis: Wenn sich ein Leitblech am Mähdeck befindet, müssen Sie dieses Leitblech entfernen.

4. Platzieren Sie das Leitblech für die linke Ecke auf der linken und äußeren Seite des Mähdeckleitblechs. Richten Sie die Bohrungen aus, und ziehen Sie die 2 Schrauben und Muttern fest. Ziehen Sie sie mit 15 bis 20 ft-lb (20 bis 27 Nm) fest.

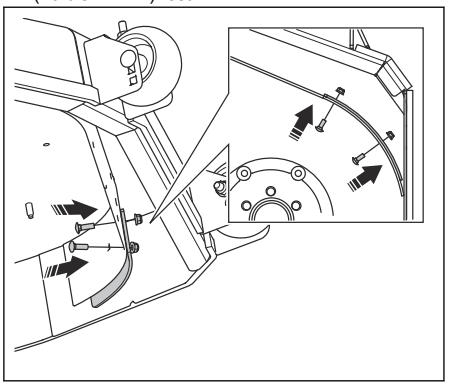

5. Stecken Sie die 3 Schrauben durch die Laschen am linken und rechten Leitblech, und montieren Sie die Palmuttern.

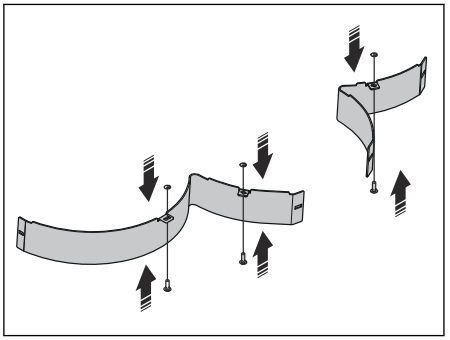

6. Platzieren Sie das linke und rechte Leitblech so, dass die Schrauben nach oben durch die Löcher des Mähdecks ragen. Ziehen Sie die 3 Schrauben und Sicherungsmuttern fest. Ziehen Sie sie mit 15 bis 20 ft-lb (20 bis 27 Nm) fest.

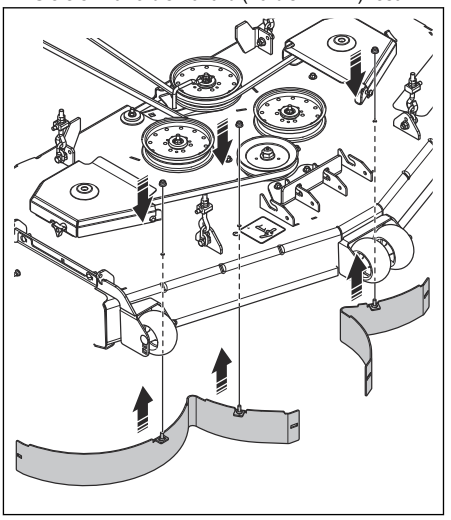

7. Ziehen Sie die 3 Schrauben und Sicherungsmuttern fest, mit denen das linke und das rechte Leitblech am Mähdeckleitblech befestigt sind. Ziehen Sie sie mit 15 bis 20 ft-lb (20 bis 27 Nm) fest.

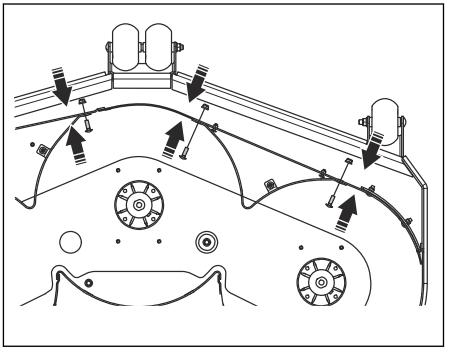

8. Installieren Sie die Mulchabdeckung. Verwenden Sie die 4 Schrauben, Palmuttern und Muttern, wie in der Abbildung dargestellt.

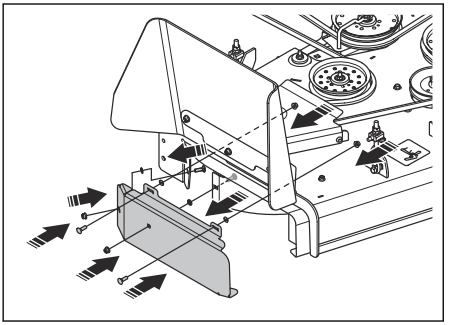

9. Montieren Sie die 3 neuen Mulchklingen. Verwenden Sie die Schrauben der alten Klingen. Ziehen Sie sie mit 90 bis 100 ft-lb (122 bis 135 Nm) fest.

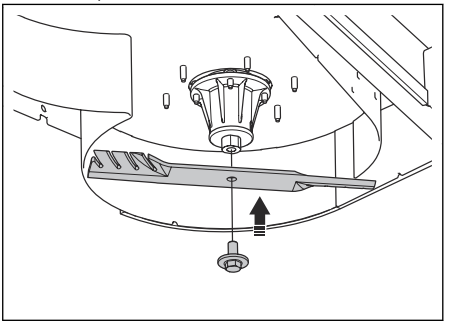

10. Achten Sie darauf, dass zwischen den Klingen und den Leitblechen ein Abstand bleibt.
11. Entfernen Sie die Stützen, und senken Sie den Mäher ab.

Betrieb

Einleitung

WARNUNG: Vor dem Betrieb des Gerätes müssen Sie die Sicherheitsinformationen lesen und verstehen.

So verwenden Sie das Produkt

- Befolgen Sie die Anweisungen in der Bedienungsanleitung für den Mäher.
- Bewegen Sie das Gerät mit niedriger Geschwindigkeit vorwärts, um ein gutes Schnittergebnis zu erzielen.
- Schneiden Sie das Gras 2 Mal, wenn es hoch und dick ist. Der erste Schnitt muss auf der höchsten Schnitthöhe und das zweite Mal auf der richtigen Höhe erfolgen.
- Mähen Sie keinen nassen Rasen.

Wartung

Einleitung

WARNUNG: Vor der Durchführung von Wartungsarbeiten müssen Sie die Sicherheitsinformationen lesen und verstehen.

Wartungsplan

* = Die Anweisungen sind nicht in dieser Bedienungsanleitung enthalten.

X = Diese Anweisungen sind in dieser Bedienungsanleitung enthalten.

O = Anweisungen sind in der Betriebsanleitung des Motors enthalten.

Wartungsplan für den Fahrer

Wartung	Tägliche Wartung	Wartungsintervall in Stunden		
	Vor der Verwendung	5	25	50
Stellen Sie sicher, dass alle Muttern und Schrauben fest angezogen sind.	X			
Das Gerät reinigen.				X

So reinigen Sie das Produkt

- Entfernen Sie mit einer Bürste unerwünschtes Material und Gras vom Gerät.
- Verwenden Sie einen Hochdruckreiniger und ein schwaches Reinigungsmittel falls erforderlich. Der Wasserdruck darf maximal 1000 psi (68,9 bar) betragen.

Fehlerbehebung

Fehlerbehebung

Wenn Sie in dieser Bedienungsanleitung keine Lösung für Ihre Probleme finden können, wenden Sie sich an Ihre Husqvarna-Servicewerkstatt.

Problem	Ursache
Ungewöhnliche Vibrationen und Geräusche.	Lockere oder fehlende Schrauben oder Muttern.





Husqvarna®

www.husqvarna.com

Original instructions
Instructions d'origine
Originele instructies

Istruzioni originali
Instrucciones originales
Originalanweisungen

1143893-20 Rev. 0

2024-03-11