INSTALLATION GUIDE • GUÍA DE INSTALACIÓN • GUIDE D'INSTALLATION

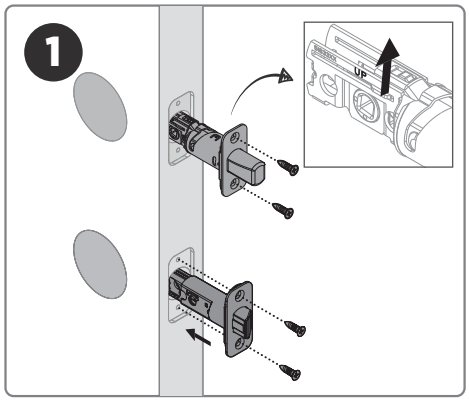

Install latches

Instalar el pestillos

Installer le loquets

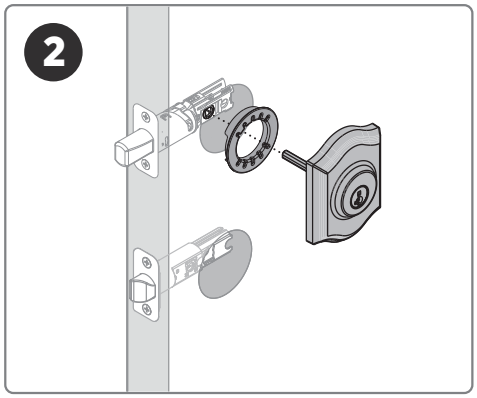

Install deadbolt exterior

Instale el lado exterior

Installez le verrou extérieur

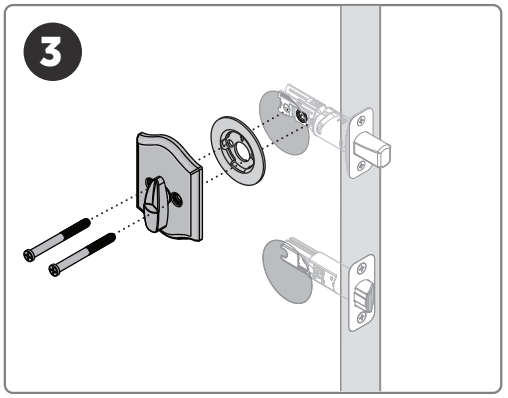

Install deadbolt interior

Instale el lado interior

Installez le verrou intérieur

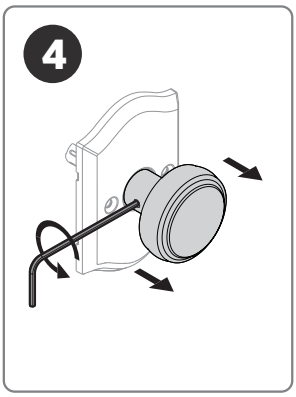

Remove interior knob

Quitar la perilla interior

Retirer le bouton intérieur

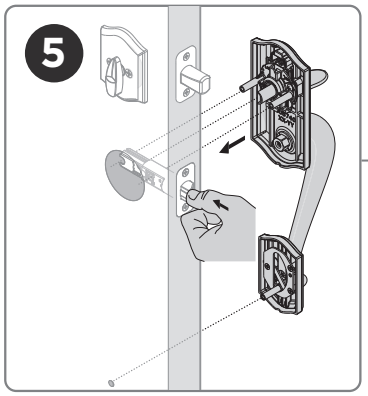

Install exterior grip on door

Instalar el tirador exterior en la puerta

Installer une poignée extérieure sur la porte

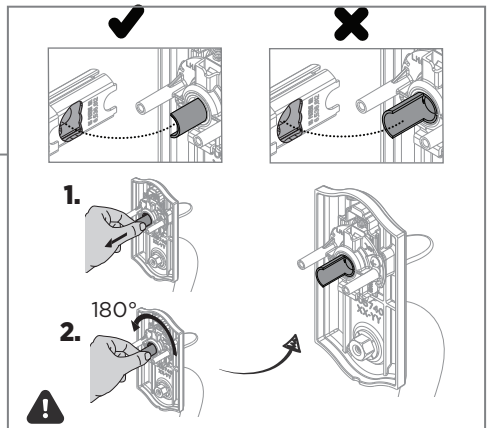

If you need to adjust the handing, pull and rotate the half-round spindle 180 degrees.

Si necesita ajustar la orientación, tire y gire el eje semicircular 180 grados.

Si vous devez régler la prise, tirez et tournez la tige demi-ronde à 180 degrés.

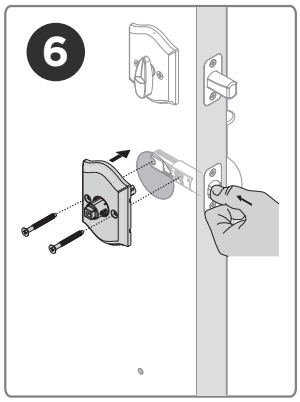

Secure with mounting screws

Seguro con tornillos de montaje

Sécurisé avec vis de fixation

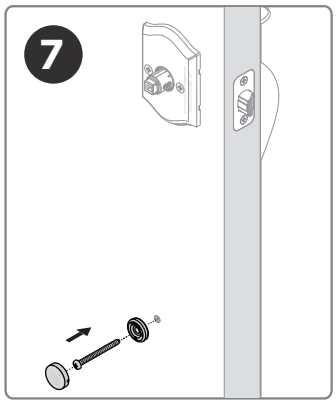

Secure the bottom of the handleset

Fije la parte inferior del juego de manillas

Fixez le bas de la poignée

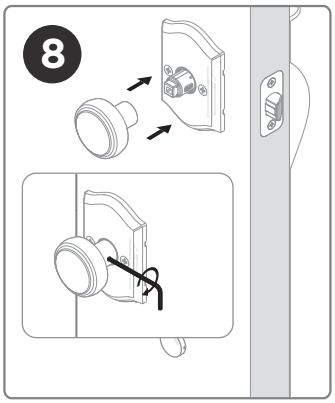

Reattach interior knob

Vuelva a colocar la perilla interior

Remettre le bouton intérieur en place

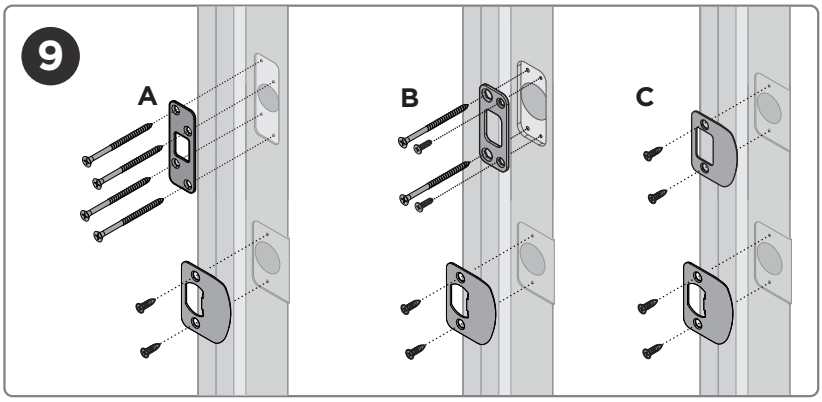

Select from three deadbolt top strike options and install both strikes

Seleccione entre tres opciones de golpes superiores para cerrojos y instalar ambos golpes

Choisissez parmi trois modèles de gâches supérieures pour serrures à pêne dormant et installer les deux gâches

Latch Backset Adjustment
Ajuste del retroceso del pestillo
Réglage de la distance entre le loquet et le bord

For knob · Para pomo · Pour bouton

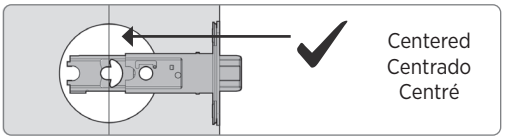

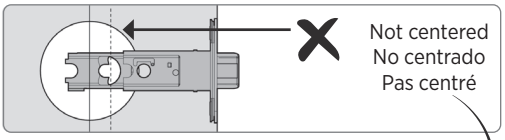

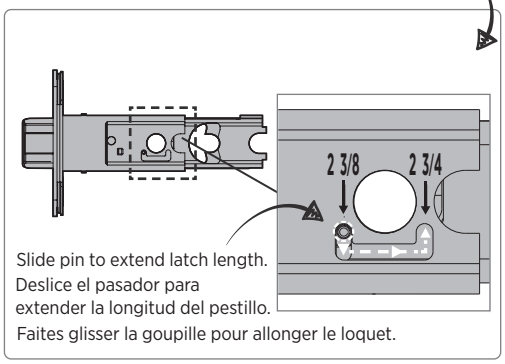

For deadbolt · Para cerrojo · Pour verrou

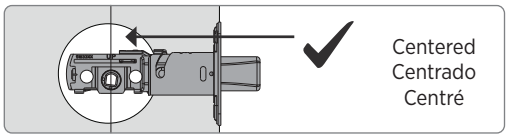

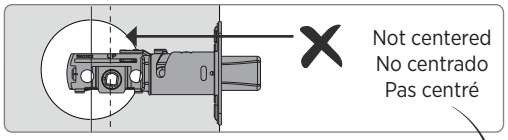

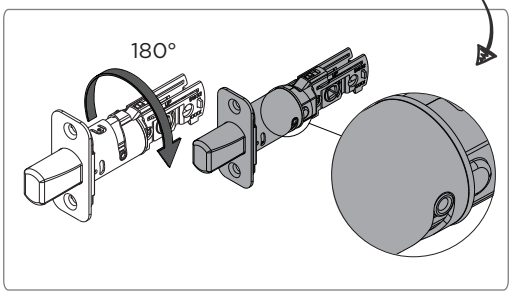

Alternative Latch Front
Pestillo frontal alternativo
Loquet alternatif à l'avant

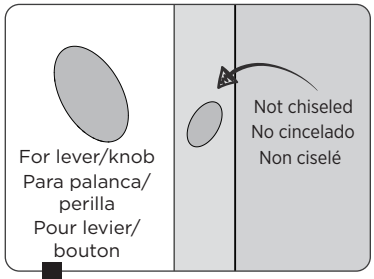

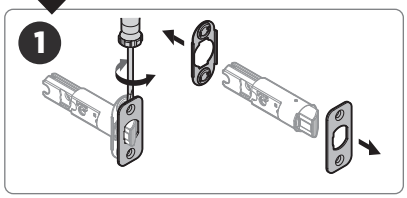

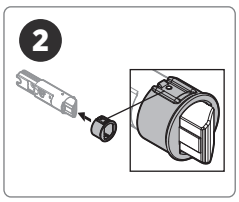

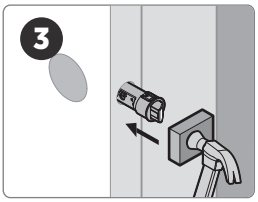

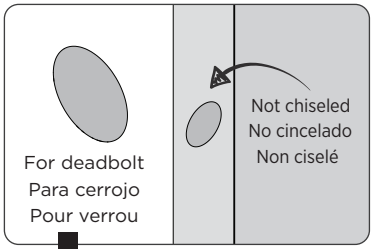

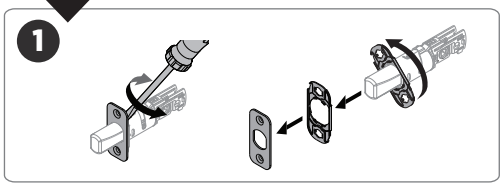

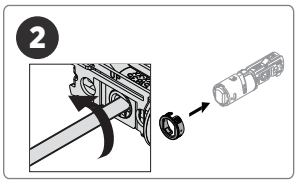

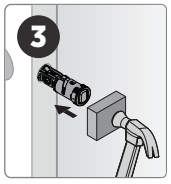

How to Re-Key
Cómo cambiar la llave
Comment changer les clés

You must have the current working key to re-key the lock. Test that new key fits into cylinder before attempting to rekey.

Para cambiar la combinación de la cerradura, debe tener la llave que funciona actualmente. Compruebe que la llave nueva encaja en el cilindro antes de intentar cambiar la combinación.

Vous devez posséder la clé actuelle pour pouvoir reprogrammer la serrure. Vérifiez que la nouvelle clé s'insère correctement dans le cylindre avant de tenter de la changer.


Current Working Key
Clave de trabajo actual
Clé de travail actuelle


SmartKey® Tool
Herramienta SmartKey®
Outil SmartKey®


New Key
Llave nueva
La nouvelle clé

1

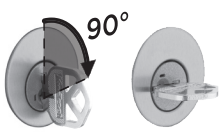

Insert current working key and rotate 90° clockwise.

Inserte la llave de trabajo actual y gírela 90° grados en el sentido de las agujas del reloj.

Insérez la clé de travail actuelle et tournez-la de 90° dans le sens horaire.

2

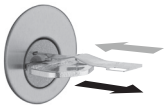

Fully insert the SmartKey tool. Then remove tool and remove current working key.

Inserte completamente la herramienta SmartKey. Luego retire la herramienta y la llave que está utilizando actualmente.

Insérez complètement l'outil SmartKey. Retirez ensuite l'outil, puis retirez la clé actuellement utilisée.

3

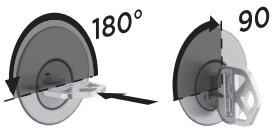

Fully insert new key and rotate 180°. Rotate back to the starting position and remove key. Your lock is now rekeyed!

Inserte completamente la llave nueva y gírela 180°. Vuelva a la posición inicial y retire la llave. ¡Su cerradura tiene una nueva combinación!

Insérez complètement la nouvelle clé et faites-la pivoter de 180°. Ramenez-la à sa position initiale et retirez la clé. Votre serrure est désormais recodée!

WARNING: This Manufacturer advises that no lock can provide complete security by itself. This lock may be defeated by forcible or technical means, or evaded by entry elsewhere on the property. No lock can substitute for caution, awareness of your environment, and common sense. Builder's hardware is available in multiple performance grades to suit the application. In order to enhance security and reduce risk, you should consult a qualified locksmith or other security professional.

ADVERTENCIA: Este fabricante advierte que ninguna cerradura puede proporcionar seguridad completa por sí sola. Esta cerradura puede ser forzada por medios físicos o técnicos, o evadida entrando por otro lugar de la propiedad. Ninguna cerradura puede sustituir la precaución, la conciencia de su entorno y el sentido común. Los herrajes para constructores están disponibles en múltiples grados de rendimiento para adaptarse a la aplicación. Para mejorar la seguridad y reducir el riesgo, debe consultar a un cerrajero cualificado u otro profesional de la seguridad.

AVERTISSEMENT: le fabricant informe que nulle serrure ne peut à elle seule garantir une sécurité totale. Cette serrure peut être forcée ou contournée par des moyens techniques, ou encore éludée en pénétrant par un autre endroit de la propriété. Aucune serrure ne peut remplacer la prudence, la vigilance et le bon sens. La quincaillerie de bâtiment est disponible en plusieurs niveaux de performance pour s'adapter à l'application. Afin d'améliorer la sécurité et de réduire les risques, il est recommandé de consulter un serrurier qualifié ou un autre professionnel de la sécurité.

Copyright © 2026 ASSA ABLOY Americas Residential Inc. All rights reserved.
Copyright © 2026, ASSA ABLOY Americas Residential, Inc. Todos los derechos reservados.
Droits d'auteur © 2026, ASSA ABLOY Americas Residential, Inc. Tous droits réservés.