VEVOR

Affordable. Reliable. Home Improvement.

HANDGUN SAFE

MODEL:T2

Handgun Safe Installation Instruction Video：

https://d2qc09rl1gfuof.cloudfront.net/product/SQBXHSKPTK00GDMH0001/Handgun+Safe+Installation+Instruction+Video.mp4

VEVOR

Affordable. Reliable. Home Improvement.

HANDGUN SAFE

MODEL:T2

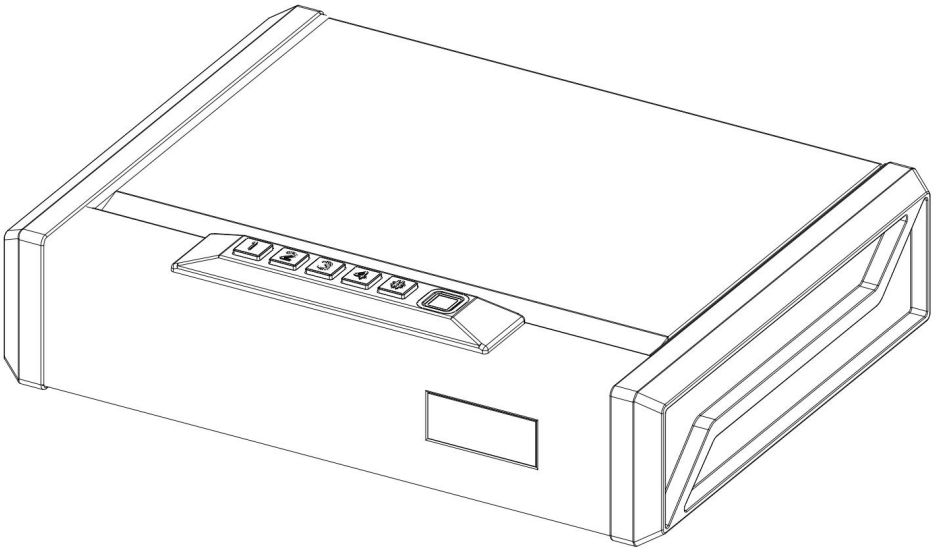

This is the original instruction, please read all manual instructions carefully before operating. VEVOR reserves a clear interpretation of our user manual. The appearance of the product shall be subject to the product you received. Please forgive us that we won't inform you again if there are any technology or software updates on our product.

	Warning-To reduce the risk of injury, user must read instructions manual carefully.
	Compliance is a CE security certification.
	CORRECT DISPOSAL This product is subject to the provision of European Directive 2012/19/EC. The symbol showing a wheelie bin crossed through indicates that the product requires separate refuse collection in the European Union. This applies to the product and all accessories marked with this symbol. Products marked as such may not be discarded with normal domestic waste, but must be taken to a collection point for recycling electrical and electronic devices.
	FCC Information: CAUTION: Changes or modifications not expressly approved by the party responsible for compliance could void the user's authority to operate the equipment! This device complies with Part 15 of the FCC Rules. Operation is subject to the following two conditions: 1) This product may cause harmful interference. 2)This product must accept any interference received, including interference that may cause undesired operation. WARNING: Changes or modifications to this product not expressly approved by the party.responsible for compliance could void the user's authority to operate the product. Note: This product has been tested and found to comply with the limits for a Class B digital device pursuant to Part 15 of the FCC Rules, These limits are designed to provide reasonable protection against harmful interference in a residential installation. This product generates, uses and can radiate radio frequency energy, and if not installed and used in accordance with the instructions, may cause harmful interference to radio communications. However, there is no guarantee that interference

	will not occur in a particular installation. If this product does cause harmful interference to radio or television reception,which can be determined by turning the product off and on, the user is encouraged to try to correct the interference by one or more of the following measures. · Reorient or relocate the receiving antenna. · Increase the distance between the product and receiver. · Connect the product to an outlet on a circuit different from that to which the receiver is connected. · Consult the dealer or an experienced radio/TV technician for assistance.

SAFETY INSTRUCTIONS

WARNING:

Read this material before using this product. Failure to do so may result in serious injury.

Assembly precautions

1. Assemble only according to these instructions. Improper assembly may create hazards.
2. Wear ANSI-approved safety goggles and heavy-duty work gloves during assembly.
3. Keep the assembly area clean and well-lit.
4. Keep bystanders out of the area during assembly.
5. Do not assemble if tired or when under the influence of alcohol, drugs or medication.
6. The product capabilities apply to properly and completely assembled products only.
7. Assemble on a flat, level, hard and smooth surface capable of safely supporting the Handgun Safe.
8. If possible, you can use power tools to make assembly easier.
9. For additional information regarding the parts listed in the following pages, please refer to the Assembly Diagram of this manual. Unwrap and separate all parts in a clean work area.

Use precautions

1. Use only on a flat, level, hard, and smooth surface that can safely support a fully loaded Handgun Safe.
2. Use as intended only.

SAVE THIS MANUAL

PRODUCT STRUCTURE DIAGRAM

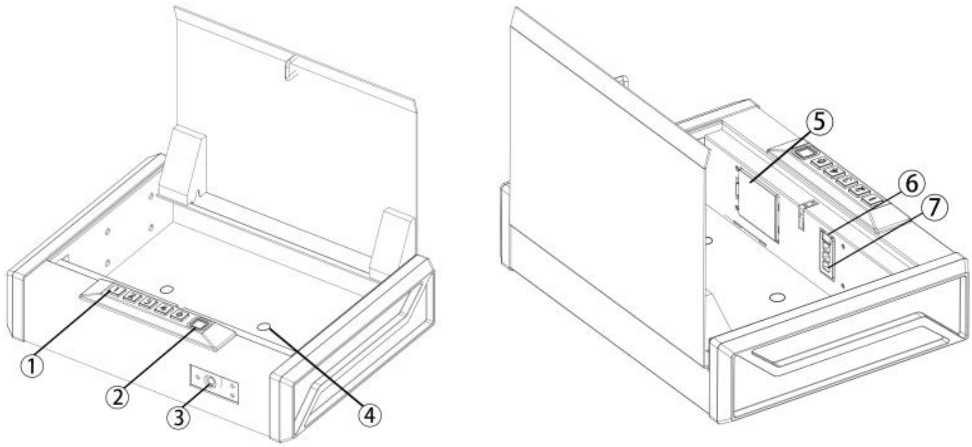

NO.	Name	NO.	Name
1	Key press	5	Battery box
2	Fingerprint	6	Program button
3	Key	7	LCD lamp
4	Installation hole		

PARTS LIST

A 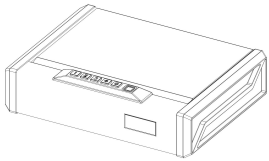 1PCS	B 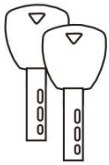 2PCS	C 1PCS
D 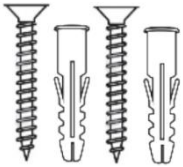 2PCS	E 1PCS	F 1PCS

INSTALLATION AND USE OF ANTI-THEFT ROPES

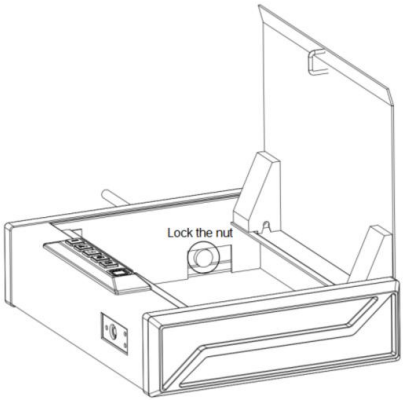

1. After opening the box, there is an inner hole on the left.
2. Insert the anti-theft rope from the outside and lock the internal screws.

ASSEMBLY STEP

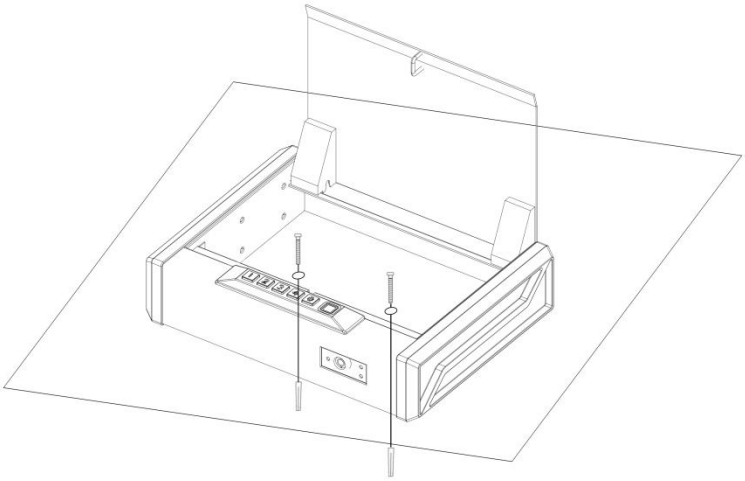

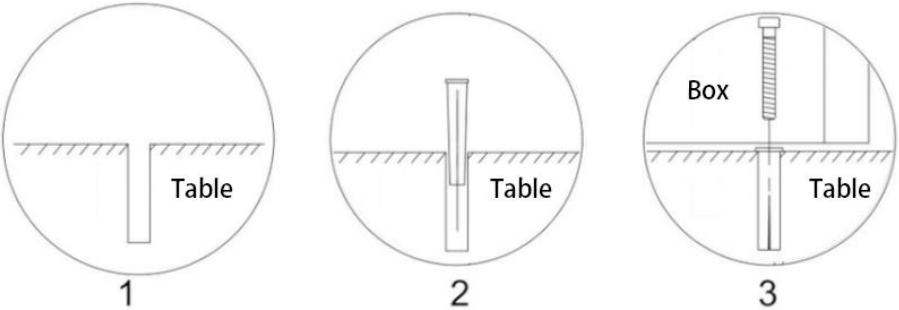

1. Position the safe on a flat surface where you want to mount it.
2. Use a pencil to mark the holes for drilling.
3. Drill pilot holes.
4. Position safe in place and install screws through safe into pilot holes. Tighten screws.

IMPORTANT:

Mounting the safe vertically so that the door flips upward will result in incomplete opening of the safe due to weight. The door will open if the safe is mounted vertically so that door opens down or to side.

BATTERY INSTALLATION

1. To get started, remove the key cover (see Figure C) and insert one of your backup keys into the key hole at the front of the safe. Push key in and rotate the key counterclockwise to open the safe.
2. Remove crate foam insert. Locate the battery compartment door on the inside of the safe directly below the keypad (see Figure D).
3. Open the battery cover and insert the 4 AAA alkaline batteries (not included)into the battery compartment. Note that pay attention to the "+" and "-" signs. The "-" end of the batteries go against the spring inside of the compartment.
4. After inserting the battery, place the batteries cover You are now ready to program your safe.

IMPORTANT:

Use the NEW AAA alkaline battery. Using other batteries may cause unusable conditions.Your safe will automatically lock when you fully close the lid.

If the battery is power off or not installed, you can use the type C emergency unlock next to the data line key

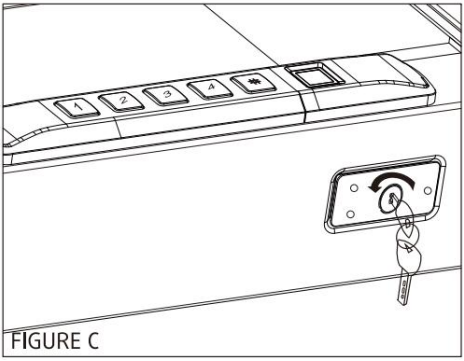

FIGURE C

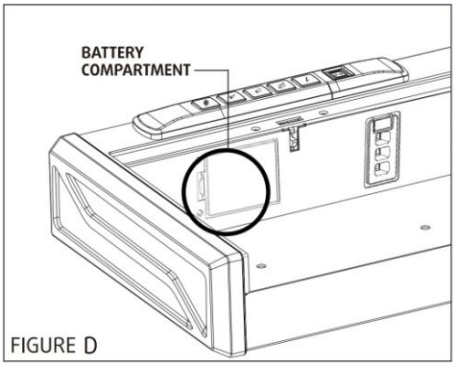

FIGURE D

MASTER CODE PROGRAMMING

First time users should change the default code as soon as possible to prevent unauthorized access to your safe, so it should be kept confidential.

TIPS:

Code Requirements

- If the password contact is entered incorrectly 3 times or the fingerprint is entered incorrectly 5 consecutive times the panel will be locked for 1 minute, the buzzer will alarm for 30 seconds, and all keys/fingerprints will become invalid during the alarm period;
- Note: The buzzer alarms for 30 seconds will not be affected by the silence, but will still sound.
- Programming a new code will overwrite your previous code.

1. Enter default code 1-2-3-4-# on the keypad to open your safe.
2. With the safe open, press and hold the "PROGRAM" button(3 seconds),all keys (1-#)will light up twice with double beep(see Figure F).
3. Directly enter the 3-6 digits of the new password and press"#"key. If you hear 2 beeps and the green light flashes twice. If the password setting is successful; if you hear 3 beeps and the red light flashes 3 times, the password setting is failed, please start over from the second step.
4. When a new fingerprint has been set but no new password has been created, the original password becomes invalid. A new password needs to be set in order to use the password to open.

PROGRAMMING THE FINGERPRINTS

To Register Your Fingerprint, Locate the "Program" Button

1. With the safe open, press and hold the "PROGRAM" button (3 seconds), all keys will light up once with the one beep(see Figure F).
2. Using the **helpful programming tips** provided in Figure G, place your finger on the fingerprint scanner for the 1st of four scans. Remove your finger after all keys light up GREEN once with one short beep. Place finger again over the scanner until all keys light up GREEN once with one short beep and lift.You will repeat this process until all keys light up twice with the double beeps.
3. Now your fingerprint has been successfully registered. Close door and test to see if the safe will open using your fingerprint. If you make a mistake and the new fingerprint will not work, you must repeat the above steps.

Notes:

- If the entry fails, the buzzer will beep 3 times and the red light will flash 3 times; if no finger is pressed for more than10 seconds, the buzzer will beep 3 times and the red light will flash 3 times, prompting the entry failure.
- You cannot register more than 20 fingerprints. If the light flashes 5 times with 10 beeps when you register once your fingerprint, it means the fingerprint storage capacity is full.

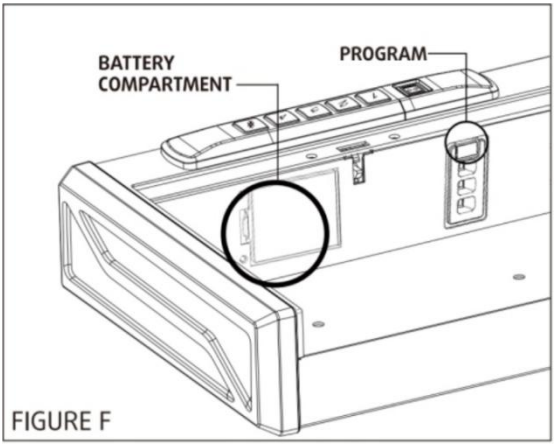

FIGURE F

HELPFUL PROGRAMMING TLPS

1. Place your finger on the center of the scanner (this allows the scanner to read where most of the fingerprint detail is located).
2. Adjust your finger slightly between scans for increased accuracy.
3. Excessive moisture, lotions, or dirt will affect your fingerprint and may cause inaccurate sensor reading.
4. If you are experiencing difficulty try different fingers. Each finger is unique, and some fingers such as your thumb, contain more readable information than others.

To increase your success rate, please register the same fingerprint multiple times.

FIGURE G

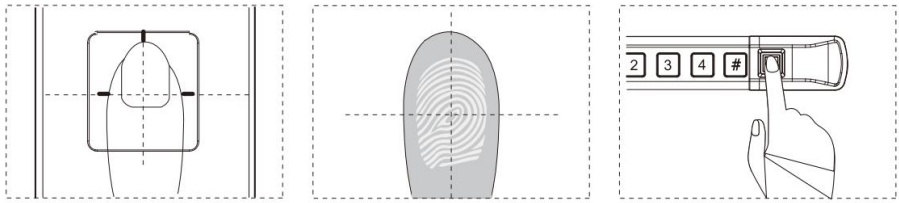

DELETE THE REGISTERED FINGERPRINT

1. Press and hold the program button (5-6 seconds) until all the keys flash twice with double beeps and let go.
2. Now all registered fingerprints are erased.(All fingerprint can not open)

IMPORTANT:

- When only flash once with one beep, do not let go. You must hold the program button until the keys flash twice with double beeps, then release it.
- To silence the audible sound of the electronic, hold the "4" button for 4seconds until you hear one beep and all keys will flash together.To unmute the keys, repeat this step.

LOW BATTERY WARNING

If all keys will light up red 10 times with 10 times beeps when opening the safe by electronic way, your battery level is critically low and your safe needs to be replaced the 4 new batteries.

IMPORTANT:

- Use the NEW AAA alkaline battery. Using other batteries may cause unusable conditions.

TECHNICAL PARAMETERS

Model	T2
Working Voltage	6 Vdc
Working Power	4 AAA (1.5V) Alkaline Batteries
Product Size	360*275*90mm
Net Weight	3.5kg

Manufacturer: Shanghaimuxinmuyeyouxiangongsi
Address: Shuangchenglu 803nong11hao1602A-1609shi, baoshanqu, shanghai 200000 CN.
Imported to AUS: SIHAO PTY LTD. 1 ROKEVA STREETEASTWOOD NSW 2122 Australia
Imported to USA: Sanven Technology Ltd. Suite 250, 9166 Anaheim Place, Rancho Cucamonga, CA 91730

EC	REP

E-CrossStu GmbH
Mainzer Landstr.69, 60329 Frankfurt am Main.

UK	REP

YH CONSULTING LIMITED.
C/O YH Consulting Limited Office 147, Centurion House, London Road, Staines-upon-Thames, Surrey, TW18 4AX

VEVOR

Affordable. Reliable. Home Improvement.

HANDFEUERWAFFEN-SAFE

MODELL: T2

Video mit Installationsanleitung für Handfeuerwaffen-Safes :
https://d2qc09rl1gfuof.cloudfront.net/product/SQBXHSKPTK00GDMH0001/Handgun+Safe+Installation+Instruction+Video.mp4

VEVOR

Affordable. Reliable. Home Improvement.

HANDGUN SAFE

MODELL: T2

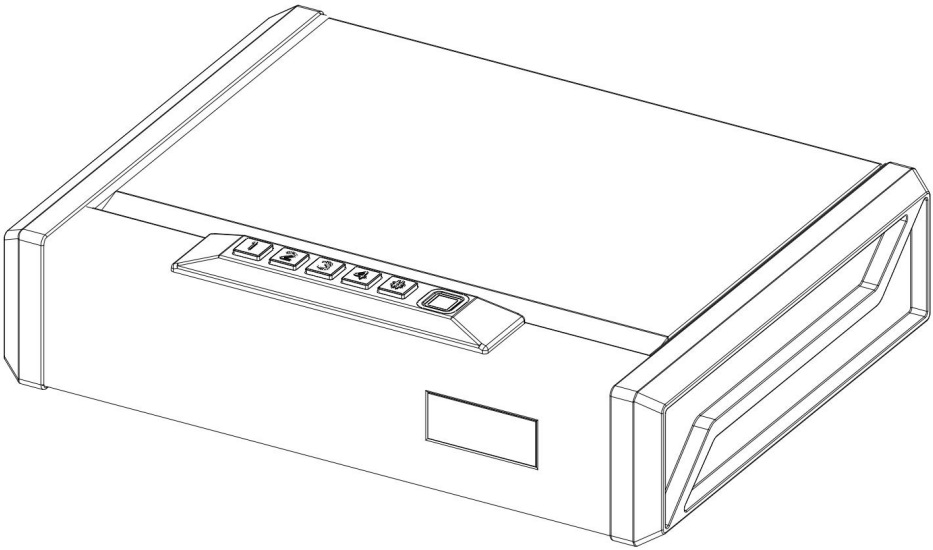

Dies ist die Originalanleitung. Bitte lesen Sie alle Anweisungen sorgfältig durch, bevor Sie das Gerät in Betrieb nehmen. VEVOR behält sich eine klare Auslegung unserer Bedienungsanleitung vor. Das Aussehen des Produkts hängt vom gelieferten Produkt ab. Bitte haben Sie Verständnis dafür, dass wir Sie nicht erneut über Technologie- oder Software-Updates informieren.

	Warnung: Um das Verletzungsrisiko zu verringern, muss der Benutzer die Bedienungsanleitung sorgfältig lesen.
	Compliance ist eine CE- Sicherheitszertifizierung .
	RICHTIGE ENTSORGUNG Dieses Produkt unterliegt den Bestimmungen der europäischen Richtlinie 2012/19/EG. Das Symbol einer durchgestrichenen Mülltonne weist darauf hin, dass dieses Produkt in der Europäischen Union einer getrennten Müllentsorgung unterliegt. Dies gilt für das Produkt und alle mit diesem Symbol gekennzeichneten Zubehörteile. Entsprechend gekennzeichnete Produkte dürfen nicht im normalen Hausmüll entsorgt werden, sondern müssen an einer Sammelstelle für das Recycling von elektrischen und elektronischen Geräten abgegeben werden .
	FCC-Informationen: VORSICHT: Änderungen oder Modifikationen, die nicht ausdrücklich von der für die Einhaltung der Vorschriften verantwortlichen Partei genehmigt wurden, können zum Erlöschen der Berechtigung des Benutzers zum Betrieb des Geräts führen! Dieses Gerät entspricht Teil 15 der FCC-Bestimmungen. Der Betrieb unterliegt den folgenden zwei Bedingungen: 1) Dieses Produkt kann schädliche Störungen verursachen. 2) Dieses Produkt muss alle empfangenen Störungen tolerieren, einschließlich Störungen, die einen unerwünschten Betrieb verursachen können. WARNUNG: Änderungen oder Modifikationen an diesem Produkt, die nicht ausdrücklich von der für die Einhaltung verantwortlichen Partei genehmigt wurden, können zum Erlöschen der Berechtigung des Benutzers zum Betrieb des Produkts führen. Hinweis: Dieses Produkt wurde getestet und entspricht den Grenzwerten für digitale Geräte der Klasse B gemäß Teil 15 der FCC-Bestimmungen. Diese Grenzwerte sollen einen angemessenen

	Schutz vor schädlichen Störungen bei der Installation in Wohngebieten bieten. Dieses Produkt erzeugt und nutzt Hochfrequenzenergie und kann diese abstrahlen. Bei unsachgemäßer Installation und Verwendung kann es zu Störungen des Funkverkehrs kommen. Es besteht jedoch keine Garantie dafür, dass bei einer bestimmten Installation keine Störungen auftreten. Sollte dieses Produkt Störungen des Radio- oder Fernsehempfangs verursachen (was durch Ein- und Ausschalten des Produkts überprüft werden kann), wird dem Benutzer empfohlen, die Störungen durch eine oder mehrere der folgenden Maßnahmen zu beheben. · Richten Sie die Empfangsantenne neu aus oder verlegen Sie sie. · Vergrößern Sie den Abstand zwischen Produkt und Empfänger. · Schließen Sie das Produkt an eine Steckdose an, die sich in einem anderen Stromkreis befindet als der Empfänger. · Wenden Sie sich an den Händler oder einen erfahrenen Radio-/Fernsehtechniker, um Hilfe zu erhalten.

SAFETY INSTRUCTIONS

WARNUNG:

Lesen Sie dieses Material, bevor Sie dieses Produkt verwenden. Andernfalls kann es zu schweren Verletzungen kommen.

Vorsichtsmaßnahmen bei der Montage

1. Führen Sie die Montage ausschließlich gemäß dieser Anleitung durch. Eine unsachgemäße Montage kann zu Gefahren führen.
2. Tragen Sie während der Montage eine ANSI-zugelassene Schutzbrille und strapazierfähige Arbeitshandschuhe.
3. Halten Sie den Versammlungsbereich sauber und gut beleuchtet.
4. Halten Sie während der Montage unbeteiligte Personen vom Bereich fern.
5. Nicht zusammenbauen, wenn Sie müde sind oder unter dem Einfluss von Alkohol, Drogen oder Medikamenten stehen.

6. Die Produkteigenschaften gelten nur für ordnungsgemäß und vollständig montierte Produkte.
7. Stellen Sie die Montage auf eine flache, ebene, harte und glatte Oberfläche, auf der der Handgun Safe sicher stehen kann.
8. Um die Montage zu erleichtern, können Sie nach Möglichkeit Elektrowerkzeuge verwenden.
9. Weitere Informationen zu den auf den folgenden Seiten aufgeführten Teilen finden Sie im Montagediagramm dieses Handbuchs. Packen Sie alle Teile an einem sauberen Arbeitsbereich aus und trennen Sie sie.

Vorsichtsmaßnahmen treffen

1. Nur auf einer flachen, ebenen, harten und glatten Oberfläche verwenden, die einen vollständig geladenen Handfeuerwaffen-Safe sicher tragen kann.
2. Nur bestimmungsgemäß verwenden.

BEWAHREN SIE DIESES HANDBUCH AUF

PRODUCT STRUCTURE DIAGRAM

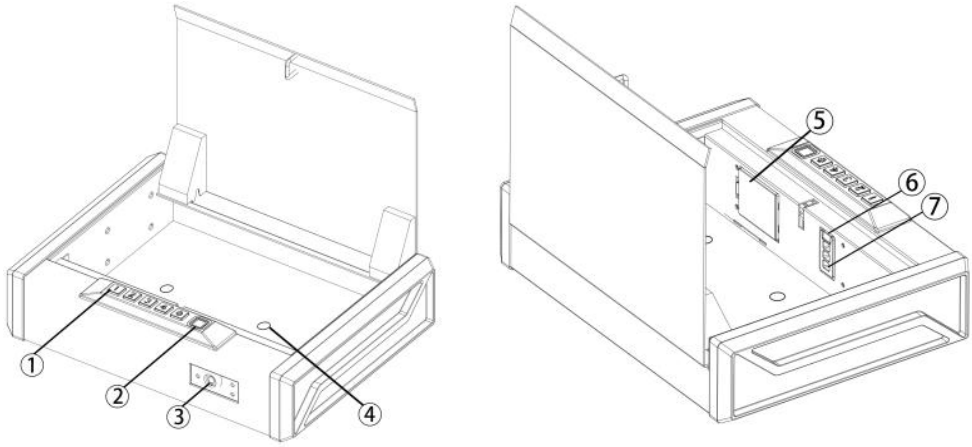

NEIN.	Name	NEIN.	Name
1	Tastendruck	5	Batteriekasten
2	Fingerabdruck	6	Programmtaste
3	Schlüssel	7	LCD-Lampe
4	Montagebohrung		

PARTS LIST

A 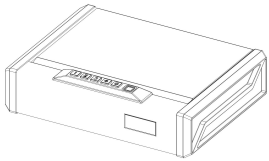 1 STÜCK	B 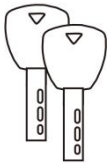 2 Stück	C 1 STÜCK
D 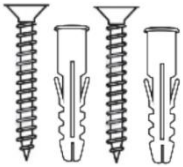 2 Stück	E 1 STÜCK	F 1 STÜCK

INSTALLATION AND USE OF ANTI-THEFT ROPES

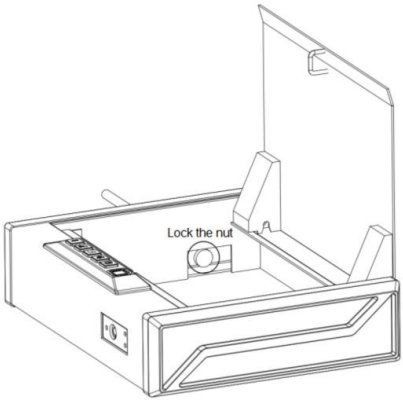

1. Nach dem Öffnen der Schachtel befindet sich links innen ein Loch.
2. Führen Sie das Diebstahlsicherungsseil von außen ein und verriegeln Sie die inneren Schrauben.

ASSEMBLY STEP

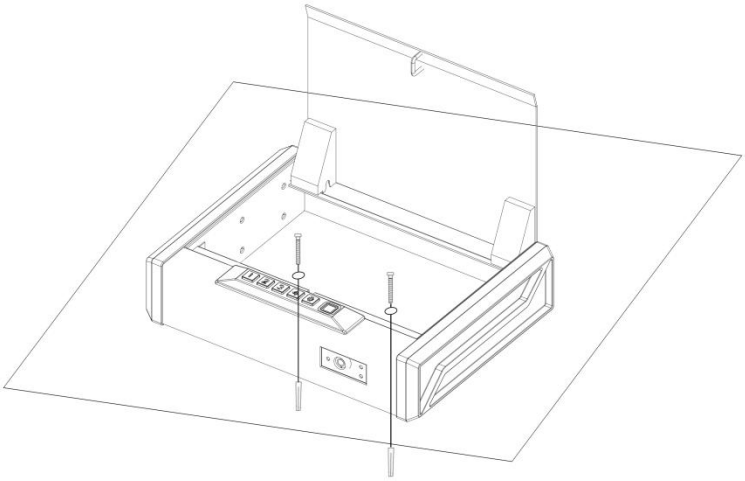

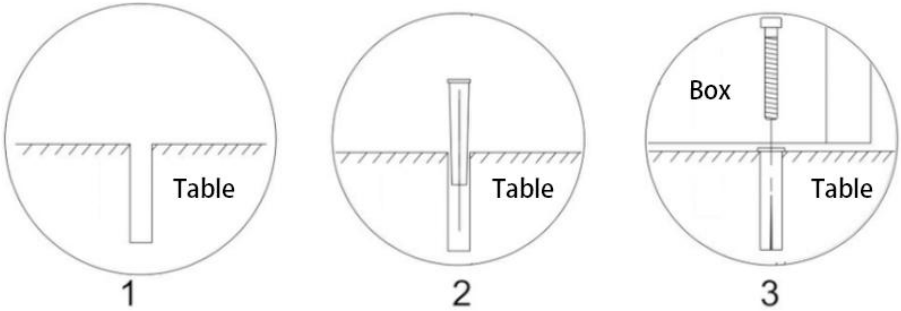

1. Positionieren Sie den Safe auf einer ebenen Fläche, wo Sie ihn montieren möchten.
2. Markieren Sie die Bohrlöcher mit einem Bleistift.
3. Bohren Sie Führungslöcher.
4. Positionieren Sie den Safe an seinem Platz und schrauben Sie die Schrauben durch den Safe in die Führungslöcher. Ziehen Sie die Schrauben fest.

WICHTIG:

Wenn Sie den Safe vertikal montieren, sodass die Tür nach oben kippt,

öffnet sich der Safe aufgrund des Gewichts nicht vollständig. Die Tür öffnet sich, wenn Sie den Safe vertikal montieren, sodass die Tür nach unten oder zur Seite aufklappt.

BATTERY INSTALLATION

1. Entfernen Sie zunächst die Schlüsselabdeckung (siehe Abbildung C) und stecken Sie einen Ihrer Ersatzschlüssel in das Schlüsselloch an der Vorderseite des Safes. Drücken Sie den Schlüssel hinein und drehen Sie ihn gegen den Uhrzeigersinn, um den Safe zu öffnen.
2. Entfernen Sie den Schaumstoffeinsatz aus der Kiste. Suchen Sie die Abdeckung des Batteriefachs im Inneren des Safes direkt unter der Tastatur (siehe Abbildung D).
3. Öffnen Sie die Batterieabdeckung und legen Sie die 4 AAA-Alkalibatterien (nicht im Lieferumfang enthalten) in das Batteriefach ein. Beachten Sie die Zeichen "+" und " - ". Das " - " Das Ende der Batterien drückt gegen die Feder im Inneren des Fachs.
4. nach dem Einlegen der Batterie die Batterieabdeckung wieder auf. Jetzt können Sie Ihren Safe programmieren.

WICHTIG:

Verwenden Sie die NEUE AAA-Alkalibatterie. Die Verwendung anderer Batterien kann zu Funktionsstörungen führen. Ihr Safe verriegelt sich automatisch, wenn Sie den Deckel vollständig schließen.

Wenn die Batterie ausgeschaltet oder nicht eingelegt ist, können Sie die Notentriegelung Typ C neben dem Datenleitungsschlüssel verwenden.

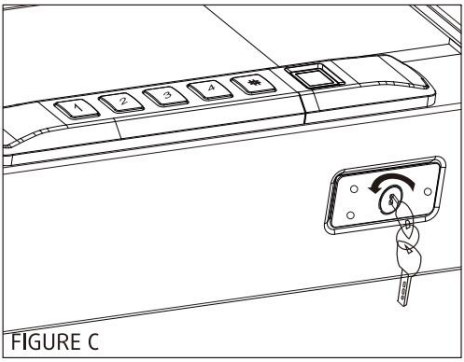

FIGURE C

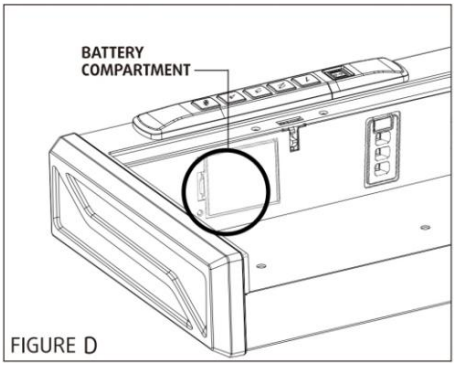

FIGURE D

MASTER CODE PROGRAMMING

Erstbenutzer sollten den Standardcode so schnell wie möglich ändern, um unbefugten Zugriff auf Ihren Safe zu verhindern. Bewahren Sie ihn daher vertraulich auf.

TIPPS :

Codeanforderungen

- Wenn das Passwort dreimal oder der Fingerabdruck fünfmal hintereinander falsch eingegeben wird, wird das Bedienfeld für eine Minute gesperrt, der Summer ertönt 30 Sekunden lang und alle Schlüssel/Fingerabdrücke werden während der Alarmdauer ungültig.
- Hinweis: Die 30 Sekunden langen Summeralarme werden durch die Stummschaltung nicht beeinflusst, ertönen aber weiterhin.
- Durch die Programmierung eines neuen Codes wird Ihr vorheriger Code überschrieben.

1. Geben Sie den Standardcode 1-2-3-4-# auf der Tastatur ein, um Ihren Safe zu öffnen.
2. Halten Sie bei geöffnetem Safe die Taste „PROGRAM“ (3 Sekunden) gedrückt. Alle Tasten (1-#) leuchten zweimal auf und es ertönt ein doppelter Piepton (siehe Abbildung F).
3. Geben Sie die 3-6 Ziffern des neuen Passworts direkt ein und drücken Sie die Taste „# “. Wenn Sie zwei Pieptöne hören und das grüne Licht zweimal blinkt , war die Passworteinstellung erfolgreich . Wenn Sie drei Pieptöne hören und das rote Licht dreimal blinkt, ist die Passworteinstellung fehlgeschlagen. Beginnen Sie bitte erneut mit dem zweiten Schritt.
4. Wenn ein neuer Fingerabdruck festgelegt wurde, aber kein neues Passwort erstellt wurde, wird das ursprüngliche Passwort ungültig. Um das Passwort zum Öffnen verwenden zu können, muss ein neues Passwort festgelegt werden.

PROGRAMMING THE FINGERPRINTS

Um Ihren Fingerabdruck zu registrieren, suchen Sie die Schaltfläche "Programmieren"

1. Halten Sie bei geöffnetem Safe die Taste „PROGRAM“ (3 Sekunden) gedrückt. Alle Tasten leuchten einmal auf und es ertönt ein Piepton (siehe Abbildung F).
2. Mithilfe der **hilfreichen Programmiertipps** in Abbildung G Legen Sie Ihren Finger für den ersten von vier Scans auf den Fingerabdruckscanner. Nehmen Sie Ihren Finger wieder ab, sobald alle Tasten einmal GRÜN aufleuchten und ein kurzer Piepton erklingt. Legen Sie Ihren Finger erneut auf den Scanner, bis alle Tasten einmal GRÜN aufleuchten und ein kurzer Piepton erklingt, und heben Sie ihn wieder ab. Wiederholen Sie diesen Vorgang, bis alle Tasten zweimal aufleuchten und ein doppelter Piepton erklingt.
3. Ihr Fingerabdruck wurde nun erfolgreich registriert. Schließen Sie die Tür und testen Sie, ob sich der Tresor mit Ihrem Fingerabdruck öffnen lässt. Sollte Ihnen ein Fehler unterlaufen sein und der neue Fingerabdruck nicht funktionieren, müssen Sie die obigen Schritte wiederholen.

Hinweise:

- Wenn die Eingabe fehlschlägt, piept der Summer dreimal und das rote Licht blinkt dreimal. Wenn länger als 10 Sekunden kein Finger gedrückt wird, piept der Summer dreimal und das rote Licht blinkt dreimal, was auf den fehlgeschlagenen Zugriff hinweist.
- Sie können nicht mehr als 20 Fingerabdrücke registrieren. Wenn die Leuchte nach der Registrierung Ihres Fingerabdrucks fünfmal blinkt und zehn Pieptöne ertönen, ist der Fingerabdruckspeicher voll.

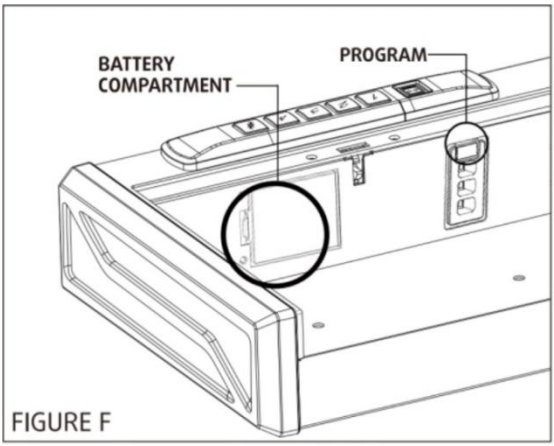

FIGURE F

HILFREICHE PROGRAMMIER-TLPS

1. Legen Sie Ihren Finger auf die Mitte des Scanners (so kann der Scanner die Stelle lesen, an der sich die meisten Fingerabdruckdetails befinden).
2. Passen Sie Ihren Finger zwischen den Scans leicht an, um die Genauigkeit zu erhöhen.
3. Übermäßige Feuchtigkeit, Lotionen oder Schmutz beeinträchtigen Ihren Fingerabdruck und können zu ungenauen Sensorwerten führen.
4. Wenn Sie Schwierigkeiten haben, versuchen Sie es mit verschiedenen Fingern. Jeder Finger ist einzigartig und manche Finger, wie z. B. Ihr Daumen, enthalten mehr lesbare Informationen als andere.

Um Ihre Erfolgsquote zu erhöhen, registrieren Sie denselben Fingerabdruck bitte mehrmals.

FIGURE G

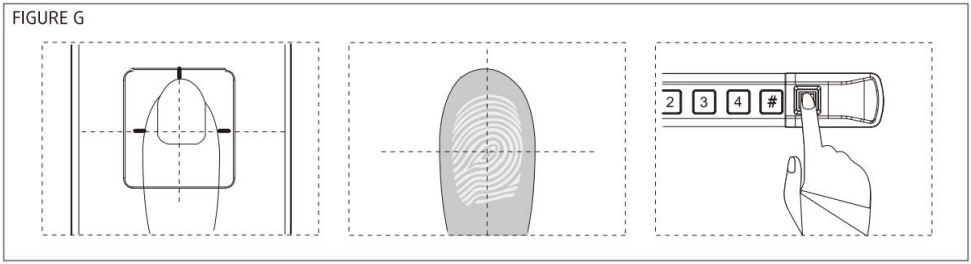

DELETE THE REGISTERED FINGERPRINT

1. Halten Sie die Programmtaste gedrückt (5–6 Sekunden), bis alle Tasten zweimal blinken und ein doppelter Piepton erklingt, und lassen Sie sie dann los.
2. Jetzt sind alle registrierten Fingerabdrücke gelöscht. (Alle Fingerabdrücke können nicht geöffnet werden)

WICHTIG:

- Wenn nur einmal blinkt und ein Piepton ertönt, nicht loslassen. Sie müssen die Programmtaste gedrückt halten, bis die Tasten zweimal blinken und ein doppelter Piepton ertönt, und sie dann loslassen.
- Um den hörbaren Ton der Elektronik stummzuschalten, halten Sie die "4" 4 Sekunden lang gedrückt, bis Sie einen Piepton hören und alle Tasten gleichzeitig blinken. Um die Stummschaltung der Tasten aufzuheben, Wiederholen Sie diesen Schritt.

LOW BATTERY WARNING

Wenn beim elektronischen Öffnen des Safes alle Tasten 10 Mal rot aufleuchten und 10 Mal piept, Ihr Batteriestand ist kritisch niedrig und Ihr Safe muss durch 4 neue Batterien ersetzt werden.

WICHTIG:

- Verwenden Sie die NEUE AAA-Alkalibatterie. Die Verwendung anderer Batterien kann zu Unbrauchbarkeit führen.

TECHNICAL PARAMETERS

Modell	T2
Arbeiten Stromspannung	6 V Gleichspannung

Arbeitsleistung	4 AA A (1,5 V) Alkaline-Batterien
Produktgröße	360*275*90 mm
Nettogewicht	3,5 kg

Hersteller: Shanghaimuxinmuyeyouxiangongsi
Adresse: Shuangchenglu 803nong11hao1602A-1609shi, baoshanqu, Shanghai 200000 CN.
Importiert nach AUS: SIHAO PTY LTD. 1 ROKEVA STREETEASTWOOD NSW 2122 Australien
Importiert in die USA: Sanven Technology Ltd. Suite 250, 9166 Anaheim Place, Rancho Cucamonga, CA 91730

EC	REP

E-CrossStu GmbH
Mainzer Landstr.69, 60329 Frankfurt am Main.

UK	REP

YH CONSULTING LIMITED.
C/O YH Consulting Limited Office 147, Centurion House, London Road, Staines-upon-Thames, Surrey, TW18 4AX

VEVOR

Affordable. Reliable. Home Improvement.

COFFRE-FORT POUR ARMES DE POING

MODÈLE : T2

Vidéo d'instructions d'installation du coffre-fort pour armes de poing :

Vidéo d'instructions d'installation d'un coffre-fort pour armes de poing.mp4

VEVOR

Affordable. Reliable. Home Improvement.

HANDGUN SAFE

MODÈLE : T2

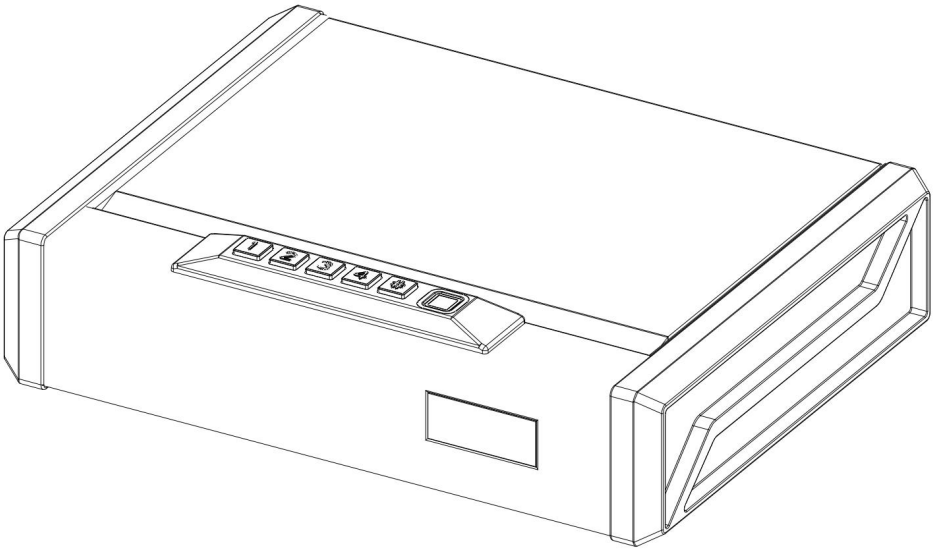

Ceci est le mode d'emploi d'origine. Veuillez lire attentivement l'intégralité du manuel avant utilisation. VEVOR se réserve le droit d'interpréter clairement ce manuel d'utilisation. L'apparence du produit dépend du produit que vous avez reçu. Veuillez nous excuser pour les éventuelles mises à jour technologiques ou logicielles.

	Avertissement - Pour réduire le risque de blessure, l'utilisateur doit lire attentivement le manuel d'instructions.
	La conformité est une certification de sécurité CE .
	ÉLIMINATION CORRECTE Ce produit est soumis aux dispositions de la directive européenne 2012/19/CE. Le symbole représentant une poubelle barrée indique que le produit doit faire l'objet d'une collecte sélective dans l'Union européenne. Ceci s'applique au produit et à tous les accessoires marqués de ce symbole. Les produits ainsi marqués ne doivent pas être jetés avec les ordures ménagères, mais doivent être déposés dans un point de collecte pour le recyclage des appareils électriques et électroniques .
	Informations FCC : ATTENTION : Les changements ou modifications non expressément approuvés par la partie responsable de la conformité pourraient annuler le droit de l'utilisateur à utiliser l'équipement ! Cet appareil est conforme à la partie 15 de la réglementation FCC. Son utilisation est soumise aux deux conditions suivantes : 1) Ce produit peut provoquer des interférences nuisibles. 2) Ce produit doit accepter toute interférence reçue, y compris celles qui peuvent provoquer un fonctionnement indésirable. AVERTISSEMENT : Les changements ou modifications apportés à ce produit non expressément approuvés par la partie responsable de la conformité pourraient annuler le droit de l'utilisateur à utiliser le produit. Remarque : ce produit a été testé et jugé conforme aux limites d'un appareil numérique de classe B conformément à la partie 15 des règles de la FCC. Ces limites sont conçues pour fournir une protection raisonnable contre les interférences nuisibles dans une installation résidentielle. Ce produit génère, utilise et peut émettre des radiofréquences. S'il

	n'est pas installé et utilisé conformément aux instructions, il peut provoquer des interférences nuisibles aux communications radio. Cependant, rien ne garantit l'absence d'interférences dans une installation donnée. Si ce produit provoque des interférences nuisibles à la réception radio ou télévision, ce qui peut être vérifié en éteignant et en rallumant l'appareil, l'utilisateur est encouragé à essayer de corriger ces interférences en appliquant une ou plusieurs des mesures suivantes. · Réorienter ou déplacer l'antenne de réception. · Augmenter la distance entre le produit et le récepteur. · Branchez le produit sur une prise d'un circuit différent de celui sur lequel le récepteur est branché. · Consultez le revendeur ou un technicien radio/TV expérimenté pour obtenir de l'aide.

SAFETY INSTRUCTIONS

AVERTISSEMENT:

Veuillez lire ce document avant d'utiliser ce produit. Le non-respect de ces instructions peut entraîner des blessures graves.

Précautions de montage

1. Assemblez uniquement conformément à ces instructions. Un assemblage incorrect peut créer des dangers.
2. Portez des lunettes de sécurité approuvées ANSI et des gants de travail robustes pendant l' assemblage.
3. Gardez la zone de montage propre et bien éclairée.
4. Gardez les spectateurs hors de la zone pendant le montage.
5. Ne pas monter si vous êtes fatigué ou sous l'influence de l'alcool, de drogues ou de médicaments.
6. Les capacités du produit s'appliquent uniquement aux produits correctement et entièrement assemblés.
7. Assemblez-le sur une surface plane, de niveau, dure et lisse capable de supporter en toute sécurité le coffre-fort pour armes de poing.

8. Si possible, vous pouvez utiliser des outils électriques pour faciliter l'assemblage.
9. Pour plus d'informations sur les pièces listées dans les pages suivantes, veuillez vous référer au schéma d'assemblage de ce manuel. Déballez et séparez toutes les pièces dans un espace de travail propre.

Précautions d'emploi

1. Utiliser uniquement sur une surface plane, de niveau, dure et lisse pouvant supporter en toute sécurité un coffre-fort pour armes de poing entièrement chargé.
2. Utiliser uniquement comme prévu.

CONSERVEZ CE MANUEL

PRODUCT STRUCTURE DIAGRAM

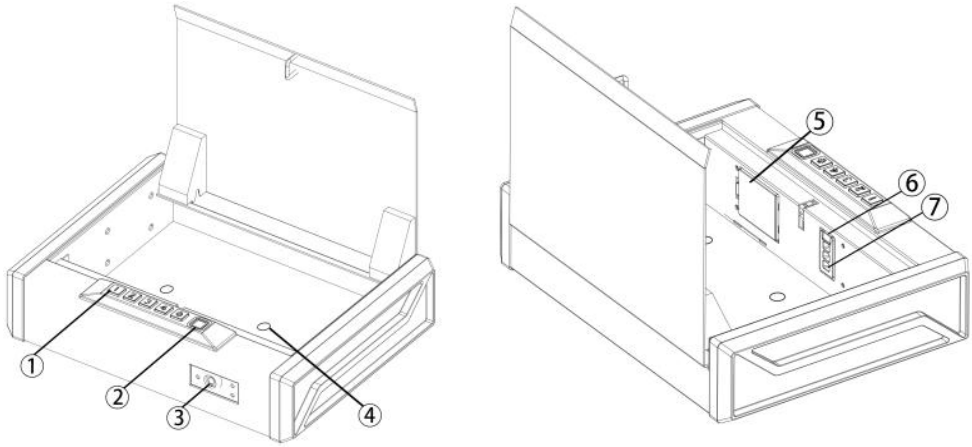

NON.	Nom	NON.	Nom
1	Touche enfoncée	5	Boîtier de batterie
2	Empreinte digitale	6	Bouton de programme

3	Clé	7	lampe LCD
4	Trou d'installation		

PARTS LIST

A 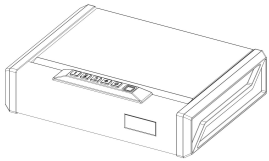 1 pièce	B 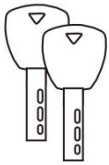 2 pièces	C 1 pièce
D 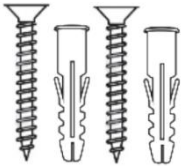 2 pièces	E 1 pièce	F 1 pièce

INSTALLATION AND USE OF ANTI-THEFT ROPES

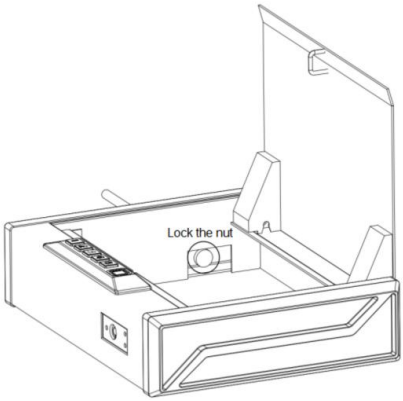

1. Après avoir ouvert la boîte, il y a un trou intérieur sur la gauche.
2. Insérez la corde antivol par l'extérieur et verrouillez les vis internes.

ASSEMBLY STEP

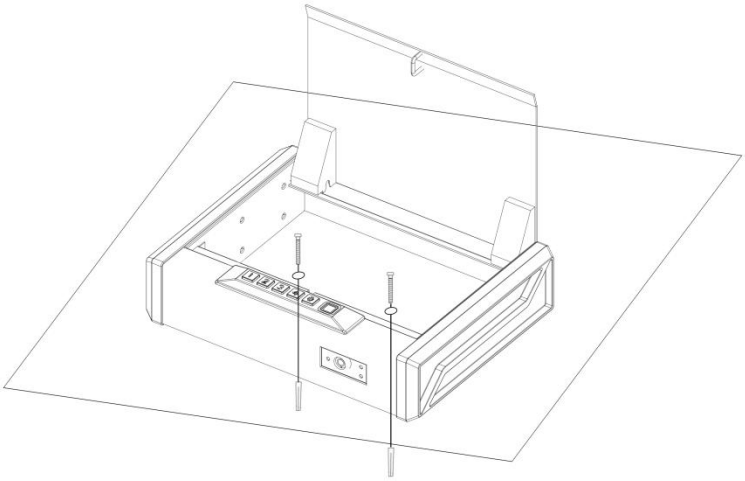

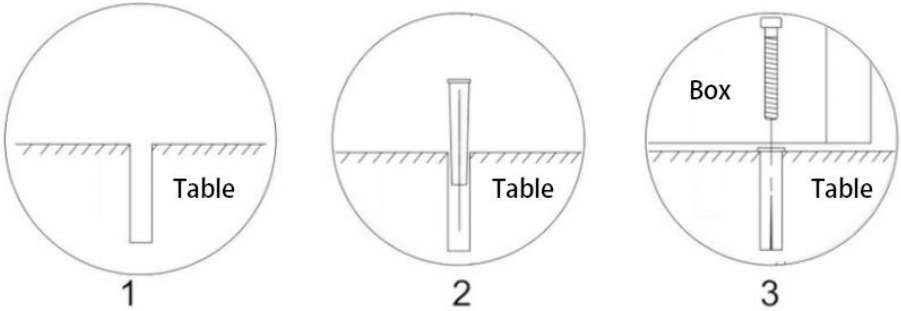

1. Placez le coffre-fort sur une surface plane à l’ endroit où vous souhaitez le monter.
2. Utilisez un crayon pour marquer les trous à percer.
3. Percez des trous pilotes.
4. Positionnez le coffre-fort en place et installez les vis dans les trous pilotes. Serrez les vis.

IMPORTANT:

Monter le coffre-fort verticalement, de manière à ce que la porte s'ouvre

vers le haut, entraînera une ouverture incomplète en raison de son poids. La porte s'ouvrira si le coffre-fort est monté verticalement, de manière à ce que la porte s'ouvre vers le bas ou sur le côté.

BATTERY INSTALLATION

1. Pour commencer, retirez le cache-clé (voir figure C) et insérez l'une de vos clés de secours dans le trou de serrure à l'avant du coffre-fort. Enfoncez la clé et tournez-la dans le sens inverse des aiguilles d'une montre pour ouvrir le coffre-fort.
2. Retirez la mousse de la caisse. Repérez le compartiment à piles à l'intérieur du coffre, juste sous le clavier (voir figure D).
3. Ouvrez le couvercle des piles et insérez les 4 piles alcalines AAA (non incluses) dans le compartiment des piles. Attention aux signes « + » et « - ». Le « - » l'extrémité des piles va contre le ressort à l'intérieur du compartiment.
4. Après avoir inséré la pile, replacez le couvercle du compartiment à piles. Vous êtes maintenant prêt à programmer votre coffre-fort.

IMPORTANT:

Utilisez une pile alcaline AAA neuve. L'utilisation d'autres piles pourrait rendre l'appareil inutilisable. Votre coffre-fort se verrouille automatiquement lorsque vous fermez complètement le couvercle.
Si la pile est éteinte ou non installée, vous pouvez utiliser le déverrouillage d'urgence de type C situé à côté de la clé de ligne de données.

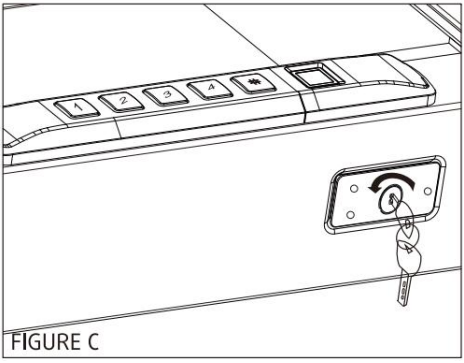

FIGURE C

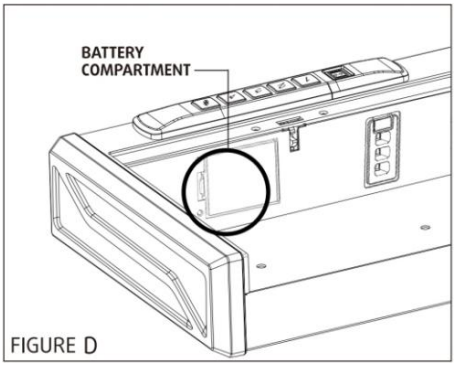

FIGURE D

MASTER CODE PROGRAMMING

Les nouveaux utilisateurs doivent modifier le code par défaut dès que possible pour empêcher tout accès non autorisé à votre coffre-fort. Il doit donc rester confidentiel.

CONSEILS :

Exigences du code

- Si le mot de passe est saisi de manière incorrecte 3 fois ou si l'empreinte digitale est saisie de manière incorrecte 5 fois de suite, le panneau sera verrouillé pendant 1 minute, le buzzer retentira pendant 30 secondes et toutes les clés/empreintes digitales deviendront invalides pendant la période d'alarme ;
- Remarque : les alarmes sonores pendant 30 secondes ne seront pas affectées par le silence, mais continueront de sonner.
- La programmation d'un nouveau code écrasera votre code précédent.

1. Entrez le code par défaut 1-2-3-4-# sur le clavier pour ouvrir votre coffre-fort.
2. Avec le coffre-fort ouvert, appuyez et maintenez le bouton « PROGRAM » (3 secondes), toutes les touches (1-#) s'allumeront deux fois avec un double bip (voir Figure F).
3. Saisissez directement les 3 à 6 chiffres du nouveau mot de passe et appuyez sur la touche « # ». Si vous entendez deux bips et que le voyant vert clignote deux fois , si la configuration du mot de passe est réussie, si vous entendez trois bips et que le voyant rouge clignote trois fois, la configuration du mot de passe a échoué . Veuillez recommencer à partir de la deuxième étape.
4. Lorsqu'une nouvelle empreinte digitale a été définie sans qu'un nouveau mot de passe ait été créé, le mot de passe d'origine devient invalide. Un nouveau mot de passe doit être défini pour pouvoir l'utiliser à l'ouverture.

PROGRAMMING THE FINGERPRINTS

Pour enregistrer votre empreinte digitale, localisez le bouton « Programme »

1. Avec le coffre-fort ouvert, appuyez et maintenez le bouton « PROGRAM » (3 secondes), toutes les touches s'allumeront une fois avec un bip (voir Figure F).
2. En utilisant les **conseils de programmation utiles** fournis dans la figure G, Placez votre doigt sur le lecteur d'empreintes digitales pour le premier des quatre scans. Retirez votre doigt lorsque toutes les touches s'allument en VERT une fois avec un bip court. Placez à nouveau votre doigt sur le lecteur jusqu'à ce que toutes les touches s'allument en VERT une fois avec un bip court, puis soulevez-le. Répétez l'opération jusqu'à ce que toutes les touches s'allument deux fois avec un double bip.
3. Votre empreinte digitale est maintenant enregistrée. Fermez la porte et vérifiez si le coffre-fort s'ouvre avec votre empreinte. Si vous faites une erreur et que la nouvelle empreinte ne fonctionne pas, vous devrez répéter les étapes ci-dessus.

Remarques :

- Si l'entrée échoue, le buzzer émettra 3 bips et le voyant rouge clignotera 3 fois ; si aucun doigt n'est appuyé pendant plus de 10 secondes, le buzzer émettra 3 bips et le voyant rouge clignotera 3 fois, ce qui indique l'échec de l'entrée.
- Vous ne pouvez pas enregistrer plus de 20 empreintes digitales. Si le voyant clignote 5 fois et émet 10 bips après l'enregistrement de votre empreinte, cela signifie que la capacité de stockage est pleine.

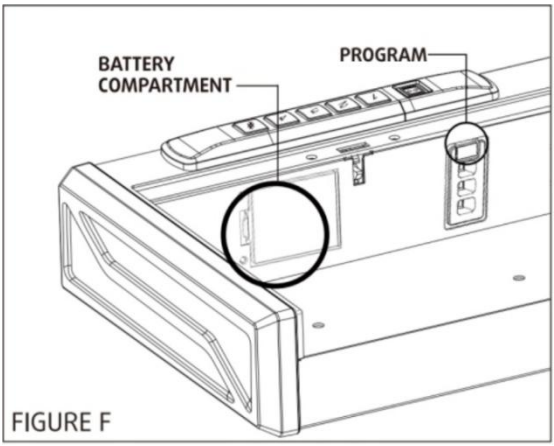

FIGURE F

PROGRAMMATION UTILE TLPS

1. Placez votre doigt au centre du scanner (cela permet au scanner de lire où se trouvent la plupart des détails des empreintes digitales).
2. Ajustez légèrement votre doigt entre les numérisations pour une précision accrue.
3. Une humidité excessive, des lotions ou de la saleté affecteront votre empreinte digitale et peuvent entraîner une lecture inexacte du capteur.
4. Si vous rencontrez des difficultés, essayez différents doigts. Chaque doigt est unique et certains, comme le pouce, contiennent des informations plus lisibles que d'autres.

Pour augmenter votre taux de réussite, veuillez enregistrer la même empreinte digitale plusieurs fois.

FIGURE G

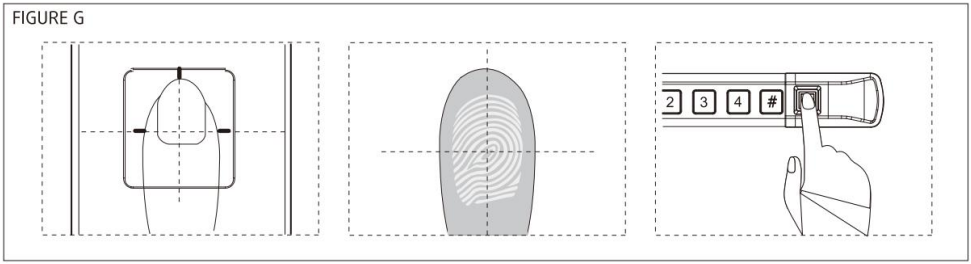

DELETE THE REGISTERED FINGERPRINT

1. Appuyez et maintenez enfoncé le bouton de programme (5 à 6

secondes) jusqu'à ce que toutes les touches clignotent deux fois avec des doubles bips et relâchez.

2. Maintenant, toutes les empreintes digitales enregistrées sont effacées. (Toutes les empreintes digitales ne peuvent pas être ouvertes)

IMPORTANT:

- Lorsque les touches ne clignotent qu'une fois et émettent un bip, ne les relâchez pas. Maintenez le bouton de programmation enfoncé jusqu'à ce que les touches clignotent deux fois et émettent un double bip, puis relâchez-le.
- Pour faire taire le bruit audible de l'électronique, tenir le "4" pendant 4 secondes jusqu'à ce que vous entendiez un bip et que toutes les touches clignotent ensemble. Pour réactiver les touches, répétez cette étape.

LOW BATTERY WARNING

Si toutes les touches s'allument en rouge 10 fois avec 10 bips lors de l'ouverture du coffre-fort par voie électronique, votre niveau de batterie est extrêmement bas et votre coffre-fort doit être remplacé par 4 nouvelles batteries.

IMPORTANT:

- Utilisez une pile alcaline AAA NEUVE. L'utilisation d'autres piles pourrait rendre l'appareil inutilisable.

TECHNICAL PARAMETERS

Modèle	T2
Fonctionnement Tension	6 V cc

Puissance de travail	4 piles alcalines AA A (1,5 V)
Taille du produit	360*275*90mm
Poids net	3,5 kg

Fabricant : Shanghaimuxinmuyeyouxiangongsi
Adresse : Shuangchenglu 803nong11hao1602A-1609shi, baoshanqu, shanghai 200000 CN.
Importé en Australie : SIHAO PTY LTD. 1 ROKEVA STREET, ASTWOOD NSW 2122, Australie
Importé aux États-Unis : Sanven Technology Ltd. Suite 250, 9166 Anaheim Place, Rancho Cucamonga, CA 91730

EC	REP

E-CrossStu GmbH
Mainzer Landstr.69, 60329 Frankfurt am Main.

UK	REP

YH CONSULTING LIMITED.
C/O YH Consulting Limited Office 147, Centurion House, London Road, Staines-upon-Thames, Surrey, TW18 4AX

VEVOR

Affordable. Reliable. Home Improvement.

HANDVUURWAPENKLUIS

MODEL:T2

Video met instructies voor de installatie van de pistoolkluis :
https://d2qc09rl1gfuof.cloudfront.net/product/SQBXHSKPTK00GDMH0001/Handgun+Safe+Installation+Instruction+Video.mp4

VEVOR

Affordable. Reliable. Home Improvement.

HANDGUN SAFE

MODEL:T2

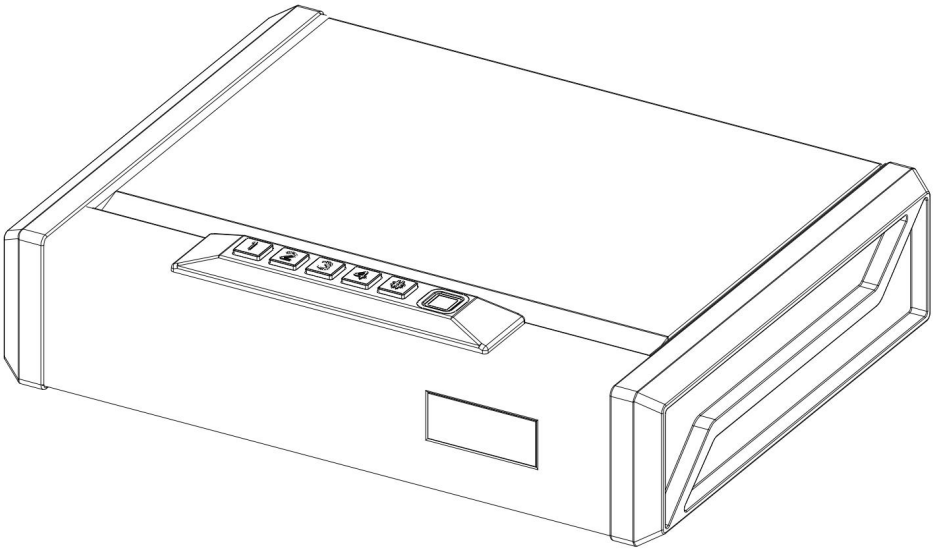

Dit is de originele handleiding. Lees alle instructies zorgvuldig door voordat u het product gebruikt. VEVOR behoudt zich het recht voor om de gebruiksaanwijzing duidelijk te interpreteren. Het uiterlijk van het product is afhankelijk van het product dat u hebt ontvangen. Neemt u het ons niet kwalijk dat we u niet meer op de hoogte stellen van eventuele technologische of software-updates voor ons product.

	Waarschuwing: om het risico op letsel te verminderen, moet de gebruiker de gebruiksaanwijzing zorgvuldig lezen.
	Compliance is een C E- beveiligingscertificering.
	CORRECTE VERWIJDERING Dit product valt onder de bepalingen van de Europese Richtlijn 2012/19/EG. Het symbool met een doorgekruiste vuilnisbak geeft aan dat het product in de Europese Unie gescheiden afvalinzameling vereist. Dit geldt voor het product en alle accessoires die met dit symbool zijn gemarkeerd. Producten die als zodanig zijn gemarkeerd, mogen niet met het normale huisvuil worden weggegooid, maar moeten worden ingeleverd bij een inzamelpunt voor de recycling van elektrische en elektronische apparaten .
	FCC-informatie: LET OP: Wijzigingen of aanpassingen die niet uitdrukkelijk zijn goedgekeurd door de partij die verantwoordelijk is voor de naleving, kunnen de bevoegdheid van de gebruiker om het apparaat te bedienen ongeldig maken! Dit apparaat voldoet aan Deel 15 van de FCC-regels. Gebruik is onderworpen aan de volgende twee voorwaarden: 1) Dit product kan schadelijke interferentie veroorzaken. 2) Dit product moet alle ontvangen interferentie accepteren, inclusief interferentie die een ongewenste werking kan veroorzaken. WAARSCHUWING: Wijzigingen of aanpassingen aan dit product die niet uitdrukkelijk zijn goedgekeurd door de partij die verantwoordelijk is voor de naleving, kunnen de bevoegdheid van de gebruiker om het product te bedienen ongeldig maken. Let op: Dit product is getest en voldoet aan de limieten voor een digitaal apparaat van klasse B, conform Deel 15 van de FCC-regels. Deze limieten zijn bedoeld om een redelijke bescherming te bieden tegen schadelijke interferentie in een woonomgeving. Dit product genereert, gebruikt en kan radiofrequentie-energie

	uitstralen. Indien niet geïnstalleerd en gebruikt volgens de instructies, kan het schadelijke interferentie veroorzaken in radiocommunicatie. Er is echter geen garantie dat er in een bepaalde installatie geen interferentie zal optreden. Als dit product schadelijke interferentie veroorzaakt in radio- of televisieontvangst, wat kan worden vastgesteld door het product uit en weer in te schakelen, wordt de gebruiker aangeraden de interferentie te verhelpen door een of meer van de volgende maatregelen te nemen. · Heroriënteer of verplaats de ontvangstantenne. · Vergroot de afstand tussen het product en de ontvanger. · Sluit het product aan op een stopcontact in een ander circuit dan waarop de ontvanger is aangesloten. · Raadpleeg de dealer of een ervaren radio-/tv-technicus voor hulp.

SAFETY INSTRUCTIONS

WAARSCHUWING:

Lees dit materiaal voordat u dit product gebruikt. Het niet naleven hiervan kan ernstig letsel tot gevolg hebben.

Voorzorgsmaatregelen voor montage

1. Monteer het product uitsluitend volgens deze instructies. Onjuiste montage kan gevaarlijk zijn.
2. Draag tijdens de montage een ANSI-goedgekeurde veiligheidsbril en stevige werkhandschoenen.
3. Houd de verzamelplaats schoon en goed verlicht.
4. Houd omstanders tijdens de montage uit de buurt.
5. Kom niet in actie als u moe bent of onder invloed van alcohol, drugs of medicijnen.
6. De producteigenschappen gelden uitsluitend voor correct en volledig gemonteerde producten.
7. Monteer de kluis op een vlak, egaal, hard en glad oppervlak dat de kluis veilig kan dragen.
8. Indien mogelijk kunt u elektrisch gereedschap gebruiken om de montage te vergemakkelijken.

9. Raadpleeg voor meer informatie over de onderdelen die op de volgende pagina's worden vermeld het montageschema in deze handleiding. Pak alle onderdelen uit en scheid ze van elkaar op een schone werkplek.

Gebruik voorzorgsmaatregelen

1. Gebruik de kluis alleen op een vlak, egaal, hard en glad oppervlak dat een volledig geladen pistoolkluis veilig kan dragen.
2. Alleen gebruiken zoals bedoeld.

BEWAAR DEZE HANDLEIDING

PRODUCT STRUCTURE DIAGRAM

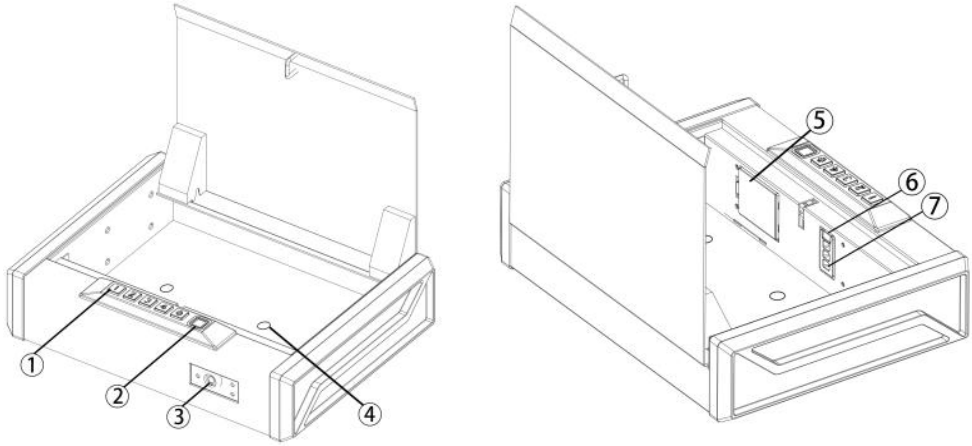

NEE.	Naam	NEE.	Naam
1	Toetsaanslag	5	Batterijdoos
2	Vingerafdruk	6	Programmaknop
3	Sleutel	7	LCD-lamp
4	Installatiegat		

PARTS LIST

A 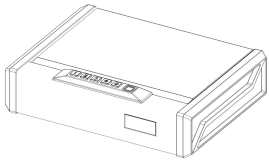 1 STUKS	B 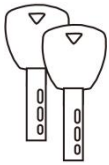 2 stuks	C 1 STUKS
D 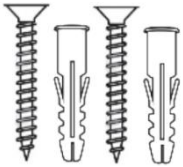 2 stuks	E 1 STUKS	F 1 STUKS

INSTALLATION AND USE OF ANTI-THEFT ROPES

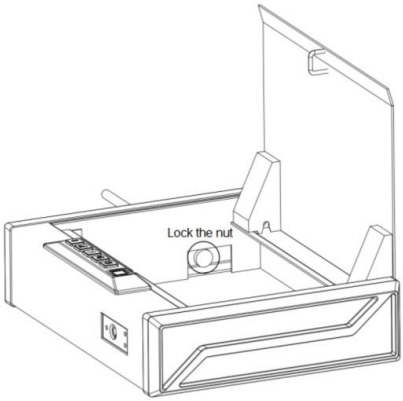

1. Nadat u de doos opent, ziet u aan de linkerkant een binnengat.
2. Steek het antidiefstalkoord van buitenaf in en draai de interne schroeven vast.

ASSEMBLY STEP

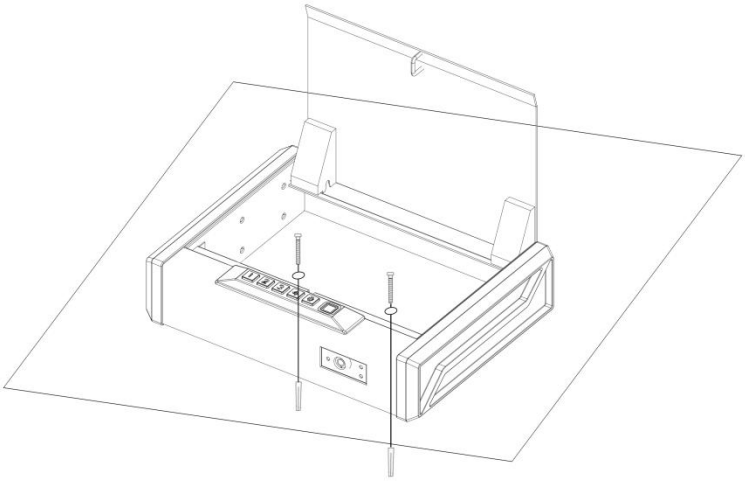

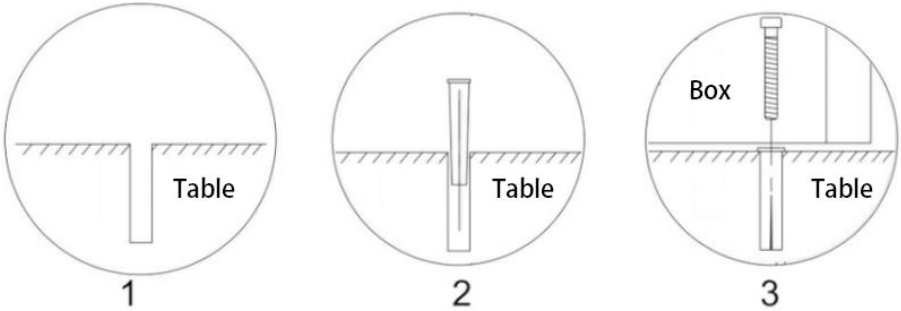

1. Plaats de kluis op de vlakke ondergrond waar u hem wilt monteren.
2. Markeer de gaten die u wilt boren met een potlood.
3. Voorboorgaten boren.
4. Plaats de kluis op zijn plaats en draai de schroeven door de kluis in de geleidegaten. Draai de schroeven vast.

BELANGRIJK:

Als u de kluis verticaal monteert, zodat de deur omhoog klapt, kan de kluis niet volledig openen vanwege het gewicht. De deur gaat wel open als de kluis verticaal is gemonteerd, zodat de deur naar beneden of opzij

openklapt.

BATTERY INSTALLATION

1. Om te beginnen, verwijdert u het sleutelklepje (zie afbeelding C) en steekt u een van uw reservesleutels in het sleutelgat aan de voorkant van de kluis. Druk de sleutel in en draai de sleutel tegen de klok in om de kluis te openen.
2. Verwijder het schuimrubberen inzetstuk. Zoek het batterijklepje aan de binnenkant van de kluis, direct onder het toetsenbord (zie afbeelding D).
3. Open het batterijklepje en plaats de 4 AAA-alkalinebatterijen (niet meegeleverd) in het batterijvak. Let op de tekens "+" en " - ". De " - " uiteinde van de batterijen tegen de veer in het compartiment aan komen.
4. Nadat u de batterij hebt geplaatst, plaatst u het batterijklepje terug. U bent nu klaar om uw kluis te programmeren.

BELANGRIJK:

Gebruik de NIEUWE AAA-alkalinebatterij. Het gebruik van andere batterijen kan onbruikbare omstandigheden veroorzaken. Uw kluis wordt automatisch vergrendeld wanneer u het deksel volledig sluit.
Als de batterij is uitgeschakeld of niet is geplaatst, kunt u de type C-noodontgrendeling naast de datalijnsleutel gebruiken.

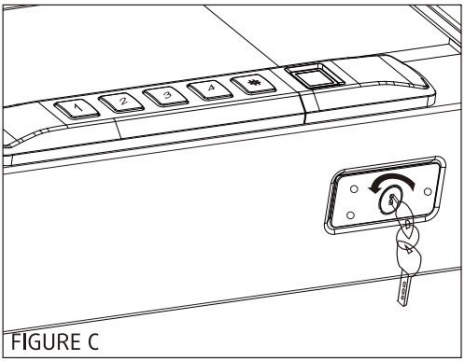

FIGURE C

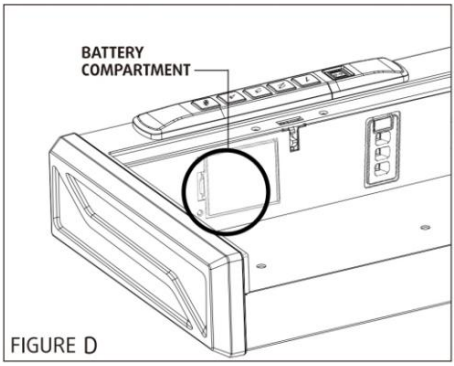

FIGURE D

MASTER CODE PROGRAMMING

Nieuwe gebruikers wordt aangeraden de standaardcode zo snel mogelijk te wijzigen om ongeautoriseerde toegang tot uw kluis te voorkomen. Houd de code daarom vertrouwelijk.

TIPS :

Codevereisten

- Als het wachtwoord voor contact 3 keer verkeerd wordt ingevoerd of de vingerafdruk 5 keer achter elkaar verkeerd wordt ingevoerd, wordt het paneel 1 minuut lang vergrendeld. De zoemer klinkt 30 seconden lang en alle sleutels/vingerafdrukken worden ongeldig gedurende de alarmperiode.
- Let op: De zoemer die 30 seconden lang afgaat, wordt niet beïnvloed door de stilte, maar blijft wel afgaan.
- Wanneer u een nieuwe code programmeert, wordt de vorige code overschreven.

1. Voer de standaardcode 1-2-3-4-# in op het toetsenbord om uw kluis te openen.
2. Terwijl de kluis open is, houdt u de "PROGRAM"-knop 3 seconden ingedrukt. Alle toetsen (1-#) lichten twee keer op en er klinkt een dubbele pieptoon (zie Afbeelding F).
3. Voer direct de 3-6 cijfers van het nieuwe wachtwoord in en druk op de toets "#". Als u 2 pieptonen hoort en het groene lampje twee keer knippert , is het instellen van het wachtwoord succesvol . Als u 3 pieptonen hoort en het rode lampje drie keer knippert, is het instellen van het wachtwoord mislukt. Begin
   dan opnieuw vanaf de tweede stap.
4. Wanneer een nieuwe vingerafdruk is ingesteld, maar er geen nieuw wachtwoord is aangemaakt, wordt het oorspronkelijke wachtwoord ongeldig. Er moet een nieuw wachtwoord worden ingesteld om het wachtwoord te kunnen gebruiken om te openen.

PROGRAMMING THE FINGERPRINTS

Om uw vingerafdruk te registreren, zoekt u de knop 'Programmeren'

1. Terwijl de kluis open is, houdt u de knop "PROGRAM" 3 seconden ingedrukt. Alle toetsen lichten één keer op en er klinkt één pieptoon (zie Afbeelding F).
2. Met behulp van de **nuttige programmeertips** die in Figuur G worden gegeven, Plaats uw vinger op de vingerafdrukscanner voor de eerste van vier scans. Verwijder uw vinger nadat alle toetsen één keer GROEN oplichten met één korte pieptoon. Plaats uw vinger opnieuw op de scanner totdat alle toetsen één keer GROEN oplichten met één korte pieptoon en til uw vinger op. Herhaal dit proces totdat alle toetsen twee keer oplichten met de dubbele pieptonen.
3. Uw vingerafdruk is nu succesvol geregistreerd. Sluit de deur en test of de kluis opengaat met uw vingerafdruk. Als u een fout maakt en de nieuwe vingerafdruk niet werkt, moet u bovenstaande stappen herhalen.

Opmerkingen:

- Als de invoer mislukt, piept de zoemer 3 keer en knippert het rode lampje 3 keer. Als er langer dan 10 seconden geen vinger op de toets wordt gedrukt, piept de zoemer 3 keer en knippert het rode lampje 3 keer. Dit geeft aan dat de invoer is mislukt.
- U kunt niet meer dan 20 vingerafdrukken registreren. Als het lampje 5 keer knippert en er 10 pieptonen klinken wanneer u één vingerafdruk registreert, betekent dit dat de vingerafdrukopslag vol is.

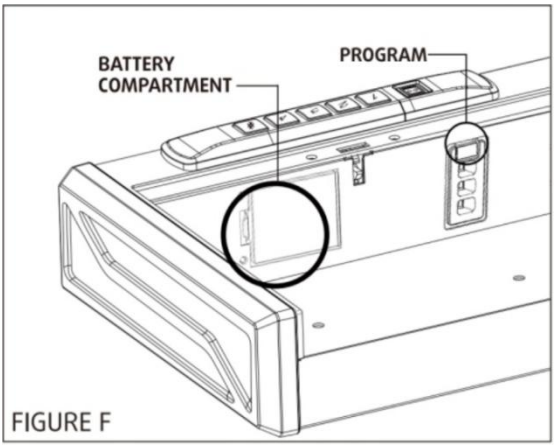

FIGURE F

NUTTIGE PROGRAMMERING TLPS

1. Plaats uw vinger op het midden van de scanner (hierdoor kan de scanner de plek waar de meeste vingerafdrukgegevens zich bevinden)
2. Beweeg uw vinger tussen de scans door enigszins voor een grotere nauwkeurigheid.
3. Overmatige vochtigheid, lotions of vuil beïnvloeden uw vingerafdruk en kunnen leiden tot onnauwkeurige sensormetingen.
4. Als je problemen ondervindt, probeer dan andere vingers. Elke vinger is uniek, en sommige vingers, zoals je duim, bevatten meer leesbare informatie dan andere.

Om uw slagingskans te vergroten, kunt u het beste dezelfde vingerafdruk meerdere keren registreren.

FIGURE G

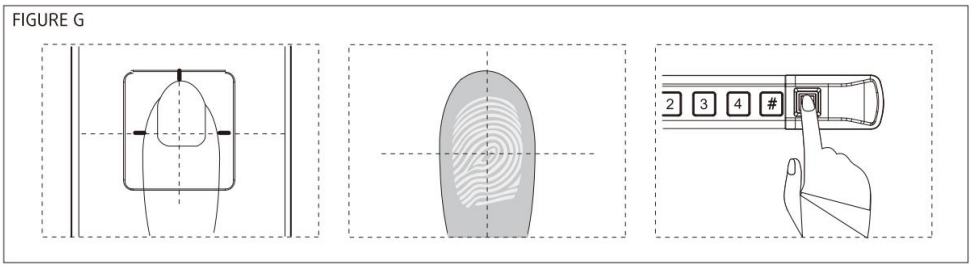

DELETE THE REGISTERED FINGERPRINT

1. Houd de programmaknop 5-6 seconden ingedrukt totdat alle toetsen

twee keer knipperen en er dubbele pieptonen klinken. Laat vervolgens los.

2. Nu zijn alle geregistreerde vingerafdrukken gewist. (Niet alle vingerafdrukken kunnen worden geopend)

BELANGRIJK:

- Als de toetsen slechts één keer knipperen met één pieptoon, laat de knop dan niet los. Houd de programmeerknop ingedrukt totdat de toetsen twee keer knipperen met dubbele pieptonen en laat de knop dan los.
- Om het hoorbare geluid van de elektronica te dempen, houd de "4" Houd de knop 4 seconden ingedrukt totdat u één pieptoon hoort en alle toetsen tegelijk knipperen. Om het geluid van de toetsen weer in te schakelen, Herhaal deze stap.

LOW BATTERY WARNING

Als alle toetsen 10 keer rood oplichten en er 10 keer pieptonen klinken bij het openen van de kluis via de elektronische weg, Het batterijniveau is zo laag dat uw kluis toe is aan vervanging van de 4 nieuwe batterijen.

BELANGRIJK:

- Gebruik de NIEUWE AAA-alkalinebatterij. Het gebruik van andere batterijen kan onbruikbare omstandigheden veroorzaken.

TECHNICAL PARAMETERS

Model	T2
Werken Spanning	6 V gelijkstroom
Werkkracht	4 AA A (1,5V) alkalinebatterijen

Productgrootte	360*275*90mm
Nettogewicht	3,5 kg

Fabrikant: Shanghaimuxinmuyeyouxiangongsi
Adres: Shuangchenglu 803nong11hao1602A-1609shi, baoshanqu, shanghai 200000 CN.
Geïmporteerd naar AUS: SIHAO PTY LTD. 1 ROKEVA STREETEASTWOOD NSW 2122 Australië
Geïmporteerd naar de VS: Sanven Technology Ltd. Suite 250, 9166 Anaheim Place, Rancho Cucamonga, CA 91730

EC	REP

E-CrossStu GmbH
Mainzer Landstr.69, 60329 Frankfurt am Main.

UK	REP

YH CONSULTING LIMITED.
C/O YH Consulting Limited Office 147, Centurion House, London Road, Staines-upon-Thames, Surrey, TW18 4AX

VEVOR

Affordable. Reliable. Home Improvement.

SEJF NA BROŃ KRÓTKĄ

MODEL:T2

Instrukcja montażu sejfu na broń krótką w formie filmu :
https://d2qc09rl1gfuof.cloudfront.net/product/SQBXHSKPTK00GDMH0001/Handgun+Safe+Installation+Instruction+Video.mp4

VEVOR

Affordable. Reliable. Home Improvement.

HANDGUN SAFE

MODEL:T2

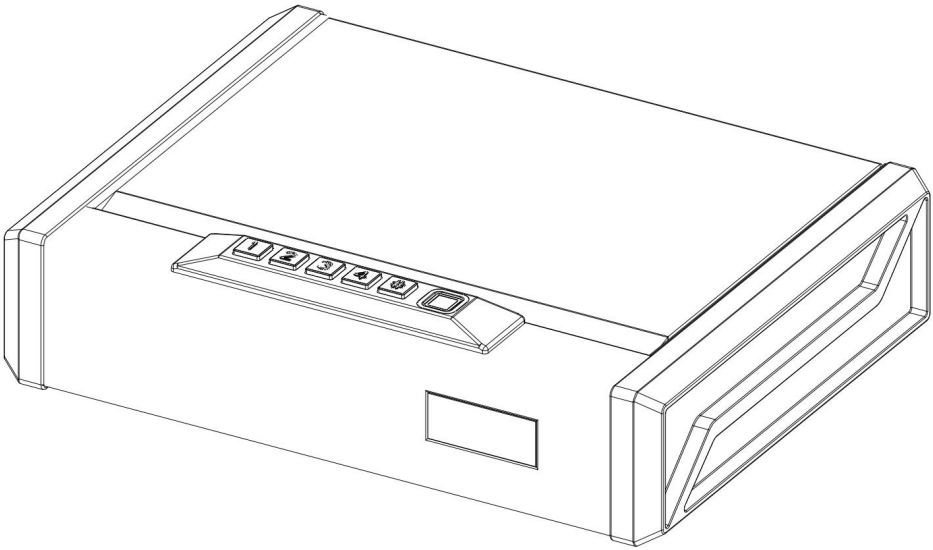

To jest oryginalna instrukcja obsługi. Przed użyciem prosimy o dokładne zapoznanie się z treścią instrukcji. Firma VEVOR zastrzega sobie prawo do jednoznacznej interpretacji niniejszej instrukcji obsługi. Wygląd produktu zależy od stanu, w jakim go otrzymali Państwo. Prosimy o wyrozumiałość, ale nie będziemy Państwa ponownie informować o aktualizacjach technologicznych lub oprogramowania naszego produktu.

	Ostrzeżenie: Aby zminimalizować ryzyko obrażeń, użytkownik powinien uważnie przeczytać instrukcję obsługi.
	Zgodność oznacza certyfikat bezpieczeństwa CE .
	PRAWIDŁOWA UTYLIZACJA Niniejszy produkt podlega przepisom Dyrektywy Europejskiej 2012/19/WE. Symbol przedstawiający przekreślony kosz na śmieci na kółkach oznacza, że produkt wymaga selektywnej zbiórki odpadów w Unii Europejskiej. Dotyczy to produktu i wszystkich akcesoriów oznaczonych tym symbolem. Produktów oznaczonych tym symbolem nie wolno wyrzucać razem z normalnymi odpadami domowymi, lecz należy je dostarczyć do punktu zbiórki urządzeń elektrycznych i elektronicznych przeznaczonych do recyklingu .
	Informacje FCC: UWAGA: Zmiany lub modyfikacje, na które nie wyraziła wyraźnej zgody strona odpowiedzialna za zgodność, mogą spowodować unieważnienie prawa użytkownika do korzystania ze sprzętu! To urządzenie jest zgodne z częścią 15 przepisów FCC. Jego eksploatacja podlega dwóm następującym warunkom: 1) Ten produkt może powodować szkodliwe zakłócenia. 2) Produkt ten musi być odporny na wszelkie zakłócenia, w tym zakłócenia mogące powodować niepożądane działanie. OSTRZEŻENIE: Wszelkie zmiany lub modyfikacje tego produktu, które nie zostały wyraźnie zatwierdzone przez stronę odpowiedzialną za zgodność, mogą spowodować unieważnienie prawa użytkownika do korzystania z produktu. Uwaga: Produkt ten został przetestowany i uznany za zgodny z ograniczeniami dla urządzeń cyfrowych klasy B zgodnie z częścią 15 przepisów FCC. Ograniczenia te mają na celu zapewnienie odpowiedniej ochrony przed szkodliwymi zakłóceniami w instalacjach domowych. Ten produkt generuje, wykorzystuje i może emitować energię o

	częstotliwości radiowej i jeśli nie zostanie zainstalowany i używany zgodnie z instrukcją, może powodować szkodliwe zakłócenia w komunikacji radiowej. Nie ma jednak gwarancji, że zakłócenia nie wystąpią w danej instalacji. Jeśli ten produkt powoduje szkodliwe zakłócenia w odbiorze sygnału radiowego lub telewizyjnego, co można sprawdzić, wyłączając i włączając urządzenie, zaleca się, aby użytkownik spróbował skorygować zakłócenia, stosując jeden lub kilka z poniższych środków. · Zmiana orientacji lub położenia anteny odbiorczej. · Zwiększ odległość między produktem i odbiornikiem. · Podłączyć produkt do gniazdka w innym obwodzie niż ten, do którego podłączony jest odbiornik. · Aby uzyskać pomoc, skontaktuj się ze sprzedawcą lub doświadczonym technikiem radiowo-telewizyjnym.

SAFETY INSTRUCTIONS

OSTRZEŻENIE:

Przeczytaj ten materiał przed użyciem produktu. Nieprzestrzeganie tego zalecenia może spowodować poważne obrażenia.

Środki ostrożności podczas montażu

1. Montaż należy wykonywać wyłącznie zgodnie z niniejszą instrukcją. Nieprawidłowy montaż może stwarzać zagrożenie.
2. Podczas montażu należy nosić okulary ochronne zatwierdzone przez ANSI oraz wytrzymałe rękawice robocze.
3. Utrzymuj miejsce zgromadzenia w czystości i zapewnij dobre oświetlenie.
4. Nie dopuszczać osób postronnych na teren montażu w trakcie jego trwania.
5. Nie przychodź na zgromadzenie, jeśli jesteś zmęczony lub pod wpływem alkoholu, narkotyków lub leków.
6. Możliwości produktu odnoszą się wyłącznie do produktów prawidłowo i całkowicie zmontowanych.
7. Złożyć na płaskiej, równej, twardej i gładkiej powierzchni, która będzie

w stanie bezpiecznie utrzymać sejf na broń krótką.

8. Jeżeli to możliwe, możesz użyć elektronarzędzi, aby ułatwić sobie montaż.
9. Aby uzyskać dodatkowe informacje dotyczące części wymienionych na kolejnych stronach, zapoznaj się ze schematem montażu w niniejszej instrukcji. Rozpakuj i oddziel wszystkie części w czystym miejscu pracy.

Zachowaj środki ostrożności

1. Używać wyłącznie na płaskiej, równej, twardej i gładkiej powierzchni, która może bezpiecznie utrzymać w pełni załadowany sejf na broń krótką.
2. Stosować wyłącznie zgodnie z przeznaczeniem.

ZAPISZ TĘ INSTRUKCJĘ

PRODUCT STRUCTURE DIAGRAM

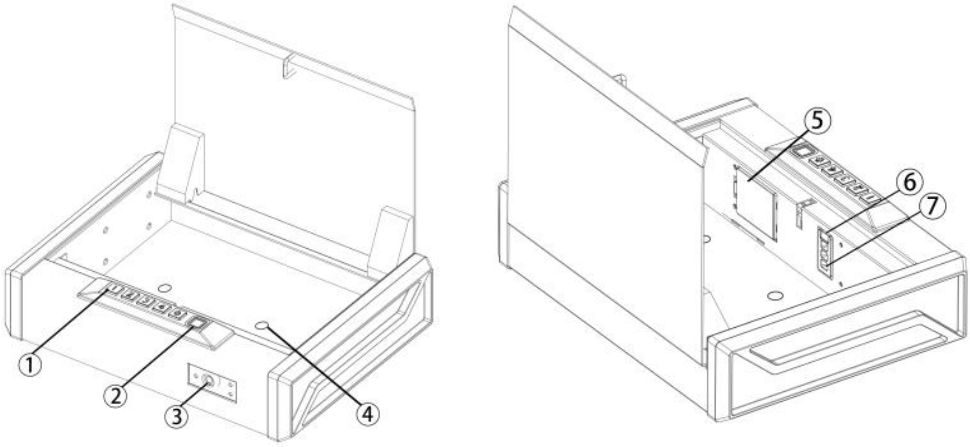

NIE.	Nazwa	NIE.	Nazwa

1	Naciśnięcie klawisza	5	Skrzynka na baterie
2	Odcisk palca	6	Przycisk programu
3	Klawisz	7	Lampa LCD
4	Otwór montażowy		

PARTS LIST

A 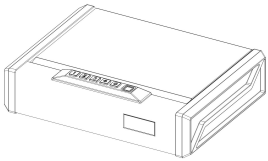 1 szt.	B 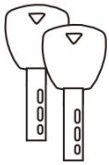 2 szt.	C 1 szt.
D 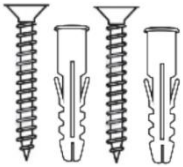 2 szt.	E 1 szt.	F 1 szt.

INSTALLATION AND USE OF ANTI-THEFT ROPES

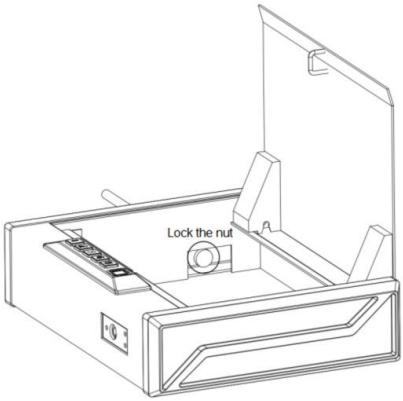

1. Po otwarciu pudełka, po lewej stronie, znajduje się otwór wewnętrzny.
2. Włóż linę antykradzieżową od zewnątrz i dokręć wewnętrzne śruby.

ASSEMBLY STEP

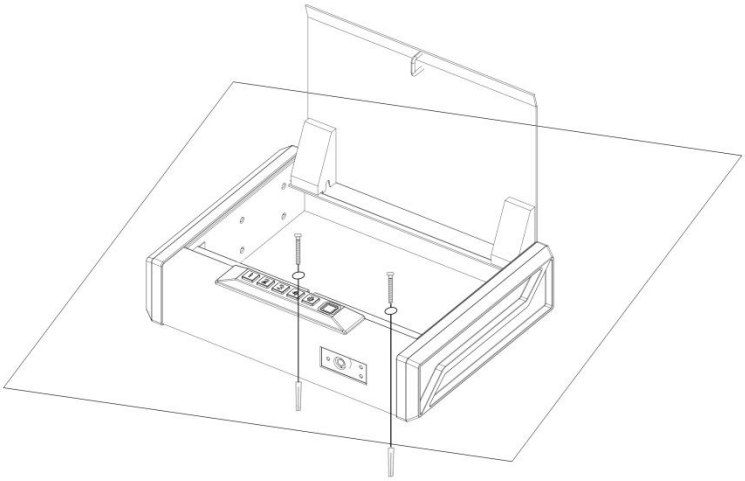

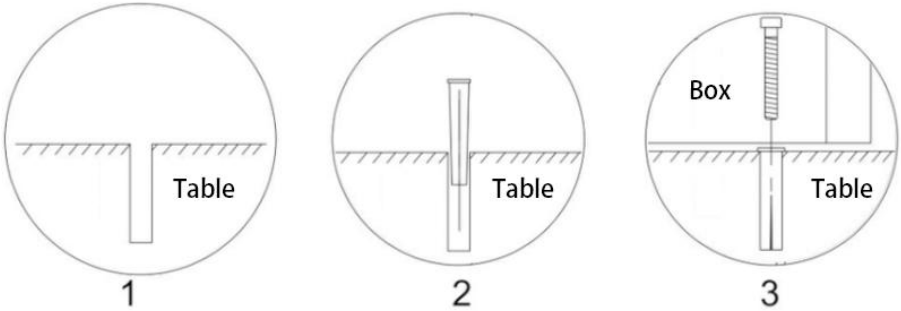

1. Umieść sejf na płaskiej powierzchni w miejscu, w którym chcesz go zamontować.
2. Ołówkiem zaznacz miejsca, w których będziesz wiercić otwory.
3. Wywierć otwory wstępne.
4. Umieść sejf na miejscu i wkręć śruby przez otwory prowadzące. Dokręć śruby.

WAŻNY:

Montaż sejfu w pozycji pionowej, tak aby drzwiczki otwierały się do góry, spowoduje niepełne otwarcie sejfu z powodu ciężaru. Drzwi otworzą się,

jeśli sejf zostanie zamontowany pionowo, tak aby drzwiczki otwierały się w dół lub na bok.

BATTERY INSTALLATION

1. Aby rozpocząć, zdejmij osłonę klucza (patrz rysunek C) i włóż jeden z zapasowych kluczy do otworu na klucz z przodu sejfu. Włóż klucz i obróć go w kierunku przeciwnym do ruchu wskazówek zegara, aby otworzyć sejf.
2. Wyjmij piankową wkładkę ze skrzyni. Znajdź klapkę komory baterii wewnątrz sejfu, bezpośrednio pod klawiaturą (patrz rysunek D).
3. Otwórz pokrywę baterii i włóż 4 baterie alkaliczne AAA (nie ma ich w zestawie) do komory baterii. Zwróć uwagę na znaki „+” i „ - ”. „ - ”

   Końce baterii należy docisnąć do sprężyny wewnątrz komory.
4. Po włożeniu baterii załóż pokrywę baterii. Teraz możesz zaprogramować sejf.

WAŻNY:

Użyj NOWEJ baterii alkalicznej AAA. Użycie innych baterii może spowodować problemy z użytkowaniem. Sejf zablokuje się automatycznie po całkowitym zamknięciu pokrywy.

Jeśli bateria jest wyłączona lub nie jest zainstalowana, możesz skorzystać z awaryjnego odblokowywania typu C, znajdującego się obok klucza do linii danych.

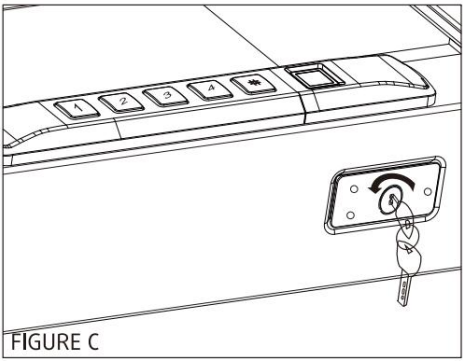

FIGURE C

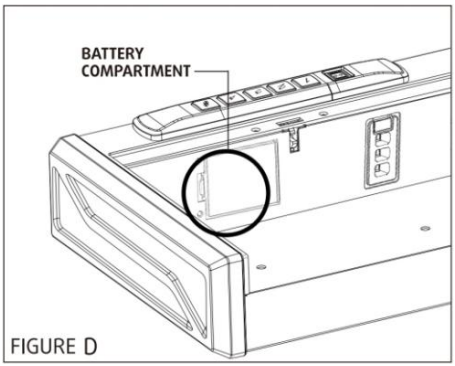

FIGURE D

MASTER CODE PROGRAMMING

Użytkownicy korzystający z sejfu po raz pierwszy powinni jak najszybciej zmienić kod domyślny, aby zapobiec nieautoryzowanemu dostępowi do sejfu, dlatego powinien on pozostać poufny.

PORADY :

Wymagania dotyczące kodu

- Jeżeli hasło kontaktowe zostanie wprowadzone nieprawidłowo 3 razy lub odcisk palca zostanie wprowadzony nieprawidłowo 5 razy z rzędu, panel zostanie zablokowany na 1 minutę, brzęczyk będzie alarmował przez 30 sekund, a wszystkie klucze/odciski palców staną się nieważne w okresie alarmu;
- Uwaga: 30-sekundowe alarmy dźwiękowe nie zostaną zmienione przez ciszę, ale nadal będą emitowane.
- Zaprogramowanie nowego kodu spowoduje nadpisanie poprzedniego kodu.

1. Wprowadź na klawiaturze domyślny kod 1-2-3-4-#, aby otworzyć sejf.
2. Po otwarciu sejfu naciśnij i przytrzymaj przycisk „PROGRAM” (3 sekundy), wszystkie klawisze (1-#) zaświecą się dwukrotnie i usłyszysz podwójny sygnał dźwiękowy (patrz rysunek F).
3. Wprowadź bezpośrednio 3-6 cyfr nowego hasła i naciśnij klawisz "#". Jeśli usłyszysz 2 sygnały dźwiękowe, a zielona lampka mignie dwa razy , ustawienie hasła zostanie pomyślnie wprowadzone; jeśli usłyszysz 3 sygnały dźwiękowe, a czerwona lampka mignie trzy razy, ustawienie hasła nie powiodło się, rozpocznij od kroku drugiego .
4. Jeśli ustawiono nowy odcisk palca, ale nie utworzono nowego hasła, pierwotne hasło staje się nieważne. Aby móc otworzyć drzwi za pomocą hasła, należy ustawić nowe hasło.

PROGRAMMING THE FINGERPRINTS

Aby zarejestrować odcisk palca, znajdź przycisk „Program”

1. Po otwarciu sejfu naciśnij i przytrzymaj przycisk „PROGRAM” (3 sekundy), wszystkie klawisze zaświecą się jeden raz i rozlegnie się jeden sygnał dźwiękowy (patrz rysunek F).
2. Korzystając z **pomocnych wskazówek dotyczących programowania** przedstawionych na rysunku G, Połóż palec na skanerze linii papilarnych na pierwsze z czterech skanowań. Zdejmij palec, gdy wszystkie klawisze zaświecą się raz na zielono i rozlegnie się krótki sygnał dźwiękowy. Ponownie przyłóż palec do skanera, aż wszystkie klawisze zaświecą się raz na zielono i rozlegnie się krótki sygnał dźwiękowy, a następnie unieś palec. Powtarzaj tę procedurę, aż wszystkie klawisze zaświecą się dwa razy i rozlegną się podwójne sygnały dźwiękowe.
3. Twój odcisk palca został pomyślnie zarejestrowany. Zamknij drzwi i sprawdź, czy sejf otworzy się po odczytaniu odcisku palca. Jeśli popełnisz błąd i nowy odcisk palca nie zadziała, powtórz powyższe kroki.

Uwagi:

- Jeśli próba wejścia się nie powiedzie, brzęczyk wyda 3 sygnały dźwiękowe, a czerwone światło zamiga 3 razy; jeśli żaden palec nie zostanie naciśnięty przez ponad 10 sekund, brzęczyk wyda 3 sygnały dźwiękowe, a czerwone światło zamiga 3 razy, co oznacza, że próba wejścia się nie powiodła.
- Nie można zarejestrować więcej niż 20 odcisków palców. Jeśli po zarejestrowaniu odcisku palca lampka mignie 5 razy i usłyszysz 10 sygnałów dźwiękowych, oznacza to, że pamięć na odciski palców jest pełna.

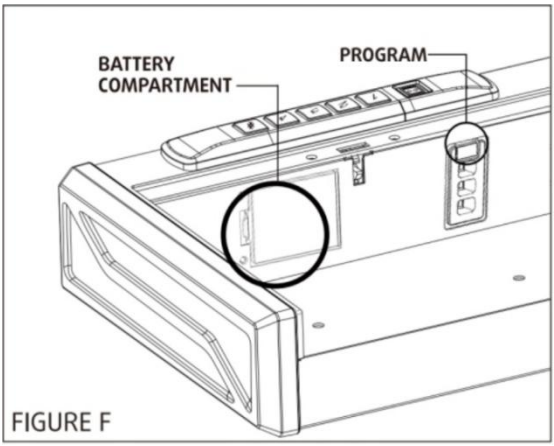

FIGURE F

POMOCNE PROGRAMOWANIE TLPS

1. Umieść palec na środku skanera (dzięki temu skaner będzie mógł odczytać, gdzie znajduje się najwięcej szczegółów odcisku palca).
2. Aby zwiększyć dokładność, delikatnie zmieniaj położenie palca pomiędzy skanami.
3. Nadmierna wilgoć, balsamy lub brud mogą uszkodzić odcisk palca i spowodować nieprawidłowe odczyty czujnika.
4. Jeśli masz trudności, spróbuj użyć innych palców. Każdy palec jest inny, a niektóre palce, takie jak kciuk, zawierają bardziej czytelne informacje niż inne.

Aby zwiększyć szansę na powodzenie, zarejestruj ten sam odcisk palca kilka razy.

FIGURE G

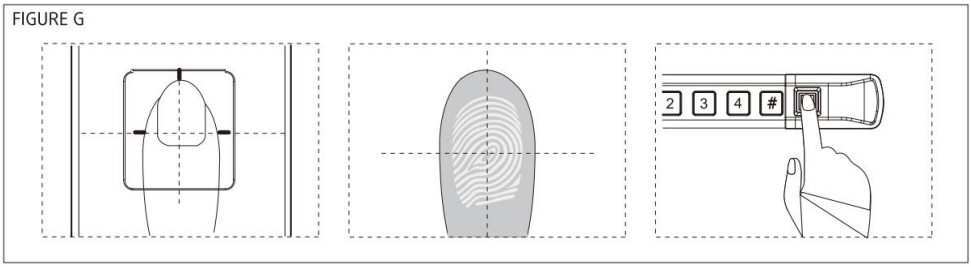

DELETE THE REGISTERED FINGERPRINT

1. Naciśnij i przytrzymaj przycisk programowania (5–6 sekund), aż

wszystkie przyciski zamigają dwa razy i usłyszysz podwójny sygnał dźwiękowy, a następnie puść.

2. Teraz wszystkie zarejestrowane odciski palców zostały usunięte. (Żadnych odcisków palców nie można otworzyć)

WAŻNY:

- Jeśli klawisz błyśnie tylko raz i rozlegnie się jeden sygnał dźwiękowy, nie puszczaj. Musisz przytrzymać przycisk programowania, aż klawisze błysną dwa razy i rozlegnie się podwójny sygnał dźwiękowy, a następnie go zwolnij.
- Aby wyciszyć dźwięk elektroniczny, trzymać "4" przycisk przez 4 sekundy, aż usłyszysz pojedynczy sygnał dźwiękowy, a wszystkie klawisze zaczną migać jednocześnie. Aby włączyć wyciszenie klawiszy, powtórz ten krok.

LOW BATTERY WARNING

Jeżeli podczas elektronicznego otwierania sejfu wszystkie klucze zaświecą się na czerwono 10 razy i usłyszysz 10 sygnałów dźwiękowych, Poziom naładowania baterii jest krytycznie niski i sejf wymaga wymiany na 4 nowe baterie.

WAŻNY:

- Użyj NOWEJ baterii alkalicznej AAA. Użycie innych baterii może spowodować, że bateria nie będzie nadawała się do użytku.

TECHNICAL PARAMETERS

Model	T2
Pracujący Napięcie	6 V prądu stałego

Moc robocza	4 baterie alkaliczne AA (1,5 V)
Rozmiar produktu	360*275*90 mm
Waga netto	3,5 kg

Producent: Shanghaimuxinmuyeyouxiangongsi
Adres: Shuangchenglu 803nong11hao1602A-1609shi, baoshanqu, szanghaj 200000 CN.
Importowane do Australii: SIHAO PTY LTD. 1 ROKEVA STREETEASTWOOD NSW 2122 Australia
Importowane do USA: Sanven Technology Ltd. Suite 250, 9166 Anaheim Place, Rancho Cucamonga, CA 91730

EC	REP

E-CrossStu GmbH
Mainzer Landstr.69, 60329 Frankfurt am Main.

UK	REP

YH CONSULTING LIMITED.
C/O YH Consulting Limited Office 147, Centurion House, London Road, Staines-upon-Thames, Surrey, TW18 4AX

VEVOR

Affordable. Reliable. Home Improvement.

CASSAFORTE PER PISTOLA

MODELLO: T2

Video con istruzioni per l'installazione della cassaforte per pistola :
https://d2qc09rl1gfuof.cloudfront.net/product/SQBXHSKPTK00GDMH0001/Video+Istruzioni+per+l'installazione+della+cassaforte+per+pistola.mp4

VEVOR

Affordable. Reliable. Home Improvement.

HANDGUN SAFE

MODELLO: T2

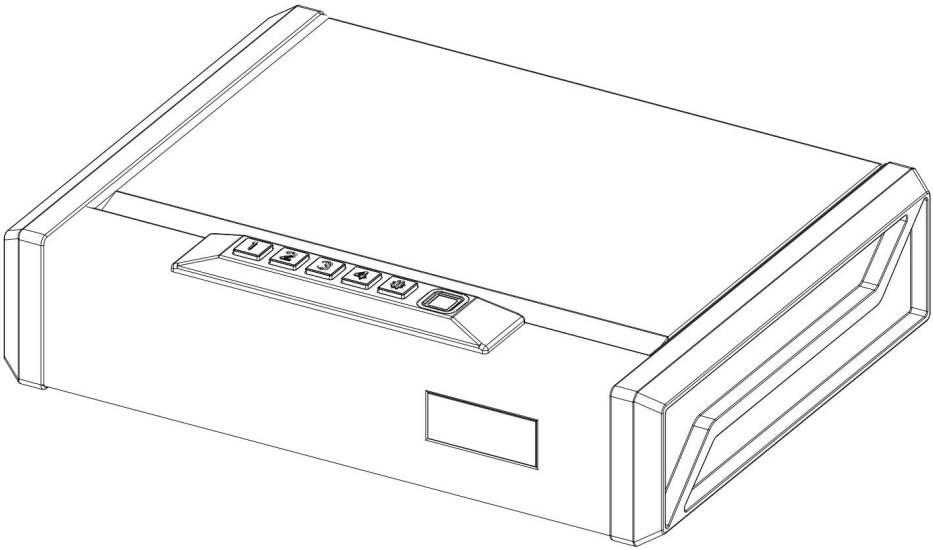

Queste sono le istruzioni originali, si prega di leggere attentamente tutte le istruzioni del manuale prima dell'uso. VEVOR si riserva la piena interpretazione del proprio manuale utente. L'aspetto del prodotto dipenderà dal prodotto ricevuto. Vi preghiamo di scusarci se non vi informeremo più in caso di aggiornamenti tecnologici o software sul nostro prodotto.

	Avvertenza: per ridurre il rischio di lesioni, l'utente deve leggere attentamente il manuale di istruzioni.
	La conformità è una certificazione di sicurezza C E.
	SMALTIMENTO CORRETTO Questo prodotto è soggetto alle disposizioni della Direttiva Europea 2012/19/CE. Il simbolo raffigurante un bidone della spazzatura barrato indica che il prodotto richiede la raccolta differenziata nell'Unione Europea. Questo vale per il prodotto e tutti gli accessori contrassegnati da questo simbolo. I prodotti contrassegnati come tali non possono essere smaltiti con i normali rifiuti domestici, ma devono essere consegnati a un punto di raccolta per il riciclaggio di apparecchiature elettriche ed elettroniche .
	Informazioni FCC: ATTENZIONE: Cambiamenti o modifiche non espressamente approvati dalla parte responsabile della conformità potrebbero invalidare l'autorizzazione dell'utente a utilizzare l'apparecchiatura! Questo dispositivo è conforme alla Parte 15 delle Norme FCC. Il funzionamento è soggetto alle seguenti due condizioni: 1) Questo prodotto può causare interferenze dannose. 2) Questo prodotto deve accettare qualsiasi interferenza ricevuta, comprese quelle che potrebbero causare un funzionamento indesiderato. ATTENZIONE: Modifiche o alterazioni apportate al prodotto non espressamente approvate dalla parte responsabile della conformità potrebbero invalidare l'autorizzazione dell'utente a utilizzare il prodotto. Nota: questo prodotto è stato testato e ritenuto conforme ai limiti per i dispositivi digitali di Classe B, ai sensi della Parte 15 delle Norme FCC. Tali limiti sono concepiti per fornire una protezione ragionevole contro interferenze dannose in un'installazione residenziale. Questo prodotto genera, utilizza e può irradiare energia a

	radiofrequenza e, se non installato e utilizzato secondo le istruzioni, può causare interferenze dannose alle comunicazioni radio. Tuttavia, non vi è alcuna garanzia che tali interferenze non si verifichino in una particolare installazione. Se questo prodotto causa interferenze dannose alla ricezione radiofonica o televisiva, verificabili spegnendo e riaccendendo il prodotto, si consiglia all'utente di provare a correggere l'interferenza adottando una o più delle seguenti misure. · Riorientare o riposizionare l'antenna ricevente. · Aumentare la distanza tra il prodotto e il ricevitore. · Collegare il prodotto a una presa di corrente su un circuito diverso da quello a cui è collegato il ricevitore. · Per assistenza, consultare il rivenditore o un tecnico radio/TV esperto.

SAFETY INSTRUCTIONS

AVVERTIMENTO:

Leggere attentamente il presente materiale prima di utilizzare il prodotto. La mancata osservanza di questa indicazione può causare gravi lesioni.

Precauzioni di montaggio

1. Montare solo secondo queste istruzioni. Un montaggio improprio può comportare pericoli.
2. Durante il montaggio, indossare occhiali di sicurezza omologati ANSI e guanti da lavoro resistenti.
3. Mantenere l'area di assemblaggio pulita e ben illuminata.
4. Durante l'assemblea, tenere gli astanti lontani dall'area.
5. Non montare se si è stanchi o sotto l'effetto di alcol, droghe o medicinali.
6. Le capacità del prodotto si applicano solo ai prodotti correttamente e completamente assemblati.
7. Montare su una superficie piana, livellata, dura e liscia, in grado di sostenere in modo sicuro la cassaforte per pistola.
8. Se possibile, è possibile utilizzare utensili elettrici per facilitare il

montaggio.

9. Per ulteriori informazioni sui componenti elencati nelle pagine seguenti, fare riferimento allo schema di montaggio di questo manuale. Disimballare e separare tutti i componenti in un'area di lavoro pulita.

Precauzioni d'uso

1. Utilizzare solo su una superficie piana, livellata, dura e liscia, in grado di sostenere in sicurezza una cassaforte per pistola completamente carica.
2. Utilizzare solo come previsto.

CONSERVARE QUESTO MANUALE

PRODUCT STRUCTURE DIAGRAM

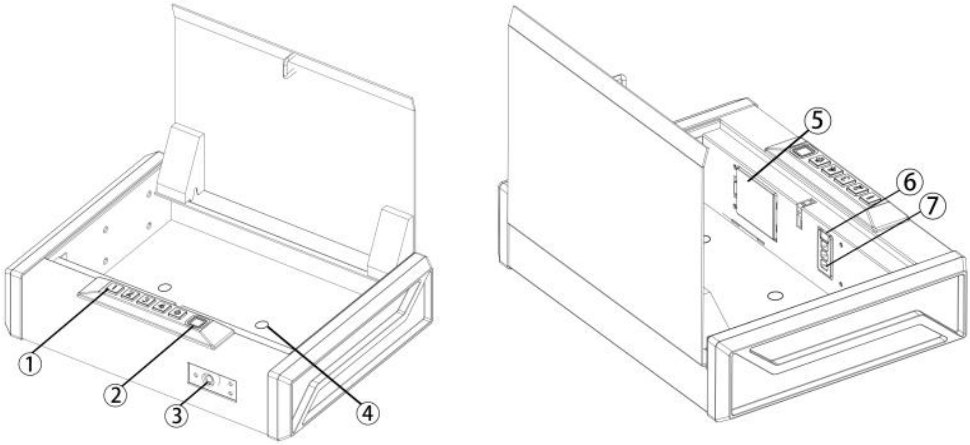

NO.	Nome	NO.	Nome
1	Pressione del tasto	5	Scatola della batteria
2	impronta digitale	6	Pulsante Programma
3	Chiave	7	Lampada LCD

4	Foro di installazione		

PARTS LIST

A 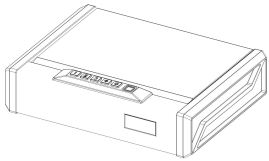 1 pz	B 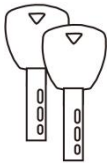 2 pezzi	C 1 pz
D 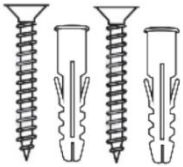 2 pezzi	E 1 pz	F 1 pz

INSTALLATION AND USE OF ANTI-THEFT ROPES

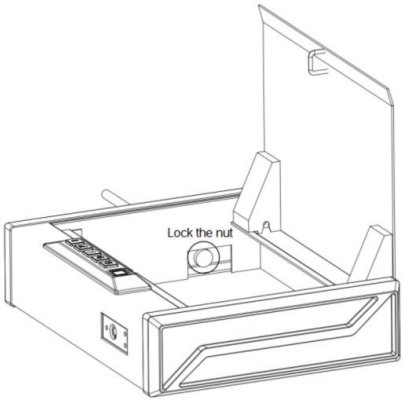

1. Dopo aver aperto la scatola, c'è un foro interno sulla sinistra.
2. Inserire la corda antifurto dall'esterno e bloccare le viti interne.

ASSEMBLY STEP

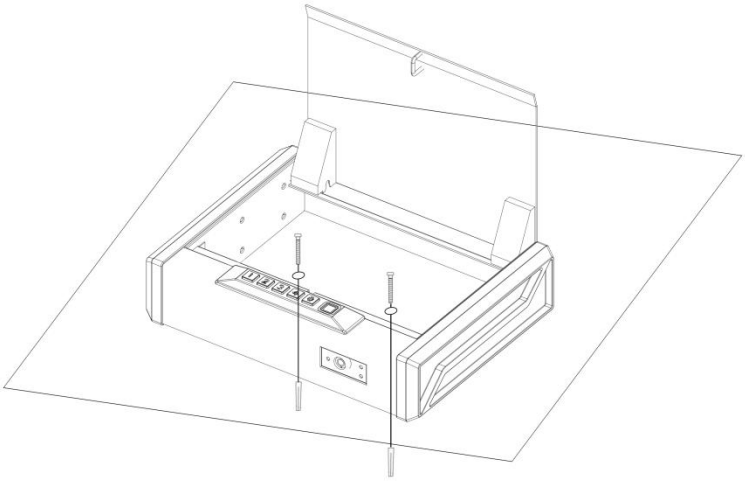

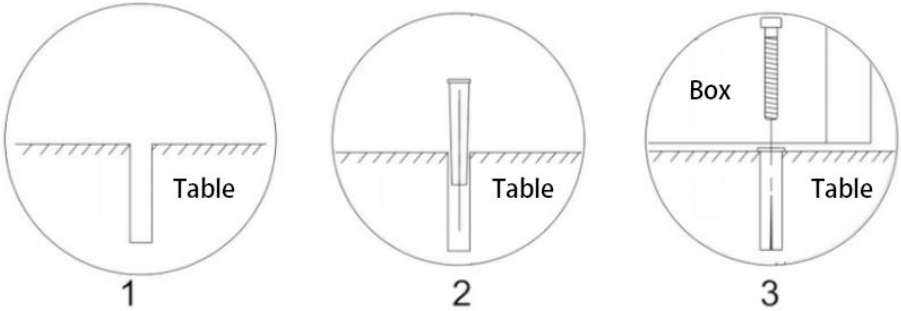

1. Posizionare la cassaforte su una superficie piana nel punto in cui si desidera montarla.
2. Utilizzare una matita per segnare i fori da praticare.
3. Praticare dei fori pilota.
4. Posizionare la cassaforte in posizione e inserire le viti attraverso la cassaforte nei fori pilota. Serrare le viti.

IMPORTANTE:

Montare la cassaforte in verticale, con la porta che si apre verso l'alto, comporterà un'apertura incompleta della cassaforte a causa del peso. La

porta si aprirà se la cassaforte è montata in verticale, con la porta che si apre verso il basso o lateralmente.

BATTERY INSTALLATION

1. Per iniziare, rimuovi il coperchio della chiave (vedi Figura C) e inserisci una delle chiavi di riserva nella serratura nella parte anteriore della cassaforte. Spingi la chiave e ruotala in senso antiorario per aprire la cassaforte.
2. Rimuovere l'inserto in schiuma della cassa. Individuare lo sportello del vano batteria all'interno della cassaforte, direttamente sotto la tastiera (vedere Figura D).
3. Aprire il coperchio della batteria e inserire le 4 batterie alcaline AAA (non incluse) nel vano batterie. Nota che bisogna prestare attenzione ai segni "+" e " - ". Il segno " - " l'estremità delle batterie vada contro la molla all'interno del vano.
4. Dopo aver inserito la batteria, riposizionare il coperchio delle batterie. Ora sei pronto per programmare la tua cassaforte.

IMPORTANTE:

Utilizzare la NUOVA batteria alcalina AAA. L'utilizzo di altre batterie potrebbe causare condizioni di inutilizzo. La cassaforte si bloccherà automaticamente quando si chiude completamente il coperchio.
Se la batteria è spenta o non installata, è possibile utilizzare lo sblocco di emergenza di tipo C accanto alla chiave della linea dati.

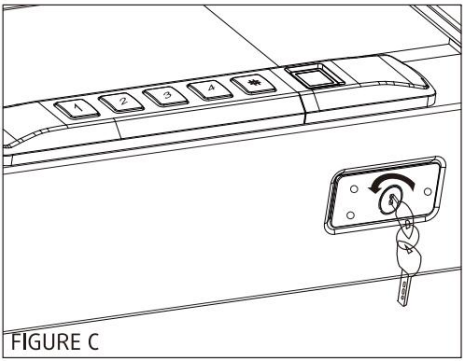

FIGURE C

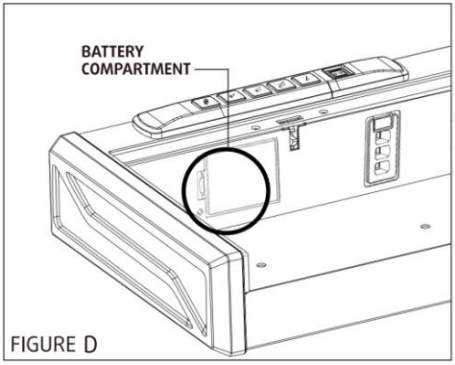

FIGURE D

MASTER CODE PROGRAMMING

Gli utenti alle prime armi dovrebbero modificare il codice predefinito il prima possibile per impedire accessi non autorizzati alla cassaforte; pertanto, è opportuno mantenerlo riservato.

SUGGERIMENTI :

Requisiti del codice

- Se la password di contatto viene inserita in modo errato per 3 volte o l'impronta digitale viene inserita in modo errato per 5 volte consecutive, il pannello verrà bloccato per 1 minuto, il cicalino suonerà per 30 secondi e tutte le chiavi/impronte digitali non saranno più valide durante il periodo di allarme;
- Nota: gli allarmi acustici per 30 secondi non saranno influenzati dal silenzio, ma continueranno a suonare.
- La programmazione di un nuovo codice sovrascriverà il codice precedente.

1. Per aprire la cassaforte, inserisci il codice predefinito 1-2-3-4-# sulla tastiera.
2. Con la cassaforte aperta, premere e tenere premuto il pulsante "PROGRAMMA" (3 secondi); tutti i tasti (1-#) si illumineranno due volte con un doppio segnale acustico (vedere Figura F).
3. Inserisci direttamente le 3-6 cifre della nuova password e premere il tasto "#". Se senti 2 segnali acustici e la luce verde lampeggia due volte , l'impostazione della password è riuscita; se senti 3 segnali acustici e la luce rossa lampeggia 3 volte, l'impostazione della password non è riuscita, ricomincia dal secondo passaggio.
4. Quando viene impostata una nuova impronta digitale ma non viene creata una nuova password, la password originale non è più valida. È necessario impostare una nuova password per poter utilizzare la password per l'apertura.

PROGRAMMING THE FINGERPRINTS

Per registrare la tua impronta digitale, individua il pulsante "Programma"

1. Con la cassaforte aperta, premere e tenere premuto il pulsante "PROGRAMMA" (3 secondi), tutti i tasti si illumineranno una volta e verrà emesso un segnale acustico (vedere Figura F).
2. Utilizzando i **suggerimenti di programmazione utili** forniti nella Figura G, Posizionare il dito sullo scanner per la prima delle quattro scansioni. Rimuovere il dito dopo che tutti i tasti si sono illuminati di VERDE una volta con un breve segnale acustico. Posizionare nuovamente il dito sullo scanner finché tutti i tasti non si sono illuminati di VERDE una volta con un breve segnale acustico e sollevarlo. Ripetere questa procedura finché tutti i tasti non si sono illuminati due volte con un doppio segnale acustico.
3. Ora la tua impronta digitale è stata registrata correttamente. Chiudi lo sportello e verifica se la cassaforte si apre con la tua impronta digitale. Se commetti un errore e la nuova impronta digitale non funziona, devi ripetere i passaggi precedenti.

Note:

- Se l'inserimento non riesce, il cicalino emetterà 3 segnali acustici e la luce rossa lampeggerà 3 volte; se non viene premuto alcun dito per più di 10 secondi, il cicalino emetterà 3 segnali acustici e la luce rossa lampeggerà 3 volte, segnalando l'inserimento non riuscito.
- Non è possibile registrare più di 20 impronte digitali. Se la luce lampeggia 5 volte con 10 segnali acustici quando si registra una sola impronta digitale, significa che la capacità di archiviazione delle impronte digitali è piena.

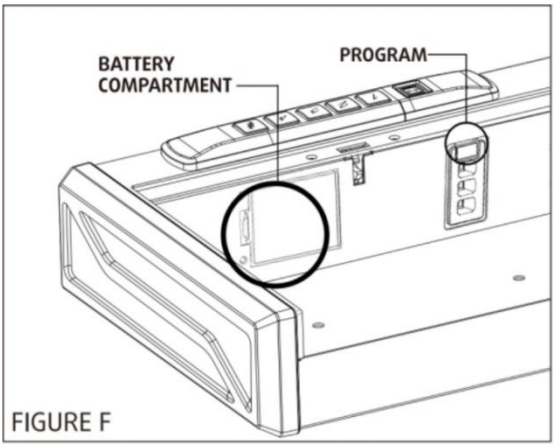

FIGURE F

PROGRAMMAZIONE UTILE TLPS

1. Posizionare il dito al centro dello scanner (ciò consente allo scanner di leggere dove si trova la maggior parte dei dettagli dell'impronta digitale).
2. Per una maggiore precisione, spostare leggermente il dito tra una scansione e l'altra.
3. Umidità eccessiva, lozioni o sporcizia possono danneggiare l'impronta digitale e causare una lettura imprecisa del sensore.
4. Se riscontri difficoltà, prova con dita diverse. Ogni dito è unico e alcune dita, come il pollice, contengono informazioni più leggibili di altre.

Per aumentare il tasso di successo, registra la stessa impronta digitale più volte.

FIGURE G

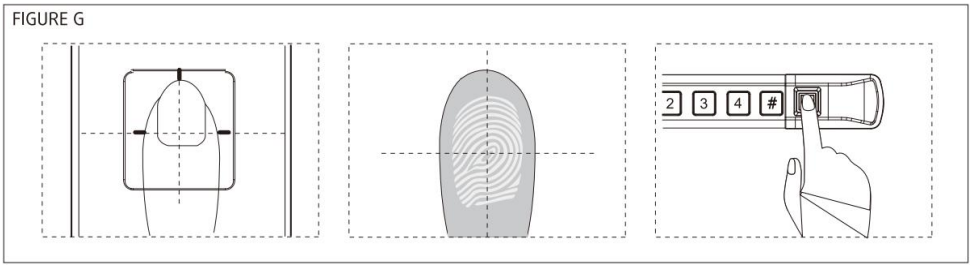

DELETE THE REGISTERED FINGERPRINT

1. Premere e tenere premuto il pulsante di programmazione (5-6 secondi) finché tutti i tasti non lampeggiano due volte con un doppio segnale

acustico, quindi rilasciare.

2. Ora tutte le impronte digitali registrate sono state cancellate. (Non è possibile aprire tutte le impronte digitali)

IMPORTANTE:

- Quando lampeggiano solo una volta con un segnale acustico, non rilasciare. È necessario tenere premuto il pulsante di programmazione finché i tasti non lampeggiano due volte con doppi segnali acustici, quindi rilasciarlo.
- Per silenziare il suono udibile dell'elettronica, tenere il "4" pulsante per 4 secondi finché non si sente un segnale acustico e tutti i tasti lampeggiano insieme. Per riattivare l'audio dei tasti, ripetere questo passaggio.

LOW BATTERY WARNING

Se tutti i tasti si illuminano di rosso 10 volte con 10 segnali acustici quando si apre la cassaforte elettronicamente, il livello della batteria è estremamente basso e la cassaforte deve essere sostituita con 4 batterie nuove.

IMPORTANTE:

- Utilizzare la NUOVA batteria alcalina AAA. L'utilizzo di altre batterie potrebbe causare condizioni di inutilizzo.

TECHNICAL PARAMETERS

Modello	T2
Lavorando Voltaggio	6 V cc
Potenza di lavoro	batterie alcaline AA A (1,5 V)

Dimensioni del prodotto	360*275*90mm
Peso netto	3,5 kg

Produttore: Shanghaimuxinmuyeyouxiangongsi
Indirizzo: Shuangchenglu 803nong11hao1602A-1609shi, baoshanqu, shanghai 200000 CN.
Importato in AUS: SIHAO PTY LTD. 1 ROKEVA STREETEASTWOOD NSW 2122 Australia
Importato negli USA: Sanven Technology Ltd. Suite 250, 9166 Anaheim Place, Rancho Cucamonga, CA 91730

EC	REP

E-CrossStu GmbH
Mainzer Landstr.69, 60329 Frankfurt am Main.

UK	REP

YH CONSULTING LIMITED.
C/O YH Consulting Limited Office 147, Centurion House, London Road, Staines-upon-Thames, Surrey, TW18 4AX

VEVOR

Affordable. Reliable. Home Improvement.

CAJA FUERTE PARA PISTOLA

MODELO: T2

Video con instrucciones de instalación de caja fuerte para pistola :

Video con instrucciones de instalación de la caja fuerte para pistola.mp4

VEVOR

Affordable. Reliable. Home Improvement.

HANDGUN SAFE

MODELO: T2

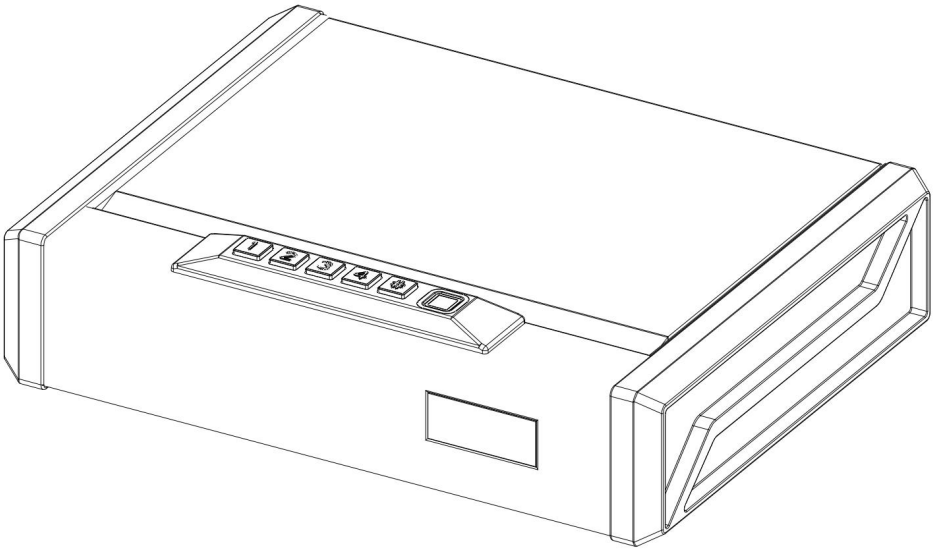

Estas son las instrucciones originales; lea atentamente todas las instrucciones del manual antes de utilizarlo. VEVOR se reserva el derecho de interpretar su manual de usuario. La apariencia del producto dependerá del producto que haya recibido. Le rogamos que nos disculpe si no le informamos de nuevo si hay actualizaciones tecnológicas o de software en nuestro producto.

	Advertencia: Para reducir el riesgo de lesiones, el usuario debe leer atentamente el manual de instrucciones.
	Compliance es una certificación de seguridad CE .
	ELIMINACIÓN CORRECTA Este producto está sujeto a la Directiva Europea 2012/19/CE. El símbolo de un contenedor de basura tachado indica que el producto requiere recogida selectiva en la Unión Europea. Esto aplica al producto y a todos los accesorios marcados con este símbolo. Los productos marcados con este símbolo no pueden desecharse con la basura doméstica normal, sino que deben llevarse a un punto de recogida para el reciclaje de aparatos eléctricos y electrónicos .
	Información de la FCC: PRECAUCIÓN: ¡Los cambios o modificaciones no aprobados expresamente por la parte responsable del cumplimiento podrían anular la autoridad del usuario para operar el equipo! Este dispositivo cumple con la Parte 15 de las Normas de la FCC. Su funcionamiento está sujeto a las dos condiciones siguientes: 1) Este producto puede causar interferencias dañinas. 2)Este producto debe aceptar cualquier interferencia recibida, incluida aquella que pueda provocar un funcionamiento no deseado. ADVERTENCIA: Los cambios o modificaciones a este producto no aprobados expresamente por la parte responsable del cumplimiento podrían anular la autoridad del usuario para operar el producto. Nota: Este producto ha sido probado y se ha comprobado que cumple con los límites para un dispositivo digital de Clase B según la Parte 15 de las Normas de la FCC. Estos límites están diseñados para brindar protección razonable contra interferencias dañinas en una instalación residencial. Este producto genera, utiliza y puede radiar energía de radiofrecuencia. Si no se instala y utiliza según las instrucciones, puede causar interferencias perjudiciales en las comunicaciones por

	radio. Sin embargo, no se garantiza que no se produzcan interferencias en una instalación específica. Si este producto causa interferencias perjudiciales en la recepción de radio o televisión, lo cual puede determinarse encendiéndolo y apagándolo, se recomienda al usuario que intente corregir la interferencia mediante una o más de las siguientes medidas. · Reorientar o reubicar la antena receptora. · Aumentar la distancia entre el producto y el receptor. · Conecte el producto a una toma de corriente de un circuito diferente a aquel al que está conectado el receptor. · Consulte al distribuidor o a un técnico de radio/TV experimentado para obtener ayuda.

SAFETY INSTRUCTIONS

ADVERTENCIA:

Lea este material antes de usar este producto. De lo contrario, podría sufrir lesiones graves.

Precauciones de montaje

1. Ensamble únicamente según estas instrucciones. Un montaje incorrecto puede causar riesgos.
2. Use gafas de seguridad aprobadas por ANSI y guantes de trabajo resistentes durante el montaje.
3. Mantenga el área de reunión limpia y bien iluminada.
4. Mantenga a los transeúntes fuera del área durante el montaje.
5. No realice el montaje si está cansado o bajo la influencia del alcohol, drogas o medicamentos.
6. Las capacidades del producto se aplican únicamente a productos ensamblados correcta y completamente.
7. Móntelo sobre una superficie plana, nivelada, dura y lisa capaz de soportar de forma segura la caja fuerte para pistola.
8. Si es posible, puedes utilizar herramientas eléctricas para facilitar el montaje.
9. Para obtener más información sobre las piezas que se enumeran en

las siguientes páginas, consulte el diagrama de montaje de este manual. Desembale y separe todas las piezas en un área de trabajo limpia.

Precauciones de uso

1. Úselo solo sobre una superficie plana, nivelada, dura y lisa que pueda soportar de forma segura una caja fuerte para pistola completamente cargada.
2. Úselo únicamente según lo previsto.

GUARDE ESTE MANUAL

PRODUCT STRUCTURE DIAGRAM

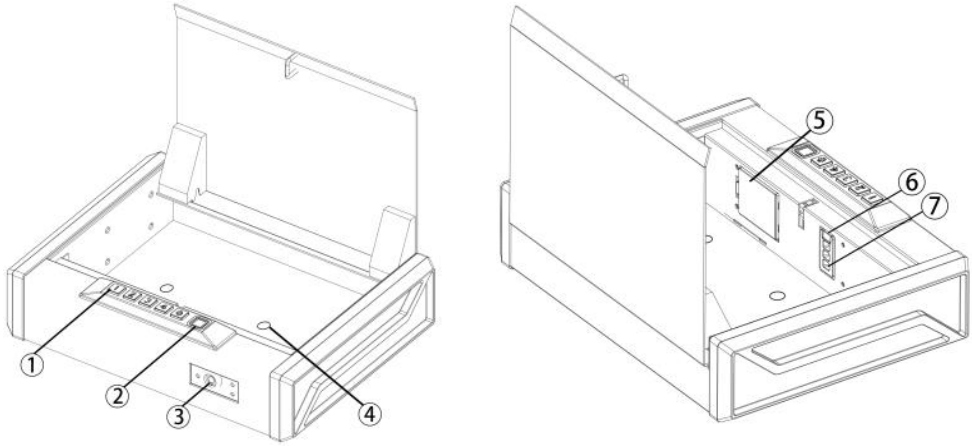

NO.	Nombre	NO.	Nombre
1	Pulsación de tecla	5	Caja de batería
2	Huella dactilar	6	Botón de programa
3	Llave	7	Lámpara LCD
4	Orificio de instalación		

PARTS LIST

A 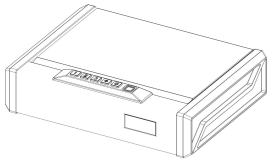 1 pieza	B 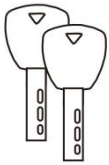 2 piezas	C 1 pieza
D 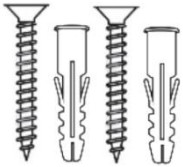 2 piezas	E 1 pieza	F 1 pieza

INSTALLATION AND USE OF ANTI-THEFT ROPES

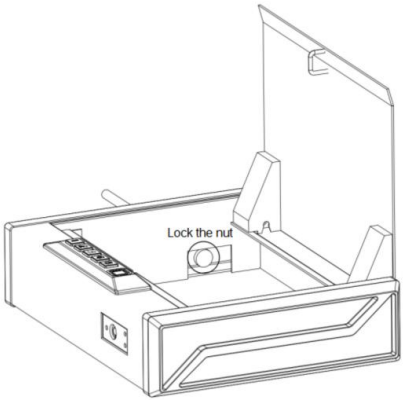

1. Después de abrir la caja, hay un agujero interior a la izquierda.
2. Introduzca la cuerda antirrobo desde el exterior y bloquee los tornillos internos.

ASSEMBLY STEP

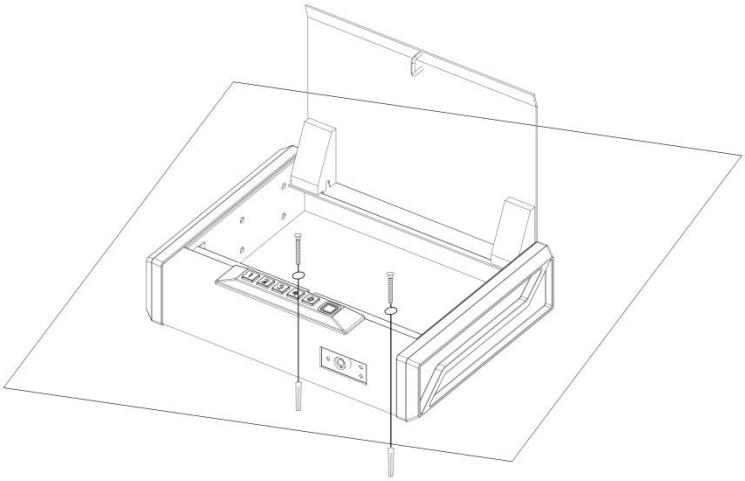

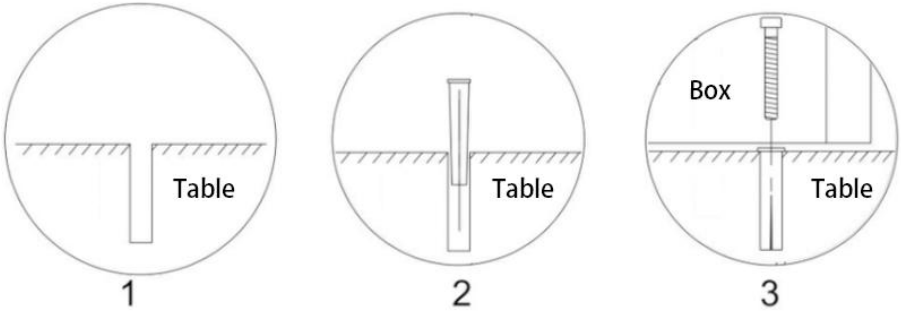

1. Coloque la caja fuerte sobre una superficie plana donde desee montarla.
2. Utilice un lápiz para marcar los agujeros para perforar.
3. Perfore agujeros piloto.
4. Coloque la caja fuerte en su lugar e instale los tornillos en los orificios guía. Apriete los tornillos.

IMPORTANTE:

Montar la caja fuerte verticalmente con la puerta abatible hacia arriba provocará una apertura incompleta debido al peso. La puerta se abrirá si

se monta verticalmente con la puerta hacia abajo o hacia un lado.

BATTERY INSTALLATION

1. Para empezar, retire la tapa de la llave (ver Figura C) e inserte una de sus llaves de repuesto en la cerradura frontal de la caja fuerte. Empuje la llave y gírela en sentido antihorario para abrir la caja fuerte.
2. Retire el inserto de espuma de la caja. Localice la tapa del compartimento de las pilas en el interior de la caja fuerte, justo debajo del teclado (véase la Figura D).
3. Abra la tapa de la batería e inserte las 4 baterías alcalinas AAA (no incluidas) en el compartimiento de la batería. Tenga en cuenta que preste atención a los signos "+" y " - ". El " - " El extremo de las pilas va contra el resorte del interior del compartimento.
4. Después de insertar la batería, coloque la tapa de las baterías. Ahora está listo para programar su caja fuerte.

IMPORTANTE:

Utilice una pila alcalina AAA NUEVA. Usar otras pilas podría inutilizarla. Su caja fuerte se bloqueará automáticamente al cerrar completamente la tapa. Si la pila está apagada o no está instalada, puede usar el desbloqueo de emergencia tipo C junto a la llave de la línea de datos.

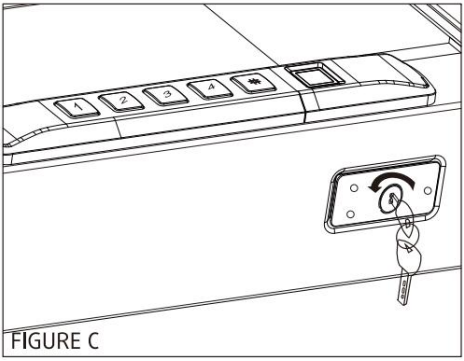

FIGURE C

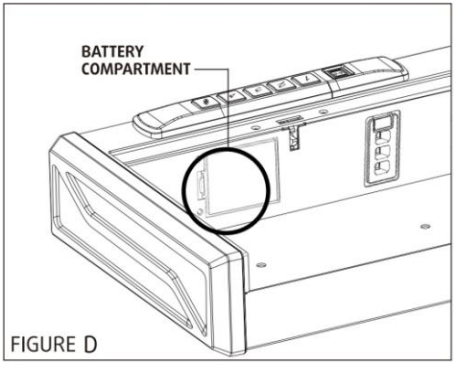

FIGURE D

MASTER CODE PROGRAMMING

Los usuarios que lo utilicen por primera vez deben cambiar el código predeterminado lo antes posible para evitar el acceso no autorizado a su caja fuerte, por lo que debe mantenerse confidencial.

CONSEJOS :

Requisitos del código

- Si la contraseña de contacto se ingresa incorrectamente 3 veces o la huella digital se ingresa incorrectamente 5 veces consecutivas, el panel se bloqueará durante 1 minuto, el timbre sonará durante 30 segundos y todas las llaves/huellas digitales dejarán de ser válidas durante el período de alarma;
- Nota: Las alarmas sonoras durante 30 segundos no se verán afectadas por el silencio, pero seguirán sonando.
- Programar un nuevo código sobrescribirá el código anterior.

1. Introduzca el código predeterminado 1-2-3-4-# en el teclado para abrir su caja fuerte.
2. Con la caja fuerte abierta, presione y mantenga presionado el botón "PROGRAM" (3 segundos), todas las teclas (1-#) se iluminarán dos veces con un doble pitido (ver Figura F).
3. Introduzca directamente los 3-6 dígitos de la nueva contraseña y presione la tecla "#". Si escucha 2 pitidos y la luz verde parpadea dos veces , significa que la contraseña se ha configurado correctamente. Si escucha 3 pitidos y la luz roja parpadea 3 veces, significa que la contraseña ha fallado. Reinicie desde el segundo paso.
4. Si se configura una nueva huella digital, pero no se crea una contraseña nueva, la contraseña original deja de ser válida. Es necesario configurar una nueva contraseña para poder usarla para abrir.

PROGRAMMING THE FINGERPRINTS

Para registrar su huella dactilar, localice el botón "Programar"

1. Con la caja fuerte abierta, presione y mantenga presionado el botón "PROGRAM" (3 segundos), todas las teclas se iluminarán una vez con un pitido (ver Figura F).
2. Utilizando los **útiles consejos de programación** proporcionados en la Figura G, Coloque el dedo sobre el escáner de huellas dactilares para el primero de cuatro escaneos. Retire el dedo después de que todas las teclas se iluminen en VERDE una vez con un pitido corto. Vuelva a colocar el dedo sobre el escáner hasta que todas las teclas se iluminen en VERDE una vez con un pitido corto y levántelo. Repita este proceso hasta que todas las teclas se iluminen dos veces con pitidos dobles.
3. Su huella dactilar se ha registrado correctamente. Cierre la puerta y compruebe si la caja fuerte se abre con su huella. Si se equivoca y la nueva huella no funciona, repita los pasos anteriores.

Notas:

- Si la entrada falla, el timbre sonará 3 veces y la luz roja parpadeará 3 veces; si no se presiona ningún dedo durante más de 10 segundos, el timbre sonará 3 veces y la luz roja parpadeará 3 veces, lo que indicará la entrada fallida.
- No se pueden registrar más de 20 huellas. Si la luz parpadea 5 veces y emite 10 pitidos al registrar una, significa que el almacenamiento está completo.

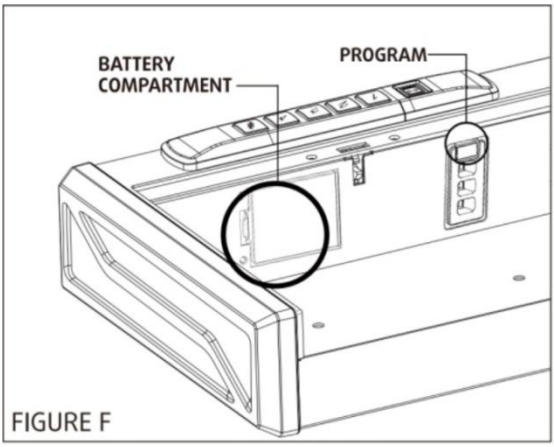

FIGURE F

TLPS DE PROGRAMACIÓN ÚTIL

1. Coloque el dedo en el centro del escáner (esto permite que el escáner lea dónde se encuentra la mayor parte de los detalles de la huella digital).
2. Ajuste ligeramente su dedo entre escaneos para obtener una mayor precisión.
3. El exceso de humedad, lociones o suciedad afectarán su huella digital y pueden provocar una lectura inexacta del sensor.
4. Si tiene dificultades, pruebe con diferentes dedos. Cada dedo es único, y algunos, como el pulgar, contienen información más legible que otros.

Para aumentar su tasa de éxito, registre la misma huella digital varias veces.

FIGURE G

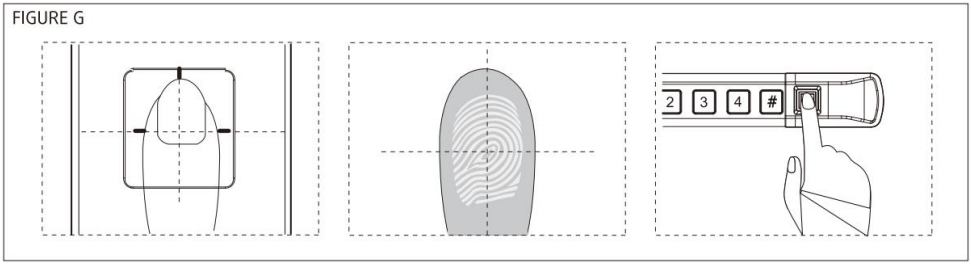

DELETE THE REGISTERED FINGERPRINT

1. Mantenga presionado el botón de programa (5 a 6 segundos) hasta

que todas las teclas parpadeen dos veces con pitidos dobles y suéltelo.

2. Ahora se borran todas las huellas dactilares registradas. (No se pueden abrir todas las huellas dactilares)

IMPORTANTE:

- Si solo parpadea una vez con un pitido, no lo suelte. Mantenga presionado el botón de programación hasta que las teclas parpadeen dos veces con pitidos dobles y luego suéltelo.
- Para silenciar el sonido audible de la electrónica, Sostenga el "4" botón durante 4 segundos hasta que escuche un pitido y todas las teclas parpadeen juntas. Para reactivar las teclas, Repita este paso.

LOW BATTERY WARNING

Si todas las teclas se iluminan en rojo 10 veces con 10 pitidos al abrir la caja fuerte de forma electrónica, El nivel de batería es críticamente bajo y su caja fuerte necesita ser reemplazada por 4 baterías nuevas.

IMPORTANTE:

- Utilice una pila alcalina AAA NUEVA. Usar otras pilas podría dejarla inutilizable.

TECHNICAL PARAMETERS

Modelo	T2
Laboral Voltaje	6 V CC
Potencia de trabajo	pilas alcalinas AA A (1,5 V)
Tamaño del producto	360*275*90 mm

Peso neto	3,5 kilogramos

Fabricante: Shanghaimuxinmuyeyouxiangongsi
Dirección: Shuangchenglu 803nong11hao1602A-1609shi, baoshanqu, shanghai 200000 CN.
Importado a AUS: SIHAO PTY LTD. 1 ROKEVA STREET, EASTWOOD, NSW 2122, Australia
Importado a EE. UU.: Sanven Technology Ltd. Suite 250, 9166 Anaheim Place, Rancho Cucamonga, CA 91730

EC	REP

E-CrossStu GmbH
Mainzer Landstr.69, 60329 Frankfurt am Main.

UK	REP

YH CONSULTING LIMITED.
C/O YH Consulting Limited Office 147, Centurion House, London Road, Staines-upon-Thames, Surrey, TW18 4AX

VEVOR

Affordable. Reliable. Home Improvement.

KASSASKÅP FÖR PISTOL

MODELL: T2

Instruktionsvideo för installation av pistolskåp :

https://d2qc09rl1gfuof.cloudfront.net/product/SQBXHSKPTK00GDMH0001/Installationsinstruktioner för pistolskåp.mp4

VEVOR

Affordable. Reliable. Home Improvement.

HANDGUN SAFE

MODELL: T2

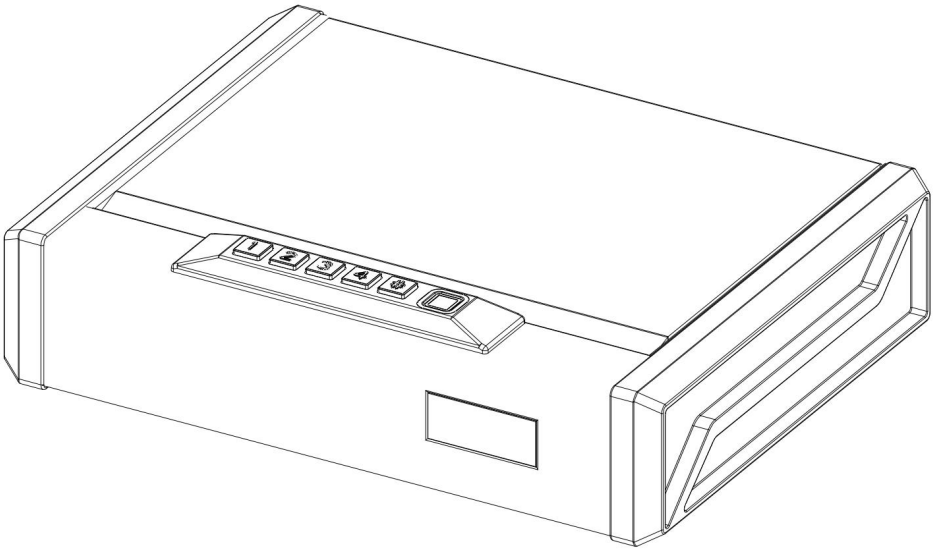

Detta är originalinstruktionerna, vänligen läs alla instruktioner noggrant innan du använder produkten. VEVOR förbehåller sig en tydlig tolkning av vår användarmanual. Produktens utseende ska vara beroende av den produkt du mottagit. Vi ber om ursäkt för att vi inte kommer att informera dig igen om det finns några teknik- eller programuppdateringar för vår produkt.

	Varning – För att minska risken för skador måste användaren läsa instruktionsmanualen noggrant.
	Efterlevnad är en CE- säkerhetscertifiering .
	KORREKT AVFALLSHANTERING Denna produkt omfattas av bestämmelserna i EU-direktiv 2012/19/EG. Symbolen som visar en överstruken soptunna indikerar att produkten kräver separat sophämtning inom Europeiska unionen. Detta gäller produkten och alla tillbehör som är märkta med denna symbol. Produkter som är märkta som sådana får inte kasseras med vanligt hushållsavfall, utan måste lämnas till en insamlingsplats för återvinning av elektriska och elektroniska apparater .
	FCC-information: VARNING: Ändringar eller modifieringar som inte uttryckligen godkänts av den part som ansvarar för efterlevnaden kan upphäva användarens rätt att använda utrustningen! Denna enhet uppfyller del 15 i FCC-reglerna. Användning är underkastad följande två villkor: 1) Denna produkt kan orsaka skadliga störningar. 2) Denna produkt måste acceptera alla mottagna störningar, inklusive störningar som kan orsaka oönskad drift. VARNING: Ändringar eller modifieringar av denna produkt som inte uttryckligen godkänts av den part som ansvarar för efterlevnaden kan ogiltigförklara användarens rätt att använda produkten. Obs! Denna produkt har testats och befunnits uppfylla gränserna för en digital enhet av klass B i enlighet med del 15 i FCC-reglerna. Dessa gränser är utformade för att ge rimligt skydd mot skadlig störning i en bostadsinstallation. Denna produkt genererar, använder och kan utstråla radiofrekvensenergi, och om den inte installeras och används i enlighet med instruktionerna kan den orsaka skadliga störningar på radiokommunikation. Det finns dock ingen garanti för att störningar

	inte kommer att uppstå i en viss installation. Om denna produkt orsakar skadliga störningar på radio- eller tv-mottagning, vilket kan fastställas genom att stänga av och slå på produkten, uppmanas användaren att försöka korrigera störningen med en eller flera av följande åtgärder. · Rikta om eller flytta mottagarantennen. · Öka avståndet mellan produkten och mottagaren. · Anslut produkten till ett uttag på en annan krets än den som mottagaren är ansluten till. · Kontakta återförsäljaren eller en erfaren radio-/TV-tekniker för hjälp.

SAFETY INSTRUCTIONS

VARNING:

Läs detta material innan du använder produkten. Underlåtenhet att göra det kan leda till allvarliga skador.

Monteringsförsiktighetsåtgärder

1. Montera endast enligt dessa instruktioner. Felaktig montering kan orsaka risker.
2. Använd ANSI-godkända skyddsglasögon och kraftiga arbetshandskar under monteringen.
3. Håll samlingsområdet rent och väl upplyst.
4. Håll åskådare borta från området under monteringen.
5. Montera inte om du är trött eller påverkad av alkohol, droger eller mediciner.
6. Produktegenskaperna gäller endast korrekt och fullständigt monterade produkter.
7. Montera på en plan, jämn, hård och slät yta som säkert kan bära upp pistolskåpet.
8. Om möjligt kan du använda elverktyg för att underlätta monteringen.
9. För ytterligare information om delarna som listas på följande sidor, se monteringsschemat i denna manual. Packa upp och separera alla delar på en ren arbetsyta.

Använd försiktighetsåtgärder

1. Använd endast på en plan, jämn, hård och slät yta som säkert kan bära ett fullt laddat pistolskåp.
2. Använd endast som avsett.

SPARA DENNA HANDBOK

PRODUCT STRUCTURE DIAGRAM

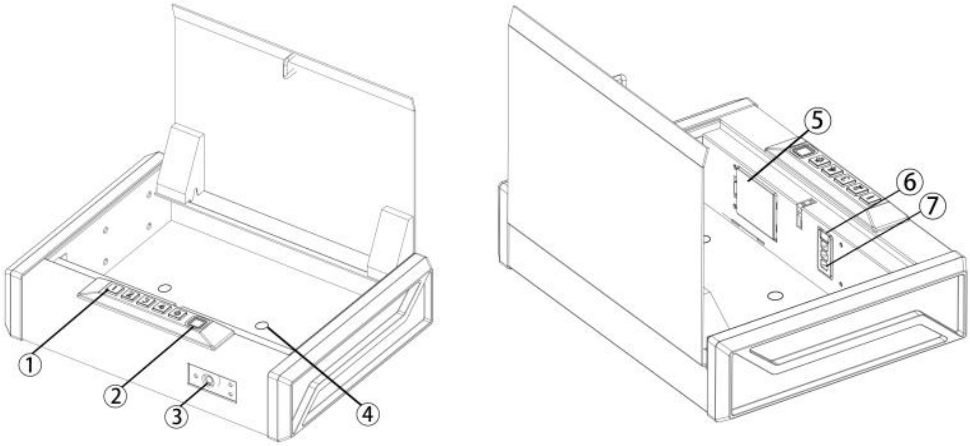

INGA.	Namn	INGA.	Namn
1	Knapptryckning	5	Batterilåda
2	Fingeravtryck	6	Programknapp
3	Nyckel	7	LCD-lampa
4	Installationshål		

PARTS LIST

A 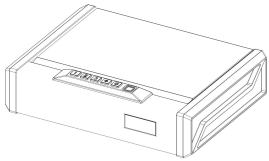 1 ST	B 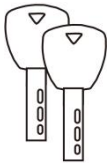 2 st	C 1 ST
D 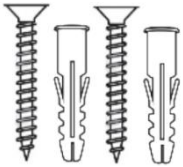 2 st	E 1 st	F 1 ST

INSTALLATION AND USE OF ANTI-THEFT ROPES

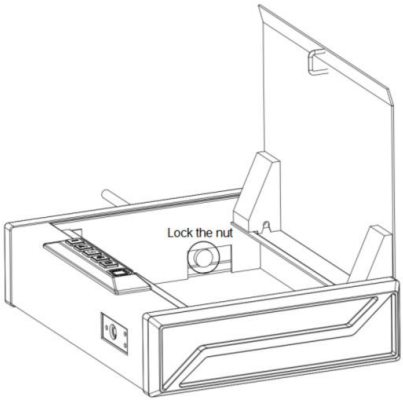

1. Efter att ha öppnat lådan finns det ett inre hål till vänster.
2. För in stöldskyddslinan från utsidan och lås de inre skruvarna.

ASSEMBLY STEP

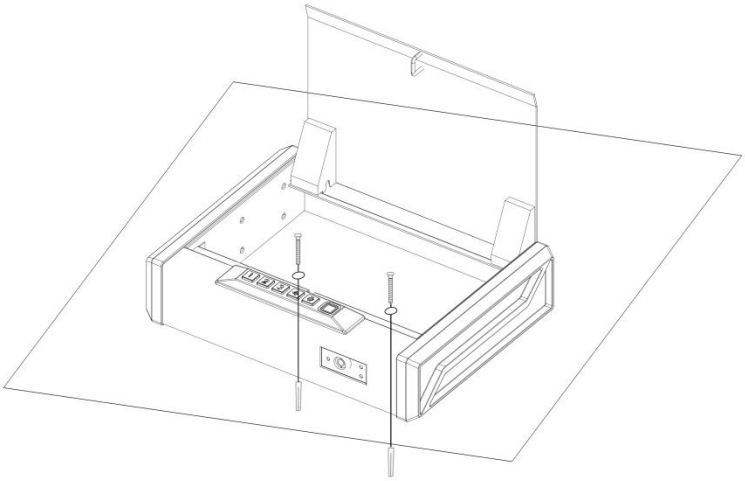

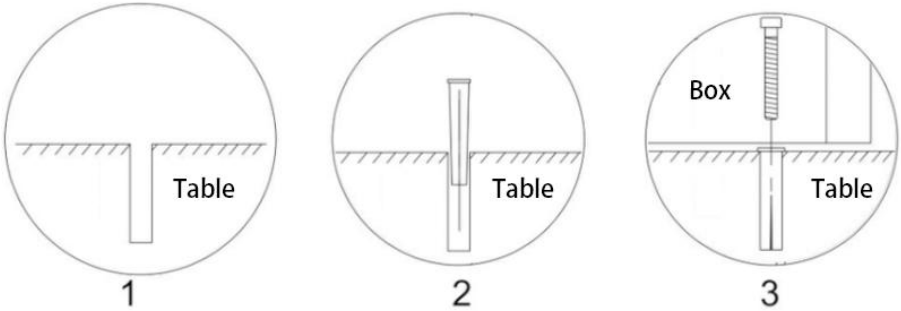

1. Placera kassaskåpet på en plan yta där du vill montera det.
2. Använd en penna för att markera hålen för borrning.
3. Borra pilothål.
4. Placera kassaskåpet på plats och skruva i skruvarna genom kassaskåpet i förborrade hål. Dra åt skruvarna.

VIKTIG:

Om kassaskåpet monteras vertikalt så att dörren fälls uppåt kommer det att leda till att kassaskåpet inte öppnas fullständigt på grund av vikten. Dörren kommer att öppnas om kassaskåpet monteras vertikalt så att

dörren öppnas nedåt eller åt sidan.

BATTERY INSTALLATION

1. För att komma igång, ta bort nyckellocket (se figur C) och sätt in en av dina reservnycklar i nyckelhålet på framsidan av kassaskåpet. Tryck in nyckeln och vrid nyckeln moturs för att öppna kassaskåpet.
2. Ta bort skuminlägget från lådan. Lokalisera batteriluckan på insidan av kassaskåpet, direkt under knappsatsen (se figur D).
3. Öppna batteriluckan och sätt i de 4 alkaliska AAA-batterierna (medföljer ej) i batterifacket. Observera att du bör vara uppmärksam på tecknen "+" och " - " . batteriändarna går mot fjädern inuti batterifacket.
4. Efter att du har satt i batteriet, sätt tillbaka batterilocket. Du är nu redo att programmera ditt kassaskåp.

VIKTIG:

Använd det NYA alkaliska AAA-batteriet. Användning av andra batterier kan orsaka oanvändbarhet. Ditt kassaskåp låses automatiskt när du stänger locket helt.

Om batteriet är avstängt eller inte är isatt kan du använda nödlåsningsknappen av typ C bredvid datalinjenyckeln.

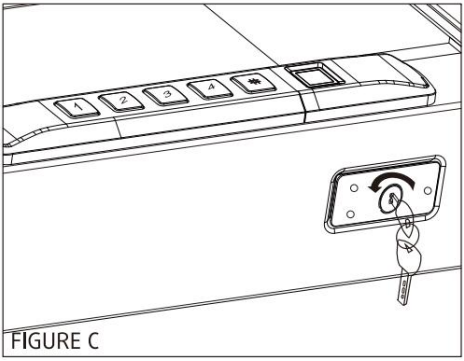

FIGURE C

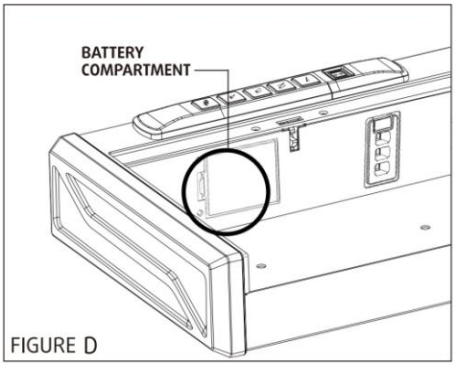

FIGURE D

MASTER CODE PROGRAMMING

Förstagångsanvändare bör ändra standardkoden så snart som möjligt för att förhindra obehörig åtkomst till ditt kassaskåp, så det bör hållas konfidentiellt.

TIPS :

Kodkrav

- Om lösenordet anges fel 3 gånger eller fingeravtrycket anges fel 5 gånger i följd låses panelen i 1 minut, summern ljuder i 30 sekunder och alla nycklar/fingeravtryck blir ogiltiga under larmperioden.
- Obs: Summerlarmen i 30 sekunder påverkas inte av tystnaden, men kommer fortfarande att ljuda.
- Programmering av en ny kod kommer att skriva över din tidigare kod.

1. Ange standardkoden 1-2-3-4-# på knappsatsen för att öppna ditt kassaskåp.
2. Med kassaskåpet öppet, tryck och håll ner "PROGRAM"-knappen (3 sekunder), alla knappar (1-#) kommer att lysa två gånger med en dubbel pipsignal (se figur F).
3. Ange de 3–6 siffrorna i det nya lösenordet direkt och tryck på

   "#"-tangenten. Om du hör 2 pip och den gröna lampan blinkar två gånger . Om lösenordsinställningen lyckas; om du hör 3 pip och den röda lampan blinkar 3 gånger, misslyckades lösenordsinställningen, börja om från andra
   steget.
4. När ett nytt fingeravtryck har ställts in men inget nytt lösenord har skapats blir det ursprungliga lösenordet ogiltigt. Ett nytt lösenord måste ställas in för att lösenordet ska kunna öppnas.

PROGRAMMING THE FINGERPRINTS

För att registrera ditt fingeravtryck, leta reda på knappen "Programmera"

1. Med kassaskåpet öppet, tryck och håll ner "PROGRAM"-knappen (3 sekunder). Alla knappar tänds en gång med ett pip (se figur F).
2. Med hjälp av de **hjälpsamma programmeringstipsen** i figur G, Placera fingret på fingeravtrycksskannern för den första av fyra skanningar. Ta bort fingret efter att alla knappar lyser GRÖNT en gång med ett kort pip. Placera fingret igen över skannern tills alla knappar lyser GRÖNT en gång med ett kort pip och lyft. Du kommer att upprepa denna process tills alla knappar lyser två gånger med dubbla pip.
3. Nu har ditt fingeravtryck registrerats. Stäng dörren och testa om kassaskåpet kan öppnas med ditt fingeravtryck. Om du gör ett misstag och det nya fingeravtrycket inte fungerar måste du upprepa stegen ovan.

Anteckningar:

- Om inmatningen misslyckas piper summern 3 gånger och den röda lampan blinkar 3 gånger; om inget finger trycks på mer än 10 sekunder piper summern 3 gånger och den röda lampan blinkar 3 gånger, vilket indikerar att inmatningen misslyckades.
- Du kan inte registrera fler än 20 fingeravtryck. Om lampan blinkar 5 gånger och piper 10 gånger när du registrerar ditt fingeravtryck, betyder det att fingeravtryckets lagringsutrymme är fullt.

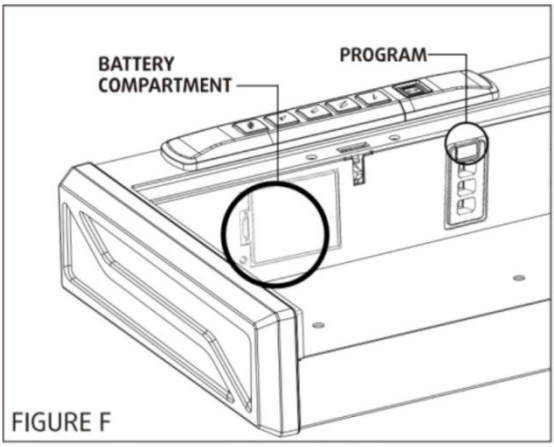

FIGURE F

HJÄLPSAMT PROGRAMERING AV TLPS

1. Placera fingret i mitten av skannern (detta gör att skannern kan läsa av var de flesta fingeravtrycksdetaljerna finns).
2. Justera fingret något mellan skanningarna för ökad noggrannhet.
3. Överdriven fukt, krämer eller smuts påverkar ditt fingeravtryck och kan orsaka felaktig sensoravläsning.
4. Om du har svårt kan du prova olika fingrar. Varje finger är unikt, och vissa fingrar, som till exempel tummen, innehåller mer läsbar information än andra.

För att öka din framgångsgrad, vänligen registrera samma fingeravtryck flera gånger.

FIGURE G

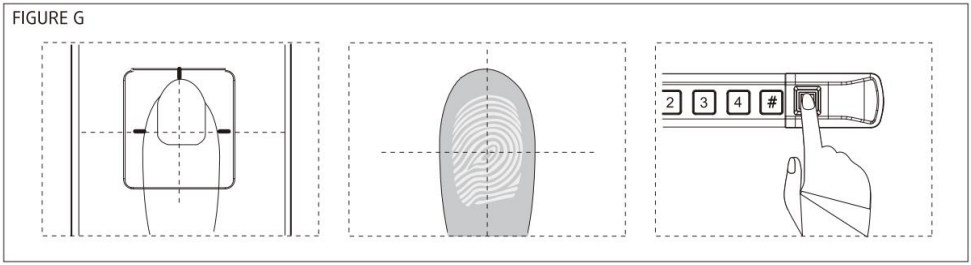

DELETE THE REGISTERED FINGERPRINT

1. Tryck och håll programknappen intryckt (5–6 sekunder) tills alla knappar blinkar två gånger med dubbla pipsignaler och släpp den

sedan.

2. Nu är alla registrerade fingeravtryck raderade. (Alla fingeravtryck kan inte öppnas)

VIKTIG:

- När den bara blinkar en gång med ett pip, släpp den inte. Du måste hålla programknappen intryckt tills knapparna blinkar två gånger med dubbla pip, släpp den sedan.
- För att tysta det hörbara ljudet från elektroniken, håll "4" -knappen i 4 sekunder tills du hör ett pip och alla knappar blinkar samtidigt. För att slå på ljudet för knapparna, upprepa detta steg.

LOW BATTERY WARNING

Om alla nycklar lyser rött 10 gånger och det hörs 10 pipsignaler när kassaskåpet öppnas elektroniskt, Din batterinivå är kritiskt låg och ditt kassaskåp behöver bytas ut med fyra nya batterier.

VIKTIG:

- Använd det NYA alkaliska AAA-batteriet. Användning av andra batterier kan orsaka oanvändbarhet.

TECHNICAL PARAMETERS

Modell	T2
Arbetssätt Spänning	6 V likström
Arbetskraft	4 AA A (1,5 V) alkaliska batterier
Produktstorlek	360*275*90mm
Nettovikt	3,5 kg

Tillverkare: Shanghaimuxinmuyeyouxiangongsi
Adress: Shuangchenglu 803nong11hao1602A-1609shi, baoshanqu, shanghai 200000 CN.
Importerad till Australien: SIHAO PTY LTD. 1 ROKEVA STREETEASTWOOD NSW 2122 Australien
Importerad till USA: Sanven Technology Ltd. Suite 250, 9166 Anaheim Place, Rancho Cucamonga, CA 91730

EC	REP

E-CrossStu GmbH
Mainzer Landstr.69, 60329 Frankfurt am Main.

UK	REP

YH CONSULTING LIMITED.
C/O YH Consulting Limited Office 147, Centurion House, London Road, Staines-upon-Thames, Surrey, TW18 4AX