BOSCH

Registreer nu uw apparaat bij MyBosch en profiteer van een aantal gratis voordelen: **bosch-home.com/welcome**

MyBosch

Wasdroger

WQA23301FG

[nl] Gebruikershandleiding en installatie-instructies

U kunt online aanvullende informatie en uitleg vinden. Scan de QR-code op de titelpagina.



Inhoudsopgave

1 Veiligheid 3
1.1 Definitie van de signaalwoorden 3
1.2 Algemene aanwijzingen 3
1.3 Bestemming van het apparaat 3
1.4 Inperking van de gebruikers 4
1.5 Veilige installatie 4
1.6 Veiliger gebruik 6
1.7 Veilige reiniging en onderhoud 9

2 Materiële schade vermijden 10

3 Milieubescherming en besparing 10
3.1 Afvoeren van de verpakking ... 10
3.2 Energie besparen 11
3.3 Energiebesparingsmodus 11

4 Opstellen en aansluiten 11
4.1 Apparaat uitpakken 11
4.2 Inhoud van de verpakking 11
4.3 Vereisten ten aanzien van de opstelplaats 11
4.4 Waterafvoerslang 12
4.5 Stellen van het apparaat 14
4.6 Apparaat elektrisch aansluiten 14

5 Voor het eerste gebruik 14

6 Uw apparaat leren kennen 15
6.1 Apparaat 15
6.2 Bedieningspaneel 16

7 Display 16

8 Knoppen 18

9 Programma's 19
9.1 Automatische programma's 19
9.2 Tijdprogramma's 20

10 Accessoires 21

11 Wasgoed 22
11.1 Wasgoed voorbereiden 22
11.2 Verzorgingsaanwijzingen op verzorgingslabels 22

12 De Bediening in essentie 22
12.1 Apparaat inschakelen 22
12.2 Programma instellen 22
12.3 Deur openen 23
12.4 Trommel vullen met wasgoed 23
12.5 Starten van het programma 23
12.6 Wasgoed bijvullen 23
12.7 Progr. annuleren 23
12.8 Wasgoed uitnemen 24
12.9 Apparaat uitschakelen 24
12.10 Pluizenfilter 24
12.11 Condenswaterreservoir 25

13 Droogdoel 26
13.1 Droogdoel wijzigen 26
13.2 Droogdoel aanpassen 26

14 Kinderslot 26
14.1 Kinderslot inschakelen 27
14.2 Kinderslot deactiveren 27

15 Basisinstellingen 27
15.1 Overzicht van de basisinstellingen 27
15.2 Basisinstellingen wijzigen 27

16 Reiniging en onderhoud 27
16.1 Bodemeenheid 27
16.2 Vochtigheidssensor 30

17 Storingen verhelpen 30

18 Transporteren, opslaan en afvoeren 34
18.1 Afvoeren van uw oude apparaat 34

19 Servicedienst 35
19.1 Productnummer (E-nr.) en productienummer (FD) 35
20 Verbruikswaarden 36
21 Technische gegevens 38

⚠ 1 Veiligheid

Neem de volgende veiligheidsvoorschriften in acht.

1.1 Definitie van de signaalwoorden

Hier vindt u de betekenis van de in deze handleiding gebruikte signaalwoorden.

⚠ WAARSCHUWING
Neem deze aanwijzingen in acht om mogelijk ernstig of dodelijk letsel te vermijden.

⚠ VOORZICHTIG
Neem deze aanwijzingen in acht om licht of middelzwaar letsel te vermijden.

LET OP
Neem deze aanwijzingen in acht om schade aan het apparaat of andere materiële schade te vermijden.

Opmerking: Dit wijst u op belangrijke informatie.

1.2 Algemene aanwijzingen



- Lees deze gebruiksaanwijzing zorgvuldig door.
- Bewaar de gebruiksaanwijzing en de productinformatie voor later gebruik of voor volgende eigenaren.
- Sluit het apparaat in geval van transportschade niet aan.

1.3 Bestemming van het apparaat

Gebruik het apparaat uitsluitend:
- om voor de droger geschikte en met water gewassen textiel te drogen en op te frissen.
- in gesloten ruimten in huishoudens en soortgelijke toepassingen, zoals in personeelskeukens in winkels, kantoren en andere

werkomgevingen; in landbouwbedrijven; voor klanten in hotels, motels en andere typische woonomgevingen; in B&B's.
- tot een hoogte van 4000 m boven zeeniveau.

1.4 Inperking van de gebruikers

Dit apparaat kan worden bediend door kinderen vanaf 8 jaar en door personen met fysieke, sensorische of geestelijke beperkingen of met gebrekkige ervaring en/of kennis, indien zij onder toezicht staan of zijn geïnstrueerd in het veilige gebruik van het apparaat en de daaruit resulterende gevaren hebben begrepen.
Kinderen mogen niet met het apparaat spelen.
Reiniging en gebruikersonderhoud mogen niet worden uitgevoerd door kinderen indien deze niet onder toezicht staan.
Zorg ervoor dat kinderen tot 3 jaar en huisdieren niet bij het apparaat kunnen komen.

1.5 Veilige installatie

⚠ WAARSCHUWING – Kans op elektrische schok!
Ondeskundige installaties zijn gevaarlijk.
- ▸ Het apparaat uitsluitend aansluiten en gebruiken volgens de gegevens op het typeplaatje.
- ▸ Het apparaat uitsluitend via een volgens de voorschriften geïnstalleerd stopcontact met randaarde op een stroomnet met wisselstroom aansluiten.
- ▸ Het randaardesysteem van de elektrische huisinstallatie moet conform de elektrotechnische voorschriften zijn geïnstalleerd. De installatie moet zijn voorzien van een afdoende grote aderdiameter.
- ▸ Bij het gebruik van een aardlekschakelaar alleen een type met het teken ⏦ gebruiken.
- ▸ Nooit het apparaat via een externe schakelinrichting voeden, bijvoorbeeld een tijdschakelaar of besturing op afstand.
- ▸ Nooit het apparaat op een stroomcircuit aansluiten dat regelmatig door het nutsbedrijf wordt in- en uitgeschakeld.
- ▸ Wanneer het apparaat is ingebouwd, moet de netstekker van de netaansluitkabel vrij toegankelijk zijn, of wanneer vrije toegang niet mogelijk is, moet in de vast geplaatste elektrische installatie

een scheidingsinrichting volgens de installatievoorschriften zijn ingebouwd.
- Bij het opstellen van het apparaat erop letten dat het netsnoer niet wordt afgeklemd of beschadigd.

Een beschadigde isolatie van het netsnoer is gevaarlijk.
- Nooit het aansluitsnoer met hete apparaatonderdelen of warmtebronnen in contact brengen.
- Nooit het aansluitsnoer met scherpe punten of randen in contact brengen.
- Het aansluitsnoer nooit knikken, knellen of veranderen.

⚠ WAARSCHUWING – Brandgevaar!

Het gebruik van een verlengd netsnoer en niet-toegestane adapters is gevaarlijk.
- Geen verlengsnoeren of meervoudige stopcontacten gebruiken.
- Alleen door de fabrikant goedgekeurde adapters en netsnoeren gebruiken.
- Wanneer het netsnoer te kort is en er geen langer netsnoer beschikbaar is, neem dan contact op met een elektrospeciaalzaak om de huisinstallatie aan te passen.

⚠ WAARSCHUWING – Kans op letsel!

Het hoge gewicht van het apparaat kan bij het optillen letsels veroorzaken.
- Het apparaat niet alleen optillen.

Als dit apparaat op ondeskundige wijze in een was-droogzuil wordt opgesteld, kan het opgestelde apparaat naar beneden vallen.
- De droger uitsluitend met de verbindingsset van de drogerfabrikant op een wasmachine stapelen. →*Pagina 21* Een andere plaatsingsmethode is niet toegestaan.
- Het apparaat niet in een was-droogzuil opstellen als de drogerfabrikant geen passende verbindingsset aanbiedt.
- Geen apparaten van verschillende fabrikanten en met verschillende diepte en breedte in een was-droogzuil opstellen.
- Geen was-droogzuil op een platform opstellen, de apparaten kunnen kantelen.

⚠ WAARSCHUWING – Kans op verstikking!
Kinderen kunnen verpakkingsmateriaal over het hoofd trekken en hierin verstrikt raken en stikken.
- ▸ Verpakkingsmateriaal uit de buurt van kinderen houden.
- ▸ Laat kinderen niet met verpakkingsmateriaal spelen.

⚠ VOORZICHTIG – Kans op letsel!
Het apparaat kan tijdens het bedrijf trillen of bewegen.
- ▸ Het apparaat op een schone, vlakke en stevige ondergrond opstellen.
- ▸ Het apparaat middels de apparaatvoeten en een waterpas horizontaal stellen.

Bij ondeskundig gelegde slangen en netaansluitleidingen bestaat er struikelgevaar.
- ▸ De slangen en aansluitkabels zodanig leggen dat men er niet over kan struikelen.

Wanneer het apparaat aan uitstekende onderdelen wordt verplaatst, zoals bijvoorbeeld de vuldeur, dan kunnen de onderdelen afbreken.
- ▸ Het apparaat niet aan uitstekende onderdelen verplaatsen.

⚠ VOORZICHTIG – Kans op snijden!
Scherpe randen aan het apparaat kunnen bij aanrakingen tot snijwonden leiden.
- ▸ Het apparaat niet aan scherpe randen aanraken.
- ▸ Veiligheidshandschoenen gebruiken bij installatie en transport van het apparaat.

1.6 Veiliger gebruik

⚠ WAARSCHUWING – Kans op elektrische schok!
Een beschadigd apparaat of een beschadigd netsnoer is gevaarlijk.
- ▸ Nooit een beschadigd apparaat gebruiken.
- ▸ Nooit aan het netsnoer trekken, om het apparaat van het elektriciteitsnet te scheiden. Altijd aan de stekker van het netsnoer trekken.
- ▸ Wanneer het apparaat of het netsnoer is beschadigd, dan direct de stekker van het netsnoer uit het stopcontact halen of de zekering in de meterkast uitschakelen.

▸ Neem contact op met de klantenservice. →*Pagina 35*

Binnendringend vocht kan een elektrische schok veroorzaken.

▸ Gebruik het apparaat alleen in gesloten ruimtes.
▸ Stel het apparaat nooit bloot aan grote hitte en vochtigheid.
▸ Geen stoomreiniger, hogedrukreiniger, slangen of sproeiers gebruiken om het apparaat te reinigen.

⚠ WAARSCHUWING – Kans op gevaar voor de gezondheid!

Kinderen kunnen zich in het apparaat opsluiten en in levensgevaar geraken.

▸ Het apparaat mag niet opgesteld worden achter een afsluitbare deur, een schuifdeur of een deur met een scharnier aan de kant tegenover het apparaat waardoor het apparaat niet volledig kan worden geopend.
▸ Bij afgedankte apparaten de stekker van het netsnoer uit het stopcontact halen, daarna het netsnoer doorknippen en het slot van de apparaatdeur dusdanig beschadigen, dat de apparaatdeur niet langer sluit.

⚠ WAARSCHUWING – Kans op verstikking!

Kinderen kunnen kleine onderdelen inademen of inslikken en hierdoor stikken.

▸ Kleine onderdelen uit de buurt van kinderen houden.
▸ Kinderen niet met kleine onderdelen laten spelen.

⚠ WAARSCHUWING – Explosiegevaar!

Kolenstof of meel in de omgeving van het apparaat kan tot explosies leiden.

▸ Tijdens het gebruik de omgeving van het apparaat schoon houden.

⚠ WAARSCHUWING – Kans op vergiftiging!

Het condenswater van dit apparaat is geen drinkwater en kan met pluizen zijn verontreinigd.

▸ Het condenswater van het apparaat niet drinken of verder gebruiken.

Was- en verzorgingsmiddelen kunnen bij inname tot vergiftigingen leiden.

▸ Bij per ongeluk inslikken een arts raadplegen.

- Was- en verzorgingsmiddelen buiten bereik van kinderen bewaren.

⚠ WAARSCHUWING – Brandgevaar!

Het koudemiddel R290 in dit apparaat is milieuvriendelijk maar brandbaar en kan bij contact met open vuur of ontstekingsbronnen ontsteken.

- Open vuur en andere ontstekingsbronnen uit de buurt van het apparaat houden. 
- Het apparaat op vakkundige wijze afvoeren.
- Zorg dat de leidingen van het koelcircuit niet beschadigd raken.

⚠ WAARSCHUWING – Explosiegevaar!

Resten in het pluizenfilter kunnen bij het drogen ontsteken.

- Het pluizenfilter regelmatig reinigen.

Licht ontvlambare voorwerpen, zoals aanstekers, of lucifers, kunnen bij het drogen ontsteken.

- Vóór het drogen alle licht ontvlambare voorwerpen uit de zakken van het wasgoed verwijderen.

Ongewassen wasgoed kan bij het drogen ntvlammen.

- Geen ongewassen wasgoed in dit apparaat drogen.
- Wasgoed dat met substanties zoals spijsolie, aceton, alcohol, benzine, kerosine, vlekkenverwijderaar, terpentijn, was en wasverwijderaar is verontreinigd vóór het drogen in het apparaat met een extra hoeveelheid wasmiddel in heet water wassen.
- Het wasgoed vóór het drogen grondig met heet water en wasmiddel spoelen.
- Niet het apparaat gebruiken, wanneer het wasgoed daarvoor met industriële chemicaliën worden gereinigd.

⚠ WAARSCHUWING – Brandgevaar!

Het wasgoed werd bij voortijdig afbreken van het drogen niet voldoende gekoeld en kan ontvlammen.

- Het droogprogramma niet voortijdig afbreken.
- Het wasgoed bij voortijdig afbreken van het drogen direct uitnemen en uitspreiden.

⚠ VOORZICHTIG – Kans op letsel!
Bij het op het apparaat klimmen of klauteren kan de afdekplaat breken.
- Niet op het apparaat klimmen of klauteren.

Bij het zitten of leunen op de geopende deur kan het apparaat kantelen.
- Niet op de apparaatdeur zitten of leunen.
- Geen voorwerpen op de apparaatdeur plaatsen.

Grijpen in de draaiende trommel kan tot letsel aan de handen leiden.
- Wacht tot de trommel volledig stil staat voordat u met uw hand in de trommel grijpt.

1.7 Veilige reiniging en onderhoud

⚠ WAARSCHUWING – Kans op elektrische schok!
Ondeskundige reparaties zijn gevaarlijk.
- Het toestel of de eigenschappen van het toestel nooit technisch veranderen.
- Alleen daarvoor geschoold vakpersoneel mag reparaties aan het apparaat uitvoeren.
- Er mogen uitsluitend originele reserveonderdelen worden gebruikt voor reparatie van het apparaat.
- Als het netsnoer van dit apparaat beschadigd raakt, moet het ter vermijding van risico's worden vervangen door de fabrikant, de servicedienst of een andere gekwalificeerde persoon.

Binnendringend vocht kan een schok veroorzaken.
- Vóór het reinigen de netstekker uit het stopcontact halen of de zekering in de meterkast uitschakelen.
- Geen stoomreiniger, hogedrukreiniger, slangen of sproeiers gebruiken om het apparaat te reinigen.
- Het apparaat nooit met vochtige handen gebruiken.

⚠ WAARSCHUWING – Kans op letsel!
Het gebruiken van niet originele reserveonderdelen en niet originele accessoires is gevaarlijk.
- Gebruik uitsluitend originele reserve-onderdelen en originele accessoires van de fabrikant.

⚠ WAARSCHUWING – Kans op vergiftiging!
Bij het gebruik van oplosmiddelhoudende reinigingsmiddelen kunnen giftige dampen ontstaan.
▸ Geen oplosmiddelhoudende reinigingsmiddelen gebruiken.

2 Materiële schade vermijden

LET OP
Een verkeerde dosering van wasverzachters, wasmiddelen, verzorgingsmiddelen en reinigingsmiddelen kan de werking van het apparaat beïnvloeden.
▸ De doseeraanbevelingen van de fabrikant aanhouden.

Het overschrijden van de maximale beladingshoeveelheid heeft invloed op de werking van het apparaat.
▸ De maximale beladingshoeveelheid voor elk programma aanhouden en niet overschrijden.
→*Pagina 19*

Oververhitting van het apparaat kan de werking van het apparaat beïnvloeden.
▸ Tijdens het gebruik de ventilatieopening aan het apparaat vrijhouden.
▸ Voor voldoende ventilatie in de ruimte zorgen.

Lichte objecten, zoals haren en pluizen, kunnen tijdens het bedrijf van de ventilatieopening van het apparaat worden ingezogen en de werking van het apparaat beïnvloeden.
▸ Houd tijdens het gebruik van het apparaat de omgeving schoon.
▸ Lichte objecten uit de buurt van het apparaat houden.

Gebruik met een ontbrekende, onvolledige of defecte pluizenbescherming (al naar gelang de apparaatuitrusting bijv. pluizenfilter, pluizenreservoir, filtermat) kan tot schade aan het apparaat leiden.
▸ Het apparaat niet met een ontbrekende, onvolledige of defecte pluizenbescherming gebruiken.

Schuimstof of schuimrubber kan bij het drogen vervormen of smelten.
▸ Voorwerpen zoals schuimrubber (latexschuim), douchemutsen, waterbestendig textiel, rubberen artikelen of kleding of kussens met schuimrubber mogen niet in het apparaat worden gedroogd.

Ongeschikte reinigingsmiddelen kunnen de oppervlakken van het apparaat beschadigen.
▸ Geen scherpe of schurende reinigingsmiddelen gebruiken.
▸ Geen sterk alcoholhoudende reinigingsmiddelen gebruiken.
▸ Geen harde schuur- of afwassponsjes gebruiken.
▸ Het apparaat uitsluitend reinigen met water en een zachte, vochtige doek.
▸ Bij contact met het apparaat direct alle wasmiddelresten, sproeinevelresten of restanten verwijderen.

3 Milieubescherming en besparing

3.1 Afvoeren van de verpakking

De verpakkingsmaterialen zijn milieuvriendelijk en kunnen worden hergebruikt.

- De afzonderlijke componenten op soort gescheiden afvoeren.

3.2 Energie besparen

Als u deze aanwijzingen opvolgt, verbruikt uw apparaat minder stroom.

- Apparaat in een goed geventileerde ruimte gebruiken en ventilatieopening van het apparaat vrijhouden.
- Vóór het drogen het wasgoed in de wasmachine centrifugeren.
- Bij elke droogcyclus de maximale beladingshoeveelheid van de programma's benutten. →*Pagina 19*
- Maximale beladingshoeveelheid van de programma's niet overschrijden. →*Pagina 19*
- Na het drogen het pluizenfilter reinigen. →*Pagina 24*

3.3 Energiebesparingsmodus

Wanneer u het toestel korte tijd niet bedient, dan schakelt het automatisch naar de energiespaarstand. De energiebespaarmodus wordt afgesloten, wanneer u het apparaat opnieuw bedient.

4 Opstellen en aansluiten

4.1 Apparaat uitpakken

LET OP

Voorwerpen die in de trommel achterblijven, en die niet voor het gebruik van het apparaat bedoeld zijn, kunnen tot materiële- en apparaatschade leiden.

- Voor gebruik alle deze voorwerpen en de meegeleverde accessoires uit de trommel verwijderen.

1. Verwijder verpakkingsmateriaal en bescherming volledig van het apparaat. →*Pagina 10*
2. Controleer het apparaat op zichtbare beschadigingen.
3. De deur openen. →*Pagina 23*
4. Verwijder de accessoires uit de trommel.
5. De deur sluiten.

4.2 Inhoud van de verpakking

Controleer na het uitpakken alle onderdelen op transportschade en de volledigheid van de levering.

LET OP

Het gebruik met onvolledig of defect toebehoren kan de werking van het apparaat hinderen of materiële schade en schade aan het apparaat veroorzaken.

- Het apparaat niet met onvolledig of defect toebehoren gebruiken.
- Het toebehoren vóór het gebruik van het apparaat vervangen. → *"Accessoires", Pagina 21*

De levering bestaat uit:

- Wasdroger
- Begeleidende documenten
- Waterafvoerslang met aansluitadapter, bevestigingsmateriaal en bochtstuk →*Pagina 12*
- Reinigingsborstel voor warmtewisselaar →*Pagina 28*

4.3 Vereisten ten aanzien van de opstelplaats

Houd de aanwijzingen voor de opstellocatie aan.

LET OP

Wanneer het apparaat meer dan 40° wordt gekanteld, dan kan restwater uit het apparaat lopen en materiële schade veroorzaken.

- Kantel het apparaat voorzichtig.
- Transporteer het apparaat rechtop.

Bevriezend restwater in het apparaat kan leiden tot beschadiging van het apparaat.

- ▸ Het apparaat niet op vorstgevoelige plaatsen of buiten plaatsen en gebruiken.

Als het apparat direct na het transport wordt gebruikt, kan het koelmiddel in het apparaat schade aan het apparaat veroorzaken.

- ▸ Het apparaat direct na het transport twee uur laten rusten voordat het in gebruik wordt genomen.

Op de vloer

Het apparaat op een schoon, effen en vast oppervlak plaatsen.
Het apparaat stellen. →*Pagina 14*

In een was-droogzuil

Het apparaat alleen met de originele verbindingsset van de drogerfabrikant in een was-droogzuil opstellen.

- Verbindingsset →*Pagina 21*
- Verbindingsset met uittrekbaar werkplad →*Pagina 21*

Dit apparaat alleen op een wasmachine van dezelfde fabrikant plaatsen. De diepte en breedte van dit apparaat moeten met de afmetingen van de wasmachine overeenkomen. De was-droogzuil niet op een platform plaatsen.

Aan een wand

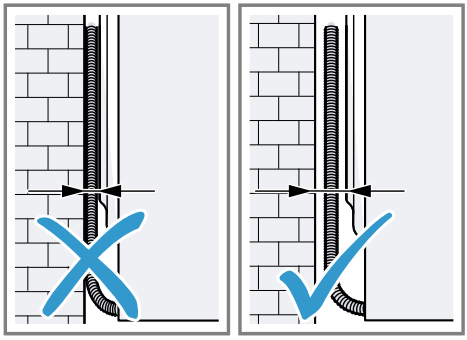

Geen slangen en netaansluiting tussen wand en apparaat inklemmen.

4.4 Waterafvoerslang

Tijdens het drogen ontstaat condenswater dat uw apparaat in het condenswaterreservoir verzamelt. Gebruik de waterafvoerslang om overtollig condenswater direct in het afvalwater te leiden.

Opmerking: Gebruik dit apparaat met de meegeleverde waterafvoerslang. →*Pagina 12*
Als u de waterafvoerslang aansluit, hoeft u niet regelmatig het condenswaterreservoir te legen.
→ *"Condenswaterreservoir legen", Pagina 25*

Waterafvoerslang aansluiten

Als u het condenswaterreservoir van het apparaat niet regelmatig wenst te legen, sluit u de waterafvoerslang aan.

LET OP

Bij het gebruik van het apparaat zonder een vakkundig aangesloten condenswaterslang of waterafvoerslang kan vloeistof uit het aansluitstuk lekken.

- ▸ Vóór het gebruik van het apparaat de condenswaterslang of de waterafvloerslang op vakkundige wijze de aansluiting aansluiten.

Vereisten

- Het apparaat en het toebehoren zijn uitgepakt. →*Pagina 11*
- Het apparaat is op de opstellingsplaats opgesteld.

1. De condenswaterslang van de aansluiting trekken.

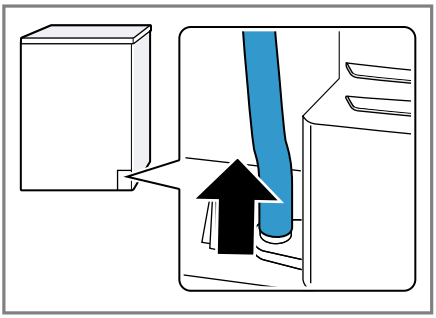

De condenswaterslang is af fabriek op de aansluiting aangesloten.
Opmerking: Bij het verwijderen van de condenswaterslang kan vloeistof uit de aansluiting naar buiten komen.

2. De condenswaterslang op de houder schuiven.

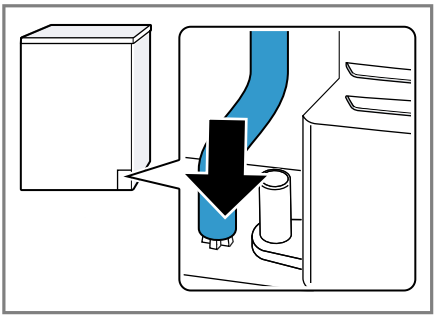

3. De waterafvoerslang tot aan de aanslag op de aansluiting schuiven.

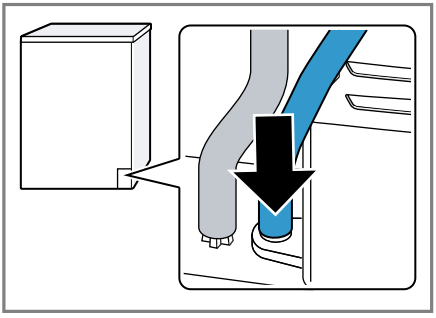

4. De waterafvoerslang in de slanggeleiding plaatsen.

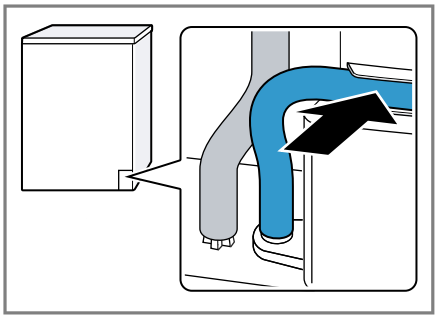

Zorg ervoor dat de waterafvoerslang niet wordt geknikt.

5. Het condenswaterreservoir legen. →*Pagina 25*
6. Het condenswaterreservoir erin schuiven. →*Pagina 26*
7. Het apparaat op de waterafvoer aansluiten. →*Pagina 13*

Tip: Om het condenswater opnieuw in het condenswaterreservoir te verzamelen, bijv. bij een wijziging van standplaats van het apparaat, maakt u deze stappen ongedaan in omgekeerde volgorde.

Aansluitsoorten waterafvoer

LET OP
Bij een verstopte of afgesloten afvoer kan opgehoopt afvalwater in het apparaat terugstromen.

- Vóór het gebruik van het apparaat ervoor zorgen dat het afvalwater snel wegstroomt en verstoppingen verhelpen.

Afvoer in een sifon. 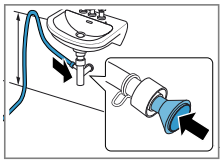	De aansluitpositie met een slangklem (12-22 mm) borgen. De waterafvoerslang met een slanggeleiding op minimaal

	80 cm en maximaal 100 cm hoogte bevestigen. **Opmerking:** Met de Y-verdeler →*Pagina 21* kunt u de wateraf-voerslang van een extra apparaat zoals bijv. een wasmachine op dezelfde afvoer van de sifon aansluiten.
Afvoer in een wastafel. 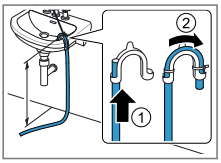	De wateraf-voerslang compleet door de bocht schuiven en met het bevestigingsmateriaal vastzetten. De bocht op maximaal 100 cm hoogte bevestigen.
Afvoer in een goot. 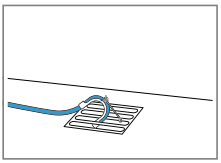	De wateraf-voerslang compleet door de bocht schuiven en met het bevestigingsmateriaal vastzetten. De bocht aan de goot bevestigen.

4.5 Stellen van het apparaat

Om geluiden en trillingen te reduceren, moet u het apparaat horizontaal stellen.

- Een passende schroevendraaier door beide tegenover elkaar liggen de gaten in de apparaatvoeten steken ①. Om het apparaat uit te lijnen de schroevendraaier rechtsom of linksom draaien ②.

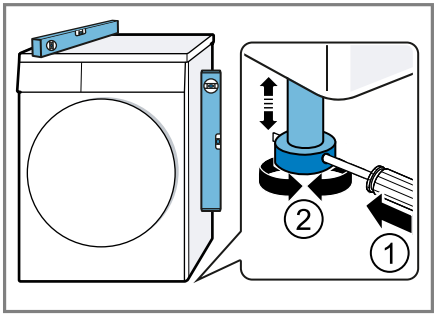

Alle apparaatvoeten moeten stevig op de grond staan.

4.6 Apparaat elektrisch aansluiten

1. De netstekker van het aansluitsnoer van het apparaat in een stopcontact in de omgeving van het apparaat steken.
   De aansluitgegevens van het apparaat vindt u in de technische gegevens →*Pagina 38*.
2. De netstekker op vastheid controleren.

✔ Het apparaat is nu gereed voor gebruik.

5 Voor het eerste gebruik

Na het deskundig plaatsen en aansluiten is het apparaat klaar voor gebruik. Er zijn geen verdere stappen nodig.

6 Uw apparaat leren kennen

6.1 Apparaat

Hier vindt u een overzicht van de onderdelen van uw apparaat.

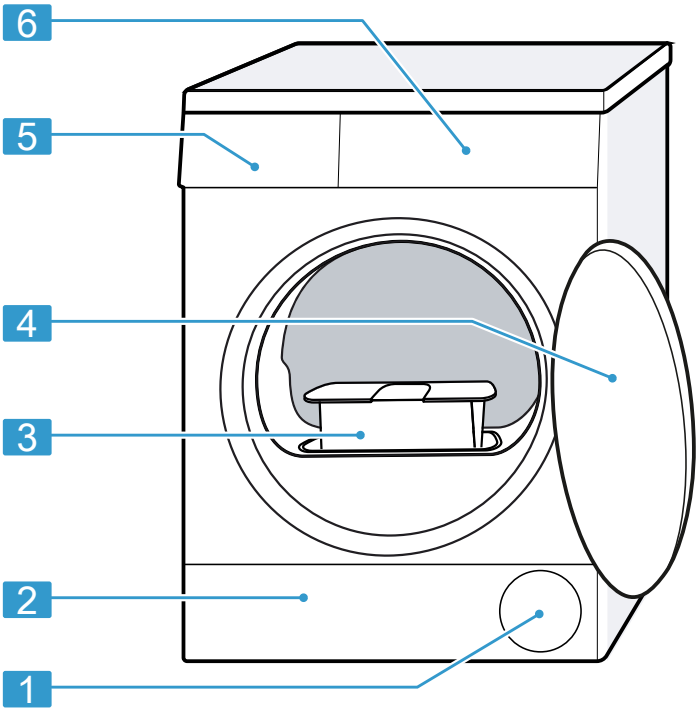

Afhankelijk van het apparaattype kunnen details op de afbeelding verschillen, bijv. de kleur en de vorm.

1	Ventilatieopening	4	Deur →*Pagina 23*
2	Serviceklep van de bodemeenheid →*Pagina 27*	5	Condenswaterreservoir →*Pagina 25*
3	Pluizenfilter →*Pagina 24*	6	Bedieningspaneel →*Pagina 16*

6.2 Bedieningspaneel

Via het bedieningsveld kunt u alle functies van uw apparaat instellen en informatie krijgen over de gebruikstoestand.

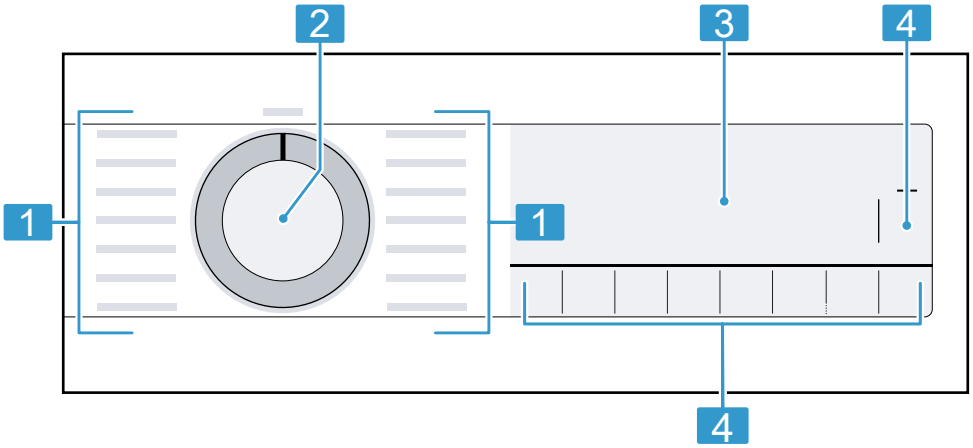

1	Programma's →*Pagina 19*	3	Display →*Pagina 16*
2	Programmakiezer →*Pagina 22*	4	Knoppen →*Pagina 18*

7 Display

Op het display ziet u de actuele instelwaarden, keuzemogelijkheden of aanwijzingsteksten.
Het display toont afhankelijk van de programmastatus enkele aanwijzingen in het bereik 8:88, bijv. End.

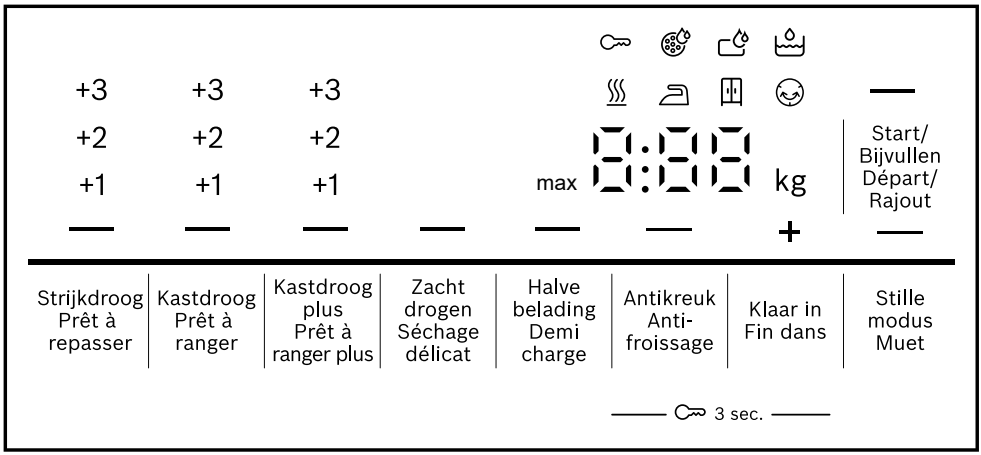

Voorbeeld display-indicatie

Display	**Beschrijving**
0:40 [1]	Verwachte programmaduur of resterende tijd van het programma in uren en minuten.
1:25	Tijdprogramma is ingesteld. →*Pagina 20*
8,0 [1]	Aanbeveling van de maximale beladingshoeveelheid voor het ingestelde programma in kg.
+0:45 [1]	Programma-eindtijd →*Pagina 19*
	▪ brandt: het kinderslot is geactiveerd. ▪ knippert: het kinderslot is geactiveerd en het apparaat werd bediend. →*Pagina 27*
— (Start/Bijvullen / Départ/Rajout)	Starten, annuleren of pauzeren ▪ brandt: het programma draait en kan worden afgebroken of gepauzeerd. ▪ knippert: het programma kan worden gestart of hervat.
— (Strijkdroog / Prêt à repasser)	Het droogdoel is geactiveerd. →*Pagina 26*
— (Kastdroog / Prêt à ranger)	Het droogdoel is geactiveerd. →*Pagina 26*
— (Kastdroog plus / Prêt à ranger plus)	Het droogdoel is geactiveerd. →*Pagina 26*
+1 +2 +3	Het aangepaste droogdoel is geactiveerd. →*Pagina 26*
— (Antikreuk/Antifroissage)	De antikreukfunctie is geactiveerd. → *"Knoppen", Pagina 18*
— (Zacht drogen / Séchage délicat)	Zacht drogen voor gevoelig textiel is geactiveerd. →*Pagina 18*
— 4 kg (Halve belading / Demi charge)	De halve beladingshoeveelheid is geactiveerd. →*Pagina 19*
— (Stille modus / Muet)	Stil drogen zonder geluidssignalen is geactiveerd. →*Pagina 19*
	Het condenswaterreservoir leegmaken en erin schuiven. →*Pagina 25*
	Het pluizenfilter reinigen. →*Pagina 24*
	De bodemeenheid reinigen. →*Pagina 27*

[1] Voorbeeld

Display	Beschrijving
Hot	Het afkoelproces koelt het wasgoed afhankelijk van de programmastatus enkele minuten bij een draaiende trommel om schade aan het wasgoed te vermijden. Het afkoelproces kan door het openen van de deur worden afgebroken. **Opmerking:** Het ingestelde programma niet wijzigen.
≋	Programmastatus: drogen
⌓	Programmastatus: droogdoel strijkdroog
⌸	Programmastatus: droogdoel kastdroog
☺	Programmastatus: antikreukfunctie
▬ (Start/Bijvullen / Départ/Rajout)	Programmastatus: pauze
End	Programmastatus: programma-einde

8 Knoppen

Toets	Beschrijving
Start/Bijvullen / Départ/Rajout	Programma starten, annuleren of pauzeren.
⊶3 sec.	Het kinderslot activeren of deactiveren. →*Pagina 26*
Kastdroog plus / Prêt à ranger plus	Met de selectie Kastdroog plus / Prêt à ranger plus is het droogdoel geactiveerd. →*Pagina 26* Met de selectie +1+1, +2+2 of +3+3 is het droogdoel aangepast. →*Pagina 26*
Kastdroog / Prêt à ranger	Met de selectie Kastdroog / Prêt à ranger is het droogdoel geactiveerd. →*Pagina 26* Met de selectie +1+1, +2+2 of +3+3 is het droogdoel aangepast. →*Pagina 26*
Strijkdroog / Prêt à repasser	Met de selectie Strijkdroog / Prêt à repasser is het droogdoel geactiveerd. →*Pagina 26* Met de selectie +1+1, +2+2 of +3+3 is het droogdoel aangepast. →*Pagina 26*
Antikreuk / Anti-froissage	Antikreukfunctie activeren of deactiveren. De trommel beweegt het wasgoed na het programma-einde gedurende 120 minuten met regelmatige tussenpozen om kreuken te vermijden.
Zacht drogen / Séchage délicat	Zacht drogen activeren of deactiveren. De temperatuur wordt voor gevoelig textiel verlaagd, bijv. voor polyacryl of elastaan.

Toets	Beschrijving
	De programmaduur wordt verlengd.
Klaar in / Fin dans	De programma-eindtijd vastleggen. De programmaduur is reeds in het ingestelde aantal uren inbegrepen. Na de start van het programma wordt de programmaduur weergegeven. De programmaduur voor tijdprogramma's instellen. →*Pagina 20*
Stille modus / Muet	Bedieningssignalen en aanwijssignalen activeren of deactiveren.
Halve belading / Demi charge	Afzonderlijke stukken wasgoed of kleine hoeveelheden drogen.

9 Programma's

U kunt uw textiel ofwel met een automatisch programma of een tijdprogramma drogen.

Opmerking: De verzorgingslabels van het wasgoed geven u extra aanwijzingen voor de programmakeuze.
→ *"Verzorgingsaanwijzingen op verzorgingslabels", Pagina 22*

9.1 Automatische programma's

Automatische programma's waarin vochtsensoren tijdens het drogen de restvochtigheid van het wasgoed meten. Het programma eindigt pas als het ingestelde droogdoel is bereikt.
Elk automatisch programma heeft een droogdoel →*Pagina 26*. Het droogdoel legt vast hoe droog of vochtig het wasgoed na het programma-einde is.

Tip: Kies het droogdoel overeenkomstig het textiel of het gewenste droogresultaat.

Programma	Beschrijving	Maximale belading (kg)
Katoen / Coton	Stevig en kookbestendig textiel van katoen en linnen drogen.	8,0
Eco	Stevig en kookbestendig textiel van katoen en linnen drogen. Energiebesparend programma.	8,0
Kreukherstellend / Synthétiques	Textiel van synthetische of gemengde weefsels drogen.	3,5
Mix	Katoenen of synthetisch textiel drogen.	3,0
Deken / Couverture	Met synthetische vezels gevuld textiel, kussens, dekbedden of spreien drogen. **Opmerking:** Droog grote stukken textiel, dekbedden of hoofdkussens afzonderlijk.	2,5

Programma	Beschrijving	Maximale belading (kg)
Delicaat / Délicat	Gevoelig textiel van satijn, synthetische of gemengde weefsels drogen.	2,0
Dons / Duvet	Met dons gevuld textiel, dekens of donzen dekbedden drogen. **Opmerkingen** ▪ Droog grote stukken textiel, zoals dekbedden of slaapzakken afzonderlijk. ▪ Om de vulling te verdelen en vochtophopingen te verwijderen, dient u het textiel na het einde van het programma op te schudden. ▪ Als u hoofdkussens droogt en het kussen na het programma-einde nog niet volledig droog is, droog dan het hoofdkussen met een tijdprogramma. → *Pagina 20*	1,5
Hygiene Plus	Stevig en kookbestendig textiel van katoen en linnen drogen. Geschikt voor verhoogde hygiënische vereisten.	4,0
Sport	Sneldrogende sportkleding met functievezels, microvezels en synthetisch drogen.	1,5
Overhemden / Chemises	Hemden en bloezen van katoen, linnen, synthetisch materiaal of gemengde weefsels drogen. **Opmerking:** Voor een optimaal droogresultaat droogt u maximaal 5 hemden of 5 bloezen. Na het drogen strijkt u het wasgoed of hangt u het op. Het restvocht verdeelt zich dan gelijkmatig.	1,5
Extra snel 40' / Express 40'	Synthetisch textiel en licht katoenen textiel drogen.	2,0
Handdoeken / Essuies	Stevige en kookbestendige handdoeken en badjassen van katoen en linnen drogen.	6,0

9.2 Tijdprogramma's

Tijdprogramma's zijn programma's met een vastgelegde of instelbare programmaduur. Het programma eindigt na het verstrijken van de tijd, ook als het was-

goed bijv. nog niet droog is. Tijdprogramma's zijn geschikt voor het drogen van afzonderlijke stukken wasgoed of dun textiel.

Programma	Beschrijving	Maximale belading (kg)
Wol finish / Finition laine	Met de machine wasbare wol of textiel met wolaandeel na het wassen losmaken en voor het wassen luchten.	0,5
Tijdprogramma warm / Minuterie chaud	Alle textielsoorten behalve wol en zijde drogen. Geschikt voor voorgedroogd of licht vochtig wasgoed en voor het nadrogen van meerlaags, dikker wasgoed.	3,0

10 Accessoires

Gebruik alleen originele accessoires. Deze zijn op het apparaat afgestemd.

Tip: Sommig toebehoren is in andere kleuren beschikbaar. Neem contact op met de servicedienst. →*Pagina 35*

	Gebruik	Bestelnummer
Verbindingsset	Apparaat plaatsbesparend op een geschikte wasmachine van dezelfde fabrikant en met dezelfde breedte en diepte plaatsen.	WTZ27410
Verbindingsset met uittrekbaar werkplad.	Apparaat plaatsbesparend op een geschikte wasmachine van dezelfde fabrikant en met dezelfde breedte en diepte plaatsen. Met het uittrekbare werkblad kan het apparaat gemakkelijker worden gevuld en worden leeggehaald.	WTZ27400
Wolkorf	Individuele items van wol, sportschoenen en knuffels drogen of luchten.	WMZ20600
Y-verdeler	De waterafvoerslang van een extra apparaat aan dezelfde afvoer van de sifon aansluiten.	15000490
Verhoging	Het apparaat hoger plaatsen, zodat het gemakkelijk gevuld en leeggehaald kan worden.	WTZPW40D

	Gebruik	Bestelnummer
Reinigingsborstel	Warmtewisselaar in de bodemeenheid reinigen.	WZ20166

11 Wasgoed

11.1 Wasgoed voorbereiden

LET OP
In het wasgoed achtergebleven voorwerpen kunnen het wasgoed en de trommel beschadigen.
- ▸ Voor gebruik alle voorwerpen uit de zakken van het wasgoed verwijderen.

Opmerking
Wanneer u uw wasgoed voorbereid, beschermt u het apparaat en het textiel.
- Zand en aarde uitborstelen
- Wasgoed op kleur en textielsoort sorteren en daarbij de verzorgingslabels aanhouden
- Ritssluitingen, klittenbandsluitingen, haken en ogen sluiten
- Gordijnrollen en loodranden verwijderen
- Wasgoed uit elkaar gevouwen in de trommel doen
- Wasgoed voor het drogen centrifugeren
- Losse items van wol, sportschoenen en pluche knuffels in de wolkorf drogen

11.2 Verzorgingsaanwijzingen op verzorgingslabels

Verzorgingsaanwijzingen drogen

Symbool	Textiel
⊙	Stevig textiel van katoen, linnen, bijv. handdoeken, beddengoed, ondergoed
⊙	Gevoelig textiel van synthetische stoffen, gemengde stoffen, gevoelig textiel, bijv. functioneel ondergoed, overhemden
⊠	Textiel van zijde, nylon, niet-luchtdoorlatend en rubber-gecoat textiel, synthetische gordijnen niet in de droger drogen

12 De Bediening in essentie

12.1 Apparaat inschakelen

Vereiste: Het toestel is correct opgesteld en aangesloten. →*Pagina 11*
- ▸ De programmakiezer op een programma instellen.

12.2 Programma instellen

1. Programmakiezer draaien en op het gewenste programma zetten. →*Pagina 19*

2. Indien gewenst de programma-instellingen aanpassen. →*Pagina 18*
   De programma-instellingen worden niet permanent voor het programma opgeslagen.

12.3 Deur openen

1. Onder de deur grijpen en aan de deur trekken.

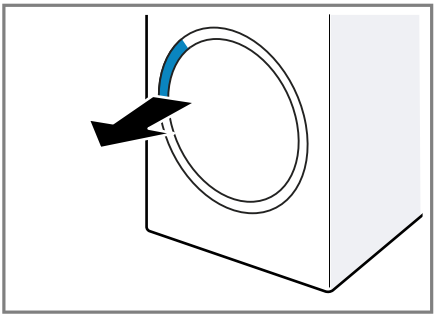

2. De deur openen.

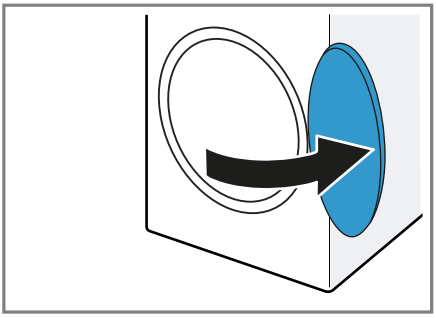

12.4 Trommel vullen met wasgoed

Opmerking: Om kreukvorming te vermijden, dient u de maximale belading van de programma's in acht te nemen. →*Pagina 19*

Vereisten

- Het wasgoed is voorbereid en gesorteerd. →*Pagina 22*
- De trommel is leeg.

1. De deur openen. →*Pagina 23*
2. Het wasgoed in de trommel leggen.
3. De deur sluiten.
   Zorg ervoor dat er geen kleine stukken wasgoed tussen de deur klem zitten.

12.5 Starten van het programma

Vereisten

- Een programma is ingesteld. →*Pagina 22*
- De deur is gesloten.

▸ Druk op **Start/Bijvullen** / **Départ/ Rajout**.

✔ Het display toont de programmaduur of de programma-eindtijd.

✔ Na het programma-einde toont het display: "End".

Opmerking: Als het display "Hot" aangeeft, koelt het toestel het wasgoed af.
Wanneer "Hot" dooft, dan is het wasgoed afgekoeld.

12.6 Wasgoed bijvullen

Na het starten van het programma kunt u het wasgoed altijd uitnemen of bijvullen.

1. Druk op **Start/Bijvullen** / **Départ/ Rajout**.
   Het afkoelproces start automatisch na ca. 30 seconden en koelt de was bij een draaiende trommel. Als u het afkoelproces wilt vermijden of afbreken, opent u de deur. →*Pagina 18*
2. De deur openen. →*Pagina 23*
3. Het wasgoed bijvullen of uitnemen.
4. De deur sluiten.
5. Het programma starten. →*Pagina 23*

12.7 Progr. annuleren

1. Druk op **Start/Bijvullen** / **Départ/ Rajout**.
2. De deur openen. →*Pagina 23*

3. Het wasgoed verwijderen. →*Pagina 24*

12.8 Wasgoed uitnemen

1. De deur openen. →*Pagina 23*
2. Het wasgoed uit de trommel nemen.

12.9 Apparaat uitschakelen

- De programmakiezer op **Uit** / **Arrêt** zetten.

12.10 Pluizenfilter

Tijdens het drogen worden de pluizen uit het wasgoed in het pluizenfilter verzameld. Het pluizenfilter beschermt het apparaat tegen pluizen.

Pluizenfilter reinigen

Als het droogprogramma beëindigd is of als het display tijdens het gebruik een aanwijzing toont, reinig dan de pluizenzeef na het einde van het programma.

Opmerking: Als u het apparaat niet zoals beschreven reinigt, kan de apparaatfunctie gehinderd worden.

Vereisten

- Het display toont na het drogen: "End"
- of het display toont tijdens het gebruik: .

1. De deur openen. →*Pagina 23*
2. De pluizen van de binnenkant van de deur verwijderen.
3. De tweedelige pluizenzeef na elkaar verwijderen.

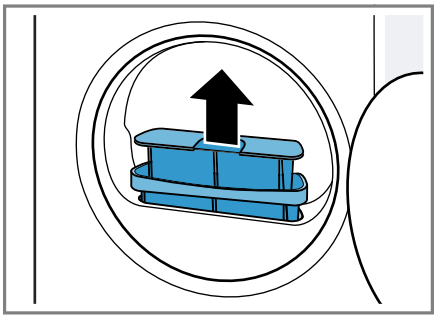

4. De beide pluizenzeven openen ① en de pluizen verwijderen ②.

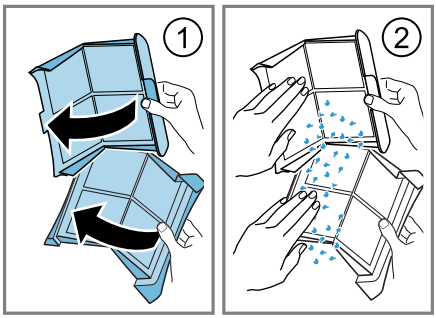

De pluizen met het huisvuil verwijderen om een verontreiniging van het afvalwater door microplastic te vermijden.

5. De beide pluizenzeven grondig met stromend, warm water reinigen en afdrogen.

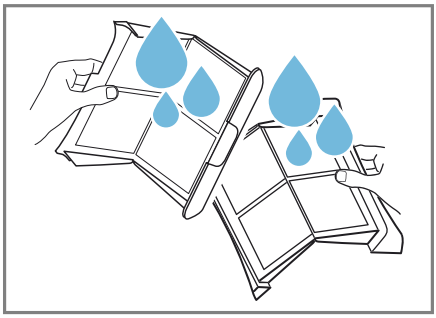

Opmerking: Om een verontreiniging van het afvalwater door mi-

croplastics te vermijden, het reinigingswater in een bak verzamelen, bijv. een emmer. Na het reinigen de inhoud van de bak door een filter gieten, bijv. een koffiefilter. Het koffiefilter met het huisvuil weggooien.

6. De beide pluizenfilters sluiten en in elkaar steken.

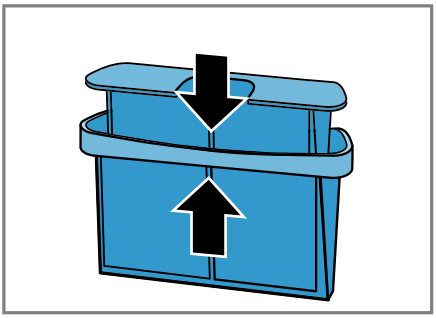

7. Het tweedelige pluizenfilter plaatsen.

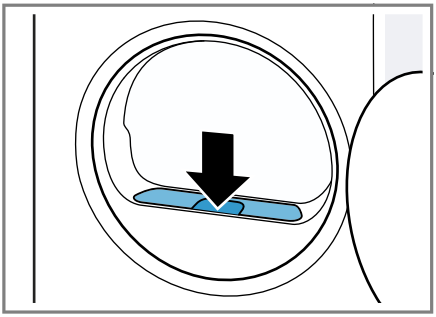

8. De deur sluiten.

12.11 Condenswaterreservoir

Tijdens het drogen ontstaat condenswater dat uw apparaat in het condenswaterreservoir verzamelt.

Opmerking: Gebruik dit apparaat met de meegeleverde waterafvoerslang. →*Pagina 12*

Als u de waterafvoerslang aansluit, hoeft u niet regelmatig het condenswaterreservoir te legen.
→ *"Condenswaterreservoir legen", Pagina 25*

Condenswaterreservoir legen

Als het droogprogramma beëindigd is of als het droogprogramma met een aanwijzing wordt onderbroken, leeg dan het condenswaterreservoir.

Vereisten

- Het display toont na het drogen: "End"
- of het display toont tijdens het onderbroken gebruik: .

1. Het condenswaterreservoir horizontaal eruit trekken.

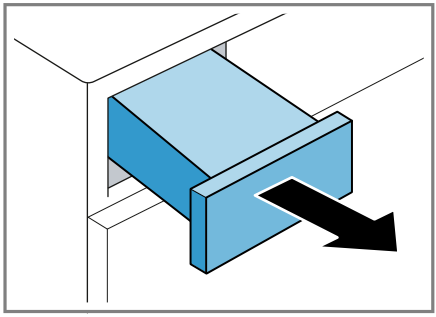

2. Het condenswaterreservoir legen.

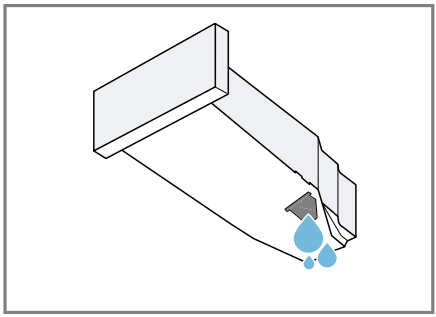

Zorg ervoor dat het condenswaterreservoir vóór het gebruik van het apparaat wordt ingeschoven.
→*Pagina 26*

3. Als het droogprogramma wordt onderbroken, start dan het programma. →*Pagina 23*

Condenswaterreservoir erin schuiven

▸ Het condenswaterreservoir tot aan de aanslag erin schuiven.

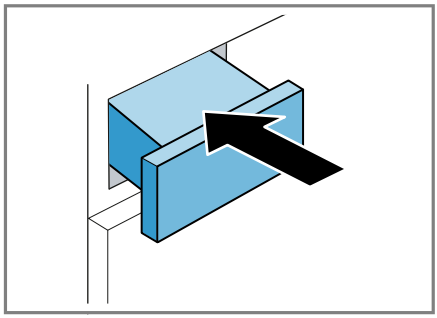

13 Droogdoel

Voor elk automatisch programma is een droogdoel voorgedefinieerd. Het droogdoel ligt vast hoe droog of vochtig uw wasgoed na het aflopen van het programma is.

Droogdoel	Beschrijving
Kastdroog plus / Prêt à ranger plus	Voor meerlaags, dik wasgoed dat moeilijk droogt.
Kastdroog / Prêt à ranger	Voor normaal, eenlaags wasgoed.
Strijkdroog / Prêt à repasser	Voor normaal, eenlaags wasgoed. Het wasgoed is na het programma-einde nog licht vochtig. Om kreukvorming te vermijden, strijkt u het wasgoed of hangt u het wasgoed op.

13.1 Droogdoel wijzigen

Voor sommige automatische programma's kunt u het droogdoel wijzigen zodat uw wasgoed nog droger of vochtiger wordt.

1. Een automatisch programma instellen. →*Pagina 19*
✔ Het display toont het opgegeven droogdoel.
2. Op **Kastdroog** / **Prêt à ranger**, **Kastdroog plus** / **Prêt à ranger plus** of **Strijkdroog** / **Prêt à repasser** drukken.
✔ Het display toont — (Kastdroog / Prêt à ranger), — (Kastdroog plus / Prêt à ranger plus) of — (Strijkdroog / Prêt à repasser).

13.2 Droogdoel aanpassen

Als u het wasgoed na het drogen met een bepaald droogdoel te vochtig vindt, kunt u het droogdoel aanpassen.

1. Een automatisch programma instellen. →*Pagina 19*
✔ Het display toont het opgegeven droogdoel.
2. Meerdere keren op **Kastdroog** / **Prêt à ranger**, **Kastdroog plus** / **Prêt à ranger plus** of **Strijkdroog** / **Prêt à repasser** drukken om het droogdoel van "+1" (droog) tot "+3" (het droogst) aan te passen.

14 Kinderslot

Beveilig uw apparaat tegen ongewenst bedienen via de bedieningselementen.

14.1 Kinderslot inschakelen

- ▸ Op beide toetsen gedurende **3 sec.** ca. 3 seconden drukken.
- ✔ Het display toont .
- ✔ De bedieningselementen zijn geblokkeerd.
- ✔ Het kinderslot blijft ook na het uitschakelen van het apparaat en bij een stroomuitval geactiveerd.

14.2 Kinderslot deactiveren

Vereiste: Om het kinderslot te deactiveren, moet het apparaat zijn ingeschakeld.

- ▸ Op beide toetsen gedurende **3 sec.** ca. 3 seconden drukken.
  Om het lopende programma niet te annuleren, moet de programmakiezer op het uitgangsprogramma staan.
- ✔ In het display dooft .

15 Basisinstellingen

U kunt de basisinstellingen van uw apparaat volgens uw wensen instellen.

15.1 Overzicht van de basisinstellingen

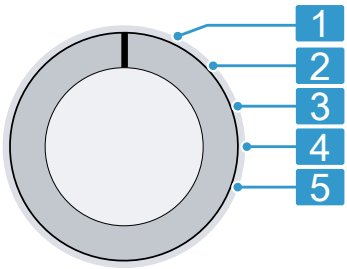

Programmakiezer met programmaposities

1	Geen basisinstelling.
2	Het volume van het signaal na het programma-einde instellen: 0 (uit) tot 4 (heel luid) Fabrieksinstelling: 3
3	Het volume van het signaal bij het kiezen van de toetsen instellen: 0 (uit) tot 4 (heel luid) Fabrieksinstelling: 3
5	Het aantal gestarte programma's weergeven.

15.2 Basisinstellingen wijzigen

1. Zet de programmakiezer op stand 1. →*Pagina 27*
2. Druk op **Strijkdroog/Prêt à repasser** en draai tegelijkertijd de programmakiezer op stand 2.
- ✔ Het display geeft de actuele waarde aan.
3. De gewenste basisinstelling met de programmakiezer selecteren. →*Pagina 27*
4. Druk op **Klaar in/Fin dans** om de waarde te wijzigen.
5. Schakel het apparaat uit om de wijziging op te slaan.

16 Reiniging en onderhoud

LET OP
Harde, scherpe of ruwe voorwerpen kunnen het toestel beschadigen.

- ▸ Geen harde of scherpe voorwerpen, schuurmiddelen of staalwol gebruiken om te reinigen.
- ▸ Het apparaat uitsluitend reinigen met water en een zachte doek.

16.1 Bodemeenheid

De bodemeenheid is het onderste, toegankelijke gedeelte van het appa-

raat waarin de warmtewisselaar zich bevindt.

Bodemeenheid openen

Vereisten

- Het apparaat is 30 minuten afgekoeld.
- De apparaatdeur is gesloten.

1. De serviceklep openen.

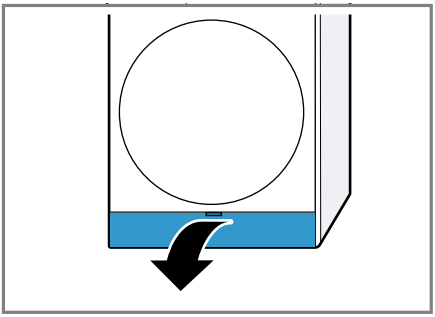

Als u een doek onder de serviceklep legt, kunt u het restwater van de bodemeenheid opvangen.

2. De hendel van de warmtewisselaarafdekking openen.

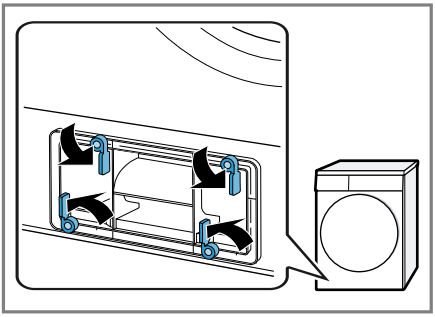

3. De warmtewisselaarafdekking aan de greep uittrekken.

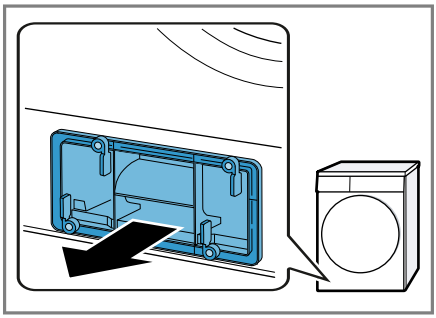

Bodemeenheid reinigen

U kunt zichtbare verontreinigingen in de bodemeenheid verwijderen.

⚠ VOORZICHTIG
Kans op snijden!
Scherpe randen aan de warmtewisselaar kunnen bij aanrakingen tot snijwonden leiden.

- ▸ De lamellen van de warmtewisselaar niet aanraken.

Vereiste: Het display toont tijdens het gebruik: ☞.

1. De bodemeenheid openen. → *Pagina 28*
2. De warmtewisselaarafdekking met de meegeleverde reinigingsborstel reinigen.

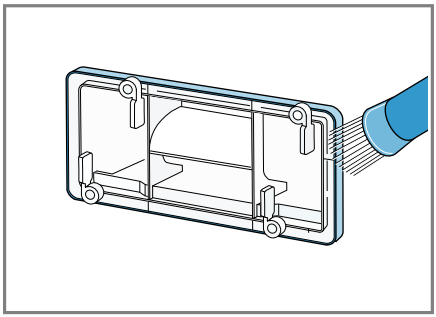

Zorg ervoor dat alle verontreinigingen van de afdichting worden verwijderd.

3. De inzet horizontaal eruit trekken.

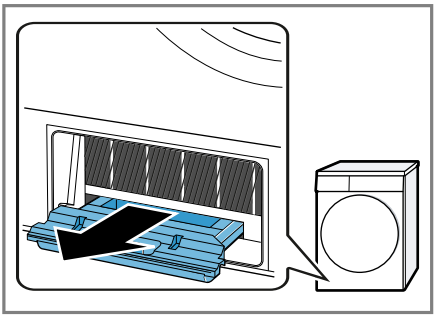

4. De inzet onder stromend water reinigen ① en afdrogen ②.

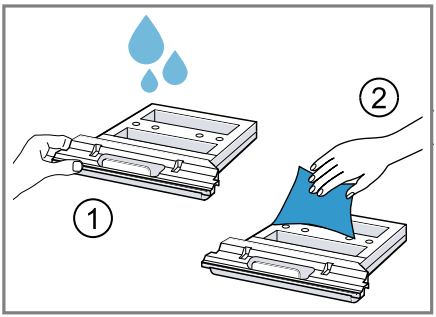

5. De lamellen van de warmtewisselaar voorzichtig met de meegeleverde reinigingsborstel of het borstelopzetstuk van een stofzuiger van boven naar onderen reinigen.

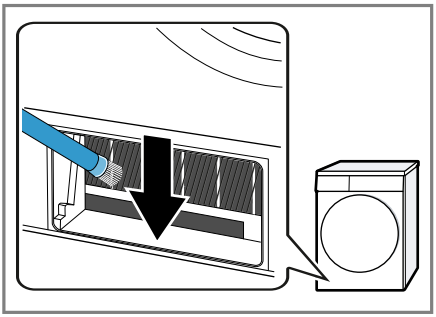

Zorg ervoor dat de lamellen hierbij niet worden vervormd of beschadigd.

6. De opening met een zachte, vochtige doek reinigen.

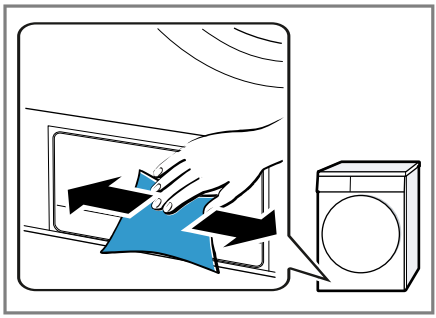

7. De inzet horizontaal tot de aanslag erin schuiven.

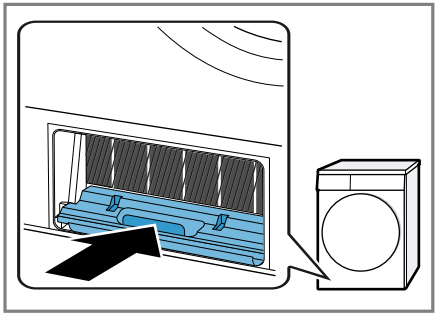

8. De bodemeenheid sluiten. →*Pagina 29*

Bodemeenheid sluiten

Vereiste: De bodemeenheid is geopend.

→ *"Bodemeenheid openen", Pagina 28*

1. De warmtewisselaarafdekking aan de greep inzetten.

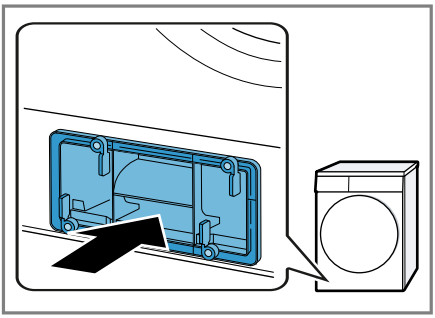

2. De hendels van de warmtewisselaarafdekking sluiten.

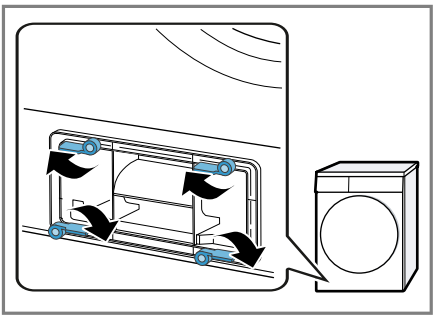

3. De serviceklep sluiten.

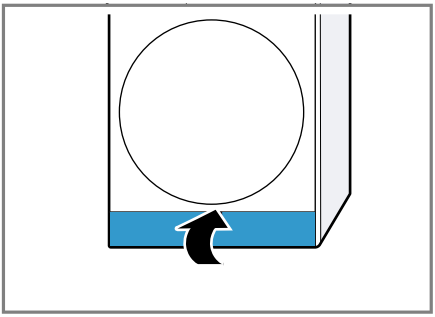

16.2 Vochtigheidssensor

De vochtigheidssensor van dit apparaat bepaalt hoe vochtig uw wasgoed tijdens het drogen is. Afhankelijk van de restvochtigheid van het wasgoed verandert het apparaat de tijdsduur van het automatische programma.

Vochtigheidssensor reinigen

Op de vochtigheidssensor kunnen zich na verloop van tijd resten van kalk, wasmiddelen en onderhoudsmiddelen afzetten. Reinig regelmatig de vochtigheidssensor.

Opmerking: Als u het apparaat niet zoals beschreven reinigt, kan de apparaatfunctie gehinderd worden.

1. De deur openen.
2. De vochtigheidssensor met een spons reinigen.

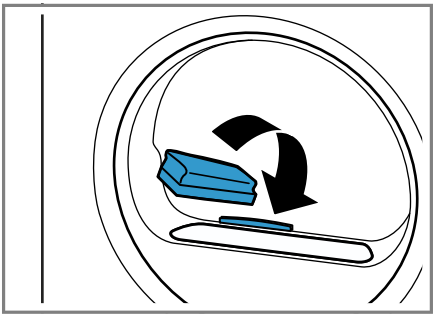

17 Storingen verhelpen

Kleinere storingen aan het apparaat kunt u zelf verhelpen. Raadpleeg voordat u contact opneemt met de klantenservice de informatie over het verhelpen van storingen. Zo voorkomt u onnodige kosten.

⚠ **WAARSCHUWING**
Kans op elektrische schok!
Ondeskundige reparaties zijn gevaarlijk.
- Het toestel of de eigenschappen van het toestel nooit technisch veranderen.
- Alleen daarvoor geschoold vakpersoneel mag reparaties aan het apparaat uitvoeren.
- Er mogen uitsluitend originele reserveonderdelen worden gebruikt voor reparatie van het apparaat.
- Als het netsnoer van dit apparaat beschadigd raakt, moet het ter vermijding van risico's worden vervangen door de fabrikant, de servicedienst of een andere gekwalificeerde persoon.

Storing	Oorzaak en probleemoplossing
Het display is gedoofd en **Start**/**Bijvullen** / **Départ**/**Rajout** knippert.	De energiebesparingsmodus is actief. ▸ Druk op **Start**/**Bijvullen** / **Départ**/**Rajout**.
E:08 -10	Kritieke functiestoring. **1.** Start het toestel opnieuw op. **2.** Als de storing opnieuw optreedt, koppel het toestel dan gedurende minstens 30 seconden los van het stroomnet. Haal stekker van het netsnoer uit het stopcontact trekken of schakel de zekering in de meterkast uit. **3.** Wanneer de storing aanhoudt, neem dan contact op met de klantenservice. →*Pagina 35* Geef tijdens het telefoongesprek de exacte foutmelding door. Documenteer indien mogelijk de storing met foto's en video's.
⛁ en programma werd afgebroken.	Condenswaterreservoir is gevuld. ▸ Leeg het condenswaterreservoir. →*Pagina 25*
	Waterafvoerslang is niet correct aangesloten, geknikt of ingeklemd. ▸ Controleer de installatie van de waterafvoerslang. →*Pagina 12*
	Waterafvoerslang is verstopt. ▸ Spoel de waterafvoerslang door met leidingwater.
	Er bevindt zich een vreemd voorwerp in de bodemeenheid. **1.** Open de bodemeenheid. →*Pagina 28* **2.** Verwijder de vreemde voorwerpen. **3.** Sluit de bodemeenheid. →*Pagina 29*
"Hot" en de trommel draait.	Geen storing. Afkoelproces is actief. Geen handeling nodig.

Storing	Oorzaak en probleemoplossing
"Hot" en de trommel draait.	**Opmerking:** Wijzig tijdens het afkoelproces het programma niet. Het afkoelproces duurt tot wel 10 minuten.
	Pluizenfilter is verontreinigd. ▸ Reinig het pluizenfilter. →*Pagina 24*
	Bodemeenheid is verontreinigd. ▸ Reinig de bodemeenheid. →*Pagina 27*
Programma start niet.	Kinderbeveiliging is geactiveerd. ▸ Deactiveer het kinderslot. →*Pagina 27*
	Klaar in / **Fin dans** is geactiveerd. ▸ Controleer of **Klaar in** / **Fin dans** is geactiveerd. →*Pagina 19*
De programmaduur wijzigt tijdens het drogen.	Geen storing. Het programmaverloop wordt elektronisch geoptimaliseerd. Geen handeling vereist.Geen handeling vereist.
Droogtijd is te lang.	Bodemeenheid is verontreinigd. ▸ Reinig de bodemeenheid. →*Pagina 27*
	Pluizenfilter is verontreinigd. ▸ Reinig het pluizenfilter. →*Pagina 24*
	Omgevingstemperatuur is lager dan 15 °C of hoger dan 30 °C. ▸ Zorg ervoor dat de omgevingstemperatuur tussen 15 °C en 30 °C ligt.
	Luchtcirculatie op de opstellingsplaats van het toestel is onvoldoende. ▸ Ventileer de opstelplaats van het apparaat.
	Ventilatieopening van het apparaat is geblokkeerd. ▸ Zorg ervoor dat de ventilatieopening van het apparat is vrijgehouden.
Brommende, zoemende of pompende geluiden.	Geen storing. Compressor, compressorventilatie of condenswaterpomp is actief. Geen handeling vereist.Geen handeling vereist.
Wasgoed is te vochtig.	Gekozen programma is niet geschikt voor de textielsoort. ▸ Stel voor het nadrogen een tijdprogramma in. →*Pagina 20*
	De beladingshoeveelheid is te hoog. ▸ Neem de maximale beladingshoeveelheid van de programma's in acht. →*Pagina 19*

Storing	Oorzaak en probleemoplossing
Wasgoed is te vochtig.	Warm wasgoed voelt na het einde van het programma vochtiger aan dan het daadwerkelijk is. **1.** Neem het wasgoed direct na het drogen uit de trommel. **2.** Spreid de items uit om ze te laten afkoelen.
	Ingesteld droogdoel is niet geschikt. ▸ Wijzig het droogdoel. →*Pagina 26*
	Droogdoel is niet aangepast. ▸ Pas het droogdoel aan. →*Pagina 26*
	Beladingshoeveelheid is te gering. ▸ Stel voor het nadrogen een tijdprogramma in. →*Pagina 20*
	Vochtigheidssensor is verontreinigd. ▸ Reinig de vochtigheidssensor. →*Pagina 30*
	Toestel heeft het droogproces vanwege gevuld condenswaterreservoir afgebroken. ▸ Leeg het condenswaterreservoir. →*Pagina 25*
Kreukvorming.	Gekozen programma is niet geschikt voor de textielsoort. ▸ Stel een geschikt programma in. →*Pagina 19*
	Belading is niet geschikt. ▸ Neem de maximale beladingshoeveelheid van de programma's in acht. →*Pagina 19* ▸ Bereid het wasgoed voor. →*Pagina 22*
	Het wasgoed ligt na het drogen te lang in de trommel. **1.** Neem het wasgoed direct na het drogen uit de trommel. **2.** Spreid de items uit om ze te laten afkoelen.
	Easy care textiel werd te lang gedroogd. ▸ Wijzig het droogdoel of pas het droogdoel aan. →*Pagina 26*
	Antikreukfunctie is niet geactiveerd. ▸ Activeer de antikreukfunctie. →*Pagina 18*
Er lekt water.	Het apparaat is niet goed horizontaal gesteld. ▸ Lijn het toestel uit. →*Pagina 14*
	De afdichting van de warmtewisselaar-afdekking is verontreinigd. ▸ Reinig de afdichting van de warmtewisselaar-afdekking.

Storing	Oorzaak en probleemoplossing
Er lekt water.	Waterafvoerslang is niet correct aangesloten. ▸ Controleer de installatie van de waterafvoerslang. →*Pagina 12*
	Hendel van de warmtewisselaar-afdekking niet correct gesloten. ▸ Zorg ervoor dat de hendel van de warmtewisselaar-afdekking correct is gesloten. →*Pagina 29*
Condenswater verzamelt zich ondanks aangesloten waterafvoerslang in het condenswaterreservoir.	Geen storing. Een resthoeveelheid condenswater kan in het condenswaterreservoir achterblijven. Geen handeling vereist.Geen handeling vereist.
	Waterafvoerslang is niet correct aangesloten. ▸ Controleer de installatie van de waterafvoerslang. →*Pagina 12*
Alle andere foutcodes.	Storing **1.** Start het toestel opnieuw op. **2.** Als de storing opnieuw optreedt, koppel het toestel dan gedurende minstens 30 seconden los van het stroomnet. Haal stekker van het netsnoer uit het stopcontact trekken of schakel de zekering in de meterkast uit. **3.** Wanneer de storing aanhoudt, neem dan contact op met de klantenservice. →*Pagina 35* Geef tijdens het telefoongesprek de exacte foutmelding door. Documenteer indien mogelijk de storing met foto's en video's.

18 Transporteren, opslaan en afvoeren

18.1 Afvoeren van uw oude apparaat

Door een milieuvriendelijke afvoer kunnen waardevolle grondstoffen opnieuw worden gebruikt.

⚠ **WAARSCHUWING**
Kans op gevaar voor de gezondheid!
Kinderen kunnen zich in het apparaat opsluiten en in levensgevaar geraken.

- Het apparaat mag niet opgesteld worden achter een afsluitbare deur, een schuifdeur of een deur met een scharnier aan de kant tegenover het apparaat waardoor het apparaat niet volledig kan worden geopend.
- Bij afgedankte apparaten de stekker van het netsnoer uit het stopcontact halen, daarna het netsnoer doorknippen en het slot van de ap-

paraatdeur dusdanig beschadigen, dat de apparaatdeur niet langer sluit.

1. De stekker van het netsnoer uit het stopcontact trekken.
2. Het netsnoer doorknippen.
3. Voer het apparaat milieuvriendelijk af.
   Bij uw dealer en uw gemeente- of deelraadskantoor kunt u informatie verkrijgen over de actuele afvoermethoden.



Dit apparaat is gekenmerkt in overeenstemming met de Europese richtlijn 2012/19/EU betreffende afgedankte elektrische en elektronische apparatuur (waste electrical and electronic equipment - WEEE).
De richtlijn geeft het kader aan voor de in de EU geldige terugneming en verwerking van oude apparaten.

19 Servicedienst

Originele vervangende onderdelen die relevant zijn voor de werking in overeenstemming met de desbetreffende Ecodesign-verordening kunt u voor de duur van ten minste 10 jaar vanaf het moment van in de handel brengen van het apparaat binnen de Europese Economische Ruimte bij onze servicedienst verkrijgen.
Daarnaast kunt u bij onze klantenservice andere functierelevante en op voorraad liggende originele reserveonderdelen verkrijgen tot 15 jaar na het op de markt brengen van uw apparaat.
Voor meer informatie kunt u met onze klantenservice contact opnemen.

Opmerking: Het inschakelen van de servicedienst in het kader van de fabrieksgarantievoorwaarden is gratis.

Gedetailleerde informatie over de garantieduur en de garantievoorwaarden in uw land ontvangt u via de QR-code op het meegeleverde document over de servicecontacten en garantievoorwaarden, bij onze klantenservice, uw dealer of op onze website.
De contactgegevens van de klantenservice vindt u via de QR-code op het meegeleverde document over de servicecontacten en garantievoorwaarden of op onze website.

19.1 Productnummer (E-nr.) en productienummer (FD)

Als u contact opneemt met de servicedienst, hebt u het productnummer (E-Nr.) en het productienummer (FD) nodig. Deze nummers vindt u op het typeplaatje van het apparaat.

Het typeplaatje bevindt zich afhankelijk van het model:

- aan de binnenkant van de deur.
- onder de trommelopening.
- aan de binnenkant van de onderhoudsklep.
- op de achterkant van het apparaat.

Om uw apparaatgegevens en de servicedienst-telefoonnummers snel terug te kunnen vinden, kunt u de gegevens noteren.

20 Verbruikswaarden

Het programma **Eco** is geschikt voor het drogen van katoenen wasgoed met normale vochtigheid en uit het oogpunt van het energieverbruik voor het drogen van nat katoenen wasgoed het meest efficiënt. Dit programma dient ter beoordeling van de naleving van de verordeningen (EU) 2023/2533 en (EU) 2023/2534. De op het energielabel aangegeven verbruikswaarden van dit programma hebben betrekking op een vochtigheidsgehalte van het wasgoed van 60 %.
De voor andere programma's aangegeven waarden zijn richtwaarden en werden in overeenstemming met de geldende norm EN61121 bepaald.
De daadwerkelijke waarden kunnen al naar gelang het soort textiel, de samenstelling van het te drogen wasgoed, restvochtigheid in het textiel, ingestelde drooggraad, beladingshoeveelheid, omgevingscondities en activering van extra functies afwijken van de aangegeven waarden.
De bij de programmakeuze op het apparaatdisplay weergegeven vermoedelijke programmaduur / klaar in tijd is gebaseerd op de toestand bij levering van het apparaat op een centrifugetoerental in de wasmachine van 1000 t/min.

Programma	**Eindvochtigheid (%)**	**Belading (kg)**	**Centrifugetoerental (t/min)**	**Uitgangsvochtigheid (%)**	**Programmaduur (h:min)**	**Energieverbruik (kWh/cyclus)**
Katoen / Coton + Kastdroog plus / Prêt à ranger plus	-3,0	8,0	1400	50	3:10	1,65
Katoen / Coton + Kastdroog plus / Prêt à ranger plus	-3,0	4,0	1400	50	2:16	1,04
Katoen / Coton + Kastdroog plus / Prêt à ranger plus	-3,0	8,0	1000	60	3:31	1,82
Katoen / Coton + Kastdroog plus / Prêt à ranger plus	-3,0	4,0	1000	60	2:28	1,15
Katoen / Coton + Kastdroog plus / Prêt à ranger plus	-3,0	8,0	800	70	3:51	2,00
Katoen / Coton + Kastdroog plus / Prêt à ranger plus	-3,0	4,0	800	70	2:41	1,26

Programma	**Eind-vocht-tigheid (%)**	**Bela-ding (kg)**	**Centri-fuge-toeren-tal (t/min)**	**Uit-gangs-vocht-tigheid (%)**	**Pro-gram-maduur (h:min)**	**Energie-verbruik (kWh/cyclus)**
Katoen / Coton + Kastdroog / Prêt à ranger	-1,5	8,0	1400	50	2:41	1,60
Katoen / Coton + Kastdroog / Prêt à ranger	-1,5	4,0	1400	50	1:59	0,90
Katoen / Coton + Kastdroog / Prêt à ranger	-1,5	8,0	1000	60	3:00	1,76
Katoen / Coton + Kastdroog / Prêt à ranger	-1,5	4,0	1000	60	2:10	1,01
Katoen / Coton + Kastdroog / Prêt à ranger	-1,5	8,0	800	70	3:19	1,93
Katoen / Coton + Kastdroog / Prêt à ranger	-1,5	4,0	800	70	2:21	1,12
Eco	0,0	8,0	1400	50	2:30	1,29
Eco	0,0	4,0	1400	50	1:38	0,75
Eco [1]	0,0	8,0	1000	60	2:50	1,51
Eco	0,0	4,0	1000	60	1:50	0,87
Eco	0,0	8,0	800	70	3:10	1,73
Eco	0,0	4,0	800	70	2:02	0,99
Katoen / Coton + Strijkdroog / Prêt à repasser	12,0	8,0	1400	50	1:56	0,99
Katoen / Coton + Strijkdroog / Prêt à repasser	12,0	4,0	1400	50	1:21	0,58
Katoen / Coton + Strijkdroog / Prêt à repasser	12,0	8,0	1000	60	2:17	1,17

[1] De geluidsemissie tijdens het drogen bedraagt 62 dB.

Programma	Eind-vocht-tigheid (%)	Bela-ding (kg)	Centri-fuge-toeren-tal (t/min)	Uit-gangs-vocht-tigheid (%)	Pro-gram-maduur (h:min)	Energie-verbruik (kWh/cyclus)
Katoen / Coton + Strijkdroog / Prêt à repasser	12,0	4,0	1000	60	1:33	0,70
Katoen / Coton + Strijkdroog / Prêt à repasser	12,0	8,0	800	70	2:37	1,34
Katoen / Coton + Strijkdroog / Prêt à repasser	12,0	4,0	800	70	1:46	0,81
Kreukherstellend / Synthétiques + Kastdroog plus / Prêt à ranger plus	0,0	3,5	800	40	1:18	0,58
Kreukherstellend / Synthétiques + Kastdroog plus / Prêt à ranger plus	0,0	3,5	600	50	1:33	0,69
Kreukherstellend / Synthétiques + Kastdroog / Prêt à ranger	2,0	3,5	800	40	1:09	0,53
Kreukherstellend / Synthétiques + Kastdroog / Prêt à ranger	2,0	3,5	600	50	1:25	0,64
Kreukherstellend / Synthétiques + Strijkdroog / Prêt à repasser	12,0	3,5	800	40	1:17	0,55
Kreukherstellend / Synthétiques + Strijkdroog / Prêt à repasser	12,0	3,5	600	50	1:32	0,66
Delicaat / Délicat	0,0	2,0	-	-	1:04	0,49

21 Technische gegevens

Apparaathoogte	84,2 cm
Apparaatbreedte	59,8 cm
Apparaatdiepte	61,3 cm
Apparaatdiepte met gesloten deur	65,4 cm

Apparaatdiepte met geopende deur	109,6 cm
Gewicht	48,3 kg
Maximale beladding	8,0 kg
Netspanning	220-240 V, 50 Hz
⎓ Minimale installatiezekering	10 A
Nominaal vermogen	600 W
Omgevingstemperatuur	▪ Minstens: 5 °C ▪ Maximaal: 35 °C
Lengte van de netaansluitkabel	145 cm

Meer informatie over uw model vindt u op het internet onder *https://eprel.ec.europa.eu/qr/2775702*[1]. Dit webadres verwijst naar de officiële EU-productdatabank EPREL.

[1] Geldt alleen voor landen in de Europese Economische Ruimte. Dit webadres is vanaf 1 juli 2025 beschikbaar.

Hartelijk dank voor uw aanschaf van een huishoudapparaat van Bosch!

Registreer nu uw nieuwe apparaat bij MyBosch en profiteer direct van:

- **Slimme aanbevelingen en tips voor uw apparaat**
- **Opties voor verlenging van de garantie**
- **Kortingen op accessoires en reserveonderdelen**
- **Digitale gebruikershandleiding en alle apparaatgegevens onder handbereik**
- **Eenvoudige toegang tot de huishoudapparatenservice van Bosch**

Gratis en eenvoudige registratie – ook op mobiele apparaten:
www.bosch-home.com/welcome

Heeft u hulp nodig? Dan bent u hier aan het juiste adres.

Voor deskundig advies over uw Bosch huishoudapparaten, hulp bij problemen of een reparatie door Bosch-experts.

Ervaar alles over de diverse manieren waarop Bosch u ondersteuning bieden:
www.bosch-home.com/service

De contactgegevens van alle landen vindt u in het bijgevoegde service-overzicht.

BSH Hausgeräte GmbH
Carl-Wery-Straße 34
81739 München, GERMANY
www.bosch-home.com

A Bosch Company

9002104549 (060817)
nl