WORX®

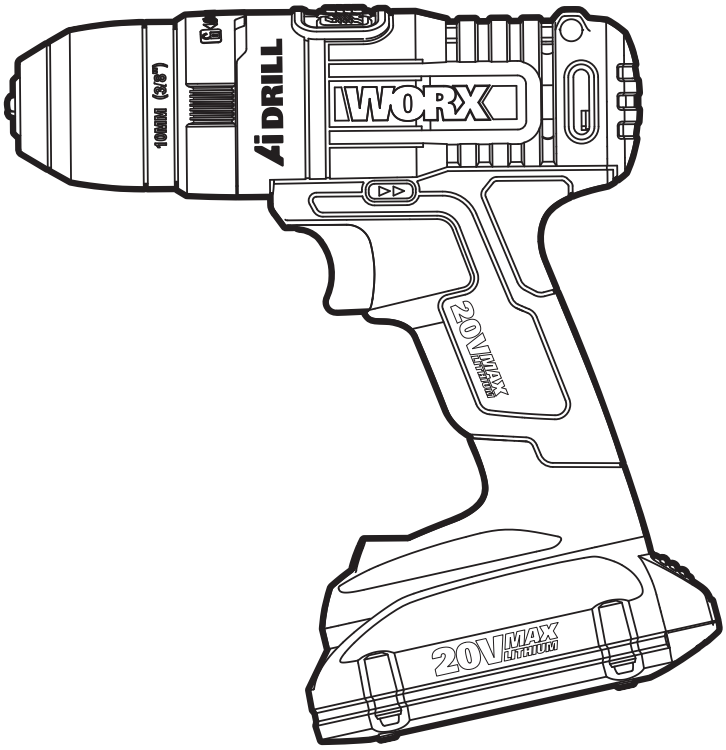

Ai DRILL™
Advanced Intelligence Technology

20V MAX LITHIUM

Drill/Driver	**EN**	**P06**
Perceuse/tournevis	**F**	**P14**
Taladro	**ES**	**P23**

HELPLINE NUMBER
NUMÉRO DU SERVICE D'ASSISTANCE
NÚMERO DE LÍNEA DE AYUDA
1-866-354-WORX (9679)

WX178L WX178L.9

M

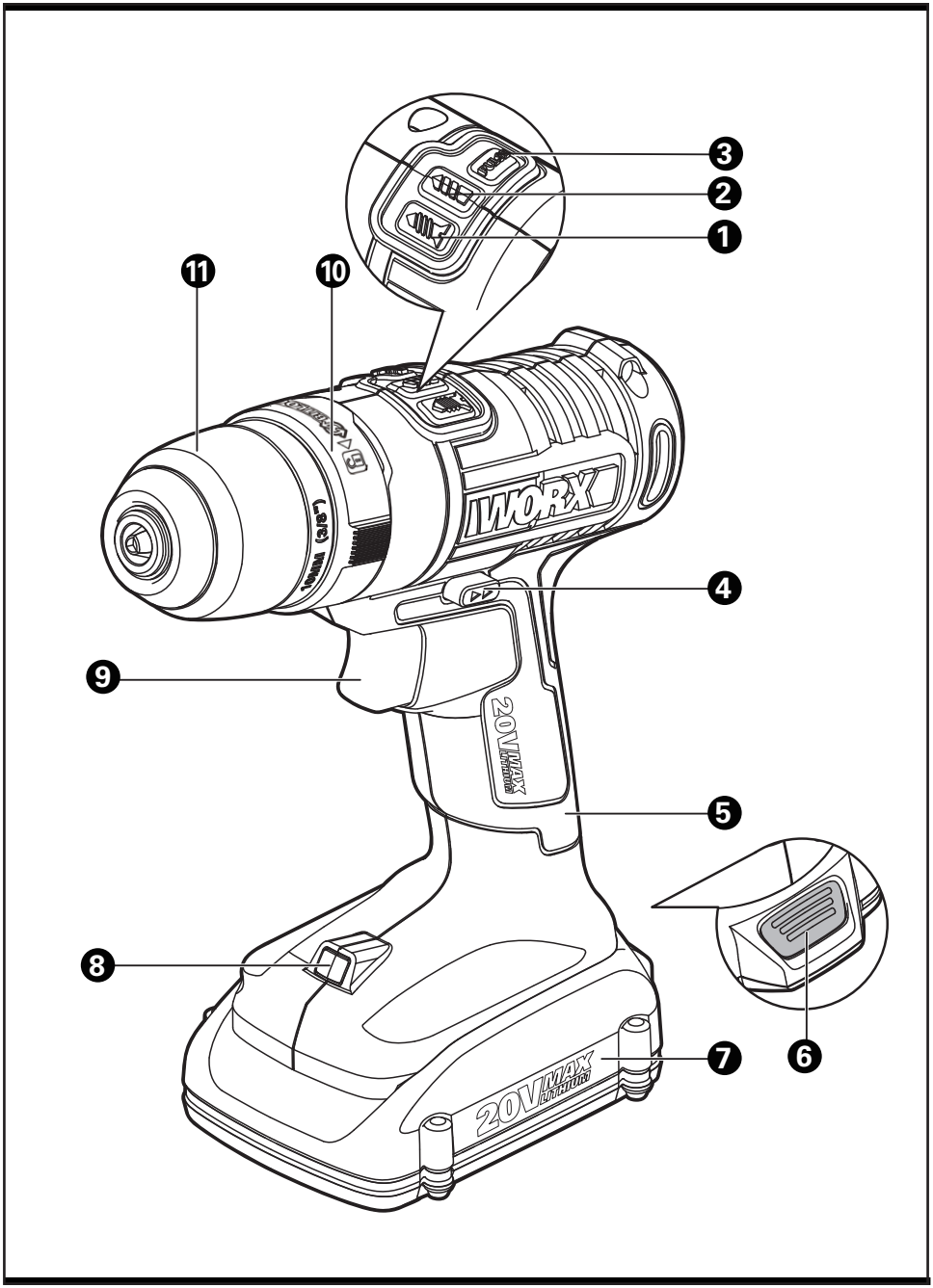
3
2
1
11
10
WORX
4
9
20V MAX LITHIUM
5
8
6
7
20V MAX LITHIUM

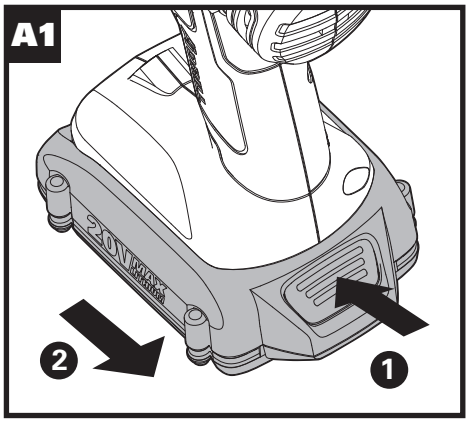
A1
20V MAX
2
1

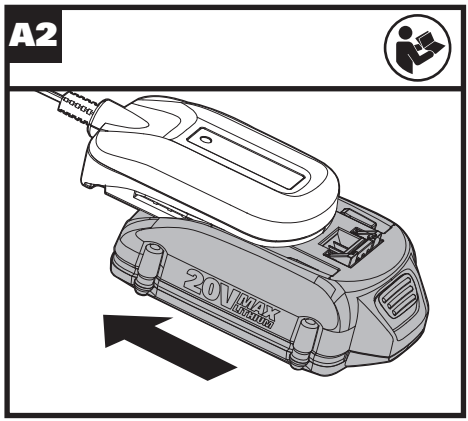
A2
20V MAX

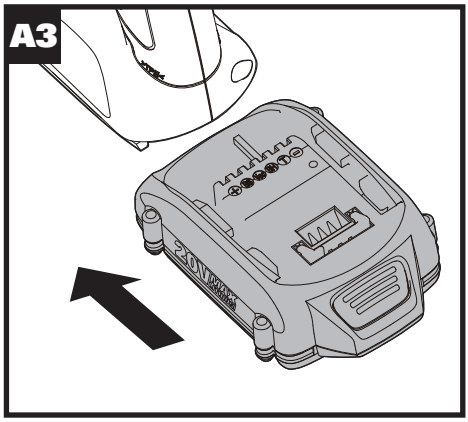
A3
20V MAX

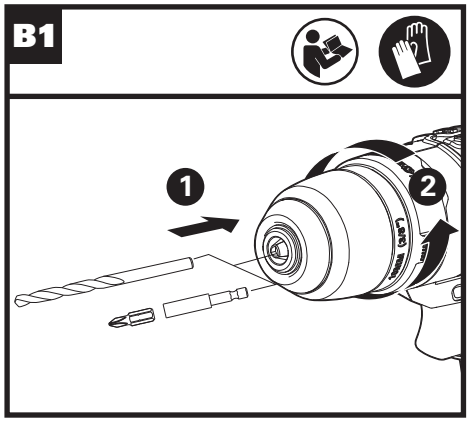
B1
1
2

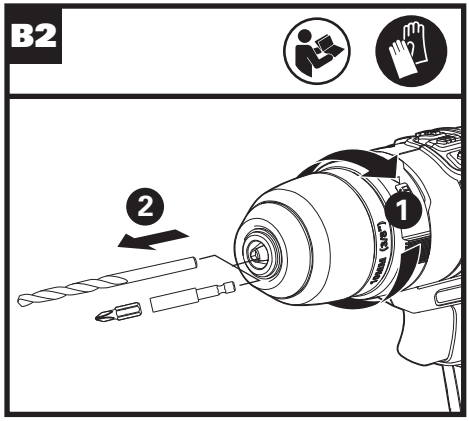
B2
2
1

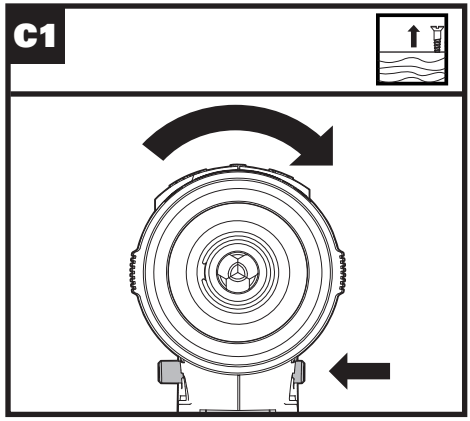
C1

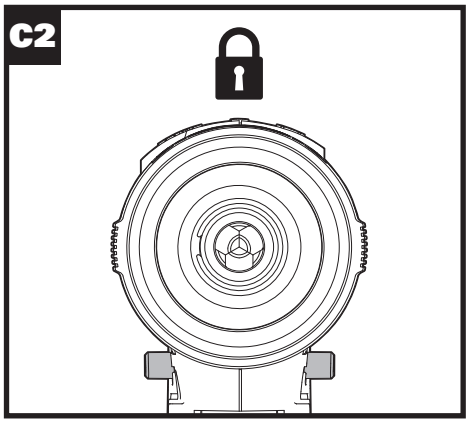
C2

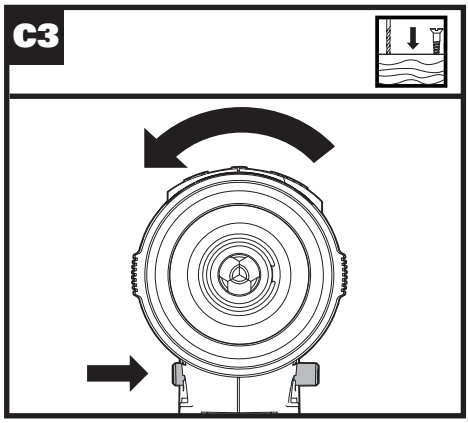
C3

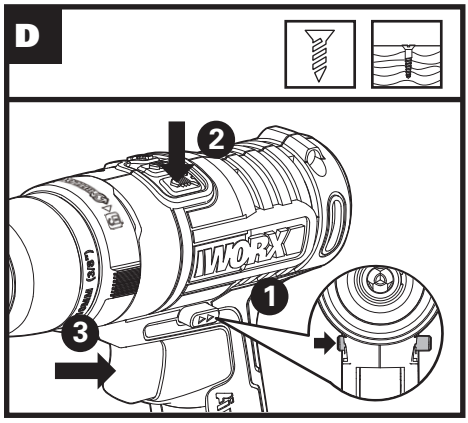
D
2
1
3
WORX

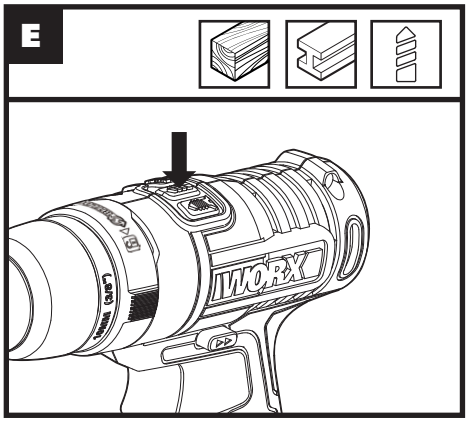
E
WORX

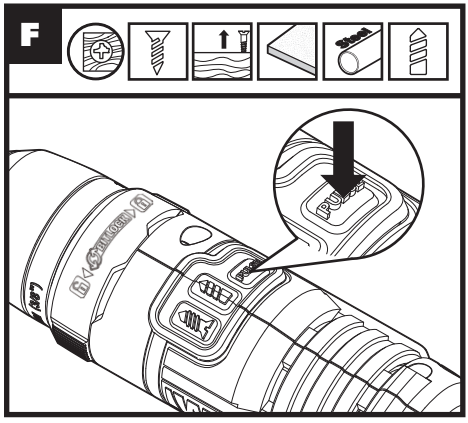
F

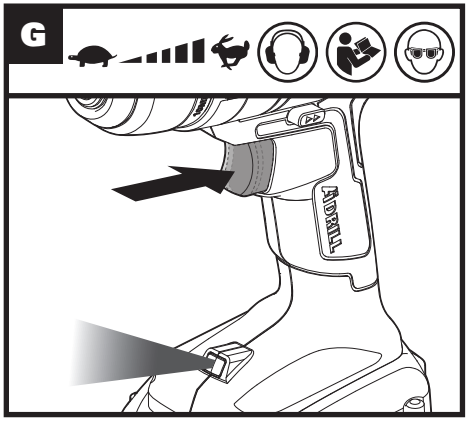
G

1. DRIVE MODE WITH SAFE DRIVE
2. DRILL MODE
3. PULSE ASSIST
4. FORWARD/REVERSE ROTATION SWITCH
5. SOFT GRIP HANDLE
6. BATTERY PACK RELEASE BUTTON
7. BATTERY PACK*
8. LED LIGHT
9. VARIABLE SPEED SWITCH
10. BIT LOCK™ SWITCH
11. CHUCK

***Not all the accessories illustrated or described are included in standard delivery.**

TECHNICAL DATA

		WX178L	WX178L.9
Charger voltage		100-240V~50/60Hz	/
Rated voltage		20V ⎓ Max**	
No load speed		0-800/min	
Max torque		180in.lbs	
Chuck capacity		3/8inch	
Max. drilling capacity	Steel	3/8inch	
	Wood	1inch	
Machine weight		2.9lbs	2.1lbs

** Voltage measured without workload. Initial battery voltage reaches maximum of 20 volts. Nominal voltage is 18 volts.

ACCESSORIES

	WX178L	WX178L.9
Battery pack (WA3520)	**1**	**/**
Charger (WA3742)	**1**	**/**
Double ended bits (PH2/SL5.5)	**1**	**1**

Only use the appropriate accessories intended for this tool. Accessory information can be found on the product packaging, at a WORX dealer or on our website at www.worx.com.

WARNING: Some dust created by power sanding, sawing, grinding, drilling and other construction activities contains chemicals known to the State of California to cause cancer, birth defects or other reproductive harm. Some examples of these chemicals are:

- Lead from lead-based paints;
- Crystalline silica from bricks and cement and other masonry products and
- Arsenic and chromium from chemically-treated lumber.

Your risk from these exposures varies, depending on how often you do this type of work. To reduce your exposure to these chemicals, work in a well ventilated area, and work with approved safety equipment, such as those dust masks that are specially designed to filter out microscopic particles.

WARNING: This product may contain lead, phthalate or other chemicals known to the State of California to cause cancer, birth defects and other reproductive harm. Wash your hands after use.

GENERAL POWER TOOL SAFETY WARNINGS

WARNING: Read all safety warnings and instructions. Failure to follow the warnings and instructions may result in electric shock, fire and/or serious injury.

Save all warnings and instructions for future reference.

The term power tool in the warnings refers to your electric (corded) power tool or battery-operated (cordless) power tool.

1. WORK AREA SAFETY

a) Keep work area clean and well lit. Cluttered or dark areas invite accidents.

b) Do not operate power tools in explosive atmospheres, such as in the presence of flammable liquids, gases or dust. Power tools create sparks which may ignite the dust or fumes.

c) Keep children and bystanders away while operating a power tool. Distractions can cause you to lose control.

2. ELECTRICAL SAFETY

a) Power tool plugs must match the outlet. Never modify the plug in any way. Do not use any adapter plugs with earthed (grounded) power tools. Unmodified plugs and matching outlets will reduce risk of electric shock.

b) Avoid body contact with earthed or grounded surfaces such as pipes, radiators, ranges and refrigerators. There is an increased risk of electric shock if your body is earthed or grounded.

c) Do not expose power tools to rain or wet conditions. Water entering a power tool will increase the risk of electric shock.

d) Do not abuse the cord. Never use the cord for carrying, pulling or unplugging the power tool. Keep cord away from heat, oil, sharp edges or moving parts. Damaged or entangled cords increase the risk of electric shock.

e) When operating a power tool outdoors, use an extension cord suitable for outdoor use. Use of a cord suitable for outdoor use reduces the risk of electric shock.

f) If operating a power tool in a damp location is unavoidable, use a residual current device (RCD) protected supply. Use of an RCD reduces the risk of electric shock.

3. PERSONAL SAFETY

a) Stay alert, watch what you are doing and use common sense when operating a power tool. Do not use a power tool while you are tired or under the influence of drugs, alcohol or medication. A moment of inattention while operating power tools may result in serious personal injury.

b) Use personal protective equipment. Always wear eye protection. Protective equipment such as dust mask, non-skid safety shoes, hard hat, or hearing protection used for appropriate conditions will reduce personal injuries.

c) Prevent unintentional starting. Ensure the switch is in the off-position before connecting to power source

and/or battery pack, picking up or carrying the tool. Carrying power tools with your finger on the switch or energizing power tools that have the switch on invites accidents.

d) Remove any adjusting key or wrench before turning the power tool on. A wrench or a key left attached to a rotating part of the power tool may result in personal injury.

e) Do not overreach. Keep proper footing and balance at all times. This enables better control of the power tool in unexpected situations.

f) Dress properly. Do not wear loose clothing or jewelry. Keep your hair, clothing and gloves away from moving parts. Loose clothes, jewelry or long hair can be caught in moving parts.

g) If devices are provided for the connection of dust extraction and collection facilities, ensure these are connected and properly used. Use of dust collection can reduce dust-related hazards.

4. POWER TOOL USE AND CARE

a) Do not force the power tool. Use the correct power tool for your application. The correct power tool will do the job better and safer at the rate for which it was designed.

b) Do not use the power tool if the switch does not turn it on and off. Any power tool that cannot be controlled with the switch is dangerous and must be repaired.

c) Disconnect the plug from the power source and/or the battery pack from the power tool before making any adjustments, changing accessories, or storing power tools. Such preventive safety measures reduce the risk of starting the power tool accidentally.

d) Store idle power tools out of the reach of children and do not allow persons unfamiliar with the power tool or these instructions to operate the power tool.
Power tools are dangerous in the hands of untrained users.

e) Maintain power tools. Check for misalignment or binding of moving parts, breakage of parts and any other condition that may affect the power tool`s operation. If damaged, have the power tool repaired before use. Many accidents are caused by poorly maintained power tools.

f) Keep cutting tools sharp and clean. Properly maintained cutting tools with sharp cutting edges are less likely to bind and are easier to control.

g) Use the power tool, accessories and tool bits etc., in accordance with these instructions and in the manner intended for the particular type of power tool, taking into account the working conditions and the work to be performed. Use of the power tool for operations different from those intended could result in a hazardous situation.

5. BATTERY TOOL USE AND CARE

a) Recharge only with the charger specified by the manufacturer. A charger that is suitable for one type of battery pack may create a risk of fire when used with another battery pack.

b) Use power tools only with specifically designated battery packs. Use of any other battery packs may create a risk of injury and fire.

c) When battery pack is not in use, keep it away from other metal objects, like paper clips, coins, keys, nails, screws or other small metal objects, that can make a connection from one terminal to another. Shorting the battery terminals together may cause burns or a fire.

d) Under abusive conditions, liquid may be ejected from the battery; avoid contact. If contact accidentally occurs, flush with water. If liquid contacts eyes, additionally seek medical help. Liquid ejected from the battery may cause irritation or burns.

6. SERVICE

a) Have your power tool serviced by a qualified repair person using only identical replacement parts. This will ensure that the safety of the power tool is maintained.

DRILL SAFETY WARNINGS

1. **Hold power tool by insulated gripping surfaces, when performing an operation where the cutting accessory may contact hidden wiring.** Cutting accessory contacting a "live" wire may make exposed metal parts of the power tool "live" and could give the operator an electric shock.

SCREWDRIVER SAFETY WARNINGS

1. **Hold power tool by insulated gripping surfaces, when performing an operation where the fastener may contact hidden wiring.** Fasteners contacting a "live" wire may make exposed metal parts of the power tool "live" and could give the operator an electric shock.

GENERAL SAFETY WARNINGS FOR BATTERY PACK

1) **WARNING: Risk of fire and burns. Do not disassemble, heat above 100°C (212°F), or incinerate. Do not expose cells or batteries to heat or fire. Avoid storage in direct sunlight.**
2) **Dispose of used battery promptly. When disposing of secondary cells or batteries, keep cells or batteries of different electrochemical systems separate from each other.**
3) **Keep battery out of reach of children and in original package until ready to use.**
4) **Never put batteries in mouth. If swallowed, contact your physician or local poison control center.**
5) **CAUTION – The battery used in this device may present a risk of fire or chemical burn if mistreated. Replace battery with appropriate** (WORX) **battery only. Use of another battery may present a risk of fire or explosion.**
6) **WARNING: Do not use a visibly damaged battery pack or appliance as applicable.**
7) **WARNING: Do not modify or attempt to repair the appliance or the battery pack as applicable.**
8) **BATTERY MUST BE RECYCLED**
9) **Do not short-circuit a cell or battery. Do not store cells or batteries haphazardly in a box or drawer where they may short-circuit each other or be short-circuited by conductive materials.**
10) **Do not subject cells or batteries to mechanical shock.**
11) **Keep cells and batteries clean and dry.** Wipe the cell or battery terminals with a clean dry cloth if they become dirty.
12) **Do not maintain secondary cells and batteries on charge when not in use.**
13) **Retain the original cell and battery literature for future reference.**
14) **Do not use any charger other than that specifically provided for use with the equipment. Secondary cells and batteries need to be charged before use.** Always use the correct charger and refer to the manufacturer's instructions or equipment manual for proper charging instructions.
15) When possible, remove the battery from the equipment when not in use.
16) Prevent unintentional starting. Ensure the switch is in the off-position before connecting to battery pack, picking up or carrying the appliance. Carrying the appliance with your finger on the switch or energizing appliances that have the switch on invites accidents..
17) Disconnect the battery pack from the appliance before making any adjustments, changing accessories, or storing appliance. Such preventive safety measures reduce the risk of starting the appliance accidentally.

SYMBOLS

	To reduce the risk of injury, user must read instruction manual
	Warning
	Wear ear protection
	Wear eye protection
	Wear dust mask
	Wear protective gloves
 Li-Ion	Li-Ion battery, battery must be recycled.
	Drilling
	Screwdriving
	Stripped screw
	Wood

	Metal
	Steel pipe
	Ceramic tile
	Lock
	High speed
	Low speed



call2recycle®

POSITEC Inc. has established a partnership with the RBRC Corporation to recycle any Positec batteries with the RBRC-call2recycle seal. For environmental protection, please do not discard batteries in the trash. After the batteries' life cycle is ended, please call 1-800-822-8837 for a free service that will properly dispose of the battery.

OPERATING INSTRUCTIONS

NOTE: Before using the tool, read the instruction book carefully.

ASSEMBLY AND OPERATION

ACTION	FIGURE
BEFORE OPERATION	
Removing the Battery Pack	See Fig. A1
Charging the Battery Pack	See Fig. A2
Installing the Battery Pack	See Fig. A3
ASSEMBLY	
Bit Lock™ Adjustment **WARNING:** Always ensure the bit is secure before starting the tool. Damage to the Chuck or a loose bit may cause possible personal injury. **NOTE:** When the chuck jaws become fully opened or closed, the clutch will activate, making a clicking sound. This sound is normal. If the Bit Lock™ Switch (10) does not operate, confirm the battery is charged and depress the trigger briefly. Keep drill tilted upward when adjusting the chuck to prevent bit from falling out.	
--Inserting the Bits	See Fig. B1
--Removing the Bits	See Fig. B2
OPERATION	
Forward/Reverse Rotation Switch **WARNING:** Never change the direction of rotation when the Chuck is rotating. Wait until it has stopped!	See Fig. C1, C2, C3
Function Mode Selection Press the function button to select operation mode. The button will illuminate in blue for a few seconds. Depress the Variable Speed Switch (9) slightly to illuminate the function button again .	
Drive Mode with Safe Drive • When driving a screw, the tool automatically stops as the screw head becomes flush with surface of workpiece. If a deeper screw is desired, continue to depress the Variable Speed Switch (9). The tool will make slow rotations to drive the screw deeper. • Once the desired depth is reached, release the Variable Speed Switch (9). **NOTE:** If the tool stops sooner than desired, release the Variable Speed Switch (9) and press it again to reset the tool.	See Fig. D
Drill Mode	See Fig. E

Pulse Assist Mode **WARNING:** Do not work for long periods with the Pulse Assist Mode activated as the motor can be overheated. **NOTE:** Pulse Assist Mode is very effective to prevent stripping screws, removing stubborn screws and to prevent the bit tip from walking when drilling on smooth surfaces. When the Pulse Assist Mode is activated, it can be switched with the drill/drive mode. • Make sure the Forward/Reverse Rotation Switch (4) is pushed to the left or right and the Pulse Assist Mode is selected. • Press the Variable Speed Switch (9), the tool will begin to rotate at a controllable pace.	See Fig. F
Variable Speed Switch **WARNING:** Do not operate for long periods at low speed because excess heat will be produced internally.	See Fig. G
Using the LED light To turn on the light, press the Variable Speed Switch (9) and make sure the Forward/Reverse Rotation Switch (4) is on right or left position. When you release the Variable Speed Switch (9), the light will go off after a moment. The LED Light is also a battery capacity indicator. It will flash when power gets low. The tool and battery pack are equipped with a protection system. When the LED Light is quickly flashing, the system will automatically cut power to the tool to extend battery life. The tool will automatically stop during operation if the tool and/or battery pack are placed under one of the following conditions: • **Overloaded:** The tool is operated in a manner that causes it to draw an abnormally high current. In this situation, release the Variable Speed Switch on the tool and stop the application that caused the tool to become overloaded. Then pull the Variable Speed Switch again to restart. • **Overheated:** Under the condition above, if the tool does not start, the tool and Battery Pack are overheated. Let the tool and Battery Pack cool before pulling the Variable Speed Switch again. • **Low battery voltage:** The remaining Battery capacity is too low and the tool will not operate. Remove and recharge the Battery Pack.	See Fig. G

TROUBLESHOOTING

1. WHY DOES THE DRILL NOT TURN ON WHEN YOU PRESS THE SWITCH?

The Forward/Reverse Rotation Switch, which is on top of the trigger, is positioned in the lock function. Unlock the Forward/Reverse Rotation Switch by putting it into the required rotation position. Push the trigger and the drill will start to rotate.

2. REASONS FOR DIFFERENT BATTERY PACK WORKING TIMES

Charging time problems, and having not used a Battery Pack (7) for a prolonged time will reduce the Battery Pack working time. This can be corrected after several charge and discharge operations by charging & working with your drill. Heavy working conditions such as large screws into hard wood will use up the Battery Pack energy faster than lighter working conditions. Do not re-charge your Battery Pack below 32°F (0°C) and above 113°F (45°C) as this will affect performance.

3. THE BIT LOCK™ SWITCH WILL NOT ROTATE.

Pull the trigger and have the drill rotate briefly. The Bit Lock™ Switch ring should release and operate as normal.

MAINTENANCE

Remove the battery pack from the tool before carrying out any adjustment, servicing or maintenance.

Your tool requires no additional lubrication or maintenance.

There are no user serviceable parts in your power tool. Never use water or chemical cleaners to clean your power tool. Wipe clean with a dry cloth. Always store your power tool in a dry place. Keep the motor ventilation slots clean. Keep all working controls free of dust. Occasionally you may see sparks through the ventilation slots. This is normal and will not damage your power tool.

1. **MODE VISSAGE AVEC MODE VISSAGE SÛR**
2. **MODE PERCEUSE**
3. **ASSISTANCE PAR IMPULSION**
4. **COMMUTATEUR DE ROTATION AVANT/ARRIÈRE**
5. **POIGNÉE SOUPLE**
6. **MÉCANISME DE RETENUE DU BLOC-PILES**
7. **BLOC-PILES***
8. **LUMIÈRE DE VISIBILITÉ**
9. **DÉTENTE DE VITESSE VARIABLE**
10. **BOUTON DE VERROUILLAGE BIT LOCK™**
11. **MANDRIN**

***Certains accessoires illustrés ou décrits ici ne sont pas inclus dans une livraison standard.**

DONNÉES TECHNIQUES

		WX178L	WX178L.9
Tension du chargeur		100-240V~50/60Hz	/
Tension nominale		20V ⎓ Max**	
Vitesse à vide		0-800/min	
Couple maximal		180in.lbs	
Calibre du mandrin		10mm(3/8 po)	
Diamètres de perçage max	Acier	10mm(3/8 po)	
	Bois	25mm(1 po)	
Poids		1.3kg(2.9 lbs)	0.93kg(2.1 lbs)

**Tension mesurée hors fonctionnement. La tension initiale de la batterie atteint le maximum de 20 volts. La tension nominale est de 18 V.

ACCESSOIRES

	WX178L	WX178L.9
Bloc-piles (WA3520)	**1**	**/**
Chargeur (WA3742)	**1**	**/**
Tiges à double embout (PH2/SL5.5)	**1**	**1**

N'utilisez que les accessoires compatibles à cet outil. Les informations des accessoires peuvent être trouvées sur l'emballage du produit, chez un détaillant WORX ou sur notre site Web www.worx.com.

AVERTISSEMENT! Certaines des poussières produites en utilisant des outils électriques sont considérées par l'État de Californie comme susceptibles de provoquer le cancer, des anomalies congénitales et d'autres problèmes de reproduction. Voici des exemples de ces produits chimiques:

- Plomb issu de peinture à base de plomb
- Silice crystalline issue de briques et du ciment et autres produits de maçonnerie
- Arsenic et chrome issus de bois traité chimiquement

Votre risque de ces expositions varie en fonction de la fréquence à laquelle vous effectuez ce travail. Pour réduire votre exposition à ces produits chimiques : travaillez dans une zone bien ventilée; portez un équipement de sécurité approuvé, tel que des masques antipoussières spécialement conçus pour éliminer les particules microscopiques par filtrage.

AVERTISSEMENT! Ce produit peut contenir du plomb, des phtalates ou d'autres agents chimiques connus dans l'État de Californie pour causer le cancer, des malformations congénitales et d'autres problèmes lies à la reproduction. Se laver les mains après utilization.

AVERTISSEMENTS GENERAUX CONCERNANT LA SECURITE DES OUTILS ELECTRIQUES

AVERTISSEMENT! Lisez et assimilez toutes les instructions.
Le non-respect des instructions ci-après peut entraîner un risque de choc électrique, d'incendie et/ou de blessures graves.

Conservez tous les avertissements et instructions pour pouvoir les consulter ultérieurement.
L'expression « outil électrique » dans tous les avertissements énumérés ci-dessous se réfère à votre outil électrique fonctionnant sur secteur (branché) ou à batterie (sans-fil).

1. AIRE DE TRAVAIL

a) Veillez à ce que l'aire de travail soit propre et bien éclairée. Le désordre et le manque de lumière favorisent les accidents.

b) N'utilisez pas d'outils électriques dans un milieu présentant un risque d'explosion, par exemple en présence de liquides, de gaz ou de poussières inflammables. Les outils électriques créent des étincelles qui pourraient enflammer les poussières ou les vapeurs.

c) Gardez à distance les curieux, les enfants et les visiteurs lorsque vous travaillez avec un outil électrique. Ils pourraient vous distraire et vous faire faire une fausse manoeuvre.

2. SÉCURITÉ ÉLECTRIQUE

a) Les fiches des outils électriques doivent correspondre aux prises murales. Ne jamais modifier la fiche de quelque façon que ce soit. Ne pas utiliser de fiches d'adaptation avec des outils électriques mis à la terre (mis à la masse). Des fiches non modifiées et des prises qui leur correspondent réduiront le risque de choc électrique.

b) Évitez tout contact corporel avec des surfaces mises à la terre (tuyauterie, radiateurs, cuisinières, réfrigérateurs, etc.). Le risque de choc électrique est plus grand si votre corps est en contact avec la terre.

c) N'exposez pas les outils électriques à la pluie ou à l'eau. La présence d'eau dans un outil électrique augmente le risque de choc électrique.

d) Ne maltraitez pas le cordon. Ne transportez jamais l'outil par son cordon et ne débranchez jamais la fiche en tirant sur le cordon. N'exposez pas le cordon à la chaleur, à des huiles, à des arrêtes vives ou à des pièces en mouvement. Un cordon endommagé augmente le risque de choc électrique.

e) Lorsque vous utilisez un outil électrique à l'extérieur, utilisez un

prolongateur adapté à une utilisation en extérieur. L'utilisation d'un cordon adapté à une utilisation extérieure réduit le risque de choc électrique.

f) Si vous devez utiliser un outil électrique dans un endroit humide, utilisez un dispositif de courant résiduel (RCD) d'alimentation protégée. L'utilisation d'un RCD réduit le risque de choc électrique.

3. SÉCURITÉ DES PERSONNES

a) Restez alerte, concentrez-vous sur votre travail et faites preuve de bon sens. N'utilisez pas un outil électrique si vous êtes fatigué ou sous l'influence de drogues, d'alcool ou de médicaments. Un instant d'inattention lors de l'utilisation d'outils électriques peut entraîner des blessures graves.

b) Utilisez des accessoires de sécurité. Portez toujours une protection oculaire. De l'équipement de sécurité tel que le masque antipoussière, les chaussures de sécurité antidérapantes, des casques durs ou des protections antibruit utilisés dans des conditions appropriées réduiront les blessures corporelles.

c) Évitez les démarrages accidentels. Avant d'insérer la batterie dans l'outil, assurez-vous que son interrupteur est en position « OFF » (Arrêt) ou verrouillée. Le fait de transporter un outil avec le doigt sur la détente/l'interrupteur ou d'insérer la batterie dans un outil dont la détente est en position « ON » (Marche) peut causer un accident.

d) Retirer les clés de réglage avant de mettre l'outil sous tension. Une clé restée attachée à une partie mobile de l'outil pourrait entraîner des blessures corporelles.

e) Ne vous penchez pas trop en avant. Maintenez un bon appui et restez en équilibre en tout temps. Une bonne stabilité vous permet de mieux réagir à une situation inattendue.

f) Habillez-vous convenablement. Ne portez ni vêtements flottants ni bijoux. Gardez les cheveux, les vêtements et les gants éloignés des pièces en mouvement. Les vêtements flottants, les bijoux ou les cheveux longs risquent d'être happés par des pièces en mouvement.

g) Si un sac de récupération de la poussière est fourni avec un connecteur pour aspirateur, assurez vous qu'il est correctement relié et utilisé de façon appropriée. L'utilisation de ce système réduit les dangers physiques et physiologiques liés à la poussière.

4. UTILISATION ET ENTRETIEN DE L'OUTIL

a) Ne forcez pas l'outil. Utilisez l'outil approprié à la tâche. L'outil approprié fonctionne mieux et de façon plus sécuritaire. Respectez aussi la vitesse de travail qui lui est propre.

b) N'utilisez pas un outil si l'interrupteur ne le met pas en marche ou ne peut l'arrêter. Un outil qui ne peut être contrôlé par l'interrupteur est dangereux et doit être réparé.

c) Débranchez la batterie de l'outil ou mettez son interrupteur en position « OFF » (Arrêt) ou « LOCKED » (Verrouillé) avant d'effectuer un réglage, de changer d'accessoire ou de ranger l'outil. De telles mesures de sécurité préventive réduisent le risque de démarrage accidentel de l'outil.

d) Rangez les outils hors de portée des enfants et d'autres personnes inexpérimentées. Les outils sont dangereux dans les mains d'utilisateurs novices.

e) Prenez soin de bien entretenir les outils. Soyez attentif à tout désalignement ou coincement des pièces en mouvement, à tout bris ou à toute autre condition préjudiciable au bon fonctionnement de l'outil. Si vous constatez qu'un outil est endommagé, faites-le réparer avant de vous en servir. De nombreux accidents

sont causés par des outils en mauvais état.

f) **Les outils de coupe doivent être toujours bien affûtés et propres.** Des outils bien entretenus, dont les arêtes sont bien tranchantes, sont moins susceptibles de se coincer et plus faciles à contrôler.

g) **Utilisez l'outil électrique, les accessoires et les forets etc., en conformité avec ces instructions et de la manière conçue pour le type particulier d'outil électrique, prend en compte les conditions de travail et le travail qui doit être accompli.** L'emploi de l'outil électrique pour des opérations différentes de celles pour lesquelles il a été conçu pourrait entraîner une situation dangereuse.

5. **UTILISATION DE LA BATTERIE ET ENTRETIEN**

a) **Un outil à batterie avec batteries incorporées ou une batterie séparée doit être rechargé uniquement avec le chargeur indiqué pour la batterie.** Un chargeur qui peut être adéquat pour un type de batterie peut créer un risque d'incendie lorsqu'il est utilisé avec une autre batterie.

b) **Utiliser un outil à batterie uniquement avec la batterie désignée.** L'emploi de toute autre batterie peut créer un risque d'incendie.

c) **Lorsque la batterie n'est pas utilisée, tenez-la à l'écart d'autres objets métalliques tels que trombones, pièces de monnaie, clés, clous, vis ou autres petits objets métalliques susceptibles d'établir une connexion d'une borne à une autre.** Le court-circuitage des bornes de batterie peut causer des étincelles, des brûlures, une explosion ou un incendie.

d) **Dans le cadre de conditions d'abus, du fluide peut être éjecté de la batterie, évitez tout contact. Si un contact se produisait accidentellement, rincez abondamment avec de l'eau. Si le fluide touche les yeux, cherchez en plus de la mesure précédente de l'aide médicale.** Le fluide éjecté de la batterie peut causer des irritations ou des brûlures.

6. **ENTRETIEN**

a) **Ayez votre outil électrique entretenu par un réparateur agréé n'utilisant que des pièces de rechange identiques.** Cela assurera que la sécurité de l'outil électrique est maintenue.

CONSIGNES DE SÉCURITÉ CONCERNANT LA PERCEUSE

1. **Lors de l'exécution d'une opération au cours de laquelle l'outil de coupe peut venir en contact avec les fils cachés ou son propre cordon, tenez l'outil par ses surfaces isolées de préhension.** Le contact avec un fil sous tension rendra les pièces métalliques exposées de l'outil sous tension et causera des chocs à l'opérateur.

CONSIGNES DE SÉCURITÉ RELATIVES AU TOURNEVIS

1. **Tenez l'outil électrique par ses surfaces de prise isolées pendant toute opération où l'accessoire de fixation pourrait venir en contact avec un câblage dissimulé.** En cas de contact avec un conducteur sous tension, les pièces métalliques à découvert de l'outil électrique peuvent devenir sous tension et transmettre un choc électrique à l'utilisateur.

CONSIGNES GÉNÉRALES DE SÉCURITÉ CONCERNANT LA BATTERIE

1) **AVERTISSEMENT: Risque d'incendie et de brûlures. Ne démontez pas, ne chauffez pas à une température supérieure à 100°C (212°F) et n'incinérez pas l'appareil. N'exposez**

pas les piles cellulaires ou la batterie à la chaleur ou au feu. Evitez de ranger la batterie dans un endroit exposé à la lumière directe du soleil.

2) **Jetez rapidement les piles usagées. Lors de l'élimination des piles cellulaires ou des batteries, gardez les piles ou les batteries de types électrochimiques différents séparés les uns des autres.**
3) **Gardez les piles hors de portée des enfants et dans leur emballage d'origine jusqu'au moment de vous en servir.**
4) **Ne mettez jamais les piles dans la bouche. En cas d'ingestion, consultez avec votre médecin ou un centre antipoison.**
5) **ATTENTION – La batterie utilisée dans cet appareil peut présenter un risque d'incendie ou de brûlure chimique si elle n'est pas utilisée avec soin. Remplacez la batterie uniquement par une batterie appropriée (WORX). L'utilisation de toute autre batterie peut engendrer un risque d'incendie ou d'explosion.**
6) **Avertissement : N'utilisez pas la batterie ou l'appareil s'il est visiblement endommagé.**
7) **Avertissement : Ne modifiez pas et n'essayez pas de réparer l'appareil ou la batterie vous-même.**
8) **LA BATTERIE DOIT ÊTRE RECYCLÉE;**
9) **Les bornes de contact d'une pile cellulaire ou d'une batterie ne doivent pas être mises en court-circuit. Ne placez pas en vrac les piles ou les batteries dans une boîte ou un tiroir où leurs bornes pourraient être mises en court-circuit par un matériau conducteur.**
10) **N'exposez pas la pile cellulaire ou la batterie à des chocs mécaniques.**
11) **Gardez les piles cellulaires et les batteries propres et sèches. Essuyez les bornes de la pile cellulaire ou de la batterie avec un chiffon propre et sec si elles sont sales.**
12) **Ne laissez pas la pile cellulaire ou la batterie en charge lorsqu'elles ne sont pas utilisées.**
13) **Conservez les instructions originales accompagnant la pile cellulaire ou la batterie pour toute future référence.**
14) **N'utilisez pas un chargeur autre que celui spécifiquement conçu pour être utilisé avec l'équipement. Accumulateurs besoin d'être rechargée avant l'utilisation. Les piles cellulaires et les batteries doivent toujours être chargées avant l'utilisation.** Utilisez toujours le chargeur adapté et reportez-vous aux instructions du fabricant ou au manuel de l'équipement pour suivre les instructions concernant la procédure de charge.
15) Si possible, enlevez la batterie de l'équipement lorsqu'il n'est pas utilisé.
16) Pour éviter le démarrage non intentionnel, s'assurer que le bouton de démarrage est en position d'arrêt avant de brancher l'appareil au chargeur ou de le prendre ou de le transporter. Un accident pourrait arriver si vous vous promenez avec l'appareil avec le doigt sur l'interrupteur ou sur le dispositif de charge dont l'interrupteur est en position de charge.
17) Débranchez le bloc de batterie de l'appareil avant de faire des réglages, de remplacer des accessoires ou de ranger l'appareil. De telles mesures de sécurité réduisent les risques de démarrer l'appareil accidentellement.

SYMBOLES

	Afin de réduire les risques de blessure, l'utilisateur doit lire ce mode d'emploi
	Avertissement
	Portez une protection auditive
	Portez un protecteur oculaire
	Portez un masque antipoussières
	Toujours porter des gants de protection
 Li-Ion	Batterie Li-Ion. Les batteries doivent être recyclées en collecte sélective.
	Perçage
	Vissage
	Vis émoussée
	Bois
	Métal
	Tube en acier
	Carreaux de céramique
	Verrouiller
	Haute vitesse
	Basse vitesse



call2recycle®

POSITEC Inc. a formé un partenariat avec RBRC Corporation pour le recyclage des batteries Positec portant le sceau RBRC-call2recycle. Pour la protection de l'environnement, veillez à ne pas jeter les batteries aux poubelles. À la fin du cycle de vie de la batterie, appelez 1-800-822-8837 pour un service gratuit qui mettra la batterie au rebut selon les règles de l'art.

INSTRUCTIONS D'UTILISATION

REMARQUE: Avant d'utiliser cet outil, assurez-vous de lire attentivement le manuel d'utilisation.

ASSEMBLAGE & FONCTIONNEMENT

ACTION	SCHÉMA
AVANT LE FONCTIONNEMENT	
Retrait du bloc de batterie	Voir Fig. A1
Recharge de la batterie	Voir Fig. A2
Installation du bloc de batterie	Voir Fig. A3
ASSEMBLAGE	
Réglage du bouton de verrouillage Bit Lock™ **AVERTISSEMENT!** S'assurer que la mèche est bien serrée avant de mettre l'outil en marche. Un mandrin endommagé ou un embout un peu lâche peut entraîner des blessures. **REMARQUE:** Lorsque les mâchoires du mandrin sont complètement ouvertes ou fermées, l'embrayage s'active, en faisant un bruit de cliquetis. Ce bruit est normal. Si le bouton de verrouillage (10) Bit Lock™ ne fonctionne pas, vérifiez que la batterie est chargée et appuyer brièvement sur la gâchette. Maintenez la perceuse inclinée vers le haut lors du réglage du mandrin pour empêcher la chute du foret.	
-- Insertion des mèches	Voir Fig. B1
-- Retrait des mèches	Voir Fig. B2
FONCTIONNEMENT	
Commutateur de rotation Avant/Arrière **AVERTISSEMENT!** Ne changez jamais la direction de la rotation lorsque le mandrin tourne. Attendez qu'il soit arrêté.	Voir Fig. C1, C2, C3
Sélection du mode de fonctionnement Appuyez sur la touche de fonction pour sélectionner le mode de fonctionnement. Le bouton s'allumera en bleu pendant quelques secondes. Enfoncez légèrement le régulateur de vitesse (9) pour éclairer sur le bouton de fonction à nouveau.	

Bouton de verrouillage Bit Lock™ • Lorsque vous vissez une vis, l'outil s'arrête automatiquement lorsque la tête de vis affleure la surface de la pièce travaillée. Si vous désirez effectuer un vissage plus profond, continuez à appuyer sur le régulateur de vitesse (9). L'outil effectuera des roitation lentes pour continuer à enfoncer la vis plus profondément. • Une fois que la profondeur désirée est atteinte, relachez le régulateur de vitesse (9). **REMARQUE:** Si l'outil arrête plus tôt que voulu, relâchez le régulateur de vitesse (9) et appuyez à nouveau dessus pour réinitialiser l'outil.	Voir Fig. D
Mode perceuse	Voir Fig. E
Mode Assistance par impulsion **AVERTISSEMENT:** Évitez de travailler longtemps en mode impulsion car le moteur pourrait surchauffer. **REMARQUE:** Le mode Impulsion est très efficace pour prévenir l'arrachage des vis, pour enlever des vis tenaces et pour empêcher la pointe du foret de glisser lors du perçage sur des surfaces lisses. Lorsque le mode impulsion est activé, il peut être commuté en mode perceuse / visseuse. • Assurez-vous que le Contrôle de rotation avant/ arrière (4) est poussé vers la gauche ou la droite et que le mode impulsion est sélectionné. • Appuyez sur le régulateur de vitesse (9), l'outil commencera à tourner à un rythme contrôlable.	Voir Fig. F
Détente de vitesse variable **AVERTISSEMENT!** N'utilisez pas votre machine à faible vitesse durant de longues périodes car il existe un risque de surchauffe interne à cette vitesse.	Voir Fig. G
Lumière de visibilité Pour activer la lampe, appuyer sur l´interrupteur (9) et vérifier que la commande du sens de rotation (4) est en position gauche/droite. Lorsque vous relâchez le régulateur de vitesse (9), la lumière s'éteindra après quelques instants. Le témoin lumineux permet également d'afficher l'état de la batterie. Il clignote lorsque la batterie devient faible. L'outil et la batterie sont équipés d'un système de protection. Lorsque la LED clignote rapidement, le système coupe automatiquement l'alimentation de l'outil pour prolonger la durée de vie de la batterie. L'outil s'arrête automatiquement en cours de fonctionnement, si l'outil et /ou la batterie sont placés sous l'une des conditions suivantes: • **Surcharge:** L'outil est utilisé d'une manière qui l'entraine à tirer un courant anormalement élevé. Dans cette situation, relâchez la détente de vitesse variable et arrêtez l'application qui a causé la surcharge de l'outil. Ensuite, tirez à nouveau sur la détente de vitesse variable pour redémarrer l'outil. • **Surchauffe:** Sous les conditions indiquées ci-dessus, si l'outil ne démarre pas, l'outil et la batterie sont en surchauffe. Laissez l'outil et la batterie refroidir avant de tirer à nouveau sur la détente de vitesse variable. • **Faible tension de la batterie:** La capacité restante de la batterie est trop faible et l'outil ne fonctionne pas. Retirez et rechargez la batterie.	Voir Fig. G

PROBLÈMES ET SOLUTIONS

1. POURQUOI EST-CE QUE LA MACHINE NE DÉMARRE PAS LORSQUE J'APPUIE SUR LA GÂCHETTE ?

Le bouton de rotation directe/inverse au-dessus de la gâchette est en position centrale verrouillée. Placez-le à gauche ou à droite puis appuyez sur la gâchette.

2. QUELLES SONT LES RAISONS DE LA DIFFÉRENCE D'AUTONOMIE DES BLOCS-PILES

Des situations de charge comme celles mentionnées ci-haut et de stockage prolongé peuvent réduire l'autonomie et la durée de vie du bloc-pile. Ceci peut être corrigé après plusieurs cycles de charges et de décharges. Des conditions de travail sévères, par exemple de vissage de grosses vis dans du bois dur, déchargeront plus rapidement le bloc-pile que des conditions moins sévères. Ne rechargez pas votre pile en dessous de 32° F(0°C) ni au-dessus de 113° F(45°C) car ceci affectera ses performances.

3. LE BOUTON DE VERROUILLAGE BIT LOCK™ NE TOURNE PAS.

Appuyez sur la gâchette et laissez la perceuse tourner brièvement. La bague du bouton de verrouillage Bit Lock™ devrait de libérer et fonctionner normalement.

PRENEZ SOIN DE VOS OUTILS ET ENTRETENEZ LES BIEN

Retirer le bloc-piles de l'outil avant d'effectuer tout ajustement, entretien ou maintenance.

Votre outil ne nécessite aucune lubrification ou entretien supplémentaire.

Il ne comporte aucune pièce à réparer ou à entretenir par l'utilisateur. N'utilisez jamais de l'eau ou des nettoyants chimiques pour nettoyer l'outil. Essuyez-le avec un chiffon sec. Rangez toujours votre outil dans un endroit sec. Gardez propres les ouvertures de ventilation du moteur. Si vous remarquez des étincelles dans les ouvertures de ventilation, ceci est normal et n'endommagera pas votre outil.

1. MODO DE IMPULSO CON IMPULSO SEGURO
2. MODO DE PERFORACIÓN
3. ASISTENCIA DE PULSO
4. INTERRUPTOR DE ROTACIÓN AL FRENTE/REVERSA
5. MANGO DE EMPUÑADURA BLANDA
6. LENGÜETAS DE LIBERACIÓN DE LAS BATERÍAS
7. PAQUETE DE BATERÍAS*
8. LUZ DE VISTA
9. INTERRUPTOR DE VELOCIDAD VARIABLE
10. INTERRUPTOR BIT LOCK™
11. MANDRIL

***No todos los accesorios ilustrados o descritos están incluidos en la entrega estándar.**

DATOS TÉCNICOS

		WX178L	WX178L.9
Voltios		100-240V~50/60Hz	/
Tensión nominal		20V ⎓ Max**	
Velocidad sin carga		0-800/min	
Torque máximo		180 in. lbs	
Capacidad del porta brocas		3/8 pulg (10mm)	
Capacidad de perforación	Acero	3/8 pulg (10mm)	
	Madera	1 pulg (25mm)	
Peso		2.9 lbs (1.3kg)	2.1 lbs (0.93kg)

** Voltaje medido sin carga de trabajo. El voltaje inicial de la batería alcanza un máximo de 20 V. El voltaje nominal es 18 V.

ACCESORIOS

	WX178L	WX178L.9
Batería (WA3520)	**1**	**/**
Cargador (WA3742)	**1**	**/**
Puntas reversibles (PH2/SL5.5)	**1**	**1**

Sólo utilice los accesorios apropiados diseñados para esta herramienta. Puede encontrar información sobre los accesorios en el embalaje del producto, consultando a un distribuidor de WORX o en nuestro sitio Web: www.worx.com.

¡ADVERTENCIA! El polvo originado por la utilización de herramientas motorizadas contiene químicos que, según el Estado de California, causan cáncer, defectos congénitos y otros daños reproductivos. Algunos ejemplos de esos productos químicos son:

- El plomo de las pinturas a base de plomo
- La sílice cristalina de los ladrillos, del cemento y de otros productos de albañilería
- El arsénico y el cromo de la madera tratada químicamente

El riesgo que se corre a causa del contacto con esos productos varía según la frecuencia con que usted realice este tipo de trabajos. Con el fin de reducir su exposición a esas substancias químicas, trabaje en un área bien ventilada; utilice un equipo de seguridad adecuado, tal como una máscara contra el polvo especialmente diseñada para filtrar partículas microscópicas.

¡ADVERTENCIA! Este producto podría contener plomo, ftalato y otros químicos identificados por el Estado de California como causantes de cáncer, defectos congénitos y otras lesiones reproductivas. Lave sus manos después de cada uso.

ADVERTENCIAS DE SEGURIDAD GENERALES PARA LA HERRAMIENTA MOTORIZADA

¡ADVERTENCIA! Lea y comprenda todas las instrucciones. El no seguir todas las instrucciones a continuación puede ocasionar descargas eléctricas, incendios y/o heridas graves.

Conserve todas las advertencias e instrucciones para consulta futura.
El término "herramienta eléctrica" que figura en todas las advertencias que aparecen a continuación hace referencia a la herramienta que funciona con la red de suministro eléctrico (con cable) o a la herramienta eléctrica accionada a baterías (sin cable).

1. ÁREA DE TRABAJO

a) Mantenga su lugar de trabajo limpio y bien iluminado. Bancos de trabajo desordenados y lugares oscuros invitan a los accidentes.

b) No utilice herramientas eléctricas en atmósferas explosivas, como por ejemplo en presencia de líquidos, inflamables, gases o polvo. Las herramientas eléctricas crean chispas que pueden encender el polvo o los vapores.

c) Mantenga a los espectadores, niños y visitantes a una distancia prudente cuando esté utilizando una herramienta eléctrica. Las distracciones pueden hacerle perder el control.

2. SEGURIDAD ELÉCTRICA

a) Los enchufes de las herramientas eléctricas deben coincidir con el tomacorriente. No modifique de algún modo el enchufe. No utilice enchufes adaptadores con herramientas eléctricas conectadas a tierra. Si no se modifican los enchufes y se utilizan los tomacorrientes adecuados, se reducirá el riesgo de una descarga eléctrica.

b) Evite el contacto del cuerpo con las superficies conectadas a tierra tales como tuberías, radiadores, estufas de cocina y refrigeradores. Existe mayor riesgo de que se produzcan descargas eléctricas si su cuerpo está conectado a tierra.

c) No exponga las herramientas eléctricas a la lluvia ni a los ambientes húmedos. La entrada de agua en una herramienta eléctrica aumenta el riesgo de que se produzcan descargas eléctricas.

d) No abuse del cable. Nunca use el cable para transportar las herramientas ni para sacar el enchufe de un tomacorriente. Mantenga el cable alejado del calor, el aceite, los bordes afilados o las piezas móviles. Los cables dañados aumentan el riesgo de que se produzcan descargas eléctricas.

e) Cuando opere una herramienta eléctrica en exteriores, use un cable

de extensión adecuado para uso en exteriores. El uso de un cable adecuado para uso en exteriores reduce el riesgo de descargas eléctricas.

f) Si operar una herramienta eléctrica en un lugar húmedo es inevitable, use un elemento protegido del dispositivo de corriente residual (RCD). El uso de un RCD reduce el riesgo de descargas eléctricas.

3. SEGURIDAD PERSONAL

a) Manténgase alerta, fíjese en lo que está haciendo y use el sentido común cuando utilice una herramienta eléctrica. No use la herramienta cuando esté cansado o se encuentre bajo la influencia de drogas, alcohol o medicamentos. Un momento de distracción al utilizar herramientas eléctricas puede dar lugar a lesiones personales graves.

b) Utilice equipo de seguridad. Use siempre protección ocular. La utilización del equipo de seguridad como mascara antipolvo, zapatos de seguridad antideslizantaes, casco o protección auditiva para condiciones adecuadas reducirá el riego de lesiones personales.

c) Evite el arranque accidental. Asegúrese de que el interruptor esté en la posición de trabado o de apagado antes de instalar el paquete de baterías. Transportar herramientas con el dedo en el interruptor o instalar el paquete de batería cuando el interruptor está encendido invitan a los accidentes.

d) Retire las llaves o claves de ajuste antes de encender la herramienta. Una llave o clave de ajuste dejada en una parte giratoria de la herramienta puede causar una lesión personal.

e) No intente alcanzar demasiado lejos. Mantenga un apoyo de los pies y un equilibrio adecuados en todo momento. El apoyo de los pies y el equilibrio adecuados permiten un mejor control de la herramienta en situaciones inesperadas.

f) Vístase apropiadamente. No se ponga ropa holgada ni joyas. Mantenga su cabello, ropa y guantes alejados de las piezas móviles. La ropa holgada, las joyas o el pelo largo pueden quedar atrapados en las piezas móviles.

g) Si se proporcionan dispositivos para la extracción y recolección de polvo, asegúrese que estos estén conectados y utilizados correctamente. El uso de estos dispositivos puede reducir peligros relacionados con el polvo.

4. USO Y CUIDADO DE LA HERRAMIENTA

a) No fuerce la herramienta. Emplee la herramienta correcta para la aplicación que desea. La herramienta correcta hará el trabajo mejor y con más seguridad a la capacidad nominal para la que está diseñada.

b) No utilice la herramienta si el interruptor no la enciende o apaga. Toda herramienta que no se pueda controlar con el interruptor es peligrosa y debe ser reparada.

c) Desconecte la batería de la herramienta o ponga el interruptor en la posición de trabado o de apagado antes de hacer cualquier ajuste, cambio de accesorios o guardar la herramienta. Estas medidas de seguridad preventivas reducen el riesgo de encender la herramienta accidentalmente.

d) Guarde las herramientas que no esté usando fuera del alcance de los niños y otras personas no capacitadas. Las herramientas son peligrosas en las manos de los usuarios no capacitados.

e) Mantenga las herramientas con cuidado. Compruebe la desalineación o el atasco de las piezas móviles, la ruptura de piezas y cualquier otra situación que pueda afectar el funcionamiento de las herramientas. Si la herramienta está dañada, hágala arreglar antes de usarla. Muchos accidentes son causados por herramientas mantenidas deficientemente.

f) Conserve las herramientas de corte afiladas y limpias. Las herramientas mantenidas adecuadamente, con bordes de corte afilados, tienen menos probabilidades de atascarse y son más fáciles de controlar.

g) Utilice la herramienta eléctrica, accesorios, brocas de la herramienta, etc. de acuerdo con estas instrucciones y de la manera adecuada para el tipo de herramienta eléctrica, teniendo en cuenta las condiciones de trabajo y el trabajo que se realizará. La utilización de la herramienta eléctrica para operaciones diferentes de aquellas para las que se encuentra diseñada podría dar lugar a una situación peligrosa.

5. UTILIZACIÓN Y CUIDADO DE LA HERRAMIENTA ACCIONADA A BATERÍAS

a) Una herramienta accionada a baterías que tenga baterías integradas o un paquete de baterías separado se debe recargar solamente con el cargador especificado para la batería. Un cargador que puede ser adecuado para un tipo de batería puede crear un peligro de incendio cuando se usa con otra batería.

b) Utilice la herramienta accionada a baterías solamente con el paquete de baterías designado específicamente. El uso de cualquier otra batería puede crear un peligro de incendio.

c) Cuando el paquete de baterias no se usa, manténgalo alejado de otros objetos metálicos como: sujetapapeles, monedas, clavos, tornillos u otros pequeños objetos de metal capaces de hacer una conexión entre los terminales. El cortocircuito de los terminales de una batería puede causar chispas, quemaduras o incendio.

d) Bajo condiciones abusivas, la batería puede expulsar líquido; evite el contacto. Si ocurre un contacto accidental, enjuagar con agua. Si el líquido entra en contacto con los ojos, busque ayuda médica. El líquido expulsado por la batería puede causar irritación o quemaduras.

6. REPARACIÓN

a) La herramienta debe ser reparada por una persona calificada de servicio técnico y se deben utilizar partes de reemplazo idénticas. Esto asegurará el mantenimiento de la seguridad de la herramienta eléctrica.

ADVERTENCIAS DE SEGURIDAD PARA LA PERFORACIÓN

1. Sujete la herramienta por las áreas de agarre aisladas cuando realice una operación en la que la herramienta de corte pueda entrar en contacto con cables ocultos o con su propio cable. El contacto con un cable que tenga corriente hará que ésta pase a las partes metálicas descubiertas de la herramienta y que el operador reciba descargas eléctricas.

ADVERTENCIAS DE SEGURIDAD PARA EL DESARMADOR

1. Sujete la herramienta eléctrica por las superficies de agarre aisladas al realizar una operación en la que el sujetador pueda entrar en contacto con cables ocultos. Si el sujetador entra en contacto con un cable con corriente, las piezas metálicas expuestas de la herramienta eléctrica se cargarán también de corriente y el operario puede recibir una descarga.

ADVERTENCIAS DE SEGURIDAD GENERAL PARA EL PAQUETE DE BATERÍA

1) **ADVERTENCIA: Riesgo de incendio y quemaduras. No desarmar, calentar por encima de los 100°C (212°F), ni incinerar. No exponga las celdas o baterías al calor o fuego. Evite guardar a la luz directa del sol.**
2) **Deseche las baterías usadas de inmediato. Cuando deseche las celdas o baterías secundarias, mantenga las celdas o baterías de sistemas electroquímicos diferentes separadas entre sí.**
3) **Mantenga las baterías fuera del alcance de los niños y en el paquete original hasta que estén listas para usar.**
4) **Nunca se lleve las baterías a la boca. Si se tragan, contacte a su médico o al centro de control de envenenamiento local.**
5) **PRECAUCIÓN – La batería usada en este dispositivo puede presentar riesgo de incendio o quemadura química si se manipula en forma incorrecta. Reemplace la batería con la batería apropiada (WORX) únicamente. El uso de otra batería puede presentar riesgo de incendio o explosión.**
6) **Advertencia: no use un paquete de batería o dispositivo visiblemente dañado según corresponda.**
7) **Advertencia: no modifique ni intente reparar el dispositivo o batería según corresponda.**
8) **LA BATERÍA DEBE RECICLARSE.**
9) **Evite cortocircuitos de celda o batería. No guarde las celdas o baterías en forma peligrosa en una caja o cajón donde puedan hacer cortocircuito entre sí o con materiales conductivos.**
10) **No someta las celdas o baterías a descargas mecánicas.**
11) **Mantenga las celdas y baterías limpias y secas. Limpie las terminales de batería o celda con un paño seco y limpio si se ensucian.**
12) **No mantenga en carga las celdas y baterías secundarias cuando no estén en uso.**
13) **Conserve la información de la batería y celda originales para referencia futura.**
14) **No use cargadores que no sean los específicamente suministrados para uso con el equipo. Las celdas y baterías secundarias se deben cargar antes del uso.** Siempre use el cargador correcto y consulte las instrucciones del fabricante o el manual del equipo para saber las instrucciones correctas de carga.
15) Cuando sea posible quite la batería del equipo cuando no esté en uso.
16) Evite un encendido no intencional. Asegúrese de que el interruptor se encuentre en la posición de apagado antes de realizar la conexión con la batería, recoger o transportar la herramienta. El transporte de la herramienta con el dedo sobre el interruptor o con una herramienta que está energizada y posee el interruptor en la posición de encendido puede provocar accidentes.
17) Desconecte la batería de la herramienta antes de realizar ajustes, cambiar accesorios o almacenar la herramienta. Dichas medidas de seguridad preventivas reducen el riesgo de encender la herramienta de forma accidental.

SÍMBOLOS

	Para reducir el riesgo de lesiones, el usuario deberá leer el manual de instrucciones
	Advertencia
	Use protección auditiva
	Use lentes de seguridad
	Use máscara contra el polvo
	Use siempre unos guantes de protección
	Batería de iones de litio. Recolección por separado. La batería deberá reciclarse.
	Perforación
	Atornillamiento
	Tornillo trasroscado
	Madera

	Metal
	Tubo de acero
	Azulejo de cerámica
	Bloqueo
	Alta velocidad
	Baja velocidad



call2recycle®

POSITEC Inc. ha establecido una asociación con la empresa RBRC para el reciclaje de todas las baterías Positec que posean el sello RBRC-call2recycle. Para contribuir con la protección del medio ambiente, no deseche las baterías como residuos normales. Después de que haya finalizado el ciclo de vida útil de la batería, comuníquese al 1-800-822-8837 para acceder al servicio gratuito.

INSTRUCCIONES DE USO

NOTA: Antes de usar la herramienta, lea atentamente el manual de instrucciones.

ENSAMBLE & FUNCIONAMIENTO

ACCIÓN	FIGURA
ANTES DE LA OPERACIÓN	
Extracción de paquete de batería	Consulte La Figura A1
Carga de la batería	Consulte La Figura A2
Instalación de paquete de batería	Consulte La Figura A3
ENSAMBLE	
Ajuste de Bit Lock™ **AVERTENCIA:** Siempre verifique que la broca esté bien instalada antes de arrancar la herramienta. El daño en el portabrocas o partes flojas pueden causar lesiones personales. **NOTA:** Cuando las mordazas del mandril se abran o cierren completamente, se activará el embrague, haciendo un sonido de clic. Este sonido es normal. Si el interruptor Bit Lock™ (10) no funciona, confirme que la batería esté cargada y presione el gatillo brevemente. Mantenga el taladro inclinado hacia arriba cuando ajuste el mandril para prevenir que caiga la broca.	
--Desinstalación de las brocas	Consulte La Figura B1
--insertar las brocas	Consulte La Figura B2
FUNCIONAMIENTO	
Interruptor de rotación al frente/reversa **AVERTENCIA:** ¡Nunca cambie la dirección de funcionamiento mientras la herramienta esté rotando, espere hasta que se haya detenido!	Consulte La Figura C1, C2, C3
Selección de modo de función Presione el botón de función para seleccionar el modo de operación. El botón se iluminará en color azul durante unos cuantos segundos. Presione el interruptor de velocidad variable (9) ligeramente para iluminar el botón de función de nuevo.	

Modo de impulso con Impulso seguro • Cuando atornille, la herramienta se detiene automáticamente conforme la cabeza del tornillo queda al ras con la superficie de la pieza de trabajo. Si se desea un tornillo más profundo, continúe presionando el Interruptor de velocidad variable (9). La herramienta realizará rotaciones lentas para insertar el tornillo más profundo. • Una vez que se alcance la profundidad deseada, libere el Interruptor de velocidad variable (9). **NOTA:** Si la herramienta se detiene antes de lo deseado, libere el Interruptor de velocidad variable (9) y presiónelo de nuevo para restablecer la herramienta.	Consulte La Figura D
Modo de perforación	Consulte La Figura E
Modo de asistencia de pulso **AVERTENCIA:** No trabaje por periodos prolongados con el modo de pulso activado ya que el motor se puede sobrecalentar. **NOTA:** El modo de Pulso es muy efectivo para prevenir trasroscar tornillos, retirar tornillos atascados y prevenir que la punta de la broca se deslice cuando perfore superficies lisas. Cuando el modo de pulso esté activado, se puede cambiar con el modo de perforación/atornillado. • Asegúrese que el Control de Rotación Frontal/Reversa (4) esté oprimido a la izquierda o derecha y el modo de pulso esté seleccionado. • Presione el Interruptor de velocidad variable (9), la herramienta comenzará a girar en una velocidad controlable.	Consulte La Figura F
Interruptor de velocidad variable **AVERTENCIA:** No la use por mucho tiempo a velocidades bajas ya que podría recalentarse.	Consulte La Figura G
Uso de la luz Para encender la luz, presione el Interruptor de velocidad variable (9) y asegúrese de que el control de marcha hacia delante/atrás (4) se encuentre en la posición derecha/izquierda. Cuando libere el Interruptor de velocidad variable (9), la luz se apagará después de un momento. El LED es también un indicador de capacidad de la batería. Parpadeará cuando la capacidad sea baja. La herramienta y batería están equipadas con un sistema de protección. Cuando la luz LED parpadea rápidamente, el sistema apagará la energía automáticamente de la herramienta para extender la vida útil de la batería. La herramienta se detendrá automáticamente durante la operación si la herramienta o la batería están en una de las siguientes condiciones: • **Sobrecargadas:** La herramienta se opera de forma tal que emite una corriente inusualmente alta. En esta situación, suelte el Interruptor de velocidad variable en la herramienta y detenga la aplicación que provocó la sobrecarga de la herramienta. Luego presione el Interruptor de velocidad variable nuevamente para reiniciar. • **Sobrecalentadas:** En esta condición, si la herramienta no enciende, se sobrecalentó la herramienta y la batería. Deje enfriar la batería y herramienta antes de presionar nuevamente el Interruptor de velocidad variable. • **Baja tensión de la batería:** La capacidad restante de la batería es demasiado baja y la herramienta no funcionará. Quite y recargue la batería.	Consulte La Figura G

RESOLUCIÓN DE PROBLEMAS

1. ¿POR QUÉ EL TALADRO NO SE ENCIENDE AL PRESIONAR EL GATILLO?

El interruptor de marcha hacia adelante y atrás, situado en la parte superior del gatillo, está colocado en la función de bloqueo. Destrábelo colocándolo en la posición de rotación requerida. Accione el gatillo y el taladro comenzará a girar.

2. RAZONES DE LOS DISTINTOS TIEMPOS DE FUNCIONAMIENTO DEL PACK DE BATERÍA.

Los problemas de tiempo de carga, como se señaló arriba, y el hecho de no haber usado la batería por un largo tiempo reducen el rendimiento del paquete de batería. Esto puede remediarse luego de varios ciclos de carga/descarga, utilizando su taladro. Condiciones severas de trabajo, como por ejemplo tornillos grandes en madera dura, agotarán más rápido la energía de la batería que si se trabajara en condiciones más suaves. No recargue su paquete de batería por debajo de 0ºC (32ºF) ni por encima de 45ºC (113ºF), ya que esto afectará el rendimiento.

3. EL INTERRUPTOR BIT LOCK™ NO GIRA.

Jale el gatillo y haga que el taladro gire brevemente. El anillo del interruptor Bit Lock™ se debe liberar y operar de forma normal.

MANTENGA LAS HERRAMIENTAS CON CUIDADO

Retire el Paquete de la batería de la herramienta antes de realizar cualquier ajuste, servicio o mantenimiento.

Su herramienta no requiere lubricación ni mantenimiento adicional.

No posee piezas en su interior que puedan ser reparadas por el usuario. Nunca emplee agua o productos químicos para limpiar su herramienta. Use simplemente un paño seco. Guarde siempre su herramienta en un lugar seco. Mantenga limpias las ranuras de ventilación del motor. La observación de chispas que destellan bajo las ranuras de ventilación, indica operación normal que no dañará su herramienta.

CAUTION/ATTENTION/PRECAUCIÓN



LITHIUM ION BATTERY
BATTERIE AU LITHIUM-ION
BATERÍA DE ION DE LITIO



Do Not Load or Transport Package if Damaged
Il est interdit de charger ou de transporter le paquet s'il est endommagé
No cargue o transporte el paquete si está dañado

For more information, call / Pour plus d'informations, appelez-le / Para mayor información, llame al
Within USA and Canada / Aux États-Unis et au Canada / Dentro de EUA y Canadá: 1-800-424-9300
Outside USA and Canada /Hors des États-Unis et du Canada / Fuera de EUA y Canadá: +1-703-741-5970
Non Emergency / Hors urgence / No Emergencia: 855-694-2388

you've got the power

www.worx.com

Copyright © 2016, Positec. All Rights Reserved.
Copyright © 2016, Positec. Tous droits réservés.
© Derechos reservados 2016, Positec. Todos los derechos reservados.
AR01255100