SENCOR®

SLE XX810B
SLE XX811B
SLE XX841BW
SLE XX841MBW

SLE XX803B
SLE XX830MB
SLE XX860B
SLE XX804B
SLE XX871B

EN ■	QUICK GUIDE	LED TV
CZ ■	RYCHLÝ PRŮVODCE	LED TV
SK ■	RÝCHLY SPRIEVODCA	LED TV
HU ■	GYORS ÚTMUTATÓ	LED TV
PL ■	KRÓTKI PRZEWODNIK	LED TV

CONTENT/ OBSAH/ OBSAH/ ZADOWOLONY/TARTALOM

English 3
Čeština 13
Slovenčina 23
Magyar 33
Polski 45

Product Information Sheet 55
Informační list produktu 55
Informačný list produktu 55
Termékinformációs lap 55
Arkusz informacji o podukcie 55

LICENSES:

Manufactured under license from Dolby Laboratories. Dolby,Dolby Audio, and the double-D symbol are trademarks of Dolby Laboratories Licensing Corporation.

The terms HDMI and HDMI High-Definition Multimedia Interface, and the HDMI logo are trademarks or registered trademarks of HDMI Licensing LLC in the United States and other countries.

Copyright © 2024, Fast ČR, a. s.

1. Safety instructions

To be able to use this product properly, read this user's manual carefully and keep it for future reference. If you plan to give (sell) this device to a third person, include all documentation, including this manual, with the transaction.

The Lightning symbol inside a triangle indicates :he device has dangerous voltage that may cause electric shock.

The exclamation point symbol inside an isosceles triangle indicates important operation and repair instructions in the included device documentation.

WARNING

RISK OF ELECTRIC SHOCK - DO NOT OPEN!

TO REDUCE THE RISK OF ELECTRIC SHOCK, DO NOT REMOVE THE COVER (OR BACK SIDE). THERE ARE NO PARTS INSIDE THE DEVICE REPLACEABLE BY THE USER. FOR REPAIRS, CONTACT AND AUTHORIZED SERVICE PROVIDER.

WARNING:
To prevent risk of fire or electric shock, do not expose the device to rain or moisture. The batteries must not be exposed to excessive heat, for example sunlight, fire, etc.

This symbol indicates the device has double insulation between dangerous voltage From the network and user- accessible parts. Replace parts with identical spare parts only.

- Do not leave a static image on the LCD panel for more than 2 hours. The panel might get damaged
- LCD screens are made using precision technology to provide even the finest image details. Several defective pixels can appear on the screen from time to time, indicated as red, blue, green or black dots (up to 0.001% of the total pixel count of the screen). This does not affect the characteristics and the effectiveness of your TV set.

Before use, please read the detailed safety information in the full user manual available on the website www.sencor.com

Copyright © 2024, Fast ČR, a. s.

2. Installing the stand

Ose the supplied or recommended screws to attach the stand. Make sure the supports are properly attached to keep the TV stable. Then connect the TV to the power supply.

Models: SLE XX803B, SLE XX804B and SLE XX830MB , SLE XX810B, SLE XX811B

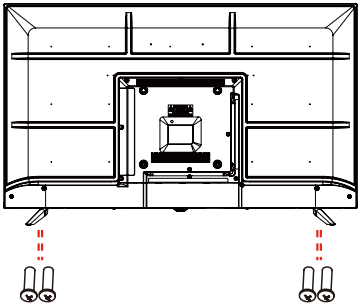

Models: SLE XX860B and SLE XX841BW , SLE XX841MBW

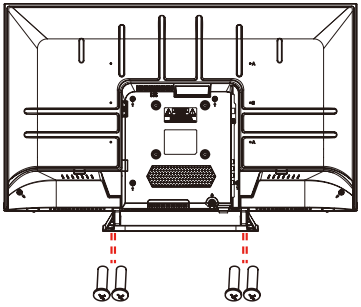

Models: SLE XX871B

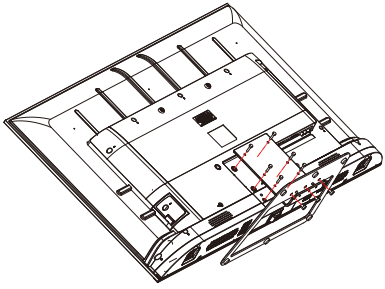

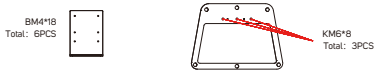

3. Television power supply

You can use either an AC 100–240 V~ mains power supply or a 12 V power supply to power the TV. Always connect ONLY ONE cable. Before connecting the second power source, turn off the TV and disconnect the previous cable. Do not use backup power supplies.

Instructions for 12 V power supply (if available):

You can use the provided car cigarette lighter adapter for 12 V in-car sockets with a replaceable tube fuse and a coaxial power connector (5.5/2.1 mm). Always keep the contacts clean and ensure soft bends in the power cable to avoid the risk of "breaking" it. Ensure the correct power voltage in the range of 11–14.4 V. Remember that leaving the TV on for an extended period can drain the battery to the point that the battery may not be able to start the vehicle.

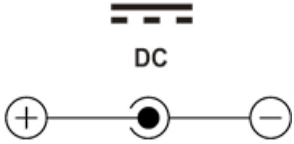

4. Inserting batteries

Open the battery compartment. Insert two AAA batteries into basic (infrared) remote control. Place the cover back on.
Insert two AA batteries into the Magic controller (UHD and QLED models only).

Copyright © 2024, Fast ČR, a. s.

5. TV connectors

SLE XX803B, SLE XX804B, SLE XX830MB and SLE XX860B , SLE XX810B, SLE XX811B, SLE XX841BW, SLE XX841MBW

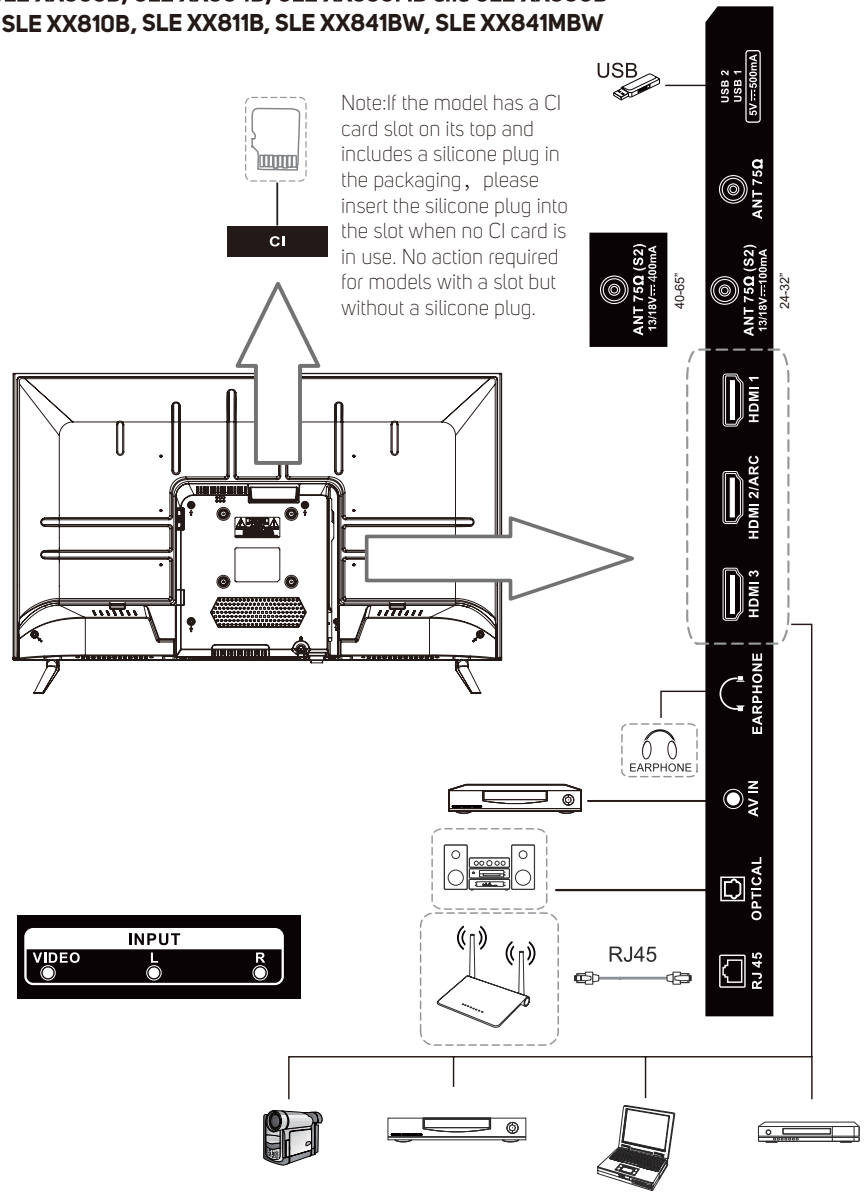

Copyright © 2024, Fast ČR, a. s.

SLE XX871B

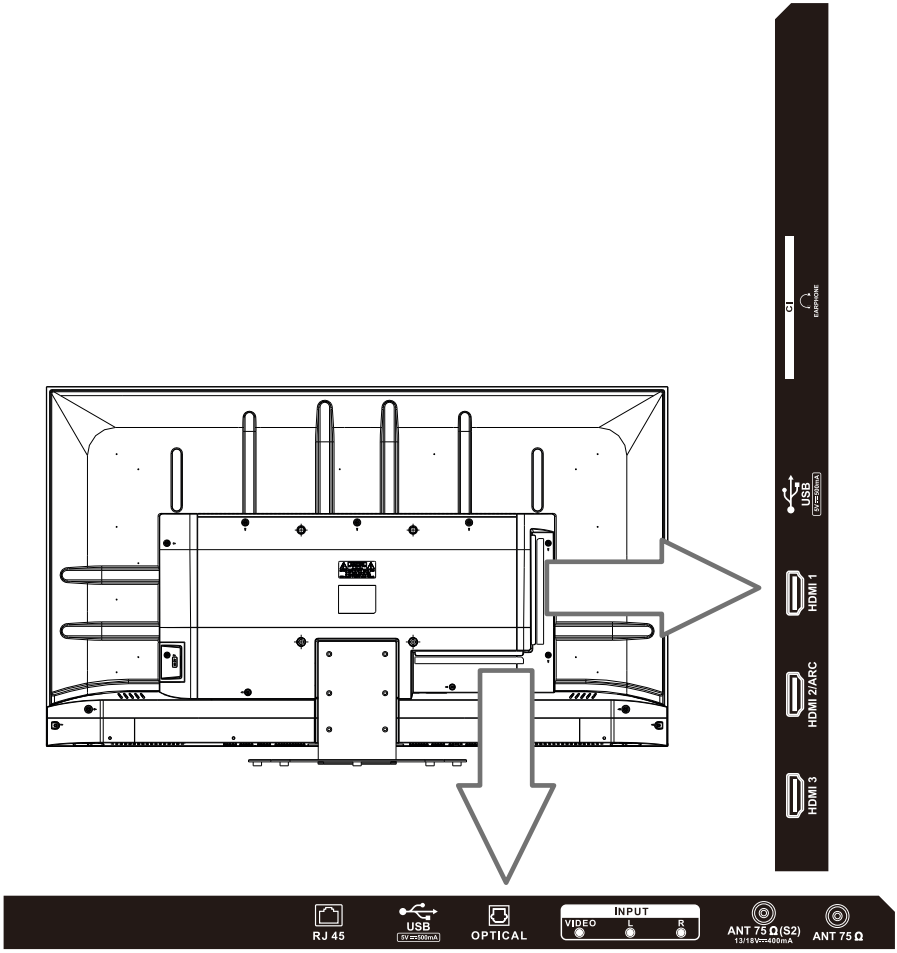

Copyright © 2024, Fast ČR, a. s.

6. Remote controller

⏻: power ON/OFF.
: Selects an input source.
INFO : Show program information.
: subtitle
SAP: Audio Language.
: Enters the Quick Settings menu.
0-9: Number selection key.
GUIDE: You can check the programme.
··· : It displays the additional buttons on the remote control.
: Setting the volume.
: Channel switching.
: Mutes the sound.
: Search.
TV: Switch to TV.
: Displays the Home menu.
NETFLIX :go to NETFLIX.
Prime video : go to prime video.
Disney+ :go to disney
LG Channels :go to lg channels
△▽◁▷ : RIGHT/LEFT UP/DOWN buttons to navigate the on-screen menus.
◎: Select current option thats highlighted.
: Move to the previous step.
: All services terminated
LIST : Channe l List
:Record
:Stop
:Rewind
: Play.
: Pause.
: FF
: Corresponds to various colour functions in the menu or teletext.

Copyright © 2024, Fast ČR, a. s.

⏻	: TV POWER ON/OFF
	: STB POWER ON/OFF
1-9	: number keys
–/ LIST	: Input/Channel List
QUICK ACCESS	: Brief : Number Key / Hold : Quick Access
• • • AD/SAP	: Brief : Screen remote Call / Hold : Audio Description
🔇:	: Mutes the sound.
🔊	: It adjusts the volume level.
	: You can change the channel.
🎤	: Voice recognition Call (Voice recognition activation roll)
🏠	: Displays the Home menu.
⚙	: Enters the Quick Settings menu.
WHEEL UP	: Page Scroll Up / Go to upper channel level
WHEEL PRESS	: Confirm
WHEEL DOWN	: Page Scroll Down / Go to lower channel level
△▽◁▷	: RIGHT/LEFT UP/DOWN buttons to navigate the on-screen menus.
↩	: Go back.
GUIDE	: You can check the programme.
	: Selects an input source.
MOVIES	: Movies call.
▷	: Play.
❚❚	: Pause.
◻	: Launch Live Playback.
NETFLIX	: go to Netflix.
prime video	: go to prime video.
	: Corresponds to various colour functions in the menu or teletext.

The marks and positions of the remote control buttons may vary depending on the model.

Copyright © 2024, Fast ČR, a. s.

7. TV control buttons

Models SLE XX803B, SLE XX804B and SLE XX830MB, SLE XX810B SLE XX811B

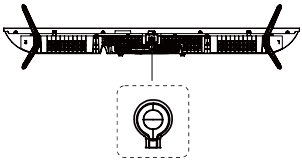

: TV ON/OFF.

Models SLE XX860B and SLE XX871B , SLE XX841BW, SLE XX841MBW

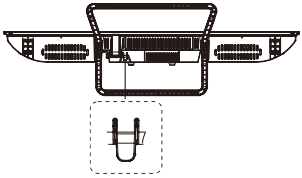

: TV ON/OFF.

8. After you first turn on the TV

When you first turn on your TV, you'll see a welcome screen where you can select your language and country. Next, select the signal source and perform the initial tuning as instructed on the screen.

9. Included accessories

- Basic remote controller
- Quick guide
- 2 AAA batteries
- Stand and fixing screws
- Magic remote controller with batteries (in case of UHD and QLED models).

10. Playing from USB disc

Connect a USB device. Press HOME on the remote controller. Open the Photo & Video app. Select the desired storage device. Select and view the desired photo or video

Compatibility with all USB devices is not guaranteed. Use file system FAT32/NTFS, single partition, no protection. Formatting permanently erases all contents of the memory device! First, test the speed and reliability of each USB device. When the result is unsatisfactory, replace it with another one, mainly faster. The speed of a USB storage device is a prerequisite for reliable recording and time-shifting.

Supported USB Formats

Video: AVI, MP4, MPG, MKV, MOV, DAT, VOB
Audio: MP3, WAV, OGG, FLAG
Pictures: JPEG, JPG, PNG

11. Connect the power supply (either option)

1. Insert the 8-shaped power cord into the position of the TV AC input, and the other end into the AC 100-240V~ socket.
2. Insert one end of the car charging head into the DC input terminal of the TV, and the other end into the DC12V. When the LED light turns red, the TV is in standby mode.

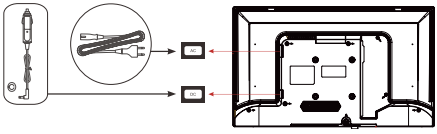

12. Full text of the operating instructions

The full instruction manual is available at www.sencor.com or directly on the TV.

Bluetooth	Version	5.0
	Maximum Transmitter Power	100 mW at 2.4 GHz – 2.4835 GHz
WiFi	Band	2.4 and 5 GHz

Copyright © 2024, Fast ČR, a. s.

INSTRUCTIONS AND INFORMATION ON DISPOSING OF USED PACKAGING MATERIALS

Take the packaging material to a designated municipal waste facility.

DISPOSING OF USED ELECTRICAL AND ELECTRONIC EQUIPMENT

This symbol on products or original documents means that used electric or electronic products must not be added to standard municipal waste. For proper disposal and recycling, take these products to designated collection points. Or in some European Union states or other European countries the products can be returned to the local retailer when buying an equivalent new product. Correct disposal of this product helps save valuable natural resources and prevents damage to the environment caused by improper waste disposal. Ask your local authorities or collection facility for more details. In accordance with national regulations penalties may be imposed for the incorrect disposal of this type of waste.

For business entities in European Union states

If you want to dispose of electric or electronic devices, ask your retailer or supplier for the necessary information.

Disposal in other countries outside the European Union

This symbol is valid in the European Union. If you wish to dispose of this product, request the necessary information about the correct disposal method from the local council or from your retailer.

FAST CR, a.s. hereby declares that the radio device type SLE 24S803B, SLE 24S830MB, SLE 24S841MBW, SLE 32QF860B, SLE 32S803B, SLE 32S810B, SLE 32S830MB, SLE 32S841BW, SLE 40FS804B, SLE 40FS811B, SLE 40QF860B, SLE 40FS841BW, SLE 43FS804B, SLE 43Q871B, SLE 43QF860B, SLE 43US804B, SLE 50Q871B, SLE 50US804B, SLE 55Q871B, SLE 55US804B, SLE 65Q871B and SLE 65US804B conforms to the 2014/53/EU directive.

Changes in the text, design and technical specifications may be made without prior notice and we reserve the right to make such changes.

1.Choose a good location for the television, in a clean place, away from sources of heat (sun, radiators, fireplaces), plants (pollen, dust, water) and the ground (risk of knocks, dust).

2.Do not place cloth, paper or other materials over the openings on the top, sides or bottom of the appliance.

3.Switch off the television after use (unless the manufacturer's operating instructions advise against it, as is usually the case for OLED televisions) and unplug it if it is not going to be used for (if it is an OLED television, leave it on standby before unplugging it).

4.Store the remote control carefully, do not expose it to liquids and check the condition of the remote control batteries regularly to prevent corrosion of the contacts.

5.Clean the screen with a soft, dry cloth after switching off and unplugging the television,and avoid glass sprays and other household cleaning agents.

Copyright © 2024, Fast ČR, a. s.

SENCOR®

EN Warranty conditions

Warranty card is not a part of the device packaging.

This product is warranted for the period of 24 months from the date of purchase to the end-user. Warranty is limited to the following conditions. Warranty is referred only to the customer goods using for common domestic use. The claim for service can be applied either at dealer's shop where the product was bought, or at below mentioned authorized service shops. The end-user is obligated to set up a claim immediately when the defects appeared but only till the end of warranty period. The end user is obligated to cooperate to certify the claiming defects. Only completed and clean (according to hygienic standards) product will be accepted. In case of eligible warranty claim the warranty period will be prolonged by the period from the date of claim application till the date of taking over the product by end-user, or the date the end-user is obligated to take it over. To obtain the service under this warranty, end-user is obligated to certify his claim with duly completed following documents: receipt, certificate of warranty, certificate of installation.

This warranty is void especially if apply as follows:

- Defects which were put on sale.
- Wear-out or damage caused by common use.
- The product was damaged by unprofessional or wrong installation, used in contrary to the applicable instruction manual, used in contrary to legal enactment and common process of use or used for another purpose which has been designed for.
- The product was damaged by uncared-for or insufficient maintenance.
- The product was damaged by dirt, accident of force majeure (natural disaster, fire, and flood).
- Defects on functionality caused by low duality of signal, electromagnetic field interference etc.
- The product was mechanically damaged (e.g. broken button, fall).
- Damage caused by use of unsuitable media, fillings, expendable supplies (batteries) or by unsuitable working conditions (e.g. high temperatures, high humidity, quakes).
- Repair, modification or other failure action to the product by unauthorized person.
- End-user did not prove enough his right to claim (time and place of purchase).
- Data on presented documents differs from data on products.
- Cases when the claiming product cannot be indentified according to the presented documents (e.g. the serial number or the warranty seal has been damaged).

Manufacturer:
FAST ČR, a.s., U Sanitasu 1621, Říčany 251 01, Czech Republic
info@sencor.com

Authorized service centers:
Visit **www.sencor.com** for detailed information about authorized service centers.

The original version of the instructions is in the Czech language, other language versions are made by the appropriate translation.

Copyright © 2024, Fast ČR, a. s.

1. Bezpečnostní instrukce

Pokud chcete výrobek správně používat, přečtěte si pozorně tento návod k použití a uschovejte jej k pozdějšímu nahlédnutí. Pokud budete přístroj předávat (prodávat) další osobě, předejte společně s přístrojem i veškerou dokumentaci, včetně tohoto návodu.

Symbol blesku v rovnostranném trojúhelníku upozorňuje, že uvnitř tohoto přístroje se nachází nebezpečné napětí, které představuje riziko úrazu elektrickým proudem.

Symbol vykřičníku v rovnoramenném trojúhelníku upozorňuje na důležité provozní a servisní pokyny v dokumentaci doprovázející přístroj

UPOZORNĚNÍ

RIZIKO ÚRAZU ELEKTRICKÝM PROUDEM - NEOTEVÍRAT!

PRO SNÍŽENÍ RIZIKA ÚRAZU ELEKTRICKÝM PROUDEM NESNÍMEJTE KRYT (NEBO ZADNÍ STRANU). UVNITŘ PŘÍSTROJE NEJSOU ŽÁDNÉ DÍLY VYMĚNITELNÉ UŽIVATELEM. S OPRAVAMI SE OBRAŤTE NA AUTORIZOVANÝ SERVIS.

VAROVÁNÍ:
Abyste předešli riziku požáru nebo úrazu elektrickým proudem, nevystavujte tento přístroj dešti nebo vlhku. Baterie se nesmí vystavovat nadměrnému teplu, například slunečnímu svitu, ohni a podobně.

Tento symbol označuje, že přístroj má dvojitou izolaci mezi nebezpečným napětím ze sítě a částmi dostupnými pro uživatele. V případě servisu používejte pouze identické náhradní díly.

- Neponechávejte statický obraz na LCD panelu více než 2 hodiny. Mohlo by dojít k poškození panelu.
- LCD zobrazovače jsou vyrobeny za použití vysoce přesné technologie tak, aby Vám poskytly jemné detaily obrazu. Čas od času se na obrazovce může objevit několik neaktivních bodů jako stálý bod červené, modré, zelené nebo černé barvu (až do 0,001 % celkového počtu bodů zobrazovače). Toto nijak neovlivňuje vlastnosti a výkonnost Vašeho televizoru.

Před použitím si přečtěte podrobné bezpečnostní informace v úplné uživatelské příručce dostupné na webových stránkách www.sencor.com

Copyright © 2025, Fast ČR, a. s.

2. Instalace stojánku

Pro připevnění stojanu použijte dodané nebo doporučené šrouby. Ujistěte se, že jsou podpěry správně připojeny, aby byl televizor stabilní. Poté připojte televizor k elektrické síti.

Model: SLE XX803B, SLE XX804B a SLE XX830MB, SLE XX810B , SLE XX811B

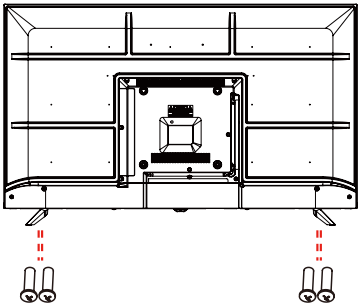

Model: SLE XX860B a SLE XX841BW , SLE XX841MBW

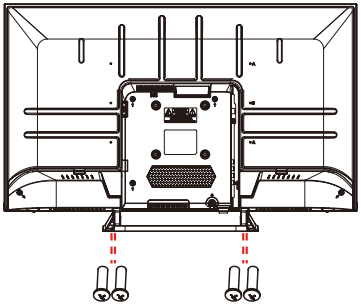

Model: SLE XX871B

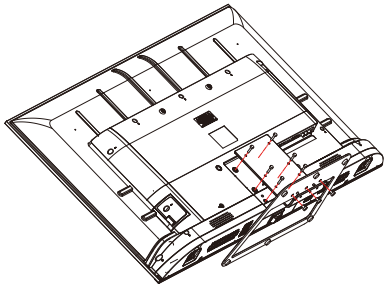

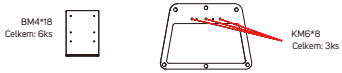

3. Napájení televizoru

Pro napájení TV můžete použít buď střídavou síť AC 100-240 V~ nebo 12 V napájení. Zapojte VŽDY jen JEDEN kabel. Před zapojením druhého způsobu TV vypněte a vypojte předchozí kabel. Nepoužívejte záložní zdroje.

Pokyny pro 12V napájecí zdroj (pokud je k dispozici):
Můžete použít dodaný CL autoadaptér pro palubní 12 V zásuvky s vyměnitelnou trubičkovou pojistkou a napájecím souosým konektorem (5,5/2,1 mm). Udržujte vždy čisté kontakty a měkké ohyby přívodního kabelu bez nebezpečí jeho "zlomení". Zabezpečte správné napájecí napětí v rozsahu 11-14,4 V. Pamatujte, že dlouhodobě zapnutá TV může vybít baterii až do stavu, že baterie nebude schopna např. nastartovat automobil.

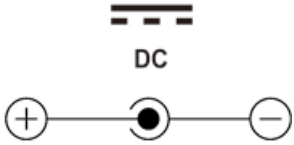

4. Vložení baterií

Otevřete kryt prostoru pro baterie. Vložte do základního (infračerveného) dálkového ovladače dvě baterie AAA. Nasaďte kryt zpět.
Vložte do ovladače Magic (pouze UHD a QLED modely) dvě baterie AA.

Copyright © 2025, Fast ČR, a. s.

5. TV konektory

SLE XX803B, SLE XX804B, SLE XX830MB a SLE XX860B , SLE XX810B , SLE XX811B, SLE XX841BW, SLE XX841MBW

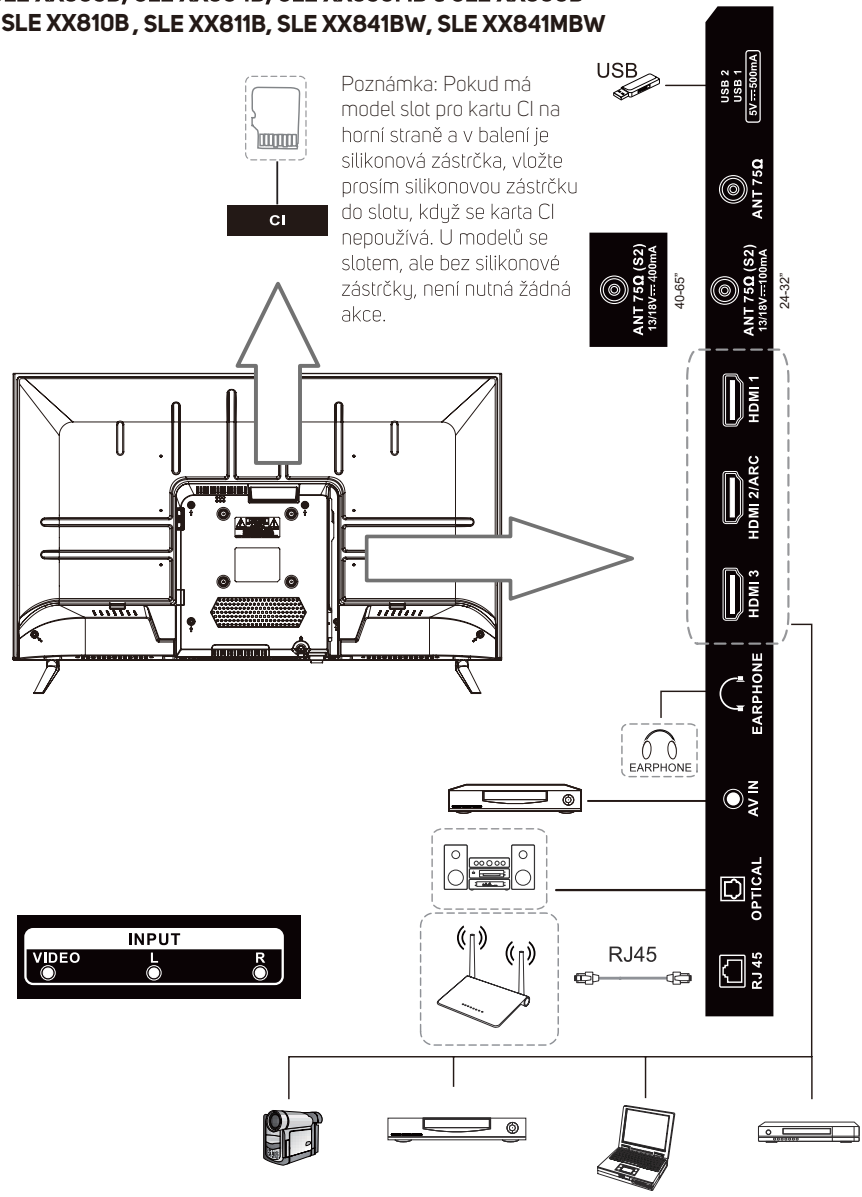

Poznámka: Pokud má model slot pro kartu CI na horní straně a v balení je silikonová zástrčka, vložte prosím silikonovou zástrčku do slotu, když se karta CI nepoužívá. U modelů se slotem, ale bez silikonové zástrčky, není nutná žádná akce.

Copyright © 2025, Fast ČR, a. s.

SLE XX871B

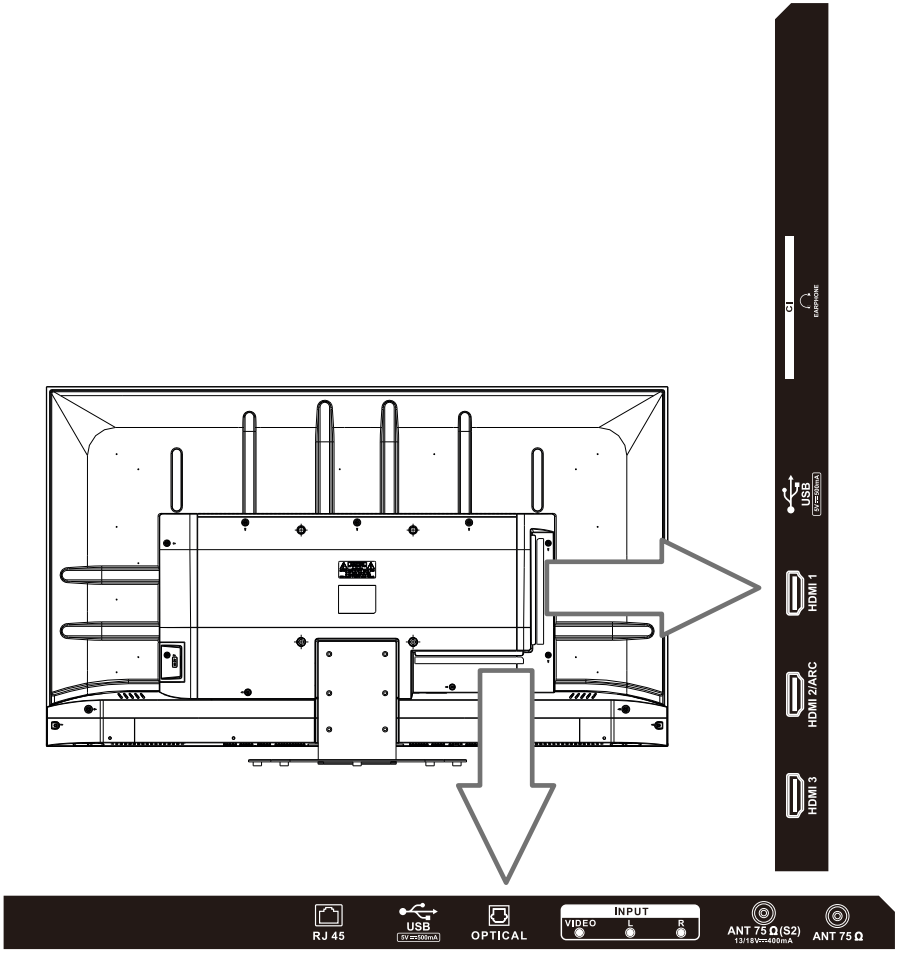

Copyright © 2025, Fast ČR, a. s.

6. Dálkový ovladač

: zapnutí/vypnutí.
: Vybírá vstupní zdroj.
INFO : Zobrazit informace o programu.
: Titulky.
SAP: Jazyk zvukové stopy.
: Vstup do nabídky Rychlá nastavení.
0-9: Tlačítko pro výběr čísla.
GUIDE: Můžete zkontrolovat program.
··· : Zobrazuje další tlačítka na dálkovém ovladači.
: Nastavení hlasitosti.
: Přepínání kanálu.
: Ztlumí zvuk.
: Vyhledávání.
TV: Přepnutí na TV
: Zobrazí nabídku Home.
NETFLIX :spustí NETFLIX.
Prime video : spustí prime video.
Disney+ :spustí disney
LG Channels :spustí lg channels
△▽◁▷ : Tlačítka VPRAVO/VLEVO NAHORU/DOLŮ pro pohyb v nabídkách na obrazovce.
: Vyberte aktuální možnost, která je zvýrazněna.
: Přejděte na předchozí krok.
: Všechny služby ukončeny.
LIST : Seznam kanálů.
:Záznam
:Pause
: Zpět
: Play.
: Pause.
: Rychle dopředu
: Odpovídá různým barevným funkcím v menu nebo teletextu.

Copyright © 2025, Fast ČR, a. s.

⏻	: ZAPNUTÍ/VYPNUTÍ TELEVIZORU
	: ZAPNUTÍ/VYPNUTÍ SET-TOP BOXU
1–9	: numerická tlačítka
–/ LIST	: Vstup / Seznam kanálů
QUICK ACCESS	: Krátké stisknutí: Numerické tlačítko / Podržení: Rychlý přístup
• • • AD/SAP	: Krátké stisknutí: Zobrazení obrazovky dálkového ovládání / Podržení: Zvukový popis
	: Ztlumení zvuku.
	: Nastavení úrovně hlasitosti.
	: Umožňuje změnit kanál.
	: Aktivace rozpoznávání hlasu (Aktivační prvek rozpoznávání hlasu)
	: Zobrazení domovské nabídky.
	: Otevření nabídky Quick Settings (Rychlá nastavení).
KOLEČKO NAHORU	: Přetočení stránky nahoru / Přechod na vyšší úroveň kanálu
STISKNUTÍ KOLEČKA	: Potvrzení
KOLEČKO DOLŮ	: Přetočení stránky dolů / Přechod na nižší úroveň kanálu
△▽◁▷	: Tlačítka se šipkami VPRAVO/ VLEVO/NAHORU/DOLŮ pro procházení nabídkami na obrazovce.
	: Návrat zpět.
GUIDE	: Umožňuje kontrolu programů.
	: Výběr vstupního zdroje.
MOVIES	: Zobrazení filmů.
▷	: Přehrávání.
❚❚	: Pauza.
□	: Spuštění funkce živého přehrávání.
NETFLIX	: přechod ke službě Netflix.
prime video	: přechod ke službě prime video.
	: Tlačítka odpovídající různým barevně označeným funkcím v nabídce nebo v teletextu.

Označení a polohy tlačítek dálkového ovladače se mohou lišit v závislosti na modelu.

Copyright © 2025, Fast ČR, a. s.

7. Ovládání na TV

Model SLE XX803B, SLE XX804B a SLE XX830MB, SLE XX810B SLE XX811B

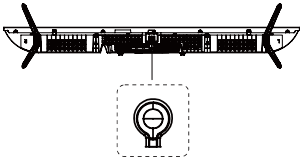

: Zapnutí/vypnutí TV

Model SLE XX860B a SLE XX871B , SLE XX841BW, SLE XX841MBW

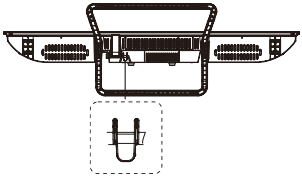

: Zapnutí/vypnutí TV

8. Po prvním zapnutí televizoru

Po prvním zapnutí televizoru se zobrazí uvítací obrazovka, kde můžete vybrat svůj jazyk a zemi. Dále vyberte zdroj signálu a proveďte počáteční ladění podle pokynů na obrazovce.

9. Přiložené příslušenství

- Základní dálkový ovladač
- Rychlý průvodce
- 2 baterie AAA
- Stojan a upevňovací šroubky
- Magický dálkový ovladač s bateriemi (v případě UHD a QLED modelů).

10. Přehrávání z disků USB

Připojte USB zařízení. Stiskněte tlačítko HOME na dálkovém ovladači. Spusťte aplikaci Photo & Video. Vyberte požadované úložné zařízení. Zvolte a zobrazte požadovanou fotografii nebo video.

Kompatibilita se všemi zařízeními USB není zaručena. Použijte souborový systém FAT32/NTFS, jeden oddíl, bez ochrany. Formátování nevratně smaže veškerý obsah paměťového zařízení! Nejprve vyzkoušejte rychlost a spolehlivost každého zařízení USB. Při neuspokojivém výsledku je vyměňte za jiné, zejména rychlejší. Rychlost paměťového zařízení USB je základním předpokladem spolehlivého záznamu a časového posunu.

Podporované Formáty USB
Video: AVI, MP4, MPG, MKV, MOV, DAT, VOB
Audio: MP3, WAV, OGG, FLAG
Obrázky: JPEG, JPG, PNG

11. Připojte zdroj energie (kterákoli možnost)

1. Připojte napájecí kabel ve tvaru 8 do vstupu AC na televizoru, a druhý konec připojte do zásuvky AC 100–240 V~.
2. Připojte jeden konec nabíječky do auta do konektoru vstupu DC na televizoru, a druhý konec připojte ke zdroji DC 12 V. Když se LED indikátor rozsvítí červeně, je televizor v pohotovostním režimu.

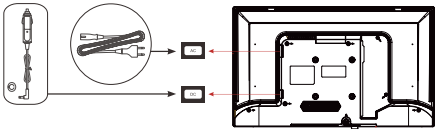

12. Úplné znění návodu k obsluze

Návod k obsluze v úplném znění je k dispozici na adrese www.sencor.com nebo přímo v televizoru.

Bluetooth	Verze+	5.0
	Maximální výkon vysílače	100mW při 2,4GHz – 2,4835GHz
WiFi	Pásmo	2.4 a 5 GHz

Copyright © 2025, Fast ČR, a. s.

POKYNY A INFORMACE O NAKLÁDÁNÍ S POUŽITÝM OBALEM

Použitý obalový materiál odložte na místo určené obcí k ukládání odpadu.

LIKVIDACE POUŽITÝCH ELEKTRICKÝCH A ELEKTRONICKÝCH ZAŘÍZENÍ

Tento symbol na produktech anebo v průvodních dokumentech znamená, že použité elektrické a elektronické výrobky nesmí být přidány do běžného komunálního odpadu. Ke správné likvidaci, obnově a recyklaci předejte tyto výrobky na určená sběrná místa. Alternativně v některých zemích Evropské unie nebo jiných evropských zemích můžete vrátit své výrobky místnímu prodejci při koupi ekvivalentního nového produktu. Správnou likvidací tohoto produktu pomůžete zachovat cenné přírodní zdroje a napomáháte prevenci potenciálních negativních dopadů na životní prostředí a lidské zdraví, což by mohly být důsledky nesprávné likvidace odpadů. Další podrobnosti si vyžádejte od místního úřadu nebo nejbližšího sběrného místa. Při nesprávné likvidaci tohoto druhu odpadu mohou být v souladu s národními předpisy uděleny pokuty.

Pro podnikové subjekty v zemích Evropské unie

Chcete-li likvidovat elektrická a elektronická zařízení, vyžádejte si potřebné informace od svého prodejce nebo dodavatele.

Likvidace v ostatních zemích mimo Evropskou unii

Tento symbol je platný v Evropské unii. Chcete-li tento výrobek zlikvidovat, vyžádejte si potřebné informace o správném způsobu likvidace od místních úřadů nebo od svého prodejce.

Tímto FAST CR, a.s. prohlašuje, že typ rádiového zařízení SLE 24S803B, SLE 24S830MB, SLE 24S841MBW, SLE 32QF860B, SLE 32S803B, SLE 32S810B, SLE 32S830MB, SLE 32S841BW, SLE 40FS804B, SLE 40FS811B, SLE 40QF860B, SLE 40FS841BWSLE 43FS804B, SLE 43Q871B, SLE 43QF860B, SLE 43US804B, SLE 50Q871B, SLE 50US804B, SLE 55Q871B, SLE 55US804B, SLE 65Q871B a SLE 65US804B je v souladu se směrnicí 2014/53/EU.

Změny v textu, designu a technických specifikací se mohou měnit bez předchozího upozornění a vyhrazujeme si právo na jejich změnu.

1.Vyberte dobré umístění pro televizi, na čistém místě, daleko od zdrojů tepla (slunce, radiátory, krby), rostlin (pyl, prach, voda) a země (nebezpečí úderů, prachu).

2.Na otvory v horní, boční nebo spodní části spotřebiče nepokládejte látku, papír nebo jiné materiály.

3.Po použití televizor vypněte (pokud to návod k obsluze výrobce nedoporučí, jak je tomu u OLED televizorů obvykle) a odpojte jej, pokud jej nebudete používat (pokud se jedná o OLED televizi, nechte ji zapnutou pohotovostní režim před odpojením)

4.Dálkový ovladač pečlivě skladujte, nevystavujte jej kapalinám a pravidelně kontrolujte stav baterií dálkového ovladače, aby nedošlo ke korozi kontaktů.

5.Po vypnutí a odpojení televizoru očistěte obrazovku měkkým suchým hadříkem a vyhněte se sprejům na sklo a jiným čisticím prostředkům pro domácnost.

Copyright © 2025, Fast ČR, a. s.

SENCOR®

CZ Záruční podmínky

Součástí balení tohoto výrobku není záruční list.

Prodávající poskytuje kupujícímu na výrobek záruku v trvání 24 měsíců od převzetí výrobku kupujícím. Záruka se poskytuje za dále uvedených podmínek. Záruka se vztahuje pouze na nové spotřební zboží prodané spotřebiteli pro běžné domácí použití. Práva z odpovědnosti za vady (reklamaci) může kupující uplatnit buď u prodávajícího, u kterého byl výrobek zakoupen nebo v níže uvedeném autorizovaném servisu. Kupující je povinen reklamaci uplatnit bez zbytečného odkladu, aby nedocházelo ke zhoršení vady, nejpozději však do konce záruční doby. Kupující je povinen poskytnout při reklamaci součinnost nutnou pro ověření existence reklamované vady. Do reklamačního řízení se přijímá pouze kompletní a z důvodů dodržení hygienických předpisů neznečištěný výrobek. V případě oprávněné reklamace se záruční doba prodlužuje o dobu od okamžiku uplatnění reklamace do okamžiku převzetí opraveného výrobku kupujícím nebo okamžiku, kdy je kupující po skončení opravy povinen výrobek převzít. Kupující je povinen prokázat svá práva reklamovat (doklad o zakoupení výrobku, záruční list, doklad o uvedení výrobku do provozu).

Záruka se nevztahuje zejména na:

- vady, na které byla poskytnuta sleva;
- opotřebení a poškození vzniklé běžným užíváním výrobku;
- poškození výrobku v důsledku neodborné či nesprávné instalace, použití výrobku v rozporu s návodem k použití, platnými právními předpisy a obecně známými a obvyklými způsoby používání, v důsledku použití výrobku k jinému účelu, než ke kterému je určen;
- poškození výrobku v důsledku zanedbané nebo nesprávné údržby;
- poškození výrobku způsobené jeho znečištěním, nehodou a zásahem vyšší moci (živelná událost, požár, vniknutí vody);
- vady funkčnosti výrobku způsobené nevhodnou kvalitou signálu, rušivým elektromagnetickým polem apod. mechanické poškození výrobku (např. ulomení knoflíku, pád);
- poškození způsobené použitím nevhodných médií, náplní, spotřebního materiálu (baterie) nebo nevhodnými provozními podmínkami (např. vysoké okolní teploty, vysoká vlhkost prostředí, otřesy);
- poškození, úpravu nebo jiný zásah do výrobku provedený neoprávněnou nebo neautorizovanou osobou (servisem);
- případy, kdy kupující při reklamaci neprokáže oprávněnost svých práv (kdy a kde reklamovaný výrobek zakoupil);
- případy, kdy se údaje v předložených dokladech liší od údajů uvedených na výrobku;
- případy, kdy reklamovaný výrobek nelze ztotožnit s výrobkem uvedeným v dokladech, kterými kupující prokazuje svá práva reklamovat (např. poškození výrobního čísla nebo záruční plomba přístroje, přepisované údaje v dokladech).

Výrobce:
FAST ČR, a.s., U Sanitasu 1621, 251 01 Říčany, Česká republika
info@sencor.com

Servisní střediska:
FAST ČR, a.s., Technická 1701, 251 01 Říčany, Česká republika, tel: 323 204 120
FAST ČR, a.s., areál GLP Park Brno Holubice, Holubice 552, 683 51 Holubice, tel: 531 010 295

Aktuální seznam servisních středisek pro ČR naleznete na **www.sencor.cz**.
E-mail: servis.praha@fastcr.cz

Originální znění návodu je v českém jazyce, další jazykové mutace jsou tvořeny příslušným překladem.

Copyright © 2025, Fast ČR, a. s.

1. Bezpečnostné inštrukcie

Ak chcete výrobok správne používať, prečítajte si pozorne tento návod na použitie a uschovajte ho na neskoršie nahliadnutie. Pokiaľ budete prístroj odovzdávať (predávať: ďalšej osobe, odovzdajte spoločne s prístrojom všetku dokumentáciu, vrátane tohto návodu.

Symbol blesku v rovnostrannom trojuholníku upozorňuje, že vnútri tohto prístroja sa nachádza nebezpečné napätie, ktoré predstavuje riziko úrazu elektrickým prúdom.

Symbol výkričníka v rovnoramennom trojuholníku upozorňuje na dôležité prevádzkové a servisné pokyny v dokumentácii sprevádzajúcej prístroj

UPOZORNENIE

RIZIKO ÚRAZU ELEKTRICKÝM PRÚDOM - NEOTVÁRAŤ!

NA ZNÍŽENIE RIZIKA ÚRAZU ELEKTRICKÝM PRÚDOM NEODOBERAJTE KRYT (ALEBO ZADNÚ STRANU). VNÚTRI PRÍSTROJA NIE SÚ ŽIADNE DIELY VYMENITEĽNÉ POUŽÍVATEĽOM. S OPRAVAMI SA OBRÁŤTE NA AUTORIZOVANÝ SERVIS.

VAROVANIE:
Aby ste predišli riziku požiaru alebo úrazu elektrickým prúdom, nevystavujte tento prístroj dažďu alebo vlhku. Batérie sa nesmú vystavovať nadmernému teplu, napríklad slnečnému svitu, ohňu a podobne.

Tento symbol označuje, že prístroj má dvojitú izoláciu medzi nebezpečným napätím zo siete a časťami dostupnými pre používateľa. V prípade servisu používajte iba identické náhradné diely.

- Neponechávajte statický obraz na LCD paneli viac než 2 hodiny. Mohlo by dôjsť k poškodeniu panela.
- LCD zobrazovače sú vyrobené použitím vysoko presnej technológie tak, aby vám poskytli jemné detaily obrazu. Čas od času sa na obrazovke môže objaviť niekoľko neaktívnych bodov ako stály bod červenej, modrej, zelenej alebo čiernej farby (až do 0,001 % celkového počtu bodov zobrazovača). Toto nijak neovplyvňuje vlastnosti a výkonnosť vášho telefónu.

Pred použitím si prečítajte podrobné bezpečnostné informácie v úplnej používateľskej príručke dostupnej na webových stránkach www.sencor.com

Copyright © 2025, Fast ČR, a. s.

2. Inštalácia stojančeka

Na pripevnenie stojana použite dodané alebo odporúčané skrutky. Uistite sa, že sú podpery správne pripojené, aby bol televízor stabilný. Potom pripojte televízor k elektrickej sieti.

Model: SLE XX803B, SLE XX804B a SLE XX830MB, SLE XX810B, SLE XX811B

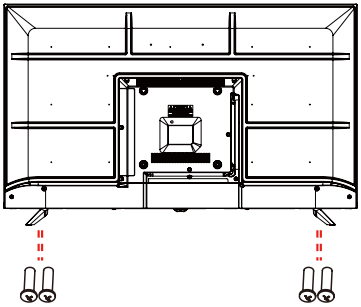

Model: SLE XX860B a SLE XX841BW , SLE XX841MBW

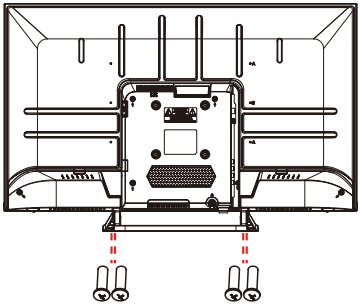

Model: SLE XX871B

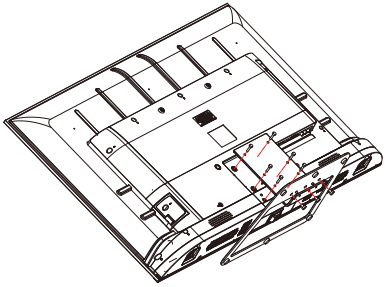

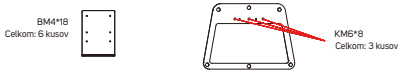

3. Napájanie televízora

Na napájanie TV môžete použiť buď striedavú sieť AC 100 – 240 V~, alebo 12 V napájanie. Zapojte VŽDY len JEDEN kábel. Pred zapojením druhého spôsobu TV vypnite a odpojte predchádzajúci kábel. Nepoužívajte záložné zdroje.

Pokyny pre 12-V napájací zdroj (ak je k dispozícii):
Môžete použiť dodaný CL autoadaptér pre palubné 12 V zásuvky s vymeniteľnou trubičkovou poistkou a napájacím súosovým konektorom (5,5/2,1 mm). Udržujte vždy čisté kontakty a mäkké ohyby prívodného kábla bez nebezpečenstva jeho „zlomenia". Zabezpečte správne napájacie napätie v rozsahu 11 – 14,4 V. Pamätajte, že dlhodobo zapnutý TV môže vybiť batériu až do stavu, že batéria nebude schopná napr. naštartovať automobil.

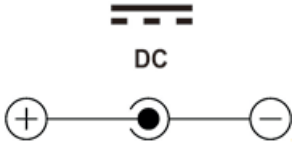

4. Vloženie batérií

Otvorte kryt priestoru pre batérie. Vložte do základného (infračerveného) diaľkového ovládača dve batérie AAA. Nasaďte kryt späť.
Vložte do ovládača Magic (iba UHD a QLED modely) dve batérie AA.

Copyright © 2025, Fast ČR, a. s.

5. TV konektory

SLE XX803B, SLE XX804B, SLE XX830MB a SLE XX860B , SLE XX810B, SLE XX811B, SLE XX841BW, SLE XX841MBW

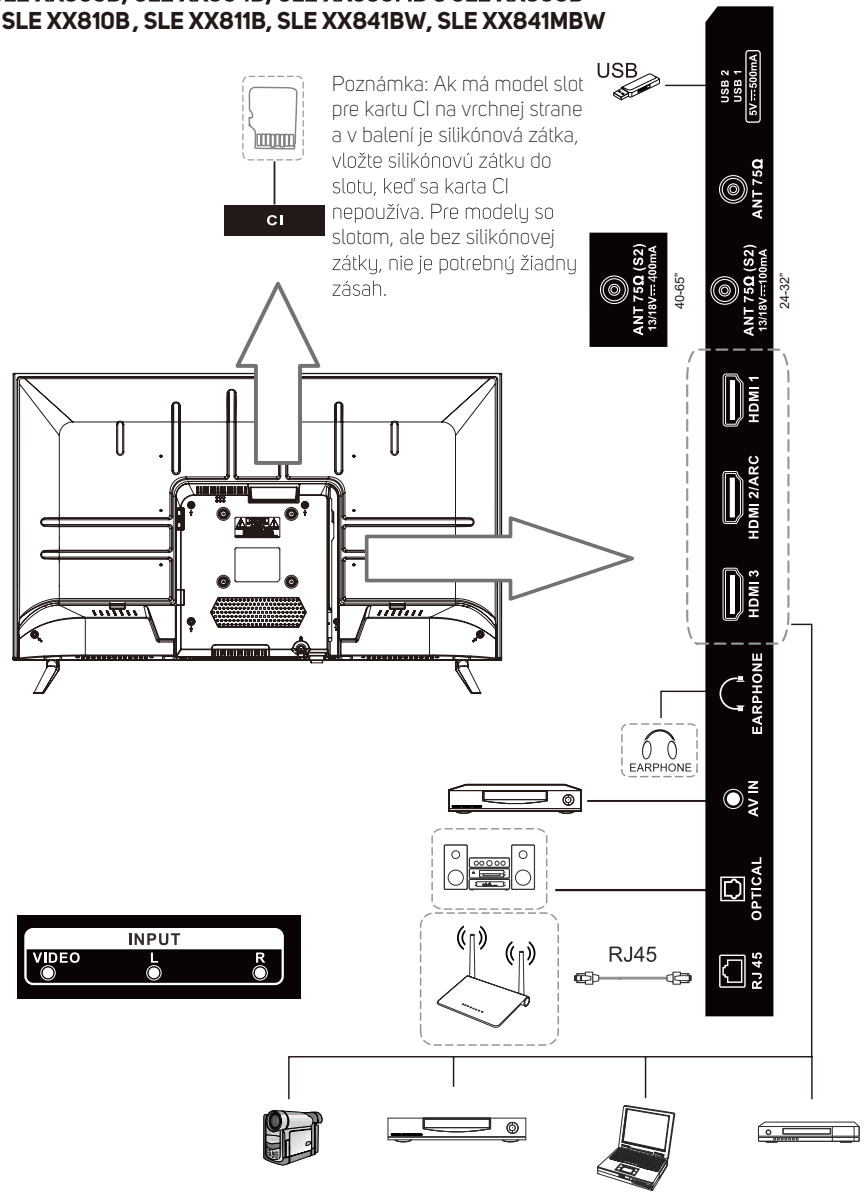

Poznámka: Ak má model slot pre kartu CI na vrchnej strane a v balení je silikónová zátka, vložte silikónovú zátku do slotu, keď sa karta CI nepoužíva. Pre modely so slotom, ale bez silikónovej zátky, nie je potrebný žiadny zásah.

Copyright © 2025, Fast ČR, a. s.

SLE XX871B

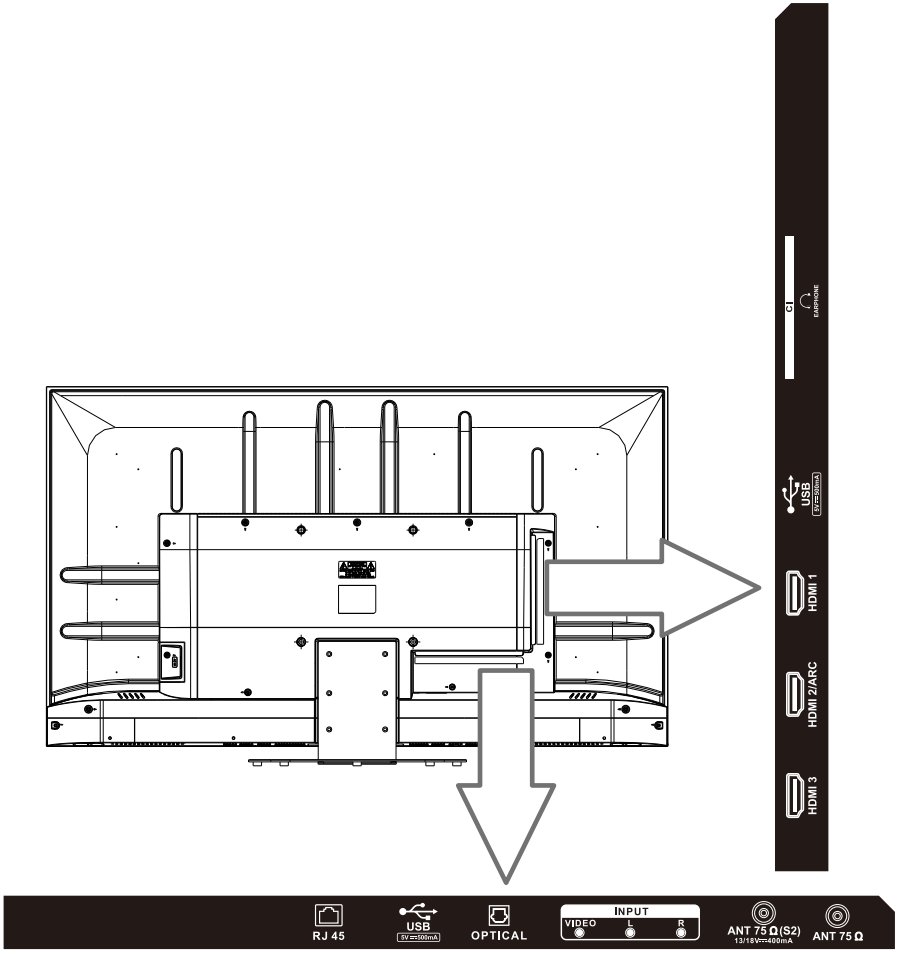

Copyright © 2025, Fast ČR, a. s.

6. Dialkový ovládač

⏻: zapnutie/vypnutie.
: Vyberie vstupný zdroj.
INFO : Zobraziť informácie o programe.
: Titulky.
SAP: Jazyk zvuku.
: Vstúpi do ponuky Rýchle nastavenia.
0-9: Tlačidlo na výber čísla.
GUIDE: Môžete skontrolovať program.
··· : Zobrazuje d'alšie tlačidlá na dial'kovom ovládači.
: Nastavenie hlasitosti.
: Prepínanie kanálu.
: Stlmí zvuk.
: Vyhl'adávanie.
TV: Prepnutie na TV
: Zobrazí ponuku Home.
NETFLIX : spustí NETFLIX.
Prime video : spustí prime video.
Disney+ : spustí disney
LG Channels :spustí lg channels
△▽◁▷ : Tlačidlá DOPRAVA/DOL'AVA NAHOR/NADOL na navigáciu v ponukách na obrazovke.
◎: Vyberte aktuálnu možnosť, ktorá je zvýraznená.
: Prejdite na predchádzajúci krok.
: Všetky služby ukončené.
LIST : Zoznam kanálov.
: Nahrávanie
:zastavenie
: Späť
: Prehrávanie
: pozastavenie
: Rýchly posun vpred
: Zodpovedá rôznym farebným funkciám v menu alebo teletextu.

Copyright © 2025, Fast ČR, a. s.

⏻	: ZAPNUTIE/VYPNUTIE TELEVÍZORA
	: ZAPNUTIE/VYPNUTIE SET-TOP BOXU
1 – 9	: numerické tlačidlá
–/ LIST	: Vstup / Zoznam kanálov
QUICK ACCESS	: Krátke stlačenie: Numerické tlačidlo / Podržanie: Rýchly prístup
• • • AD/SAP	: Krátke stlačenie: Zobrazenie obrazovky diaľkového ovládania / Podržanie: Zvukový popis
🔇:	: Stlmenie zvuku.
🔊	: Nastavenie úrovne hlasitosti.
	: Umožňuje zmeniť kanál.
🎤	: Aktivácia rozpoznávania hlasu (Aktivačný prvok rozpoznávania hlasu)
🏠	: Zobrazenie domovskej ponuky.
⚙	: Otvorenie ponuky Quick Settings (Rýchle nastavenia).
KOLIESKO NAHOR	: Pretočenie stránky hore / Prechod na vyššiu úroveň kanálu
STLAČENIE KOLIESKA	: Potvrdenie
KOLIESKO DOLE	: Pretočenie stránky dole / Prechod na nižšiu úroveň kanálu
△▽◁▷	: Tlačidlá so šípkami VPRAVO/ VĽAVO/NAHOR/DOLE na prechádzanie ponukami na obrazovke.
↩	: Návrat späť.
GUIDE	: Umožňuje kontrolu programov.
	: Voľba vstupného zdroja.
MOVIES	: Zobrazenie filmov.
▷	: Prehrávanie.
❚❚	: Pauza.
◻	: Spustenie funkcie živého prehrávania.
NETFLIX	: prechod k službe Netflix.
prime video	: prechod k službe Prime video.
	: Tlačidlá zodpovedajúce rôznym farebne označeným funkciám v ponuke alebo v teletexte.

Označenie a polohy tlačidiel diaľkového ovládača sa môžu líšiť v závislosti od modelu.

Copyright © 2025, Fast ČR, a. s.

7. Ovládanie na TV

Model SLE XX803B, SLE XX804B a SLE XX830MB, SLE XX810B SLE XX811B

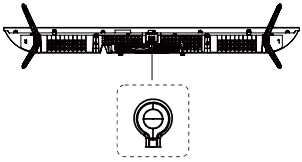

: Zapnutie/vypnutie TV

Model SLE XX860B a SLE XX871B , SLE XX841BW, SLE XX841MBW

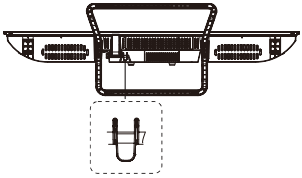

: Zapnutie/vypnutie TV

8. Po prvom zapnutí televízora

Po prvom zapnutí televízora sa zobrazí uvítacia obrazovka, kde môžete vybrať svoj jazyk a krajinu, Ďalej vyberte zdroj signálu a vykonajte počiatočné ladenie podľa pokynov na obrazovke.

9. Priložené príslušenstvo

- Základný diaľkový ovládač
- Rýchly sprievodca
- 2 batérie AAA
- Stojan a upevňovacie skrutky
- Magický diaľkový ovládač s batériami (v prípade UHD a QLED modelov).

10. Prehrávanie z diskov USB

Pripojte USB zariadenie. Stlačte tlačidlo HOME na diaľkovom ovládači. Spustite aplikáciu Photo & Video, Vyberte požadované úložné zariadenie. Zvoľte a zobrazte požadovanú fotografiu alebo video, kompatibilita so všetkými zariadeniami USB nie je zaručená. Použite súborový systém -AT32/NTFS, jeden oddiel, bez ochrany. Formátovanie nevratne zmaže všetok obsah pamäťového zariadenia! Najprv vyskúšajte rýchlosť a spoľahlivosť každého zariadenia USB. Pri neuspokojivom výsledku ich vymeňte za iné, najmä rýchlejšie. Rýchlosť pamäťového zariadenia USB je základným predpokladom spoľahlivého záznamu a časového posunu.

Podporované formáty USB

Video: AVI, MP4, MPG, MKV, MOV, DAT, VOB
Audio: MP3, WAV, OGG, FLAC
Obrázky: JPEG, JPG, PNG

11. Pripojte zdroj energie (ktorákoľvek možnosť)

1. Pripojte napájací kábel v tvare 8 do vstupu AC na televízore, a druhý koniec pripojte do zásuvky AC 100 – 240 V~.
2. Pripojte jeden koniec nabíjačky do auta do konektora vstupu DC na televízore, a druhý koniec pripojte k zdroju DC 12 V. Keď sa LED indikátor rozsvieti na červeno, je televízor v pohotovostnom režime.

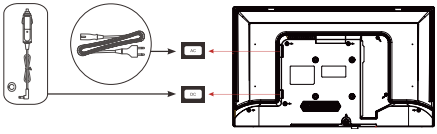

12. Úplné znenie návodu na obsluhu

Návod na obsluhu v úplnom znení je k dispozícii na adrese www.sencor.com alebo priamo v televízore.

Bluetooth	Verzia	5.0
	Maximálny výkon vysielača	100 mW pri 2,4 GHz – 2,4835 GHz
WiFi	Pásmo	2,4 a 5 GHz

Copyright © 2025, Fast ČR, a. s.

POKYNY A INFORMÁCIE O ZAOBCHÁDZANÍ S POUŽITÝM OBALOM

Použitý obalový materiál odložte na miesto určené obcou na ukladanie odpadu.

LIKVIDÁCIA POUŽITÝCH ELEKTRICKÝCH A ELEKTRONICKÝCH ZARIADENÍ

Tento symbol na produktoch alebo v sprievodných dokumentoch znamená, že použité elektrické a elektronické výrobky sa nesmú pridať do bežného komunálneho odpadu. S cieľom zaistiť správnu likvidáciu, obnovu a recykláciu odovzdajte tieto výrobky na určené zberné miesta. Alternatívne v niektorých krajinách Európskej únie alebo iných európskych krajinách môžete vrátiť svoje výrobky miestnemu predajcovi pri kúpe ekvivalentného nového produktu. Správnou likvidáciou tohto produktu pomôžete zachovať cenné prírodné zdroje a napomáhate prevencii potenciálnych negatívnych dopadov na životné prostredie a ľudské zdravie, čo by mohli byť dôsledky nesprávnej likvidácie odpadov. Ďalšie podrobnosti si vyžiadajte od miestneho úradu alebo najbližšieho zberného miesta. Pri nesprávnej likvidácii tohto druhu odpadu sa môžu v súlade s národnými predpismi udeliť pokuty.

Pre podnikové subjekty v krajinách Európskej únie

Ak chcete likvidovať elektrické a elektronické zariadenia, vyžiadajte si potrebné informácie od svojho predajcu alebo dodávateľa.

Likvidácia v ostatných krajinách mimo Európskej únie

Tento symbol je platný v Európskej únii. Ak chcete tento výrobok zlikvidovať, vyžiadajte si potrebné informácie o správnom spôsobe likvidácie od miestnych úradov alebo od svojho predajcu.

Týmto FAST CR, a.s. vyhlasuje, že typ rádiového zariadenia SLE 24S803B, SLE 24S830MB, SLE 24S841MBW, SLE 32QF860B, SLE 32S803B, SLE 32S810B, SLE 32S830MB, SLE 32S841BW, SLE 40FS804B, SLE 40FS811B, SLE 40QF860B, SLE 40FS841BW, SLE 43FS804B, SLE 43Q871B, SLE 43QF860B, SLE 43US804B, SLE 50Q871B, SLE 50US804B, SLE 55Q871B, SLE 55US804B, SLE 65Q871B a SLE 65US804B je v súlade so smernicou 2014/53/EÚ.

Zmeny v texte, dizajne a technických špecifikáciách sa môžu meniť bez predchádzajúceho upozornenia a vyhradzujeme si právo na ich zmenu.

1.Vyberte si dobré miesto pre televízor, na čistom mieste, ďaleko od zdrojov tepla (slnko, radiátory, krby), rastlín (peľ, prach, voda) a zeme (nebezpečenstvo úderov, prach).

2.Na otvory v hornej, bočnej alebo spodnej časti spotrebiča neklaďte látku, papier ani iné materiály.

3.Po použití televízor vypnite (pokiaľ návod na obsluhu od výrobcu neodporúča, ako to býva pri OLED televízoroch) a odpojte ho, ak ho nebudete používať (ak ide o OLED televízor, nechajte ho zapnutý, pohotovostný režim pred odpojením)

4.Diaľkový ovládač starostlivo skladujte, nevystavujte ho kvapalinám a pravidelne kontrolujte stav batérií diaľkového ovládača, aby ste zabránili korózii kontaktov.

5.Po vypnutí a odpojení televízora vyčistite obrazovku mäkkou suchou handričkou a vyhýbajte sa sprejom na sklo a iným domácim čistiacim prostriedkom.

Copyright © 2025, Fast ČR, a. s.

SENCOR®

SK Záručné podmienky

Záručný list nie je súčasťou balenia zariadenia.

Predávajúci poskytuje kupujúcemu na výrobok 24 mesiacov záruku od jeho prevzatia kupujúcim. Záruka sa poskytuje ďalej za nižšie uvedených podmienok. Záruka sa vzťahuje iba na spotrebný tovar predaný spotrebiteľovi na bežné domáce použitie. Práva zo zodpovednosti za chyby (reklamácie) môže kupujúci uplatniť buď u predávajúceho, u ktorého bol výrobok zakúpený alebo v nižšie uvedenom autorizovanom servise. Kupujúci je povinný reklamáciu uplatniť bez zbytočného odkladu, aby nedochádzalo ku zhoršeniu chyby, najneskôr však do konca záručnej doby. Kupujúci je povinný pri reklamácii spolupracovať pri overení existencie reklamovanej chyby. Do reklamačného procesu sa prijíma iba kompletný a z dôvodu dodržania hygienických predpisov neznečistený výrobok. V prípade oprávnenej reklamácie sa záručná doba predlžuje o dobu od okamžiku uplatnenia reklamácie do okamžiku prevzatia opraveného výrobku kupujúcim, kedy je kupujúci po skončení opravy povinný výrobok prevziať. Kupujúci je povinný preukázať svoje práva reklamovať (doklad o zakúpení výrobku, záručný list, doklad o uvedení výrobku do prevádzky).

Záruka sa nevzťahuje na:

- chyby, na ktoré boli poskytnuté zľavy;
- opotrebenia a poškodenia vzniknuté bežným užívaním výrobku;
- poškodenie výrobku v dôsledku neodbornej či nesprávnej inštalácie, použitie výrobku v rozpore s návodom na použitie s platnými právnymi predpismi a všeobecne známymi a obvyklými spôsobmi používania, v dôsledku použitia výrobku za iným účelom, než na ktorý je určený;
- poškodenie výrobku v dôsledku zanedbanej alebo nesprávnej údržby;
- poškodenie výrobku spôsobené jeho znečistením, nehodou a zásahom vyššej moci (živelná udalosť, požiar, vniknutie vody);
- chyby funkčnosti výrobku spôsobené nevhodnou kvalitou signálu, rušivým elektromagnetickým poľom a pod.;
- mechanické poškodenie výrobku (napr. zlomenie gombíka, pád);
- poškodenie spôsobené použitím nevhodných médií, náplní, spotrebného materiálu (batérie) alebo nevhodnými prevádzkovými podmienkami (napr. vysoké teploty v okolí, vysoká vlhkosť prostredia, otrasy);
- poškodenie, úpravu alebo iný zásah do výrobku spôsobený neoprávnenou alebo neautorizovanou osobou (servisom) prípady, keď kupujúci pri reklamácii nepreukáže oprávnenosť svojich práv (kedy a kde reklamovaný výrobok zakúpil);
- prípady, keď sa údaje v predložených dokladoch líšia od údajov uvedených na výrobku;
- prípady, keď reklamovaný výrobok sa nestotožňuje s výrobkom uvedeným v dokladoch, ktorými kupujúci preukazuje svoje práva reklamovať (napr. poškodenie výrobného čísla alebo záručnej plomby prístroja, prepisované údaje v dokladoch).

Adresa výrobcu:
FAST ČR, a.s., U Sanitasu 1621, Říčany 251 01, Česká republika
info@sencor.com

Distributor:
FAST PLUS a.s., Vlčie hrdlo 324/90, 821 07 Bratislava, tel: +421 249 105 890

Servisné stredisko:
FAST PLUS, a.s., Šášovské Podhradie – Píla 214, 965 01 Žiar nad Hronom, tel: +421 249 105 853,
e-mail: servis@fastplus.sk

Pôvodná verzia príručky je v češtine, ostatné jazykové verzie sú príslušné preklady.

Copyright © 2025, Fast ČR, a. s.

1. Biztonsági útmutató

A termék rendeltetésszerű használatához figyelmesen olvassa el a teljes használat útmutatót. Az útmutatót őrizze meg később Elhasználásokhoz is. Amennyiben a készüléket másnak átadja vagy eladja, akkor a termékkel együtt a kísérő dokumentációt, tehát a használati útmutatót is adja át.

A „villám jel háromszögben" arra figyelmezteti, hogy a készülék belsejében veszélyes feszültség van, amely áramütést okozhat.

A „felkiáltójel háromszögben" a készülékhez mellékelt útmutatóban a fontos üzemeltetési és karbantartási utasításokra hívja fel a figyelmét.

FIGYELMEZTETÉS

ÁRAMÜTÉS VESZÉLYE! NE NYISSA KI!

AZ ÁRAMÜTÉSVESZÉLY CSÖKKENTÉSE ÉRDEKÉBEN A BURKOLATOT (VAGY A HÁTLAPOT) NE SZERELJE LE. A KÉSZÜLÉK NEM TARTALMAZ OLYAN ALKATRÉSZEKET, AMELYEKET A FELHASZNÁL IS MEGJAVÍTHAT VAGY KICSERÉLHET. A KÉSZÜLÉK JAVÍTÁSÁT BÍZZA MÁRKASZERVIZRE.

FIGYELMEZTETÉS!
Az áramütések és tüzek megelőzése érdekében a készüléket ne tegye ki eső és nedvesség hatásának. Az elemeket ne tegye ki magas hőmérséklet hatásának pl. azt ne tegye napsütötte helyre, vagy nyílt láng közelébe.

Ez a jel azt mutatja, hogy a készülék a veszélyes hálózati Feszültség és a Felhasználó által érintett részek között dupla szigeteléssel rendelkezik. Javíttatás esetén kizárólag az eredetivel azonos pótalkatrészeket használjon.

- Állóképeket 2 óránál hosszabb ideig ne jelenítsen meg az LCD képernyőn. Ez a készülék maradandó sérülését okozhatja.
- A jelen készülék LCD panelje precíz technológiával készült, a képet finom részletekkel és élethű színekkel adja vissza. Rendkívül ritkán előfordulhat, hogy a képernyőn nem változó piros, zöld, kék, fekete pont formájában valamilyen pixelhiba jelentkezik (a képpontok számának a 0,001 %-a alatt). Ez azonban nem befolyásolja a tévékészülék tulajdonságait és teljesítményét.

A készülék használatba vétele elölt olvassa el a teljes használati útmutatót és a biztonság előírásokat. A dokumentumokat a www.sencor. com weblapon találja meg.

Copyright © 2025, Fast ČR, a. s.

2. A lábak szerelése

A lábak szereléséhez a mellékelt, vagy az ajánlott csavarokat használja. Ügyeljen a lábak helyes felszerelésére és a tévékészülék stabilitására.
A tévékészüléket csatlakoztassa az elektromos hálózathoz.

Modell: SLE XX803B, SLE XX804B és SLE XX830MB , SLE XX810B , SLE XX811B

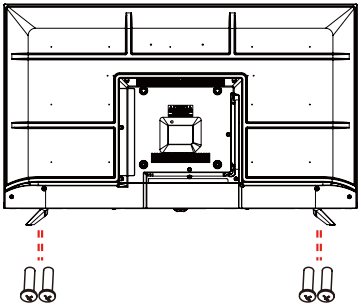

Modell: SLE XX860B és SLE XX841BW , SLE XX841MBW

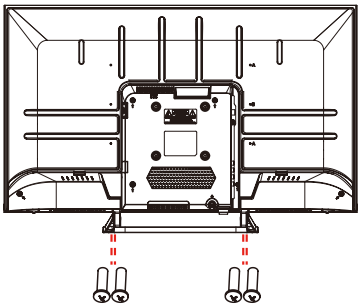

Modell: SLE XX871B

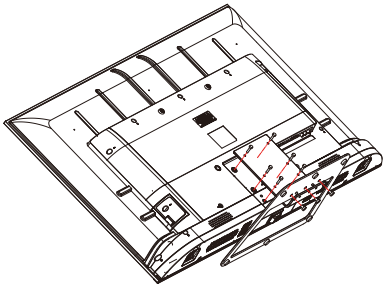

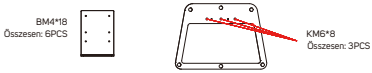

3. A televízió tápellátása

A TV tápellátására használhat 100-240 V~ váltóáramú hálózatot vagy 12 V tápellátást. MINDIG csak EGY kábelt csatlakoztasson. Mielőtt a második módszert csatlakoztatná, kapcsolja ki a TV-t, és húzza ki az előző kábelt. Ne használjon tartalék tápforrásokat.

Utasítások 12 V tápforráshoz (ha rendelkezésre áll):
A mellékelt CL autós adaptert használhatja a 12 V-os fedélzeti aljzatokhoz cserélhető csőbiztosítékkal és koaxiális tápcsatlakozóval (5,5/2,1 mm). Mindig tartsa tisztán a tápkábel érintkezőit és puha íveit, anélkül, hogy fennállna a „törés" veszélye. Ügyeljen arra, hogy a megfelelő tápfeszültség a 11-14,4 V tartományban legyen. Ne feledje, hogy a hosszabb ideig bekapcsolt TV-készülék olyan mértékben lemerítheti az akkumulátort, hogy az akkumulátor például nem tud beindítani pl. egy autót.

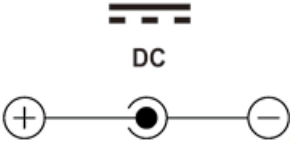

4. Az elem behelyezése

Vegye le az elemtartó fedelét. Tegyen az alap (infravörös) távirányítóba két AAA típusú elemet. A fedelet tegye vissza. Tegyen be két AA elemet a Magic távirányítóba (csak az UHD és QLED modelleknél).

Copyright © 2025, Fast ČR, a. s.

5. TV csatlakozók

SLE XX803B, SLE XX804B, SLE XX830MB és SLE XX860B , SLE XX810B, SLE XX811B, SLE XX841BW, SLE XX841MBW

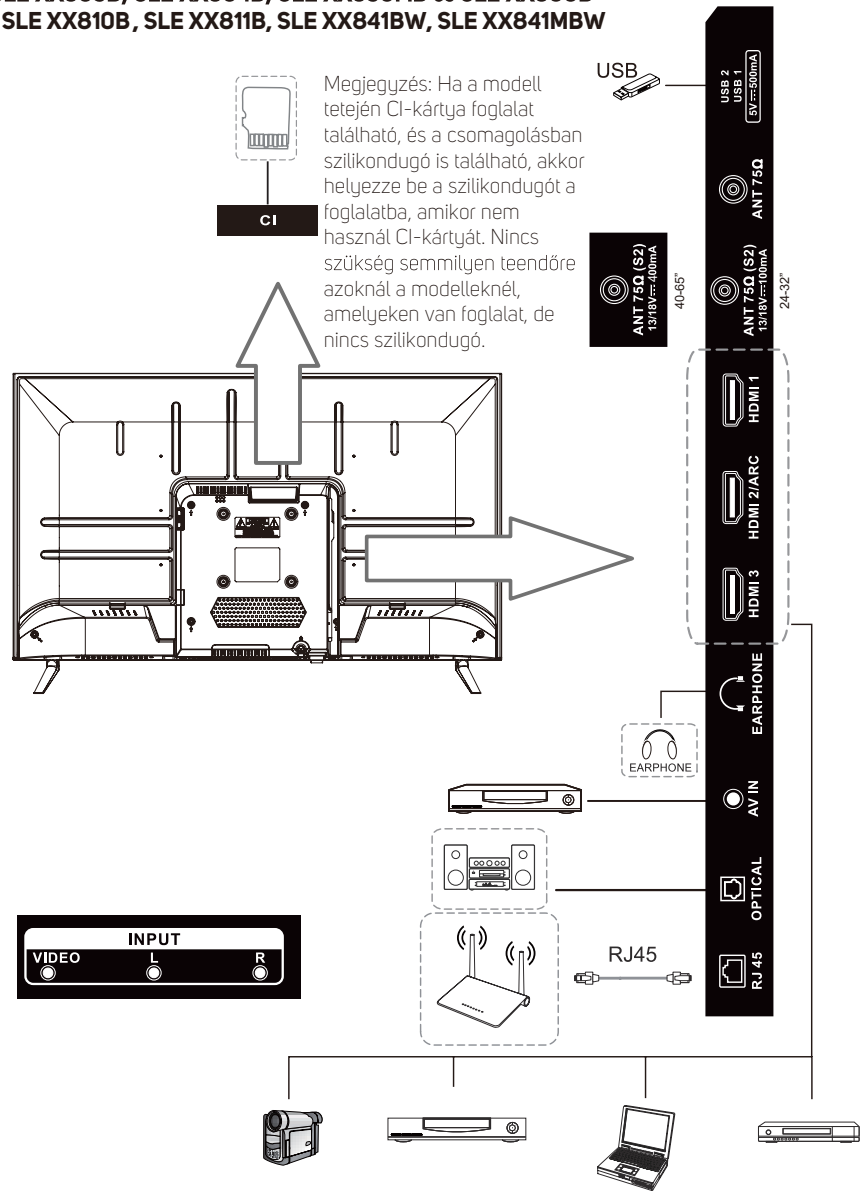

Copyright © 2025, Fast ČR, a. s.

SLE XX871B

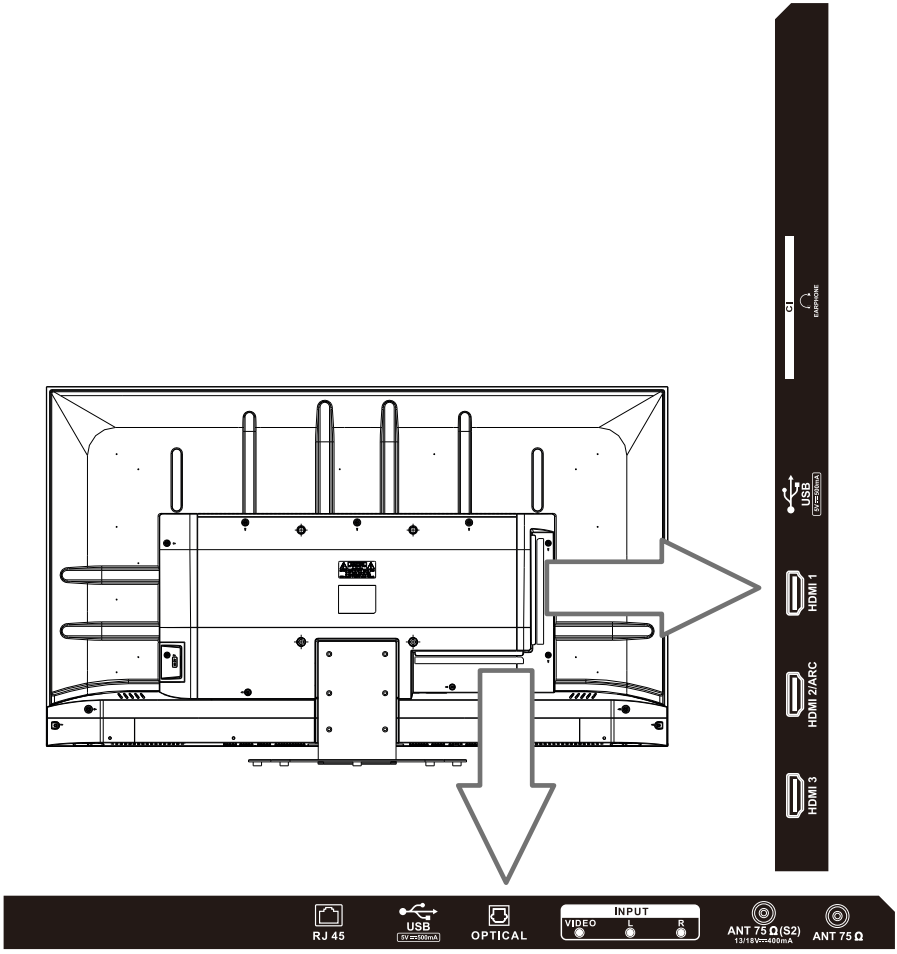

Copyright © 2025, Fast ČR, a. s.

6. Távirányító

: be- és kikapcsolás.
: Bemeneti forrás kiválasztása.
INFO : Műsorinformációk megjelenítése.
: Felirat.
SAP: Hang nyelve.
: Belép a Gyorsbeállítások menübe.
0-9: Számválasztó gomb.
GUIDE: A programot ellenőrizheti.
··· : Megjeleníti a távirányító további gombjait.
: Hangerő beállítása.
: csatornaváltás.
: Elnémítja a hangot.
: keresés.
TV: TV kiválasztása.
: Megjeleníti a Főmenüt.
NETFLIX : NETFLIX bekapcsolása.
Prime video : prime video bekapcsolása.
Disney+ : disney bekapcsolása.
LG Channels : lg channels bekapcsolása.
△▽◁▷ : JOBBRA/BALRA FEL/LE gombokkal navigálhat a képernyőmenükben.
: Válassza ki a kiemelt opciót.
: Ugrás az előző lépésre.
: Minden szolgáltatás leállítva.
LIST : csatorna lista.
: rögzítése.
: leállítása
: Visszacsatolás
: Program lejátszása
: szüneteltetése
: Gyors előre
: Megfelel a menü vagy a teletext különböző színfunkcióinak.

Copyright © 2025, Fast ČR, a. s.

⏻	: TV-KÉSZÜLÉK BE-/ KIKAPCSOLÁSA
	: SET-TOP BOX BE-/ KIKAPCSOLÁSA
1-9	: számgombok
–/ LIST	: Bemenet/Csatornalista
QUICK ACCESS	: Rövid megnyomás: Számgomb/Nyomva tartás: Gyors hozzáférés
• • • AD/SAP	: Rövid megnyomás: Távirányítás képernyő megjelenítése/Tartás: Hang leírás
🔇:	: Elnémítás.
	: Hangerőszint beállítása.
	: Lehetővé teszi a csatornaváltást.
	: Hangfelismerés aktiválása (Hangfelismerés aktiváló elem)
	: Kezdő menü megjelenítése.
	: Quick Settings (Gyorsbeállítások) menü megnyitása.
KERÉK FEL	: Lapozás felfelé/Váltás magasabb csatornaszintre
KERÉK MEGNYOMÁSA	: Jóváhagyás
KERÉK LE	: Lapozás lefelé/Váltás alacsonyabb csatornaszintre
△▽◁▷	: Gombok JOBBRA/ BALRA/FEL/LE nyilakkal a képernyőmenüben való lépegetéshez.
	: Visszalépés.
GUIDE	: Lehetővé teszi a csatornák ellenőrzését.
	: Bemeneti jelforrás kiválasztása.
MOVIES	: Filmek megjelenítése.
▷	: Lejátszás.
❚❚	: Szünet.
□	: Élő lejátszás funkció indítása.
NETFLIX	: ugrás Netflix szolgáltatásra.
prime video	: ugrás prime video szolgáltatásra.
	: Különböző színkódolt funkcióknak megfelelő gombok a menüben vagy a teletextben.

A távirányító gombjainak címkéi és elhelyezkedése a típustól függően változhat.

Copyright © 2025, Fast ČR, a. s.

7. A tévékészülék működtetése

Modell SLE XX803B, SLE XX804B és SLE XX830MB, SLE XX810B SLE XX811B

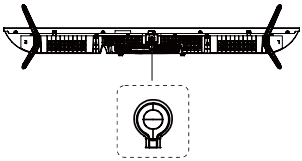

: TV be- és kikapcsolása.

Modell SLE XX860B és SLE XX871B , SLE XX841BW, SLE XX841MBW

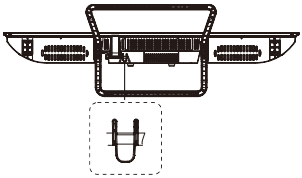

: TV be- és kikapcsolása.

8. A tévékészülék első bekapcsolása után

A tévékészülék első bekapcsolása után megjelenik egy üdvözlő képernyő, amelyen nyelvet és országot választhat. Választhat jelforrást is, valamint végrehajthatja az indítási hangolást a képernyő utasításait követve.

9. Mellékelt tartozékok

- Hagyományos távirányító
- Gyors útmutató
- 2 db AAA típusú elem
- Lábak és rögzítő csavarok
- Varázstávirányító elemekkel (UHD és QLED modellek esetében).

10. Lejátszás USB memóriáról

A készülékhez csatlakoztasson USB memóriaeszközt. Nyomja meg a HOME gombot a távirányítón. Indítsa el a Photo & Video alkalmazást. Válassza ki a memóriaeszközt. Jelölje ki a kívánt fényképet vagy filmet. Az összes USB eszközökkel nem garantált a kompatibilitás. Használjon FAT32/NTFS fájlrendszert, egy szakaszt, védelem nélkül. A formázás visszavonhatatlan módon töröl minden adatot a memória eszközről! Minden USB eszközt próbáljon ki (elsősorban az adatátviteli sebességet és felvétel megbízhatóságát). Amennyiben nem éri el a kívánt eredményt, akkor használjon másik memóriát. A felvétel és az időeltolás funkció megbízható működéséhez nagysebességű USB memóriára van szükség.

Támogatott USB formátumok

Videó: AVI, MP4, MPG, MKV, MOV, DAT, VOB
Audió: MP3, WAV, OGG, FLAC
kép: JPEG, JPG, PNG

11. Csatlakoztassa az energiaforrást (bármilyen opció)

1. Csatlakoztassa a 8-as alakú tápkábelt a TV-készülék AC bemenetéhez, a másik végét pedig egy 100–240 V-os AC aljzathoz.
2. Csatlakoztassa az autós töltő egyik végét a TV egyenáramú (DC) bemeneti aljzatához, a másik végét pedig DC 12 V-os tápforráshoz. Amikor a LED jelzőfény pirosra vált, a TV készenléti üzemmódban van.

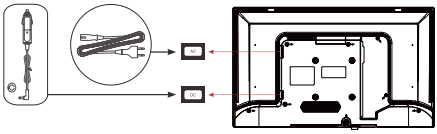

12. Teljes használati útmutató

A használati útmutató teljes változatát a www. sencor.com weblapon vagy a tévékészülékben találja meg

Bluetooth	Verzió	5.0
	Az adó maximális teljesítménye	100 mW 2,4 GHz – 2,4835 GHz mellett
WiFi	Hullámsáv	2,4 és 5 GHz

Copyright © 2025, Fast ČR, a. s.

A HASZNÁLT CSOMAGOLÓANYAGOKRA VONATKOZÓ UTASÍTÁSOK ÉS TÁJÉKOZTATÓ

A használt csomagolóanyagot adja le a helyi hulladékgyűjtő helyen.

HASZNÁLT ELEKTROMOS ÉS ELEKTRONIKUS KÉSZÜLÉKEK MEGSEMMISÍTÉSE

Ez a jelzés a terméken vagy a kísérő dokumentációban azt jelzi, hogy az elektromos vagy elektronikus termék nem dobható háztartási hulladék közé. A megfelelő megsemmisítéshez és újrafelhasználáshoz a terméket adja le a kijelölt gyűjtőhelyeken. Az EU országaiban, illetve más európai országokban a használt termékeket azonos új termék vásárlása esetén az eladás helyén is le lehet adni. A termék megfelelő módon történő megsemmisítésével segít megőrizni az értékes természeti erőforrásokat, és hozzájárul a nem megfelelő hulladék-megsemmisítés által okozott esetleges negatív környezeti és egészségügyi hatások megelőzéséhez. További részletekről érdeklődjön a helyi hatóságnál vagy a legközelebbi gyűjtőhelyen. Ezen hulladékfajta nem megfelelő megsemmisítése a nemzeti előírásokkal összhangban bírsággal sújtható.

Vállalkozások számára az Európai Unió országaiban

Elektromos és elektronikus berendezések megsemmisítésével kapcsolatban kérjen tájékoztatást eladójától vagy forgalmazójától.

Megsemmisítés Európai Unió országain kívül

Ez a jelzés az Európai Unióban érvényes. Ha meg akarja semmisíteni a terméket, a megfelelő megsemmisítésre vonatkozó információkat kérje a helyi hivataloktól vagy az eladójától.

A FAST CR, a.s. ezúton kijelenti, hogy a SLE 24S803B, SLE 24S830MB, SLE 24S841MBW, SLE 32QF860B, SLE 32S803B, SLE 32S810B, SLE 32S830MB, SLE 32S841BW, SLE 40FS804B, SLE 40FS811B, SLE 40QF860B, SLE 40FS841BW, SLE 43FS804B, SLE 43Q871B, SLE 43QF860B, SLE 43US804B, SLE 50Q871B, SLE 50US804B, SLE 55Q871B, SLE 55US804B, SLE 65Q871B és SLE 65US804B radiókészülek típus összhangban van a 2014/53/EU irányelvvel.

Változtatások a szövegben, a kivitelben és a műszaki jellemzőkben előzetes figyelmeztetés nélkül történhetnek, és fenntartjuk a változtatás jogát.

1.Válasszon megfelelő helyet a televíziónak, tiszta helyen, távol a hőforrásoktól (nap, radiátorok, kandallók), növényektől (pollen, por, víz) és a talajtól (ütésveszély, por).

2.Ne helyezzen ruhát, papírt vagy más anyagot a készülék tetején, oldalán vagy alján lévő nyílásokra.

3.Használat után kapcsolja ki a televíziót (hacsak a gyártó használati utasítása nem javasolja, mint általában az OLED televíziók esetében), és húzza ki a konnektorból, ha nem akarja használni (ha OLED televízióról van szó, hagyja bekapcsolva készenléti állapot, mielőtt kihúzná)

4.Óvatosan tárolja a távirányítót, ne tegye ki folyadéknak, és rendszeresen ellenőrizze a távirányító elemeinek állapotát, hogy elkerülje az érintkezők korrózióját.

5.Tisztítsa meg a képernyőt egy puha, száraz ruhával, miután kikapcsolta és kihúzta a televíziót, és kerülje az üvegspray-t és egyéb háztartási tisztítószereket.

Copyright © 2025, Fast ČR, a. s.

Jótállási jegy

1. A termék *gyártója és importőre*: **FAST ČR, a.s.** (U Sanitasu 1621, 25101 Říčany, Cseh Köztársaság, info@sencor.com)

2. A jótállási jegyen feltüntetett típusú és gyártási számú készülékre jogszabály alapján kötelező jótállás, vagy ennek hiányában a FAST HUNGARY Kft. (2310 Szigetszentmiklós, Kántor út 10.) mint a termék magyarországi forgalmazója által önkéntesen biztosított jótállás vonatkozik a jelen jótállási jegyen feltüntetetettek szerint. *A kötelező, illetve az önkéntes jótállásból eredő jogokat a fogyasztási cikk tulajdonosa érvényesítheti, feltéve, hogy fogyasztónak minősül.* A fogyasztó jogszabályból eredő jogait sem a kötelező, sem az önként vállalt jótállás nem érintik.

3. ***Jogszabály alapján kötelező jótállás fogyasztók számára***

3.1. Az egyes tartós fogyasztási cikkekre vonatkozó kötelező jótállásról szóló 151/2003. (IX.22.) Korm. rendelet értelmében a Polgári Törvénykönyv szerinti fogyasztó és vállalkozás közötti szerződés keretében eladott **új tartós fogyasztási cikkekre** kötelező jótállás vonatkozik. A tartós fogyasztási cikkek felsorolását a kötelező jótállás alá tartozó tartós fogyasztási cikkek körének meghatározásáról szóló 10/2024. (VI.28.) IM rendelet tartalmazza. A jótállási kötelezettség teljesítése azt a vállalkozást terheli, amelyet a fogyasztóval kötött szerződés a szerződés tárgyát képező szolgáltatás nyújtására kötelez.

A jótállás **időtartama**: **a)** 10.000,**-** Ft-ot elérő, de 250.000,**-** Ft-ot meg nem haladó eladási ár esetén **két év**,

b) 250.000,**-** Ft eladási ár felett **három év.**

3.2. A jótállási határidő a fogyasztási cikk fogyasztó részére történő átadása, vagy ha az üzembe helyezést a vállalkozás vagy annak megbízottja végzi, az üzembe helyezés napjával kezdődik. Ha a fogyasztó a fogyasztási cikket az átadástól számított hat hónapon túl helyezteti üzembe, akkor a jótállási határidő kezdő időpontja a fogyasztási cikk átadásának napja. A fogyasztási cikk kijavítása esetén a jótállás időtartama meghosszabbodik a javításra átadás napjától kezdve azzal az idővel, amely alatt a fogyasztó a fogyasztási cikket a hiba miatt rendeltetésszerűen nem használhatta.

3.3. A jótállási igény a jótállási jeggyel, vagy annak hiánya esetén a lenti 3.5. pont szerinti fizetési bizonylattal érvényesíthető. A jótállásból eredő jogok érvényesíthetőségének nem tehető feltételévé a fogyasztási cikk felbontott csomagolásának a fogyasztó általi visszaszolgáltatása.

3.4. A fogyasztó a jótállás iránti igényét választása szerint az árucikket a fogyasztónak értékesítő vállalkozás székhelyén, illetve bármely telephelyén, fióktelepén, továbbá a javítószolgálatként is működő FAST HUNGARY Kft.-nél közvetlenül is bejelentheti.

3.5. A jótállási jegy szabálytalan kiállítása vagy a jótállási jegy fogyasztó rendelkezésére bocsátásának elmaradása a jótállás érvényességét nem érinti. Jótállási jegy hiányában a fogyasztói szerződés megkötését bizonyítottnak kell tekinteni, ha a fogyasztó bemutatja a termék ellenértékének megfizetését hitelt érdemlően igazoló bizonylatot (az általános forgalmi adóról szóló törvény alapján kibocsátott számlát vagy nyugtát). Mindezek érdekében kérjük a tisztelt Vásárlókat, hogy őrizzék meg a fizetési bizonylatot is.

3.6. Hibás teljesítés, a jótállási időn belüli meghibásodás esetén a fogyasztó **-** választása szerint **-** (i) a hibás termék díjmentes kijavítását vagy kicserélését követelheti, kivéve, ha a választott igény teljesítése lehetetlen, vagy ha az a kötelezettnek másik jótállási igény teljesítésével összehasonlítva aránytalan többletköltséget eredményezne, figyelembe véve a szolgáltatott dolog hibátlan állapotban képviselt értékét, a szerződésszegés súlyát és a jótállási igény teljesítésével a fogyasztónak okozott érdeksérelmet; vagy (ii) a szerződésszegés súlyához igazodva megfelelő árleszállítást igényelhet, vagy elállhat a szerződéstől ha: a kötelezett a kijavítást vagy a kicserélést nem vállalata, vagy a termék szerződésszerűvé tételét a javítás vagy csere lehetetlen vagy aránytalan többletköltséget eredményező voltára hivatkozással megtagadta, vagy a körülményekből nyilvánvaló, hogy e kötelezettségének megfelelő észszerű határidőn belül, a fogyasztó érdekeit kímélve vagy a fogyasztónak okozott jelentős érdeksérelem nélkül nem tud eleget tenni, vagy ismételten hiba merült fel, annak ellenére, hogy a kötelezett megkísérelte a termék szerződésszerűvé tételét, vagy ha a fogyasztónak a kijavításhoz vagy kicseréléshez fűződő érdeke megszűnt, illetve ha a teljesítés hibájának súlyossága indokolttá teszi az árleszállítást vagy az elállást. A fogyasztó akkor is jogosult a jelen 3.6.(ii) alpont szerint megfelelő árleszállítást igényelni, illetve elállni a szerződéstől, ha a kötelezett bár elvégezte a kijavítást vagy a cserét, azonban ennek során részben vagy egészben nem teljesítette a kicserélt áru saját költségére történő visszavételének biztosítására vonatkozó kötelezettségét, valamint ha a hiba felismerhetővé válása előtt jellegének és céljának megfelelően üzembe helyezett áru esetén a kötelezett a hibás áru eltávolítására és a cereként szállított vagy javított áru üzembe helyezésére, vagy az eltávolítás, illetve üzembe helyezés költségeinek viselésére vonatkozó kötelezettségét nem teljesítette. Jelentéktelen hiba miatt elállásnak nincs helye. A fogyasztó elállási igénye esetén annak bizonyítására, hogy a hiba jelentéktelen, a vállalkozás köteles. A fogyasztó a választott jogáról másikra térhet át. Az áttéréssel okozott költséget köteles a jótállási igény kötelezettjének megfizetni, kivéve, ha az áttérésre a jótállásra kötelezett adott okot, vagy az áttérés egyébként indokolt volt.

3.7. A fogyasztó jogosult a vételár még fennmaradó részét – a szerződésszegés súlyához igazodva – részben vagy egészben visszatartani mindaddig, amíg a vállalkozás nem tesz eleget a teljesítés szerződésszerűségével és a hibás teljesítéssel kapcsolatos kötelezettségeinek.

3.8. Amennyiben a hiba az áru egy meghatározott részét érinti, és annak tekintetében az elállási jog gyakorlásának feltételei fennállnak, a fogyasztó csak a hibás áru tekintetében állhat el a szerződéstől; azonban a hibás áruval együtt szerzett bármely egyéb áru vonatkozásában is elállhat akkor, ha a fogyasztótól nem várható el észszerűen, hogy csak a szerződésnek megfelelő árukat tartsa meg. A fogyasztó az elállásra vonatkozó jogát az értékesítő vállalkozásnak címzett, a döntést kifejező jognyilatkozattal gyakorolhatja. Elállás esetén a fogyasztónak az értékesítő vállalkozás költségére vissza kell szolgáltatnia a vállalkozás részére az érintett árut, az értékesítő vállalkozás pedig köteles haladéktalanul visszatéríteni a fogyasztó részére az érintett áru vonatkozásában teljesített vételárat, amint az árut vagy az áru visszaküldését alátámasztó igazolást átvette. Árleszállítás esetén az árleszállítás akkor megfelelő (arányos), ha annak összege megegyezik a fogyasztónak a szerződésszerű teljesítés esetén járó, valamint a fogyasztó által ténylegesen kapott áru értékének különbözetével.

3.9. A vállalkozás a fogyasztó nála bejelentett jótállási igényéről jegyzőkönyvet köteles felvenni a fogyasztó és a vállalkozás közötti szerződés keretében eladott dolgokra vonatkozó szavatossági és jótállási igények intézésének eljárási szabályairól szóló 19/2014. (IV. 29.) NGM rendelet szerinti tartalommal. A vállalkozás, illetve a szerviz (javítószolgálat) a termék javításra vagy a jótállási igény teljesíthetőségének vizsgálata érdekében történő átvételekor a hivatkozott NGM rendelet 6. §-a szerinti elismervény átadására köteles, amelyen fel kell tüntetni az NGM rendelet 6. § (1) bekezdése szerinti adatokat. Ezek a kötelezettségek a jótállási igényről felvett jegyzőkönyvben is teljesíthetők. Ha a fogyasztó jótállási igényének megítéléshez szakvélemény beszerzése szükséges, a szakvélemény kötelező tartalmi elemeit a hivatkozott NGM rendelet 1. melléklete tartalmazza. Ha a fogyasztó kijavítás iránti jótállási igényét közvetlenül a jótállási jegyen feltüntetett javítószolgálatnál kívánja érvényesíteni, a javítószolgálat köteles a terméket értékesítő vállalkozást

Copyright © 2025, Fast ČR, a. s.

haladéktalanul értesíteni a jótállási igény bejelentéséről. A javítószolgálat további kötelezettségeit az NGM rendelet 7.§-a tartalmazza.

3.10. Ha a kötelező jótállási időtartam alatt a termék első alkalommal történő javítása során megállapítást nyer, hogy a termék nem javítható, a fogyasztó eltérő rendelkezése hiányában a termék a megállapítást követő 8 napon belül kicserélésre kerül. Ha a termék cseréjére nincs lehetőség, a terméket értékesítő vállalkozás köteles a jótállási jegyen, ennek hiányában a fogyasztó által bemutatott, a termék ellenértékének megfizetését igazoló bizonylaton feltüntetett vételárat nyolc napon belül a fogyasztó részére visszatéríteni.
3.11. Ha a kötelező jótállási időtartam alatt a termék három alkalommal történő kijavítást követően ismét meghibásodik, a fogyasztó eltérő rendelkezése hiányában, a termék 8 napon belül kicserélésre kerül. Ha a termék kicserélésére nincs lehetőség, a terméket értékesítő vállalkozás köteles a jótállási jegyen, ennek hiányában a fogyasztó által bemutatott, a termék ellenértékének megfizetését igazoló bizonylaton feltüntetett vételárat nyolc napon belül a fogyasztó részére visszatéríteni.
3.12. Ha a kötelező jótállási idő alatt a termék kijavítására a kijavítási igény közlésétől számított 30. napig nem kerül sor, a fogyasztó eltérő rendelkezése hiányában a terméket a 30 napos határidő eredménytelen elteltét követő nyolc napon belül cserélni kell. Ha a termék cseréjére nincs lehetőség, a terméket értékesítő vállalkozás köteles jótállási jegyen, ennek hiányában a fogyasztó által bemutatott, a termék ellenértékének megfizetését igazoló bizonylaton feltüntetett vételárat a 30 napos kijavítási határidő eredménytelen elteltét követő nyolc napon belül a fogyasztó részére visszatéríteni.
3.13. A fenti 3.10.-3.12. pont előírásai elektromos kerékpárra, elektromos rollerre, quadra, motorkerékpárra, segédmotoros kerékpárra, személygépkocsira, lakóautóra, lakókocsira, utánfutós lakókocsira, utánfutóra, valamint motoros vízi járműre nem vonatkoznak.
3.14. Kijavítás esetén a fogyasztási cikkbe csak új alkatrész kerülhet beépítésre.
3.15. A tartós fogyasztási cikk meghibásodása miatt a vásárlástól (üzembe helyezéstől) számított három munkanapon belül érvényesített csereigény esetén a jótállásra kötelezett nem hivatkozhat aránytalan többletköltségre, hanem köteles a tartós fogyasztási cikket kicserélni, feltéve, hogy a meghibásodás a rendeltetésszerű használatot akadályozza (és a csere nem lehetetlen).
3.16. A rögzített bekötésű, illetve a 10kg-nál súlyosabb, vagy tömegközlekedési eszközön kézi csomagként nem szállítható fogyasztási cikket – járművek kivételével - az üzemeltetés helyén kell megjavítani. Ha a javítás az üzemeltetés helyén nem végezhető el, a le- és felszerelésről, valamint az el – és visszaszállításról az értékesítő vállalkozás, vagy – a javítószolgálatnál közvetlenül érvényesített kijavítási igény esetén – a javítószolgálat gondoskodik.
3.17. A fogyasztó a hiba felfedezését követően késedelem nélkül, legkésőbb a felfedezéstől számított 2 hónapon belül köteles a hibát közölni. A közlés késedelméből eredő kárért a jogosult (fogyasztó) felelős. A bejelentés kapcsán kérjük vegye figyelembe, hogy a jótállási igény kizárólag a jótállási határidőben érvényesíthető, és a jótállási határidő elmulasztása – a fenti 3.2. pont utolsó mondatában foglalt, tartós fogyasztási cikkre vonatkozó kivétellel - jogvesztéssel jár! Ha a jótállásra kötelezett jótállási kötelezettségének megfelelő határidőben nem tesz eleget, a jótállási igény a fogyasztó erre irányuló felhívásában tűzött megfelelő határidő elteltétől számított 3 hónapon belül akkor is érvényesíthető bíróság előtt, ha a jótállási idő már eltelt. E határidő elmulasztása jogvesztéssel jár.
3.18. A jótállási kötelezettség teljesítésével kapcsolatosan felmerülő költségek a jótállás kötelezettjét terhelik.
3.19. A fogyasztónak a hibás árut a kijavítás vagy kicserélés érdekében a kötelezett rendelkezésére kell bocsátania. A kijavítást vagy kicserélést - a dolog tulajdonságaira és a jogosult által elvárható rendeltetésére figyelemmel megfelelő határidőn belül, a fogyasztó érdekeit kímélve kell elvégezni. A javítási- vagy csereigény esetén törekedni kell arra, hogy a kijavítás vagy kicserélés (a fenti 3.10., 3.11., 3.12. pontokban foglaltak sérelme nélkül) 15 napon belül megtörténjen. Ha a javítás vagy a csere időtartama a 15 napot meghaladja, akkor legkésőbb a 15. napon tájékoztatni kell a fogyasztót a kijavítás vagy a csere várható időtartamáról. A tájékoztatás a fogyasztó előzetes hozzájárulása esetén elektronikus úton, vagy a fogyasztó általi átvétel igazolására alkalmas más módon történik.
3.20. Nem tartozik jótállás alá a hiba és a jótállásra kötelezett mentesül a jótállási kötelezettség alól, ha bizonyítja, hogy a hiba oka a vállalkozás által történt teljesítést (termék fogyasztó részére történő átadását) követően keletkezett, így például ha a hibát ▪ nem rendeltetésszerű használat, használati útmutató figyelmen kívül hagyása, helytelen szállítás vagy tárolás, leejtés, rongálás, elemi kár, készüléken kívülálló ok (pl. hálózati feszültség megengedettnél nagyobb ingadozása) ▪ fogyasztó (vagy más, az értékesítő vállalkozástól független személy) által történt szakszerűtlen üzembe helyezés (feltéve, hogy a szakszerűtlen üzembe helyezés nem a használati-kezelési útmutató hibájára vagy hiányára vezethető vissza) ▪ illetéktelen átalakítás, beavatkozás, nem hivatalos szerviz által végzett szakszerűtlen javítás ▪ fogyasztó feladatát képező karbantartási munkák elmulasztása ▪ normál, természetes elhasználódásra visszavezethető (pl. elem lemerülése) vagy üzemszerű kopásnak tulajdonítható meghibásodás okozta. Ha a dolog meghibásodásában a jogosultat (fogyasztót) terhelő karbantartási kötelezettség elmulasztása is közrehatott, a jótállási kötelezettség teljesítésével felmerült költségeket közrehatása arányában a jogosult köteles viselni, ha a dolog karbantartására vonatkozó ismeretekkel rendelkezett, vagy ha a kötelezett e tekintetben tájékoztatási kötelezettségének eleget tett.
3.21. Hibás teljesítés esetén a fogyasztót – a jótállástól függetlenül - a jogszabály szerinti kellékszavatossági jogok (Ptk. 6:159. § - 6:167.§; a fogyasztó és vállalkozás közötti, az áruk adásvételére, valamint a digitális tartalom szolgáltatására és digitális szolgáltatások nyújtására irányuló szerződések részletes szabályairól szóló 373/2021. (VI.30.) Korm. rendelet) gyakorlása térítésmentesen megilleti, a fogyasztót megilletik továbbá termékszavatossági jogosultságok (Ptk. 6:168.§ - 6:170.§) is. A jótállás nem érinti továbbá a fogyasztónak a hibás teljesítésből eredő jogszabály szerinti kártérítési jogait sem (Ptk. 6:174.§).
3.22. Tájékoztatjuk, hogy a fogyasztóvédelmi törvényben meghatározott fogyasztói jogvita bíróságon kívüli rendezése érdekében Ön a vármegyei (fővárosi) kereskedelmi és iparkamarák által működtetett békéltető testület eljárását is kezdeményezheti (a békéltető testületek elérhetősége és további tájékoztatás: https://bekeltetes.hu/index.php?id=testuletek,és https://fogyasztovedelem.kormany.hu/#/bekelteto_testuletek_elerhetosegei_2).

4. Önkéntes jótállás fogyasztók számára
4.1. A FAST HUNGARY Kft. (2310 Szigetszentmiklós, Kántor út 10.) mint a termék magyarországi forgalmazója a Polgári Törvénykönyv szerinti fogyasztó és vállalkozás közötti szerződés keretében újonnan eladott minden termékre (a termék árától függetlenül) önkéntes jótállást vállal 24 hónapig, míg az elemek kivételével a tartozékokra és alkatrészekre (pl. akkumulátor) vonatkozóan 12 hónapig. A jótállási határidő a fogyasztási cikk fogyasztó részére történő átadása, vagy ha az üzembe helyezést a vállalkozás vagy annak megbízottja végzi, az üzembe helyezés napjával kezdődik. Ha a fogyasztó a fogyasztási cikket az átadástól számított hat hónapon túl helyezteti üzembe, akkor a jótállási határidő kezdő időpontja a fogyasztási cikk átadásának napja. Az elemekre a FAST HUNGARY Kft. által önként vállalt jótállás nem terjed ki.
Az önkéntes jótállást a FAST HUNGARY Kft. mint forgalmazó a jelen jótállási jegyben foglaltak szerint biztosítja, figyelemmel a 373/2021. (VI.30.) Korm.rendelet 16.§-ának vonatkozó rendelkezéseire is.
4.2. A jótállási igény érvényesítése érdekében kérjük forduljon a FAST HUNGARY Kft.-hez a lent megadott elérhetőségeken.
4.3. Az áru jótállási időn belüli meghibásodása esetén a fogyasztó jótállási igényként - választása szerint - a hibás termék kijavítását vagy kicserélését követelheti, kivéve, ha a választott igény teljesítése lehetetlen, vagy ha az a kötelezettnek másik jótállási igény teljesítésével

Copyright © 2025, Fast ČR, a. s.

összehasonlítva aránytalan többletköltséget eredményezne, figyelembe véve a szolgáltatott dolog hibátlan állapotban képviselt értékét, a szerződésszegés súlyát és a jótállási igény teljesítésével a fogyasztónak okozott érdeksérelmet. A fogyasztó a választott jogáról másikra térhet át. Az áttéréssel okozott költséget köteles a jótállási igény kötelezettjének megfizetni, kivéve, ha az áttérésre a jótállásra kötelezett adott okot, vagy az áttérés egyébként indokolt volt.
Ha a kijavítás vagy kicserélés olyan áru eltávolítását teszi szükségessé, amelyet az áru jellegének és céljának megfelelően – a hiba felismerhetővé válása előtt – üzembe helyeztek, akkor a kijavításra vagy kicserélésre vonatkozó kötelezettség magában foglalja a nem megfelelő áru eltávolítását és a csereként szállított vagy kijavított áru üzembe helyezését vagy az eltávolítás, illetve üzembe helyezés költségeinek viselését.
4.4. Egyebekben az önkéntes jótállásra a jótállási jegy fenti 3.3., 3.5., 3.9., 3.17., 3.18., 3.19., 3.20., 3.21., 3.22. pontjai alkalmazandók.
4.5. Az önkéntes jótállás nem érinti az új tartós fogyasztási cikkekre vonatkozó jótállás (kötelező jótállás) keretében érvényesíthető fogyasztói jogokat. Az új tartós fogyasztási cikkek felsorolását a kötelező jótállás alá tartozó tartós fogyasztási cikkek körének meghatározásáról szóló 10/2024. (VI.28.) IM rendelet tartalmazza.

Tisztelt Fogyasztó!
Köszönjük, hogy termékünket választotta. Cégünk és szervizünk elérhetősége:

FAST HUNGARY Kft. H-2310 Szigetszentmiklós, Kántor út 10. Tel.: 06-23-330-905; 06-23-330-830; Fax: 06-23-330-827, E-mail: szerviz@fasthungary.hu

A kereskedő tölti ki

Termék megnevezése:..... Vételár: …….

Típus:..... Gyártási szám: …….

Vásárlást igazoló bizonylat száma:…….

Szerződéskötés időpontja: ……

Az átadás időpontja: 20..... .....hó.....nap. Az üzembe helyezés időpontja: 20..... .....hó.....nap

Kereskedő bélyegzője: Kereskedő aláírása: ……

Kereskedő címe: ……

Javítás esetén alkalmazandó
A kereskedő vagy szerviznél történő közvetlen bejelentés esetén a szerviz tölti ki

1. kijavítási igény
A jótállási igény bejelentésének időpontja: …….

Javításra átvétel időpontja:……

Hiba oka:……

Javítás módja:……

A termék fogyasztó részére való visszaadásának időpontja:……....

Szerviz pecsétje: Kereskedő pecsétje:

2. kijavítási igény
A jótállási igény bejelentésének időpontja: …….

Javításra átvétel időpontja:……

Hiba oka:……

Javítás módja:……

A termék fogyasztó részére való visszaadásának időpontja:……....

Szerviz pecsétje: Kereskedő pecsétje:

Copyright © 2025, Fast ČR, a. s.

3. kijavítási igény
A jótállási igény bejelentésének időpontja: …….

Javításra átvétel időpontja:……

Hiba oka:……

Javítás módja:……

A termék fogyasztó részére való visszaadásának időpontja:……....

Szerviz pecsétje: Kereskedő pecsétje:

Kicserélés esetén alkalmazandó

A jótállási igény kicseréléssel került rendezésre.

A csere időpontja: ……

Kereskedő bélyegzője: Szerviz bélyegzője:

Kicserélés esetén alkalmazandó

A jótállási igény kicseréléssel került rendezésre.

A csere időpontja: ……

Kereskedő bélyegzője: Szerviz bélyegzője:

Tisztelt Fogyasztó!

Köszönjük, hogy termékünket választotta. Cégünk és szervizünk elérhetősége:

FAST Hungary Kft. H-2310 Szigetszentmiklós, Kántor út 10. Tel.: 06-23-330-905; 06-23-330-830;

Fax: 06-23-330-827, E-mail: szerviz@fasthungary.hu

info@sencor.com

2024. július

Copyright © 2025, Fast ČR, a. s.

1. Instrukcje bezpieczeństwa

Aby prawidłowo korzystać z urządzenia, należy dokładnie przeczytać niniejszą instrukcją obsługi i zachować ją do wglądu. Sprzedając lub przekazując urządzenie innej osobie należy dołączyć do niego kompletną dokumentacją, z niniejszą instrukcją włącznie.

Symbol błyskawicy w trójkącie równoramiennym ostrzega o niebezpiecznym napięciu w urządzeniu, stwarzającym ryzyko porażenia prądem elektrycznym

Symbol wykrzyknika w trójkącie równoramiennym zwraca uwagę na ważne instrukcje dot. eksploatacji, zawarte w dokumentacji urządzenia

UWAGA

RYZYKO PORAŻENIA PRĄDEM ELEKTRYCZNYM — NIE OTWIERAĆ!

W CELU ZMNIEJSZENIA RYZYKA PORAŻENIA PRĄDEM NIE NALEŻY ZDEJMOWAĆ OSŁONY (TYLNEJ STRONY URZĄDZENIA). WEWNĄTRZ URZĄDZENIA NIE ZNAJDUJĄ SIĘ ŻADNE ELEMENTY WYMIENIALNE PRZEZ UŻYTKOWNIKA. NAPRAW DOKONYWAĆ W AUTORYZOWANYM SERWISIE.

OSTRZEŻENIE:
Aby uniknąć ryzyka pożaru lub porażenia prądem elektrycznym, nie wolno wystawiać urządzenia na działanie deszczu lub wilgoci. Baterie nie mogą być wystawione na działanie wysokiej temperatury, np. światła słonecznego, ognia itp.

Ten symbol oznacza, że urządzenie posiada podwójną izolację pomiędzy niebezpiecznym napięciem sieciowym i częściami dostępnymi dla użytkownika. Podczas serwisowania należy używać tylko identycznych części zamiennych.

- Nie należy pozostawiać nieruchomego obrazu na panelu LCD dłużej niż przez 2 godziny. Mogłoby dojść do uszkodzenia panelu,
- Wyświetlacze LCD są produkowane przy zastosowaniu technologii wysokiej precyzji, aby zapewnić dokładne odwzorowanie obrazu. Od czasu do czasu na ekranie może pojawić się kilka nieaktywnych punktów, jak np. stały punkt czerwony, niebieski, zielony lub czarny (do 0,001% ogólnej liczby punktów wyświetlacza). Nie ma to wpływu na właściwości i wydajność urządzenia.

Przed użyciem należy zapoznać się z informacjami dotyczącymi bezpieczeństwa zawartymi w pełnej instrukcji użytkownika dostępnej pod adresem www.sencor.com

Copyright © 2025, Fast ČR, a. s.

2. Instalacja podstawki

Do zamocowania podstawki należy użyć dostarczonych lub zalecanych śrub. Upewnij się, że wsporniki są prawidłowo zamocowane, aby telewizor był stabilny. Następnie podłącz telewizor do sieci elektrycznej

Model: SLE XX803B, SLE XX804B i SLE XX830MB, SLE XX810B , SLE XX811B

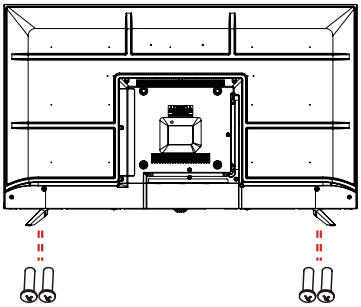

Model: SLE XX860B i SLE XX841BW , SLE XX841MBW

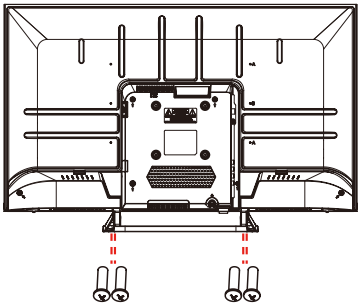

Model: SLE XX871B

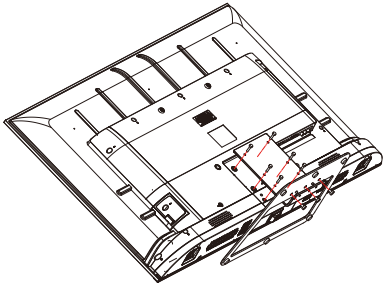

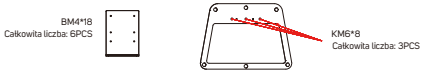

3. Zasilanie telewizora

Do zasilania telewizora można użyć zasilacza sieciowego 100-240V~ AC lub zasilacza 12 V. ZAWSZE podłączaj tylko JEDEN kabel. Przed podłączeniem drugiego kabla należy wyłączyć telewizor i odłączyć poprzedni kabel. Nie używaj zapasowych źródeł zasilania.

Instrukcje dotyczące zasilania 12 V (jeśli są dostępne):
Można użyć dołączonego adaptera samochodowego CL do pokładowych gniazd 12 V z wymiennym bezpiecznikiem rurkowym i koncentrycznym złączem zasilania (5,5/2,1 mm). Styki i miękkie zagięcia kabla zasilającego powinny być zawsze czyste i wolne od ryzyka „złamania". Należy zapewnić prawidłowe napięcie zasilania w zakresie 11-14,4 V. Należy pamiętać, że telewizor włączony przez długi czas może rozładować akumulator do tego stopnia, że nie będzie w stanie np. uruchomić samochodu.

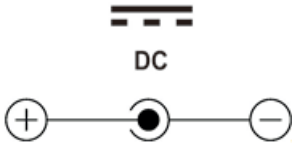

4. Wkładanie baterii

Otwórz pokrywą komory na baterie. Włóż do podstawowego (na podczerwień) pilota dwie baterie AAA. Zamontuj osłoną z powrotem.

Do pilota Magic (tylko model UHD i QLED) włóż dwie baterie AA.

Copyright © 2025, Fast ČR, a. s.

5. Złącza TV

SLE XX803B, SLE XX804B, SLE XX830MB i SLE XX860B , SLE XX810B, SLE XX811B, SLE XX841BW, SLE XX841MBW

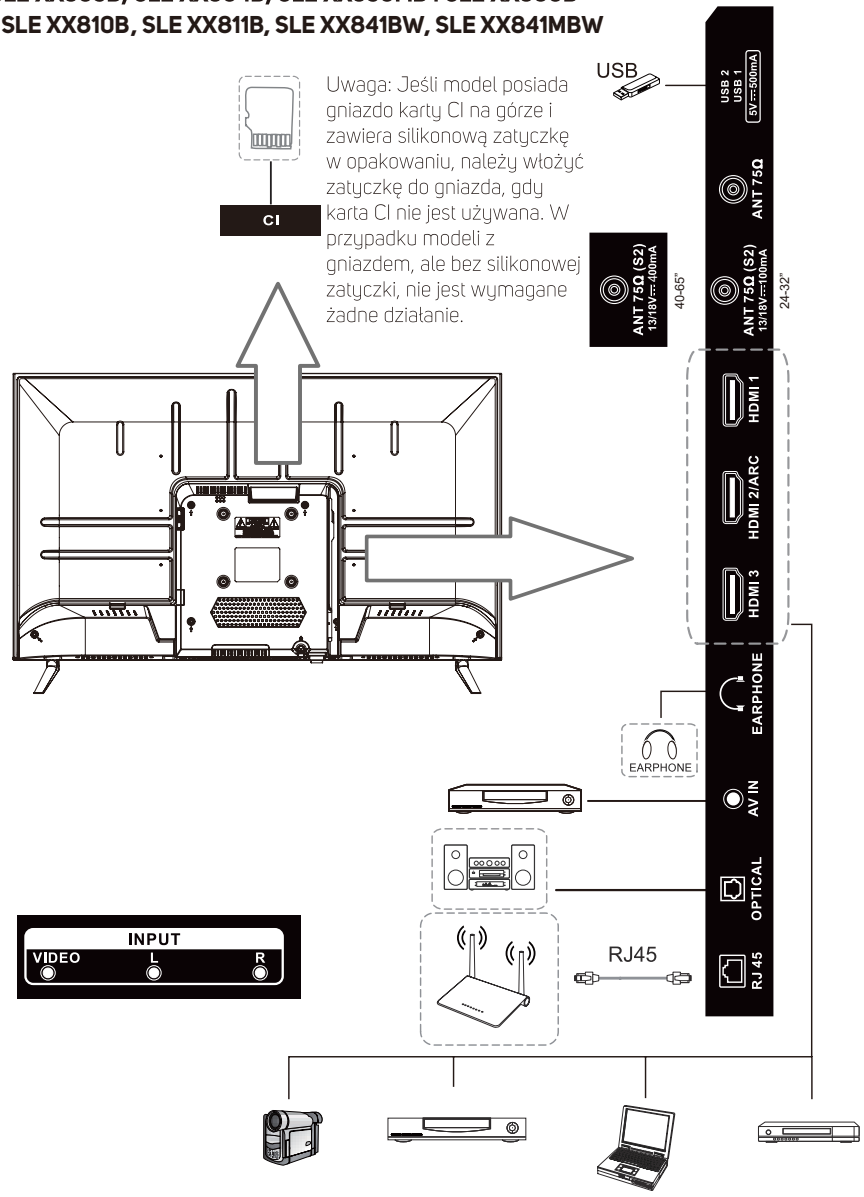

Copyright © 2025, Fast ČR, a. s.

SLE XX871B

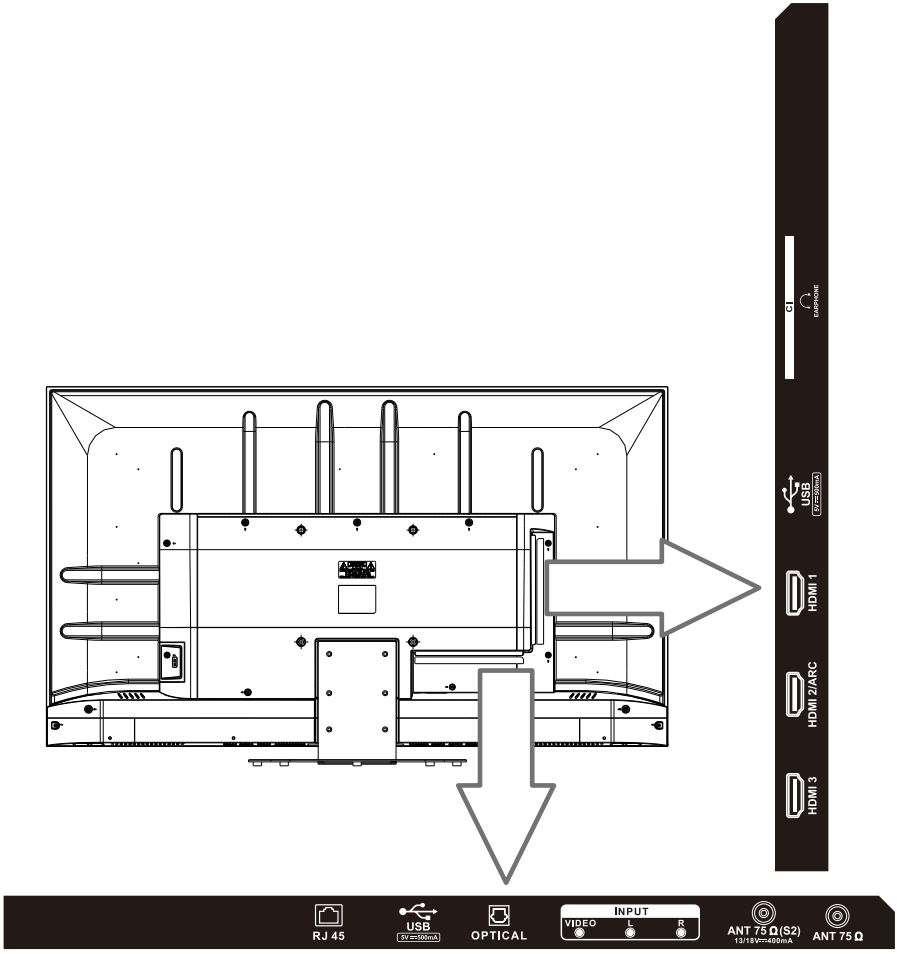

Copyright © 2025, Fast ČR, a. s.

6. Zdalne sterowanie

⏻: włączenie/wyłączenie zasilania.
: Wybiera źródło sygnału wejściowego.
INFO : Pokaż informacje o programie.
: Napisy.
SAP: Język audio.
: Umożliwia przejście do menu Szybkich ustawień.
0-9: Klawisz wyboru numeru.
GUIDE: Można sprawdzić program.
··· : Wyświetla dodatkowe przyciski na pilocie.
: Ustawienie głośności.
: Przełaczanie kanałów.
: Wycisza dźwięk.
: Wyszukiwanie.
TV: Przełączanie na TV
: Wyświetla menu główne.
NETFLIX :Uruchomienie aplikacji NETFLIX.
Prime video : Uruchomienie aplikacji prime video.
Disney+ :Uruchomienie aplikacji disney
LG Channels :Uruchomienie aplikacji lg channels
△▽◁▷ : Przyciski PRAWO/LEWO GÓRA/DÓŁ umożliwiające poruszanie się po menu ekranowym.
◎: Wybierz bieżącą opcję, która jest podświetlona.
: Przejdź do popredniego kroku.
: Wszystkie usługi zostały zakończone.
LIST : Lista kanałów.
: Nagrywaj
: zatrzymaj
: Zwróć
: Odtwórz
: wstrzymaj
: Szybkie przewijanie do przodu
: Odpowiada różnym funkcjom kolorów w menu lub teletekście.

Copyright © 2025, Fast ČR, a. s.

⏻	: WŁĄCZANIE/WYŁĄCZANIE TELEWIZORA
	: WŁĄCZANIE/WYŁĄCZANIE SET-TOP BOXA
1-9	: przyciski numeryczne
–/ LIST	: Wejście/Lista kanałów
QUICK ACCESS	: Krótkie naciśnięcie: Przycisk numeryczny/Przytrzymaj: Szybki dostęp
• • • AD/SAP	: Krótkie naciśnięcie: Wyświetlenie ekranu pilota/ Przytrzymanie: Opis audio
🔇:	: Wyciszanie dźwięku.
	: Ustawianie poziomu głośności.
	: Umożliwia zmianę kanału.
	: Aktywacja rozpoznawania głosu (aktywator rozpoznawania głosu)
	: Wyświetlanie menu głównego.
	: Otwarcie menu Quick Settings (Szybkie ustawienia).
KÓŁKO W GÓRĘ	: Przesunięcie strony w górę/ przejście na wyższy poziom kanału
NACIŚNIĘCIE KÓŁKA	: Potwierdzanie
KÓŁKO W DÓŁ	: Przesunięcie strony w górę/ przejście do niższy poziom kanału
△▽◁▷	: Przyciski strzałek W PRAWO/W LEWO/W GÓRĘ/W DÓŁ służą do przewijania menu na ekranie.
	: Wstecz.
GUIDE	: Umożliwia sterowanie programami.
	: Wybór źródła wejściowego.
MOVIES	: Wyświetlanie filmów.
▷	: Odtwarzanie.
❚❚	: Pauza.
◻	: Uruchomienie funkcji odtwarzania na żywo.
NETFLIX	: przejście na Netflix.
prime video	: przejście na Prime Video.
	: Przyciski odpowiadające różnym oznaczonym kolorami funkcjom w menu lub telegazecie.

Oznaczenia i pozycje przycisków pilota mogą się różnić w zależności od modelu.

Copyright © 2025, Fast ČR, a. s.

7. Sterowanie w telewizorze

Model SLE XX803B, SLE XX804B i SLE XX830MB, SLE XX810B SLE XX811B

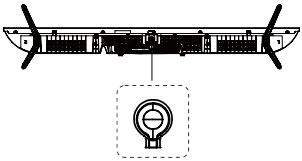

: Włączanie/wyłączanie TV

Model SLE XX860B i SLE XX871B , SLE XX841BW, SLE XX841MBW

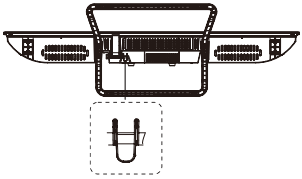

: Włączanie/wyłączanie TV

8. Po pierwszym włączeniu telewizora

Po pierwszym włączeniu telewizora pojawi się ekran powitalny, na którym można wybrać język i kraj. Następnie wybierz źródło sygnału przeprowadź strojenie wstępnie zgodnie z instrukcjami wyświetlanymi na ekranie.

9. Dołączone akcesoria

- Podstawowy pilot zdalnego sterowania
- Krótki przewodnik
- 2 baterie AAA
- Podstawka i śruby mocujące
- Magiczny pilot z bateriami (dla modeli UHD i QLED).

10. Odtwarzanie z dysków USB

Podłącz urządzenie USB. Naciśnij przycisk HOME na pilocie. Otwórz aplikację Photo & Video. Wybierz żądane urządzenie pamięci masowej. Wybierz i wyświetl żądane zdjęcie lub film. Kompatybilność ze wszystkimi urządzeniami USB nie jest gwarantowana. Należy zastosować system plików FAT32, jedna partycja, bez ochrony. Formatowanie trwale usuwa całą zawartość urządzenia pamięci masowej! Najpierw należy przetestować szybkość i niezawodność każdego urządzenia USB. W wypadku niezadowalających wyników należy wymienić je na inne (szybsze). Szybkość urządzenia pamięci masowej USB jest podstawowym warunkiem niezawodnego nagrywania i działania funkcji przesunięcia czasowego.

Obsługiwane formaty USB

Wideo: AVI, MP4, MPG, MKV, MOV, DAT, VOB
Audio: MP3, WAV, OGG, FLAG
Zdjęcia: JPEG. JPG. PNG

11. Podłącz źródło zasilania (dowolna opcja)

1. Podłącz przewód zasilający Form 8 do wejścia AC w telewizorze, a drugi koniec do gniazdka 100-240V~ AC.
2. Podłącz jeden koniec ładowarki samochodowej do złącza wejściowego prądu stałego w telewizorze, a drugi koniec do źródła prądu stałego 12 V. Gdy wskaźnik LED zaświeci się na czerwono, telewizor znajduje się w trybie gotowości.

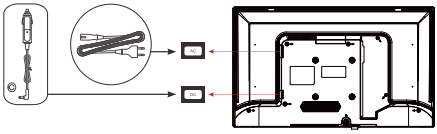

12. Pełne brzmienie instrukcji obsługi

Pełna instrukcja obsługi dostępna jest na stronie www.sencor.com lub bezpośrednio w telewizorze.

Bluetooth	Wersja	5.0
	Moc maksymalna nadajnika	100 mW przy 2,4 GHz – 2,4835 GHz
WiFi	Pasmo	2.4 i 5 GHz

Copyright © 2025, Fast ČR, a. s.

WSKAZÓWKI I INFORMACJE DOTYCZĄCE GOSPODARKI ZUŻYTYM OPAKOWANIEM

Zużyty materiał opakowaniowy należy przekazać na miejsce wyznaczone w gminie do wyrzucania odpadu.

UTYLIZACJA ZUŻYTYCH URZĄDZEŃ ELEKTRYCZNYCH I ELEKTRONICZNYCH

Ten symbol umieszczony na produkcie lub w jego dokumentacji przewodniej oznacza, że zużyte urządzenia elektryczne i elektroniczne nie mogą być wyrzucane wraz ze zwykłym odpadem domowym. W celu zapewnienia należytej utylizacji, odzysku i recyklingu tych wyrobów należy przekazać je do wyznaczonych składnic odpadów. W niektórych państwach Unii Europejskiej lub innych krajach europejskich można zwrócić produkt lokalnemu sprzedawcy przy zakupie nowego produktu będącego jego odpowiednikiem. Dzięki prawidłowej likwidacji tego produktu przyczyniasz się do zachowania cennych źródeł naturalnych i pomagasz zapobiegać jego negatywnemu wpływowi na środowisko naturalne i zdrowie ludzkie, co mogłoby być wynikiem nieprawidłowej likwidacji odpadów. Szczegółowych informacji udziela lokalny urząd lub najbliższy punkt skupu odpadów. Za nieprawidłową utylizację tego rodzaju odpadów mogą być nakładane kary zgodne z lokalnymi przepisami.

Dotyczy podmiotów gospodarczych z krajów Unii Europejskiej

Jeśli chcą Państwo likwidować urządzenia elektryczne i elektroniczne, prosimy o uzyskanie potrzebnych informacji od sprzedawcy lub dostawcy wyrobu.

Utylizacja wyrobów w krajach spoza Unii Europejskiej

Ten symbol obowiązuje w Unii Europejskiej. Jeśli chcesz zutylizować ten wyrób, uzyskaj potrzebne informacje dotyczące prawidłowego sposobu utylizacji od lokalnych urzędów lub od sprzedawcy.

FAST CR, a.s. oświadcza ze typ urządzenia radiowego SLE 24S803B, SLE 24S830MB, SLE 24S841MBW, SLE 32QF860B, SLE 32S803B, SLE 32S810B, SLE 32S830MB, SLE 32S841BW, SLE 40FS804B, SLE 40FS811B, SLE 40QF860B, SLE 40FS841BW, SLE 43FS804B, SLE 43Q871B, SLE 43QF860B, SLE 43US804B, SLE 50Q871B, SLE 50US804B, SLE 55Q871B, SLE 55US804B, SLE 65Q871B i SLE 65US804B spełnia wymogi dyrektywy 2014/53/EU.

Do zmian tekstu, designu i danych technicznych może dojść bez wcześniejszego uprzedzenia i zastrzegamy sobie prawo do wprowadzenia zmian.

1.Wybierz dobre miejsce dla telewizora, w czystym miejscu, z dala od źródeł ciepła (słońca, grzejników, kominków), roślin (pyłków, kurzu, wody) i podłoża (ryzyko uderzeń, kurzu).

2.Nie umieszczaj szmat, papieru ani innych materiałów na otworach na górze, bokach ani na spodzie urządzenia.

3.Wyłącz telewizor po użyciu (chyba że instrukcja obsługi producenta tego odradza, jak to zwykle bywa w przypadku telewizorów OLED) i odłącz go od zasilania, jeśli nie będzie używany (jeśli jest to telewizor OLED, pozostaw go w trybie czuwania przed odłączeniem).

4.Przechowuj pilota ostrożnie, nie narażaj go na działanie płynów i regularnie sprawdzaj stan baterii pilota, aby zapobiec korozji styków.

5.Wyczyść ekran miękką, suchą ściereczką po wyłączeniu i odłączeniu telewizora od zasilania, unikaj szklanych sprayów i innych domowych środków czyszczących.

Copyright © 2025, Fast ČR, a. s.

SENCOR®

PL Warunki gwarancji

Karta gwarancyjna nie jest częścią pakietu urządzenia.

Produkt objęty jest 24 – miesięczną gwarancją, począwszy od daty zakupu przez klienta. Gwarancja jest ograniczona tylko do przedstawionych dalej warunków. Gwarancja obejmuje tylko produkty zakupione w Polsce i jest ważna tylko na terytorium Rzeczpospolitej Polskiej. Gwarancja obejmuje tylko produkty funkcjonujące w warunkach gospodarstwa domowego (nie dotyczy produktów oznaczonych jako „Professional"). Zgłoszenia gwarancyjnego można dokonać w autoryzowanej sieci serwisowej lub w sklepie, gdzie produkt został nabyty. Użytkownik jest zobowiązany zgłosić usterkę niezwłocznie po jej wykryciu, a najpóźniej w ostatnim dniu obowiązywania okresu gwarancyjnego. Użytkownik jest zobowiązany do przedstawienia i udokumentowania usterki. Tylko kompletne i czyste produkty (zgodnie ze standardami higienicznymi) będą przyjmowane do naprawy. Usterki będą usuwane przez autoryzowany punkt serwisowy w możliwie krótkim terminie, nieprzekraczającym 14 dni roboczych. Okres gwarancji przedłuża się o czas pobytu sprzętu w serwisie. Klient może ubiegać się o wymianę sprzętu na wolny od wad, jeżeli punkt serwisowy stwierdzi na piśmie, że usunięcie wady jest niemożliwe. Aby produkt mógł być przyjęty przez serwis, użytkownik jest zobowiązany dostarczyć oryginały: dowodu zakupu (paragon lub faktura), podbitej i wypełnionej karty gwarancyjnej, certyfikatu instalacji (niektóre produkty).

Gwarancja zostaje unieważniona, jeśli:

- usterka była widoczna w chwili zakupu;
- usterka wynika ze zwykłego użytkowania i zużycia;
- produkt został uszkodzony z powodu złej instalacji, niezastosowania się do instrukcji obsługi lub użytkowania niezgodnego z przeznaczeniem;
- produkt został uszkodzony z powodu złej konserwacji lub jej braku;
- produkt został uszkodzony z powodu zanieczyszczenia, wypadku lub okoliczności o charakterze sił wyższych (powódź, pożar, wojny, zamieszki itp.);
- produkt wykazuje złe działanie z powodu słabego sygnału, zakłóceń elektromagnetycznych itp.;
- produkt został uszkodzony mechanicznie (np. Wyłamany przycisk, upadek, itp.);
- produkt został uszkodzony z powodu użycia niewłaściwych materiałów eksploatacyjnych, nośników, akcesoriów, baterii, akumulatorków itp. lub z powodu użytkowania w złych warunkach (temperatura, wilgotność, wstrząsy itp.);
- produkt był naprawiany lub modyfikowany przez nieautoryzowany personel;
- użytkownik nie jest w stanie udowodnić zakupu (nieczytelny paragon lub faktura), dane na przedstawionych dokumentach są inne niż na urządzeniu;
- produkt nie może być zidentyfikowany ze względu na uszkodzenie numeru seryjnego lub plomby gwarancyjnej.

Sprzęt marki Sencor serwisuje **Centralny Serwis FAST Poland Sp. z o.o.** Okres gwarancji wynosi 24 miesiące dla użytkownika domowego, dla firm i instytucji ulega skróceniu do 12 miesięcy od daty zakupu. Prosimy o sprawdzenie szczegółów procedury reklamacyjnej na stronie internetowej **https://www.sencor.pl/serwis** lub kontakt telefoniczny.

Adres producenta:
FAST ČR, a.s., U Sanitasu 1621, Říčany CZ-251 01
info@sencor.com

Distributor:
FAST POLAND SP. Z O.O., Kwietniowa 36, 05-090 Wypędy, Poland, tel: +48 22 102 16 90,
e-mail: biuro@fastpoland.pl, www.fastpoland.pl

Autoryzowany serwis:
FAST POLAND SP. Z O.O., Kwietniowa 36, 05-090 Wypędy, Poland, tel: +48 22 102 16 90,
e-mail: serwis@fastpoland.pl, www.fastpoland.pl

Językiem oryginalnej wersji instrukcji jest język czeski, pozostałe wersje językowe są tłumaczone.

Copyright © 2025, Fast ČR, a. s.

Product Information Sheet

COMMISSION DELEGATED REGULATION (EU) 2019/2013 with regard to energy labelling of electronic displays

	Parameter	Parameter or value and precision			Unit
1.	Supplier's name or trademark.	SENCOR			
	Supplier's address.	-			
2.	Model identifier	SLE 24S803B			
3.	Energy Efficiency Class for Standard Dynamic Range (SDR)	E			
4.	On mode power demand in SDR	17,5			W
5.	Energy Efficiency Class for High Dynamic Range (HDR)	F			
6.	On mode power demand in HDR, if implemented	21,0			W
7.	Off mode, power demand, if applicable	0,0			W
8.	Standby mode power demand, if applicable	0,5			W
9.	Networked standby mode power demand, if applicable	2,0			W
10.	Electronic display category	Television			
11.	Size ratio	16	:	9	
12.	Screen resolution	1 366	x	768	pixels
13.	Screen diagonal	60,0			cm
14.	Screen diagonal	24			inches
15.	Visible screen area	15,3			dm^2
16.	Panel technology used	LED LCD			
17.	Automatic Brightness Control (ABC) available	No			
18.	Voice recognition sensor available	No			
19.	Room presence sensor available	No			
20.	Image refresh frequency rate (default)	60			Hz
21.	Minimum guaranteed availability of software and firmware updates (from the date of end of the placement on the market)	8			Years
22.	Minimum guaranteed availability of spare parts (from the date of end of the placement on the market)	7			Years
23.	Minimum guaranteed product support	8			Years
	Minimum duration of the general guarantee offered by the supplier	2			Years
24.	Power supply type	Internal			
25.	External power supply (non standardized and included in the product box)				
	i -				
	ii Input voltage	-			V
	iii Output voltage	-			V
26.	External standardised power supply (or suitable one if not included in the product box)				
	i -				
	ii Required output voltage	-			V
	iii Required delivered current (minimum)	-			A
	iv Required current frequency	-			Hz

Product Information Sheet

COMMISSION DELEGATED REGULATION (EU) 2019/2013 with regard to energy labelling of electronic displays

	Parameter	Parameter or value and precision			Unit
1.	Supplier's name or trademark.	SENCOR			
	Supplier's address.	-			
2.	Model identifier	SLE 24S830MB			
3.	Energy Efficiency Class for Standard Dynamic Range (SDR)	E			
4.	On mode power demand in SDR	17,5			W
5.	Energy Efficiency Class for High Dynamic Range (HDR)	F			
6.	On mode power demand in HDR, if implemented	21,0			W
7.	Off mode, power demand, if applicable	0,0			W
8.	Standby mode power demand, if applicable	0,5			W
9.	Networked standby mode power demand, if applicable	2,0			W
10.	Electronic display category	Television			
11.	Size ratio	16	:	9	
12.	Screen resolution	1 366	x	768	pixels
13.	Screen diagonal	60,0			cm
14.	Screen diagonal	24			inches
15.	Visible screen area	15,3			dm^2
16.	Panel technology used	LED LCD			
17.	Automatic Brightness Control (ABC) available	No			
18.	Voice recognition sensor available	No			
19.	Room presence sensor available	No			
20.	Image refresh frequency rate (default)	60			Hz
21.	Minimum guaranteed availability of software and firmware updates (from the date of end of the placement on the market)	8			Years
22.	Minimum guaranteed availability of spare parts (from the date of end of the placement on the market)	-			Years
23.	Minimum guaranteed product support	8			Years
	Minimum duration of the general guarantee offered by the supplier	2			Years
24.	Power supply type	Internal			
25.	External power supply (non standardized and included in the product box)				
	i -				
	ii Input voltage	-			V
	iii Output voltage	-			V
26.	External standardised power supply (or suitable one if not included in the product box)				
	i -				
	ii Required output voltage	-			V
	iii Required delivered current (minimum)	-			A
	iv Required current frequency	-			Hz

Product Information Sheet

COMMISSION DELEGATED REGULATION (EU) 2019/2013 with regard to energy labelling of electronic displays

	Parameter		Parameter or value and precision			Unit
1.	Supplier's name or trademark.		SENCOR			
	Supplier's address.		-			
2.	Model identifier		SLE 24S841MBW			
3.	Energy Efficiency Class for Standard Dynamic Range (SDR)		E			
4.	On mode power demand in SDR				17,5	W
5.	Energy Efficiency Class for High Dynamic Range (HDR)		F			
6.	On mode power demand in HDR, if implemented				21,0	W
7.	Off mode, power demand, if applicable				0,0	W
8.	Standby mode power demand, if applicable				0,5	W
9.	Networked standby mode power demand, if applicable				2,0	W
10.	Electronic display category				Television	
11.	Size ratio		16	:	9	
12.	Screen resolution		1 366	x	768	pixels
13.	Screen diagonal				60,0	cm
14.	Screen diagonal				24	inches
15.	Visible screen area				15,3	dm^2
16.	Panel technology used				LED LCD	
17.	Automatic Brightness Control (ABC) available				No	
18.	Voice recognition sensor available				No	
19.	Room presence sensor available				No	
20.	Image refresh frequency rate (default)				60	Hz
21.	Minimum guaranteed availability of software and firmware updates (from the date of end of the placement on the market)				8	Years
22.	Minimum guaranteed availability of spare parts (from the date of end of the placement on the market)				-	Years
23.	Minimum guaranteed product support				8	Years
	Minimum duration of the general guarantee offered by the supplier				2	Years
24.	Power supply type		Internal			
25.	External power supply (non standardized and included in the product box)					
	i	-				
	ii	Input voltage			-	V
	iii	Output voltage			-	V
26.	External standardised power supply (or suitable one if not included in the product box)					
	i	-				
	ii	Required output voltage			-	V
	iii	Required delivered current (minimum)			-	A
	iv	Required current frequency			-	Hz

Product Information Sheet

COMMISSION DELEGATED REGULATION (EU) 2019/2013 with regard to energy labelling of electronic displays

	Parameter	Parameter or value and precision			Unit
1.	Supplier's name or trademark.	SENCOR			
	Supplier's address.	-			
2.	Model identifier	SLE 32QF860B			
3.	Energy Efficiency Class for Standard Dynamic Range (SDR)	E			
4.	On mode power demand in SDR	26,0			W
5.	Energy Efficiency Class for High Dynamic Range (HDR)	F			
6.	On mode power demand in HDR, if implemented	28,0			W
7.	Off mode, power demand, if applicable	0,0			W
8.	Standby mode power demand, if applicable	0,5			W
9.	Networked standby mode power demand, if applicable	2,0			W
10.	Electronic display category	Television			
11.	Size ratio	16	:	9	
12.	Screen resolution	1 920	x	1 080	pixels
13.	Screen diagonal	80,0			cm
14.	Screen diagonal	32			inches
15.	Visible screen area	27,3			dm^2
16.	Panel technology used	QLED LCD			
17.	Automatic Brightness Control (ABC) available	No			
18.	Voice recognition sensor available	No			
19.	Room presence sensor available	No			
20.	Image refresh frequency rate (default)	60			Hz
21.	Minimum guaranteed availability of software and firmware updates (from the date of end of the placement on the market)	8			Years
22.	Minimum guaranteed availability of spare parts (from the date of end of the placement on the market)	7			Years
23.	Minimum guaranteed product support	8			Years
	Minimum duration of the general guarantee offered by the supplier	2			Years
24.	Power supply type	Internal			
25.	External power supply (non standardized and included in the product box)				
	i	-			
	ii	Input voltage	-		V
	iii	Output voltage	-		V
26.	External standardised power supply (or suitable one if not included in the product box)				
	i	-			
	ii	Required output voltage	-		V
	iii	Required delivered current (minimum)	-		A
	iv	Required current frequency	-		Hz

Product Information Sheet

COMMISSION DELEGATED REGULATION (EU) 2019/2013 with regard to energy labelling of electronic displays

	Parameter	Parameter or value and precision			Unit
1.	Supplier's name or trademark.	SENCOR			
	Supplier's address.	-			
2.	Model identifier	SLE 32S803B			
3.	Energy Efficiency Class for Standard Dynamic Range (SDR)	E			
4.	On mode power demand in SDR	26,0			W
5.	Energy Efficiency Class for High Dynamic Range (HDR)	F			
6.	On mode power demand in HDR, if implemented	28,0			W
7.	Off mode, power demand, if applicable	0,0			W
8.	Standby mode power demand, if applicable	0,5			W
9.	Networked standby mode power demand, if applicable	2,0			W
10.	Electronic display category	Television			
11.	Size ratio	16	:	9	
12.	Screen resolution	1 366	x	768	pixels
13.	Screen diagonal	80,0			cm
14.	Screen diagonal	32			inches
15.	Visible screen area	27,3			dm^2
16.	Panel technology used	LED LCD			
17.	Automatic Brightness Control (ABC) available	No			
18.	Voice recognition sensor available	No			
19.	Room presence sensor available	No			
20.	Image refresh frequency rate (default)	60			Hz
21.	Minimum guaranteed availability of software and firmware updates (from the date of end of the placement on the market)	8			Years
22.	Minimum guaranteed availability of spare parts (from the date of end of the placement on the market)	7			Years
23.	Minimum guaranteed product support	8			Years
	Minimum duration of the general guarantee offered by the supplier	2			Years
24.	Power supply type	Internal			
25.	External power supply (non standardized and included in the product box)				
	i -				
	ii Input voltage	-			V
	iii Output voltage	-			V
26.	External standardised power supply (or suitable one if not included in the product box)				
	i -				
	ii Required output voltage	-			V
	iii Required delivered current (minimum)	-			A
	iv Required current frequency	-			Hz

Product Information Sheet

COMMISSION DELEGATED REGULATION (EU) 2019/2013 with regard to energy labelling of electronic displays

	Parameter	Parameter or value and precision			Unit
1.	Supplier's name or trademark.	SENCOR			
	Supplier's address.	-			
2.	Model identifier	SLE 32S810B			
3.	Energy Efficiency Class for Standard Dynamic Range (SDR)	E			
4.	On mode power demand in SDR	26,0			W
5.	Energy Efficiency Class for High Dynamic Range (HDR)	F			
6.	On mode power demand in HDR, if implemented	28,0			W
7.	Off mode, power demand, if applicable	0,0			W
8.	Standby mode power demand, if applicable	0,5			W
9.	Networked standby mode power demand, if applicable	2,0			W
10.	Electronic display category	Television			
11.	Size ratio	16	:	9	
12.	Screen resolution	1 366	x	768	pixels
13.	Screen diagonal	80,0			cm
14.	Screen diagonal	32			inches
15.	Visible screen area	27,3			dm^2
16.	Panel technology used	LED LCD			
17.	Automatic Brightness Control (ABC) available	No			
18.	Voice recognition sensor available	No			
19.	Room presence sensor available	No			
20.	Image refresh frequency rate (default)	60			Hz
21.	Minimum guaranteed availability of software and firmware updates (from the date of end of the placement on the market)	8			Years
22.	Minimum guaranteed availability of spare parts (from the date of end of the placement on the market)	7			Years
23.	Minimum guaranteed product support	8			Years
	Minimum duration of the general guarantee offered by the supplier	2			Years
24.	Power supply type	Internal			
25.	External power supply (non standardized and included in the product box)				
	i -				
	ii Input voltage	-			V
	iii Output voltage	-			V
26.	External standardised power supply (or suitable one if not included in the product box)				
	i -				
	ii Required output voltage	-			V
	iii Required delivered current (minimum)	-			A
	iv Required current frequency	-			Hz

Product Information Sheet

COMMISSION DELEGATED REGULATION (EU) 2019/2013 with regard to energy labelling of electronic displays

	Parameter	Parameter or value and precision			Unit
1.	Supplier's name or trademark.	SENCOR			
	Supplier's address.	-			
2.	Model identifier	SLE 32S830MB			
3.	Energy Efficiency Class for Standard Dynamic Range (SDR)	E			
4.	On mode power demand in SDR	26,0			W
5.	Energy Efficiency Class for High Dynamic Range (HDR)	F			
6.	On mode power demand in HDR, if implemented	28,0			W
7.	Off mode, power demand, if applicable	0,0			W
8.	Standby mode power demand, if applicable	0,5			W
9.	Networked standby mode power demand, if applicable	2,0			W
10.	Electronic display category	Television			
11.	Size ratio	16	:	9	
12.	Screen resolution	1 366	x	768	pixels
13.	Screen diagonal	80,0			cm
14.	Screen diagonal	32			inches
15.	Visible screen area	27,3			dm^2
16.	Panel technology used	LED LCD			
17.	Automatic Brightness Control (ABC) available	No			
18.	Voice recognition sensor available	No			
19.	Room presence sensor available	No			
20.	Image refresh frequency rate (default)	60			Hz
21.	Minimum guaranteed availability of software and firmware updates (from the date of end of the placement on the market)	8			Years
22.	Minimum guaranteed availability of spare parts (from the date of end of the placement on the market)	7			Years
23.	Minimum guaranteed product support	8			Years
	Minimum duration of the general guarantee offered by the supplier	2			Years
24.	Power supply type	Internal			
25.	External power supply (non standardized and included in the product box)				
	i	-			
	ii	Input voltage	-		V
	iii	Output voltage	-		V
26.	External standardised power supply (or suitable one if not included in the product box)				
	i	-			
	ii	Required output voltage	-		V
	iii	Required delivered current (minimum)	-		A
	iv	Required current frequency	-		Hz

Product Information Sheet

COMMISSION DELEGATED REGULATION (EU) 2019/2013 with regard to energy labelling of electronic displays

	Parameter	Parameter or value and precision			Unit
1.	Supplier's name or trademark.	SENCOR			
	Supplier's address.	SENCOR, U Sanitasu 1621, 251 01 Říčany, CZ			
2.	Model identifier	SLE 32S841BW			
3.	Energy Efficiency Class for Standard Dynamic Range (SDR)	E			
4.	On mode power demand in SDR	26,0			W
5.	Energy Efficiency Class for High Dynamic Range (HDR)	F			
6.	On mode power demand in HDR, if implemented	28,0			W
7.	Off mode, power demand, if applicable	0,0			W
8.	Standby mode power demand, if applicable	0,5			W
9.	Networked standby mode power demand, if applicable	2,0			W
10.	Electronic display category	Television			
11.	Size ratio	16	:	9	
12.	Screen resolution	1 366	x	768	pixels
13.	Screen diagonal	80,0			cm
14.	Screen diagonal	32			inches
15.	Visible screen area	27,3			dm²
16.	Panel technology used	LED LCD			
17.	Automatic Brightness Control (ABC) available	No			
18.	Voice recognition sensor available	No			
19.	Room presence sensor available	No			
20.	Image refresh frequency rate (default)	60			Hz
21.	Minimum guaranteed availability of software and firmware updates (from the date of end of the placement on the market)	8			Years
22.	Minimum guaranteed availability of spare parts (from the date of end of the placement on the market)	7			Years
23.	Minimum guaranteed product support	8			Years
	Minimum duration of the general guarantee offered by the supplier	2			Years
24.	Power supply type	Internal			
25.	External power supply (non standardized and included in the product box)				
	i	-			
	ii	Input voltage	-		V
	iii	Output voltage	-		V
26.	External standardised power supply (or suitable one if not included in the product box)				
	i	-			
	ii	Required output voltage	-		V
	iii	Required delivered current (minimum)	-		A
	iv	Required current frequency	-		Hz

Product Information Sheet

COMMISSION DELEGATED REGULATION (EU) 2019/2013 with regard to energy labelling of electronic displays

	Parameter	Parameter or value and precision			Unit
1.	Supplier's name or trademark.	SENCOR			
	Supplier's address.	SENCOR, U Sanitasu 1621, 251 01 Říčany, CZ			
2.	Model identifier	SLE 40FS804B			
3.	Energy Efficiency Class for Standard Dynamic Range (SDR)	E			
4.	On mode power demand in SDR	36,0			W
5.	Energy Efficiency Class for High Dynamic Range (HDR)	F			
6.	On mode power demand in HDR, if implemented	38,0			W
7.	Off mode, power demand, if applicable	0,0			W
8.	Standby mode power demand, if applicable	0,5			W
9.	Networked standby mode power demand, if applicable	2,0			W
10.	Electronic display category	Television			
11.	Size ratio	16	:	9	
12.	Screen resolution	1 920	x	1 080	pixels
13.	Screen diagonal	101,0			cm
14.	Screen diagonal	40			inches
15.	Visible screen area	42,6			dm^2
16.	Panel technology used	LED LCD			
17.	Automatic Brightness Control (ABC) available	No			
18.	Voice recognition sensor available	No			
19.	Room presence sensor available	No			
20.	Image refresh frequency rate (default)	60			Hz
21.	Minimum guaranteed availability of software and firmware updates (from the date of end of the placement on the market)	8			Years
22.	Minimum guaranteed availability of spare parts (from the date of end of the placement on the market)	7			Years
23.	Minimum guaranteed product support	8			Years
	Minimum duration of the general guarantee offered by the supplier	2			Years
24.	Power supply type	Internal			
25.	External power supply (non standardized and included in the product box)				
	i -				
	ii Input voltage	-			V
	iii Output voltage	-			V
26.	External standardised power supply (or suitable one if not included in the product box)				
	i -				
	ii Required output voltage	-			V
	iii Required delivered current (minimum)	-			A
	iv Required current frequency	-			Hz

Product Information Sheet

COMMISSION DELEGATED REGULATION (EU) 2019/2013 with regard to energy labelling of electronic displays

	Parameter	Parameter or value and precision			Unit
1.	Supplier's name or trademark.	SENCOR			
	Supplier's address.	-			
2.	Model identifier	SLE 40FS811B			
3.	Energy Efficiency Class for Standard Dynamic Range (SDR)	E			
4.	On mode power demand in SDR			36,0	W
5.	Energy Efficiency Class for High Dynamic Range (HDR)	F			
6.	On mode power demand in HDR, if implemented			39,0	W
7.	Off mode, power demand, if applicable			0,0	W
8.	Standby mode power demand, if applicable			0,5	W
9.	Networked standby mode power demand, if applicable			2,0	W
10.	Electronic display category			Television	
11.	Size ratio	16	:	9	
12.	Screen resolution	1 920	x	1 080	pixels
13.	Screen diagonal			101,0	cm
14.	Screen diagonal			40	inches
15.	Visible screen area			42,6	dm^2
16.	Panel technology used			LED LCD	
17.	Automatic Brightness Control (ABC) available			No	
18.	Voice recognition sensor available			No	
19.	Room presence sensor available			No	
20.	Image refresh frequency rate (default)			60	Hz
21.	Minimum guaranteed availability of software and firmware updates (from the date of end of the placement on the market)			8	Years
22.	Minimum guaranteed availability of spare parts (from the date of end of the placement on the market)			7	Years
23.	Minimum guaranteed product support			8	Years
	Minimum duration of the general guarantee offered by the supplier			2	Years
24.	Power supply type	Internal			
25.	External power supply (non standardized and included in the product box)				
	i	-			
	ii	Input voltage		-	V
	iii	Output voltage		-	V
26.	External standardised power supply (or suitable one if not included in the product box)				
	i	-			
	ii	Required output voltage		-	V
	iii	Required delivered current (minimum)		-	A
	iv	Required current frequency		-	Hz

Product Information Sheet

COMMISSION DELEGATED REGULATION (EU) 2019/2013 with regard to energy labelling of electronic displays

	Parameter	Parameter or value and precision			Unit
1.	Supplier's name or trademark.	SENCOR			
	Supplier's address.	-			
2.	Model identifier	SLE 40QF860B			
3.	Energy Efficiency Class for Standard Dynamic Range (SDR)	E			
4.	On mode power demand in SDR	36,0			W
5.	Energy Efficiency Class for High Dynamic Range (HDR)	F			
6.	On mode power demand in HDR, if implemented	39,0			W
7.	Off mode, power demand, if applicable	0,0			W
8.	Standby mode power demand, if applicable	0,5			W
9.	Networked standby mode power demand, if applicable	2,0			W
10.	Electronic display category	Television			
11.	Size ratio	16	:	9	
12.	Screen resolution	1 920	x	1 080	pixels
13.	Screen diagonal	101,0			cm
14.	Screen diagonal	40			inches
15.	Visible screen area	42,6			dm^2
16.	Panel technology used	QLED LCD			
17.	Automatic Brightness Control (ABC) available	No			
18.	Voice recognition sensor available	No			
19.	Room presence sensor available	No			
20.	Image refresh frequency rate (default)	60			Hz
21.	Minimum guaranteed availability of software and firmware updates (from the date of end of the placement on the market)	8			Years
22.	Minimum guaranteed availability of spare parts (from the date of end of the placement on the market)	7			Years
23.	Minimum guaranteed product support	8			Years
	Minimum duration of the general guarantee offered by the supplier	2			Years
24.	Power supply type	Internal			
25.	External power supply (non standardized and included in the product box)				
	i -				
	ii Input voltage	-			V
	iii Output voltage	-			V
26.	External standardised power supply (or suitable one if not included in the product box)				
	i -				
	ii Required output voltage	-			V
	iii Required delivered current (minimum)	-			A
	iv Required current frequency	-			Hz

Product Information Sheet

COMMISSION DELEGATED REGULATION (EU) 2019/2013 with regard to energy labelling of electronic displays

	Parameter	Parameter or value and precision			Unit
1.	Supplier's name or trademark.	SENCOR			
	Supplier's address.	SENCOR, U Sanitasu 1621, 251 01 Říčany, CZ			
2.	Model identifier	SLE 40FS841BW			
3.	Energy Efficiency Class for Standard Dynamic Range (SDR)	E			
4.	On mode power demand in SDR	36,0			W
5.	Energy Efficiency Class for High Dynamic Range (HDR)	F			
6.	On mode power demand in HDR, if implemented	39,0			W
7.	Off mode, power demand, if applicable	0,0			W
8.	Standby mode power demand, if applicable	0,5			W
9.	Networked standby mode power demand, if applicable	2,0			W
10.	Electronic display category	Television			
11.	Size ratio	16	:	9	
12.	Screen resolution	1 920	x	1 080	pixels
13.	Screen diagonal	101,0			cm
14.	Screen diagonal	40			inches
15.	Visible screen area	42,6			dm^2
16.	Panel technology used	LED LCD			
17.	Automatic Brightness Control (ABC) available	No			
18.	Voice recognition sensor available	No			
19.	Room presence sensor available	No			
20.	Image refresh frequency rate (default)	60			Hz
21.	Minimum guaranteed availability of software and firmware updates (from the date of end of the placement on the market)	8			Years
22.	Minimum guaranteed availability of spare parts (from the date of end of the placement on the market)	7			Years
23.	Minimum guaranteed product support	8			Years
	Minimum duration of the general guarantee offered by the supplier	2			Years
24.	Power supply type	Internal			
25.	External power supply (non standardized and included in the product box)				
	i	-			
	ii	Input voltage	-		V
	iii	Output voltage	-		V
26.	External standardised power supply (or suitable one if not included in the product box)				
	i	-			
	ii	Required output voltage	-		V
	iii	Required delivered current (minimum)	-		A
	iv	Required current frequency	-		Hz

Product Information Sheet

COMMISSION DELEGATED REGULATION (EU) 2019/2013 with regard to energy labelling of electronic displays

	Parameter	Parameter or value and precision			Unit
1.	Supplier's name or trademark.	SENCOR			
	Supplier's address.	SENCOR, U Sanitasu 1621, 251 01 Říčany, CZ			
2.	Model identifier	SLE 43FS804B			
3.	Energy Efficiency Class for Standard Dynamic Range (SDR)	E			
4.	On mode power demand in SDR	42,0			W
5.	Energy Efficiency Class for High Dynamic Range (HDR)	F			
6.	On mode power demand in HDR, if implemented	46,0			W
7.	Off mode, power demand, if applicable	0,0			W
8.	Standby mode power demand, if applicable	0,5			W
9.	Networked standby mode power demand, if applicable	2,0			W
10.	Electronic display category	Television			
11.	Size ratio	16	:	9	
12.	Screen resolution	1 920	x	1 080	pixels
13.	Screen diagonal	108,0			cm
14.	Screen diagonal	43			inches
15.	Visible screen area	49,7			dm^2
16.	Panel technology used	LED LCD			
17.	Automatic Brightness Control (ABC) available	No			
18.	Voice recognition sensor available	No			
19.	Room presence sensor available	No			
20.	Image refresh frequency rate (default)	60			Hz
21.	Minimum guaranteed availability of software and firmware updates (from the date of end of the placement on the market)	8			Years
22.	Minimum guaranteed availability of spare parts (from the date of end of the placement on the market)	7			Years
23.	Minimum guaranteed product support	8			Years
	Minimum duration of the general guarantee offered by the supplier	2			Years
24.	Power supply type	Internal			
25.	External power supply (non standardized and included in the product box)				
	i	-			
	ii	Input voltage	-		V
	iii	Output voltage	-		V
26.	External standardised power supply (or suitable one if not included in the product box)				
	i	-			
	ii	Required output voltage	-		V
	iii	Required delivered current (minimum)	-		A
	iv	Required current frequency	-		Hz

Product Information Sheet

COMMISSION DELEGATED REGULATION (EU) 2019/2013 with regard to energy labelling of electronic displays

	Parameter	Parameter or value and precision			Unit
1.	Supplier's name or trademark.	SENCOR			
	Supplier's address.	-			
2.	Model identifier	SLE 43Q871B			
3.	Energy Efficiency Class for Standard Dynamic Range (SDR)	F			
4.	On mode power demand in SDR	50,0			W
5.	Energy Efficiency Class for High Dynamic Range (HDR)	F			
6.	On mode power demand in HDR, if implemented	51,0			W
7.	Off mode, power demand, if applicable	0,0			W
8.	Standby mode power demand, if applicable	0,5			W
9.	Networked standby mode power demand, if applicable	2,0			W
10.	Electronic display category	Television			
11.	Size ratio	16	:	9	
12.	Screen resolution	3 840	x	2 160	pixels
13.	Screen diagonal	108,0			cm
14.	Screen diagonal	43			inches
15.	Visible screen area	49,7			dm^2
16.	Panel technology used	LED LCD			
17.	Automatic Brightness Control (ABC) available	No			
18.	Voice recognition sensor available	No			
19.	Room presence sensor available	No			
20.	Image refresh frequency rate (default)	60			Hz
21.	Minimum guaranteed availability of software and firmware updates (from the date of end of the placement on the market)	8			Years
22.	Minimum guaranteed availability of spare parts (from the date of end of the placement on the market)	7			Years
23.	Minimum guaranteed product support	8			Years
	Minimum duration of the general guarantee offered by the supplier	2			Years
24.	Power supply type	Internal			
25.	External power supply (non standardized and included in the product box)				
	i -				
	ii Input voltage	-			V
	iii Output voltage	-			V
26.	External standardised power supply (or suitable one if not included in the product box)				
	i -				
	ii Required output voltage	-			V
	iii Required delivered current (minimum)	-			A
	iv Required current frequency	-			Hz

Product Information Sheet

COMMISSION DELEGATED REGULATION (EU) 2019/2013 with regard to energy labelling of electronic displays

	Parameter		Parameter or value and precision			Unit
1.	Supplier's name or trademark.		SENCOR			
	Supplier's address.		SENCOR, U Sanitasu 1621, 251 01 Říčany, CZ			
2.	Model identifier		SLE 43QF860B			
3.	Energy Efficiency Class for Standard Dynamic Range (SDR)		E			
4.	On mode power demand in SDR		42,0			W
5.	Energy Efficiency Class for High Dynamic Range (HDR)		F			
6.	On mode power demand in HDR, if implemented		46,0			W
7.	Off mode, power demand, if applicable		0,0			W
8.	Standby mode power demand, if applicable		0,5			W
9.	Networked standby mode power demand, if applicable		2,0			W
10.	Electronic display category		Television			
11.	Size ratio		16	:	9	
12.	Screen resolution		1 920	x	1 080	pixels
13.	Screen diagonal		108,0			cm
14.	Screen diagonal		43			inches
15.	Visible screen area		49,7			dm^2
16.	Panel technology used		LED LCD			
17.	Automatic Brightness Control (ABC) available		No			
18.	Voice recognition sensor available		No			
19.	Room presence sensor available		No			
20.	Image refresh frequency rate (default)		60			Hz
21.	Minimum guaranteed availability of software and firmware updates (from the date of end of the placement on the market)		8			Years
22.	Minimum guaranteed availability of spare parts (from the date of end of the placement on the market)		7			Years
23.	Minimum guaranteed product support		8			Years
	Minimum duration of the general guarantee offered by the supplier		2			Years
24.	Power supply type		Internal			
25.	External power supply (non standardized and included in the product box)					
	i	-				
	ii	Input voltage	-			V
	iii	Output voltage	-			V
26.	External standardised power supply (or suitable one if not included in the product box)					
	i	-				
	ii	Required output voltage	-			V
	iii	Required delivered current (minimum)	-			A
	iv	Required current frequency	-			Hz

Product Information Sheet

COMMISSION DELEGATED REGULATION (EU) 2019/2013 with regard to energy labelling of electronic displays

	Parameter	Parameter or value and precision			Unit
1.	Supplier's name or trademark.	SENCOR			
	Supplier's address.	-			
2.	Model identifier	SLE 43US804B			
3.	Energy Efficiency Class for Standard Dynamic Range (SDR)	F			
4.	On mode power demand in SDR	50,0			W
5.	Energy Efficiency Class for High Dynamic Range (HDR)	F			
6.	On mode power demand in HDR, if implemented	51,0			W
7.	Off mode, power demand, if applicable	0,0			W
8.	Standby mode power demand, if applicable	0,5			W
9.	Networked standby mode power demand, if applicable	2,0			W
10.	Electronic display category	Television			
11.	Size ratio	16	:	9	
12.	Screen resolution	3 840	x	2 160	pixels
13.	Screen diagonal	108,0			cm
14.	Screen diagonal	43			inches
15.	Visible screen area	49,7			dm^2
16.	Panel technology used	LED LCD			
17.	Automatic Brightness Control (ABC) available	No			
18.	Voice recognition sensor available	No			
19.	Room presence sensor available	No			
20.	Image refresh frequency rate (default)	60			Hz
21.	Minimum guaranteed availability of software and firmware updates (from the date of end of the placement on the market)	8			Years
22.	Minimum guaranteed availability of spare parts (from the date of end of the placement on the market)	7			Years
23.	Minimum guaranteed product support	8			Years
	Minimum duration of the general guarantee offered by the supplier	2			Years
24.	Power supply type	Internal			
25.	External power supply (non standardized and included in the product box)				
	i -				
	ii Input voltage	-			V
	iii Output voltage	-			V
26.	External standardised power supply (or suitable one if not included in the product box)				
	i -				
	ii Required output voltage	-			V
	iii Required delivered current (minimum)	-			A
	iv Required current frequency	-			Hz

Product Information Sheet

COMMISSION DELEGATED REGULATION (EU) 2019/2013 with regard to energy labelling of electronic displays

	Parameter	Parameter or value and precision			Unit
1.	Supplier's name or trademark.	SENCOR			
	Supplier's address.	-			
2.	Model identifier	SLE 50Q871B			
3.	Energy Efficiency Class for Standard Dynamic Range (SDR)	F			
4.	On mode power demand in SDR	64,0			W
5.	Energy Efficiency Class for High Dynamic Range (HDR)	F			
6.	On mode power demand in HDR, if implemented	65,0			W
7.	Off mode, power demand, if applicable	0,0			W
8.	Standby mode power demand, if applicable	0,5			W
9.	Networked standby mode power demand, if applicable	2,0			W
10.	Electronic display category	Television			
11.	Size ratio	16	:	9	
12.	Screen resolution	3 840	x	2 160	pixels
13.	Screen diagonal	126,0			cm
14.	Screen diagonal	50			inches
15.	Visible screen area	67,5			dm^2
16.	Panel technology used	LED LCD			
17.	Automatic Brightness Control (ABC) available	No			
18.	Voice recognition sensor available	No			
19.	Room presence sensor available	No			
20.	Image refresh frequency rate (default)	60			Hz
21.	Minimum guaranteed availability of software and firmware updates (from the date of end of the placement on the market)	8			Years
22.	Minimum guaranteed availability of spare parts (from the date of end of the placement on the market)	7			Years
23.	Minimum guaranteed product support	8			Years
	Minimum duration of the general guarantee offered by the supplier	2			Years
24.	Power supply type	Internal			
25.	External power supply (non standardized and included in the product box)				
	i -				
	ii Input voltage	-			V
	iii Output voltage	-			V
26.	External standardised power supply (or suitable one if not included in the product box)				
	i -				
	ii Required output voltage	-			V
	iii Required delivered current (minimum)	-			A
	iv Required current frequency	-			Hz

Product Information Sheet

COMMISSION DELEGATED REGULATION (EU) 2019/2013 with regard to energy labelling of electronic displays

	Parameter	Parameter or value and precision			Unit
1.	Supplier's name or trademark.	SENCOR			
	Supplier's address.	-			
2.	Model identifier	SLE 50US804B			
3.	Energy Efficiency Class for Standard Dynamic Range (SDR)	E			
4.	On mode power demand in SDR	53,0			W
5.	Energy Efficiency Class for High Dynamic Range (HDR)	E			
6.	On mode power demand in HDR, if implemented	54,0			W
7.	Off mode, power demand, if applicable	0,0			W
8.	Standby mode power demand, if applicable	0,5			W
9.	Networked standby mode power demand, if applicable	2,0			W
10.	Electronic display category	Television			
11.	Size ratio	16	:	9	
12.	Screen resolution	3 840	x	2 160	pixels
13.	Screen diagonal	126,0			cm
14.	Screen diagonal	50			inches
15.	Visible screen area	67,5			dm^2
16.	Panel technology used	LED LCD			
17.	Automatic Brightness Control (ABC) available	No			
18.	Voice recognition sensor available	No			
19.	Room presence sensor available	No			
20.	Image refresh frequency rate (default)	60			Hz
21.	Minimum guaranteed availability of software and firmware updates (from the date of end of the placement on the market)	8			Years
22.	Minimum guaranteed availability of spare parts (from the date of end of the placement on the market)	7			Years
23.	Minimum guaranteed product support	8			Years
	Minimum duration of the general guarantee offered by the supplier	2			Years
24.	Power supply type	Internal			
25.	External power supply (non standardized and included in the product box)				
	i -				
	ii Input voltage	-			V
	iii Output voltage	-			V
26.	External standardised power supply (or suitable one if not included in the product box)				
	i -				
	ii Required output voltage	-			V
	iii Required delivered current (minimum)	-			A
	iv Required current frequency	-			Hz

Product Information Sheet

COMMISSION DELEGATED REGULATION (EU) 2019/2013 with regard to energy labelling of electronic displays

	Parameter	Parameter or value and precision			Unit
1.	Supplier's name or trademark.	SENCOR			
	Supplier's address.	-			
2.	Model identifier	SLE 55Q871B			
3.	Energy Efficiency Class for Standard Dynamic Range (SDR)	F			
4.	On mode power demand in SDR	76,0			W
5.	Energy Efficiency Class for High Dynamic Range (HDR)	F			
6.	On mode power demand in HDR, if implemented	77,0			W
7.	Off mode, power demand, if applicable	0,0			W
8.	Standby mode power demand, if applicable	0,5			W
9.	Networked standby mode power demand, if applicable	2,0			W
10.	Electronic display category	Television			
11.	Size ratio	16	:	9	
12.	Screen resolution	3 840	x	2 160	pixels
13.	Screen diagonal	139,0			cm
14.	Screen diagonal	55			inches
15.	Visible screen area	82,2			dm²
16.	Panel technology used	LED LCD			
17.	Automatic Brightness Control (ABC) available	No			
18.	Voice recognition sensor available	No			
19.	Room presence sensor available	No			
20.	Image refresh frequency rate (default)	60			Hz
21.	Minimum guaranteed availability of software and firmware updates (from the date of end of the placement on the market)	8			Years
22.	Minimum guaranteed availability of spare parts (from the date of end of the placement on the market)	7			Years
23.	Minimum guaranteed product support	8			Years
	Minimum duration of the general guarantee offered by the supplier	2			Years
24.	Power supply type	Internal			
25.	External power supply (non standardized and included in the product box)				
	i	-			
	ii	Input voltage	-		V
	iii	Output voltage	-		V
26.	External standardised power supply (or suitable one if not included in the product box)				
	i	-			
	ii	Required output voltage	-		V
	iii	Required delivered current (minimum)	-		A
	iv	Required current frequency	-		Hz

Product Information Sheet

COMMISSION DELEGATED REGULATION (EU) 2019/2013 with regard to energy labelling of electronic displays

	Parameter	Parameter or value and precision			Unit
1.	Supplier's name or trademark.	SENCOR			
	Supplier's address.	-			
2.	Model identifier	SLE 55US804B			
3.	Energy Efficiency Class for Standard Dynamic Range (SDR)	E			
4.	On mode power demand in SDR	63,0			W
5.	Energy Efficiency Class for High Dynamic Range (HDR)	E			
6.	On mode power demand in HDR, if implemented	64,0			W
7.	Off mode, power demand, if applicable	0,0			W
8.	Standby mode power demand, if applicable	0,5			W
9.	Networked standby mode power demand, if applicable	2,0			W
10.	Electronic display category	Television			
11.	Size ratio	16	:	9	
12.	Screen resolution	3 840	x	2 160	pixels
13.	Screen diagonal	139,0			cm
14.	Screen diagonal	55			inches
15.	Visible screen area	82,3			dm²
16.	Panel technology used	LED LCD			
17.	Automatic Brightness Control (ABC) available	No			
18.	Voice recognition sensor available	No			
19.	Room presence sensor available	No			
20.	Image refresh frequency rate (default)	60			Hz
21.	Minimum guaranteed availability of software and firmware updates (from the date of end of the placement on the market)	8			Years
22.	Minimum guaranteed availability of spare parts (from the date of end of the placement on the market)	7			Years
23.	Minimum guaranteed product support	8			Years
	Minimum duration of the general guarantee offered by the supplier	2			Years
24.	Power supply type	Internal			
25.	External power supply (non standardized and included in the product box)				
	i -				
	ii Input voltage	-			V
	iii Output voltage	-			V
26.	External standardised power supply (or suitable one if not included in the product box)				
	i -				
	ii Required output voltage	-			V
	iii Required delivered current (minimum)	-			A
	iv Required current frequency	-			Hz

Product Information Sheet

COMMISSION DELEGATED REGULATION (EU) 2019/2013 with regard to energy labelling of electronic displays

	Parameter	Parameter or value and precision			Unit
1.	Supplier's name or trademark.	SENCOR			
	Supplier's address.	-			
2.	Model identifier	SLE 65Q871B			
3.	Energy Efficiency Class for Standard Dynamic Range (SDR)	F			
4.	On mode power demand in SDR	101			W
5.	Energy Efficiency Class for High Dynamic Range (HDR)	F			
6.	On mode power demand in HDR, if implemented	102			W
7.	Off mode, power demand, if applicable	0,0			W
8.	Standby mode power demand, if applicable	0,5			W
9.	Networked standby mode power demand, if applicable	2,0			W
10.	Electronic display category	Television			
11.	Size ratio	16	:	9	
12.	Screen resolution	3 840	x	2 160	pixels
13.	Screen diagonal	164,0			cm
14.	Screen diagonal	65			inches
15.	Visible screen area	114,7			dm^2
16.	Panel technology used	LED LCD			
17.	Automatic Brightness Control (ABC) available	No			
18.	Voice recognition sensor available	No			
19.	Room presence sensor available	No			
20.	Image refresh frequency rate (default)	60			Hz
21.	Minimum guaranteed availability of software and firmware updates (from the date of end of the placement on the market)	8			Years
22.	Minimum guaranteed availability of spare parts (from the date of end of the placement on the market)	7			Years
23.	Minimum guaranteed product support	8			Years
	Minimum duration of the general guarantee offered by the supplier	2			Years
24.	Power supply type	Internal			
25.	External power supply (non standardized and included in the product box)				
	i -				
	ii Input voltage	-			V
	iii Output voltage	-			V
26.	External standardised power supply (or suitable one if not included in the product box)				
	i -				
	ii Required output voltage	-			V
	iii Required delivered current (minimum)	-			A
	iv Required current frequency	-			Hz

Informačný list výrobku

DELEGOVANÉ NARIADENIE KOMISIE (EÚ) 2019/2013, pokiaľ ide o energetické označovanie elektronických displejov

	Parameter	Parameter alebo hodnota a presnosť			Jednotka
1.	Meno dodávateľa alebo jeho ochranná známka.	SENCOR			
	Adresa dodávateľa.	-			
2.	Identifikačný kód modelu	SLE 65US804B			
3.	Trieda energetickej účinnosti pre štandardný dynamický rozsah (SDR)	F			
4.	Príkon v režime zapnutia pre SDR	101			W
5.	Trieda energetickej účinnosti pre vysoký dynamický rozsah (HDR)	F			
6.	Príkon v režime zapnutia pre HDR, ak je k dispozícii	102			W
7.	Príkon v režime vypnutia, ak je k dispozícii	0,0			W
8.	Príkon v režime pohotovosti, ak je k dispozícii	0,5			W
9.	Príkon v režime pohotovosti pri zapojení v sieti, ak je k dispozícii	2,0			W
10.	Kategória elektronického displeja	Televízor			
11.	Pomer strán	16	:	9	
12.	Rozlíšenie obrazovky	3 840	x	2 160	pixels
13.	Uhlopriečka zobrazovacej jednotky	164,0			cm
14.	Uhlopriečka zobrazovacej jednotky	65			palce (palcov)
15.	Viditeľná plocha zobrazovacej jednotky	114,7			dm^2
16.	Použitá technológia panelu	LED LCD			
17.	K dispozícii je automatická regulácia jasu (ABC)	Nie			
18.	K dispozícii je snímač rozpoznávania reči	Nie			
19.	K dispozícii je snímač prítomnosti v miestnosti	Nie			
20.	Obnovovací kmitočet obrazovky (predvolený)	60			Hz
21.	Minimálna zaručená dostupnosť aktualizácií softvéru a firmvéru (od dátumu, keď sa výrobok prestáva dodávať na trh)	8			roky
22.	Minimálna zaručená dostupnosť náhradných dielov (od dátumu, keď sa výrobok prestáva dodávať na trh)	7			roky
23.	Minimálna zaručená podpora výrobkov	8			roky
	Minimálne trvanie celkovej záruky, ktorú ponúka dodávateľ	2			roky
24.	Typ zdroja napájania	interný			
25.	Externý zdroj napájania (nenormalizovaný, súčasť balenia výrobku)				
	i -				
	ii Vstupné napätie	-			V
	iii Výstupné napätie	-			V
26.	Externý normalizovaný zdroj napájania (alebo vhodný zdroj, ak nie je súčasťou balenia výrobku)				
	i -				
	ii Požadované výstupné napätie	-			V
	iii Požadovaný prúd (minimálny)	-			A
	iv Požadovaná frekvencia prúdu	-			Hz

#	CZ	SK	HU	PL
1	Název nebo ochranná známka dodavatele	Meno dodávateľa alebo jeho ochranná známka	A szállító neve vagy védjegye	Nazwa dostawcy lub znak towarowy
	Adresa dodavatele	Adresa dodávateľa	A szállító címe	Adres dostawcy
2	Identifikační značka modelu	Identifikačný kód modelu	modeltazonosító	Identyfikator modelu
3	Třída energetické účinnosti u standardního dynamické ho rozsahu (SDR)	Trieda energetickej účinnosti pre štandardný dynamický rozsah (SDR)	Energiahatékonysági osztály szabványos dinamikatartomány (SDR) esetében	Klasa efektywności energetycznej dla standardowego zakresu dynamicznego (SDR)
4	Příkon v zapnutém stavu v SDR	Príkon v režime zapnutia pre SDR	A bekapcsolt üzemmód energiaigénye szabványos dinamikatartomány (SDR) esetében	Pobór mocy w trybie włączenia dla SDR
5	Třída energetické účinnosti v režimu vysoce dynamické ho rozsahu (HDR)	Trieda energetickej účinnosti pre vysoký dynamický rozsah (HDR)	Energiahatékonysági osztály nagy dinamikatartomány (HDR) esetében	Klasa efektywności energetycznej dla saerokiego zakresu dynamicznego (HDR)
6	Příkon v zapnutém stavu v HDR, je-li k dispozici	Príkon v režime zapnutia pre HDR, ak je k dispozícii	A bekapcsolt üzemmód energiaigénye nagy dinamikatartomány (HDR) megléte esetén	Pobór mocy w trybie włączenia dla HDR
7	Vypnutý stav, příkon (v příslušných případech)	Príkon v režime vypnutia, ak je k dispozícii	Energiaigény Kikapcsolt üzemmódban,(adott esetben	Pobór mocy w trybie wyłączenia, w stosownych przypadkach
8	Příkon v pohotovostním režimu (v příslušných případech)	Príkon v režime pohotovosti, ak je k dispozícii	Energiaigény Készenléti üzemmódban,(adott esetben	Pobór mocy w trybie czuwania, w stosownych przypadkach
9	Příkon v pohotovostním režimu při připojení na síť (v příslušných případech)	Príkon v režime pohotovosti pri zapojení v sieti ak je k dispozícii	Energiaigény hálózatvezérelt készenléti üzemmódban,(adott esetben	Pobór mocy w trybie czuwania przy podłączeniudo sieci, w stosownych przypadkach
10	Kategorie elektronického displeje	Kategória elektronického displeja	Elektronikus kijelző kategóriája	Kategoria wyświetlacz elektronicznego
11	Poměr stran	Pomer strán	Képarány	Format obrazu
12	Rozlišení obrazovky	Rozlíšenie obrazovky	Képernyőfelbontás	Rozdzielczość ekranu
13	Úhlopříčka obrazovky	Uhlopriečka zobrazovacej jednotky	Képátló	Przekątna ekranu
14	Úhlopříčka obrazovky	Uhlopriečka zobrazovacej jednotky	Képátló	Przekątna ekranu
15	Viditelná plocha obrazovky	Viditeľná plocha zobrazovacej jednotky	Látható kijelzőfelület	Widoczna powierzchnia ekranu
16	Použitá technologie panelů	Použitá technológia panelu	Alkalmazott panettechnológia	Zastosowana technologia panelu
17	Dostupné automatické ovládání jasu (ABC)	K dispozícii je automatická regulácia jasu (ABC)	Automatikus fényerőszabályozó (ABC) rendelkezésre áll	Dostępność funkcji automatycznej regulacji jasności (ABC)
18	Dostupný snímač pro rozpoznávání hlasu	K dispozícii je snímač rozpoznávania reči	Hangfelismerő érzékelő rendelkezésre áll	Dostępność czujnika rozpoznawania mowy
19	Dostupný detektor přítomnosti v místnosti	K dispozícii je snímač prítomnosti v miestnosti	Jelenlétérzékelő rendelkezésre áll	Dostępność czujników obecności w pomieszczeniu
20	Obnovovací frekvence obrazu (výchozí)	Obnovovací kmitočet obrazovky (predvolený)	Képfrissítési frekvencia (alapértelmezett)	Częstotliwość odświeżania obrazu (domyślna)
21	Minimální zaručená dostupnost aktualizací softwaru a firmwaru (od date, kdy bylo ukončeno uvádění na trh)	Minimálna zaručená dostupnosť aktualizácií softvéru a firmvéru (od dátumu keď sa výrobok prestáva dodávať na trh)	A szoftver- és firmware- frissítések minimális garantált rendelkezésre állása (a forga lomba hozatal befejezésének időpontjától számítva)	Minimalna gwarantowana dostępność aktuatizacjio programowania i oprogramowania układowego (od daty zakonczenia wprowadzania do obrotu)
22	Minimální zaručená dostupnost náhradních dílů (od date, kdy bylo ukončeno uvádění na trh)	Minimálna zaručená dostupnosť náhradných dielov (od dátumu keď sa výrobok prestáva dodávať na trh)	A tartalék alkatrészek minimális garantált rendelkezésre állása (a forga lomba hozatal befejezésének időpontjától számítva)	Minimalna gwarantowana dostępność części zamiennych (od daty zakończenia wprowadzania do obrotu)

#	CZ		SK	HU	PL
23	Minimální zaručená podpora výrobku		Minimálna zaručená podpora výrobkov	Garantált terméktámogatás minimális időtartama	Minimalne gwarantowane serwisowane produktu
	Minimální doba trvání obecné záruky nabízená dodavatelem		Minimálne trvanie celkovej záruky, ktorú ponúka dodávateľ	A szállító által vállalt általános jótállás minimális időtartama	Minimalny okres ogólnej gwarancji oferowanej przez dostawcę
24	Typ napájení		Typ zdroja napájania	A tápegység típusa	Typ zasilacza
25	Vnější napájecí zdroj (jiný než normalizovaný a součást balení výrobku)		Externý zdroj napájania (nenormalizovaný, súčasť balenia výrobku)	külső tápegység (nem szabványos, és a termékdobozban található)	zasilacz zewnętrzny (nieznormalizowany i dostarczony w opakowaniu z produktem)
	i	-	-	-	-
	ii	Vstupní napětí	Vstupné napätie	Bemeneti feszültség	Napięcie wejściowe
	iii	Výstupní napětí	Výstupné napätie	Kimeneti feszültség	Napięcie wyjściowe
26	Vnější normalizovaný napájecí zdroj (nebo vhodný zdroj tohoto typu, pokud není součástí balení výrobku)		Externý normalizovaný zdroj napájania (alebo vhodný zdroj, ak nie je súčasťou balenia výrobku)	szabványos külső tápegység (vagy annak megfelelő, ha a termékdoboznak nem része)	znormalizowany zasilacz zewnętrzny (lub odpowiedni zasilacz, jeżeli nie jest dostarczony w opakowaniu z produktem)
	i	-	-	-	-
	ii	Požadované výstupní napětí	Požadované výstupné napätie	Előírt kimeneti feszültség	Wymagane napięcie wyjściowe
	iii	Požadovaný dodávaný proud (minimální)	Požadovaný prúd (minimálny)	Előírt szállított áramerősség (minimum)	Wymagane natężenie prądu (minimalne)
	iv	Požadovaný kmitočet proudu	Požadovaná frekvencia prúdu	Előírt áramfrekvencia	Wymagana częstotliwość prądu

WARNING

Never place a television set in an unstable location. A television set may fall, causing serious personal injury or death. Many injuries, particularly to children, can be avoided by taking simple precautions such as:

1. Using cabinets or stands recommended by the manufacturer of the television set.
2. Only using furniture that can safely support the television set.
3. Ensuring the television set is not overhanging the edge of the supporting furniture.
4. Not placing the television set on tall furniture (for example, cupboards or bookcases). without anchoring both the furniture and the television set to a suitable support.
5. Not placing the television set on cloth or other materials that may be located between the television set and supporting furniture,
6. Educating children about the dangers of climbing on furniture to reach the television set or its controls.

If your existing television set is being retained and relocated, the same considerations as above should be applied.

Wall-mounted screw:22-24inch M4, 28-70inch M6, 75inch M8

Note: don't hang at an angle to avoid the risk of falling off.

Models: SLE 24S803B,SLE 24S830MB,SLE 24S841MBW,SLE 32QF860B,SLE 32S803B,SLE 32S810B,SLE 32S83MB, SLE 32S841BW,SLE 40FS804B,SLE 40FS811B,SLE 40QF860B,SLE 40FS841BW,SLE 43FS804B,SLE 43Q871B, SLE 43QF860B

Visually Impaired and Hearing Impaired Auxiliary function

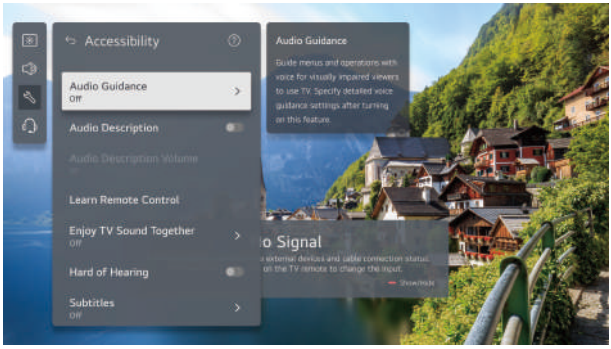

1.Audio Guidance

Guide menus and operations with voice for visually impaired viewers to use TV. Specify detailed voice guidance settings after turning on this feature.

1.Enable the function / 2.Speed Slow:Adjust Audio Guidance speed.
3.Volume Medium:Adjust Audio Guidance Volume. / 4.Pitch Medium: Adjust Audio Guidance pitch.

To Use Audio Guidance: ⚙(Setting)→General→Accessibility→Audio Guidance

If Audio Guidance is set to On, audio guides will be provided various situations, such as when you change programmers, adjust the volume or change settings and input signals.

1.Enable the function / 2.Speed: Adjust the speed of spoken guide.
3.Volume: Adjust the volume of spoken guide. / 4.Pitch: Adjust the speed of spoken guide.

-This feature is available on certain languages only. -Some models may not be supported.
-The configurable items differ depending on model. -For visually impaired users.
-Setting the Audio Guidance to On automatically switches the TV Power Sound (only available on certain models) to On as well.

2.Audio Description

Describe the contents on the work screen with voice for visually impaired viewers to use TV This function works only when it is provided by the broadcast programme.

Menu for the Visually Impaired: ⚙(Setting)→General→Accessibility→Audio Description

The contents on the screen will be described with voice for visually impaired viewers.
You can use this function if the broadcasting company supports Audio Description for the visually impaired.
Some models may not be supported. Audio Description Volume: -15-15

3.Hard of Hearing

Display captions for hearing-impaired viewers to use TV. It works only when the broadcasting programme supports subtitles.

To Set Hard of Hearing

01 Press the ⚙(Setting)button on the remote control. / 02 Select →General→Accessibility.
03 Set Subtitles to On. / 04 Set Hard of Hearing to On.

A caption will be provided for the hearing-impaired.
When the Hard of Hearing is turned On, it will be prioritized over the general captions. Some models may not be supported.

4.High Contrast

Enhance the contrast between bright and dark areas of some menus, such as the background and text,for being easily viewed by those with low-vision.

Changing the Menu to High-Contrast Screen: ⚙(Setting)→General→Accessibility→High Contrast

When this feature is set to On, it adjusts the background of some of the menus on the screen and font colors to highlight the contrast between the light and dark areas.

5.Greyscale

Change the colour of the menu on the screen to black and white tone for higher clarity.

Greyscale: ⚙(Setting)→General→Accessibility→Greyscale

Change the colour of the menu on the screen to black and white tone to make its ambiguity very clear.Set to On.

6.Invert Colors

Invert and compensate certain colors in some menus to enhance the visibility of items displayed on thescreen.

Invert Colors: ⚙(Setting)→General→Accessibility→Invert Colors

To enhance the visibility of the menus on the screen, you can invert and calibrate certain colors in some menus.Set to On.

Models: SLE 43US804B,SLE50Q871B,SLE 50US804B,SLE 55Q871B,SLE55US804B,SLE 65Q871B and SLE65US804B

Visually Impaired and Hearing Impaired Auxiliary function

Certain features require support from the video source and may vary depending on system version and device model. Actual functionality may differ from specifications. Please refer to the product you have purchased for details.

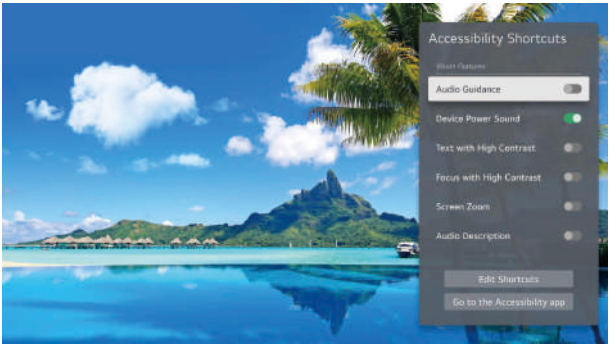

Certain features require support from the video source and may vary depending on system version and device model. Actual functionality may differ from specifications. Please refer to the product you have purchased for details.

1.Accessibility Shortcuts

You can display Accessibility Shortcuts on any screen to change for features supported by Accessibility. Press and hold the (Mute)button on the Remote Control.You can also run Accessibility Shortcuts by pressing the (Setting)button on the remote control and selecting (Accessibility) on the screen.

2.Edit Shortcuts

You can customize Accessibility Shortcuts to group together your most frequently. It provides voice guidance in various situations, such as channel switching, volume adjustment, settings, and input signal changes.

1.Press the (Setting)button on the remote control.
2.Enter the following path on the screen: used Accessibility features. / Go to the Accessibility app. / Move to the Accessibility app.
3.Audio Guidance: (Setting)→General→Accessibility→Audio Guidance

You can also set this function by pressing the (HOME)button on the remote control and selecting Accessibility on the screen.

3.Audio Description

The contents on the screen will be described with voice for visually impaired viewers.
You can use this function if the broadcasting company supports Audio Description for the visually impaired.

1.Press the (Setting)button on the remote control.
2.Enter the following path on the screen: (Setting)→General→Accessibility→Audio Description

You can also set this function by pressing the (HOME)button on the remote control and selecting Accessibility on the screen.

4.Listen simultaneously with a hearing aid

You can simultaneously output sound through both internal speakers and hearing aids.

1.Press the (Setting)button on the remote control.
2.Enter the following path on the screen: (Setting)→General→Accessibility→Listen simultaneously with a hearing aid

You can also set this function by pressing the (HOME)button on the remote control and selecting Accessibility on the screen.Off Turns off the Listen simultaneously with a hearing aid.

Bluetooth Device

Sound Out changes to Bluetooth Device + TV Speaker.The existing Bluetooth connection history will then be deleted.

5.Hard of Hearing

1.Press the (Setting)button on the remote control.
2.Enter the following path on the screen: (Setting)→General→Accessibility
3.Set Subtitles to On. / 4.Set Hard of Hearing to On.

A caption will be provided for the hearing-impaired,You can also set this function by pressing the (HOME) button on there mote control and selecting Accessibility on the screen.

● When the Hard of Hearing is turned On, it will be prioritised over the general captions.

6.Subtitles

If a broadcaster provides content with captions, you can see them.

1.Press the (Setting)button on the remote control.
2.Enter the following path on the screen: (Setting)→General→Accessibility→Subtitles

You can also set this function by pressing the (HOME)button on the remote control and selecting Accessibility on the screen.

3.Change Subtitles to On and select subtitle setting

● Some models may not be supported. / ● The configurable items differ depending on model

FAST ČR, a.s., U Sanitasu 1621, Říčany CZ-251 01