ver. 20260121

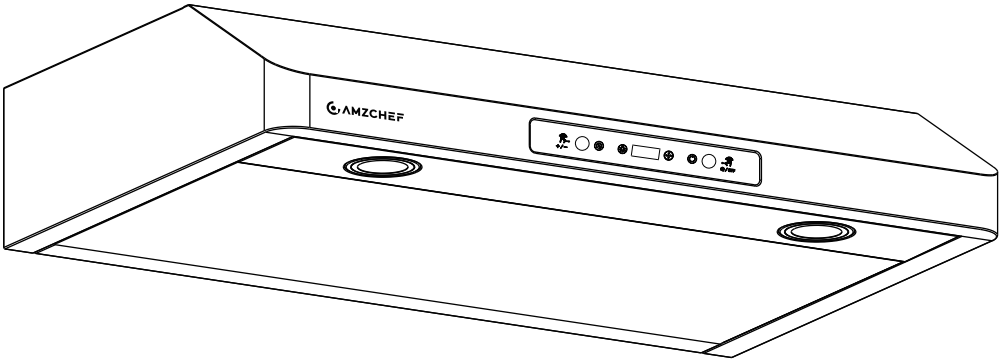

USER MANUAL

RANGE HOOD

Brand: amzchef
Model: LF0376C1/LF0390C1
120V~ 60Hz 210W

EN	RANGE HOOD	USER MANUAL	01
FR	HOTTE DE CUISINE	NOTICE D'UTILISATION	15

AMZCHEF

Welcome to the Amzchef Family!

Cheers to you for owning a new Amzchef product!

We are devoted to making high-quality kitchen, home, and personal care products for all our customers. As a respected manufacturer, all our products adhere to rigorous standard, safety, and functionality.

We are dedicated to offering exceptional customer service, which is why we provide a 1-year warranty on this product to guarantee your satisfaction for years to come.

If you have questions or need assistance, please get in touch with us via our website: **www.iamzchef.com**, or email: **info@iamzchef.com**. Problem + order number + a photo or a video attached in the email would help us solve the problem better and faster.

Your thoughts and suggestions matter to us, so please don't hesitate to email them at **info@iamzchef.com**.

The Amzchef Team

Scan the QR code to activate the extended warranty and get started.

PLEASE READ INSTRUCTIONS CAREFULLY BEFORE ASSEMBLY
RETAIN THIS MANUAL FOR FUTURE REFERENCE

Remove the protective film

Before use, remove the white/blue protective film.

Retirez le film protecteur

Avant utilisation, retirez le film protecteur blanc/bleu.

①

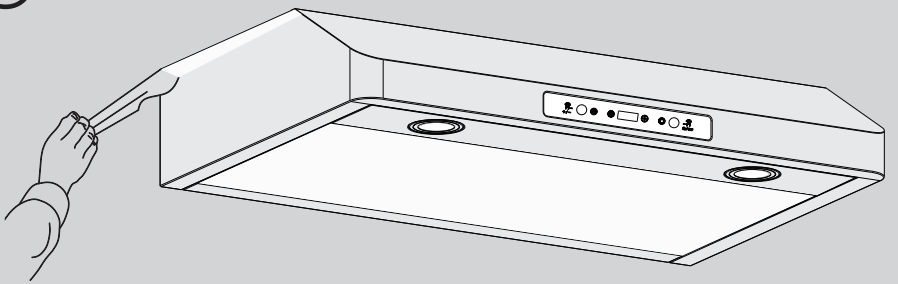

②

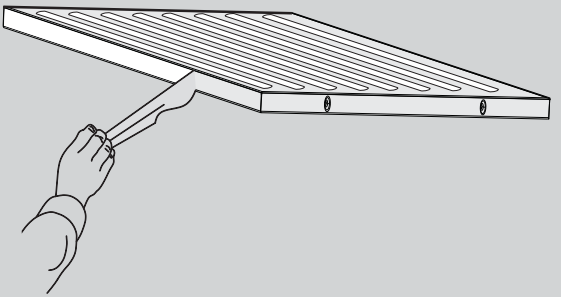

CONTENTS

Safety Precautions — 1
Installation — 2
Operating Instructions — 9
Cleaning & Maintenance — 11
Troubleshooting — 13
Technical Specification — 13

⚠Safety Precautions

Please read this manual carefully. Please keep the instruction and installation manual as well as the appliance certificate in a safe place for later use or for subsequent owners.

● In case the product needs to be repaired while in operation, kindly get in touch with our after-sales service team. Avoid disassembling the product yourself to prevent any potential dangers.

● This appliance may be used by children over the age of 8 years old and by persons with reduced physical, sensory or mental capabilities or by persons with a lack of experience or knowledge if they are supervised or instructed by a person responsible for their safety how to use the appliance safely and have understood the associated hazards.

● This appliance is intended for private domestic use and household environment only. Only used the appliance in enclosed spaces.

● This appliance is intended for use up to a maximum height of 2000 meters above sea level.

● Warnings and important instructions appearing in this guide are not meant to cover all possible conditions and situations that may occur. Common sense, caution, and care must be exercised when installing, maintaining, or operating your appliance.

Risk of suffocation!

Children may put packaging material over their heads or wrap themselves up in it and suffocate.

● Keep packaging material and small parts away from children.

● Children may breathe in or swallow small parts, causing them to suffocate.

Risk of fire!

● Never operate the appliance without a grease filter.

● Fatty deposits in the grease filters may catch fire. Clean the grease filters regularly.

● Hot oil or grease ignites very quickly. Always supervise hot oil and fat.

● Never work with naked flames close to the appliance.

● Never extinguish burning oil or fat with water. Switch off the cooking zone. Extinguish flames carefully using a lid, fire blanket or something similar. If the fames do not go out immediately, EVACUATE AND CALL THE FIRE DEPARTMENT.

● Do not install the appliance near a solid fuel heating appliance (e.g. wood- or coal-burning) unless the heating appliance has a sealed, non-removable cover. There must be no flying sparks.

Risk of electric shock!

If the appliance or the power cord is damaged, this is dangerous.
● Never operate a damaged appliance.
● Never pull on the power cord to unplug the appliance. Always unplug the appliance at the mains.
● If the appliance or the power cord is damaged, immediately unplug the power cord or switch off the fuse in the fuse box.
Improper repairs are dangerous.
● Repairs to the appliance should only be carried out by trained specialist staff.
● Only use genuine spare parts when repairing the appliance.
● If the power cord of this appliance is damaged, it must be replaced by the qualified technician.
Penetrating moisture may cause an electric shock.
● Before cleaning, pull out the mains plug or switch off the fuse in the fuse box.
● Do not use wet sponge cloths, steam- or high-pressure cleaners to clean the appliance.

Risk of explosion!

Highly caustic alkaline or highly acidic cleaning agents in conjunction with aluminium parts in the interior of the appliance may cause explosions.
● Never use highly caustic alkaline or highly acidic cleaning agents. In particular, do not use commercial or industrial cleaning agents in conjunction with aluminium parts, e.g. grease filter on range hoods.

Avoid material damage

ATTENTION!
Condensate may cause corrosion damage.
● To prevent condensation from building up, switch on the appliance during cooking.
Incorrect cleaning damages the surfaces.
● Do not use harsh or abrasive detergents.
● Clean stainless steel surfaces in the direction of the finish only.
● Never clean controls with stainless steel cleaners.
Remove the protective film from all parts of the appliance before using for the first time.
Painted surfaces are easily damaged. Ensure that the painted surfaces are not scratched.

Installation

Warning

1. Installation work and electric wiring (including switch location) must be done by the qualified person(s) in accordance with local applicable codes and standards, including fire-rated construction.
2. This hood may have sharp edges. Be careful to avoid cuts and abrasions during installation and cleaning.
3. The hood must be placed at a minimum distance of 24” from the cooktop.
4. Sufficient air is needed for proper combustion and exhausting of gases through the chimney to prevent back drafting. Follow the heating equipment manufacturer’s guideline and safety standards such as those published by the local code authorities.
5. Ducted fans must always be vented to the outdoors.
6. This appliance is designed to be operated by adults. Children were not allowed to temper with the controls or play with this appliance.
7. WARNING: To reduce the risk of fire or electric shock, do not use this fan with any solid-state speed control device.
8. When cutting or drilling into wall or ceiling, do not damage electrical wiring and other hidden cables.

WARNING: USE ONLY THE METAL DUCTWORK.

Grounding instructions

This appliance must be grounded. In the event of an electrical short circuit, grounding reduces the risk of electric shock by providing an escape wire for the electric current. This appliance is equipped with a cord having a grounding wire with a grounding plug. The plug must be plugged into an outlet that is properly installed and grounded.
WARNING – Improper grounding can result in a risk of electric shock.
Consult a qualified electrician if the grounding instructions are not completely understood, or if doubt exists as to whether the appliance is properly grounded.
Do not use an extension cord. If the power supply cord is too short, have a qualified electrician install an outlet near the appliance.

Overview

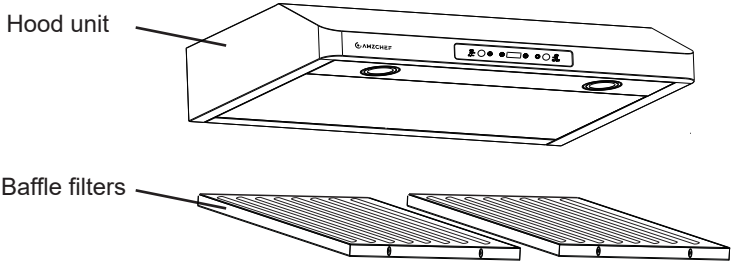

LF0376C1: 2 baffle filters
LF0390C1: 3 baffle filters

NOTE:
The number of baffle filters varies based on the specific model you purchased.

Opening size

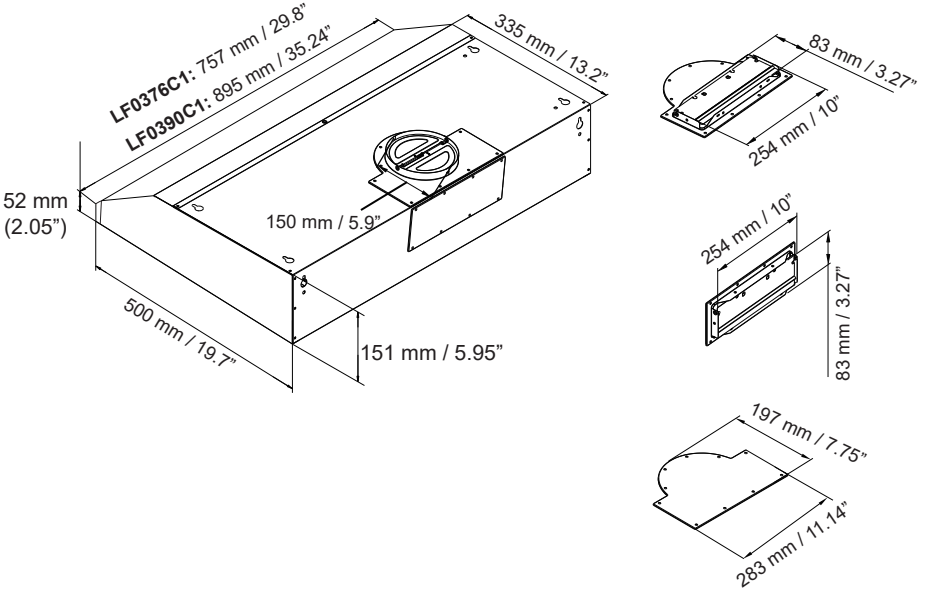

Figure out ducting requirements & install damper

This range hood requires ducting to the outside for ventilation, and it comes pre-installed with a vertical 6” round ductwork.
The package comes with a horizontal and a vertical rectangular adapter.
Look at the duct you’re going to attach the range hood to.

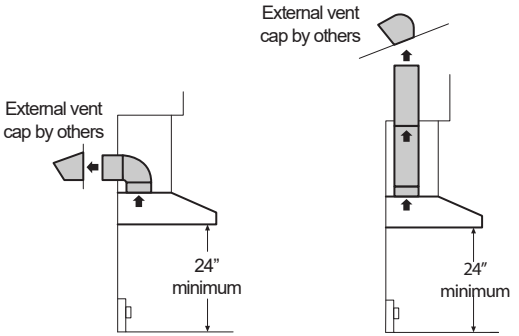

6” round vertical through cabinet

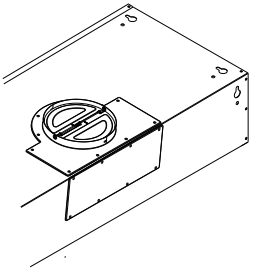

If it’s a 6” round ductwork, you won’t have to make any extra preparations. The range hood will attach directly to your duct.

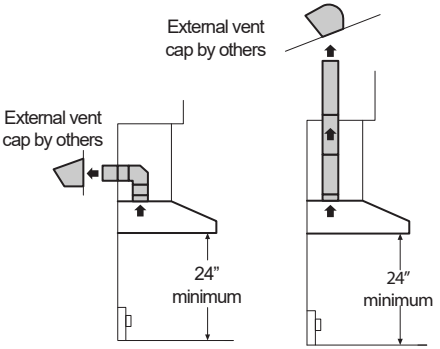

3.27” x 10” rectangular vertical through cabinet

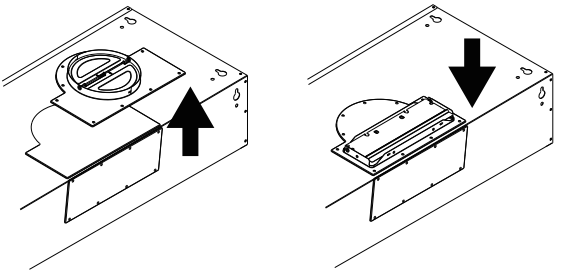

If it’s a rectangular vertical connection, take off the pre-installed round damper and install the rectangular vertical damper.

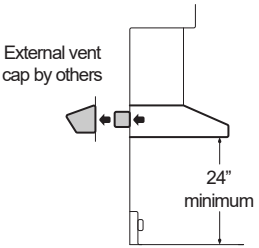

3.27” x 10” rectangular horizontal through wall

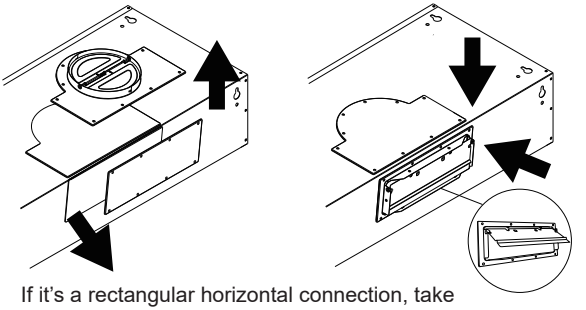

If it’s a rectangular horizontal connection, take off the both pre-installed dampers and install the shutoff plate and the rectangular horizontal damper.

Tools needed

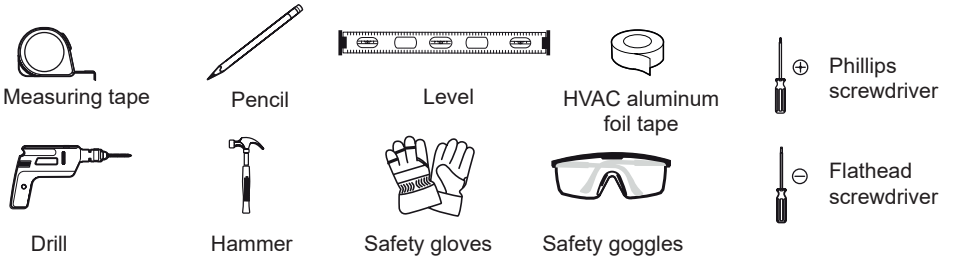

NOTE: These tools are not included in the product list.

Parts included

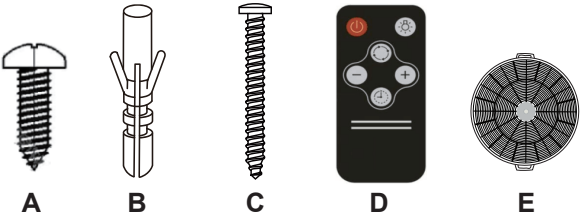

PARTS LIST
A. ST5x30 screws - 4 pcs (+1 extra)
B. Wall anchors - 2 pcs (+1 extra)
C. ST5x50 screws - 2 pcs (+1 extra)
D. Remote control - 1 pc
E. Charcoal filter - 2 pcs

Clearance

61.0 cm (24”) minimum and 91.4 cm (36”) suggested maximum clearances between cooking surface and bottom of the range hood.

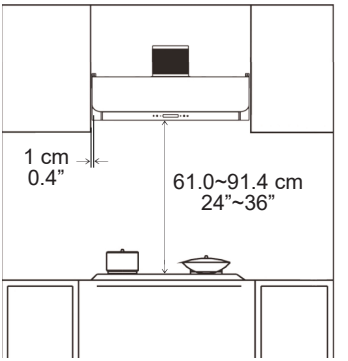

Vent duct

The length of the vent duct should be minimized to avoid air turbulence inside the duct.
The air outlet must not be connected to the chimney flues or combustion gas ducts. The air outlet must not be connected to ventilation ducts for rooms in which fuel-burning appliances are installed.

A: Roof cap
B: 15.2 cm (6”) round vent

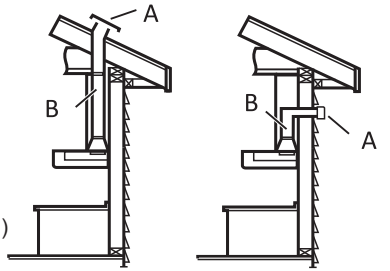

Roof venting

Wall venting

The range hood must be leveled during the installation. An unleveled installation hood may cause improper operation, leaks and oil spill over from oil collectors.

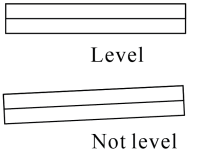

Calculating Duct System Length

The recommended duct system is 15.2 cm (6") round duct with a maximum length of 10.7 m (35 ft). For the best performance, use no more than three 90° elbows.
To calculate the length of the system you need, add the equivalent meters (feet) for each duct piece used in the system.

Duct Piece	15.2 cm (6”) Round	
45° elbow	0.8 m (2.5 ft)	
90° elbow	1.5 m (5.0 ft)	

Example duct system - 15.2cm (6”)

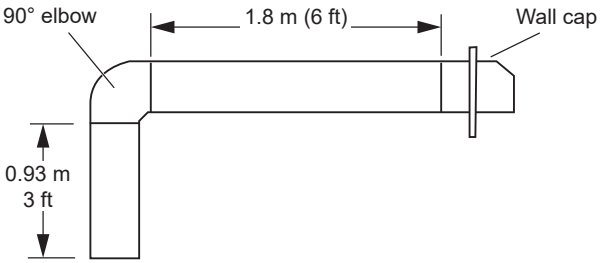

1 - 90° elbow	= 1.5 m (5.0 ft)
1 - wall cap	= 0.0 m (0.0 ft)
6 ft (1.8 m) straight	= 1.8 m (6.0 ft)
3 ft (0.9 m) straight	= 0.9 m (3.0 ft)
System length	= 4.2 m (14.0 ft)
Maximum length	**= 10.7 m (35.0 ft)**

Installation instruction

1. Follow the picture to drill two 10 mm (0.4”) holes for positioning the Wall Anchors (Accessory B).
2. Tap Wall Anchors securely into each drilled hole.
3. After tapping the Wall Anchors , drive in 2 screws (Accessory C), but leave 1/4 of the screw sticking out of the wall.
(This will provide a support for your range hood.)

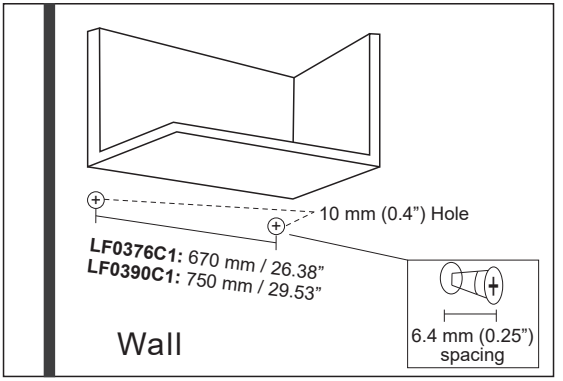

Step 1-3

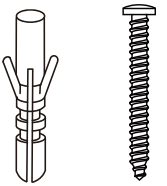

Accessories B & C

4. Attach the 6" round Aluminum duct to the vent hole at the top of the hood unit using HVAC aluminum foil tape. (Not included)

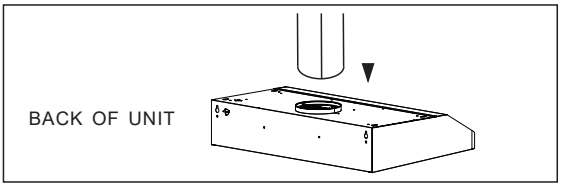

Step 4

If this unit is not mounting to a cabinet, proceed step 5:

5. If mounting to the wall only, drill a 6.25” (159 mm) round hole on the back wall above the hood, OR into the ceiling directly above the hood.

5a. Remove baffle filters from underneath the hood and set them aside.

5b. Lift the hood and secure it on the wall using the screws drilled in Step 3. Once the hood is secured, tighten the screws from the interior of the hood.

5c. Pull the duct through the newly drilled hole in the wall. Plug unit into power outlet. Reinstall baffle filters.

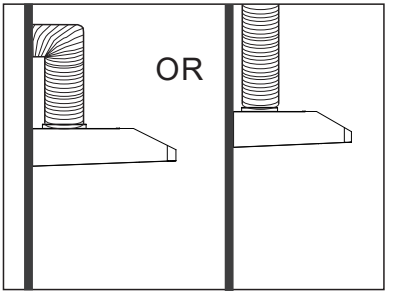

Step 5

6. If mounting to a cabinet, drill a 8" round hole into the bottom of the cabinet. Drill a 4 cm / 1.5” hole into the bottom of the cabinet for Electrical Access. Then pull the round duct and power cord through the holes.

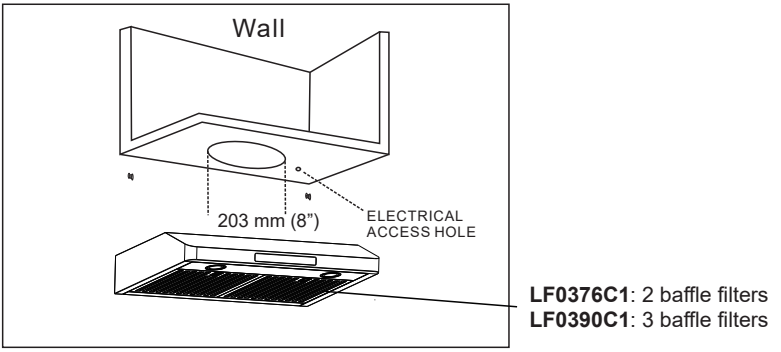

Step 6

7. Lift the hood and hang the hood unit on the back wall using screws drilled in Step 3.

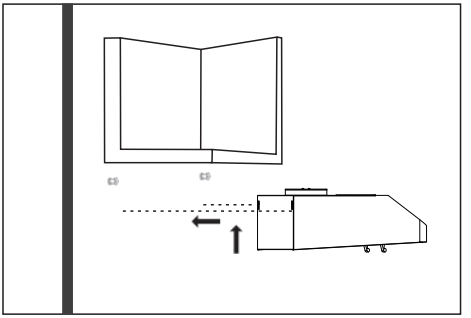

Step 7

8. Once the hood is hung to the back wall, remove the baffle filters from underneath the hood.
9. Drill screws (Accessory A) into the bottom of the cabinet using the screw holes at top of the hood.

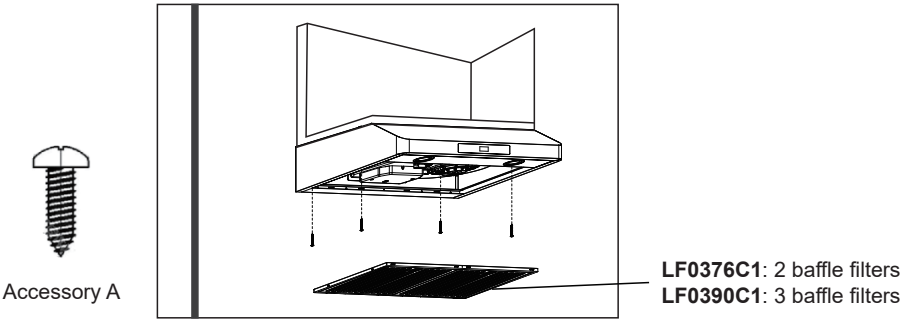

Step 8-9

10. Once the hood is secured into the cabinet, tighten the wood screws located in the back of the hood. Install Baffle filters back into place. Make sure hood is secured by pressing on it. Plug unit into power outlet.

Operating Instruction

Control panel

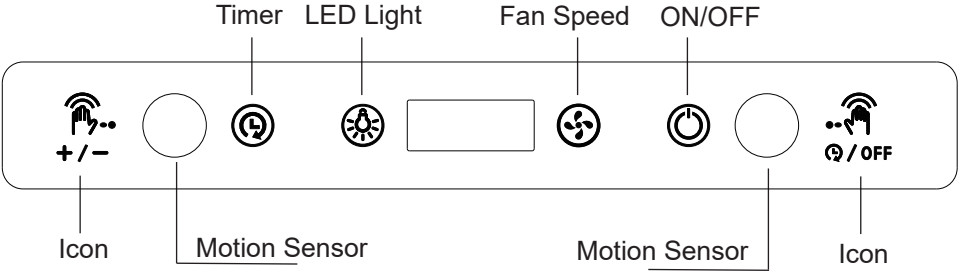

Install the battery of remote control

Compatible battery type: CR2025.
Nominal battery voltage: 3V.

1. Pinch the release latch at the base of the remote to unlock and remove the battery tray.
2. Prepare a new CR2025 battery (sold separately).
3. Place the battery into the tray with the positive (+) side facing up.
4. Push the tray back into the remote until it locks securely.

⚠ BATTERY WARNING	
KEEP OUT OF REACH OF CHILDREN Swallowing can lead to chemical burns, perforation of soft tissue, and death. Severe burns can occur within 2 hours of ingestion. Seek medical attention immediately.	

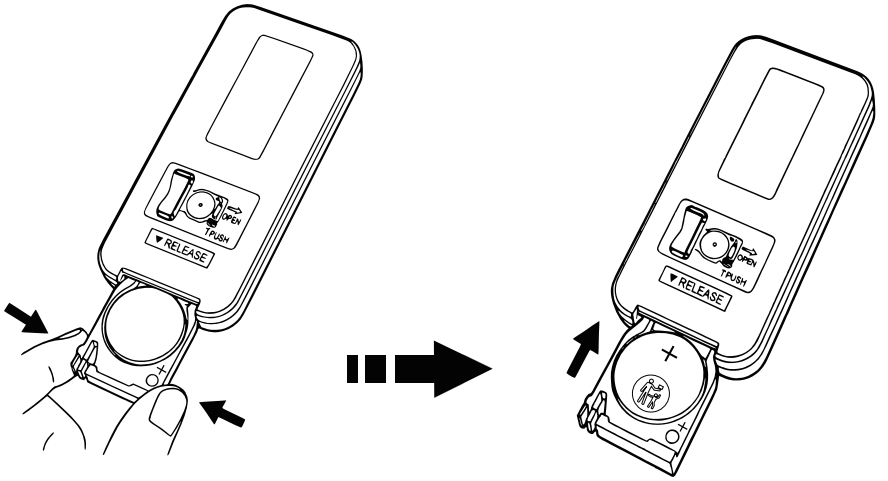

● Remove and immediately recycle or dispose of used batteries according to local regulations and keep away from children. Do NOT dispose of batteries in household trash or incinerate.
● Even used batteries may cause severe injury or death.
● Call a local poison control center for treatment information.
● Non-rechargeable batteries are not to be recharged.
● Do not force discharge, recharge, disassemble, heat or incinerate. Doing so may result in injury due to venting, leakage or explosion resulting in chemical burns.
● Ensure the batteries are installed correctly according to polarity (+ and -).
● Do not mix old and new batteries, different brands or types of batteries, such as alkaline, carbon-zinc, or rechargeable batteries.
● Remove and immediately recycle or dispose of batteries from equipment not used for an extended period of time according to local regulations.
● Always completely secure the battery compartment. If the battery compartment does not close securely, stop using the product, remove the batteries, and keep them away from children.
● Do not allow children to play with the remote control or the battery.

Remote control

	ON/OFF button.
	LED light button.
+ −	Speed / Timer adjustment.
	Timer button.
	Max. speed button.

Set the current time with Control Panel

You can only use the control panel to set the current time.
1. Plug in the range hood but DO NOT press the ON/OFF button.
2. Hold down timer button for 3 seconds to set the hour.
3. Press (+) and (-) to set the current hour. Hold down for quick scrolling.
4. Press the timer button again to start setting the minute. With the same buttons as setting the hour.

Getting started

1. Press the ON/OFF button to power on the unit.
2. Press the LED light button to switch on/off the LED light.
3. Press the Fan Speed button to adjust the motor from speed F1 to F3.
4. If you are using a remote control, press + or − to adjust the motor speed (make sure the unit is switched on).

Timer

Before using the timer, power on the unit and choose a fan speed.

1. Press the / timer button to initiate a 3-minute delay off.
2. When the display is flashing, set the timer duration (Range: 1~15 minutes).
   To set via the Control Panel, use (+) and (-) buttons.
   To set via the Remote Control, simply press the “+” and “-” buttons.
   If no further input within 5 seconds, the set time will be accepted.
3. The range hood will be turned off when the specific time elapsed.

Gesture control

Follow below to use the gesture control.

1. Waving from left to right:
   When the unit is powered off, it will activate the unit and enter fan speed F1, with LED lighting.
   By waving repeatedly, the fan speed will cycle from F1 to F3.

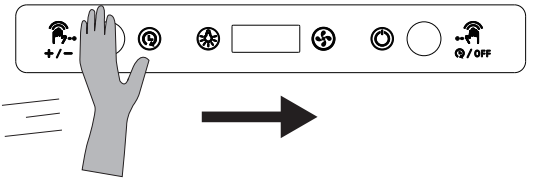

2. Waving from right to left (when the unit is powered on and a fan speed is selected):
   Wave once to activate the 3-minute delay turn-off.
   Wave twice to power off the unit immediately.

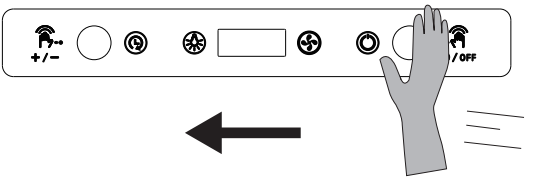

Note:
When using gesture control, ensure your hand passes through both sensors entirely.

Cleaning & Maintenance

Cleaning

Never put your hand inside of the unit while its operating.
For the best performance clean your range hood regularly.
Use only mild soap or cleaning solutions to clean the range hoods outer surface. Dry surfaces using a soft cloth.
Stainless steel cleaner may be used on the external surface except the control panel.
Clean the range hood assembly once every 6 months.
Do not clean the motor or electrical components with water or any other liquid.

Cleaning the baffle filter

The baffle filter is dishwasher safe. Use only the detergent designed for dishwashers and avoid any severe cleaning chemicals.
For daily cleaning, use hot, soapy water and a soft cloth. Wipe dry and finish with a damp micro-fiber cloth.
Remove the filters and soak in hot water and detergent for an hour.

Replacing LED light

Turn off the range hood and allow the LED Lights to cool.
Replace the LED lights using tissue or wearing cotton gloves to handle them.
You need to replace the whole LED light but not just a bulb (The spare LED is not provided).
Make sure all the control switches are off, and the range hood is unplugged!

1. Take out the baffle filters and reveal the screws at the both ends of the baffle. Unscrew the baffle where the LED lights are situated (Figure - 1).

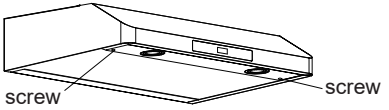

Figure - 1

2. Separate the wire connection of LED light (Figure -2).
3. Press the metal bars on both end and slight push the LED light unit to take off. (Figure - 3)

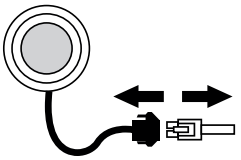

Figure - 2

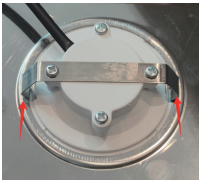

Figure - 3

4. Align the LED light with the opening. Be sure the light is securely locked in place (Figure - 4).
5. Install a replacement. You can replace a new unit no more than rating of the original (Figure - 5).

Figure - 4

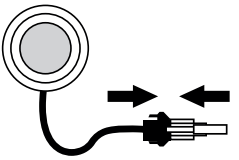

Figure - 5

6. Reinstall the baffle and baffle filters in to the range hood, and reconnect power.

Replacing charcoal filter

Consider replacing the charcoal filter every 3 months, although its lifespan may vary depending on the kitchen environment.
Turn the charcoal filter in clockwise direction, and take it out.

3 MONTHS

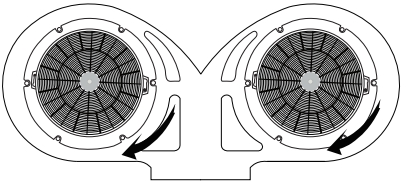

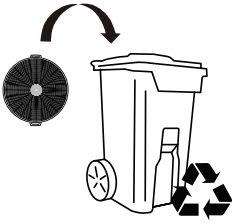

Troubleshooting

PROBLEM	SOLUTION
My range hood is noisy.	A. Check inside the range hood for any loose debris and remove it.
My range hood has poor performance.	A. The range hood and cooktop are too far away from each other. Optimal distance is 24” to 36”. B. There are too many open windows or doors in the area. Close some doors or windows. C. The motor performance has decreased due to wear. Contact the after-sales service. Replace motor. D. Check and make sure the tape holding down the damper flaps (available on specific product) at the vent hole are removed before use.
My range hood shakes.	A. The installation is not secure check again and make sure the installation hardware is securely mounted. B. The fan is broken or not balanced. Contact the after-sales service. C. The motor is loose. Contact the after-sales service.
The motor no longer runs.	A. Contact the after-sales service. Replace control panel or circuit board. B. Contact the after-sales service. Replace a new motor assembly.
Light bulbs went out.	A. Replace with a new LED light unit.

Please do not attempt to disassemble the unit yourself to prevent any potential dangers or damage to the appliance.

Technical Specification

Model	LF0376C1/LF0390C1
Voltage	120V~ 60Hz
Air exit	6" Duct
Total power	210W
Filter	Stainless Steel Baffle Filters

AMZCHEF

1 -YEAR WARRANTY

Thank you for choosing **AMZCHEF** product. We sincerely hope that you are satisfied with it.

This product is warranted against any electronic or mechanical defects for a period of 1 year from the date of original purchase by the consumer. Replacement unit/parts will be warranted for the remaining portion of the original warranty period.

Questions? Problems? Concerns?

If you need any help, please feel free to contact us, via our website: **www.iamzchef.com** or email: **info@iamzchef.com**. Problem + Order number+ a photo or a video attached in the email would help us solve the problem better and faster. We will get back to you within 24 hours once we received the email.

Problem+Order Number +Photo/Video → **Contact us** → **Within 24 hours** → **We must find a a solution for you**

CONTENTS

Précautions de sécurité — 15
Installation — 16
Instructions d'installation — 23
Nettoyage et entretien — 25
Dépannage — 27
Spécification technique — 27

⚠Précautions de sécurité

Veuillez lire attentivement ce manuel. Veuillez conserver le manuel d'instruction et d'installation ainsi que le certificat de l'appareil dans un endroit sûr pour une utilisation ultérieure ou pour les propriétaires suivants.

● Si le produit doit être réparé en cours de fonctionnement, veuillez contacter notre équipe de service après-vente. Évitez de démonter le produit vous-même afin d'éviter tout danger potentiel.

● Cet appareil peut être utilisé par des enfants de plus de 8 ans et par des personnes dont les capacités physiques, sensorielles ou mentales sont réduites, ou par des personnes manquant d'expérience ou de connaissances, à condition qu'elles soient surveillées ou instruites par une personne responsable de leur sécurité sur la manière d'utiliser l'appareil en toute sécurité et qu'elles aient compris les risques associés.

● Cet appareil est destiné à un usage domestique privé et à l'environnement domestique uniquement. N'utilisez l'appareil que dans des espaces clos.

● Cet appareil est destiné à être utilisé jusqu'à une hauteur maximale de 2000 mètres au-dessus du niveau de la mer.

● Les avertissements et les instructions importantes figurant dans ce guide ne sont pas censés couvrir toutes les conditions et situations possibles. Il convient de faire preuve de bon sens, de prudence et d'attention lors de l'installation, de l'entretien et de l'utilisation de l'appareil.

Risque de suffocation !

Les enfants risquent de mettre les emballages sur leur tête ou s'envelopper dedans et suffoquer.

● Tenez les emballages et les petites pièces hors de portée des enfants.

● Les enfants risquent d'aspirer ou d'avaler de petites pièces, avec lesquelles ils pourraient s'étouffer.

Risque d'incendie !

● Ne jamais utilisez l'appareil sans filtre à graisse.

● Les dépôts graisseux dans les filtres à graisse peuvent prendre feu. Nettoyez régulièrement les filtres à graisse.

● La graisse ou l'huile chaude s'enflamme très rapidement. Surveillez toujours les graisses et huiles chaudes.

● Ne travaillez jamais avec une flamme nue à proximité de l'appareil.

● N'essayez jamais d'éteindre de la graisse ou de l'huile brûlante avec de l'eau. Éteignez la zone de cuisson. Éteignez les flammes avec précaution à l'aide d'un couvercle, d'une couverture anti-feu ou d'un objet similaire. Si les flammes ne disparaissent pas immédiatement, ÉVACUEZ ET APPELEZ LES POMPIERS.

● N'installez pas l'appareil à proximité d'un appareil de chauffage à combustible solide (par exemple à bois ou à charbon), sauf si l'appareil de chauffage est doté d'un couvercle scellé et inamovible. Il ne doit pas y avoir d'étincelles.

Risque d'électrocution !

Si l'appareil ou le cordon d'alimentation est endommagé, cela est dangereux.
● N'utilisez jamais un appareil endommagé.
● Ne tirez jamais sur le cordon d'alimentation pour débrancher l'appareil. Débranchez toujours l'appareil du secteur.
● Si l'appareil ou le cordon d'alimentation est endommagé, débranchez immédiatement le cordon d'alimentation ou coupez le fusible dans la boîte à fusibles.
Les réparations incorrectes sont dangereuses.
● Les réparations de l'appareil ne doivent être effectuées que par du personnel spécialisé et formé.
● N'utilisez que des pièces de rechange d'origine pour réparer l'appareil.
● Si le cordon d'alimentation de cet appareil est endommagé, il doit être remplacé par un technicien qualifié.
La pénétration d'humidité peut provoquer un choc électrique.
● Avant de procéder au nettoyage, débranchez la prise de courant ou coupez le fusible dans la boîte à fusibles.
● N'utilisez pas de chiffons ou éponges mouillés, de nettoyeurs à vapeur ou à haute pression pour nettoyer l'appareil.

Risque d'explosion !

Les produits de nettoyage alcalins ou acides très caustiques peuvent provoquer des explosions en présence de pièces en aluminium à l'intérieur de l'appareil.
● N'utilisez jamais de produits de nettoyage alcalins très caustiques ou très acides. En particulier, n'utilisez pas de produits de nettoyage commerciaux ou industriels avec les pièces en aluminium, par exemple le filtre à graisse des hottes de cuisine.

Évitez les dommages matériels

ATTENTION !
Le condensat peut provoquer des dommages dus à la corrosion.
● Pour éviter la formation de condensation, allumez l'appareil pendant la cuisson.
Un nettoyage incorrect endommage les surfaces.
● N'utilisez pas de détergents agressifs ou abrasifs.
● Nettoyez les surfaces en acier inoxydable dans le sens de la finition uniquement.
● Ne nettoyez jamais les commandes avec des nettoyants pour acier inoxydable.
Retirez le film protecteur de toutes les parties de l'appareil avant de l'utiliser pour la première fois.Les surfaces peintes sont facilement endommagées. Veillez à ce que les surfaces peintes ne soient pas rayées.

Installation

Avertissement

1. Les travaux d'installation et le câblage électrique (y compris l'emplacement des interrupteurs) doivent être effectués par une ou des personnes qualifiées, conformément aux normes et codes locaux applicables, y compris la construction ignifugée.
2. Cette hotte peut présenter des bords tranchants. Veillez à éviter les coupures et les abrasions lors de l'installation et du nettoyage.
3. La hotte doit être placée à une distance minimale de 24” de la table de cuisson.
4. Une quantité d'air suffisante est nécessaire pour assurer une bonne combustion et l'évacuation des gaz par la cheminée afin d'éviter le refoulement. Suivez les instructions du fabricant de l'équipement de chauffage et les normes de sécurité telles que celles publiées par les autorités locales.
5. Les ventilateurs aspirants doivent toujours ventiler vers l'extérieur.
6. Cet appareil est conçu pour être utilisé par des adultes. Les enfants ne sont pas autorisés à manipuler les commandes ou à jouer avec l'appareil.

7. AVERTISSEMENT : Pour réduire les risques d'incendie ou d'électrocution, n'utilisez pas ce ventilateur avec un dispositif de contrôle de la vitesse à semi-conducteurs.
8. Lorsque vous découpez ou percez un mur ou un plafond, n'endommagez pas les câbles électriques et autres câbles cachés.

AVERTISSEMENT : N'UTILISEZ QUE LES CONDUITS MÉTALLIQUES.

Instructions de mise à la terre

Cet appareil doit être mis à la terre. En cas de court-circuit électrique, la mise à la terre réduit le risque de choc électrique en fournissant un fil de fuite pour le courant électrique. Cet appareil est équipé d'un cordon muni d'un fil de mise à la terre et d'une fiche de mise à la terre. La fiche doit être branchée dans une prise de courant correctement installée et mise à la terre.
AVERTISSEMENT - Une mise à la terre incorrecte peut entraîner un risque d'électrocution.
Consultez un électricien qualifié si vous ne comprenez pas parfaitement les instructions de mise à la terre ou si vous avez des doutes quant à la mise à la terre de l'appareil.
N'utilisez pas de rallonge. Si le cordon d'alimentation est trop court, demandez à un électricien qualifié d'installer une prise à proximité de l'appareil.

Présentation

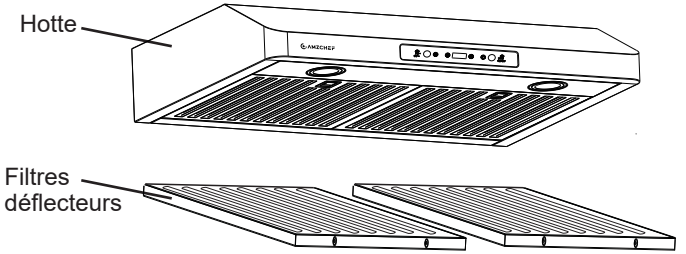

REMARQUE :
Le nombre de filtres à chicane varie en fonction du modèle spécifique que vous avez acheté.

LF0376C1: 2 filtres déflecteurs
LF0390C1: 3 filtres déflecteurs

Taille de l'ouverture

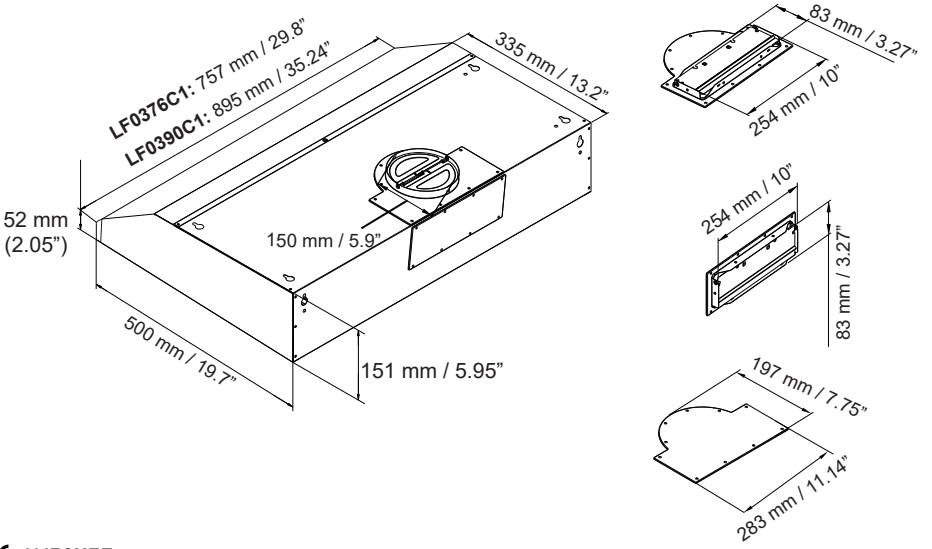

Détermination des exigences des conduits et installation du registre

Cette hotte nécessite un conduit de ventilation vers l'extérieur. Elle est livrée préinstallée avec un conduit vertical rond de 6”.
L’emballage comprend un adaptateur rectangulaire horizontal et un adaptateur rectangulaire vertical. Examinez le conduit sur lequel vous allez fixer la hotte.

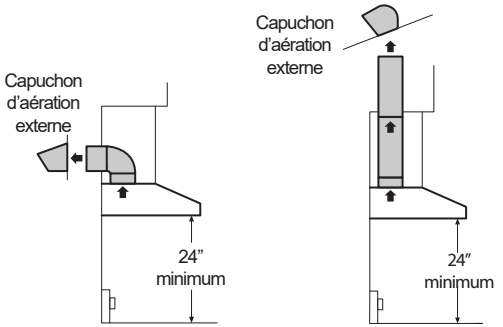

6” rond vertical à travers l'armoire

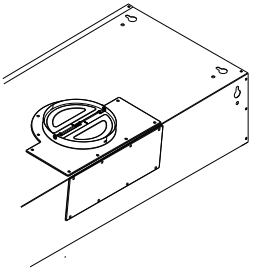

S'il s'agit d'une gaine ronde de 15 cm, vous n'aurez pas à faire de préparatifs supplémentaires. La hotte se fixe directement sur le conduit.

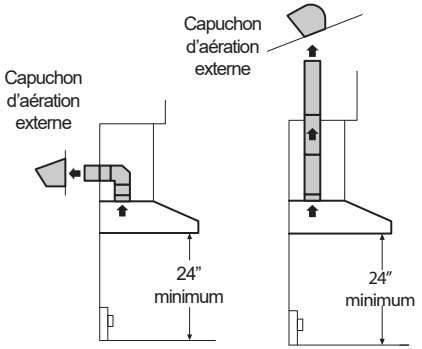

3.27” x 10” vertical rectangulaire à travers l'armoire

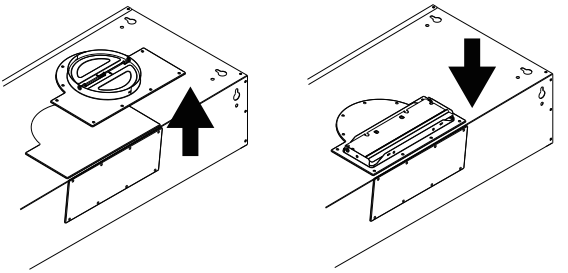

S'il s'agit d'un raccordement vertical rectangulaire, retirez le clapet rond préinstallé et installez le clapet vertical rectangulaire.

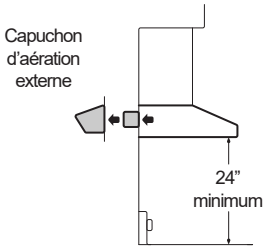

3.27” x 10” horizontal rectangulaire à travers le mur

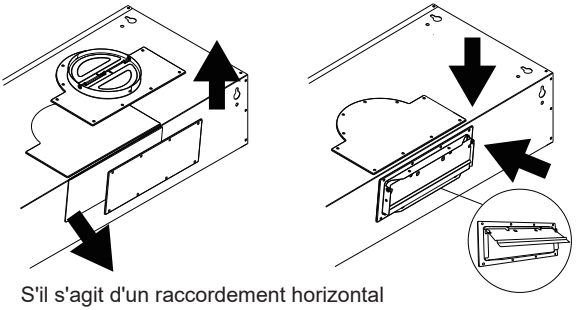

S'il s'agit d'un raccordement horizontal rectangulaire, retirez les deux registres préinstallés et installez la plaque d'obturation et le registre horizontal rectangulaire.

Tools needed

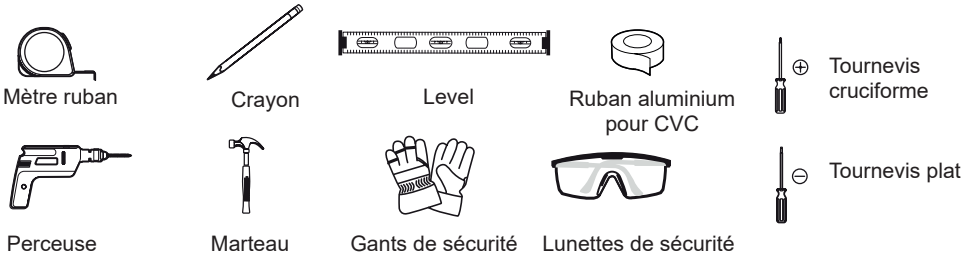

NOTE: Ces outils ne sont pas inclus dans la liste des produits.

Pièces incluses

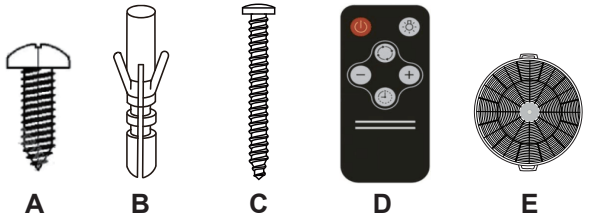

LISTE DES PIÈCES
A. Vis ST5x30 - 4 pièces (+1 supplémentaire)
B. Ancrages muraux - 2 pièces (+1 supplémentaire)
C. Vis ST5x50 - 2 pièces (+1 supplémentaire)
D. Télécommande - 1 pièce
E. Filtre à charbon - 2 pièces

Dégagement

61.0 cm (24”) minimum et 91.4 cm (36”) maximum suggérés pour le dégagement entre la surface de cuisson et le bas de la hotte.

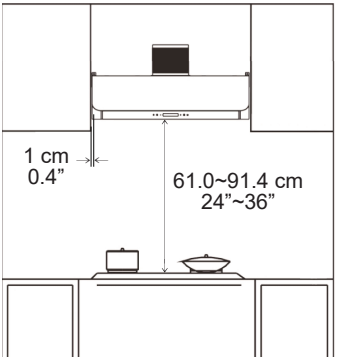

Conduit d'aération

La longueur du conduit d'aération doit être réduite au minimum afin d'éviter les turbulences d'air à l'intérieur du conduit. La sortie d'air ne doit pas être raccordée aux conduits de cheminée ou aux conduits de gaz de combustion. La sortie d'air ne doit pas être raccordée aux conduits de ventilation des salles où sont installés des appareils à combustion.

A : Capuchon de toit
B : Conduit rond de 15.2 cm (6”)

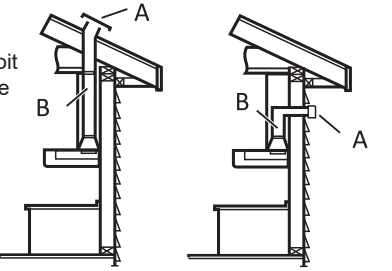

Ventilation par le toit Ventilation par le mur

La hotte doit être mise à niveau pendant l'installation. Une hotte non nivelée peut entraîner un mauvais fonctionnement, des fuites et un débordement des collecteurs d'huile.

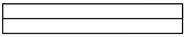

Niveau

Pas à niveau

Calcul de la longueur du système de conduits

Le système de conduits recommandé est un conduit rond de 15,2 cm d'une longueur maximale de 10,7 m. Pour des performances optimales, n'utilisez pas plus de trois coudes à 90°.
Pour calculer la longueur du système dont vous avez besoin, ajoutez l'équivalent en mètres de chaque conduit utilisé dans le système.

Pièce de conduit	Conduit rond de 15,2 cm	
Coude à 45°	0.8 m (2.5 ft)	
Coude à 90°	1.5 m (5.0 ft)	

Exemple de système de conduits - 15,2 cm

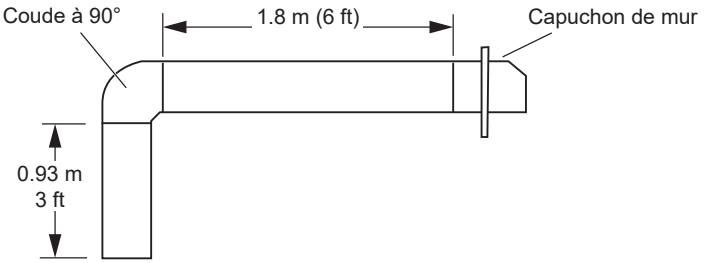

1 - Coude à 90°	= 1.5 m (5.0 ft)
1 - Capuchon de mur	= 0.0 m (0.0 ft)
Droit 1,8 m	= 1.8 m (6.0 ft)
Droit 0,9 m	= 0.9 m (3.0 ft)
Longueur du système	= 4.2 m (14.0 ft)
Longueur maximale	**= 10.7 m (35.0 ft)**

Instructions d'installation

1. Suivez l'image pour percer deux trous de 10 mm (0.4”) afin de positionner les ancrages muraux (Accessoire B).
2. Fixez solidement les ancrages muraux dans chaque trou percé.
3. Après avoir taraudé les ancrages muraux, enfoncez 2 vis (Accessoire C), en laissant 1/4 de la vis dépasser du mur. (Cela servira de support à la hotte).

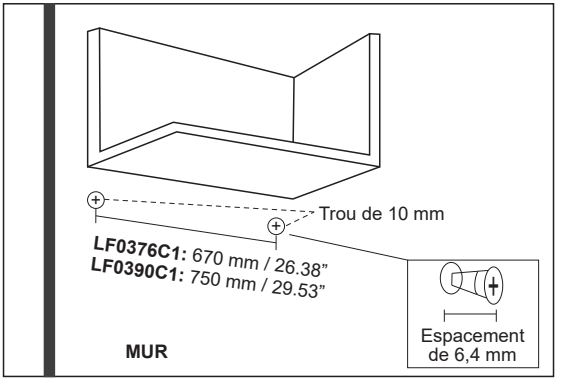

Étape 1-3

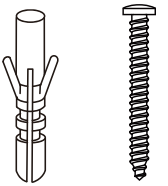

Accessoires B et C

4. Fixez le conduit rond en aluminium de 15,2 cm au trou d'aération situé en haut de la hotte à l'aide de ruban adhésif en aluminium pour CVC. (non inclus)

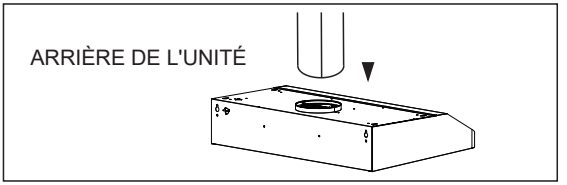

Étape 4

Si l'appareil n'est pas monté dans une armoire, passez à l'étape 5 :

5. En cas de montage mural uniquement, percez un trou rond de 6.25” (159 mm) sur le mur arrière au-dessus de la hotte, OU dans le plafond directement au-dessus de la hotte.

5a. Retirez les filtres déflecteurs de sous la hotte et mettez-les de côté.

5b. Soulevez la hotte et fixez-la au mur à l'aide des vis percées à l'étape 3. Une fois la hotte fixée, serrez les vis depuis l'intérieur de la hotte.

5c. Tirez le conduit à travers le trou nouvellement percé dans le mur. Branchez l'appareil sur une prise de courant. Réinstallez les filtres déflecteurs.

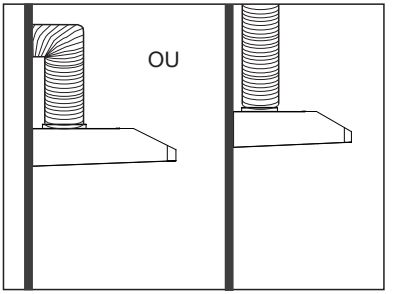

Étape 5

6. En cas de montage sur une armoire, percer un trou rond de 8 pouces dans le fond de l'armoire. Percez un trou de 4 cm / 1.5” dans le fond de l'armoire pour l'accès électrique. Tirez ensuite la gaine ronde et le cordon d'alimentation à travers les trous.

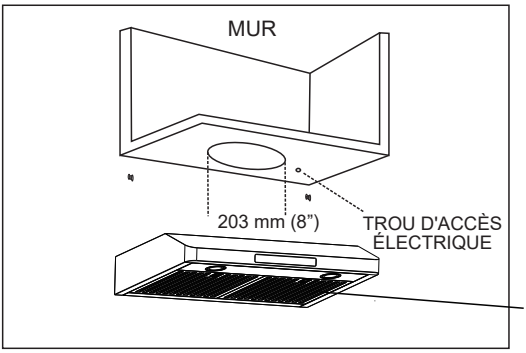

LF0376C1: 2 filtres déflecteurs
LF0390C1: 3 filtres déflecteurs

Étape 6

7. Soulevez la hotte et accrochez-la au mur arrière à l'aide des vis percées à l'étape 3.

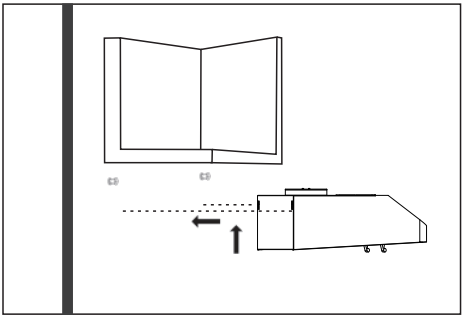

Étape 7

8. Une fois la hotte accrochée au mur arrière, retirez les filtres déflecteurs du dessous de la hotte.
9. Percez les vis (accessoire A) dans le bas de l'armoire en utilisant les trous de vis situés en haut de la hotte.

Accessoire A

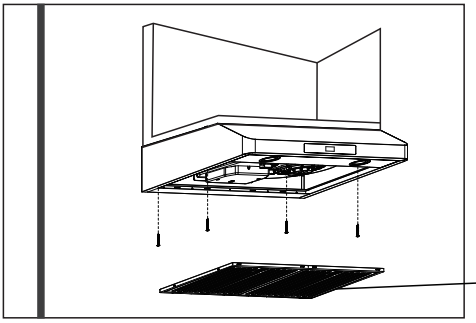

LF0376C1: 2 filtres déflecteurs
LF0390C1: 3 filtres déflecteurs

Étape 8-9

10. Une fois la hotte fixée dans l'armoire, serrez les vis à bois situées à l'arrière de la hotte. Remettez les filtres déflecteurs en place. Vérifiez que la hotte est bien fixée en appuyant dessus. Branchez l'appareil sur une prise de courant.

Instructions d'utilisation

Panneau de contrôle

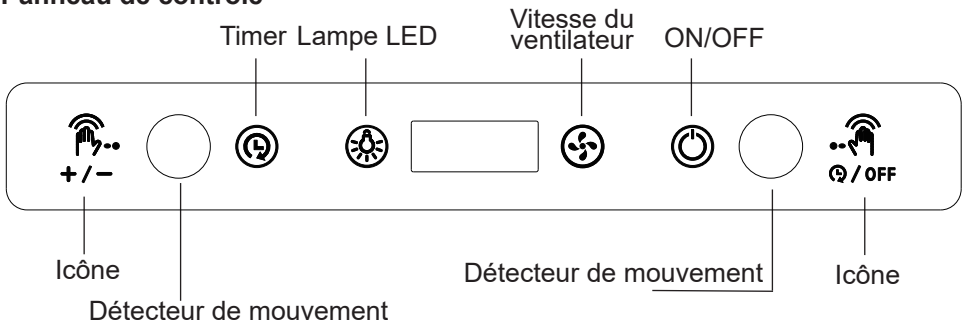

Installation de la pile de la télécommande

Type de pile compatible : CR2025.
Tension nominale de la pile : 3V.

1. Pincez le loquet de déverrouillage à la base de la télécommande pour déverrouiller et retirer le tiroir de la pile.
2. Préparez une pile CR2025 neuve (vendue séparément).
3. Placez la pile dans le tiroir avec le côté positif (+) vers le haut.
4. Repoussez le tiroir dans la télécommande jusqu'à ce qu'il se verrouille fermement.

AVERTISSEMENT CONCERNANT LES PILES	
TENIR HORS DE PORTÉE DES ENFANTS L'ingestion peut entraîner des brûlures chimiques, la perforation des tissus mous et la mort. Des brûlures graves peuvent survenir dans les 2 heures suivant l'ingestion. Consultez immédiatement un médecin.	

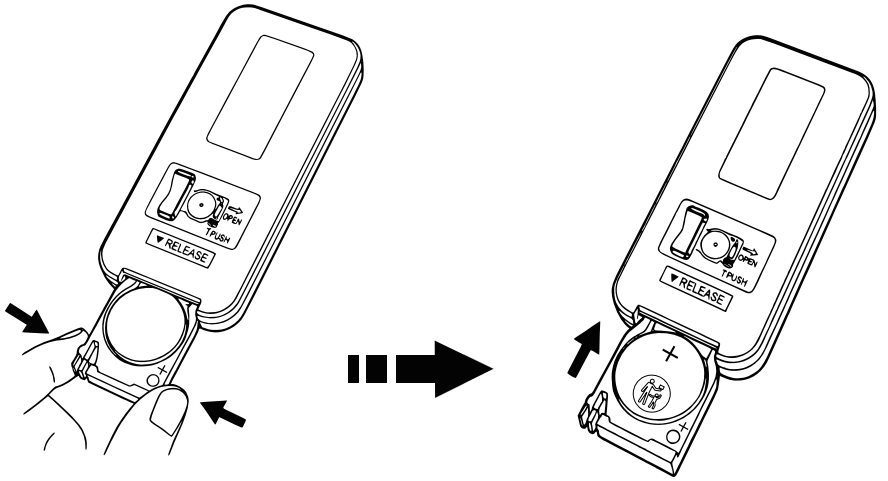

● Retirez et recyclez ou éliminez immédiatement les piles usagées conformément aux réglementations locales et tenez-les hors de portée des enfants. NE jetez PAS les piles dans les ordures ménagères et ne les incinérez pas.
● Même les piles usagées peuvent causer des blessures graves ou la mort.
● Appelez un centre antipoison local pour obtenir des informations sur le traitement.
● Les piles non rechargeables ne doivent pas être rechargées.
● Ne forcez pas la décharge, ne rechargez pas, ne démontez pas, ne chauffez pas et n'incinérez pas les piles. Cela pourrait entraîner des blessures dues à un dégazage, une fuite ou une explosion provoquant des brûlures chimiques.
● Assurez-vous que les piles sont installées correctement en respectant la polarité (+ et -).
● Ne mélangez pas des piles neuves et usagées, différentes marques ou différents types de piles, telles que des piles alcalines, carbone-zinc ou rechargeables.
● Retirez et recyclez ou éliminez immédiatement les piles des équipements qui ne sont pas utilisés pendant une longue période, conformément aux réglementations locales.
● Sécurisez toujours complètement le compartiment à piles. Si le compartiment à piles ne se ferme pas correctement, cessez d'utiliser le produit, retirez les piles et tenez-les hors de portée des enfants.
● Ne laissez pas les enfants jouer avec la télécommande ou la pile.

Télécommande

	Bouton ON/OFF.
	Bouton de lumière LED.
+ −	Réglage de la vitesse / timer.
	Bouton du timer.
	Bouton de vitesse max.

Réglez l'heure actuelle avec le Panneau de contrôle

Vous ne pouvez utiliser le panneau de contrôle que pour régler l'heure actuelle.
1. Branchez la hotte, mais n'appuyez PAS sur le bouton ON/OFF.
2. Maintenez la touche du timer enfoncée pendant 3 secondes pour régler l'heure.
3. Appuyez sur (+) et (-) pour régler l'heure actuelle. Maintenez la touche enfoncée pour un défilement rapide.
4. Appuyez à nouveau sur la touche du timer pour commencer à régler les minutes. Avec les mêmes boutons que pour le réglage de l'heure.

Prise en main

1. Appuyez sur la touche ON/OFF pour mettre l'appareil sous tension.
2. Appuyez sur la touche de la lampe LED pour allumer/éteindre la lumière LED.
3. Appuyez sur la touche Vitesse du ventilateur pour régler le moteur de la vitesse F1 à F3.
4. Si vous utilisez une télécommande, appuyez sur + ou − pour régler la vitesse du moteur (assurez-vous que l'appareil est allumé).

Minuteur

Avant d'utiliser la minuterie, allumez l'appareil et choisissez une vitesse de ventilateur.

1. Appuyez sur le bouton de minuterie / pour lancer un délai de 3 minutes avant de s'éteindre.
2. Lorsque l'affichage clignote, réglez la durée de la minuterie (plage : 1 à 15 minutes).
   Pour régler via le panneau de configuration, utilisez les boutons (+) et (-).
   Pour régler via la télécommande, appuyez simplement sur les boutons « + » et « - ».
   Si aucune autre saisie n'est effectuée dans les 5 secondes, le temps défini sera accepté.
3. La hotte s'éteindra une fois le temps spécifié écoulé.

Commande gestuelle

Suivez les instructions ci-dessous pour utiliser la commande gestuelle.

1. Agiter la main de gauche à droite :
   Lorsque l'appareil est éteint, cela active l'appareil et passe en vitesse de ventilation F1, avec un éclairage LED.
   En agitant la main à plusieurs reprises, la vitesse du ventilateur passe de F1 à F3.

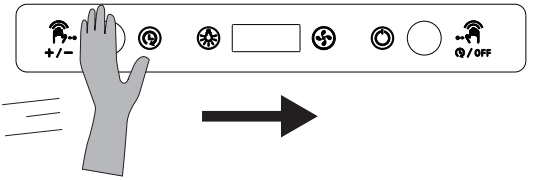

2. Agiter la main de droite à gauche (lorsque l'unité est sous tension et qu'une vitesse de ventilateur est sélectionnée):
   Agiter une fois la main pour activer le délai de 3 minutes.
   Agiter la main deux fois pour éteindre immédiatement l'appareil.

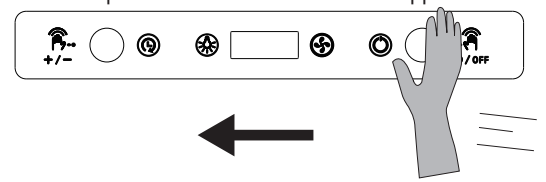

Remarque :
Lorsque vous utilisez la commande gestuelle, assurez-vous que votre main passe entièrement à travers les deux capteurs.

Nettoyage et entretien

Nettoyage

Ne mettez jamais votre main à l'intérieur de l'appareil lorsqu'il fonctionne.
Pour une performance optimale, nettoyez régulièrement votre hotte.
N'utilisez que du savon doux ou des solutions de nettoyage pour nettoyer la surface extérieure des hottes de cuisine. Séchez les surfaces à l'aide d'un chiffon doux.
Un nettoyant pour acier inoxydable peut être utilisé sur la surface extérieure, à l'exception du panneau de commande.
Nettoyez la hotte une fois tous les six mois.
Ne nettoyez pas le moteur ou les composants électriques avec de l'eau ou tout autre liquide.

Nettoyage du filtre déflecteur

Le filtre à chicanes peut être lavé au lave-vaisselle. N'utilisez que le détergent conçu pour les lave-vaisselle et évitez les produits chimiques de nettoyage puissants.
Pour le nettoyage quotidien, utilisez de l'eau chaude savonneuse et un chiffon doux. Essuyer et finir avec un chiffon humide en microfibre.
Retirez les filtres et faites-les tremper dans de l'eau chaude et du détergent pendant une heure.

Remplacement de la lampe LED

Éteignez la hotte et laissez les lampes LED refroidir.
Remplacez les lumières LED en utilisant du tissu ou en portant des gants de coton pour les manipuler.
Vous devez remplacer l'ensemble de la lampe LED, et pas seulement l'ampoule (aucune LED de rechange n'est fournie).
Assurez-vous que tous les interrupteurs sont éteints et que la hotte est débranchée !

1. Retirez les filtres déflecteurs et retirez les vis aux deux extrémités du déflecteur. Dévissez le déflecteur où se trouvent les lumières LED (Figure - 1).

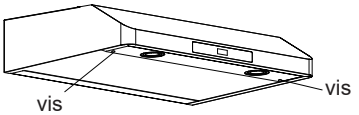

Figure - 1

2. Séparez la connexion des fils de la lumière LED (Figure -2).
3. Appuyez sur les barres métalliques aux deux extrémités et poussez légèrement la lumière LED pour la décoller. (Figure - 3)

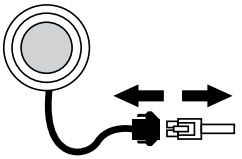

Figure - 2

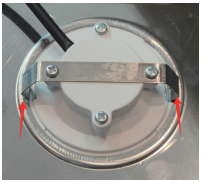

Figure - 3

4. Alignez la lampe LED sur l'ouverture. Assurez-vous que la lampe est bien verrouillée en place (Figure - 4).
5. Installez un appareil de remplacement. Vous pouvez remplacer une nouvelle unité à hauteur de la cote de l'original (Figure - 5).

Figure - 4

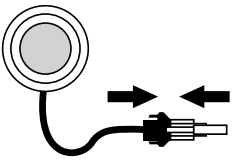

Figure - 5

6. Réinstallez le déflecteur et les filtres déflecteurs dans la hotte et rebranchez l'alimentation électrique.

Remplacement du filtre à charbon

Pensez à remplacer le filtre à charbon tous les trois mois, bien que sa durée de vie puisse varier en fonction de l'environnement de la cuisine.
Tournez le filtre à charbon dans le sens des aiguilles d'une montre et retirez-le.

3 MOIS

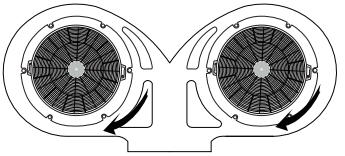

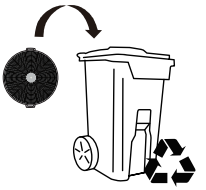

Dépannage

PROBLÈME	SOLUTION
Ma hotte est bruyante.	A. Vérifiez à l'intérieur de la hotte qu'il n'y a pas de débris détachés et enlevez-les.
Ma hotte fonctionne mal.	A. La hotte et la table de cuisson sont trop éloignées l'une de l'autre. La distance optimale est de 60 à 90 cm. B. Il y a trop de fenêtres ou de portes ouvertes dans la zone. Fermez quelques portes ou fenêtres. C. Les performances du moteur ont diminué en raison de l'usure. Contactez le service après-vente. Remplacez le moteur. D. Vérifiez que le ruban adhésif retenant les volets du registre (disponibles sur certains produits) au niveau du trou d'aération est retiré avant l'utilisation.
Ma hotte tremble.	A. L'installation n'est pas sécurisée. Vérifiez à nouveau et assurez-vous que le matériel d'installation est bien fixé. B. Le ventilateur est cassé ou mal équilibré. Contactez le service après-vente. C. Le moteur est desserré. Contactez le service après-vente.
Le moteur ne fonctionne plus.	A. Contactez le service après-vente. Remplacez le panneau de contrôle ou le circuit imprimé. B. Contactez le service après-vente. Remplacez l'ensemble du moteur.
Les ampoules se sont éteintes.	A. Remplacez la lampe LED.

N'essayez pas de démonter l'appareil vous-même afin d'éviter tout danger potentiel ou tout dommage à l'appareil.

Spécification technique

Modèle	LF0376C1/LF0390C1
Tension	120V~ 60Hz
Sortie d'air	Conduit de 6”
Puissance totale	210W
Filtre	Filtri del deflettore in acciaio inossidabile

MADE IN CHINA
Manufacturer: Shengbang (Guangdong) Smart Home Living Technology Co. Ltd.
Add.: No.8, Jinghuang Rd, Sanjiao Town, Zhongshan City, Guangdong Province, China
Contact: Emily Tel: +1 (838) 910 8317 E-Mail: info@iamzchef.com

AMZCHEF

GARANTIE DE 1 ANS

Nous vous remercions pour le choix de notre produit **AMZCHEF**. Nous espérons vivement que celui-ci vous satisfait.

Ce produit bénéficie d'une garantie contre tout défaut électronique ou mécanique pendant une période de 1 ans à compter de la date d'achat originale par le consommateur. L'unité/les pièces de remplacement seront garanties pour la partie restante de la période de garantie originale.

Questions? Problèmes? Préoccupations?

Pour toute aide, n'hésitez pas à nous contacter, via notre site

Web: www.iamzchef.com ou par **E-mail: info@iamzchef.com.**

Problème + numéro de commande + une photo ou une vidéo jointe dans l'e-mail nous aiderait à résoudre plus efficacement et plus rapidement votre problème.

Nous vous répondrons dans les 24 heures suivant la réception de l'e-mail.

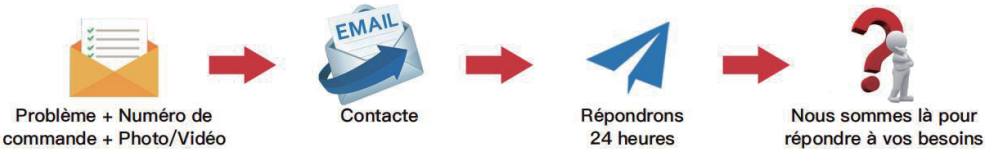

Les agents/distributeurs sont invités à nous contacter.
Courriel:info@iamzchef.com