English 2

READ BEFORE USE

cloroxhomeappliances.com
For tips and product information.

Français..... 9

LIRE AVANT UTILISATION

cloroxhomeappliances.com
Pour des conseils et des renseignements sur le produit.

Español 16

LEA ANTES DE USAR

cloroxhomeappliances.com
Para consejos, y información del producto.

Le invitamos a leer cuidadosamente este instructivo antes de usar su aparato.

CLOROX™



Steam Sanitizer
Désinfecteur à vapeur
Desinfectante con vapor

IMPORTANT SAFEGUARDS

When using electrical appliances, basic safety precautions should always be followed to reduce the risk of fire, electric shock, and/or injury to persons, including the following:

1. Read all instructions.
2. This appliance is not intended for use by persons (including children) with reduced physical, sensory, or mental capabilities, or lack of experience and knowledge, unless they are closely supervised and instructed concerning use of the appliance by a person responsible for their safety.
3. Close supervision is necessary when any appliance is used by or near children. Cleaning and user maintenance shall not be made by children unless they are supervised. Children should be supervised to ensure that they do not play with the appliance.
4. Burns or scalding may occur if the lid is removed during the heating cycle.
5. Do not touch hot surfaces. Use lid handle.
6. To protect against a risk of electrical shock, do not immerse cord, plug, or base in water or other liquid.
7. Unplug from outlet when not in use and before cleaning. Appliance is subject to residual heat after unplugging. Allow to cool before putting on or taking off parts and before cleaning. To unplug, grasp the plug and pull from the outlet. Never pull from the power cord.
8. Do not operate any appliance with a damaged supply cord or plug, or after the appliance malfunctions or has been dropped or damaged in any manner. Supply cord replacement and repairs must be conducted by the manufacturer, its service agent, or similarly qualified persons in order to avoid a hazard. Contact Customer Service for information on examination, repair, or adjustment as set forth in the Limited Warranty.
9. The use of accessory attachments not recommended by the appliance manufacturer may cause injuries.
10. Do not use outdoors.
11. Do not let cord hang over edge of table or counter, or touch hot surfaces, including stove.
12. Do not place on or near a hot gas or an electric burner, or in a heated oven.
13. Extreme caution must be used when moving an appliance containing hot water.
14. To disconnect, remove plug from wall outlet. To unplug, grasp the plug and pull from the outlet. Never pull from the power cord.
15. Do not use appliance for other than intended purpose.
16. Lift and open lid carefully to avoid scalding, and allow water to drip into the base.
17. Do not place the unit directly under cabinets when operating as this product produces large amounts of steam. Avoid reaching over the product when operating.
18. Do not operate the appliance by means of an external timer or separate remote-control system.
19. Always allow the appliance to cool down completely before putting away. Never wrap cord around the appliance while it is still hot.
20. **WARNING**: Use with water only. Do not use bleach, other liquids or chemicals.
21. Not for space heating purposes.
22. **WARNING**: Risk of Fire or Electric Shock. No user serviceable parts inside. Repair should be done by authorized service personnel only.
23. The appliance must be used and rested on a stable surface.
24. To avoid a circuit overload, do not operate an appliance on the same circuit with another high-wattage appliance.

SAVE THESE INSTRUCTIONS

Other Consumer Safety Information

This appliance is intended for household use only.

⚠ WARNING Electrical Shock Hazard: This appliance is provided with a polarized plug (one wide blade) to reduce the risk of electric shock. The plug fits only one way into a polarized outlet. Do not defeat the safety purpose of the plug by modifying the plug in any way or by using an adapter. If the plug does not fit fully into the outlet, reverse the plug. If it still does not fit, have an electrician replace the outlet.

A short power-supply cord is used to reduce the risk resulting from it being grabbed by children, becoming entangled in or tripping over a longer cord. If a longer cord is necessary, an approved extension cord may be used. The electrical rating of the extension cord must be equal to or greater than the rating of the appliance. Care must be taken to arrange the extension cord so that it will not drape over the countertop or tabletop where it can be pulled on by children or accidentally tripped over.

To avoid an electrical circuit overload, do not use another high-wattage appliance on the same circuit with this appliance.

Parts and Features

To order parts, visit:
cloroxhomeappliances.com

1	Water Reservoir with MAX Fill Line (100 mL [3.4 oz])
2	Slots for Lower Rack Tabs
3	Removable Lid with Handle and Steam Vents
4	Removable Extender
5	Base
6	Steam (♨) Button
7	Indicator Light
8	Measuring Cup
9	Lower Rack Tabs
10	Adjustable Rack Assembly
	10a Adjustable Upper Rack
	10b Lower Rack with Rungs
11	Removable Pegs for Holding Items (4)
12	Removable Tray with Center Handle

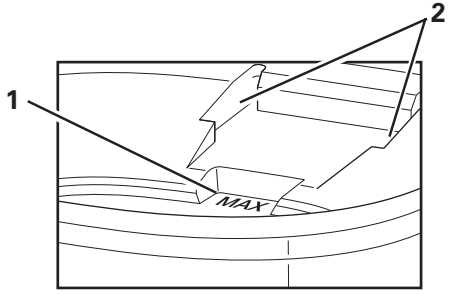

Inside of Base

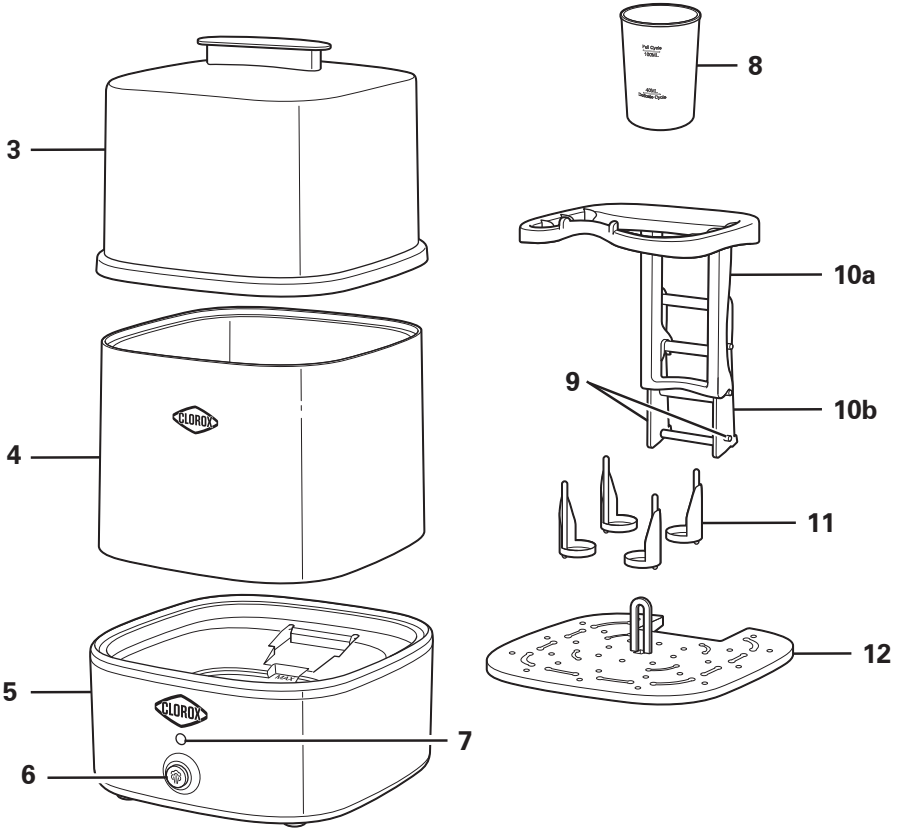

Special Features

Automatic Shutoff Safety Feature

Do not sanitize items that could be damaged by high heat, steam, or water, such as eyeglasses, electronics, key fobs, or wooden or paper products. Stickers and labels may come off or be damaged. Remove all parts that are not suitable for sanitizing, as the steam sanitizer can reach a temperature of 212°F (100°C). Always check user manual of item to be sanitized to make sure it is safe to sanitize.

Boil Dry Safety Feature

Steam Sanitizer is protected by two automatic safety devices. If accidentally switched on without being filled with water, or is allowed to boil dry, Steam Sanitizer will automatically switch off.

- Unplug Steam Sanitizer and wait about 20 minutes for Steam Sanitizer to cool down.
- Refill Water Reservoir to MAX Fill Line (100 mL/3.4 oz); then use as normal and check that Steam Sanitizer functions correctly.

Delicate Cycle

Used in Extender Mode for sanitizing plastic or painted items ONLY.

How to Use

⚠ WARNING **Burn Hazard.** Steam is hot. Avoid contact with escaping steam. Always unplug and allow to cool before adding or removing attachments.

Before every use:

- Before using the Steam Sanitizer, thoroughly rinse items with soap and water to remove debris. Wring out sponges before sanitizing.
- Please use Steam Sanitizer regularly as maintenance.

Stopping Before Cycle is Complete

Unplug if you need to stop the Steam Sanitizer before all water is evaporated or sanitization is complete. Let steam dissipate before opening. Cycle will resume when product is plugged in again.

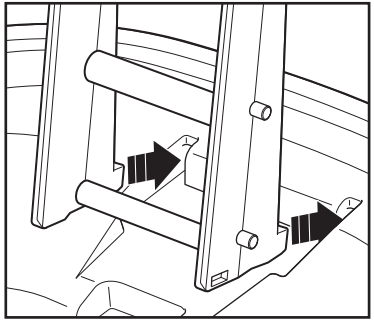

1. **Before first use:** Slide Lower Rack Tabs into Slots in opening on Base.

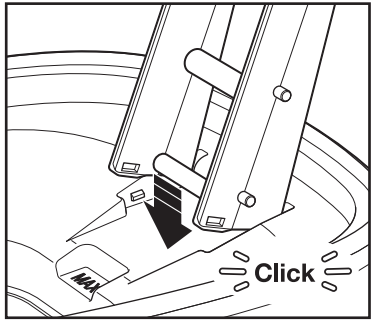

2. Press down to click and ensure Lower Rack is secure in place.

How to Use (cont.)

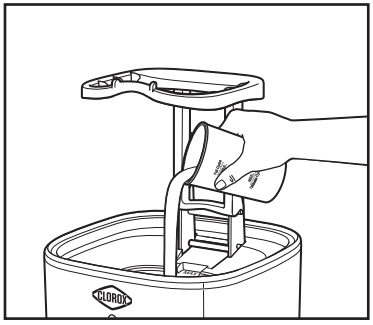

3. **For Full Cycle**, fill Measuring Cup to Full Fill Line (100 mL [3.4 oz]) and pour water into Water Reservoir in Base.
   For Delicate Cycle, fill Measuring Cup to Delicate Fill Line (40 mL (1.35 oz) and pour water into Water Reservoir in Base.

⚠ WARNING Fire Hazard.
Use with water only. Do not use bleach or other chemicals.

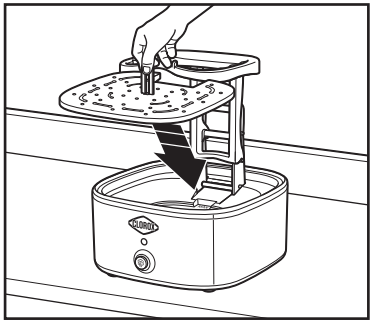

4. Place Removable Tray, Handle side up, on Base.

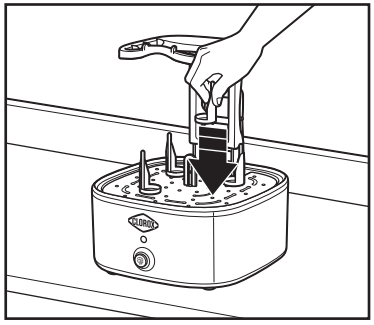

5. If using Removable Pegs, press Removable Pegs, round side down, into openings on Removable Tray. Removable Pegs will hold sponges on their sides, some heads of electric toothbrushes, and other small items.
   NOTE: Do not sanitize items that could be damaged by heat, steam, or water, such as eyeglasses, electronics, key fobs, or wooden or paper products. Stickers and labels may come off or be damaged. Always check user manual of item to be sanitized to make sure it is safe to sanitize and dishwasher safe.

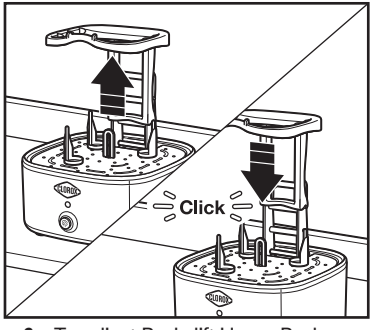

6. To adjust Rack, lift Upper Rack straight up. Slide hooks on back onto desired rung. Press down to click into place.

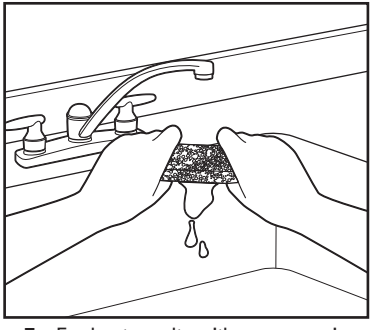

7. For best results with sponges, rinse with water and wring out before sanitizing.

How to Use (cont.)

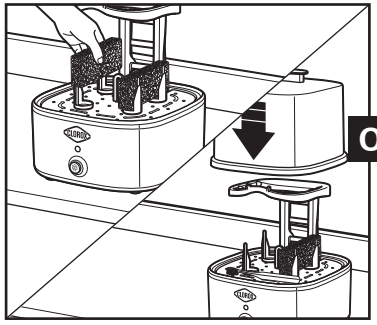

8. **Compact Mode (best results for sponges):** Place sponges on Pegs as shown above. Add Lid onto Base with Steam Vents facing back. **NOTE:** Do not use on Delicate Cycle.

OR

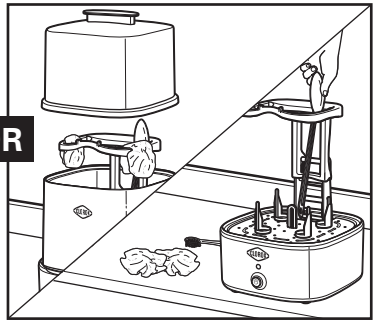

8. **Extender Mode (tall or large items and for Delicate Cycle):** Place tall or large item against Upper Rack. Use Pegs to hold handles. Do not allow delicate materials or parts to lean against Lid as they may get deformed. Dish rags can be draped over Upper Rack. Add Removable Extender onto Base. Then place Lid onto Removable Extender with Steam Vents facing back.

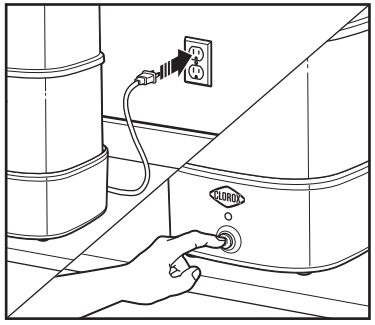

9. Plug into outlet. **NOTE:** Do not place unit directly under cabinets when operating as this product produces large amounts of steam. Avoid reaching over the product when operating.
10. Press Steam (🌬) Button to begin sanitizing. Steam Sanitizer and Indicator Light will automatically turn off when water has evaporated and sanitizing is complete.
11. Unplug. Allow to cool before removing sanitized items. Thoroughly dry sanitized items.
12. Discard any remaining water from Water Reservoir and wipe dry. **NOTE:** Wait 20 minutes between sanitizing cycles.

Care and Cleaning

1. Unplug. Allow to cool. Discard any remaining water from Water Reservoir.
2. Wash all removable parts in hot, soapy water. Rinse and dry.
3. Wipe Base with a damp cloth and dry.

To Descale Water Reservoir:

Water Reservoir buildup is a natural process caused by minerals in water. You may notice brown stains or whitish powder, which is caused by heating/boiling water. To remove discoloration or scale/lime deposits left on Water Reservoir, follow steps 1–4 below.

1. Pour 100 mL (3.4 oz) white vinegar to MAX Fill Line in Water Reservoir. Do not steam any items with vinegar in Water Reservoir.
2. Place Lid onto Base with Steam Vents facing back.
3. Plug into outlet. Press Steam (♨) Button to begin descale operation. Steam Sanitizer and Indicator Light will automatically turn off when descaling is complete.
4. Cool completely. Rinse Water Reservoir and add 100 mL (3.4 oz) water to MAX Fill Line in Water Reservoir on Base. Repeat steps 1–3 to remove any remaining vinegar in Steam Sanitizer.
5. Follow these steps when deposits appear. If you have hard water, buildup will appear faster.

⚠ WARNING Electrical Shock Hazard.

Disconnect power before cleaning. Do not immerse cord, plug, or base in any liquid.

To Nest for Storing:

NOTE: Ensure Water Reservoir is drained of any water and dried before storing.

Place Removable Tray onto Base and add Pegs. Place Lid onto Base and slide Extender over Lid.

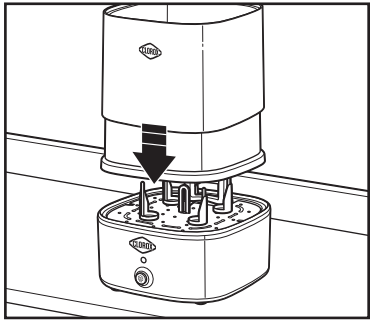

Troubleshooting

Unit will not turn on.

- Check to ensure unit is plugged in.
- Press Steam (♨) Button and make sure Indicator Light is on.
- Ensure enough water has been added for Full (100 mL [3.4 oz]) or Delicate cycle (40 mL [1.35 oz]).

Steaming takes too long/little or no steam.

- Heating element has accumulated deposits. See “To Descale Water Reservoir” section on this page.

I need to stop sanitizing mid-cycle.

- The only way to stop sanitizing once the cycle has begun and before all water is evaporated is to unplug the product. Let steam dissipate before opening. Cycle will resume when product is plugged in again.

Limited Warranty

This warranty applies to products purchased and used in the U.S. and Canada. This is the only express warranty for this product and is in lieu of any other warranty or condition.

This product is warranted to be free from defects in material and workmanship for a period of three (3) years from the date of original purchase. During this period, your exclusive remedy is replacement of this product or any component found to be defective, at our option; however, you are responsible for all costs associated with out returning a product or component under this warranty to you. If the product or component is unavailable, we will replace with a similar one of equal or greater value.

This warranty does not cover wear from normal use, use not in conformity with the printed directions, or damage to the product resulting from accident, alteration, abuse, or misuse. This warranty extends only to the original consumer purchaser or gift recipient. Keep the original sales receipt, as proof of purchase is required to make a warranty claim. This warranty is void if the product is used for other than single-family household use or subjected to any voltage and waveform other than as specified on the rating label (e.g., 120 V ~ 60 Hz).

We exclude all claims for special, incidental, and consequential damages caused by breach of express or implied warranty. All liability is limited to the amount of the purchase price. **Every implied warranty, including any statutory warranty or condition of merchantability or fitness for a particular purpose, is disclaimed except to the extent prohibited by law, in which case such warranty or condition is limited to the duration of this written warranty.** This warranty gives you specific legal rights. You may have other legal rights that vary depending on where you live. Some states or provinces do not allow limitations on implied warranties or special, incidental, or consequential damages, so the foregoing limitations may not apply to you.

To make warranty claim, do not return this appliance to the store. Please call 833-480-0692 or write Hamilton Beach Brands, Customer Service Department, 4421 Waterfront Dr., Glen Allen, VA 23060, or visit cloroxhomeappliances.com/customer-service in the U.S. For faster service, locate the model, type, and series numbers on your appliance.

PRÉCAUTIONS IMPORTANTES

Pour utiliser un appareil électroménager, vous devez toujours prendre des mesures élémentaires de sécurité pour réduire le risque d'incendie, d'électrocution et/ou de blessure corporelle, en particulier les mesures suivantes :

1. Lire toutes les instructions.
2. Cet appareil n'est pas destiné à être utilisé par des personnes (y compris les enfants) dont les capacités physiques, sensorielles ou mentales sont réduites, ou manquant d'expérience et de connaissance, sauf si elles sont étroitement surveillées et instruites sur l'utilisation de l'appareil par une personne responsable de leur sécurité.
3. Une surveillance étroite est nécessaire lorsque tout appareil est utilisé par des, ou en présence d'enfants. Le nettoyage et l'entretien ne doit pas fait par des enfants à moins d'être sous supervision. Les enfants doivent être supervisés afin d'assurer qu'ils ne jouent pas avec l'appareil.
4. Retirer le couvercle pendant le cycle de chauffage pourrait entraîner des brûlures.
5. Ne pas toucher les surfaces chaudes. Utiliser la poignée du couvercle.
6. Ne pas immerger le cordon d'alimentation, la fiche ou la base dans l'eau ou dans tout autre liquide afin d'éviter les risques de choc électrique.
7. Débrancher l'appareil de la prise lorsqu'il n'est pas utilisé et avant de le nettoyer. L'appareil peut conserver de la chaleur résiduelle une fois débranché. Laisser l'appareil refroidir avant de placer ou de retirer des pièces, ou avant de le nettoyer. Pour le débrancher, tenir la fiche et la retirer de la prise en tirant. Ne jamais tirer sur le cordon d'alimentation.
8. Ne pas faire fonctionner un appareil électroménager avec un cordon ou une fiche endommagée, ou lorsque l'appareil ne fonctionne pas bien ou a été échappé ou endommagé d'une manière quelconque. Le remplacement et la réparation du cordon d'alimentation doivent être faits par le fabricant, son agent de service ou toute personne qualifiée de façon à éviter tout danger. Veuillez communiquer avec le service à la clientèle pour obtenir de l'information concernant l'inspection, la réparation ou le réglage, comme précisé dans la garantie limitée.
9. L'utilisation d'accessoires qui ne sont pas recommandés par le fabricant de l'appareil pourrait causer des blessures.
10. Ne pas utiliser à l'extérieur.
11. Ne pas laisser pendre le cordon de la table ou du comptoir et éviter tout contact entre le cordon et les surfaces chaudes, incluant la cuisinière.
12. Ne placer jamais votre appareil électroménager à proximité ou sur un brûleur électrique ou à gaz chaud ou dans un four chaud.
13. Un appareil contenant de l'eau chaude doit être déplacé avec une prudence extrême.
14. Pour débrancher l'appareil, retirer la fiche de la prise murale. Pour le débrancher, tenir la fiche et la retirer de la prise. Ne jamais tirer sur le cordon.
15. N'utiliser cet appareil que pour les fonctions auxquelles il est destiné.
16. Soulever et ouvrir le couvercle délicatement pour éviter toute brûlure, et laisser l'eau s'écouler dans la base.
17. Ne pas placer l'appareil directement sous les armoires pendant le fonctionnement, car cet appareil dégage une grande quantité de vapeur. Éviter de tendre la main pour atteindre l'appareil pendant le fonctionnement.
18. Ne pas faire fonctionner cet appareil avec une minuterie externe ou un système de télécommande distinct.
19. Toujours permettre le refroidissement de l'appareil avant de le ranger. Ne jamais enrouler le cordon d'alimentation autour de l'appareil lorsqu'il est encore chaud.

20. **AVERTISSEMENT** : N'utiliser l'appareil qu'avec de l'eau. Ne pas utiliser d'agents de blanchissage, ou tout autre liquide ou produit chimique.
21. Non destiné au chauffage domestique.
22. **AVERTISSEMENT** : Risques d'incendie ou de choc électrique. L'appareil ne contient aucune pièce interne pouvant être réparée par l'utilisateur. Les réparations ne doivent être effectuées que par le personnel de service autorisé.
23. L'appareil doit être utilisé et repose sur une surface stable.
24. Pour éviter une surcharge du circuit, ne pas faire fonctionner deux appareils à puissance élevée en watts sur le même circuit.

CONSERVER CES INSTRUCTIONS

Autres consignes de sécurité pour le consommateur

Cet appareil est destiné à un usage domestique uniquement.

⚠ AVERTISSEMENT **Risque de choc électrique** : Cet appareil est fourni avec une fiche polarisée (une broche large) pour réduire le risque d'électrocution. Cette fiche n'entre que dans un seul sens dans une prise polarisée. Ne contrecarrez pas l'objectif sécuritaire de cette fiche en la modifiant de quelque manière que ce soit ou en utilisant un adaptateur. Si vous ne pouvez pas insérer complètement la fiche dans la prise, inversez la fiche. Si elle refuse toujours de s'insérer, faire remplacer la prise par un électricien.

Un cordon d'alimentation court est utilisé pour réduire les risques qu'il soit attrapé par un enfant, qu'il s'emmêle ou qu'il fasse trébucher quelqu'un comme pourrait le faire un cordon plus long. L'utilisation d'une rallonge approuvée est permise si le cordon est trop court. Les caractéristiques électriques de la rallonge doivent être équivalentes ou supérieures aux caractéristiques de l'appareil. Prendre toutes les précautions nécessaires pour installer la rallonge de manière à ne pas la faire courir sur le comptoir ou sur une table pour éviter qu'un enfant ne tire sur le cordon ou trébuche accidentellement.

Pour éviter la surcharge du circuit électrique, ne pas utiliser un autre appareil à haute puissance sur le même circuit que cet appareil.

Pièces et caractéristiques

Pour commander des pièces, visiter :
cloroxhomeappliances.com

1	Réservoir d'eau avec ligne de remplissage MAX (100 mL [3,4 oz])
2	Fentes pour languettes du support inférieur
3	Couvercle amovible avec poignée et évents à vapeur
4	Rallonge amovible
5	Base
6	Bouton de vapeur (♨)
7	Voyant lumineux
8	Tasse à mesurer
9	Languettes du support inférieur
10	Ensemble de support ajustable
	10a Support supérieur ajustable
	10b Support inférieur avec échelons
11	Taquets amovibles pour fixer des articles (4)
12	Plateau amovible avec poignée centrale

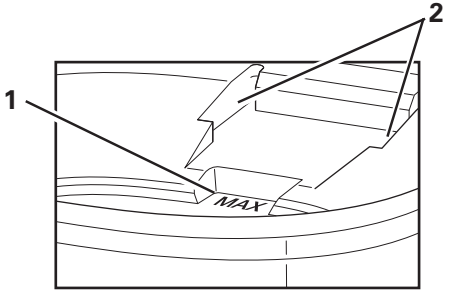

Intérieur de la base

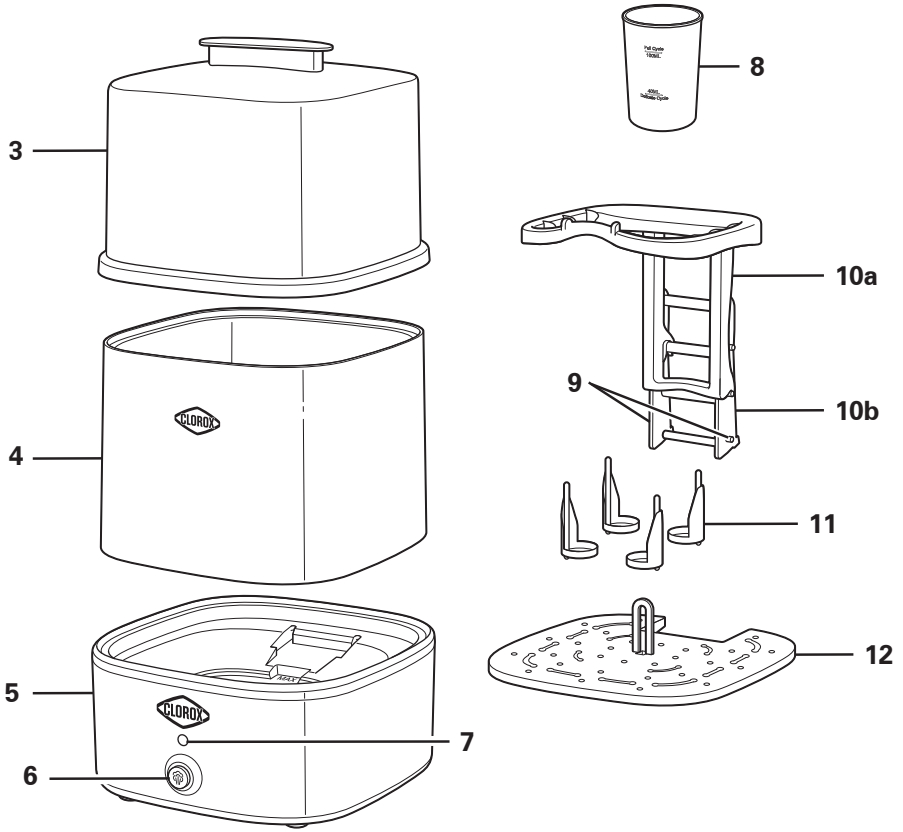

Caractéristiques spéciales

Dispositif de sécurité d'arrêt automatique
Ne pas désinfecter des articles qui pourraient être endommagés par la chaleur élevée, la vapeur ou l'eau, comme des lunettes, des appareils électroniques, des porte-clés ou des produits en bois ou en papier. Les étiquettes et autocollants pourraient décoller ou être endommagés. Retirer toutes les pièces qui ne conviennent pas à la désinfection, car le désinfecteur à vapeur peut atteindre une température de 100 °C (212 °F). Toujours consulter le guide d'utilisation de l'article à désinfecter pour s'assurer qu'il peut être désinfecté de manière sécuritaire.

Dispositif de sécurité en cas d'ébullition à sec
Le désinfecteur à vapeur est protégé par deux dispositifs de sécurité automatiques. Si l'appareil est accidentellement mis en marche sans avoir été rempli d'eau ou que l'eau bout jusqu'à ce que son réservoir se vide, il s'éteindra automatiquement.
- Débrancher le désinfecteur à vapeur et attendre environ 20 minutes pour qu'il se refroidisse.
- Remplir à nouveau le réservoir d'eau jusqu'à la ligne de remplissage MAX (100 mL/3,4 oz), puis utiliser l'appareil normalement en vérifiant que le désinfecteur à vapeur fonctionne correctement.

Cycle délicat
Cycle utilisé en mode allongé SEULEMENT pour désinfecter les articles en plastique ou peints.

Utilisation

⚠ AVERTISSEMENT **Risque de brûlures.** La vapeur est chaude. Éviter le contact avec la vapeur qui s'échappe. Toujours débrancher l'appareil et le laisser refroidir avant d'ajouter ou de retirer des accessoires.

Avant chaque utilisation :
- Avant d'utiliser le désinfecteur à vapeur, rincer complètement les articles avec du savon et de l'eau pour éliminer les débris. Bien essorer les éponges avant de les désinfecter. Bien essorer les éponges avant de les désinfecter.
- Utiliser régulièrement le désinfecteur à vapeur pour assurer son entretien.

Arrêt avant la fin du cycle
Débrancher l'appareil si vous devez arrêter le désinfecteur à vapeur avant que toute l'eau se soit évaporée ou que la désinfection soit terminée. Laissez la vapeur se dissiper avant d'ouvrir l'appareil. Le cycle reprendra une fois l'appareil rebranché.

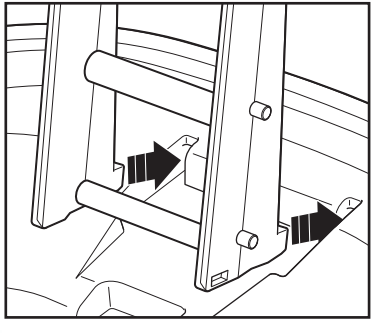

1. **Avant la première utilisation**: Glisser les languettes du support inférieur dans les fentes situées dans l'ouverture de la base.

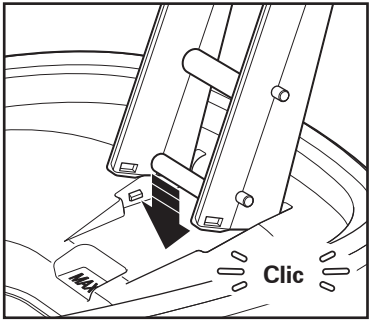

2. Appuyer pour encliqueter le support et veiller à ce qu'il soit bien fixé en place.

Utilisation (suite)

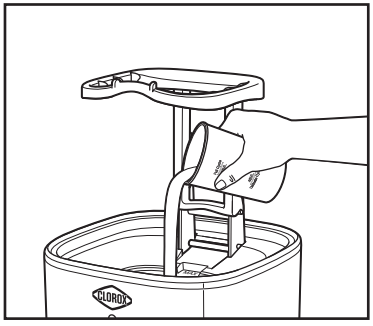

3. **Pour le cycle complet**, remplir la tasse à mesurer jusqu'à la ligne de remplissage Full Cycle (100 mL [3,4 oz]) et verser l'eau dans le réservoir d'eau situé dans la base. **Pour le cycle délicat**, remplir la tasse à mesurer jusqu'à la ligne de remplissage Delicate Cycle (40 mL [1,35 oz]) et verser l'eau dans le réservoir d'eau situé dans la base.

⚠ AVERTISSEMENT **Risque d'incendie.** N'utiliser l'appareil qu'avec de l'eau. Ne pas utiliser d'agents de blanchissage ou d'autres produits chimiques.

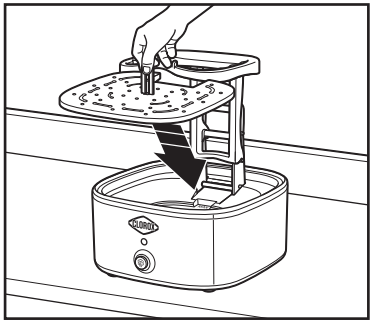

4. Placer le plateau amovible sur la base, poignées vers le haut.

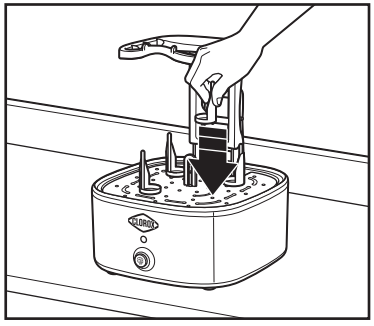

5. Si des taquets amovibles sont utilisés, appuyer les taquets amovibles, côté arrondi vers le bas, dans les ouvertures du plateau amovible. Les taquets amovibles peuvent tenir des éponges sur le côté, certaines têtes de brosses à dents électriques et d'autres petits articles. **REMARQUE** : Ne pas désinfecter des articles qui pourraient être endommagés par la chaleur, la vapeur ou l'eau, comme des lunettes, des appareils électroniques, des porte-clés ou des produits en bois ou en papier. Les étiquettes et autocollants pourraient décoller ou être endommagés. Toujours consulter le guide d'utilisation de l'article à désinfecter pour s'assurer qu'il peut être désinfecté de manière sécuritaire et qu'il va au lave-vaisselle.

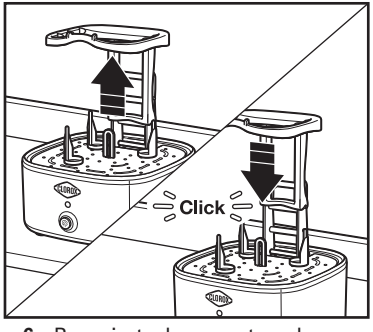

6. Pour ajuster le support, soulever le support supérieur directement vers le haut. Faire glisser les crochets à l'arrière dans l'échelon souhaité. Appuyer vers le bas pour l'encliqueter en place.

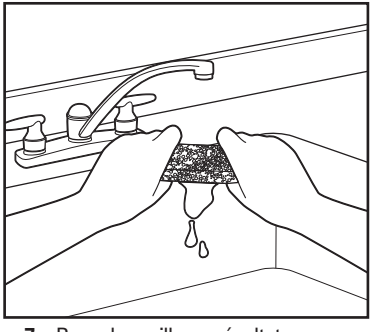

7. Pour de meilleurs résultats avec les éponges, les rincer avec de l'eau et les essorer avant de les désinfecter.

Utilisation (suite)

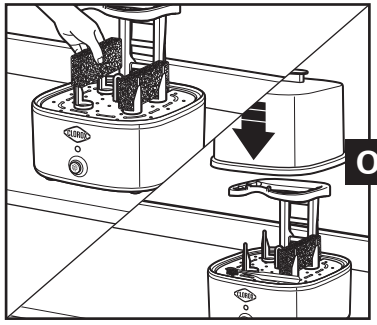

OU

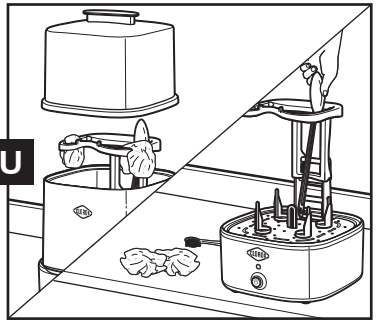

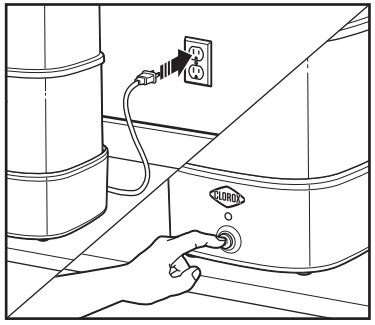

8. **Mode compact (meilleurs résultats pour les éponges) :** Placer les éponges sur les taquets comme illustré ci-dessus. Déposer le couvercle sur la base avec les évents à vapeur orientés vers l'arrière.
   REMARQUE : Ne pas l'utiliser avec le cycle délicat.

8. **Mode allongé (pour les articles longs ou larges et pour le cycle délicat) :** Placer les articles hauts ou larges contre le support supérieur. Utiliser les taquets pour tenir les poignées. Ne pas laisser de pièces ou de matériaux délicats reposer contre le couvercle, car cela pourrait les déformer. Les lavettes peuvent être accrochées sur le support supérieur. Ajouter la rallonge amovible à la base. Ensuite, placer le couvercle sur la rallonge amovible avec les évents à vapeur orientés vers l'arrière.

9. Brancher à la prise de courant.
   REMARQUE : Ne pas laisser de pièces ou de matériaux délicats reposer contre le couvercle, car cela pourrait les déformer.
10. Appuyer sur le bouton de vapeur (((•))) afin de lancer la désinfection. Le désinfecteur à vapeur et le voyant s'éteindront automatiquement lorsque l'eau se sera évaporée et que la désinfection sera terminée.
11. Débrancher. Laisser les articles désinfectés refroidir avant de les retirer. Sécher complètement les articles désinfectés.
12. Jeter l'eau restante dans le réservoir d'eau et l'essuyer pour le sécher.
    REMARQUE : Attendre 20 minutes entre les cycles de désinfection.

Entretien et nettoyage

1. Débrancher. Laisser l'appareil refroidir. Jeter l'eau restante dans le réservoir d'eau.
2. Laver toutes les pièces amovibles dans l'eau chaude savonneuse. Rincer et sécher.
3. Essuyer la base avec un linge humide et la sécher.

Décalcification du réservoir d'eau :

L'accumulation de dépôts dans le réservoir est un processus naturel causé par la présence de minéraux dans l'eau. Vous pourriez remarquer des taches brunâtres ou de la poudre blanchâtre causées par le chauffage et l'ébullition de l'eau. Pour éliminer la décoloration ou les dépôts tartriques ou calcaires laissés dans le réservoir d'eau, suivre les étapes 1 à 4 ci-dessous.

1. Verser 100 mL (3,4 oz) de vinaigre blanc jusqu'à la ligne de remplissage MAX dans le réservoir d'eau. Ne pas désinfecter d'articles lorsque le réservoir d'eau est rempli de vinaigre.
2. Déposer le couvercle sur la base avec les évents à vapeur orientés vers l'arrière.

⚠ AVERTISSEMENT Risque de choc électrique.
Débrancher l'appareil avant le nettoyage. N'immerger pas le cordon, la fiche ou la base dans un liquide.

3. Brancher à la prise de courant. Appuyer sur le bouton de vapeur (🌫) pour lancer la décalcification. Le désinfecteur à vapeur et le voyant s'éteindront automatiquement lorsque la décalcification sera terminée.
4. Laisser l'appareil refroidir complètement. Rincer le réservoir d'eau et ajouter 100 mL (3,4 oz) d'eau jusqu'à la ligne de remplissage MAX dans le réservoir d'eau sur la base. Répéter les étapes 1 à 3 afin d'éliminer tout vinaigre restant dans le désinfecteur à vapeur.
5. Suivre ces étapes lorsque des dépôts apparaissent. Si votre eau est dure, des dépôts apparaîtront plus rapidement.

Emboîtement pour l'entreposage :

REMARQUE : Veiller à ce que le réservoir d'eau soit entièrement vide et sec avant de l'entreposer.

Placer le plateau amovible sur la base et ajouter les taquets. Placer le couvercle sur la base et glisser la rallonge par-dessus le couvercle.

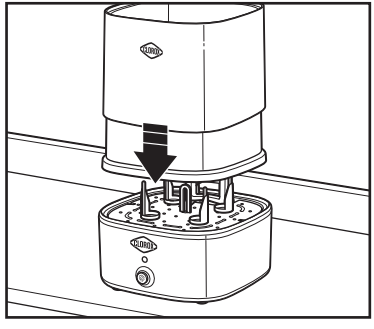

Dépannage

L'appareil ne s'allume pas.

- Vérifier que l'appareil est branché.
- Appuyer sur le bouton de vapeur (🌫) et vérifier que le voyant lumineux est allumé.
- S'assurer qu'il y a assez d'eau dans l'appareil pour atteindre la ligne MAX (100 mL [3,4 oz]) ou pour le cycle délicat (40 mL [1,35 oz]).

La désinfection à la vapeur prend trop de temps, ou il y a peu de vapeur ou pas de vapeur.

- Des dépôts se sont accumulés sur l'élément chauffant. Consulter la section « Décalcification du réservoir d'eau » sur cette page.

Je dois interrompre la désinfection en cours de cycle.

- La seule manière d'interrompre la désinfection une fois que le cycle est entamé et avant que toute l'eau soit évaporée est de débrancher l'appareil. Laissez la vapeur se dissiper avant d'ouvrir l'appareil. Le cycle reprendra une fois l'appareil rebranché.

Garantie limitée

Cette garantie s'applique aux produits achetés et utilisées aux É.-U. et au Canada. C'est la seule garantie expresse pour ce produit et est en lieu et place de tout autre garantie ou condition.

Ce produit est garanti contre tout défaut de matériaux et de main-d'oeuvre pour une période de trois (3) ans à compter de la date d'achat d'origine. Au cours de cette période, votre recours exclusif se limitera au remplacement de ce produit ou tout autre composant défectueux, à notre discrétion. Cependant, vous êtes responsables des frais associés au retour du produit ou d'un composant en vertu de la présente garantie. Si le produit ou le composant est non disponible, nous le remplacerons avec un article similaire de valeur égale ou supérieure.

Cette garantie ne couvre pas l'usure d'un usage normal, l'utilisation non conforme aux directives imprimées, ou des dommages au produit résultant d'un accident, modification, utilisation abusive ou incorrecte. Cette garantie s'applique seulement à l'acheteur original ou à la personne l'ayant reçu en cadeau. La présentation du reçu de vente d'origine comme preuve d'achat est nécessaire pour faire une réclamation au titre de cette garantie. Cette garantie s'annule si le produit est utilisé autrement que par une famille ou si l'appareil est soumis à toute tension ou forme d'onde différente des caractéristiques nominales précisées sur l'étiquette (par ex. : 120 V ~ 60 Hz).

Nous excluons toutes les réclamations au titre de cette garantie pour les dommages spéciaux, consécutifs et indirects causés par la violation de garantie expresse ou implicite. Toute responsabilité est limitée au prix d'achat. **Chaque garantie implicite, y compris toute garantie ou condition de qualité marchande ou d'adéquation à un usage particulier, est exonérée, sauf dans la mesure interdite par la loi, auquel cas la garantie ou condition est limitée à la durée de cette garantie écrite.** Cette garantie vous donne des droits légaux précis. Vous pouvez avoir d'autres droits qui varient selon l'endroit où vous habitez. Certaines provinces ne permettent pas les limitations sur les garanties implicites ou les dommages spéciaux ou indirects de telle sorte que les limitations ci-dessus ne s'appliquent peut-être pas à votre cas.

Pour faire une réclamation au titre de la garantie, veuillez ne pas retourner cet appareil au magasin. Veuillez appeler le (833) 480-0692 ou écrire à Hamilton Beach Brands, Customer Service Department, 4421 Waterfront Dr., Glen Allen, VA 23060 ou consulter le cloroxairpurifiers.com/customer-service aux É.-U. Pour obtenir un service plus rapide, veuillez repérer les numéros de modèle, de type et de séries sur votre appareil.

SALVAGUARDIAS IMPORTANTES

Cuando utilice aparatos eléctricos, siempre deben seguirse precauciones de seguridad básicas a fin de reducir el riesgo de incendio, descarga eléctrica, y/o lesiones a personas, incluyendo las siguientes:

1. Lea todas las instrucciones.
2. Este aparato no se destina para utilizarse por personas (incluyendo niños) cuyas capacidades físicas, sensoriales o mentales sean diferentes o estén reducidas, o carezcan de experiencia o conocimiento, a menos que dichas personas reciban una supervisión o capacitación para el funcionamiento del aparato por una persona responsable de su seguridad.
3. Se requiere de una estrecha supervisión cuando el aparato se use por o cerca de niños. La limpieza y el mantenimiento por parte del usuario no deben ser realizados por niños a menos que estén supervisados. Los niños deben supervisarse para asegurar que ellos no empleen los aparatos como juguete.
4. Verifique que el voltaje de su instalación corresponda con el del producto.
5. Se pueden sufrir quemaduras si se abre la tapa durante el ciclo de calentamiento.
6. No toque las superficies calientes. Utilice el asa de la tapa.
7. Para proteger contra el riesgo de descargas eléctricas, no sumerja el cable, el enchufe o el motor en agua ni en otro líquido.
8. Desenchufe del tomacorriente cuando no esté en uso y antes de limpiarlo. El aparato está sujeto a calor residual después de desenchufarlo. Deje que se enfríe el aparato antes de agregar o quitar piezas. Para desenchufar, sujete el enchufe y retírelo del tomacorriente. Nunca jale del cable de alimentación.
9. No opere ningún aparato con cables o enchufe dañados o después de que el aparato funcione mal o se caiga o dañe de cualquier manera. El reemplazo del cable de suministro y las reparaciones deben ser efectuadas por el fabricante, su agente de servicio, o personas igualmente calificadas para poder evitar un peligro. Comuníquese con Servicio al cliente para obtener información sobre la revisión, la reparación o los ajustes, según lo establecido en la Garantía limitada.
10. El uso de accesorios no recomendados por el fabricante del aparato puede causar lesiones.
11. No lo use en exteriores.
12. No deje que el cable cuelgue del borde de la mesa o cubierta, o toque superficies calientes, incluyendo la estufa.
13. No lo coloque sobre o cerca de un quemador caliente eléctrica o a gas, o dentro de un horno caliente.
14. Se debe tener mucho cuidado al mover un aparato que contenga agua caliente.
15. Para desconectar, quite el enchufe del tomacorriente. Para desconectarlo, agarre el enchufe y retire del tomacorriente. Nunca tire el cable de alimentación.
16. No use el aparato para otro propósito que no sea para el que fue hecho.
17. Levante y abra la tapa con cuidado para evitar escaldaduras, y permita que el agua gotee dentro de la base.
18. No coloque la unidad directamente bajo gabinetes cuando esté funcionando ya que este producto produce grandes cantidades de vapor. Evite tratar de alcanzar algo por arriba cuando esté funcionando.
19. No haga funcionar el aparato mediante un temporizador externo o un sistema de control remoto separado.
20. Siempre deje que el aparato se enfríe antes de guardarlo. Nunca enrolle el cable alrededor del aparato mientras aún está caliente.
21. **ADVERTENCIA**: Use con agua solamente. No utilice lejía, otros líquidos o productos químicos.
22. No es para fines de calefacción de espacios.
23. **ADVERTENCIA**: Riesgo de incendio o descarga eléctrica. No hay piezas reparables por el usuario en el interior. Las reparaciones las debe hacer únicamente personal de servicio autorizado.

24. El aparato debe usarse y colocarse sobre una superficie estable.

25. Para evitar una sobrecarga del circuito, no use otro aparato de alto consumo de watts en el mismo circuito que este aparato.

GUARDE ESTAS INSTRUCCIONES

Otra información de seguridad para el cliente

Este aparato ha sido diseñado solamente para uso doméstico.

⚠ ADVERTENCIA Riesgo de descarga eléctrica: Este aparato es provisto con un enchufe polarizado (una pata más ancha) para reducir el riesgo de una descarga eléctrica. El enchufe embona únicamente en una dirección dentro de un tomacorriente polarizado. No trate de obviar el propósito de seguridad del enchufe modificándolo de alguna manera o utilizando un adaptador. Si el enchufe no entra completamente en la toma, invierta el enchufe. Si aún no entra, haga que un electricista reemplace la toma.

Se usa un cable corto de suministro de energía para reducir el riesgo de ser jalado por niños, enredarse o tropezarse con un cable más largo. Si se necesita un cordón más largo, se puede usar un cable de extensión aprobado. La clasificación nominal eléctrica del cable de extensión deberá ser igual o mayor que la clasificación nominal del aparato. Es importante tener cuidado de colocar el cable de extensión para que no se pliegue sobre el mostrador o la mesera en donde niños puedan tirar del mismo o tropezarse accidentalmente.

Para evitar una sobrecarga eléctrica del circuito, no use otro aparato de alto voltaje en el mismo circuito con este aparato.

Piezas y características

Para ordenar piezas, visite:
cloroxhomeappliances.com

1	Depósito de agua con línea de llenado MAX (100 mL [3.4 oz])
2	Ranuras para las lengüetas del estante inferior
3	Tapa extraíble con asa y salidas de vapor
4	Extensor extraíble
5	Base
6	Botón de vapor (♨)
7	Indicador luminoso
8	Vaso de medición
9	Lengüetas del estante inferior
10	Conjunto de estante ajustable
	10a Estante superior ajustable
	10b Estante inferior con peldaños
11	Clavijas extraíbles para sujetar objetos (4)
12	Bandeja extraíble con asa central

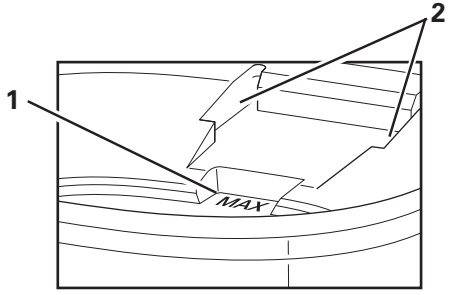

Interior de la base

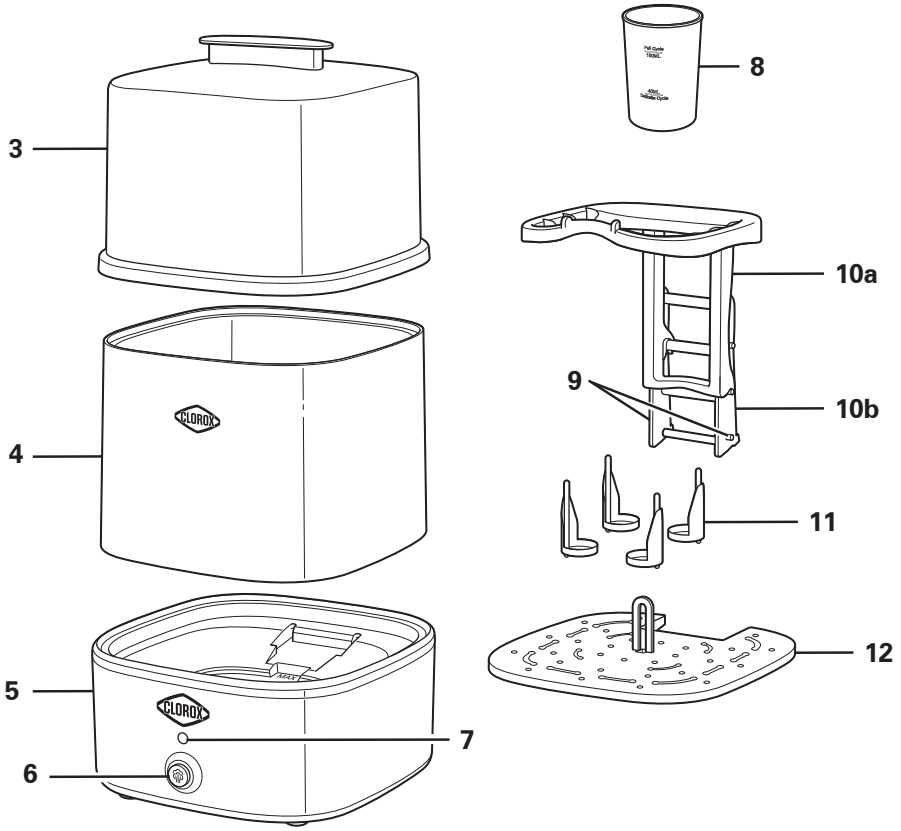

Características especiales

Característica de seguridad de apagado automático
No desinfecte artículos que puedan dañarse con calor fuerte, vapor o agua, como anteojos, dispositivos electrónicos, llaveros de control remoto, productos de o madera o papel. Las calcomanías y etiquetas pueden desprenderse o dañarse. Retire todas las piezas que no sean aptas para desinfectar, ya que la desinfección mediante vapor puede alcanzar una temperatura de 212°F (100°C). Siempre consulte el manual del usuario del artículo que se va a desinfectar para asegurarse de que sea seguro desinfectarlo.

Característica de seguridad en caso de ebullición en seco
El desinfectante con vapor está protegido por dos dispositivos de seguridad automáticos. Si se enciende accidentalmente sin llenarlo con agua, o si se deja hervir hasta secarse, el desinfectante con vapor se apagará automáticamente.
- Desenchufe el desinfectante con vapor y espere unos 20 minutos para que el desinfectante con vapor se enfríe.
- Vuelva a llenar el depósito de agua hasta la línea de llenado MAX (100 mL/3.4 oz); luego utilícelo normalmente y verifique que el desinfectante con vapor funcione correctamente.

Ciclo delicado
Se utiliza en el modo extensor ÚNICAMENTE para desinfectar artículos de plástico o pintados.

Cómo usar

⚠ ADVERTENCIA **Riesgo de quemaduras.** El vapor está caliente. Evite el contacto con el vapor. Siempre desconecte y deje que se enfríe antes de agregar o quitar accesorios.

Antes de cada uso:
- Antes de usar el desinfectante con vapor, enjuague bien los artículos con agua y jabón para eliminar los residuos. Escurra bien las esponjas antes de desinfectarlas. Exprima las esponjas antes de desinfectar.
- Utilice el desinfectante con vapor regularmente como mantenimiento.

Parar antes de que se complete el ciclo
Desenchufe el desinfectante con vapor si necesita detenerlo antes de que se evapore toda el agua o se complete la desinfección. Deje que se disipe el vapor antes de abrir. El ciclo se reanudará cuando el producto se vuelva a enchufar.

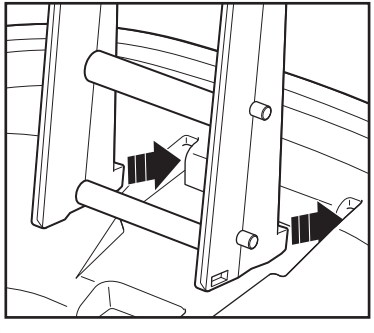

1. **Antes del primer uso:** Deslice las lengüetas del estante inferior en las ranuras de la abertura de la base.

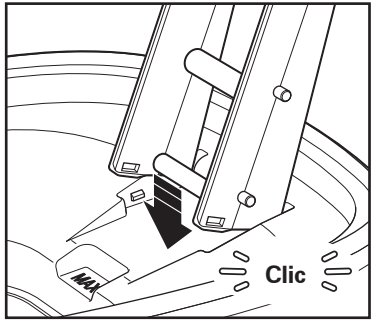

2. Presione hacia abajo hasta hacer clic y asegurar que el estante estará firme en su lugar.

Cómo usar (cont.)

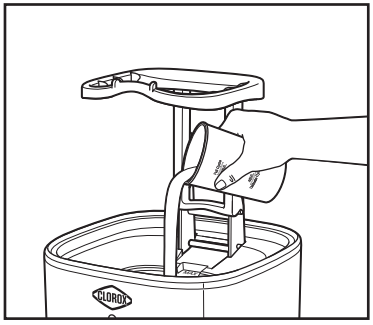

3. **Para ciclo completo**, llene el vaso de medición hasta la línea de llenado Full (100 mL [3.4 oz]) y vierta agua en el depósito de agua en la base.
Para el ciclo delicado, llene el vaso de medición hasta la línea de llenado Delicate (40 mL (1.35 oz) y vierta agua en el depósito de agua en la base.

⚠ ADVERTENCIA Riesgo de incendio. Use con agua solamente. No utilice blanqueador u otros productos químicos.

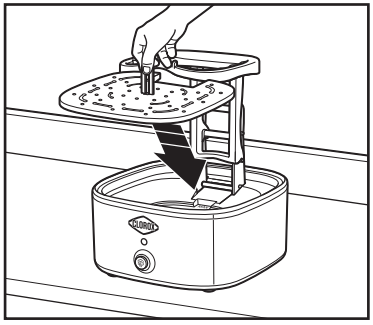

4. Coloque la bandeja extraíble, con el asa hacia arriba, sobre la base.

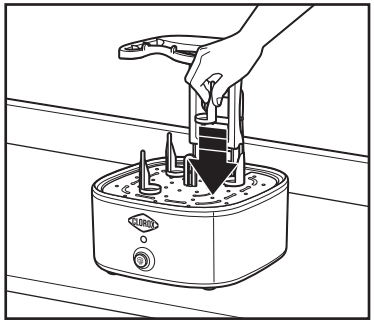

5. Si utiliza clavijas extraíbles, presione las clavijas extraíbles, con el lado redondo hacia abajo, en las aberturas de la bandeja extraíble. Las clavijas extraíbles sostendrán esponjas en sus costados, algunas cabezas de cepillos de dientes eléctricos y otros artículos pequeños. **NOTA:** No desinfecte elementos que puedan dañarse con el calor, el vapor o el agua, como anteojos, dispositivos electrónicos, llaveros, o productos de madera o papel. Las calcomanías y etiquetas pueden desprenderse o dañarse. Siempre consulte el manual del usuario del artículo que se va a desinfectar para asegurarse de que sea seguro desinfectarlo y apto para lavavajillas.

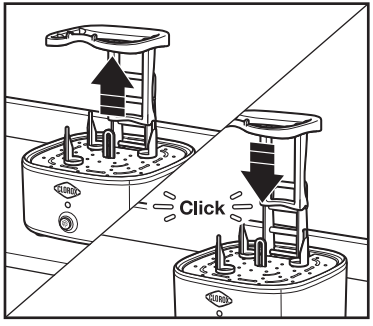

6. Para ajustar el estante, levante el estante superior hacia arriba. Deslice los ganchos en la parte posterior en el peldaño deseado. Presione hacia abajo para hacer clic en su lugar.

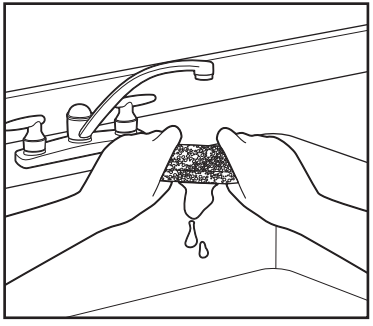

7. Para mejores resultados con esponjas, enjuáguelas con agua y exprímalas antes de desinfectar.

Cómo usar (cont.)

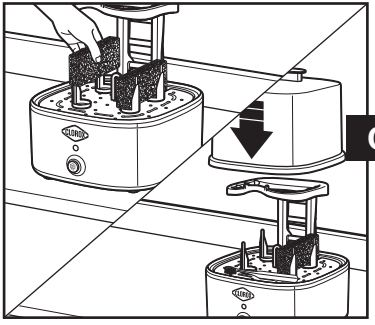

O

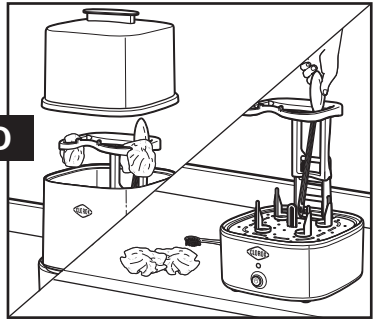

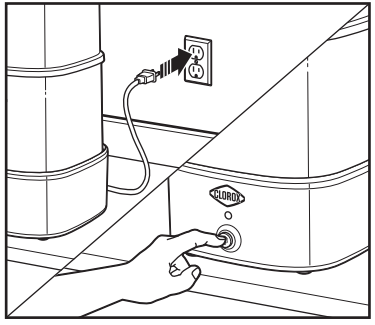

8. **Modo compacto (mejores resultados para esponjas):** Coloque las esponjas en las clavijas como se muestra arriba. Agregue la tapa a la base con las salidas de vapor apuntando hacia atrás.
NOTA: No las use en el ciclo delicado.

8. **Modo extensor (artículos altos o grandes y para ciclo delicado):** Coloque objetos altos o grandes contra el estante superior. Use clavijas para sujetar los mangos. No permita que los materiales o piezas delicadas se apoyen contra la tapa, ya que pueden deformarse. Los trapos de cocina se pueden colgar sobre el estante superior. Agregue el extensor extraíble a la base. Luego coloque la tapa sobre el extensor extraíble con las salidas de vapor apuntando hacia atrás.

9. Enchufe al tomacorriente.
NOTA: No coloque la unidad directamente bajo gabinetes cuando esté funcionando ya que este producto produce grandes cantidades de vapor. Evite tratar de alcanzar algo por arriba cuando esté funcionando.
10. Presione el botón de vapor (☝) para comenzar a desinfectar. El desinfectante con vapor y la luz indicadora se apagarán automáticamente cuando el agua se haya evaporado y se complete la desinfección.
11. Desenchufe. Deje enfriar antes de retirar artículos desinfectados. Seque completamente los artículos desinfectados.
12. Deseche el agua restante del depósito de agua y séquelo con un paño. **NOTA:** Espere 20 minutos entre ciclos de desinfección.

Cuidado y limpieza

⚠ ADVERTENCIA Riesgo de descarga eléctrica.
Desconecte la energía antes de limpiar. No sumerja el cable, enchufe o base en ningún líquido.

1. Desenchufe. Permita que se enfríe. Deseche el agua restante del depósito de agua.
2. Lave todas las piezas extraíbles con agua caliente y jabón. Enjuague y seque.
3. Limpie la base con un paño húmedo y seco.

Para desincrustar el depósito de agua:

La acumulación de depósitos de agua es un proceso natural causado por los minerales en el agua. Es posible que observe manchas cafés o polvo blanquecino, que se debe al calentamiento/hervor del agua. Para eliminar la decoloración o los depósitos calcáreos en el depósito de agua, siga los pasos 1–4 a continuación.

1. Vierta 100 mL (3.4 oz) de vinagre blanco hasta la línea de llenado MAX en el depósito de agua No aplique vapor a ningún artículo cuando haya vinagre en el depósito de agua.
2. Coloque la tapa a la base con las salidas de vapor apuntando hacia atrás.
3. Enchufe al tomacorriente. Presione el botón de vapor (🌫) para comenzar la operación de desincrustar. El desinfectante con vapor y la luz indicadora se apagarán automáticamente cuando se complete la desincrustación.
4. Déjelo enfriar completamente. Enjuague el depósito de agua y agregue 100 mL (3.4 oz) de agua hasta la línea de llenado MAX en el depósito de agua de la base. Repita los pasos 1–3 eliminar cualquier vinagre restante en el desinfectante con vapor.
5. Siga estos pasos cuando aparezcan los depósitos. Si su agua es dura, los depósitos aparecerán más rápidamente.

Para encajar al almacenar:

NOTA: Asegúrese de drenar el agua del depósito de agua y secarlo antes de guardarlo.

Coloque la bandeja extraíble en la base y agregue las clavijas. Coloque la tapa sobre la base y deslice el extensor sobre la tapa.

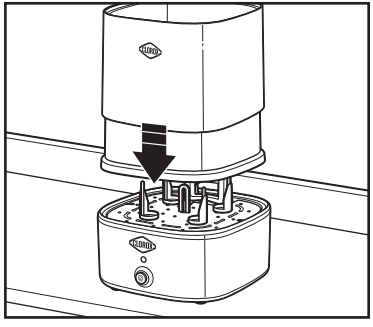

Resolviendo problemas

La unidad no enciende.
- Verifique que la unidad esté enchufada.
- Presione el botón de vapor (🌫) y asegúrese de que la luz indicadora esté encendida.
- Asegúrese de que se haya agregado suficiente agua para el ciclo MAX (100 mL [3.4 oz]) o delicado (40 mL [1.35 oz]).

La aplicación de vapor toma demasiado tiempo/hay poco o ningún vapor.
- El elemento calefactor ha acumulado depósitos. Consulte la sección “Para desincrustar el depósito de agua” en esta página.

Necesito dejar de desinfectar a mitad del ciclo.
- La única forma de dejar de desinfectar una vez iniciado el ciclo y antes de que se evapore toda el agua es desenchufar el producto. Deje que se disipe el vapor antes de abrir. El ciclo se reanudará cuando el producto se vuelva a enchufar.

Notas

Notas

Grupo HB PS, S.A. de C.V.
Monte Elbruz No. 124 - 401
Col. Polanco V Sección,
Miguel Hidalgo
Ciudad de México, C.P. 11560

GARANTÍA PARA PRODUCTOS COMPRADOS EN MÉXICO

PRODUCTO:	MARCA:	MODELO:

Grupo HB PS, S.A. de C.V. cuenta con una Red de Centros de Servicio Autorizada, por favor consulte en la lista anexa el nombre y dirección de los establecimientos en la República Mexicana en donde usted podrá hacer efectiva la garantía, obtener partes, componentes, consumibles y accesorios; así como también obtener servicio para productos fuera de garantía. Para mayor información llame sin costo:

Centro de Atención al Consumidor: 800 71 16 100

Grupo HB PS, S.A. de C.V. le otorga a partir de la fecha de compra:
GARANTÍA DE 3 AÑOS.

COBERTURA

- Esta garantía ampara, todas las piezas y componentes del producto que resulten con defecto de fabricación incluyendo la mano de obra.
- Grupo HB PS, S.A. de C.V. se obliga a reemplazar, reparar o reponer, cualquier pieza o componente defectuoso; proporcionar la mano de obra necesaria para su diagnóstico y reparación, todo lo anterior sin costo adicional para el consumidor.
- Esta garantía incluye los gastos de transportación del producto que deriven de su cumplimiento dentro de su red de servicio.

LIMITACIONES

- Esta garantía no ampara el reemplazo de piezas deterioradas por uso o por desgaste normal, como son: cuchillas, vasos, jarras, filtros, etc.
- Grupo HB PS, S.A. de C.V. no se hace responsable por los accidentes producidos a consecuencia de una instalación eléctrica defectuosa, ausencia de toma de tierra, clavija o enchufe en mal estado, etc.

EXCEPCIONES

Esta garantía no será efectiva en los siguientes casos:

a) Cuando el producto se hubiese utlizado en condiciones distintas a las normales. (Uso industrial, semi-industrial o comercial.)
b) Cuando el producto no hubiese sido operado de acuerdo con el instructivo de uso.
c) Cuando el producto hubiese sido alterado o reparado por personas no autorizadas por Grupo HB PS, S.A. de C.V. el fabricante nacional, importador o comercializador responsable respectivo.

El consumidor puede solicitar que se haga efectiva la garantía ante la propia casa comercial donde adquirió su producto, siempre y cuando Grupo HB PS, S.A. de C.V. no cuente con talleres de servicio.

PROCEDIMIENTO PARA HACER EFECTIVA LA GARANTÍA		
• Para hacer efectiva la garantía, lleve su aparato al Centro de Servicio Autorizado más cercano a su domicilio (consulte la lista anexa). • Si no existe Centro de Servicio Autorizado en su localidad llame a nuestro Centro de Atención al Consumidor para recibir instrucciones de como hacer efectiva su garantía.		
FECHA DE ENTREGA	**SELLO DEL VENDEDOR**	**QUEJAS Y SUGERENCIAS**
DÍA_____ MES_____ AÑO_____		Si desea hacer comentarios o sugerencias con respecto a nuestro servicio o tiene alguna queja derivada de la atención recibida en alguno de nuestros Centros de Servicio Autorizados, por favor dirigirse a: **GERENCIA INTERNACIONAL DE SERVICIO** **800 71 16 100** **Email: mexico.service@cloroxhomeappliances.com**

CENTROS DE SERVICIO AUTORIZADOS

Ciudad de México

ELECTRODOMÉSTICOS
Av. Plutarco Elias Calles No. 1499
Zacahuitzco, Benito Juárez
Ciudad de México, C.P. 09490
Tel: 55 5235 2323

CASA GARCÍA
Av. Patriotismo No. 875-B
Mixcoac, Benito Juárez
Ciudad de México, C.P. 03910
Tel: 55 5563 8723

Nuevo León

FERNANDO SEPÚLVEDA REFACCIONES
Ruperto Martínez No. 238 Ote.
Col. Centro
Monterrey, N.L., C.P. 64000
Tel: 81 8343 6700

Jalisco

SERVICIOS DE MANTENIMIENTO CASTILLO
Garibaldi No. 1450
Ladrón de Guevara
Guadalajara, Jalisco, C.P. 44660
Tel: 33 3825 3480

Modelo:	Tipo:	Características Eléctricas:
86900	**HC06**	**120 V~ 60 Hz 600 W**

Los modelos incluídos en el instructivo de Uso y cuidado pueden ir seguidos o no por un sufijo correspondiente a una o varias letras del alfabeto y sus combinaciones, separadas o no por un espacio, coma, diagonal, o guión. Como ejemplos los sufijos pueden ser: “Y” y/o “MX” y/o “MXY” y/o “Z”.