WORX

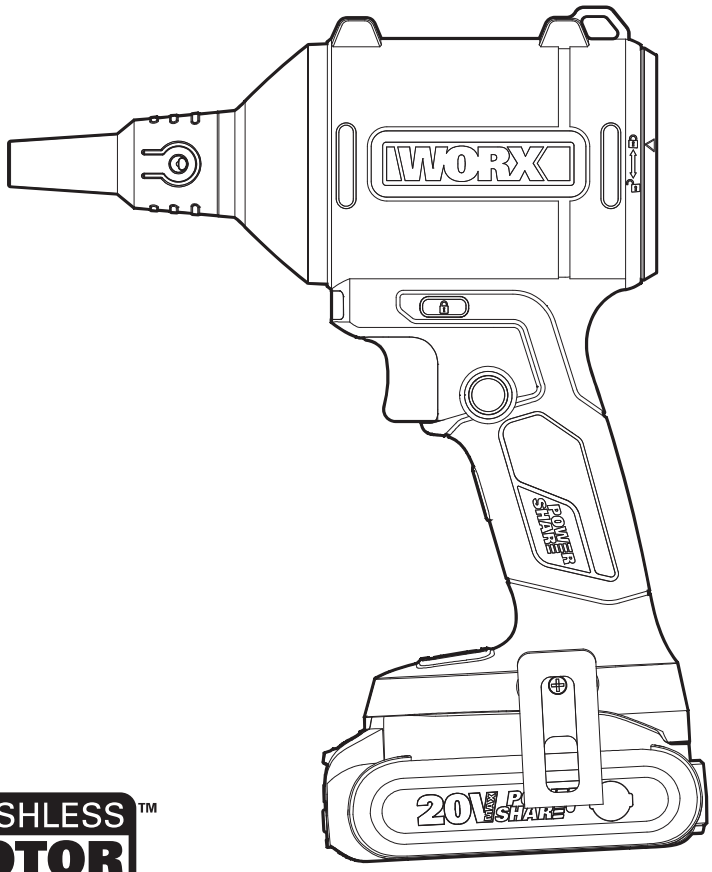

BRUSHLESS MOTOR™

20V Cordless Brushless High Volume Inflator	EN	P06
Gonfleur haute capacité sans fil sans balais 20V	F	P14
Inflador de alto volumen inalámbrico sin escobillas de 20V	ES	P22

HELPLINE NUMBER
NUMÉRO DU SERVICE D'ASSISTANCE
NÚMERO DE LÍNEA DE AYUDA
1-866-354-WORX (9679)

WX099L WX099L.X



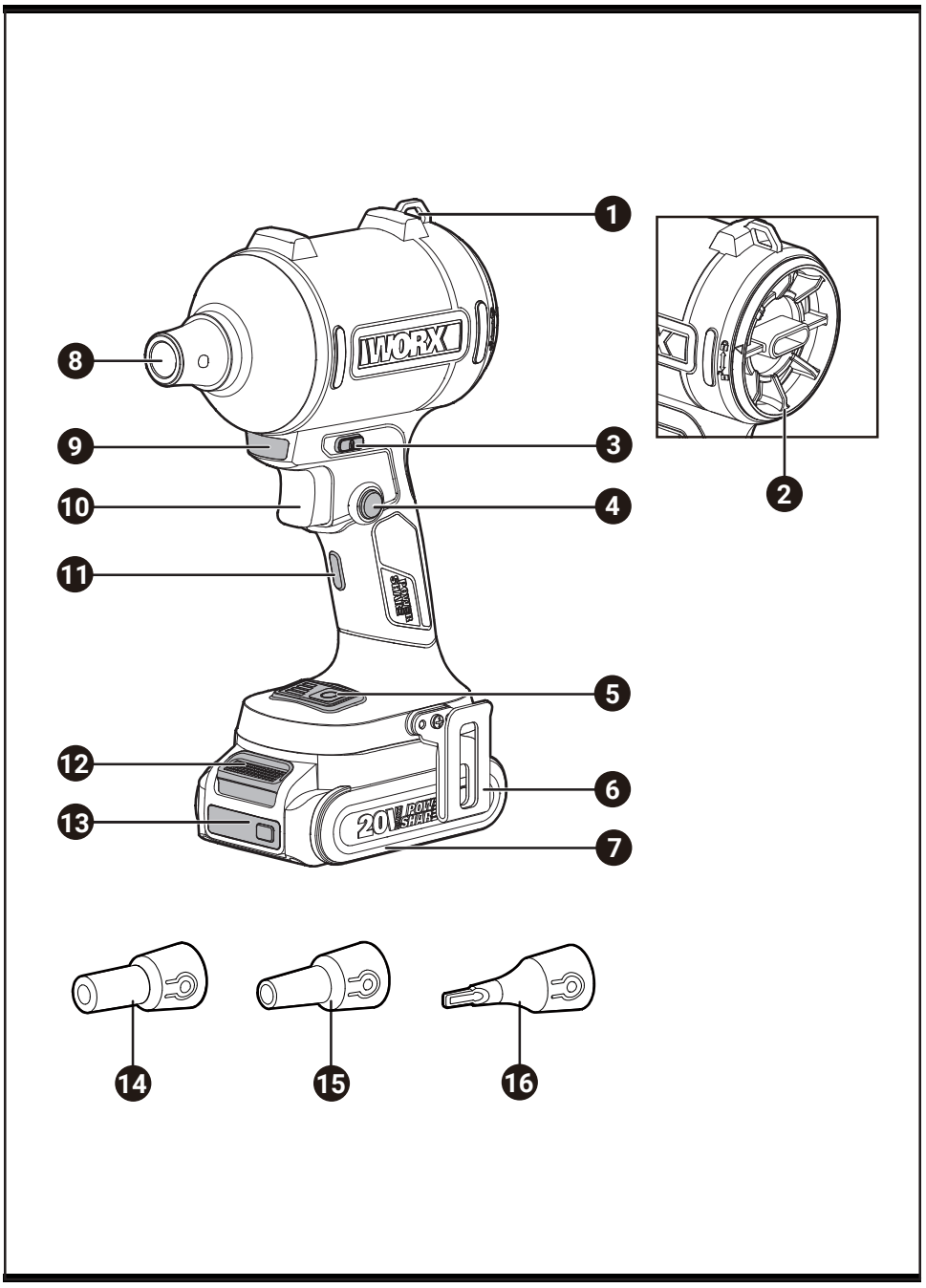
1
2
3
4
5
6
7
8
9
10
11
12
13
14
15
16
WORX
20V POWER SHARE

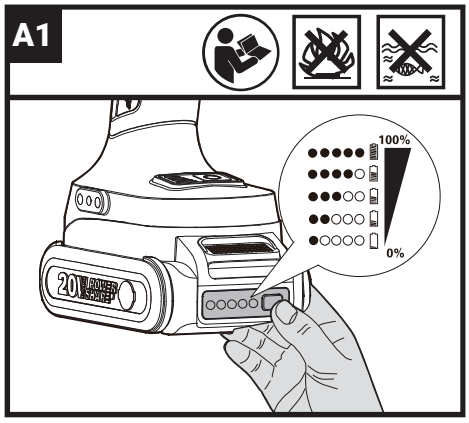
A1
100%
0%
20V POWER SHARE

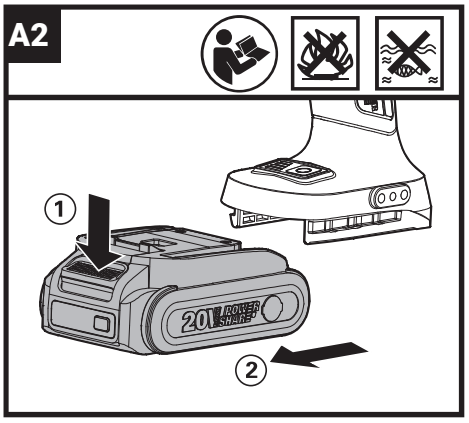
A2
1
2
20V POWER SHARE

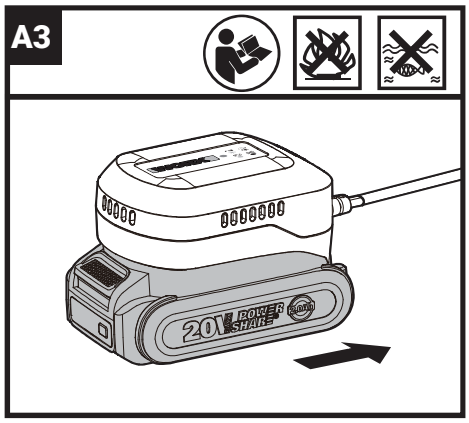
A3
20V POWER SHARE

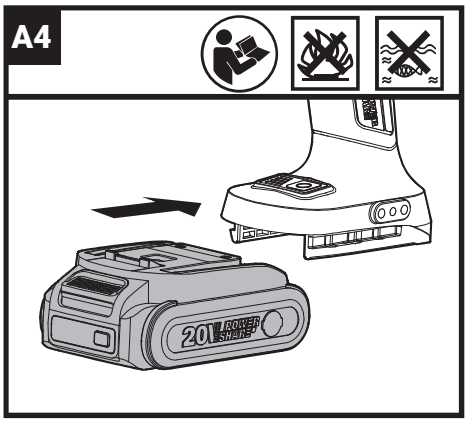
A4
20V POWER SHARE

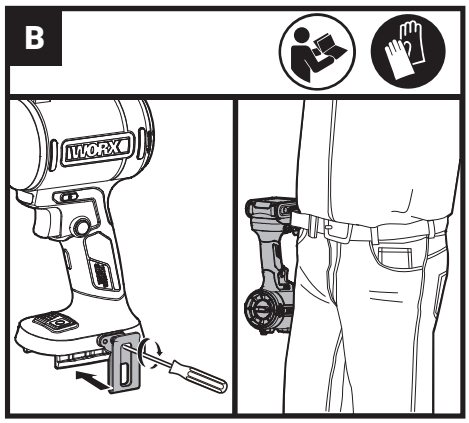
B
WORX

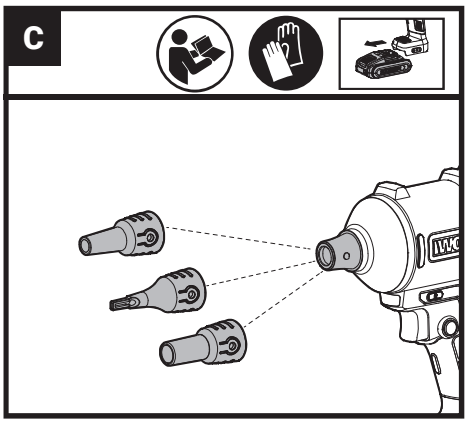
C

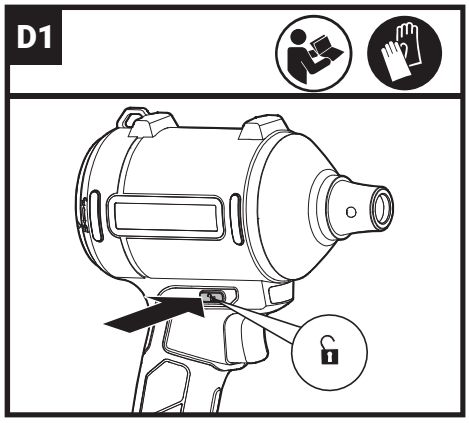
D1

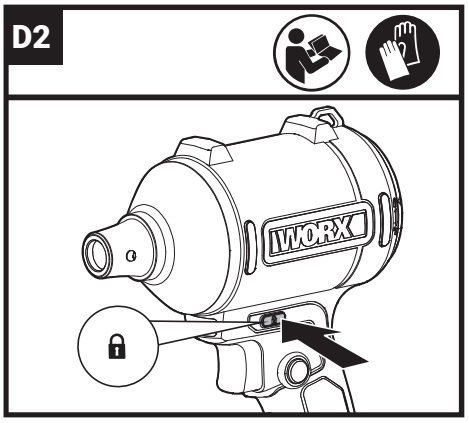
D2
WORX

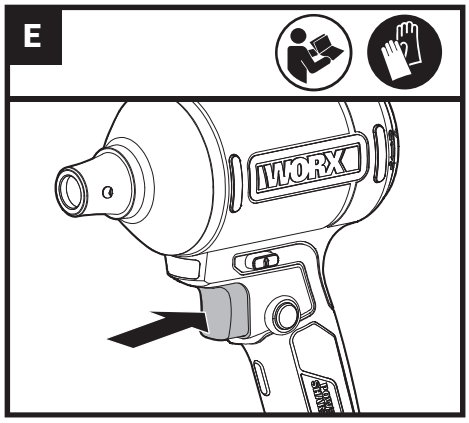
E
WORX

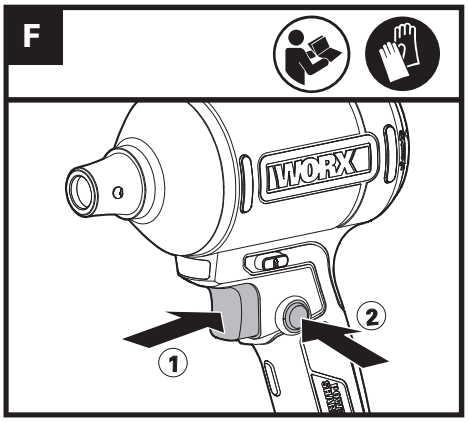
F
WORX
1
2

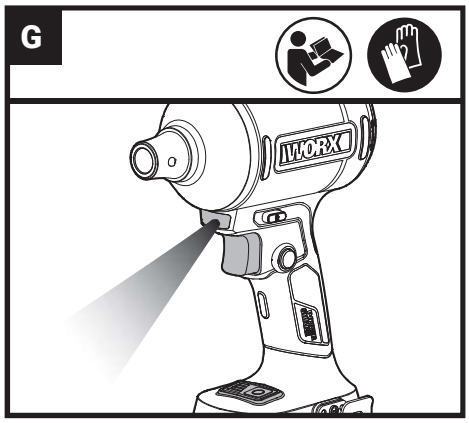
G
WORX

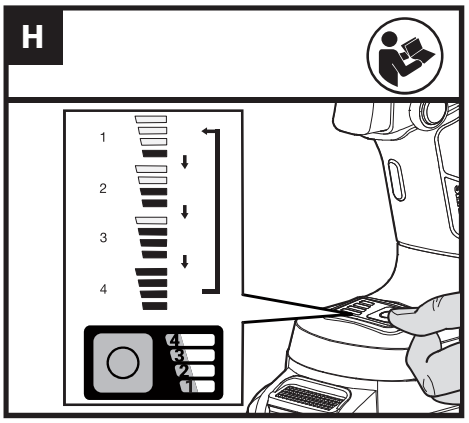
H
1
2
3
4

I

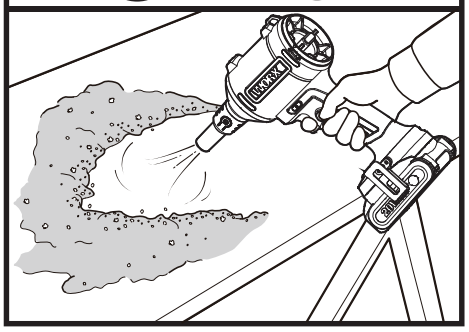

J

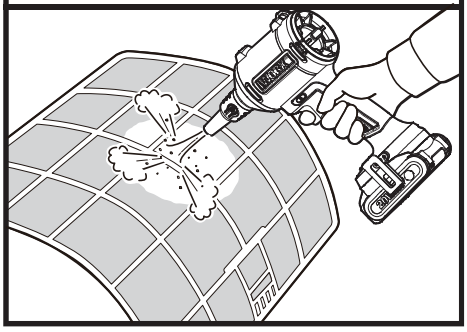

K1

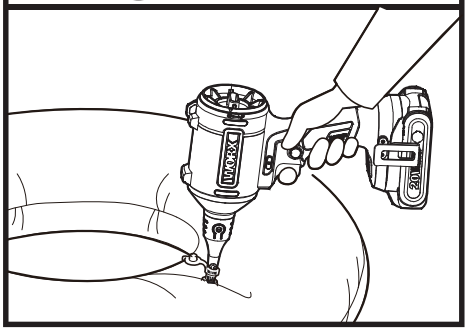

K2

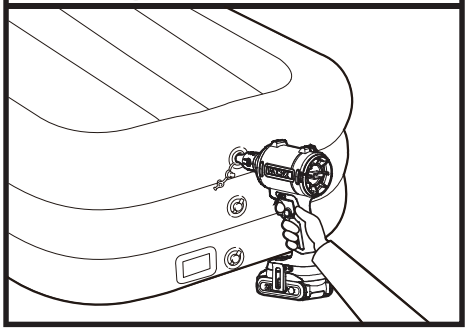

K3

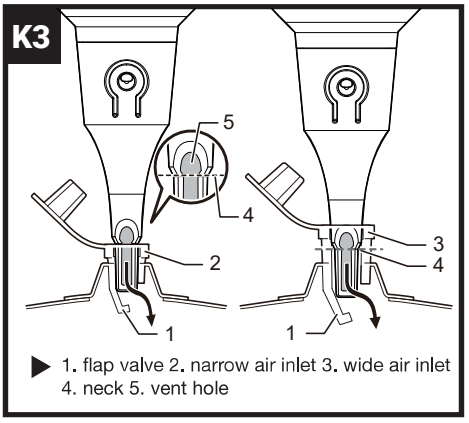

▶ 1. flap valve 2. narrow air inlet 3. wide air inlet 4. neck 5. vent hole

L

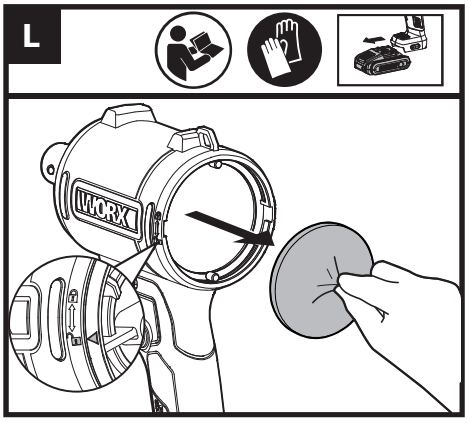

TABLE OF CONTENT

1. PRODUCT SAFETY
2. COMPONENT LIST
3. TECHNICAL DATA
4. OPERATING INSTRUCTIONS
5. CLEANING
6. MAINTENANCE

1. PRODUCT SAFETY

WARNING: Some dust created by power sanding, sawing, grinding, drilling and other construction activities contains chemicals known to the state of California to cause cancer, birth defects or other reproductive harm. Some examples of these chemicals are:

- **Lead from lead-based paints;**
- **Crystalline silica from bricks and cement and other masonry products;**
- **Arsenic and chromium from chemically-treated lumber.**

Your risk from these exposures varies, depending on how often you do this type of work. To reduce your exposure to these chemical: work in a well ventilated area, and work with approved safety equipment, such as those dust masks that are specially designed to filter out microscopic particles.

WARNING: This product can expose you to chemicals including lead and Di(2-ethylhexyl) phthalate (DEHP) which are known to the State of California to cause cancer and birth defects or other reproductive harm. For more information go to www.P65Warnings.ca.gov.

GENERAL POWER TOOL SAFETY WARNINGS

WARNING: Read all safety warnings, instructions, illustrations and specifications provided with this power tool. *Failure to follow all instructions listed below may result in electric shock, fire and/or serious injury.*

Save all warnings and instructions for future reference.
The term "power tool" in the warnings refers to your mains-operated (corded) power tool or battery-operated (cordless) power tool.

1) Work area safety

a) Keep work area clean and well lit. *Cluttered or dark areas invite accidents.*

b) Do not operate power tools in explosive atmospheres, such as in the presence of flammable liquids, gases or dust. *Power tools create sparks which may ignite the dust or fumes.*

c) Keep children and bystanders away while operating a power tool. *Distractions can cause you to lose control.*

2) Electrical safety

a) Power tool plugs must match the outlet. Never modify the plug in any way. Do not use any adapter plugs with earthed (grounded) power tools. *Unmodified plugs and matching outlets will reduce risk of electric shock.*

b) Avoid body contact with earthed or grounded surfaces, such as pipes, radiators, ranges and refrigerators. *There is an increased risk of electric shock if your body is earthed or grounded.*

c) Do not expose power tools to rain or wet conditions. *Water entering a power tool will increase the risk of electric shock.*

d) Do not abuse the cord. Never use the cord for carrying, pulling or unplugging the power tool. Keep cord away from heat, oil, sharp edges or moving parts. *Damaged or entangled cords increase the risk of electric shock.*

e) When operating a power tool outdoors, use an extension cord suitable for outdoor use. *Use of a cord suitable for outdoor use reduces the risk of electric shock.*

f) If operating a power tool in a damp location is unavoidable, use a residual current device (RCD) protected supply. *Use of an RCD reduces the risk of electric shock.*

3) Personal safety

a) Stay alert, watch what you are doing and use common sense when operating a power tool. Do not use a power tool while you are tired or under the influence of drugs, alcohol or medication. *A moment of inattention while operating power tools may result in serious personal injury.*

b) Use personal protective equipment. Always wear eye protection. *Protective equipment such as dust mask, non-skid safety shoes, hard hat, or hearing protection used for appropriate conditions will reduce personal injuries.*

c) Prevent unintentional starting. Ensure the switch is in the off-position before connecting to power source and/or battery pack, picking up or carrying the tool. *Carrying power tools with your finger on the switch or energising power tools that have the switch on invites accidents.*

d) Remove any adjusting key or wrench before turning the power tool on. *A wrench or a key left attached to a rotating part of the power tool may*

result in personal injury.

e) **Do not overreach. Keep proper footing and balance at all times.** *This enables better control of the power tool in unexpected situations.*

f) **Dress properly. Do not wear loose clothing or jewellery. Keep your hair and clothing away from moving parts.** *Loose clothes, jewellery or long hair can be caught in moving parts.*

g) **If devices are provided for the connection of dust extraction and collection facilities, ensure these are connected and properly used.** *Use of dust collection can reduce dust-related hazards.*

h) **Do not let familiarity gained from frequent use of tools allow you to become complacent and ignore tool safety principles.** *A careless action can cause severe injury within a fraction of a second.*

4) Power tool use and care

a) **Do not force the power tool. Use the correct power tool for your application.** *The correct power tool will do the job better and safer at the rate for which it was designed.*

b) **Do not use the power tool if the switch does not turn it on and off.** *Any power tool that cannot be controlled with the switch is dangerous and must be repaired.*

c) **Disconnect the plug from the power source and/ or remove the battery pack, if detachable, from the power tool before making any adjustments, changing accessories, or storing power tools.** *Such preventive safety measures reduce the risk of starting the power tool accidentally.*

d) **Store idle power tools out of the reach of children and do not allow persons unfamiliar with the power tool or these instructions to operate the power tool.** *Power tools are dangerous in the hands of untrained users.*

e) **Maintain power tools and accessories. Check for misalignment or binding of moving parts, breakage of parts and any other condition that may affect the power tool's operation. If damaged, have the power tool repaired before use.** *Many accidents are caused by poorly maintained power tools.*

f) **Keep cutting tools sharp and clean.** *Properly maintained cutting tools with sharp cutting edges are less likely to bind and are easier to control.*

g) **Use the power tool, accessories and tool bits etc. in accordance with these instructions, taking into account the working conditions and the work to be performed.** *Use of the power tool for operations different from those intended could result in a hazardous situation.*

h) **Keep handles and grasping surfaces dry, clean and free from oil and grease.** *Slippery handles and grasping surfaces do not allow for safe handling and control of the tool in unexpected situations.*

5) Battery tool use and care

a) **Recharge only with the charger specified by the manufacturer.** *A charger that is suitable for one type of battery pack may create a risk of fire when used with another battery pack.*

b) **Use power tools only with specifically designated battery packs.** *Use of any other battery packs may create a risk of injury and fire.*

c) **When battery pack is not in use, keep it away from other metal objects, like paper clips, coins, keys, nails, screws or other small metal objects, that can make a connection from one terminal to another.** *Shorting the battery terminals together may cause burns or a fire.*

d) **Under abusive conditions, liquid may be ejected from the battery; avoid contact. If contact accidentally occurs, flush with water. If liquid contacts eyes, additionally seek medical help.** *Liquid ejected from the battery may cause irritation or burns.*

e) **Do not use a battery pack or tool that is damaged or modified.** *Damaged or modified batteries may exhibit unpredictable behavior resulting in fire, explosion or risk of injury.*

f) **Do not expose a battery pack or tool to fire or excessive temperature.** *Exposure to fire or temperature above 265 °F (130 °C) may cause explosion.*

g) **Follow all charging instructions and do not charge the battery pack or tool outside the temperature range specified in the instructions.** *Charging improperly or at temperatures outside the specified range may damage the battery and increase the risk of fire.*

6) Service

a) **Have your power tool serviced by a qualified repair person using only identical replacement parts.** *This will ensure that the safety of the power tool is maintained.*

b) **Never service damaged battery packs.** *Service of battery packs should only be performed by the manufacturer or authorized service providers.*

ADDITIONAL SAFETY RULES FOR BATTERY OPERATED DUST BLOWER

1. Do not wear loose clothing or jewelry that can be drawn into the air inlet. Keep long hair away from the air inlet. Keep the opening free of dust, lint, hair, and anything that may reduce air flow. Do not use the tool with any openings blocked. Keep all cooling air inlets clear of debris.
2. Never block suction inlet and/or blower outlet. Do not use nozzles other than the nozzles provided with this appliance or by the manufacturer.
3. Before each use, check the appliance. If damage

is detected, do not use the device. Have repairs performed only by a qualified technician. Never open the appliance yourself.

4. Keep hair, loose clothing, fingers, and all parts of the body away from openings and moving parts.
5. Always use safety glasses. Everyday glasses are not safety glasses. If the operation is dusty, a face shield or dust mask should also be used. Always wear proper personal hearing protection during use. Under certain conditions and durations of use, the noise produced by this product may cause hearing loss.
6. Never leave the appliance unsupervised while it is in use. Switch OFF and remove the battery pack from the appliance when not in use and before servicing.
7. Never use the appliance and accessories for purposes other than those for which they were designed.
8. Operate the dust blower in the recommended position and on a firm surface. Always remain alert! Never use the appliance when you are distracted or unwell.
9. Operate the dust blower only in daylight or under good artificial light.
10. The equipment and packaging materials are not toys. Close attention is necessary when used by or near children. Do not let children play with plastic bags, foils, or small parts. There is a danger of swallowing or suffocating.
11. Do not expose to rain. Store indoors.
12. Do not handle appliance with wet hands.
13. Do not point the nozzle or attachments at yourself or others. Objects may be blown away and cause injury. Never blow debris in the direction of yourself or others.
14. Never blow dangerous materials, such as nails, glass fragments, or blades.
15. Do not use the tool to spray chemicals. Inhaling toxic fumes may damage your lungs.
16. Do not work with materials that are or could be easily inflammable or explosive, such as gasoline, or use the tool in areas where such materials may be present.
17. Do not operate the dust blower for extended periods in low-temperature environments. Avoid using the appliance at temperatures below 32°F (0°C) or above 113°F (45°C).
18. Do not use with a damaged battery. If the appliance is not working as it should, has been dropped, damaged, left outdoors, or dropped into water, return it to a service center.
19. Use only with the battery pack supplied with the appliance or specified by the manufacturer. Otherwise, it could cause serious injury, fire, or explosion.
20. Recharge only with the charger specified by the manufacturer. A charger suitable for one type of battery pack may create a risk of fire when used with another battery pack.
21. Switch off the dust blower and remove the battery pack, ensuring that all moving parts have come to a complete stop:

    a) whenever you leave the dust blower.

    b) whenever you switch from inflating to deflating operation, and vice versa.

    c) before checking, cleaning, or working on the dust blower.

    d) if the dust blower starts to vibrate abnormally.
22. Do not insert fingers or other objects into suction inlet or blower outlet.
23. If the dust blower strikes any foreign objects or starts making unusual noise or vibration, immediately switch it off to stop it. Remove the battery cartridge and inspect the dust blower for damage before restarting and operating it. If the appliance is damaged, contact an Authorized Service Center for repairs.
24. Prevent unintentional starting. Ensure the switch is in the off position before inserting the battery cartridge, picking up, or carrying the dust blower. Carrying the dust blower with your finger on the switch or energizing the dust blower with the switch on can lead to accidents.

INFLATING/DEFLATING OPERATION FOR THE DUST BLOWER

1. When inflating objects, securely connect a nozzle or attachment to the air inlet. Otherwise, the object, nozzle, or attachment may be damaged, and you may be injured.
2. Release air pressure slowly. When removing a nozzle or attachment after inflating objects, hold the object, nozzle, and attachment firmly. They may bounce due to the exhaust air and cause injury.
3. Do not inflate the object beyond its maximum pressure. Otherwise, the tool or object may be damaged, and you may be injured.
4. Inflate only the objects intended by the manufacturer, such as beach toys or air mattresses. Inflating other objects may damage them and cause injury.
5. When inflating objects, check the status of the tool and the object to ensure there are no air

leaks from the object.

6. Always be careful not to over-inflate objects during operation, as this may cause the objects to burst, potentially damaging the tool and causing personal injury.
7. After inflating objects, check the air pressure using reliable and calibrated measuring equipment.
8. Never leave the tool unattended when the nozzle or attachment is connected to the object or during operation.
9. Do not use the tool as a vacuum cleaner. Using it for dust collection may damage the tool.
10. Do not use the tool as a breathing device.
11. Use only standard accessories provided with this appliance or those specified by the manufacturer. Using any other accessories or attachments might present a risk of injury.

SAVE THESE INSTRUCTIONS!

SAFETY WARNINGS FOR BATTERY PACK

a) Do not dismantle, open or shred battery pack.
b) Do not expose battery pack to heat or fire. Avoid storage in direct sunlight.
c) Do not short-circuit a battery pack. Do not store battery packs haphazardly in a box or drawer where they may short-circuit each other or be short-circuited by other metal objects. When battery pack is not in use, keep it away from other metal objects, like paper clips, coins, keys, nails, screws or other small metal objects, that can make a connection from one terminal to another. Shorting the battery terminals together may cause burns or fire.
d) Do not subject battery pack to mechanical shock.
e) In the event of battery leaking, do not allow the liquid to come in contact with the skin or eyes. If contact has been made, wash the affected area with copious amounts of water and seek medical advice.
f) Do not use any battery pack which is not designed for use with the equipment.
g) Keep battery pack out of the reach of children.
h) Always purchase the battery pack recommended by the device manufacturer for the equipment.
i) Keep battery pack clean and dry.
j) Wipe the battery pack terminals with a clean dry cloth if they become dirty.
k) Battery pack needs to be charged before use. Always use the correct charger and refer to the manufacturer's instructions or equipment manual for proper charging instructions.
l) Do not leave battery pack on prolonged charge when not in use.
m) After extended periods of storage, it may be necessary to charge and discharge the battery pack several times to obtain maximum performance.
n) Recharge only with the charger specified by Worx. Do not use any charger other than that specifically provided for use with the equipment.
o) Retain the original product literature for future reference.
p) Use only the battery pack in the application for which it was intended.
q) Remove the battery pack from the equipment when not in use.
r) Dispose of properly.
s) Do not mix cells of different manufacture, capacity, size or type within a device.
t) Keep the battery away from microwaves and high pressure.

SYMBOLS

	To reduce the risk of injury, user must read instruction manual
	Warning
	Wear ear protection
	Wear eye protection
	Wear dust mask
 Li-Ion	Li-Ion battery, battery must be recycled

	Batteries may enter water cycle if disposed improperly, which can be hazardous for ecosystem. Do not dispose of waste batteries as unsorted municipal waste.
	Do not burn
	Wear protective gloves
	Lock
	Unlock
	Make sure the battery is removed prior to changing accessories.



call2recycle®

POSITEC Inc. has established a partnership with the RBRC Corporation to recycle any Positec batteries with the RBRC-call2recycle seal. For environmental protection, please do not discard batteries in the trash. After the batteries' life cycle is ended, then please call 1-800-822-8837 for a free service that will properly dispose of the battery.

2. COMPONENT LIST

1.	**HANGER HOLE**
2.	**DUST CAP**
3.	**LOCKING KNOB**
4.	**LOCK-ON BUTTON**
5.	**AIR FLOW ADJUSTMENT BUTTON**
6.	**BELT HOOK**
7.	**BATTERY PACK ***
8.	**NOZZLE CONNECTOR**
9.	**LED LIGHT**
10.	**ON/OFF SWITCH**
11.	**ANTI-STATIC SHEET**
12.	**BATTERY PACK RELEASE BUTTON ***
13.	**BATTERY INDICATOR LIGHT ***
14.	**1/2" NOZZLE (13.5 mm)**
15.	**3/8" NOZZLE (9.5 mm)**
16.	**PINCH VALVE NOZZLE**

*** Not all the accessories illustrated or described are included in standard delivery.**

3. TECHNICAL DATA

Type designation **WX099L WX099L.X**
(099-designation of machinery, representative of battery operated dust blower)

	WX099L WX099L.X**	
Rated voltage	20V ⎓ Max***	
Air velocity *2*3	0-470 mph (209 m/s)	
Air volume *1*2	0-39 cfm (1.1 m^3/min)	
Maximum airflow *1*2	4: Maximum	2.8 N
	3: High	2.2 N
	2: Medium	1.5 N
	1: Low	0.9 N
Maximum air pressure *2*3	4.3 PSI (29.7 kPa)	
Machine weight (bare tool)	1.35 lbs (0.6 kg)	

** X may be followed by one or two characters. All models are the same except model number and trademark.The suffix in models may be number from "1" to "999" or English letter "A" to "Z" or "M1" to" M9" which means different package or the various of accessories packed in the package.
*** Voltage measured without workload. Initial battery voltage reaches maximum of 20 volts. Nominal voltage is 18 volts.
*1 No nozzle
*2 Battery type WA3669
*3 Install 3/8" (9.5 mm) nozzle

SUGGESTED BATTERIES AND CHARGERS

Category	Model	Capacity
20V Battery	WA3669	2.0 Ah
	WA3674	4.0 Ah
20V Charger	WA3801	2.0 A

We recommend that you purchase your accessories from the same store that sold you the tool. Refer to the accessory packaging for further details. Store personnel can assist you and offer advice.

4. OPERATING INSTRUCTIONS

NOTE: Before using the tool, read the instruction book carefully.

ASSEMBLY AND OPERATION

ACTION	FIGURE
BEFORE OPERATION	
Checking the battery pack condition	See Fig. A1
Removing the battery pack	See Fig. A2
Charging the battery pack	See Fig. A3
Installing the battery pack	See Fig. A4
ASSEMBLY AND ADJUSTMENT	
Assembling the belt hook	See Fig. B
Assembling the nozzle	See Fig. C
OPERATION	
Lock/Unlock the tool To unlock the tool, press the locking knob using the unlock icon ( ) (see fig. D1). To lock the tool, press the locking knob using the lock icon ( ) (see fig. D2). After each use, be sure to return the locking knob to the locked position. **Attention:** Do not forcefully press the on/off switch without releasing the locking knob.	See Fig. D1, D2
Starting & Stopping After unlock the tool, press the on/off switch to start working. Release the on/off switch to stop the tool.	See Fig. E
Prolonged operation When prolonged operation is required, press the lock-on button while holding down the on/off switch, then release the on/off switch. To unlock, press the on/off switch fully and then release it.	See Fig. F
LED light ⚠ **WARNING! Do not look directly at lights or light sources.** Press the air flow adjustment button to turn on the LED light. The LED light will remain on for about 10 seconds. Press the on/off switch to turn on the LED light. The light will stay on as long as the on/off switch is pressed. The LED light will turn off about 10 seconds after stopping operation.	See Fig. G
Adjusting air flow The air flow can be switched between four modes. **Note:** This tool has a gear memory function, which defaults to the gear setting used during the last shutdown when starting.	See Fig. H
1/2" (13.5 mm) nozzle 1. Used to blow away various dust, soil, gravel, debris or garbage, and clean the working surface and floor. ⚠ **WARNING! Do not point the tool at nearby people or blow away fragments. Wear personal protective equipment, such as a dust mask and eye protection.** **Attention:** Before blowing air, clear the blockage on the surface. 2. Used to inflate inflatable swimming pools, air mattresses and similar large plastic inflatable products.	See Fig. I
3/8" (9.5 mm) nozzle Used for removing dust from the air filter.	See Fig. J

Pinch valve nozzle Used to inflate beach toys, pillows, and similar small plastic inflatable products. ⚠ **WARNING! Be careful not to over-inflate during operation.** ⚠ **WARNING! Do not leave the tool unattended while the nozzle is attached or the tool is running.** ⚠ **WARNING! Due to air circulation, high-temperature steam may flow through the vent hole at the neck of the pinch valve nozzle. Do not touch!** **Attention:** Please ensure that the pinch valve nozzle is fully inserted into the air inlet, allowing the top of the nozzle to open the flap valve inside the air inlet. **Note:** 1. For inflatable products with a narrow air inlet, insert the narrow tip of the pinch valve nozzle into the air inlet until the neck of the nozzle head touches the edge of the air inlet. 2. For inflatable products with a wide air inlet, fully insert the pinch valve nozzle into the air inlet to push open the flap valve inside. 3. If the air inlet of an inflatable object is smaller than the pinch valve nozzle, manually squeeze and expand the air inlet before inserting the nozzle while turning it.	See Fig. K1, K2, K3

5. CLEANING

Cleaning sponge filter (See Fig. L)
As the clogged filter may lead to poor suction performance, clean the filter regularly.
1. Turn the dust cover counterclockwise to remove it. Then, remove the circular sponge filter and the **deeper sponge filter** from the suction port.
2. Wipe and shake the circular sponge filter to remove dust. Wash the filter regularly with water, rinse it in a cool place and air-dry it thoroughly before use.
Attention: Air-dry the circular sponge filter after washing before installation.
Attention: Never clean the filter in the washing machine.
Attention: Never rub and scratch the filter with hard objects such as brushes.

Dust cleaning
When you notice increased vibration or noise from the machine, remove the dust cap and sponge filter. Use equipment such as an air compressor that can output high-pressure airflow to clean the dust off the fan blades from the rear of the machine.

6. MAINTENANCE

Remove the battery pack from the tool before carrying out any adjustment, servicing or maintenance.
There are no user serviceable parts in your power tool. Never use water or chemical cleaners to clean your power tool. Wipe clean with a dry cloth. Always store your power tool in a dry place. Keep the motor ventilation slots clean. Keep all working controls free of dust.

FOR BATTERY TOOLS

The ambient temperature range for the use and storage of tool and battery is 32 °F-113 °F (0 °C-45 °C).
The recommended ambient temperature range for the charging system during charging is 32 °F-104 °F (0 °C-40 °C).

Positec USA, Inc. Charlotte, NC 28216 USA

TABLE DES MATIÈRES

1. SÉCURITÉ DU PRODUIT
2. LISTE DES ÉLÉMENTS
3. DONNÉES TECHNIQUES
4. INSTRUCTIONS D'UTILISATION
5. NETTOYAGE
6. ENTRETIEN

1. SÉCURITÉ DU PRODUIT

⚠ AVERTISSEMENT: Certaines des poussières produites en utilisant des outils électriques sont considérées par l'État de Californie comme susceptibles de provoquer le cancer, des anomalies congénitales et d'autres problèmes de reproduction. Voici des exemples de ces produits chimiques:

- **Plomb issu de peinture à base de plomb;**
- **Silice crystalline issue de briques et du ciment et autres produits de maçonnerie;**
- **Arsenic et chrome issus de bois traité chimiquement.**

Votre risque de ces expositions varie en fonction de la fréquence à laquelle vous effectuez ce travail. Pour réduire votre exposition à ces produits chimiques: travaillez dans une zone bien ventilée; portez un équipement de sécurité approuvé, tel que des masques anti poussières spécialement conçus pour éliminer les particules microscopiques par filtrage.

⚠ AVERTISSEMENT : Ce dispositif peut vous exposer aux produits chimiques notamment le plomb et le di-phtalate (de 2-éthylhexyle) (DEHP) qui sont reconnus dans l'État de Californie comme causant des cancers et des anomalies congénitales ou d'autres anomalies de la reproduction. Pour en savoir plus, veuillez consulter le site www.P65Warnings.ca.gov.

AVERTISSEMENTS GENERAUX CONCERNANT LA SECURITE DES OUTILS ELECTRIQUES

⚠ AVERTISSEMENT! Lisez et assimilez toutes les instructions. *Le non-respect des instructions ci-après peut entraîner un risque de choc électrique, d'incendie et/ou de blessures graves.*

Conservez tous les avertissements et instructions pour pouvoir les consulter ultérieurement.

L'expression « outil électrique » dans tous les avertissements énumérés ci-dessous se réfère à votre outil électrique fonctionnant sur secteur (branché) ou à batterie (sans-fil).

1) Aire de travail

a) Veillez à ce que l'aire de travail soit propre et bien éclairée. *Le désordre et le manque de lumière favorisent les accidents.*

b) N'utilisez pas d'outils électriques dans un milieu présentant un risque d'explosion, par exemple en présence de liquides, de gaz ou de poussières inflammables. *Les outils électriques créent des étincelles qui pourraient enflammer les poussières ou les vapeurs.*

c) Gardez à distance les curieux, les enfants et les visiteurs lorsque vous travaillez avec un outil électrique. *Ils pourraient vous distraire et vous faire faire une fausse manoeuvre.*

2) Sécurité électrique

a) Les fiches des outils électriques doivent correspondre aux prises murales. Ne jamais modifier la fiche de quelque façon que ce soit. Ne pas utiliser de fiches d'adaptation avec des outils électriques mis à la terre (mis à la masse). *Des fiches non modifiées et des prises qui leur correspondent réduiront le risque de choc électrique.*

b) Évitez tout contact corporel avec des surfaces mises à la terre (tuyauterie, radiateurs, cuisinières, réfrigérateurs, etc. *Le risque de choc électrique est plus grand si votre corps est en contact avec la terre.*

c) N'exposez pas les outils électriques à la pluie ou à l'eau. *La présence d'eau dans un outil électrique augmente le risque de choc électrique.*

d) Ne maltraitez pas le cordon. Ne transportez jamais l'outil par son cordon et ne débranchez jamais la fiche en tirant sur le cordon. N'exposez pas le cordon à la chaleur, à des huiles, à des arrêtes vives ou à des pièces en mouvement. *Un cordon endommagé augmente le risque de choc électrique.*

e) Lorsque vous utilisez un outil électrique à l'extérieur, utilisez un prolongateur adapté à une utilisation en extérieur. *L'utilisation d'un cordon adapté à une utilisation extérieure réduit le risque de choc électrique.*

f) Si vous devez utiliser un outil électrique dans un endroit humide, utilisez un dispositif de courant résiduel (RCD) d'alimentation protégée. *L'utilisation d'un RCD réduit le risque de choc électrique.*

3) Sécurité des personnes

a) Restez alerte, concentrez-vous sur votre travail et faites preuve de bon sens. N'utilisez

pas un outil électrique si vous êtes fatigué ou sous l'influence de drogues, d'alcool ou de médicaments. *Un instant d'inattention lors de l'utilisation d'outils électriques peut entraîner des blessures graves.*

b) **Utilisez des accessoires de sécurité. Portez toujours une protection oculaire.** *De l'équipement de sécurité tel que le masque antipoussière, les chaussures de sécurité antidérapantes, des casques durs ou des protections antibruit utilisés dans des conditions appropriées réduiront les blessures corporelles.*

c) **Évitez les démarrages accidentels. Avant d'insérer la batterie dans l'outil, assurez-vous que son interrupteur est en position « OFF » (Arrêt) ou verrouillée.** *Le fait de transporter un outil avec le doigt sur la détente/l'interrupteur ou d'insérer la batterie dans un outil dont la détente est en position « ON » (Marche) peut causer un accident.*

d) **Retirer les clés de réglage avant de mettre l'outil sous tension.** *Une clé restée attachée à une partie mobile de l'outil pourrait entraîner des blessures corporelles.*

e) **Ne vous penchez pas trop en avant. Maintenez un bon appui et restez en équilibre en tout temps.** *Une bonne stabilité vous permet de mieux réagir à une situation inattendue.*

f) **Habillez-vous convenablement. Ne portez ni vêtements flottants ni bijoux. Gardez les cheveux, les vêtements et les gants éloignés des pièces en mouvement.** *Les vêtements flottants, les bijoux ou les cheveux longs risquent d'être happés par des pièces en mouvement.*

g) **Si un sac de récupération de la poussière est fourni avec un connecteur pour aspirateur, assurez vous qu'il est correctement relié et utilisé de façon appropriée.** *L'utilisation de ce système réduit les dangers physiques et physiologiques liés à la poussière.*

h) **Ne laissez pas les habitudes acquises par une utilisation fréquente d'outils relâcher notre vigilance et ignorer les principes de sécurité des outils.** *Une utilisation négligente peut causer des blessures graves en une fraction de seconde.*

4) **Utilisation et entretien de l'outil**

a) **Ne forcez pas l'outil. Utilisez l'outil approprié à la tâche. L'outil approprié fonctionne mieux et de façon plus sécuritaire.** *Respectez aussi la vitesse de travail qui lui est propre.*

b) **N'utilisez pas un outil si l'interrupteur ne le met pas en marche ou ne peut l'arrêter.** *Un outil qui ne peut être contrôlé par l'interrupteur est dangereux et doit être réparé.*

c) **Débranchez la batterie de l'outil ou mettez son interrupteur en position « OFF » (Arrêt) ou « LOCKED » (Verrouillé) avant d'effectuer un réglage, de changer d'accessoire ou de ranger l'outil.** *De telles mesures de sécurité préventive réduisent le risque de démarrage accidentel de l'outil.*

d) **Rangez les outils hors de portée des enfants et d'autres personnes inexpérimentées.** *Les outils sont dangereux dans les mains d'utilisateurs novices.*

e) **Prenez soin de bien entretenir les outils. Soyez attentif à tout désalignement ou coincement des pièces en mouvement, à tout bris ou à toute autre condition préjudiciable au bon fonctionnement de l'outil. Si vous constatez qu'un outil est endommagé, faites-le réparer avant de vous en servir.** *De nombreux accidents sont causés par des outils en mauvais état.*

f) **Les outils de coupe doivent être toujours bien affûtés et propres.** *Des outils bien entretenus, dont les arêtes sont bien tranchantes, sont moins susceptibles de se coincer et plus faciles à contrôler.*

g) **Utilisez l'outil électrique, les accessoires et les forets etc., en conformité avec ces instructions et de la manière conçue pour le type particulier d'outil électrique, prend en compte les conditions de travail et le travail qui doit être accompli.** *L'emploi de l'outil électrique pour des opérations différentes de celles pour lesquelles il a été conçu pourrait entraîner une situation dangereuse.*

h) **Maintenez les poignées et les surfaces de prise sèches, propres et exemptes d'huile et de graisse.** *Des poignées et surfaces de prise glissantes ne permettent pas une manipulation et un contrôle sécurisés de l'outil dans des situations inattendues.*

5) **Utilisation de la batterie et entretien**

a) **Un outil à batterie avec batteries incorporées ou une batterie séparée doit être rechargé uniquement avec le chargeur indiqué pour la batterie.** *Un chargeur qui peut être adéquat pour un type de batterie peut créer un risque d'incendie lorsqu'il est utilisé avec une autre batterie.*

b) **Utiliser un outil à batterie uniquement avec la batterie désignée.** *L'emploi de toute autre batterie peut créer un risque d'incendie.*

c) **Lorsque la batterie n'est pas utilisée, tenez-la à l'écart d'autres objets métalliques tels que trombones, pièces de monnaie, clés, clous, vis ou autres petits objets métalliques susceptibles d'établir une connexion d'une borne à une autre.** *Le court-circuitage des bornes de batterie peut causer des étincelles, des brûlures, une explosion ou un incendie.*

d) **Dans le cadre de conditions d'abus, du fluide peut être éjecté de la batterie, évitez**

tout contact. Si un contact se produisait accidentellement, rincez abondamment avec de l'eau. Si le fluide touche les yeux, cherchez en plus de la mesure précédente de l'aide médicale. *Le fluide éjecté de la batterie peut causer des irritations ou des brûlures.*

e) N'utilisez pas une batterie ou un outil endommagé ou modifié. *Les batteries endommagées ou modifiées peuvent avoir un comportement imprévisible entraînant un incendie, une explosion ou un risque de blessure.*

f) N'exposez pas une batterie ou un outil au feu ou à une température excessive. *Une exposition au feu ou à une température supérieure à 130 °C (265 °F) pourrait provoquer une explosion.*

g) Respectez toutes les instructions de chargement et ne chargez pas la batterie ou l'outil en dehors de la plage de température spécifiée dans les instructions. *Un chargement incorrect ou à des températures en dehors de la plage spécifiée peut endommager la batterie et augmenter le risque d'incendie.*

6) Entretien

a) Ayez votre outil électrique entretenu par un réparateur agréé n'utilisant que des pièces de rechange identiques. *Cela assurera que la sécurité de l'outil électrique est maintenue.*

b) Ne jamais tenter de réparer des batteries endommagées. *L'entretien et la réparation des batteries doit uniquement être effectué par le fabricant ou par des centres de services agréés.*

RÈGLES DE SÉCURITÉ SUPPLÉMENTAIRES POUR LE SOUFFLEUR DE POUSSIÈRE À BATTERIE

1. Ne portez ni vêtements amples ni bijoux susceptibles d'être entraînés dans l'entrée d'air. Gardez les cheveux longs à l'écart des entrées d'air. N'utilisez jamais l'outil si une des ouvertures est bouchée ; gardez ces dernières exemptes de poussières, charpies, cheveux ou tout objet pouvant réduire la circulation de l'air. Maintenez les entrées d'air de refroidissement exemptes de débris.
2. Ne bloquez jamais l'entrée d'aspiration et/ou la sortie de souffleur. N'utilisez pas d'autres buses que celles fournies par Worx.
3. Avant chaque utilisation, vérifiez l'appareil. Si des dommages sont détectés, ne pas utiliser le dispositif. Faites effectuer les réparations uniquement par un technicien qualifié. Ne jamais ouvrir l'appareil vous-même.
4. Gardez les cheveux, les vêtements amples, les doigts et toute autre partie du corps à l'écart des ouvertures et des pièces en mouvement.
5. Toujours utiliser des lunettes de sécurité. Les lunettes ordinaires ne sont pas des lunettes de sécurité. Si l'opération génère beaucoup de poussières, un écran facial ou un masque anti-poussière doit également être utilisé. Toujours porter une protection auditive individuelle appropriée pendant l'utilisation. Dans certaines conditions et durées d'utilisation, le bruit produit par ce produit peut provoquer une perte auditive.
6. Ne jamais laisser l'appareil sans surveillance pendant son utilisation. Éteignez et retirez la batterie de l'appareil lorsqu'il n'est pas utilisé et avant d'effectuer toute maintenance.
7. Ne jamais utiliser l'appareil et les accessoires à d'autres fins que celles pour lesquelles ils ont été conçus.
8. Utilisez le souffleur à poussière avec la posture recommandée et sur une surface ferme. Restez toujours attentif ! Ne jamais utiliser l'appareil lorsque vous êtes distrait ou mal en point.
9. N'utilisez le souffleur à poussière qu'à la lumière du jour ou avec une bonne lumière artificielle.
10. L'équipement et les matériaux d'emballage ne sont pas des jouets. Une attention particulière est nécessaire lorsqu'ils sont utilisés par ou à proximité des enfants. Ne laissez pas les enfants jouer avec des sacs en plastique, des films ou des petites pièces. Il y a un risque d'ingestion ou d'étouffement.
11. Ne l'exposez pas à la pluie. Rangez-le à l'intérieur.
12. Ne manipulez pas l'appareil avec les mains mouillées.
13. Ne pointez la sortie de la buse et du raccord vers personne, y compris vous-même. Des objets risqueraient d'être soufflés et d'entraîner une blessure. Ne soufflez jamais de débris en direction de vous-même ou d'autres personnes.
14. Ne soufflez jamais des matériaux dangereux, tels que des clous, des fragments de verre ou des lames.
15. N'utilisez pas l'outil pour vaporiser des produits chimiques. Vos poumons peuvent être endommagés par l'inhalation de fumées toxiques.
16. Ne travaillez pas avec des matériaux qui sont ou pourraient être facilement inflammables ou explosifs, comme l'essence, ou n'utilisez pas l'outil dans des zones où ces matériaux peuvent être présents.

17. Évitez d'utiliser le souffleur à poussière pendant une période prolongée dans un environnement à basse température. Évitez d'utiliser l'appareil à des températures inférieures à 0 °C (32 °F) ou supérieures à 45 °C (113 °F).
18. Ne l'utilisez pas avec une batterie endommagée. Si l'appareil ne fonctionne pas bien, s'il a été échappé, endommagé, laissé à l'extérieur ou échappé dans l'eau, retour-nezle à un centre de service après-vente.
19. Utilisez uniquement avec la batterie fournie avec l'appareil ou spécifiée par le fabricant. Sinon, cela pourrait causer des blessures graves, un incendie ou une explosion.
20. Ne rechargez la batterie qu'avec le chargeur spécifié par le fabricant. Un chargeur adéquat pour un type donné de batterie peut entraîner un risque d'incendie lorsque utilisé avec un autre type de batterie.
21. Éteignez le souffleur à poussière, retirez la batterie et assurez-vous de l'arrêt complet de toutes les pièces mobiles :

    a) chaque fois que vous vous éloignez du souffleur à poussière.

    b) quand vous passez d'une opération de gonflage à une opération de dégonflage, et vice-versa.

    c) avant d'inspecter le souffleur à poussière, de le nettoyer ou de travailler dessus.

    d) si le souffleur à poussière se met à vibrer de manière anormale.
22. N'insérez ni les doigts ni aucun objet dans l'entrée d'aspiration ou dans la sortie de souffleur.
23. Si le souffleur à poussière heurte un corps étranger ou commence à émettre des bruits ou vibrations inhabituels, éteignezle immédiatement pour l'arrêter. Retirez la batterie du souffleur à poussière et inspectezle pour vérifier l'absence de dommages avant de le redémarrer et de l'utiliser. Si le souffleur à poussière est endommagé, demandez à votre centre de service après-vente agréé de le réparer.
24. Prévenez le démarrage accidentel. Assurez-vous que l'interrupteur est en position d'arrêt avant d'insérer la batterie et avant de saisir ou de transporter le souffleur à poussière.Transporter le souffleur à poussière avec le doigt sur l'interrupteur ou le mettre sous tension alors que son interrupteur est en position de marche ouvre la porte aux accidents.

OPÉRATION DE GONFLAGE/ DÉGONFLAGE POUR LE SOUFFLEUR DE POUSSIÈRE

1. Lors du gonflage d'objets, posez une buse ou un raccord solidement sur l'entrée d'air. Autrement, vous risquez d'endommager l'objet, la buse ou le raccord et de vous blesser.
2. Libérez la pression d'air lentement. Lors du retrait d'une buse ou d'un raccord après avoir gonflé des objets, tenez fermement l'objet, la buse et le raccord. L'air évacué peut causer unbond et entraîner une blessure.
3. Ne gonflez pas l'objet audelà de la pression maximale de l'objet. Autrement, vous risquez d'endommager l'outil ou l'objet et de vous blesser.
4. Ne gonflez que les objets conçus par le fabricant pour être gonflés, tels que les jouets de plage ou les matelas gonflables. Gonfler d'autres objets peut les endommager et entraîner une blessure.
5. Lors du gonflage des objets, vérifiez l'état de l'outil et de l'objet, et assurez-vous qu'il n'y a pas de fuite d'air au niveau de l'objet.
6. Prenez toujours soin de ne pas gonfler de façon excessive les objets pendant l'opération. Dans le cas contraire, les objets pourraient éclater et causer des dommages à l'outil ou des blessures.
7. Après avoir gonflé les objets, vérifiez la pression d'air à l'aide d'un instrument de mesure fiable et bien calibré.
8. Ne laissez jamais l'outil sans surveillance pendant que la buse ou le raccord est fixé à l'objet ou pendant que l'outil est en marche.
9. N'utilisez pas l'outil comme un aspirateur. L'outil pourrait être endommagé si vous l'utilisez pour ramasser de la poussière.
10. N'utilisez pas l'outil comme appareil respiratoire.
11. N'utilisez que les accessoires standard fournis par Worx. L'utilisation de tout autre accessoire ou pièce complémentaire peut comporter un risque de blessure.

CONSERVEZ CES INSTRUCTIONS!

CONSIGNES GÉNÉRALES DE SÉCURITÉ CONCERNANT LA

a) Ne pas démonter, ouvrir ou déchiqueter le bloc batterie.

b) **Ne pas exposer le bloc batterie à la chaleur ou au feu. Evitez de ranger la batterie dans un endroit exposé à la lumière directe du soleil.**
c) **Ne pas court-circuiter une batterie. Ne stockez pas les blocs batterie en vrac dans une boîte ou un tiroir où ils peuvent se court-circuiter ou être court-circuités par d'autres objets métalliques.** Lorsque le bloc batterie n'est pas utilisé, conservez-le loin d'autres objets métalliques, tels que des trombones, des pièces de monnaie, des clés, des clous, des vis ou d'autres objets métalliques de petite taille, qui pourraient établir une connexion d'un terminal à l'autre. Le fait de créer un court-circuit entre les bornes de la batterie peut causer des brûlures ou des incendies.
d) **Ne pas soumettre la batterie à des chocs mécaniques.**
e) **En cas de fuite de la batterie, ne pas laisser le liquide entrer en contact avec la peau ou les yeux. Si un contact a été effectué, laver la zone touchée avec beaucoup d'eau et consulter un médecin.**
f) **Ne pas utiliser de batterie qui n'a pas été conçue pour être utilisée avec cet appareil.**
g) **Maintenez la batterie hors de portée des enfants.**
h) **Achetez toujours une batterie recommandée par le fabricant de l'appareil.**
i) **Conservez le bloc batterie propre et sec.**
j) **Essuyez les bornes de la batterie avec un chiffon propre et sec si elles deviennent sales.**
k) **La batterie doit être chargée avant son utilisation. Utilisez toujours le chargeur adapté et reportez-vous aux instructions du fabricant ou au manuel de l'équipement pour suivre les instructions concernant la procédure de charge.**
l) **Ne laissez pas le bloc batterie en charge prolongée lorsqu'il n'est pas utilisé.**
m) **Après de longues périodes de stockage, il peut être nécessaire de charger et de décharger la batterie plusieurs fois pour obtenir des performances optimales.**
n) **Rechargez le bloc batterie uniquement avec le chargeur spécifié par Worx. N'utilisez pas un chargeur autre que celui spécifiquement conçu pour être utilisé avec l'équipement.**
o) **Conservez la documentation originale du produit pour référence ultérieure.**
p) **Utilisez uniquement la batterie dans l'application pour laquelle elle a été prévue.**
q) **Retirez la batterie de l'équipement lorsqu'il n'est pas utilisé.**
r) **Éliminez la batterie de façon adéquate.**
s) **Ne pas mélanger des cellules de fabricants, de capacités, de tailles ou de type différents dans un appareil.**
t) **N'exposez pas la batterie à des micro-ondes et de la haute pression.**

SYMBOLES

	Afin de réduire les risques de blessure, l'utilisateur doit lire ce mode d'emploi
	Avertissement
	Portez une protection auditive
	Portez un protecteur oculaire
	Portez un masque antipoussières
 Li-Ion	Batterie Li-ion. Les batteries doivent être recyclées en collecte sélective.
	Les batteries peuvent s'introduire dans le cycle de l'eau si elles sont éliminées de manière inappropriée, ce qui peut être dangereux pour l'écosystème. Ne pas éliminer les batteries usagées avec les déchets municipaux non triés.
	Ne pas jeter au feu
	Toujours porter des gants de protection
	Verrouiller
	Déverrouiller

Gonfleur haute capacité sans fil sans balais 20V

F



Par mesure de sécurité, enlevez la batterie avant de remplacer des accessoires.

POSITEC Inc. a formé un partenariat avec RBRC Corporation pour le recyclage des batteries Positec portant le sceau RBRC-call2recycle. Pour la protection de l'environnement, veillez à ne pas jeter les batteries aux poubelles. À la fin du cycle de vie de la batterie, appelez 1-800-822-8837 pour un service gratuit qui mettra la batterie au rebut selon les règles de l'art.

2. LISTE DES ÉLÉMENTS

1.	**TROU DE SUSPENSION**
2.	**BOUCHON DE POUSSIÈRE**
3.	**BOUTON DE VERROUILLAGE**
4.	**BOUTON DE VERROUILLAGE EN POSITION D'ACTIVATION**
5.	**BOUTON DE RÉGLAGE DU DÉBIT D'AIR**
6.	**CROCHET DE CEINTURE**
7.	**BLOC-PILES ***
8.	**CONNECTEUR DE BUSE**
9.	**VOYANT LUMINEUX À DEL**
10.	**GÂCHETTE MARCHE/ARRÊT**
11.	**FEUILLE ANTISTATIQUE**
12.	**MÉCANISME DE RETENUE DU BLOC-PILES ***
13.	**VOYANT DE LA BATTERIE ***
14.	**BUSE DE 13,5 MM (1/2")**
15.	**BUSE DE 9,5 MM (3/8")**
16.	**BUSE À VALVE PINCÉE**

*** Les accessoires illustrés ou décrits ne sont pas tous compris dans le cadre de la livraison standard.**

3. DONNÉES TECHNIQUES

Type **WX099L WX099L.X (099-désignation de la machine, modèle de souffleur de poussière à batterie)**

	WX099L WX099L.X**	
Tension nominale	20V ⎓ Max***	
Vitesse de l'air *²*³	0-209 m/s (470 mph)	
Volume d'air *¹*²	0-1,1 m^3/min (39 cfm)	
Débit d'air maximal *¹*²	4: Max.	2,8 N
	3: Élevé	2,2 N
	2: Moyen	1,5 N
	1: Bas	0,9 N
Pression d'air maximale *²*³	29,7 kPa (4,3 PSI)	
Poids (Outil nu)	0,6 kg (1,35 lbs)	

** X peut être suivi d'un ou deux caractères. Tous les modèles sont identiques, sauf le numéro de modèle et la marque. Le suffixe dans les modèles peut être un nombre allant de « 1 » à « 999 » ou une lettre anglaise « A » à « Z » ou « M1 » à « M9 » qui signifie la différence entre les paquets ou les accessoires emballés dans l'emballage.
*** Tension mesurée hors fonctionnement. La tension initiale de la batterie atteint le maximum de 20 volts. La tension nominale est de 18 volts.
*¹ Pas de buse
*² Type de batterie WA3669
*³ Installer la buse de 9,5 mm (3/8")

BATTERIES ET CHARGEURS RECOMMMANDÉS

Catégorie	Modèle	Capacité
20V batterie	WA3669	2.0 Ah
	WA3674	4.0 Ah
20V Chargeur	WA3801	2.0 A

Nous vous recommandons d'acheter vos accessoires dans le magasin qui vous a vendu l'outil. Pour de plus amples renseignements, consultez l'emballage de l'accessoire. Le personnel du magasin peut également vous conseiller.

4. INSTRUCTIONS D'UTILISATION

REMARQUE : Avant d'utiliser cet outil, assurez-vous de lire attentivement le manuel d'utilisation.

ASSEMBLAGE & FONCTIONNEMENT

ACTION	SCHÉMA
AVANT LE FONCTIONNEMENT	
Vérification de l'état de batterie	Voir Fig. A1
Retrait du bloc de batterie	Voir Fig. A2
Recharge de la batterie	Voir Fig. A3
Installation du bloc de batterie	Voir Fig. A4
MONTAGE ET AJUSTEMENT	
Assemblage du crochet de ceinture	Voir Fig. B
Assemblage de la buse	Voir Fig. C
FONCTIONNEMENT	
Verrouiller/Déverrouiller l'outil Pour déverrouiller l'outil, appuyez sur le bouton de verrouillage en utilisant l'icône déverrouiller ( ) (voir fig. D1). Pour verrouiller l'outil, appuyez sur le bouton de verrouillage en utilisant l'icône verrouiller ( ) (voir fig. D2). Après chaque utilisation, assurez-vous de remettre le bouton de verrouillage en position d'activation verrouillée. **Attention :** Ne pressez pas de manière forcée l'interrupteur on/off sans avoir libéré le bouton de verrouillage.	Voir Fig. D1, D2
Démarrage et Arrêt Après avoir déverrouillé l'outil, appuyez sur l'interrupteur on/off pour commencer à travailler. Relâchez l'interrupteur on/off pour arrêter l'outil.	Voir Fig. E
Opération prolongée lorsque vous devez effectuer une opération prolongée, appuyez sur le bouton de verrouillage tout en maintenant enfoncé l'interrupteur on/off, puis relâchez l'interrupteur on/off. Pour déverrouiller, appuyez complètement sur l'interrupteur on/off, puis relâchez-le.	Voir Fig. F
Voyant lumineux à DEL **⚠ AVERTISSEMENT ! Évitez de regarder directementle faisceau lumineux ou sa source.** Appuyez sur le bouton de réglage du débit d'air pour allumer la lumière DEL. La lumière DEL restera allumée pendant environ 10 secondes. Appuyez sur l'interrupteur on/off pour allumer la lumière DEL. La lumière restera allumée tant que l'interrupteur on/off est enfoncé. La lumière DEL s'éteindra environ 10 secondes après l'arrêt de l'opération.	Voir Fig. G
Réglage du débit d'air Le débit d'air peut être réglé entre quatre modes. **Remarque :** Cet outil possède une fonction de mémoire de vitesse, qui se réinitialise au réglage utilisé lors de l'arrêt précédent au démarrage.	Voir Fig. H
Buse de 13,5 mm (1/2") 1. Utilisée pour souffler diverses poussières, terre, gravier, débris ou ordures, et pour nettoyer la surface de travail et le sol. **⚠ AVERTISSEMENT ! Ne pointez pas la buse vers quiconque à proximité pendant le fonctionnement. Utilisez de l'équipement de protection individuelle, comme un masque antipoussières et une protection pour les yeux.** **Attention :** Retirez les obstructions sur les surfaces avant de procéder au soufflage. 2. Utilisé pour gonfler des piscines gonflables, des matelas pneumatiques et d'autres grands produits gonflables en plastique similaires.	Voir Fig. I

Buse de 9,5 mm (3/8") Utilisée pour retirer la poussière du filtre à air.	Voir Fig. J
Buse à valve pincée Utilisée pour gonfler des jouets de plage, des coussins et d'autres petits produits gonflables en plastique similaires. ⚠ **AVERTISSEMENT ! Prenez toujours soin de ne pas gonfler de façon excessive les objets gonflables pendant l'opération.** ⚠ **AVERTISSEMENT ! Ne laissez jamais l'outil sans surveillance pendant que la buse est fixée auxobjets gonflables, ou pendant que l'outil est en marche.** ⚠ **AVERTISSEMENT ! Soyez conscient qu'un courant d'air chaud pourrait sortir du trou des orifices d'aération au niveau de l'étranglement de la buse pour valve à pincement en raison de la circulation d'air.** **Attention :** Assurez-vous d'insérer la buse pour valve de pincement complètement dans l'entrée d'air de façon à ce que la tête de buse serve pour ouvrir la soupape à clapet à l'intérieur de l'entrée d'air. **Remarque :** 1. Pour un objet gonflable avec une petite ouverture d'entrée d'air, insérez le bout étroit de la buse pour valve à pincement dans l'entrée d'air jusqu'à ce que l'étranglement de la tête de buse touche le bord de l'entrée d'air. 2. Pour un objet gonflable avec une grande ouverture d'entrée d'air, insérez la tête de buse pour valve à pincement complètement dans l'entrée d'air pour ouvrir la soupape à clapet à l'intérieur de l'entrée d'air. 3. Si une entrée d'air sur un objet gonflable est relativement plus petite que la tête de buse pour valve à pincement, pressez et agrandissez l'entrée d'air à la main, puis tordez et tenez la tête de buse dans l'entrée d'air.	Voir Fig. K1, K2, K3

5. NETTOYAGE

Nettoyage du filtre en éponge (Voir Fig. L)
Comme un filtre obstrué peut entraîner une mauvaise performance d'aspiration, nettoyez régulièrement le filtre.
1. Tournez le couvercle de poussière dans le sens antihoraire pour le retirer. Ensuite, retirez le filtre en éponge circulaire et le **filtre en éponge plus profond** du port d'aspiration.
2. Essuyez et secouez le filtre en éponge circulaire pour enlever la poussière. Lavez le filtre régulièrement avec de l'eau, rincez-le dans un endroit frais et laissez-le sécher à l'air complètement avant de l'utiliser.
Attention : Faites sécher à l'air le filtre en éponge circulaire après le lavage avant de le réinstaller.
Attention : Ne lavez jamais les filtres dans une machine à laver.
Attention : Évitez de frotter ou rayer les filtres avec des objets durs tels que brosses.

Nettoyage de la poussière
Lorsque vous remarquez une augmentation des vibrations ou du bruit de la machine, retirez le capuchon de poussière et le filtre en mousse. Utilisez un équipement tel qu'un compresseur d'air capable de produire un flux d'air à haute pression pour nettoyer la poussière des pales du ventilateur depuis l'arrière de la machine.

6. ENTRETIEN

Retirer le bloc-piles de l'outil avant d'effectuer tout ajustement, entretien ou maintenance.
Il ne comporte aucune pièce à réparer ou à entretenir par l'utilisateur. N'utilisez jamais de l'eau ou des nettoyants chimiques pour nettoyer l'outil. Essuyez-le avec un chiffon sec. Rangez toujours votre outil dans un endroit sec. Gardez propres les ouvertures de ventilation du moteur.

POUR LES OUTILS DE LA BATTERIE

La plage de température ambiante pour l'utilisation et le stockage de l'outil et de la batterie est 0 °C à 45 °C (32 °F-113 °F).
La plage de température ambiante recommandée pour le système de charge pendant la charge est de 0 °C à 40 °C (32 °F-104 °F).

Positec USA, Inc. Charlotte, NC 28216 USA

TABLA DE CONTENIDO

1. SEGURIDAD DEL PRODUCTO
2. LISTA DE PARTES
3. DATOS TÉCNICOS
4. INSTRUCCIONES DE USO
5. LIMPIEZA
6. MANTENIMIENTO

1. SEGURIDAD DEL PRODUCTO

⚠ ADVERTENCIA! El polvo originado por la utilización de herramientas motorizadas contiene químicos que, según el Estado de California, causan cáncer, defectos congénitos y otros daños reproductivos. Algunos ejemplos de esos productos químicos son:

- **El plomo de las pinturas a base de plomo;**
- **La sílice cristalina de los ladrillos, del cemento y de otros productos de albañilería;**
- **El arsénico y el cromo de la madera tratada químicamente.**

El riesgo que se corre a causa del contacto con esos productos varía según la frecuencia con que usted realice este tipo de trabajos. Con el fin de reducir su exposición a esas substancias químicas, trabaje en un área bien ventilada; utilice un equipo de seguridad adecuado, tal como una máscara contra el polvo especialmente diseñada para filtrar partículas microscópicas.

⚠ ¡ADVERTENCIA: Este producto puede exponerlo a sustancias químicas, como plomo y di (2-etilhexilo) ftalato (DEHP), que el estado de California reconoce como causantes de cáncer y defectos de nacimiento u otros daños reproductivos. Para más información visite www.P65Warnings.ca.gov.

ADVERTENCIAS DE SEGURIDAD GENERALES PARA LA HERRAMIENTA MOTORIZADA

⚠ ADVERTENCIA: Lea y comprenda todas las instrucciones. *El no seguir todas las instrucciones a continuación puede ocasionar descargas eléctricas, incendios y/o heridas graves.*

Conserve todas las advertencias e instrucciones para consulta futura.

El término "herramienta eléctrica" que figura en todas las advertencias que aparecen a continuación hace referencia a la herramienta que funciona con la red de suministro eléctrico (con cable) o a la herramienta eléctrica accionada a baterías (sin cable).

1) Área de trabajo

a) Mantenga su lugar de trabajo limpio y bien iluminado. *Bancos de trabajo desordenados y lugares oscuros invitan a los accidentes.*

b) No utilice herramientas eléctricas en atmósferas explosivas, como por ejemplo en presencia de líquidos, inflamables, gases o polvo. *Las herramientas eléctricas crean chispas que pueden encender el polvo o los vapores.*

c) Mantenga a los espectadores, niños y visitantes a una distancia prudente cuando esté utilizando una herramienta eléctrica. *Las distracciones pueden hacerle perder el control.*

2) Seguridad eléctrica

a) Los enchufes de las herramientas eléctricas deben coincidir con el tomacorriente. No modifique de algún modo el enchufe. No utilice enchufes adaptadores con herramientas eléctricas conectadas a tierra. *Si no se modifican los enchufes y se utilizan los tomacorrientes adecuados, se reducirá el riesgo de una descarga eléctrica.*

b) Evite el contacto del cuerpo con las superficies conectadas a tierra tales como tuberías, radiadores, estufas de cocina y refrigeradores. *Existe mayor riesgo de que se produzcan descargas eléctricas si su cuerpo está conectado a tierra.*

c) No exponga las herramientas eléctricas a la lluvia ni a los ambientes húmedos. *La entrada de agua en una herramienta eléctrica aumenta el riesgo de que se produzcan descargas eléctricas.*

d) No abuse del cable. Nunca use el cable para transportar las herramientas ni para sacar el enchufe de un tomacorriente. Mantenga el cable alejado del calor, el aceite, los bordes afilados o las piezas móviles. *Los cables dañados aumentan el riesgo de que se produzcan descargas eléctricas.*

e) Cuando opere una herramienta eléctrica en exteriores, use un cable de extensión adecuado para uso en exteriores. *El uso de un cable adecuado para uso en exteriores reduce el riesgo de descargas eléctricas.*

f) Si operar una herramienta eléctrica en un lugar húmedo es inevitable, use un elemento protegido del dispositivo de corriente residual (RCD). *El uso de un RCD reduce el riesgo de descargas eléctricas.*

3) **Seguridad personal**

a) **Manténgase alerta, fíjese en lo que está haciendo y use el sentido común cuando utilice una herramienta eléctrica. No use la herramienta cuando esté cansado o se encuentre bajo la influencia de drogas, alcohol o medicamentos.** *Un momento de distracción al utilizar herramientas eléctricas puede dar lugar a lesiones personales graves.*

b) **Utilice equipo de seguridad. Use siempre protección ocular.** *La utilización del equipo de seguridad como mascara antipolvo, zapatos de seguridad antideslizantaes, casco o protección auditiva para condiciones adecuadas reducirá el riego de lesiones personales.*

c) **Evite el arranque accidental. Asegúrese de que el interruptor esté en la posición de trabado o de apagado antes de instalar el paquete de baterías.** *Transportar herramientas con el dedo en el interruptor o instalar el paquete de batería cuando el interruptor está encendido invitan a los accidentes.*

d) **Retire las llaves o claves de ajuste antes de encender la herramienta.** *Una llave o clave de ajuste dejada en una parte giratoria de la herramienta puede causar una lesión personal.*

e) **No intente alcanzar demasiado lejos. Mantenga un apoyo de los pies y un equilibrio adecuados en todo momento.** *El apoyo de los pies y el equilibrio adecuados permiten un mejor control de la herramienta en situaciones inesperadas.*

f) **Vístase apropiadamente. No se ponga ropa holgada ni joyas. Mantenga su cabello, ropa y guantes alejados de las piezas móviles.** *La ropa holgada, las joyas o el pelo largo pueden quedar atrapados en las piezas móviles.*

g) **Si se proporcionan dispositivos para la extracción y recolección de polvo, asegúrese que estos estén conectados y utilizados correctamente.** *El uso de estos dispositivos puede reducir peligros relacionados con el polvo.*

h) **No permita que la familiaridad obtenida a partir del uso frecuente de otras herramientas le permita volverse complaciente e ignorar los principios de seguridad de la herramienta.** *Una acción descuidada puede causar lesiones severas en una fracción de segundo.*

4) **Uso y cuidado de la herramienta**

a) **No fuerce la herramienta. Emplee la herramienta correcta para la aplicación que desea.** *La herramienta correcta hará el trabajo mejor y con más seguridad a la capacidad nominal para la que está diseñada.*

b) **No utilice la herramienta si el interruptor no la enciende o apaga.** *Toda herramienta que no se pueda controlar con el interruptor es peligrosa y debe ser reparada.*

c) **Desconecte la batería de la herramienta o ponga el interruptor en la posición de trabado o de apagado antes de hacer cualquier ajuste, cambio de accesorios o guardar la herramienta.** *Estas medidas de seguridad preventivas reducen el riesgo de encender la herramienta accidentalmente.*

d) **Guarde las herramientas que no esté usando fuera del alcance de los niños y otras personas no capacitadas.** *Las herramientas son peligrosas en las manos de los usuarios no capacitados.*

e) **Mantenga las herramientas con cuidado. Compruebe la desalineación o el atasco de las piezas móviles, la ruptura de piezas y cualquier otra situación que pueda afectar el funcionamiento de las herramientas. Si la herramienta está dañada, hágala arreglar antes de usarla.** *Muchos accidentes son causados por herramientas mantenidas deficientemente.*

f) **Conserve las herramientas de corte afiladas y limpias.** *Las herramientas mantenidas adecuadamente, con bordes de corte afilados, tienen menos probabilidades de atascarse y son más fáciles de controlar.*

g) **Utilice la herramienta eléctrica, accesorios, brocas de la herramienta, etc. de acuerdo con estas instrucciones y de la manera adecuada para el tipo de herramienta eléctrica, teniendo en cuenta las condiciones de trabajo y el trabajo que se realizará.** *La utilización de la herramienta eléctrica para operaciones diferentes de aquellas para las que se encuentra diseñada podría dar lugar a una situación peligrosa.*

h) **Mantenga las manijas y las superficies de sujeción secas, limpias y libres de aceite y grasa.** *Las manijas y superficies de sujeción resbaladizas no permiten el manejo y control seguros de la herramienta en situaciones inesperadas.*

5) **Utilización y cuidado de la herramienta accionada a baterías**

a) **Una herramienta accionada a baterías que tenga baterías integradas o un paquete de baterías separado se debe recargar solamente con el cargador especificado para la batería.** *Un cargador que puede ser adecuado para un tipo de batería puede crear un peligro de incendio cuando se usa con otra batería.*

b) **Utilice la herramienta accionada a baterías solamente con el paquete de baterías designado específicamente.** *El uso de cualquier otra batería puede crear un peligro de incendio.*

c) **Cuando el paquete de baterias no se usa,**

manténgalo alejado de otros objetos metálicos como: sujetapapeles, monedas, clavos, tornillos u otros pequeños objetos de metal capaces de hacer una conexión entre los terminales. *El cortocircuito de los terminales de una batería puede causar chispas, quemaduras o incendio.*

d) Bajo condiciones abusivas, la batería puede expulsar líquido; evite el contacto. Si ocurre un contacto accidental, enjuagar con agua. Si el líquido entra en contacto con los ojos, busque ayuda médica. *El líquido expulsado por la batería puede causar irritación o quemaduras.*

e) No use un paquete de batería o una herramienta que esté dañada o modificada. *Las baterías dañadas o modificadas pueden presentar un comportamiento imprevisto que resulte en incendios, explosión o riesgo de lesiones.*

f) No exponga un paquete de batería o herramienta a fuego o temperatura excesiva. *La exposición a fuego o temperatura mayor a 265 °F (130 °C) pueden causar una explosión.*

g) Siga todas las instrucciones de carga y no cargue el paquete de batería o la herramienta fuera del rango de temperatura especificado en las instrucciones. *Cargar inadecuadamente o en temperaturas fuera del rango especificado pueden dañar la batería e incrementar el riesgo de incendio.*

6) Reparación

a) La herramienta debe ser reparada por una persona calificada de servicio técnico y se deben utilizar partes de reemplazo idénticas. *Esto asegurará el mantenimiento de la seguridad de la herramienta eléctrica.*

b) Nunca dé servicio a paquetes de batería dañados. *El servicio de paquetes de batería sólo debe ser realizado por el fabricante o proveedores de servicio autorizados.*

REGLAS DE SEGURIDAD ADICIONALES PARA EL SOPLADOR DE POLVO A BATERÍA

1. No use ropa holgada o alhajas que puedan ser jaladas hacia la entrada de aire. Mantenga el cabello largo lejos de las entradas de aire. No lo utilice con ninguna abertura bloqueada; manténgalolibre de polvo, pelusa, cabello y cualquier objeto que pueda reducir el flujo de aire. Mantenga todas las entradas de aire despejadas de residuos.
2. Nunca bloquee la entrada de succión o la salida de la sopladora. No use boquillas que no sean las proporcionadas por Worx.
3. Antes de cada uso, revise el aparato. Si se detecta algún daño, no utilice el dispositivo. Haga que las reparaciones sean realizadas únicamente por un técnico calificado. Nunca abra el aparato por su cuenta.
4. Mantenga el cabello, la ropa holgada, los dedos y todas las partes del cuerpo lejos de las aberturas y piezas móviles.
5. Siempre use gafas de seguridad. Las gafas comunes no son gafas de seguridad. Si la operación produce polvo, también se debe usar una pantalla facial o una mascarilla contra el polvo. Siempre use protección auditiva adecuada durante el uso. Bajo ciertas condiciones y duraciones de uso, el ruido producido por este producto puede causar pérdida auditiva.
6. Nunca deje el aparato sin supervisión mientras está en uso. Apague y retire el paquete de baterías del aparato cuando no esté en uso y antes de realizar el mantenimiento.
7. Nunca use el aparato y los accesorios para fines distintos a aquellos para los que fueron diseñados.
8. Utilice la sopladora de polvo en una posición recomendada y sobre una superficie firme. ¡Manténgase siempre alerta! Nunca use el aparato cuando esté distraído o no se sienta bien.
9. Utilice la sopladora de polvo solamente a la luz del día o en buenas condiciones de iluminación artificial.
10. El equipo y los materiales de embalaje no son juguetes. Se debe prestar estrecha atención cuando el aparato se utilice por niños o cerca de ellos. No permita que los niños jueguen con bolsas de plástico, papeles de aluminio o piezas pequeñas. Existe el riesgo de ingestión o asfixia.
11. No lo exponga a la lluvia. Almacénelo en interiores.
12. No manipule el aparato con las manos mojadas.
13. Nunca apunte la salida de la boquilla y del aditamento hacia usted ni hacia otras personas. Podrían salir objetos despedidos y causar lesiones. Nunca sople escombros en la dirección de usted mismo u otras personas.
14. Nunca sople sobre materiales peligrosos, como clavos, fragmentos de vidrio o cuchillas.
15. No utilice la herramienta para rociar productos químicos. Podría dañarse los pulmones al inhalar gases tóxicos.
16. No trabaje con materiales que sean o puedan

ser fácilmente inflamables o explosivos, como gasolina, ni use la herramienta en áreas donde estos materiales puedan estar presentes.

17. Evite hacer funcionar la sopladora de polvodurante mucho tiempo en ambientes de temperatura baja. Evite usar el aparato a temperaturas inferiores a 32 °F (0 °C) o superiores a 113 °F (45 °C).
18. No lo utilice con una batería dañada. Si el aparato no está funcionando como debiera, se ha dejado caer, seha dañado, se ha dejado a la intemperie o ha caído sobre agua, llévelo a un centro de servicio.
19. Úselo solo con el paquete de baterías suministrado con el aparato o especificado por el fabricante. De lo contrario, podría causar lesiones graves, incendios o explosiones.
20. Recargue sólo con el cargador especificado por el fabricante. Un cargador que es adecuado para un solo tipo de paquete de baterías puede generar riesgo de incendio al ser utilizado con otro paquete de baterías.
21. Apague la sopladora de polvo y retire el cartucho de batería y asegúrese de que todas las partes móviles se hayan detenido por completo:

    a) cada vez que deje la sopladora de polvo.

    b) siempre que cambie de inflado a desinflado, y viceversa.

    c) antes de revisar, limpiar o trabajar en la sopladora de polvo.

    d) si la sopladora de polvo empieza a vibrar de manera anormal.
22. No introduzca los dedos u otros objetos en la entrada de succión o en la salida de la sopladora.
23. Si la sopladora de polvo golpea algún objeto extraño o comienza a hacer cualquier ruido o vibración inusual, apague la sopladora de polvo inmediatamente para detenerlo. Retire el cartucho de batería de la sopladora de polvo e inspeccione la sopladora de polvo antes de volver a encenderla y ponerla en funcionamiento. Si la sopladora de polvo se daña, solicite la reparación a los centros de servicio autorizado.
24. Evite un arranque accidental. Asegúrese de que el interruptor esté en la posición apagada antes de insertar el cartucho de batería, levantar la sopladora de polvo o cargarla. Cargar la sopladora de polvo con su dedo en el interruptor o pasar energía a la sopladora de polvo con el interruptor encendido puede propiciar accidentes.

OPERACIÓN DE INFLADO/ DESINFLADO PARA EL SOPLADOR DE POLVO

1. Al inflar objetos, conecte una boquilla o un aditamento a la entrada de aire de forma segura. De lo contrario, el objeto, boquilla o aditamento podrían resultar dañados y producir lesiones a las personas.
2. Purgue despacio la presión de aire. Cuando retire una boquilla o aditamento después de inflar objetos, sujete firmemente el objeto, la boquilla y el aditamento. Podrían salir despedidos debido al aire de escape y causar lesiones.
3. No infle el objeto más allá de la presión máxima especificada para el objeto. De lo contrario, la herramienta o el objeto pueden resultar dañados y producir lesiones a las personas.
4. Infle únicamente aquellos objetos que hayan sido diseñados por el fabricante para ser inflados, tales como juguetes de playa o colchones de aire. Si se inflan otros objetos, podrían resultar dañados y podrían producirse lesiones.
5. Al inflar objetos, compruebe el estado de la herramienta y del objeto, y cerciórese de que no haya fugas de aire del objeto.
6. Durante la operación, siempre tenga cuidado de no inflar de más los objetos. De lo contrario, podría hacer estallar los objetos, lo que podría causar daños a la herramienta y lesiones personales.
7. Después de inflar el objeto, compruebe la presión de aire mediante un aparato de medida calibrado y fiable.
8. Nunca deje la herramienta sin atender cuando la boquilla o el aditamento se acopla al objeto o durante el funcionamiento.
9. No utilice la herramienta como una aspiradora. La recolección de polvo podría dañar la herramienta.
10. No use la herramienta como un dispositivo respiratorio.
11. Utilice únicamente accesorios estándar suministrados por Worx. El uso de cualquier otro accesorio o aditamento puede ocasionar riesgo de lesiones personales.

CONSERVE ESTAS INSTRUCCIONES!

ADVERTENCIAS DE SEGURIDAD GENERAL PARA EL PAQUETE DE BATERÍA

a) **No desensamble, abra o triture el paquete de batería.**
b) **No exponga el paquete de batería a calor o fuego. Evite guardar a la luz directa del sol.**
c) **No ponga en corto circuito el paquete de batería. No guarde el paquete de batería de forma aleatoria en una caja o cajón donde puedan ponerse en corto circuito entre sí o ponerse en corto circuito por otros objetos metálicos.** Cuando el paquete de batería no esté en uso, manténgalo alejado de otros objetos metálicos, como sujetadores de papel, monedas, llaves, clavos, tornillos u otros objetos metálicos pequeños que puedan establecer una conexión de una terminal a otra. El corto circuito de las terminales de la batería puede causar quemaduras o incendios.
d) **No someta el paquete de batería a impacto mecánico.**
e) **En el caso de fuga de la batería, no permita que el líquido entre en contacto con la piel o los ojos. Si hay contacto, lave el área afectada con bastante agua y busque atención médica.**
f) **No use ningún paquete de batería que no esté diseñado para uso con el equipo.**
g) **Mantenga el paquete de batería fuera del alcance de los niños.**
h) **Siempre adquiera el paquete de batería recomendado por el fabricante del dispositivo para el equipo.**
i) **Mantenga el paquete de batería limpio y seco.**
j) **Limpie las terminales del paquete de batería con una tela seca limpia su se ensucian.**
k) **El paquete de batería se necesita cargar antes del uso. Siempre use el cargador correcto y consulte las instrucciones del fabricante o el manual del equipo para saber las instrucciones correctas de carga.**
l) **No deje el paquete de batería en carga prolongada cuando no esté en uso.**
m) **Después de periodos prolongados de almacenamiento, puede ser necesario cargar y descargar el paquete de batería varias veces para obtener el desempeño máximo.**
n) **Recargue únicamente con el cargador especificado por Worx. No use cargadores que no sean los específicamente suministrados para uso con el equipo.**
o) **Conserve la literatura el producto original para referencia futura.**
p) **Sólo use el paquete de batería en la aplicación para la que está diseñado.**
q) **Retire el paquete de batería del equipo cuando no esté en uso.**
r) **Deséchelo adecuadamente.**
s) **No mezcle celdas de diferente fabricación, capacidad, tamaño o tipo dentro del dispositivo.**
t) **Mantenga la batería lejos de microondas y no la someta a altas presiones.**

SÍMBOLOS

	Para reducir el riesgo de lesiones, el usuario deberá leer el manual de instrucciones
	Advertencia
	Use protección auditiva
	Use lentes de seguridad
	Use máscara contra el polvo
 Li-Ion	Batería de iones de litio. Recolección por separado. La batería deberá reciclarse
	Las baterías pueden entrar al ciclo de agua si se desechan incorrectamente, lo que puede ser peligroso para el ecosistema. No deseche las baterías de desperdicio como desperdicio municipal sin clasificar.
	No arrojar al fuego
	Use siempre unos guantes de protección

Inflador de alto volumen inalámbrico sin escobillas de 20V

ES

	Bloqueo
	Desbloqueo
	Asegúrese de extraer la batería antes de cambiar los accesorios.



call2recycle®

POSITEC Inc. ha establecido una asociación con la empresa RBRC para el reciclaje de todas las baterías Positec que posean el sello RBRC-call2recycle. Para contribuir con la protección del medio ambiente, no deseche las baterías como residuos normales. Después de que haya finalizado el ciclo de vida útil de la batería, comuníquese al 1-800-822-8837 para acceder al servicio gratuito.

2. LISTA DE PARTES

1.	ORIFICIO PARA COLGAR
2.	TAPA DE POLVO
3.	PERILLA DE BLOQUEO
4.	BOTÓN DE BLOQUEO
5.	BOTÓN DE AJUSTE DEL FLUJO DE AIRE
6.	GANCHO PARA CINTURÓN
7.	PAQUETE DE BATERÍAS *
8.	CONECTOR DE BOQUILLA
9.	LUZ LED INDICADORA
10.	INTERRUPTOR DE ENCENDIDO/APAGADO
11.	HOJA ANTIESTÁTICA
12.	LENGÜETAS DE LIBERACIÓN DE LAS BATERÍAS *
13.	PAQUETE DE BATERÍA *
14.	BOQUILLA DE 1/2" (13.5 mm)
15.	BOQUILLA DE 3/8" (9.5 mm)
16.	BOQUILLA DE VÁLVULA DE PINZA

*** No todos los accesorios ilustrados o descritos están incluidos en la entrega estándar.**

3. DATOS TÉCNICOS

Tipo **WX099L WX099L.X (099-designación de maquinaria, representante del soplador de polvo a batería)**

	WX099L WX099L.X**	
Voltios	20V ⎓ Max***	
Velocidad del aire *²*³	0-470 mph (209 m/s)	
Volumen de aire *¹*²	0-39 cfm (1.1 m^3/min)	
Flujo de aire máximo *¹*²	4: Máx.	2.8 N
	3: Alto	2.2 N
	2: Medio	1.5 N
	1: Bajo	0.9 N
Presión máxima de aire *²*³	4.3 PSI (29.7 kPa)	
Peso de la máquina (Herramienta descubiertalbs)	1.35 lbs (0.6 kg)	

** X puede ser seguido por uno o dos caracteres. Todos los modelos son iguales, excepto el número de modelo y la marca registrada. El sufijo en los modelos puede ser un número del “1” al “999” o la letra inglesa “A” a “Z” o “M1” a “M9” que significa un paquete diferente o el Varios accesorios embalados en el paquete.
*** Voltaje medido sin carga de trabajo. El voltaje inicial de la batería alcanza un máximo de 20V. El voltaje nominal es 18V.
*¹ Sin boquilla
*² Tipo de batería WA3669
*³ Instalar boquilla de 3/8" (9.5 mm)

BATERÍAS Y CARGADORES SUGERIDOS

Categoría	Modelo	Capacidad
20V Batería	WA3669	2.0 Ah
	WA3674	4.0 Ah
20V Cargador	WA3801	2.0 A

Le recomendamos que compre sus accesorios en la misma tienda que le vendió la herramienta. Consulte el empaque de los accesorios para obtener más detalles. El personal de la tienda

también puede ayudarle y aconsejarle.

4. INSTRUCCIONES DE USO

NOTA: Antes de usar la herramienta, lea atentamente el manual de instrucciones.

ENSAMBLE & FUNCIONAMIENTO

ACCIÓN	FIGURA
ANTES DE LA OPERACIÓN	
Comprobación del estado de la batería	Véase Fig. A1
Extracción de paquete de batería	Véase Fig. A2
Carga de la batería	Véase Fig. A3
Instalación de paquete de batería	Véase Fig. A4
ENSAMBLE Y AJUSTE	
Ensamble del gancho	Véase Fig. B
Montaje de la boquilla	Véase Fig. C
FUNCIONAMIENTO	
Bloquear/Desbloquear la herramienta Para desbloquear la herramienta, presione la perilla de bloqueo usando el ícono de desbloquear ( ) (véase fig. D1). Para bloquear la herramienta, presione la perilla de bloqueo usando el ícono de bloquear ( ) (véase fig. D2). Después de cada uso, asegúrese de volver la perilla de bloqueo a la posición de bloqueado. **Atención:** no presione a la fuerza el interruptor de encendido/apagado sin soltar la perilla de bloqueo.	Véase Fig. D1, D2
Encendido y Apagado Después de desbloquear la herramienta, presione el interruptor de encendido/apagado para comenzar a trabajar. Suelte el interruptor de encendido/apagado para detener la herramienta.	Véase Fig. E
Operación Prolongada cuando se requiera una operación prolongada, presione el botón de bloqueo mientras mantiene presionado el interruptor de encendido/apagado, luego suelte el interruptor de encendido/apagado. Para desbloquear, presione completamente el interruptor de encendido/apagado y luego suéltelo.	Véase Fig. F
Luz LED indicadora ⚠ **¡ADVERTENCIA! No mire a la luz ni vea a la fuente de luz directamente.** Presione el botón de ajuste del flujo de aire para encender la luz LED. La luz LED permanecerá encendida durante aproximadamente 10 segundos. Presione el interruptor de encendido/apagado para encender la luz LED. La luz permanecerá encendida mientras el Interruptor de encendido/apagado esté presionado. La luz LED se apagará aproximadamente 10 segundos después de detener la operación.	Véase Fig. G
Ajuste del flujo de aire El flujo de aire se puede cambiar entre cuatro modos. **Nota:** Esta herramienta tiene una función de memoria de engranaje, que predetermina el ajuste de engranaje utilizado durante el último apagado al iniciar.	Véase Fig. H
Boquilla de 1/2" (13.5 mm) 1. Se utiliza para soplar varios tipos de polvo, tierra, grava, escombros o basura, y para limpiar la superficie de trabajo y el suelo. ⚠ **¡ADVERTENCIA! No apunte la boquilla a nadie cercano durante el funcionamiento. Utilice equipo de protección personal, como una máscara antipolvo y protección para los ojos.** **Atención:** Elimine las obstrucciones de las superficies antes de la operación de soplado. 2. Se utiliza para inflar piscinas inflables, colchones de aire y productos inflables grandes similares de plástico.	Véase Fig. I

Boquilla de 3/8" (9.5 mm) Se utiliza para eliminar el polvo del filtro de aire.	Véase Fig. J
Boquilla de válvula de pinza Se utiliza para inflar juguetes de playa, almohadas y productos inflables pequeños similares de plástico. ⚠ **¡ADVERTENCIA! Durante la operación, siempre tenga cuidado de no inflar de más los artículos inflables.** ⚠ **¡ADVERTENCIA! Nunca deje la herramienta sin atender mientras la boquilla esté acoplada a los artículos inflables o mientras la herramienta está en marcha.** ⚠ **¡ADVERTENCIA! Tenga en cuenta que la corriente de aire caliente podría fluir a través del orificio de ventilación de aire en el cuello de botella de la boquilla de la válvula de pinzamiento debido a la circulación de aire.** **Atención:** Asegúrese de insertar la boquilla de la válvula de pinzamiento completamente a través de la entrada de aire para que el cabezal de la boquilla sirva para abrir la válvula de aleta dentro de la entrada de aire. **Nota:** 1. Para un artículo inflable con una abertura pequeña de entrada de aire, inserte la punta estrecha de la boquilla de la válvula de pinzamiento en la entrada de aire, hasta que el cuello de botella del cabezal de la boquilla toque el borde de la entrada de aire. 2. Para un artículo inflable con una abertura grande de entrada de aire, inserte el cabezal de la boquilla de la válvula de pinzamiento completamente en la entrada de aire para abrir la válvula de aleta dentro de la entrada de aire. 3. Si una entrada de aire en un artículo inflable es relativamente más pequeña que el cabezal de la boquilla de la válvula de pinzamiento, apriete y agrande la entrada de aire con la mano, y luego gire y sostenga el cabezal de la boquilla en la entrada de aire.	Véase Fig. K1, K2, K3

5. LIMPIEZA

Limpieza del filtro de esponja (Véase Fig. L)
Dado que un filtro obstruido puede reducir el rendimiento de succión, limpie el filtro regularmente.
1. Gire la cubierta de polvo en sentido antihorario para retirarla. Luego, retire el filtro circular de esponja y el **filtro de esponja más profundo** del puerto de succión.
2. Limpie y sacuda el filtro circular de esponja para eliminar el polvo. Lave el filtro regularmente con agua, enjuáguelo en un lugar fresco y déjelo secar al aire completamente antes de usarlo.
Atención: Deje secar al aire el filtro circular de esponja después de lavarlo antes de instalarlo.
Atención: Nunca lave los filtros en la lavadora.
Atención: No frote ni raye los filtros con objetos duros tales como un cepillo.

Limpieza de polvo
Cuando notes un aumento en la vibración o el ruido de la máquina, retira la tapa de polvo y el filtro de esponja. Utiliza un equipo como un compresor de aire que pueda generar un flujo de aire a alta presión para limpiar el polvo de las aspas del ventilador desde la parte trasera de la máquina.

6. MANTENIMIENTO

Retire el Paquete de la batería de la herramienta antes de realizar cualquier ajuste, servicio o mantenimiento.
No posee piezas en su interior que puedan ser reparadas por el usuario. Nunca emplee agua o productos químicos para limpiar su herramienta. Use simplemente un paño seco. Guarde siempre su herramienta en un lugar seco. Mantenga limpias las ranuras de ventilación del motor.

PARA HERRAMIENTAS DE BATERÍA

El rango de temperatura ambiente para uso y almacenamiento de la herramienta y la batería es de 32 °F-113 °F (0 °C-45 °C).
El rango de temperatura ambiente recomendado para el sistema de carga durante la carga es de 32 °F-104 °F (0 °C-40 °C).

Positec USA, Inc. Charlotte, NC 28216 USA

WORX

you've got the power

www.worx.com

Copyright © 2024, Positec. All Rights Reserved.
Copyright © 2024, Positec. Tous droits réservés.
© Derechos reservados 2024, Positec. Todos los derechos reservados.
V0-NA-WX099L WX099L.X-M-20240826