MICROWAVE OVEN

Use & Care Guide

For questions about features, operations/performance, parts, accessories, or service, call: **1-866-698-2538** or visit our website at **www.whirlpool.com**.

In Canada, call: **1-800-807-6777** or visit our website at **www.whirlpool.ca**.

HORNO DE MICROONDAS

Manual de uso y cuidado

Si tiene preguntas sobre características, funcionamiento, rendimiento, piezas, accesorios o servicio técnico, llame al: **1-866-698-2538** o visite nuestro sitio web en **www.whirlpool.com**.

En Canadá, llame al: **1-800-807-6777** o visite nuestro sitio web en **www.whirlpool.ca.**

W11834752

Models / Modelos

WMCS3119TB*,WMCS3119TW*, WMCS3119TZ*

TABLE OF CONTENTS

MICROWAVE OVEN SAFETY **3**
PRECAUTIONS TO AVOID POSSIBLE EXPOSURE TO EXCESSIVE MICROWAVE ENERGY **4**
INSTALLATION INSTRUCTIONS **5**
Unpacking 5
Location Requirements 5
Electrical Requirements 5
PARTS AND FEATURES **6**
Turntable 6
MICROWAVE OVEN CONTROL **7**
Display 7
Quick Start/Add 30 second 7
UNLOCK 7
Clock 8
Mute On/Off 8
Express Start 8
Timer 8
Cooking End 8
Keypad Instructions 9
MICROWAVE OVEN USE **13**
Food Characteristics 13
Cooking Guidelines 13
Cookware and Dinnerware 14
Aluminum Foil and Metal 14
Cooking Menu 14
Potato 14
Popcorn 15
Reheat 15
Soften 15
Melt 15
Keep Warm 15
Auto Defrost 16
MICROWAVE OVEN CARE **17**
General Cleaning 17
TROUBLESHOOTING **18**
ASSISTANCE OR SERVICE **19**
In the U.S.A. 19
In Canada 19
Replacement Parts 19

ÍNDICE

SEGURIDAD DEL HORNO DE MICROONDAS **20**
PRECAUCIONES PARA EVITAR LA POSIBLE EXPOSICIÓN A ENERGÍA DE MICROONDAS EXCESIVA **21**
INSTRUCCIONES DE INSTALACIÓN **22**
Desempaque 22
Requisitos de ubicación 22
Requisitos eléctricos 22
PARTES Y CARACTERÍSTICAS **23**
Plato giratorio 23
CONTROL DEL HORNO DE MICROONDAS **24**
Pantalla 24
Inicio rápido/Añadir 30 segundos 24
DESBLOQUEAR 24
Reloj 25
Silenciar Encendido/Apagado 25
Inicio rápido 25
Temporizador 25
Fin de cocción 25
Instrucciones del teclado numérico 26
USO DEL HORNO DE MICROONDAS 30
Características de los alimentos 30
Pautas de cocción 30
Utensilios de cocina y vajilla 31
Papel de aluminio y metal 31
Menú de cocción 31
Patata 31
Palomitas de maíz 32
Recalentar 32
Ablandar 32
Derretir 32
Mantener caliente 32
Descongelación automática 33
CUIDADO DEL HORNO DE MICROONDAS 34
Limpieza general 34
SOLUCIÓN DE PROBLEMAS **35**
AYUDA O SERVICIO TÉCNICO **36**
En los Estados Unidos 36
En Canadá 36
Piezas de repuesto 36

MICROWAVE OVEN SAFETY

Your safety and the safety of others are very important.

We have provided many important safety messages in this manual and on your appliance. Always read and obey all safety messages.

This is the safety alert symbol.

This symbol alerts you to potential hazards that can kill or hurt you and others.

All safety messages will follow the safety alert symbol and either the word “DANGER” or “WARNING.” These words mean:

⚠ DANGER — **You can be killed or seriously injured if you don't immediately follow instructions.**

⚠ WARNING — **You can be killed or seriously injured if you don't follow instructions.**

All safety messages will tell you what the potential hazard is, tell you how to reduce the chance of injury, and tell you what can happen if the instructions are not followed.

IMPORTANT SAFETY INSTRUCTIONS

When using electrical appliances basic safety precautions should be followed, including the following:

WARNING: To reduce the risk of burns, electric shock, fire, injury to persons, or exposure to excessive microwave energy:

- Read all instructions before using the microwave oven.
- Read and follow the specific “PRECAUTIONS TO AVOID POSSIBLE EXPOSURE TO EXCESSIVE MICROWAVE ENERGY” found in Page 4.
- The microwave oven must be grounded. Connect only to properly grounded outlet. See “GROUNDING INSTRUCTIONS” found in the “INSTALLATION INSTRUCTIONS” section.
- Install or locate the microwave oven only in accordance with the provided Installation Instructions.
- Some products such as whole eggs in the shell and sealed containers - for example, closed glass jars - are able to explode and should not be heated in the microwave oven.
- Use the microwave oven only for its intended use as described in the manual. Do not use corrosive chemicals or vapors in the microwave oven. This type of oven is specifically designed to heat, cook, or dry food. It is not designed for industrial or laboratory use.
- HOT CONTENTS CAN CAUSE SEVERE BURNS. DO NOT ALLOW CHILDREN TO USE THE MICROWAVE. Use caution when removing hot items.
- Do not operate the microwave oven if it has a damaged cord or plug, if it is not working properly, or if it has been damaged or dropped.
- The microwave oven should be serviced only by qualified service personnel. Call an authorized service company for examination, repair, or adjustment.
- Do not cover or block any openings on the microwave oven.
- Do not store this microwave oven outdoors. Do not use the microwave oven near water - for example, near a kitchen sink, in a wet basement, near a swimming pool, or similar locations.
- Do not immerse cord or plug in water.
- Keep cord away from heated surfaces.
- Do not let cord hang over edge of table or counter.
- See door surface cleaning instructions in the “Microwave Oven Care” section.
- To reduce the risk of fire in the oven cavity:
  - Do not overcook food. Carefully attend the microwave oven when paper, plastic, or other combustible materials are placed inside the oven to facilitate cooking.
  - Remove wire twist-ties from paper or plastic bags before placing bags in oven.
  - If materials inside the oven ignite, keep oven door closed, turn oven off, and disconnect the power cord, or shut off power at the fuse or circuit breaker panel.
  - Do not use the cavity for storage purposes. Do not leave paper products, cooking utensils, or food in the cavity when not in use.

SAVE THESE INSTRUCTIONS

IMPORTANT SAFETY INSTRUCTIONS

- Oversized food or oversized metal utensils should not be inserted in a microwave/ toaster oven as they may create a fire or risk of electric shock.
- Do not clean with metal scouring pads.Pieces can burn off the pad and touch electrical parts involving a risk of electric shock.
- Do not use paper products when appliance is operated in the toaster mode.
- Do not store any materials, other than manufacturer's recommended accessories, in this oven when not in use.
- Do not cover racks or any other part of the oven with metal foil. This will cause overheating of the oven.
- Liquids, such as water, coffee, or tea are able to be overheated beyond the boiling point without appearing to be boiling. Visible bubbling or boiling when the container is removed from the microwave oven is not always present.

THIS COULD RESULT IN VERY HOT LIQUIDS SUDDENLY BOILING OVER WHEN THE CONTAINER IS DISTURBED OR A SPOON OR OTHER UTENSIL IS INSERTED INTO THE LIQUID.

To reduce the risk of injury to persons:

– Do not overheat the liquid.

– Stir the liquid both before and halfway through heating it.

– Do not use straight-sided containers with narrow necks.

– After heating, allow the container to stand in the microwave oven for a short time before removing the container.

– Use extreme care when inserting a spoon or other utensil into the container.

SAVE THESE INSTRUCTIONS

PRECAUTIONS TO AVOID POSSIBLE EXPOSURE TO EXCESSIVE MICROWAVE ENERGY

(a) Do not attempt to operate this oven with the door open since open-door operation can result in harmful exposure to microwave energy. It is important not to defeat or tamper with the safety interlocks.

(b) Do not place any object between the oven front face and the door or allow soil or cleaner residue to accumulate on sealing surfaces.

(c) Do not operate the oven if it is damaged. It is particularly important that the oven door close properly and that there is no damage to the:

(1) Door (bent),

(2) Hinges and latches (broken or loosened),

(3) Door seals and sealing surfaces.

(d) The oven should not be adjusted or repaired by anyone except properly qualified service personnel.

This device complies with Part 18 of the FCC Rules.

INSTALLATION INSTRUCTIONS

Unpacking

1. Empty the microwave oven of any packing materials.
2. Clean the inside with a soft, damp cloth.
3. Check for damage, such as:
   - a door that is not lined up correctly,
   - damage around the door, or
   - dents on the interior or exterior of the microwave oven.

   If there is any damage, do not operate the microwave oven until a designated service technician has checked it and made any needed repairs.

NOTE: To avoid damage to the microwave oven, **do not remove microwave inlet cover**. See the “Parts and Features” section.

Location Requirements

⚠WARNING

Excessive Weight Hazard

Use two or more people to move and install microwave oven.

Failure to do so can result in back or other injury.

IMPORTANT: The control side of the microwave oven is the heavy side. Handle the microwave oven gently.

- Place the microwave oven on a cart, counter, table, or shelf that is strong enough to hold the microwave oven and the food and utensils you place inside it.
- The microwave oven should be at a temperature above 50 °F (10 °C) for proper operation.

NOTE: Some models can be built into a wall or cabinet by using one of the trim kits listed in the “Assistance or Service” section.

- The microwave oven rear plate must be placed close to the wall.
- Make sure the microwave oven legs are in place to ensure proper airflow. If vents are blocked, a sensitive thermal device may automatically turn the microwave oven off. The microwave oven should work properly once it has cooled.

Electrical Requirements

⚠WARNING

Electrical Shock Hazard

Plug into a grounded 3 prong outlet.

Do not remove ground prong.

Do not use an adapter.

Do not use an extension cord.

Failure to follow these instructions can result in death, fire, or electrical shock.

Observe all governing codes and ordinances.

Required:

- A 120 V, 60 Hz, AC only, 15 A or 20 A electrical supply with a fuse or circuit breaker.

Recommended:

- A time-delay fuse or time-delay circuit breaker.
- A separate circuit serving only this microwave oven.

GROUNDING INSTRUCTIONS

- **For all cord connected appliances:**
  The microwave oven must be grounded. In the event of an electrical short circuit, grounding reduces the risk of electric shock by providing an escape wire for the electric current. The microwave oven is equipped with a cord having a grounding wire with a grounding plug. The plug must be plugged into an outlet that is properly installed and grounded.

WARNING: Improper use of the grounding plug can result in a risk of electric shock. Consult a qualified electrician or serviceman if the grounding instructions are not completely understood, or if doubt exists as to whether the microwave oven is properly grounded.

Do not use an extension cord. If the power supply cord is too short, have a qualified electrician or serviceman install an outlet near the microwave oven. A short power supply cord is provided to reduce the risks resulting from becoming entangled in or tripping over a longer cord.

SAVE THESE INSTRUCTIONS

PARTS AND FEATURES

This manual may cover several different models. The model you have purchased may have some or all of the features shown here. The appearance of your particular model may differ slightly from the illustrations in this manual.

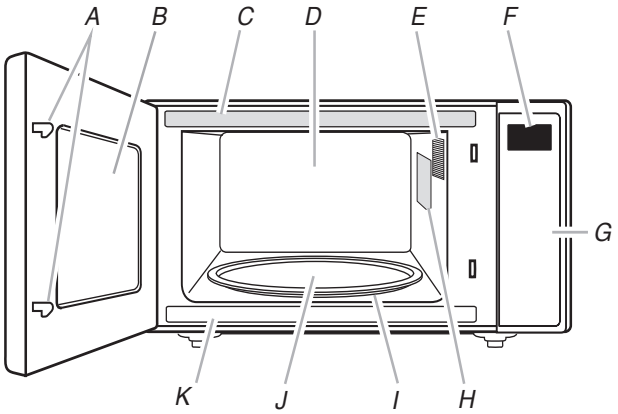

A. Door lock system
B. Window
C. Cooking guide label
D. Back panel
E. Microwave oven light
F. Display
G. Control panel
*H. Microwave inlet cover**
I. Removable turntable support
J. Glass turntable
K. Model and serial number plate

***NOTE:** To avoid damage to the microwave oven,do not remove microwave inlet cover. See the “Parts and Features” section.

Turntable

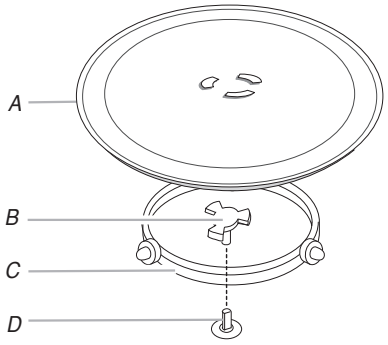

A.Turntable
B.Hub
C.Support
D.Shaft

The turntable can rotate in either direction to help cook food more evenly. For best cooking results, do not operate the microwave oven without having the turntable in place. See the “Assistance or Service” section to reorder any of the parts.

To Install:

1. Place the support on the microwave oven cavity bottom.
2. Place the turntable on the support.

   Fit the raised, curved wedges in the center of the turntable bottom between the three spokes of the hub. The rollers on the support should fit inside the turntable bottom ridge.

MICROWAVE OVEN CONTROL

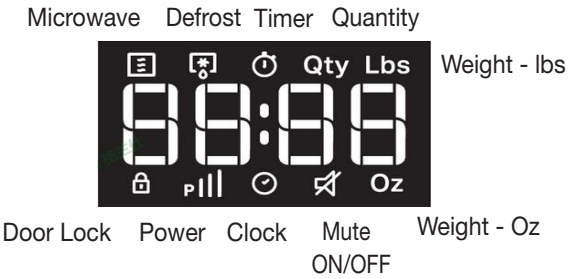

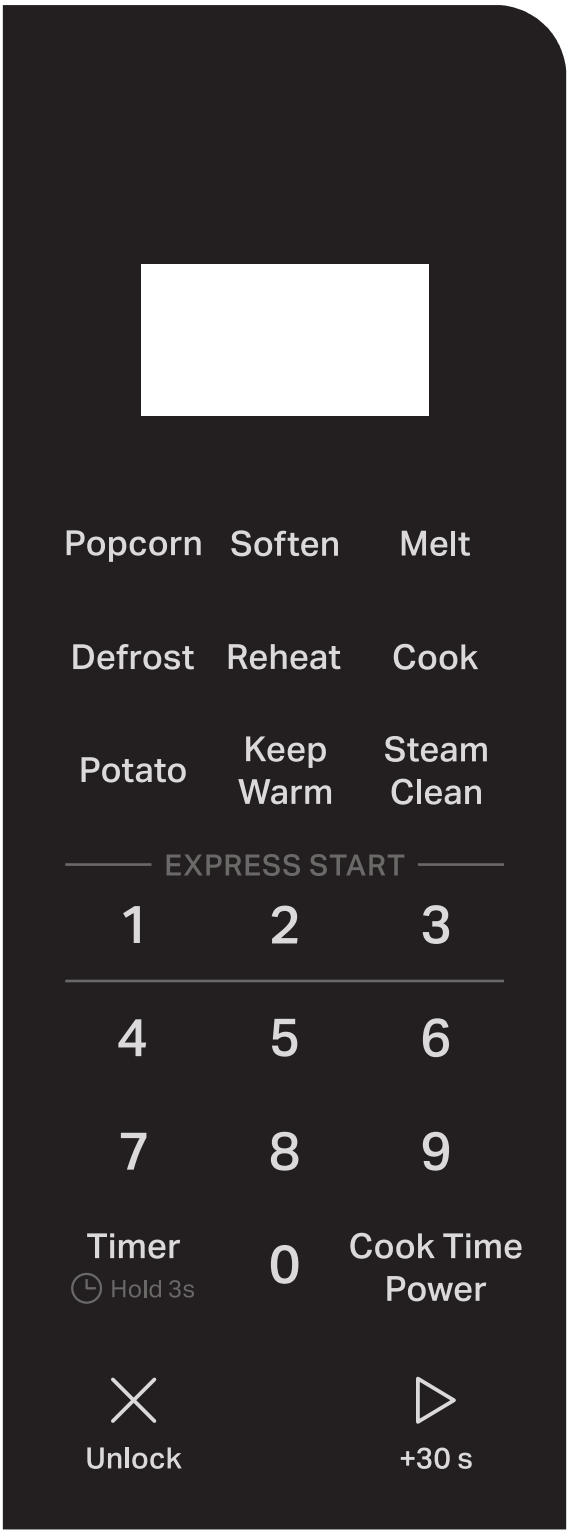

Display

When power is first supplied to the microwave oven, “12 Hr” will appear in the display. User can press Timer button to change 12 or 24 hour format.

Press +30s button to confirm. Then the screen shows “00:00”.

Quick Start/Add 30 second

In standby mode, pressing +30s automatically starts the microwave oven at 100% power for 30 seconds and adds 30 seconds of cook time, with each additional touch of the control.

NOTE:

- Quick Start 30 sec: Press “ +30 s”, it will quick start of full power in 30 sec; press again if you need to add more time mid cycle or at the end of the cycle.
- Quick Minute Cooking: You can also press keypad 1-3 button to have full power cooking of the selecting minutes.

UNLOCK

The Unlock button clears any incorrect command and cancels any program during cooking. Press the Unlock button to stop the cycle. It will not erase the time of day.

Clock

The microwave oven must be in standby.

1. Press Timer button 3 seconds and the display will show current time, or it will show 00:00

2. Press keypad 0-9 to enter clock setting.

3. Press +30s or Timer button to confirm the setting.

Mute On/Off

This function allows the user to activate/deactivate all the sounds played by the appliances, includes button press, warnings, alarm, even end audio feedback.

Press Keep Warm button and hold for 3 seconds to put into mute, hold the button again for 3 seconds to turn on the sound.

Express Start

Press the keypad button 1 or 2 or 3, the microwave oven at 100% power for 1 min, 2 min, 3 min of cook time directly. No need press +30 s button to confirm.

NOTE: The function can be active only in idle state. The Microwave oven will alert user with invalid input sound if press keys 4, 5, 6, 7, 8, 9, 0.

Timer

To Set:

1. Press Timer button.

2. Press keypad 0- 9 button to enter desired time.

3. Press +30 s button. When the set time ends, the end-of-timer.

4. When the Timer countdown is achieve in the display, tone will sound.

NOTE: The function can be set only in Standby mode.
If it is in standby mode and 2-step-door-opening mode, you need to press Unlock twice to cancel the timer.

Cooking End

When the cooking is finished, the display will show the text “End”. A reminder acoustic beep will signal.

After the Cooking End, If you press the Unlock button, takes out the food and closes the door again, the interface will display the clock, it will switch to 1-step door opening.

Keypad Instructions

Keypad	Feature	Instructions
Timer	Set the Timer	To set the timer, follow the instructions below: **1.** Press TIMER button. **2.** Press the keypad 0-9 button to select timer values. **3.** Press +30s button to confirm. **NOTE:** The microwave oven must be in idle state. The screen shows "30:00" as default value. It is set in minutes from 00:01 to 60:00 min.
Power	Set Cook Power	To set the cook power, follow the instructions below: **1.** In standy mode, Press Cook Time/Power button twice, display will show 100. **2.** Press number buttons to enter desired power levels. **3.** Press the Cook Time/Power or +30 s button to confirm and display will show default time 00:00. **4.** Press number buttons to set the desired time, from 0:01 to 90:00. **5.** Press +30s button and oven will work.
Cook Time	Set Cook Time	To set the cook time, follow the instructions below: **1.** In standy mode, Press the Cook Time/Power button once. Default Time is 00:00. **2.** Press number buttons to set the desired time, from 0:01 to 90:00. **3.** Press the Cook Time/Power button or wait for 3 seconds to confirm, display will show 100. **4.** Press number buttons to set the desired power level. **5.** Press +30s button and oven will work.
+ 30 s	Add 30 Seconds	The button can be used in two ways: **1.** To start the microwave by cooking for 30 seconds with FULL power in idle state. **2.** To increase a cooking time using increments of 30 seconds. Each press adds 30 seconds.
+ 30 s	Start Function	Press the button to start any cooking function. If cooking is interrupted by opening the door, touch the +30s button after the door is closed again to resume the cycle.
Unlock	Microwave Pause/Stop Function	The Unlock button stops any microwave oven function except for the clock. The microwave oven will also turn off when the door is opened. When the door is opened the element(s) will turn off, but the microwave oven light will remain on. Close the door and touch the +30 s button to resume the preset cycle.

Keypad	Feature	Instructions
UNLOCK	2-Step Door Opening	This microwave comes with the added feature of a 2-step door opening functionality to avoid unintended access. The Unlock button can be used to pause/cancel the function during or after cook time. The Unlock button can be used for 2-step door opening: **1.** Once you set the cooking time and press the +30s button, the Door Lock icon will appear on the display. **2.** To open the microwave: ■ Press Unlock. ■ Press the door button. **NOTE:** Once you press the Unlock button to stop/pause any function, the Door Lock icon will disappear for 10 seconds and you will be able to press door button to open the door. The Door Lock icon will reappear after 10 seconds and require you to repeat steps 1 and 2 to open the door. **NOTE:** When the machine is powered on after plug-in, the 2-Step Door function will not be triggered. If a cooking cycle starts after the door closes, then 2 steps are required to open the door. Once the 2 steps have been used to open the door, if the door closes and no cooking power is applied, then you can open the door by just pressing the door button. **NOTE:** This microwave comes with the added feature of a 2-step door opening functionality to avoid unintended access. When children do not have access to the appliance, there is a disable function if the 2-step functionality is not needed. Disable/Enable 2-step door function operation on the display: Steps to disable the 2-step door function operation: **1.** After pressing the Unlock button for 3 seconds, “dI: 0” will show on the display. **2.** After pressing the “0” button, “dI: 1” will show on the display. **3.** Press the +30s button to confirm. **NOTE:** DI (Disable) **NOTE:** If you unplug the microwave, it will remember the last operation. You will not need to disable or enable the 2 step door function again. Steps to enable the 2-step door function operation: **1.** After pressing the Unlock button for 3 seconds, “EA: 0” will show on the display. **2.** After pressing the “0” button, “EA: 1” will show on the display. **3.** Press the +30 s button to confirm. **NOTE:** EA (Enable), the function could not be triggered if the door is not opened within 30 mins after cooking completion. **IMPORTANT:** Disabling this feature should only be done when the owner is certain and children are not present.
0-9	Keypad Number	User can press 0-9 keypad number to select cook time, food class, food weight and power level.
Timer	Set the clock	The function allows to set the clock. To use: **1.** Press Timer button 3 seconds and the display will show current time, or it will show 00:00. (In standby mode) **2.** Press keypad 0-9 to enter clock setting. **3.** Press +30 s or Timer button to confirm the setting.
Keep Warm	Keep Warm	The function allows to keep your dishes warm. To use: **1.** In standy mode, Press “Keep Warm” button, default time “30:00” will show on the display. **2.** Press “Keep Warm” or keypad 1-4 button to select 15 min, 30 min, 45 min or 60 min.

Keypad	Feature	Instructions
		3. Press +30 s button. **NOTE:** The Keep Warm cycle last for a duration of 15 min (default 30 minutes), the maximum time is 60 min. Each 15 min cycle,
Keep Warm	Turn on or off beep sound	The function allows to turn on or off the beep sound: **1.** Press “Keep Warm” button and hold 3 seconds to put into mute, the MUTE OFF icon will be shown on display. **2.** Hold the button again for 3 seconds to turn on the sound.
Popcorn	Popcorn	To use the popcorn preset, follow the instructions below: **1.** In standby mode, Press “Popcorn” button repeatedly to select the bag size (2.75, 3.0 or 3.5 oz). **2.** Press +30 s button.
Defrost	Defrost	The Defrost function helps that frozen food. To defrost, follow the instructions below: **1.** Press “Defrost” button twice, P02 will show on display. **2.** Press “Defrost” button or keypad 0-9 button to select Manual defrost or the desired food class. P01…P04. **3.** Press +30 s button to confirm. P01-Manual Defrost: **4.** Default time “00:00” will show on the display. **5.** Press keypad 0-9 button to adjust defrost cooking time. **6.** Press +30 s button. P02-P04 Auto Defrost **7.** Display will show the default weight. **8.** Press keypad 0-9 button to adjust desired weight. **9.** Press +30 s button.
Reheat	Reheat	To reheat using preset functions, follow the instructions below: **1.** In standby mode, Press “Reheat” button, P01 will show on display. **2.** Press “Reheat” button repeatedlyn or keypad 0-9 button to select food class. P01….P04 **3.** Press +30 s button. **NOTE:** See the Reheat section in this guide for the food category or reference sticker on the front plate of the microwaves. **4.** Press the keypad 0-9 button to adjust desired weight. Press the +30 s button.
Cook	Cook	For Cook mode, it is not necessary to set the time and power, follow the instructions below: **1.** In standby mode, Press “Cook” button, the P01 will show on display. **2.** Press keypad 0-9 button or “Cook” button repeatedly to select a food category. See the Cook Menu section in this guide for the food category or reference sticker on the front plate of the microwaves. **3.** Press +30 s button. **4.** Press the keypad 0-9 button to adjust desired weight. Press the +30 s button.

Keypad	Feature	Instructions
Soften	Soften	The Soften function is used to soften food. To use: **1.** In standby mode, Press “Soften” button, P01 will show on display. **2.** Press “Soften” button repeatedly or keypad 0-9 button to select a food category, see the Soften section in this guide for the food category or reference the sticker on the door of the microwave. Press +30 s button to confirm. **3.** Use keypad 0-9 button to adjust the quantity **4.** Press +30 s button.
Melt	Melt	The Melt function is used to melt food. To use: **1.** In standby mode, Press “Melt” button, P01 will show on display. **2.** Press “Melt” button repeatedly or keypad 0-9 button to select a food category, see the Melt section in this guide for the food category or reference the sticker on the door of the microwave. Press +30 s button to confirm. **3.** Use keypad 0-9 button to adjust the quantity. **4.** Press +30 s button.
Steam Clean	Auto cleaning cycle	The cleaning cycle will help to clean the microwave oven cavity **1**. Place 1 cup of water (~250mL) in the middle of the cavity. **2**. Press "Steam Clean" button, default "11:00" time will show on display **3**. Press the +30s button to start the function (After finishing the water heat-up cycle (8 min), the cavity lamp and fan will be off , the countdown time is shown.) **NOTE:** Please follow Tips and Suggestions in Steam Clean section
Potato	Potato Cooking	To use: **1**. In idle state, press Potato once and display will show P01. **2**. Press potato button repeatedly or keypad to select menu. **3**. Press the +30s button to confirm. **4.** Use keypad 0-9 to adjust the quantity. **5.** Press +30 s button.

MICROWAVE OVEN USE

A magnetron in the microwave oven produces microwaves which reflect off the metal floor, walls, and ceiling and pass through the turntable and appropriate cookware to the food. Microwaves are attracted to and absorbed by fat, sugar, and water molecules in the food, causing them to move, producing friction and heat which cooks the food.

- To avoid damage to the microwave oven, do not lean on or allow children to swing on the microwave oven door.
- To avoid damage to the microwave oven, do not operate microwave oven when it is empty.
- Baby bottles and baby food jars should not be heated in microwave oven.
- Clothes, flowers, fruit, herbs, wood, gourds, and paper, including brown paper bags and newspaper, should not be dried in the microwave oven.
- Paraffin wax will not melt in the microwave oven because it does not absorb microwaves.
- Use oven mitts or pot holders when removing containers from microwave oven.
- Do not overcook potatoes. At the end of the recommended cook time, potatoes should be slightly firm. Let potatoes stand for 5 minutes. They will finish cooking while standing.
- Do not cook or reheat whole eggs inside the shell. Steam buildup in whole eggs may cause them to burst, requiring significant cleanup of microwave oven cavity. Cover poached eggs and allow a standing time.

Food Characteristics

When microwave cooking, the amount, size and shape, starting temperature, composition and density of the food affect cooking results.

Amount of Food

The more food heated at once, the longer the cook time needed. Check for doneness and add small increments of time if necessary.

Size and Shape

Smaller pieces of food will cook more quickly than larger pieces, and uniformly shaped foods cook more evenly than irregularly shaped food.

Starting Temperature

Room temperature foods will heat faster than refrigerated foods, and refrigerated foods will heat faster than frozen foods.

Composition and Density

Foods high in fat and sugar will reach a higher temperature and will heat faster than other foods. Heavy, dense foods, such as meat and potatoes, require a longer cook time than the same size of a light, porous food, such as cake.

Cooking Guidelines

Covering

Covering food helps retain moisture, shorten cook time, and reduce spattering. Use the lid supplied with cookware. If a lid is not available, wax paper, paper towels, or plastic wrap approved for microwave ovens may be used. Plastic wrap should be turned back at one corner to provide an opening to vent steam. Condensation on the door and cavity surfaces is normal during heavy cooking.

Stirring and Turning

Stirring and turning redistribute heat evenly to avoid overcooking the outer edges of food. Stir from outside to center. If possible, turn food over from bottom to top.

Arranging

If heating irregularly shaped or different-sized foods, arrange the thinner parts and smaller-sized items toward the center. If cooking several items of the same size and shape, place them in a ring pattern, leaving the center of the ring empty.

Piercing

Before heating, use a fork or small knife to pierce or prick foods that have a skin or membrane, such as potatoes, egg yolks, chicken livers, hot dogs, and sausage. Prick in several places to allow steam to vent.

Shielding

Use small, flat pieces of aluminum foil to shield the thin pieces of irregularly shaped foods, bones and foods such as chicken wings, leg tips, and fish tails. See the “Aluminum Foil and Metal” section first.

Standing Time

Food will continue to cook by the natural conduction of heat even after the microwave cooking cycle ends. The length of standing time depends on the volume and density of the food.

Cookware and Dinnerware

Cookware and dinnerware must fit on the turntable. Always use oven mitts or pot holders when handling because any dish may become hot from heat transferred from the food. Do not use cookware and dinnerware with gold or silver trim. Use the following chart as a guide, then test before using.

Material	Recommendations
Aluminum Foil, Metal	See the “Aluminum Foil and Metal” section.
Browning Dish	Bottom must be at least 3/16" (5 mm) above the turntable. Follow manufacturer’s recommendations.
Ceramic Glass, Glass	Acceptable for use
China, Earthenware	Follow manufacturer’s recommendations.
Melamine	Follow manufacturer’s recommendations.
Paper: Towels, Dinnerware, Napkins	Use non-recycled and those approved by the manufacturer for microwave oven use.
Plastic: Wraps, Bags, Covers, Dinnerware, Containers	Use those approved by the manufacturer for microwave oven use.
Pottery and Clay	Follow manufacturer’s recommendations.
Silicone Bakeware	Follow manufacturer’s recommendations.
Straw, Wicker, Wooden Containers	Do not use in microwave oven.
Wax Paper	Acceptable for use

To Test Cookware or Dinnerware for Microwave Use:

1. Place cookware or dinnerware in microwave oven with 1 cup (250 mL) of water beside it.
2. Cook at 100% cooking power for 1 minute.

Do not use cookware or dinnerware if it becomes hot and the water stays cool.

Aluminum Foil and Metal

Always use oven mitts or pot holders when removing dishes from the microwave oven.

Aluminum foil and some metal can be used in the microwave oven. If not used properly, arcing (a blue flash of light) can occur and cause damage to the microwave oven.

OK for Use

Racks and bakeware supplied with the microwave oven (on some models), aluminum foil for shielding, and approved meat thermometers may be used with the following guidelines:

- To avoid damage to the microwave oven, do not allow aluminum foil or metal to touch the inside cavity walls, ceiling, or floor.
- Always use the turntable.
- To avoid damage to the microwave oven, do not allow contact with another metal object during microwave cooking.

Do Not Use

Metal cookware and bakeware, gold, silver, pewter, non-approved meat thermometers, skewers, twist ties, foil liners such as sandwich wrappers, staples, and objects with gold or silver trim or a metallic glaze should not be used in the microwave oven.

For Use with Grill Element

Use the provided tall grill rack with an oven proof pan to catch the drippings.

Cooking Menu

The microwave oven has been programmed with common microwave foods, their quantities, cook powers, and cook times.Use the following chart as a guide for preset cooking.

Item	Food Category	Quantity
P01	**Fresh Vegetables** From room temperature. Put food into microwave safe dish. Add 2 tablespoons water to 1-2 cups, add 4 tablespoons water to 3-4 cups. Cover the dish, leaving an air ventilation. Stir and let stand 3 mins after cooking.	1-4 cups
P02	**Frozen Vegetables** From frozen temperature. Place in microwave-safe container Add 2 tablespoons water to 1-2 cups, add 4 tablespoons water to 3-4 cups. Cover the dish, leaving an air ventilation. Stir and let stand 3 min after cooking.	1-4 cups
P03	**Oatmeal** Place in microwave-safe container and add water depends on package directions adds water cover with plastic wrap and fold back one edge about 1/4” (6 mm) to make a vent.Place container in the center of the oven. After cooking stir with spoon or whīsk until uniform.	1-4 servings
P04	**Frozen Entrée** Remove entrée from package and loosen film covering on 3 sides of the container leaving one of the short sides still attached. Loosely cover with film.Allow the 10.5 and 20 oz (297 and 567 g) entrees to stand 3 minutes.	10 oz, 20 oz, (283 g, 567 g)

Potato

P01	**Potato-Large** Enter 1-4 pieces, 8-12 oz (227-340 g) each. Pierce each potato several times with a fork. Place on paper towel on turntable center. Let stand 5 minutes after cooking.	1-4 pieces/ 1 piece
P02	**Potato-Small** Enter 1-16 pieces, 3-5 oz (85-141 g) each. Pierce each potato several times with a fork. Place on paper towel on turntable center. Let stand 5 minutes after cooking.	1-16 pieces/ 1 piece

Popcorn

2.75, 3.0 or 3.5 oz bags.

- Do not use regular paper bags or glassware
- Pop only one package of popcorn at a time.
- Follow manufacturer's instructions when using a microwave popcorn popper.
- Listen for popping to slow to one pop every 1 or 2 seconds, and then stop the cycle.
- Do not reppop unpopped kernels.
- For best results, use fresh bags of popcorn.
- Cooking results may vary by brand and fat content.

NOTE: Follow the instructions provided by the microwave popcorn manufacture.

Reheat

Times and cooking powers have been preset for reheating a number of food types. Use the following chart as a guide.

Item	Food Category	Quantity
P01	**Dinner plate** Place food on plate. Cover with plastic wrap and vent. Let stand 2-3 minutes after reheating.	Large, Small
P02	**Reheat Pizza** Place on paper towel lined microwave-safe plate.	1-3 slices 4 oz (113 g) per slice
P03	**Soup** Place in microwave-safe container. Cover with plastic wrap and vent. Stir and let stand 2-3 minutes after reheating.	1-4 cups
P04	**Beverage** Do not cover.	1-4 cups

Soften

Soften function may be used to soften your food. Times and cooking powers have been preset for a number of food types. Use the following chart as a guide.

Item	Food Category	Quantity
P01	**Butter** Unwrap and place in microwave-safe container.	0.5-2.0 sticks/0.5 stick
P02	**Ice Cream** Unwrap and place in microwave-safe container.	16-64 oz/16 oz
P03	**Cream Cheese** Unwrap and place in microwave-safe container.	3 oz, 8 oz

Melt

Melt function may be used to melt your food. Times and cooking powers have been preset for a number of food types.

Use the following chart as a guide.

Item	Food Category	Quantity
P01	**Butter** Unwrap and place in microwave-safe container.	0.5-2.0 sticks/0.5 stick
P02	**Chocolate Chips** Unwrap and place in microwave-safe container	4-12 oz/4 oz (113-340 g / 113 g)

Keep Warm

This function allows you to keep your dishes warm.

1. Press "Keep Warm" button
2. Press keypad 0-9 button to select suitable time, then press +30 s button to start. Default time is 30 min, maximum time is 60 min.

Auto Defrost

- For optimal result, food should be 0ºF (-18ºC) or colder when defrosting.
- Unwrap foods and remove lids (from fruit juice) before defrosting.
- Shallow packages will defrost more quickly than deep blocks.
- Separate food pieces as soon as possible during or at the end of the cycle for more even defrosting.
- Foods left outside the freezer for more than 20 minutes or frozen ready-made food should not be defrosted using the Defrost feature but should be defrosted manually.
- Use small pieces of aluminum foil to shield parts of food such as chicken wings leg tips, and fish tails. See the “Aluminum Foil and Metal” section first.
- Times and cooking powers have been preset for defrosting a number of food types.

Item	Food Category	Weight
P01	Manual Defrost	----------
P02	Poultry	0.2 lbs-4.4 lbs/0.1 lbs
P03	Meat	0.2 lbs-4.4 lbs/0.1 lbs
P04	Fish	0.2 lbs-4.4 lbs/0.1 lbs

Use the following chart as a guide when defrosting poultry, meat or fish

DEFROST PREPARATION CHART	
POULTRY	
Chicken: whole and cut up **Cornish hens**	Place in a microwave safe container, chicken breast side up. Remove giblets from whole chicken.
MEAT	
Beef: ground, steaks, roast, stew **Lamb:** stew and chops **Pork:** chops, ribs, roasts, sausage	The narrow or fatty areas of irregular-shaped cuts should be shielded with foil before defrosting. Do not defrost less than 1/4 lb (113 g) or two 4 oz (113 g) patties. Place all meats in a microwave-safe container.
FISH	
Fillets, Steaks, Whole, Shellfish	Place in a microwave-safe container.

MICROWAVE OVEN CARE

General Cleaning

IMPORTANT: Before cleaning, make sure all controls are off and the microwave oven is cool. Always follow label instructions on cleaning products.

Soap, water, and a soft cloth or sponge are suggested unless otherwise noted.

MICROWAVE OVEN CAVITY

To avoid damage to the microwave oven cavity, do not use soap-filled scouring pads, abrasive cleaners, steel-wool pads, gritty washcloths, or some recycled paper towels.

To avoid damage to stainless steel models, rub in direction of grain.

The area where the microwave oven door and frame touch when closed should be kept clean.

Average soil

- Mild, nonabrasive soaps and detergents:
  Rinse with clean water and dry with soft, lint-free cloth.

Heavy soil

- Mild, nonabrasive soaps and detergents:
  Heat 1 cup (250 mL) of water for 2 to 5 minutes in microwave oven. Steam will soften soil. Rinse with clean water and dry with soft, lint-free cloth.

Odors

- Lemon juice or vinegar:
  Heat 1 cup (250 mL) of water with 1 tbs (15 mL) of either lemon juice or vinegar for 2 to 5 minutes in microwave oven.

Microwave Inlet Cover

To avoid arcing and microwave oven damage, the microwave inlet cover (see the “Parts and Features” section) should be kept clean.

- Wipe with wet cloth.

MICROWAVE OVEN DOOR AND EXTERIOR

The area where the microwave oven door and frame touch when closed should be kept clean.

- Mild, nonabrasive soaps and detergents:
  Rinse with clean water and dry with soft, lint-free cloth.
- Glass cleaner and paper towels or nonabrasive plastic scrubbing pad:
  Apply glass cleaner to towel, not directly to surface.

CONTROL PANEL

- Sponge or soft cloth and water:
  Dampen sponge with water and wipe panel. Dry with soft cloth.
- To avoid damage to the control panel, do not use chemical or abrasive cleansers.

TURNTABLE

Replace turntable immediately after cleaning. Do not operate the microwave oven without the turntable in place.

- Mild cleanser and scouring pad
- Dishwasher

TROUBLESHOOTING

First try the solutions suggested here. If you need further assistance or more recommendations that may help you avoid a service call, refer to the warranty page in this manual, or visit **www.whirlpool.ca**.

Contact us by mail with any questions or concerns at the address below:

Whirlpool Home Appliances
Customer eXperience Centre
200 – 6750 Century Ave.
Mississauga, Ontario L5N 0B7

Nothing will operate

- **Has a household fuse blown, or has a circuit breaker tripped?**
  Replace the fuse or reset the circuit breaker. If the problem continues, call an electrician.

Microwave oven will not operate

- **Is the magnetron working properly?**
  Try to heat 1 cup (250 mL) of cold water for 2 minutes at 100% cooking power. If water does not heat, try the steps in the bullets below. If microwave oven still does not operate, call for service. See “Assistance or Service” section.
- **Is the door completely closed?**
  Firmly close door.
- **Is a packaging spacer (on some models) attached to the inside of the door?**
  Remove packaging spacer, then firmly close door.
- **Is the electronic microwave oven control set correctly?**
  See “Microwave Oven Control” section.
- **Is the Control Lock set?**
  See “Control Lock” section.
- **Does “DOOR” appear in the display?**
  Open and close the microwave oven door, and then touch START. See “Start” section.

Microwave oven makes humming noise

- This is normal and occurs when the power supply in the magnetron cycles on.

Microwave oven door looks wavy

- This is normal and will not affect performance.

Turntable will not operate

- **Is the turntable properly in place?**
  Make sure turntable is correct side up and is sitting securely on the turntable support. See “Turntable” section.
- **Is the turntable support operating properly?**
  Remove turntable. Remove and clean turntable support and rollers. Replace turntable. Place 1 cup (250 mL) of water on the turntable, then restart microwave oven. If it still is not working, call for service. See “Assistance or Service” section.
  Do not operate the microwave oven without turntable and turntable support working properly.

Turntable alternates rotation directions

- This is normal and depends on motor rotation at beginning of cycle.

Display shows messages

- **Is the display showing “:”?**
  There has been a power failure, or the Clock time has been turned off. See “Display” section to clear display. See “Clock” section to reset or turn on Clock.

Display shows time countdown, but the microwave oven is not operating

- **Is the Timer in use?**
  See “Timer” section.

Cooking times seem too long

- **Is the cooking power set properly?**
  See “Microwave Cooking Power” section.
- **Are large amounts of food being heated?**
  Larger amounts of food need longer cooking times.
- **Is the incoming voltage less than that specified in “Electrical Requirements?”**
  Have a qualified electrician check the electrical system in the home.

Interference with radio, TV, cordless phone, etc.

- **Is the microwave oven plugged into the same outlet?**
  Try a different outlet for the electronic device.
- **Is the radio or TV receiver near the microwave oven?**
  Move the receiver away from the microwave oven, or adjust the radio or TV antenna.
- **Are the microwave oven door and sealing surfaces clean?**
  Make sure these areas are clean.
- **Is the cordless phone frequency 2.4 GHz?**
  Some 2.4 GHz-based cordless phones and home wireless networks may experience static or noise while the microwave oven is on. Use a corded phone or a different frequency cordless phone, or avoid using these items during microwave oven operation.

ASSISTANCE OR SERVICE

If you need service:

Please refer to the warranty.

If you need replacement parts:

If you need to order replacement parts, we recommend that you use only factory specified parts. These factory specified parts will fit right and work right because they are made with the same precision used to build every new Whirlpool® appliance.

To locate factory specified parts in your area, call us or your nearest Whirlpool® designated service center.

In the U.S.A.

Call the Whirlpool Customer eXperience Center toll-free: **1-800-253-1301** or visit our website at **www.whirlpool.com**.

Our consultants provide assistance with:

- Scheduling of service. Whirlpool® appliances designated service technicians are trained to fulfill the product warranty and provide after-warranty service anywhere in the United States.
- Features and specifications on our full line of appliances.
- Referrals to local Whirlpool® appliance dealers.
- Installation information.
- Use and maintenance procedures.
- Accessory and repair parts sales.
- Specialized customer assistance (Spanish speaking, hearing impaired, limited vision, etc.).

For further assistance:

If you need further assistance, you can write to Whirlpool with any questions or concerns at:

Whirlpool Brand Home Appliances
Customer eXperience Center
553 Benson Road
Benton Harbor, MI 49022-2692

Please include a daytime phone number in your correspondence.

In Canada

Call the Whirlpool Customer eXperience Center toll-free: **1-800-807-6777** or visit our website at **www.whirlpool.ca**.

Our consultants provide assistance with:

- Scheduling of service. Whirlpool® appliances designated service technicians are trained to fulfill the product warranty and provide after-warranty service anywhere in Canada.
- Features and specifications on our full line of appliances.
- Referrals to local Whirlpool® appliance dealers.
- Use and maintenance procedures.
- Accessory and repair parts sales.

For further assistance:

If you need further assistance, you can write to Whirlpool with any questions or concerns at:

Customer eXperience Centre
Whirlpool Canada
200 - 6750 Century Ave.
Mississauga, Ontario L5N 0B7

Please include a daytime phone number in your correspondence.

Replacement Parts

Glass Turntable
Part Number W11755303

Turntable Support and Rollers
Part Number W11835846

Turntable Hub
Part Number W11835845

SEGURIDAD DEL HORNO DE MICROONDAS

Tu seguridad y la de otras personas es muy importante.

Hemos incluido muchas advertencias de seguridad importantes en este manual y en tu electrodoméstico. Lee y sigue siempre todas las indicaciones de seguridad.

Este es el símbolo de alerta de seguridad.

Este símbolo te advierte sobre riesgos potenciales que pueden causar lesiones graves o la muerte a ti y a otras personas.

Todas las advertencias de seguridad irán precedidas de este símbolo y de la palabra "PELIGRO" o "ADVERTENCIA". Estas palabras significan:

⚠ PELIGRO Podrías morir o sufrir lesiones graves si no sigues inmediatamente las instrucciones.

⚠ ADVERTENCIA Podrías morir o sufrir lesiones graves si no sigues las instrucciones.

Todas las advertencias de seguridad te indicarán cuál es el riesgo potencial, cómo reducir la probabilidad de sufrir una lesión y qué sucederá si no se siguen las instrucciones.

INSTRUCCIONES DE SEGURIDAD IMPORTANTES

Al utilizar aparatos eléctricos, se deben seguir precauciones de seguridad básicas, entre ellas las siguientes:

ADVERTENCIA: Para reducir el riesgo de quemaduras, descargas eléctricas, incendios, lesiones a personas o exposición a niveles excesivos de energía de microondas:

- Lee todas las instrucciones antes de utilizar el horno de microondas.
- Lee y sigue las "PRECAUCIONES ESPECÍFICAS PARA EVITAR LA EXPOSICIÓN A ENERGÍA DE MICROONDAS EXCESIVA" que se encuentran en la página 21.
- El horno de microondas debe estar conectado a tierra. Conéctalo solo a un tomacorriente correctamente aterrizado. Consulta las "INSTRUCCIONES DE CONEXIÓN A TIERRA" que se encuentran en la sección "INSTRUCCIONES DE INSTALACIÓN".
- Instala o coloca el horno de microondas solo de acuerdo con las Instrucciones de Instalación proporcionadas.
- Algunos productos, como huevos enteros con cáscara y recipientes herméticos (por ejemplo, frascos de vidrio cerrados), pueden explotar y no deben calentarse en el horno de microondas.
- Utiliza el horno de microondas solo para el uso previsto que se describe en el manual. No utilices productos químicos corrosivos ni vapores en el horno de microondas. Este tipo de horno está diseñado específicamente para calentar, cocinar o secar alimentos, y no está pensado para uso industrial o de laboratorio.
- LOS ALIMENTOS CALIENTES PUEDEN CAUSAR QUEMADURAS GRAVES. NO DEJES QUE LOS NIÑOS USEN EL MICROONDAS. Ten precaución al retirar los alimentos calientes.
- No utilices el horno de microondas si el cable o el enchufe están dañados, si no funciona correctamente, o si ha sufrido daños o se ha caído.
- El horno de microondas solo debe ser revisado por personal técnico cualificado. Contacta con una empresa de servicio autorizada para realizar inspecciones, reparaciones o ajustes.
- No cubras ni obstruyas ninguna abertura del horno de microondas.
- No guardes este horno de microondas al aire libre. No lo utilices cerca de agua, por ejemplo, cerca del fregadero de cocina, en un sótano húmedo, cerca de una piscina o en lugares similares.
- No sumerjas el cable ni el enchufe en agua.
- Mantén el cable alejado de superficies calientes.
- No dejes que el cable cuelgue del borde de la mesa o la encimera.
- Consulta las instrucciones de limpieza de la superficie de la puerta en la sección "Cuidado del horno de microondas".
- Para reducir el riesgo de incendio en la cavidad del horno:
  - No dejes que los alimentos se quemen. Vigila cuidadosamente el horno de microondas cuando coloques papel, plástico u otros materiales combustibles en su interior para facilitar la cocción.
  - Retira los cierres metálicos (gomas metálicas) de las bolsas de papel o plástico antes de introducirlas en el horno.
  - Si los materiales dentro del horno se incendian, mantén la puerta cerrada, apaga el horno y desconecta el cable de alimentación, o corta la energía en el cuadro de fusibles o interruptores.
  - No utilices la cavidad del horno para almacenamiento. No dejes productos de papel, utensilios de cocina ni alimentos en la cavidad cuando no esté en uso.

GUARDA ESTAS INSTRUCCIONES

INSTRUCCIONES DE SEGURIDAD IMPORTANTES

- No introduzcas alimentos de tamaño excesivo ni utensilios metálicos de tamaño excesivo en el microondas/tostador, ya que pueden provocar incendio o descarga eléctrica.
- No limpies con paños de esmeril metálicos. Los fragmentos pueden desprenderse y entrar en contacto con piezas eléctricas, con riesgo de descarga eléctrica.
- No utilices productos de papel cuando el aparato funcione en modo tostador.
- No almacenes ningún material, salvo los accesorios recomendados por el fabricante, en este horno ni siquiera cuando no esté en uso.
- No cubras las rejillas ni ninguna otra parte del horno con papel de aluminio. Esto causará el sobrecalentamiento del horno.
- Los líquidos, como el agua, el café o el té, pueden sobrecalentarse más allá del punto de ebullición sin parecer estar hirviendo. La ebullición visible cuando se retira el recipiente del microondas no siempre está presente.

ESTO PODRÍA CAUSAR QUE LOS LÍQUIDOS MUY CALIENTES HIERVAN DE FORMA ABRUPTA CUANDO EL RECIPIENTE SE MUEVA O CUANDO SE INTRODUZCA UNA CUCARA O OTRO UTENSILLO EN EL LÍQUIDO.

Para reducir el riesgo de lesiones a las personas:

- No sobrecalientes el líquido.
- Revuelve el líquido tanto antes como a mitad del proceso de calentamiento.
- No utilices recipientes de paredes rectas con cuello estrecho.
- Después de calentar, deja reposar el recipiente en el horno de microondas durante un breve tiempo antes de retirarlo.
- Ten extremo cuidado al introducir una cuchara u otro utensilio en el recipiente.

GUARDA ESTAS INSTRUCCIONES

PRECAUCIONES PARA EVITAR LA POSIBLE EXPOSICIÓN A ENERGÍA DE MICROONDAS EXCESIVA

(a) No intentes operar este horno con la puerta abierta, ya que el funcionamiento con la puerta abierta puede provocar exposición dañina a la energía de microondas. Es importante no desactivar ni manipular los seguros de seguridad.

(b) No coloques ningún objeto entre la parte frontal del horno y la puerta, ni dejes que se acumulen suciedad, residuos de limpiador o restos en las superficies de cierre.

(c) No utilices el horno si está dañado. Es especialmente importante que la puerta del horno cierre correctamente y que no exista daño en:
(1) La puerta (deformada).
(2) Las bisagras y pestillos (rotos o aflojados).
(3) Los juntas de la puerta y las superficies de cierre.

(d) El horno no debe ser ajustado ni reparado por nadie que no sea personal técnico cualificado.

Este dispositivo cumple con la Parte 18 de las Normas de la FCC.

- No dejes que los alimentos se quemen. Vigila cuidadosamente el horno de microondas cuando coloques papel, plástico u otros materiales combustibles en su interior para facilitar la cocción.
- Retira los cierres metálicos (gomas metálicas) de las bolsas de papel o plástico antes de introducirlas en el horno.
- Si los materiales dentro del horno se incendian, mantén la puerta cerrada, apaga el horno y desconecta el cable de alimentación, o corta la energía en el cuadro de fusibles o interruptores.
- No utilices la cavidad del horno para almacenamiento. No dejes productos de papel, utensilios de cocina ni alimentos en la cavidad cuando no esté en uso.

INSTRUCCIONES DE INSTALACIÓN

Desembalaje

1. Retira todos los materiales de embalaje del interior del horno de microondas.
2. Limpia el interior con un paño suave y húmedo.
3. Revisa si hay daños, tales como:
   - una puerta que no está alineada correctamente,
   - daños alrededor de la puerta, o
   - abolladuras en el interior o exterior del horno de microondas.

   Si hay algún daño, no utilices el horno de microondas hasta que un técnico de servicio designado lo haya revisado y realizado las reparaciones necesarias.

NOTA: Para evitar daños al horno de microondas, no retires la tapa de entrada de microondas. Consulta la sección "Partes y características".

Requisitos de ubicación

⚠ADVERTENCIA

Riesgo de peso excesivo

Utiliza a dos personas o más para mover e instalar el horno de microondas.

Si no lo haces, puede producirse lesiones en la espalda u otras lesiones.

IMPORTANTE: El lado del panel de control es el lado pesado del horno de microondas. Maneja el horno con mucha delicadeza.

- Coloca el horno de microondas sobre una encimera, mesa o estante lo suficientemente resistente para soportar el peso del horno, así como el de los alimentos y utensilios que coloques en su interior.
- El horno de microondas debe encontrarse en un ambiente con temperatura superior a 50 °F (10 °C) para un funcionamiento adecuado.

NOTA: Algunos modelos se pueden integrar en una pared o armario utilizando uno de los molduras listadas en la sección "Asistencia o servicio".

- La placa trasera del horno de microondas debe colocarse cerca de la pared.
- Asegúrate de que las patas del horno de microondas estén en su lugar para garantizar un flujo de aire adecuado. Si las ventilaciones se bloquean, un dispositivo térmico sensible puede apagar el horno de microondas automáticamente. El horno funcionará correctamente una vez que se haya enfriado.

Requisitos eléctricos

⚠ADVERTENCIA

Riesgo de descarga eléctrica

Conecta a un tomacorriente de tres contactos con conexión a tierra.

No retires la clavija de conexión a tierra.

No utilices un adaptador.

No utilices un cable de extensión.

El incumplimiento de estas instrucciones puede causar la muerte, incendio o descarga eléctrica.

Cumplir con todas las normativas y ordenanzas vigentes.

Requerido:

- Una fuente de alimentación eléctrica de 120 V, 60 Hz, solo CA, de 15 A o 20 A, con fusible o interruptor automático.

Recomendado:

- Un fusible de retardo o un interruptor automático de retardo.
- Un circuito separado que alimente solo a este horno de microondas.

INSTRUCCIONES DE CONEXIÓN A TIERRA

- **Para todos los aparatos conectados por cable: El horno de microondas debe estar conectado a ti**erra. En caso de cortocircuito eléctrico, la conexión a tierra reduce el riesgo de descarga eléctrica al proporcionar un camino de escape para la corriente eléctrica. El horno de microondas está equipado con un cable que incluye un conductor de conexión a tierra y un enchufe con clavija de tierra. El enchufe debe conectarse a un tomacorriente instalado y conectado a tierra correctamente.

ADVERTENCIA: El uso incorrecto del enchufe de conexión a tierra puede suponer un riesgo de descarga eléctrica. Consulta a un electricista o técnico cualificado si no entiendes completamente las instrucciones de conexión a tierra, o si tienes dudas sobre si el horno de microondas está correctamente conectado a tierra.

No utilices un cable de extensión. Si el cable de alimentación es demasiado corto, pide a un electricista o técnico cualificado que instale un tomacorriente cerca del horno de microondas. Se suministra un cable de alimentación corto para reducir los riesgos de enredarse o tropezar con un cable más largo.

GUARDA ESTAS INSTRUCCIONES

PARTES Y CARACTERÍSTICAS

Este manual puede cubrir varios modelos diferentes. El modelo que hayas adquirido puede incluir algunas o todas las características que se muestran aquí. La apariencia de tu modelo en particular puede diferir ligeramente de las ilustraciones de este manual.

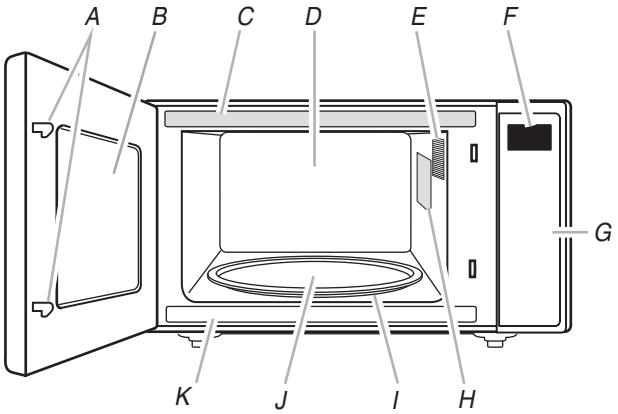

A. Sistema de cierre de la puerta
B. Ventana
C. Etiqueta de guía de cocción
D. Panel trasero
E. Luz del horno de microondas
F. Pantalla
G. Panel de control
*H. Tapa de entrada de microondas**
I. Soporte de plato giratorio extraíble
J. Plato giratorio de vidrio
K. Placa de modelo y número de serie

NOTA: Para evitar daños al horno de microondas, no retire la tapa de entrada de microondas. Consulte la sección "Partes y características".

Plato giratorio

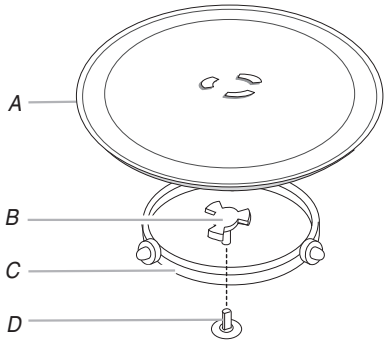

A. Plato giratorio
B. Cubo central
C. Soporte
D. Eje

El plato giratorio puede rotar en cualquier dirección para ayudar a cocinar los alimentos de forma más uniforme. Para obtener los mejores resultados de cocción, no utilices el horno de microondas si el plato giratorio no está en su lugar. Consulta la sección "Asistencia o servicio" para volver a solicitar cualquiera de las piezas.

Para instalar:

1. Coloca el soporte en la parte inferior de la cavidad del horno de microondas.
   Coloca el plato giratorio sobre el soporte.
2. Ajusta las cuñas curvas elevadas en el centro de la parte inferior del plato giratorio entre los tres radios del cubo central. Los rodillos del soporte deben encajar dentro del reborde inferior del plato giratorio.

CONTROL DEL HORNO DE MICROONDAS

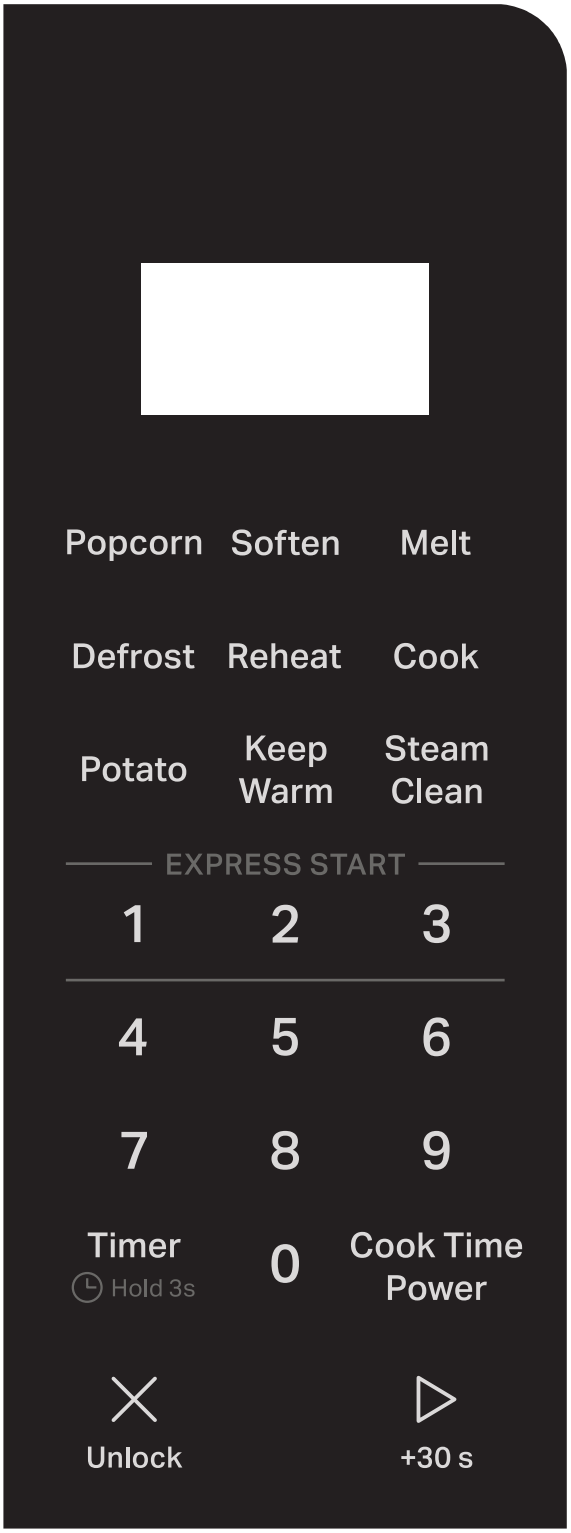

Pantalla

Cuando se suministra energía por primera vez al horno de microondas, aparecerá "12 Hr" en la pantalla. El usuario puede pulsar el botón de Temporizador para cambiar entre formato de 12 o 24 horas.
Pulse el botón +30 s para confirmar. A continuación, la pantalla mostrará "00:00".

Inicio rápido / Añadir 30 segundos

En modo de espera, pulsar +30 s inicia automáticamente el horno de microondas a potencia máxima (100%) durante 30 segundos, y cada pulsación adicional del botón añadirá 30 segundos más de tiempo de cocción.

NOTA:

- Inicio rápido de 30 seg: Pulse "+30 s" para iniciar rápidamente la cocción a potencia máxima durante 30 segundos; vuelva a pulsar si necesita añadir más tiempo en medio del ciclo o al finalizarlo.
- Cocción rápida por minutos: También puede pulsar los botones numéricos 1-3 para realizar una cocción a potencia máxima durante el número de minutos seleccionado.

DESBLOQUEAR

El botón UNLOCK borra cualquier comando incorrecto y cancela cualquier programa durante la cocción. Pulse el botón UNLOCK para detener el ciclo. No borrará la hora actual.

Reloj

El horno de microondas debe estar en modo de espera.

1. Mantén pulsado el botón Temporizador durante 3 segundos: la pantalla mostrará la hora actual, o “00:00” si no se ha configurado previamente.
2. Usa los botones numéricos (0-9) para introducir la hora deseada.
3. Pulsa +30 s o el botón Temporizador para confirmar la configuración.

Silenciar Encendido/Apagado

Esta función permite al usuario activar o desactivar todos los sonidos del aparato, incluyendo los de pulsación de botones, advertencias, alarmas e incluso la señal de finalización.
Mantén pulsado el botón Mantener caliente durante 3 segundos para activar el modo silencioso. Vuelve a mantenerlo pulsado 3 segundos para reactivar los sonidos.

Inicio rápido

Pulsa los botones numéricos 1, 2 o 3 para activar directamente el horno de microondas a potencia máxima (100%) durante 1, 2 o 3 minutos respectivamente. No es necesario pulsar el botón +30 s para confirmar.
NOTA: Esta función solo está disponible en estado de reposo. Si pulsas los botones 4, 5, 6, 7, 8, 9 o 0, el horno emitirá un sonido de advertencia indicando una entrada no válida.

Temporizador

Para configurar:

1. Pulsa el botón Temporizador.
2. Usa los botones numéricos (0-9) para introducir el tiempo deseado.
3. Pulsa el botón +30 s. Cuando el tiempo configurado finalice, se activará la señal de finalización del temporizador.
4. Cuando la cuenta regresiva se muestre en la pantalla, se emitirá una señal sonora.

NOTA:
Esta función solo se puede configurar en modo de espera.
Si está en el modo de apertura de puerta de 2 pasos e modo de espera, tiene que pulsarroondas bloqueado Unlock dos veces para detener el temporizador.

Fin de la cocción

Cuando termine la cocción, la pantalla mostrará el texto “End” (Fin) y se emitirá una señal acústica de recordatorio.

Tras finalizar la cocción, si pulsas el botón Unlock, retiras la comida y vuelves a cerrar la puerta, la interfaz mostrará la hora y cambiará al modo de apertura de puerta en un solo paso.

Instrucciones del teclado numérico

Teclado numérico	Función	Instrucciones
Temporizador	Configurar el temporizador	Para configurar el temporizador, sigue estas instrucciones: 1. Pulsa el botón TIMER (Temporizador). 2. Usa los botones numéricos (0-9) para seleccionar el valor del temporizador. 3. Pulsa el botón +30 s para confirmar. **NOTA:** El horno de microondas debe estar en modo de espera. La pantalla muestra "30:00" como valor predeterminado. El temporizador se configura en minutos, desde 00:01 hasta 60:00.
Potencia	Configurar la potencia de cocción	Para configurar la potencia de cocción, sigue estas instrucciones: 1. En modo de espera, pulsa el botón Cook Time/Power (Tiempo/Potencia de Cocción) dos veces. La pantalla mostrará "100" (potencia máxima). 2. Usa los botones numéricos para introducir el nivel de potencia deseado. 3. Pulsa el botón Cook Time/Power o +30 s para confirmar. La pantalla mostrará el tiempo predeterminado "00:00". 4. Usa los botones numéricos para establecer el tiempo deseado, desde 0:01 hasta 90:00. 5. Pulsa el botón +30 s para que el horno comience a funcionar.
Tiempo de cocción	Configurar el tiempo de cocción	Para configurar el tiempo de cocción, sigue estas instrucciones: 1. En modo de espera, pulsa el botón Cook Time/Power (Tiempo/Potencia de Cocción) una vez. Aparecerá el tiempo predeterminado "00:00". 2. Usa los botones numéricos para establecer el tiempo deseado, desde 0:01 hasta 90:00. 3. Pulsa el botón Cook Time/Power o esperar 3 segundos para confirmar. La pantalla mostrará "100" (potencia máxima). 4. Usa los botones numéricos para seleccionar el nivel de potencia deseado. 5. Pulsa el botón +30 s para que el horno comience a funcionar.
+ 30 S	Añadir 30 segundos	Este botón se puede utilizar de dos maneras: 1. Para iniciar el microondas en modo de espera: Activa una cocción de 30 segundos a potencia máxima. 2. Para aumentar el tiempo de cocción: Añade incrementos de 30 segundos. Cada pulsación agrega 30 segundos al tiempo restante.
+ 30 S	Iniciar función	Pulsa el botón para iniciar cualquier función de cocción. Si la cocción se interrumpe al abrir la puerta, pulsa el botón +30 s después de volver a cerrar la puerta para reanudar el ciclo.
DESBLOQUEAR	Función de pausa/parada del microondas	El botón UNLOCK detiene todas las funciones del horno de microondas excepto el reloj. El horno también se apagará cuando se abra la puerta Al abrir la puerta, los elementos de cocción se apagarán, pero la luz interior permanecerá encendida. Cierra la puerta y pulsa el botón +30 s para reanudar el ciclo predefinido.

Teclado numérico	Función	Instrucciones
DESBLOQUEAR	Apertura de puerta en dos pasos	Este horno de microondas incluye la función adicional de apertura de puerta en dos pasos, para evitar accesos no deseados. El botón UNLOCK se puede usar para pausar/cancelar la función durante o después del tiempo de cocción. El botón UNLOCK también se usa para la apertura de puerta en dos pasos: 1. Una vez que hayas configurado el tiempo de cocción y pulsado el botón +30s, aparecerá el icono de "Bloqueo de puerta" en la pantalla. 2. Para abrir el microondas: ■ Pulsa el botón UNLOCK. ■ Presionar el botón de la puerta. **NOTA:** Una vez que pulses el botón UNLOCK para detener/pausar cualquier función, el icono de "Bloqueo de puerta" desaparecerá durante 10 segundos y podrás presionar el botón para abrir la puerta. Pasados los 10 segundos, el icono de "Bloqueo de puerta" volverá a aparecer y deberás repetir los pasos 1 y 2 para abrir la puerta. **NOTA:** Cuando el aparato se enciende tras enchufarlo, la función de apertura en dos pasos no se activará. Si se inicia un ciclo de cocción después de cerrar la puerta, se necesitarán dos pasos para abrirla. Una vez que hayas usado los dos pasos para abrir la puerta, si la cierras y no se aplica potencia de cocción, podrás abrirla simplemente presionar el botón de la puerta. **NOTA:** Este horno de microondas incluye la función adicional de apertura de puerta en dos pasos, para evitar aperturas no deseadas. Cuando los niños no tengan acceso al aparato, existe una función de desactivación para cuando esta característica no sea necesaria. Operación para desactivar/activar la función de apertura de puerta en dos pasos (mostrada en la pantalla): Pasos para desactivar la función de apertura de puerta en dos pasos: 1. Mantén pulsado el botón UNLOCK durante 3 segundos. Aparecerá "dl: 0" en la pantalla. 2. Pulsa el botón "0". Aparecerá "dl: 1" en la pantalla. 3. Pulsa el botón +30 s para confirmar. **NOTA:** DI (Disable = Desactivar) **NOTA:** Si desenchufas el horno de microondas, recordará la última operación realizada. No será necesario volver a activar o desactivar la función de apertura de puerta en dos pasos. Pasos para activar la función de apertura de puerta en dos pasos: 1. Mantén pulsado el botón UNLOCK durante 3 segundos. Aparecerá "EA: 0" en la pantalla. 2. Pulsa el botón "0". Aparecerá "EA: 1" en la pantalla. 3. Pulsa el botón +30 s para confirmar. **NOTA:** EA (Enable = Habilitar). La función no se puede activar si la puerta no se abre dentro de los 30 minutos después de terminar la cocción. **IMPORTANTE:** Solo debes desactivar esta función cuando estés seguro de que no hay niños presentes.
0-9	Botones numéricos	El usuario puede usar los botones numéricos (0-9) para seleccionar el tiempo de cocción, la categoría de alimento, el peso del alimento y el nivel de potencia.
Temporizador	Configurar el reloj	Esta función permite configurar la hora del reloj. Para usarla: 1. Mantén pulsado el botón Temporizador durante 3 segundos. La pantalla mostrará la hora actual, o "00:00" si no se ha configurado previamente. (Modo en espera) 2. Usa los botones numéricos (0-9) para introducir la hora deseada. 3. Pulsa el botón +30s o el botón Temporizador para confirmar la configuración.
Mantener caliente	Mantener caliente	Esta función permite mantener tus platos calientes. Para usarla: 1. En modo de espera, pulsa el botón "Keep Warm" (Mantener caliente). Aparecerá el tiempo predeterminado "30:00" en la pantalla. 2. Pulsa repetidamente el botón "Keep Warm" o usa los botones numéricos (1-4) para seleccionar un tiempo de 15, 30, 45 o 60 minutos.

Teclado numérico	Función	Instrucciones
		3. Pulsa el botón +30 s. **NOTA:** El ciclo de "Mantener caliente" dura 15 minutos por defecto (máximo 30 minutos), y el tiempo máximo total es de 60 minutos. Cada ciclo es de 15 minutos.
Mantener caliente	Activar o desactivar el sonido de pitido	Esta función permite activar o desactivar el sonido de pitido: 1. Mantén pulsado el botón "Mantener caliente" durante 3 segundos para activar el modo silencioso. Aparecerá el icono "MUTE OFF" en la pantalla. 2. Mantén pulsado el botón nuevamente durante 3 segundos para reactivar el sonido.
Palomitas de maíz	Palomitas de maíz	Para usar la función predefinida de palomitas de maíz, sigue estas instrucciones: 1. En modo de espera, pulsa repetidamente el botón "Popcorn" (Palomitas) para seleccionar el tamaño de la bolsa (2.75, 3.0 o 3.5 oz). 2. Pulsa el botón +30 s.
Descongelar	Descongelar	La función Descongelar sirve para descongelar alimentos congelados. Para usarla, sigue estas instrucciones: 1. Pulsa el botón "Defrost" (Descongelar) dos veces. Aparecerá "P02" en la pantalla. 2. Pulsa repetidamente el botón "Defrost" o usa los botones numéricos (0-9) para seleccionar el modo de descongelación manual o la categoría de alimento deseada (P01...P04). 3. Pulsa el botón +30 s para confirmar. P01 - Descongelación Manual 4. Aparecerá el tiempo predeterminado "00:00" en la pantalla. 5. Usa los botones numéricos (0-9) para ajustar el tiempo de descongelación. 6. Pulsa el botón +30 s. P02-P04 - Descongelación Automática 7. La pantalla mostrará el peso predeterminado. 8. Usa los botones numéricos (0-9) para ajustar el peso deseado. 9. Pulsa el botón +30 s.
Recalentar	Recalentar	Para recalentar con las funciones predefinidas, sigue estas instrucciones: 1. En modo de espera, pulsa el botón "Reheat" (Recalentar). Aparecerá "P01" en la pantalla. 2. Pulsa repetidamente el botón "Reheat" o usa los botones numéricos (0-9) para seleccionar la categoría de alimento (P01...P04). 3. Pulsa el botón +30 s. **NOTA:** Consulta la sección de Recalentamiento en esta guía o la etiqueta de referencia en la parte frontal del horno para ver las categorías de alimentos. 4. Usa los botones numéricos (0-9) para ajustar el peso deseado y pulsa el botón START.)
Cocinar	Cocinar	En el modo Cook (Cocinar), no es necesario configurar el tiempo ni la potencia. Sigue estas instrucciones: 1. En modo de espera, pulsa el botón "Cook" (Cocinar). Aparecerá "P01" en la pantalla. 2. Usa los botones numéricos (0-9) o pulsa repetidamente el botón "Cook" para seleccionar una categoría de alimento. Consulta la sección de Menú de Cocción en esta guía o la etiqueta de referencia en la parte frontal del horno. 3. Pulsa el botón +30 s. 4. Usa los botones numéricos (0-9) para ajustar el peso deseado y pulsa el botón START.)

Teclado numérico	Función	Instrucciones
Ablandar	Ablandar	Función Ablandar La función Ablandar sirve para ablandar alimentos. Para usarla: 1. En modo de espera, pulsa el botón “Soften” (Ablandar). Aparecerá “P01” en la pantalla. 2. Pulsa repetidamente el botón “Soften” o usa los botones numéricos (0-9) para seleccionar una categoría de alimento. Consulta la sección de Ablandar en esta guía o la etiqueta en la puerta del horno. Pulsa +30 s para confirmar. 3. Usa los botones numéricos (0-9) para ajustar la cantidad. 4. Pulsa el botón +30 s.
Derretir	Derretir	Función Derretir La función Derretir sirve para derretir alimentos. Para usarla: 1. En modo de espera, pulsa el botón “Melt” (Derretir). Aparecerá “P01” en la pantalla. 2. Pulsa repetidamente el botón “Melt” o usa los botones numéricos (0-9) para seleccionar una categoría de alimento. Consulta la sección de Derretir en esta guía o la etiqueta en la puerta del horno. Pulsa +30 s para confirmar. 3. Usa los botones numéricos (0-9) para ajustar la cantidad. 4. Pulsa el botón +30 s.
Limpieza con vapor	Ciclo de limpieza automática	Ciclo de limpieza El ciclo de limpieza ayudará a limpiar la cavidad del horno de microondas: 1. Coloca 1 taza de agua (~250mL) en el centro de la cavidad. 2. Pulsa el botón “Steam Clean” (Limpieza con vapor). Aparecerá el tiempo predeterminado “11:00” en la pantalla. 3. Pulsa el botón +30 s para iniciar la función. 4. (Una vez finalizado el ciclo de calentamiento del agua (8 min), la lámpara y el ventilador de la cavidad se apagarán y se mostrará la cuenta regresiva.) **NOTA:** Sigue los Consejos y Sugerencias de la sección Limpieza con vapor.
Patata	Cocción de patatas	Cocción de patatas Para usarla: 1. En estado de reposo, pulsa el botón “Potato” (Patata) una vez. Aparecerá “P01” en la pantalla. 2. Pulsa repetidamente el botón “Potato” o usa los botones numéricos para seleccionar el menú. 3. Pulsa el botón +30 s para confirmar. 4. Usa los botones numéricos (0-9) para ajustar la cantidad. 5. Pulsa el botón +30 s.

USO DEL HORNO DE MICROONDAS

Un magnetrón en el horno de microondas produce microondas que se reflejan en el suelo, paredes y techo metálicos, pasan a través de la bandeja giratoria y los utensilios de cocina adecuados hasta llegar a la comida. Las microondas son atraídas y absorbidas por las moléculas de grasa, azúcar y agua en la comida, lo que hace que se muevan, generando fricción y calor que cocina la comida.

- Para evitar daños al horno de microondas, no te apoyes en la puerta ni dejes que los niños se columpien en ella.

  Para evitar daños al horno de microondas, no lo enciendas cuando esté vacío.
- No calientes biberones ni frascos de comida para bebés en el microondas.
- No seque ropa, flores, frutas, hierbas, madera, calabazas ni papel (incluyendo bolsas de papel marrón y periódicos) en el microondas.
- La cera de parafina no se derrite en el microondas, ya que no absorbe las microondas.
- Usa guantes de cocina o agarraderas al retirar recipientes del microondas.
- No dejes que las papas se quemen. Al final del tiempo de cocción recomendado, deben estar ligeramente firmes. Deja reposar las papas 5 minutos; terminarán de cocinarse durante el reposo.
- No cocines ni recalientes huevos enteros en su cáscara. La acumulación de vapor puede hacer que exploten, requiriendo una limpieza significativa de la cavidad. Para huevos pochados, cúbrelos y deja un tiempo de reposo.

Características de los alimentos

Al cocinar en microondas, la cantidad, tamaño y forma, temperatura inicial, composición y densidad de los alimentos influyen en el resultado de la cocción.

Cantidad de alimento

Cuanta más comida se caliente a la vez, más tiempo de cocción se necesitará. Comprueba que la comida esté hecha y añade pequeños incrementos de tiempo si es necesario.

Tamaño y forma

Las piezas más pequeñas se cocinan más rápido que las grandes, y los alimentos de forma uniforme se cocinan más homogéneamente que los de forma irregular.

Temperatura inicial

Los alimentos a temperatura ambiente se calientan más rápido que los refrigerados, y los refrigerados más rápido que los congelados.

Composición y densidad

Los alimentos ricos en grasa y azúcar alcanzan una temperatura más alta y se calientan más rápido que otros. Los alimentos pesados y densos, como la carne y las papas, requieren más tiempo de cocción que un alimento ligero y poroso del mismo tamaño, como un pastel.

Pautas de cocción

Cubrir la comida

Cubrir la comida ayuda a retener la humedad, acortar el tiempo de cocción y reducir salpicaduras. Usa la tapa que viene con los utensilios de cocina. Si no hay tapa disponible, puedes usar papel absorbente, papel de cocina o plástico de microondas aprobado. El plástico debe doblarse en una esquina para dejar un orificio que permita salir el vapor. La condensación en la puerta y las superficies de la cavidad es normal durante la cocción en microondas.

Remover y voltear

Remover y voltear la comida redistribuye el calor de forma uniforme para evitar que se queme en los bordes. Remueve desde el exterior hacia el centro. Si es posible, voltea la comida de abajo hacia arriba.

Organizar la comida

Si calientas alimentos de forma irregular o de tamaños diferentes, coloca las piezas más delgadas y pequeñas hacia el centro. Si cocinas varios alimentos del mismo tamaño y forma, colócalos en un círculo, dejando el centro vacío.

Perforar

Antes de calentar, usa un tenedor o un cuchillo pequeño para perforar alimentos que tengan piel o membrana, como papas, yemas de huevo, hígados de pollo, salchichas y salchichas de perro. Realiza varios agujeros para que salga el vapor.

Proteger con aluminio

Usa piezas planas y delgadas de papel de aluminio para proteger las partes más delgadas de alimentos irregulares, así como huesos y partes como alas de pollo, muslos y colas de pescado. Consulta la sección “Aluminio y metales”.

Tiempo de reposo

La comida continuará cocinándose por la conducción natural del calor, incluso después de que termine el ciclo de microondas. La duración del tiempo de reposo depende del volumen y la densidad de la comida.

Utensilios de cocina y vajilla

Los utensilios de cocina y la vajilla deben caber en el plato giratorio. Siempre usa guantes de cocina o protectores al manipularlos, ya que cualquier recipiente puede calentarse por transferencia de calor de la comida. No utilices utensilios de cocina ni vajilla con detalles de oro o plata. Utiliza la siguiente tabla como guía y luego prueba antes de usar.

Material	Recomendaciones
Papel de aluminio, metal	Ver sección "Papel de aluminio y metal".
Plato para dorar	La base debe tener al menos 3/16" (5 mm) de altura sobre el plato giratorio. Seguir las recomendaciones del fabricante.
Vidrio cerámico, vidrio	Aceptable para uso.
Porcelana, loza	Seguir las recomendaciones del fabricante.
Melamina	Seguir las recomendaciones del fabricante.
Papel: toallas, vajilla, servilletas	Utilizar papel no reciclado y aprobado por el fabricante para horno de microondas.
Plástico: envoltorios, bolsas, cubiertas, vajilla, recipientes	Utilizar aquellos aprobados por el fabricante para horno de microondas.
Cerámica y arcilla	Seguir las recomendaciones del fabricante.
Utensilios de horneado de silicona	Seguir las recomendaciones del fabricante.
Contenedores de paja, mimbre, madera	No utilizar en horno de microondas.
Papel de cera	Aceptable para uso.

Para probar si los utensilios de cocina o vajilla son aptos para microondas:

1. Coloca el utensilio de cocina o la vajilla en el horno de microondas junto con 1 taza (250 mL) de agua.
2. Cocina a 100% de potencia durante 1 minuto.

No utilices el utensilio de cocina o la vajilla si se calienta y el agua permanece fría.

Papel de aluminio y metal

Siempre usa guantes de cocina o protectores al retirar los recipientes del horno de microondas.
El papel de aluminio y algunos metales se pueden utilizar en el horno de microondas. Si no se usan correctamente, puede producirse chisporroteo (un destello azul de luz) y causar daños al horno de microondas.

Permitido para uso

Las rejillas y utensilios de horneado suministrados con el horno de microondas (en algunos modelos), el papel de aluminio para protección y los termómetros de carne aprobados se pueden utilizar siguiendo estas pautas:

- Para evitar daños al horno de microondas, no dejes que el papel de aluminio o el metal toquen las paredes, el techo o el suelo de la cavidad interior.
- Utiliza siempre el plato giratorio.
- Para evitar daños al horno de microondas, no permitas el contacto con otro objeto metálico durante la cocción en microondas.

No usar

No deben utilizarse en el horno de microondas utensilios de cocina y horneado de metal, de oro, plata o peltre, termómetros de carne no aprobados, brochetas, cordeles de cierre, forros de aluminio como envoltorios de sándwiches, grapas ni objetos con detalles de oro o plata o esmalte metálico.

Para uso con el elemento de parrilla

Utiliza la rejilla alta de parrilla proporcionada junto con una bandeja resistente al horno para recoger los goteos.

Menú de cocción

El horno de microondas está programado con alimentos comunes para microondas, sus cantidades, potencias de cocción y tiempos de cocción. Usa la siguiente tabla como guía para la cocción preestablecida.

Ítem	Categoría de comida	Cantidad
P01	**Verduras frescas** A temperatura ambiente.Coloca la comida en un recipiente apto para microondas.Agrega 2 cucharadas de agua a 1-2 tazas, y 4 cucharadas de agua a 3-4 tazas.Cubre el recipiente dejando un orificio para la ventilación de aire.Revuelve y deja reposar 3 minutos después de cocinar.	1-4 tazas
P02	**Verduras congeladas** A temperatura congelada. Colócalas en un recipiente apto para microondas. Agrega 2 cucharadas de agua a 1-2 tazas, y 4 cucharadas de agua a 3-4 tazas. Cubre el recipiente dejando un orificio para la ventilación de aire. Revuelve y deja reposar 3 minutos después de cocinar.	1-4 tazas
P03	**Avena** Colócalo en un recipiente apto para microondas y agrega agua según las indicaciones del paquete. Cubre con film transparente y dobla un borde aproximadamente 1/4" (6 mm) para hacer un orificio de ventilación. Coloca el recipiente en el centro del horno. Después de cocinar, revuelve con una cuchara o batidor hasta que quede uniforme.	1-4 porciones
P04	**Plato principal congelado** Retira el plato principal de su empaque y afloja la película protectora de tres lados del recipiente, dejando uno de los lados cortos aún adherido. Cubre suavemente con la película. Deja reposar 3 minutos los platos principales de 10,5 y 20 oz (297 y 567 g).	10 oz, 20 oz, (283 g, 567 g)

Patata

P01	**Patata grande** Introduce 1-4 piezas, de 8-12 oz (227-340 g) cada una. Pincha cada patata varias veces con un tenedor. Colócalas sobre una toalla de papel en el centro del plato giratorio. Deja reposar 5 minutos después de cocinar.	1-4 piezas / 1 pieza
P02	**Patata pequeña** Introduce 1-16 piezas, de 3-5 oz (85-141 g) cada una. Pincha cada patata varias veces con un tenedor. Colócalas sobre una toalla de papel en el centro del plato giratorio. Deja reposar 5 minutos después de cocinar.	1-16 piezas / 1 pieza

Palomitas de maíz

Bolsas de 2,75, 3,0 o 3,5 oz.

- No utilices bolsas de papel normales ni utensilios de vidrio.
- Solo pon a palomar un paquete de palomitas a la vez.
- Sigue las instrucciones del fabricante al usar una máquina de palomitas para microondas.
- Escucha hasta que el sonido de las palomitas se reduzca a una cada 1 o 2 segundos, luego detén el ciclo.
- No vuelvas a palomar los granos que no se abrieron.
- Para obtener los mejores resultados, usa bolsas frescas de palomitas.
- El resultado de la cocción puede variar según la marca y el contenido de grasa.

NOTA: Sigue las instrucciones proporcionadas por el fabricante de las palomitas de microondas.

Recalentar

Los tiempos y potencias de cocción están predefinidos para recalentar varios tipos de alimentos. Usa la siguiente tabla como guía.

Ítem	Categoría de comida	Cantidad
P01	**Plato de cena** Coloca la comida en el plato. Cubre con film transparente y haz un orificio para que escape el vapor. Deja reposar 2-3 minutos después de recalentar.	Grande, Pequeño
P02	**Recalentar pizza** Colócalo en un plato apto para microondas cubierto con una toalla de papel.	1-3 rebanadas, 4 oz (113 g) por rebanada
P03	**Sopa** Colócalo en un recipiente apto para microondas. Cubre con film transparente y haz un orificio para que escape el vapor. Revuelve y deja reposar 2-3 minutos después de recalentar.	1-4 tazas
P04	**Bebida** No cubras.	1-4 tazas

Ablandar

La función de ablandar se puede utilizar para ablandar tus alimentos. Los tiempos y potencias de cocción están predefinidos para varios tipos de alimentos.

Usa la siguiente tabla como guía.

Ítem	Categoría de comida	Cantidad
P01	**Mantequilla** Quita el envoltorio y colócalo en un recipiente apto para microondas.	0,5-2,0 palitos / 0,5 palito
P02	**Helado** Quita el envoltorio y colócalo en un recipiente apto para microondas.	16-64 oz/16 oz
P03	**Queso crema** Quita el envoltorio y colócalo en un recipiente apto para microondas.	3 oz, 8 oz

Derretir

La función de derretir se puede utilizar para derretir tus alimentos. Los tiempos y potencias de cocción están predefinidos para varios tipos de alimentos.

Usa la siguiente tabla como guía.

Ítem	Categoría de comida	Cantidad
P01	**Mantequilla** Quita el envoltorio y colócalo en un recipiente apto para microondas.	0,5-2,0 palitos / 0,5 palito
P02	**Chispas de chocolate** Quita el envoltorio y colócalas en un recipiente apto para microondas.	4-12 oz/4 oz (113-340 g / 113 g)

Mantener caliente

Esta función te permite mantener tus platos calientes.

1. Presiona el botón “Mantener caliente”.
2. Presiona los botones numéricos (0-9) para seleccionar el tiempo adecuado, luego presiona el botón +30 s para activar. El tiempo predeterminado es de 30 minutos, y el tiempo máximo es de 60 minutos.

Descongelación automática

- Para obtener resultados óptimos, la comida debe estar a 0 °F (-18 °C) o menos al descongelar.
- Quita el envoltorio y las tapas (de los jugos de fruta) antes de descongelar.
- Los paquetes planos se descongelan más rápido que los bloques gruesos.
- Separa las piezas de comida lo antes posible durante o al final del ciclo para una descongelación más uniforme.
- Las comidas que hayan estado fuera del congelador más de 20 minutos o las comidas congeladas listas para consumir no deben descongelarse con la función de descongelación automática; deben descongelarse manualmente.
- Usa trozos pequeños de papel de aluminio para proteger partes de la comida como las alas de pollo, las puntas de las piernas o las colas de pescado. Consulta primero la sección "Papel de aluminio y metales".
- Los tiempos y potencias de cocción están predefinidos para descongelar varios tipos de alimentos.

Ítem	Categoría de comida	Peso
P01	Descongelación manual	----------
P02	Aves de corral	0.2 lbs-4.4 lbs/0.1 lbs
P03	Carne	0.2 lbs-4.4 lbs/0.1 lbs
P04	Pescado	0.2 lbs-4.4 lbs/0.1 lbs

Usa la siguiente tabla como guía al descongelar aves de corral, carne o pescado.

TABLA DE PREPARACIÓN PARA DESCONGELACIÓN	
AVES DE CORRAL	
Pollo: entero y en trozos **Gallinas de Cornualles**	Coloca en un recipiente apto para microondas, con el pecho de pollo hacia arriba. Retira las vísceras de un pollo entero.
CARNE	
Res: molida, filetes, asado, guiso **Cordero:** guiso y chuletas **Cerdo:** chuletas, costillas, asados, salchicha	Las áreas estrechas o grasas de los cortes de forma irregular deben protegerse con papel de aluminio antes de descongelar. No descongeles menos de 1/4 lb (113 g) ni menos de dos hamburguesas de 4 oz (113 g) cada una. Coloca todas las carnes en un recipiente apto para microondas.
PESCADO	
Filetes, chuletas, enteros, mariscos	Coloca en un recipiente apto para microondas.

CUIDADO DEL HORNO DE MICROONDAS

Limpieza general

IMPORTANTE: Antes de limpiar, asegúrate de que todos los controles estén apagados y el horno de microondas esté frío. Siempre sigue las instrucciones de la etiqueta de los productos de limpieza.

Se recomienda usar jabón, agua y un paño suave o esponja, a menos que se indique lo contrario.

CÁMARA DEL HORNO DE MICROONDAS

Para evitar daños en la cámara del horno de microondas, no utilices almohadillas de limpieza con jabón, limpiadores abrasivos, almohadillas de acero, paños de limpieza granulados ni algunas toallas de papel recicladas.

Para evitar daños en los modelos de acero inoxidable, frota en la dirección del grano.

La zona donde se tocan la puerta y el marco del horno cuando está cerrado debe mantenerse limpia.

Sucia promedio

- Jabones y detergentes suaves, no abrasivos:
- Enjuaga con agua limpia y seca con un paño suave y sin pelusa.

Sucia pesada

- Jabones y detergentes suaves, no abrasivos:
- Calienta 1 taza (250 mL) de agua entre 2 y 5 minutos en el microondas. El vapor ablandará la suciedad. Enjuaga con agua limpia y seca con un paño suave y sin pelusa.

Olores

- Jugo de limón o vinagre:
- Calienta 1 taza (250 mL) de agua con 1 cucharada (15 mL) de jugo de limón o vinagre entre 2 y 5 minutos en el microondas.

Tapa de entrada del microondas

Para evitar chispas y daños al horno, la tapa de entrada del microondas (consulta la sección “Partes y características”) debe mantenerse limpia.

- Limpia con un paño húmedo.

PUERTA Y EXTERIOR DEL HORNO DE MICROONDAS

La zona donde se tocan la puerta y el marco del horno cuando está cerrado debe mantenerse limpia.

- Jabones y detergentes suaves, no abrasivos:
  Enjuaga con agua limpia y seca con un paño suave y sin pelusa.
- Limpiador de vidrio y toallas de papel o almohadilla de plástico no abrasiva:
  Aplica el limpiador de vidrio en la toalla, no directamente en la superficie.

PANEL DE CONTROL

- Esponja o paño suave y agua:
  Humedece la esponja con agua y limpia el panel. Seca con un paño suave.
- Para evitar daños en el panel de control, no utilices limpiadores químicos o abrasivos.

BANDEJA GIRATORIA

Vuelve a colocar la bandeja giratoria inmediatamente después de limpiarla. No utilices el horno de microondas sin que la bandeja esté en su lugar.

- Limpiador suave y almohadilla de limpieza
- Lavavajillas

SOLUCIÓN DE PROBLEMAS

Primero, prueba las soluciones sugeridas aquí. Si necesitas más asistencia o recomendaciones adicionales que te ayuden a evitar una llamada de servicio, consulta la página de garantía en este manual o visita www.whirlpool.ca.
Contáctanos por correo con tus preguntas o inquietudes en la siguiente dirección:

Whirlpool Home Appliances
Centro de Experiencia del Cliente
200 - 6750 Calle Century
Mississauga, Ontario L5N 0B7

Nada funciona

- **Se ha fundido un fusible doméstico o se ha activado un interruptor automático?**
  Cambia el fusible o restablece el interruptor automático. Si el problema persiste, llama a un electricista.
  El horno de microondas no funciona

El horno de microondas no funciona

- **Está funcionando correctamente el magnetrón?**
  Intenta calentar 1 taza (250 mL) de agua fría durante 2 minutos a 100% de potencia de cocción. Si el agua no se calienta, sigue los pasos en los puntos a continuación. Si el microondas sigue sin funcionar, solicita servicio. Consulta la sección "Asistencia o Servicio".
- **Está completamente cerrada la puerta?**
  Cierra firmemente la puerta.
- **Tiene un separador de embalaje (en algunos modelos) adherido al interior de la puerta?**
  Retira el separador de embalaje y luego cierra firmemente la puerta.
- **Está configurado correctamente el control electrónico del microondas?**
  Consulta la sección "Control del horno de microondas".
- **Está activado el bloqueo de controles?**
  Consulta la sección "Bloqueo de controles".
- **Aparece "DOOR" (PUERTA) en la pantalla?**
  Abre y cierra la puerta del microondas, luego presiona START (INICIO). Consulta la sección "Inicio".

El horno de microondas emite un zumbido

- Esto es normal y ocurre cuando el suministro de energía del magnetrón se activa en ciclos.

La puerta del horno de microondas se ve ondulada

- Esto es normal y no afectará el rendimiento.

La bandeja giratoria no funciona

- **Está la bandeja giratoria correctamente colocada?**
  Asegúrate de que la bandeja esté con el lado correcto hacia arriba y que esté colocada firmemente en el soporte de la bandeja. Consulta la sección "Bandeja giratoria".
- **Está funcionando correctamente el soporte de la bandeja giratoria?**
  Retira la bandeja giratoria. Retira y limpia el soporte y los rodillos de la bandeja. Vuelve a colocar la bandeja. Coloca 1 taza (250 mL) de agua en la bandeja y reinicia el microondas. Si sigue sin funcionar, solicita servicio. Consulta la sección "Asistencia o Servicio".
  Importante: No utilices el microondas si la bandeja giratoria y su soporte no funcionan correctamente.
  La bandeja giratoria cambia de dirección de rotación
  Esto es normal y depende de la rotación del motor al inicio del ciclo.

La bandeja giratoria cambia de dirección de rotación

- Esto es normal y depende de la rotación del motor al inicio del ciclo.

La pantalla muestra mensajes

- **La pantalla muestra ":"?**
  Ha habido un corte de energía o la hora del reloj se ha apagado. Consulta la sección "Pantalla" para borrar la pantalla. Consulta la sección "Reloj" para restablecer o encender el reloj.

La pantalla muestra la cuenta regresiva, pero el horno de microondas no funciona

- **Está en uso el temporizador?**
  Consulta la sección "Temporizador".

Los tiempos de cocción parecen demasiado largos

- **Está configurada correctamente la potencia de cocción?**
  Consulta la sección "Potencia de cocción por microondas".
- **Se están calentando grandes cantidades de comida?**
  Las cantidades mayores de comida necesitan tiempos de cocción más prolongados.
- **Es el voltaje de entrada menor que el especificado en "Requisitos eléctricos"?**
  Pide a un electricista calificado que revise el sistema eléctrico de tu hogar.

Interferencia con radio, TV, teléfono inalámbrico, etc.

- **Está el horno de microondas enchufado en el mismo tomacorriente?**
  Intenta conectar el dispositivo electrónico a un tomacorriente diferente.
- **Está el receptor de radio o TV cerca del horno de microondas?**
  Aleja el receptor del horno de microondas o ajusta la antena de radio o TV.
- **Están limpias la puerta del horno de microondas y las superficies de cierre?**
  Asegúrate de que estas áreas estén limpias.
- **El teléfono inalámbrico tiene una frecuencia de 2.4 GHz?**
  Algunos teléfonos inalámbricos y redes domésticas inalámbricas de 2.4 GHz pueden experimentar interferencia o ruido mientras el horno de microondas está encendido. Usa un teléfono con cable o uno de frecuencia diferente, o evita usar estos dispositivos mientras el horno está en funcionamiento.

AYUDA O SERVICIO TÉCNICO

Si necesitas servicio:
Consulta la garantía.

Si necesitas piezas de repuesto:
Si necesitas pedir piezas de repuesto, te recomendamos que utilices solo las piezas especificadas por la fábrica. Estas piezas encajarán perfectamente y funcionarán correctamente, ya que se fabrican con la misma precisión que se usa para construir cada nuevo electrodoméstico Whirlpool.

Para localizar las piezas especificadas por la fábrica en tu zona, llámanos o contacta con tu centro de servicio designado Whirlpool más cercano.

En los Estados Unidos

Llama sin costo al Centro de Experiencia del Cliente de Whirlpool:1-800-253-1301o visita nuestro sitio web en www.whirlpool.com.

Nuestros consultores brindan asistencia en los siguientes temas:

- Programación de servicio: Los técnicos de servicio designados para electrodomésticos Whirlpool están capacitados para cumplir con la garantía del producto y brindar servicio posterior a la garantía en cualquier lugar de los Estados Unidos.
- Características y especificaciones: Sobre toda nuestra línea de electrodomésticos.
- Referencias a distribuidores locales: De electrodomésticos Whirlpool.
- Información de instalación.
- Procedimientos de uso y mantenimiento.
- Venta de accesorios y piezas de repuesto.
- Asistencia especializada al cliente: (hablantes de español, personas con dificultades auditivas, con visión reducida, etc.).

Para obtener más asistencia:

Si necesitas ayuda adicional, puedes escribir a Whirlpool con tus preguntas o inquietudes a:

Centro de Experiencia del Cliente de Electrodomésticos Whirlpool 553 Calle Benson
Benton Harbor, MI 49022-2692

Por favor, incluye un número de teléfono de horario laboral en tu correspondencia.

En Canadá

Llama sin costo al Centro de Experiencia del Cliente de Whirlpool: **1-800-807-6777** o visita nuestro sitio web en **www.whirlpool.ca**

Nuestros consultores brindan asistencia en los siguientes temas:

- Programación de servicio: Los técnicos de servicio designados para electrodomésticos Whirlpool están capacitados para cumplir con la garantía del producto y brindar servicio posterior a la garantía en cualquier lugar de Canadá.
- Características y especificaciones: Sobre toda nuestra línea de electrodomésticos.
- Referencias a distribuidores locales: De electrodomésticos Whirlpool.
- Procedimientos de uso y mantenimiento.
- Venta de accesorios y piezas de repuesto.

Para obtener más asistencia:

Si necesitas ayuda adicional, puedes escribir a Whirlpool con tus preguntas o inquietudes a:

Centro de Experiencia del Cliente
Whirlpool Canada
200 - 6750 Calle Century
Mississauga, Ontario L5N 0B7

Por favor, incluye un número de teléfono de horario laboral en tu correspondencia.

Piezas de repuesto

Bandeja giratoria de vidrio
Número de pieza W11755303

Soporte y rodillos de la bandeja giratoria
Número de pieza W11835845

Centro de la bandeja giratoria
Número de pieza W11835846