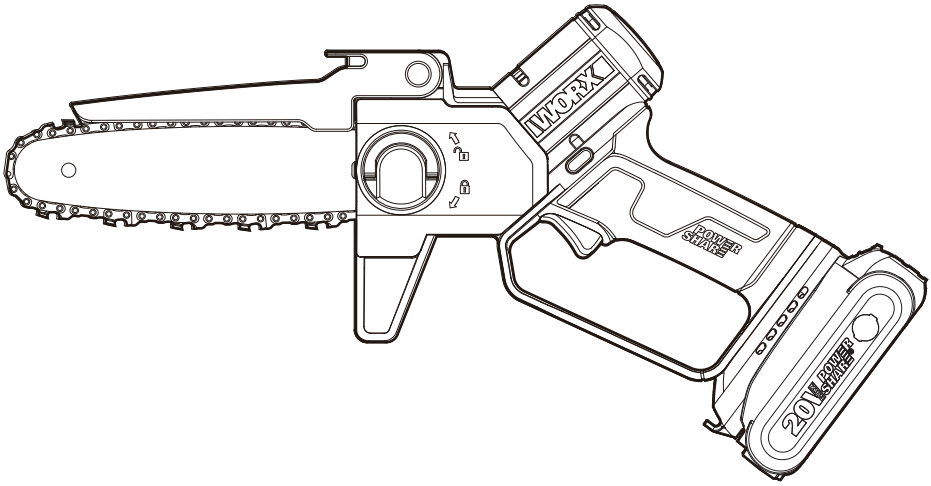

Battery powered pruning saw	**EN**	**P09**
Scie d'élagage à batterie	**F**	**P22**
Sierra de podar a batería	**ES**	**P37**

HELPLINE NUMBER
NUMÉRO DU SERVICE D'ASSISTANCE
NÚMERO DE LÍNEA DE AYUDA
1-866-354-WORX (9679)

WG327 WG327.X

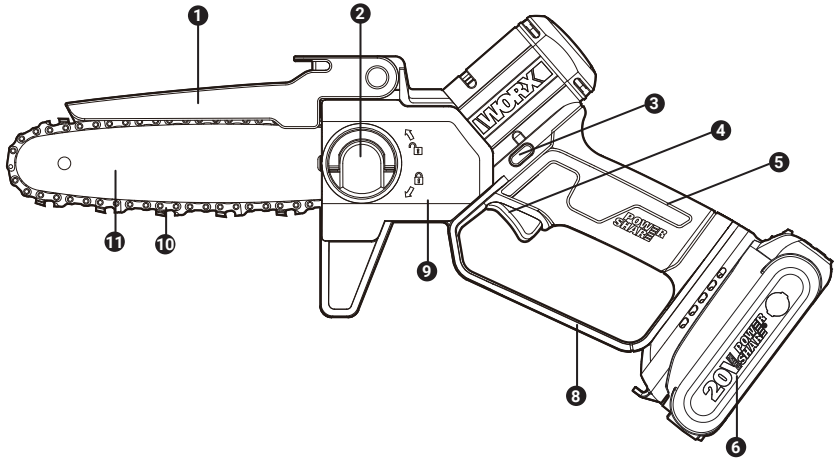

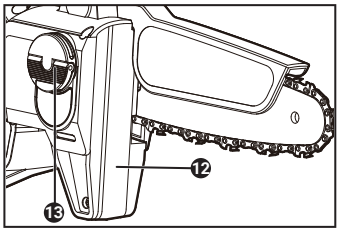

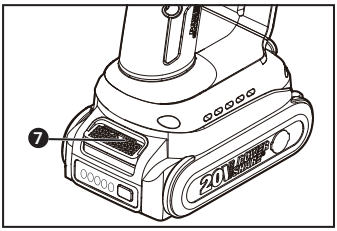

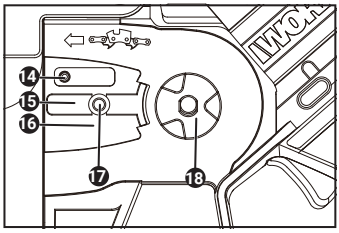

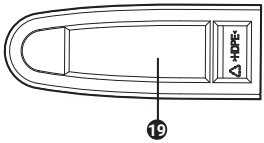

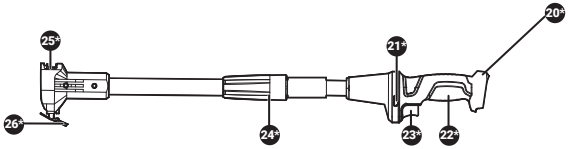

Not all the accessories illustrated or described are included in standard delivery.
Tous les accessoires illustrés ou décrits ne sont pas inclus dans une livraison standard.
Tenga en cuenta que todos los accesorios ilustrados o descritos se encuentran incluidos en una entrega estándar.

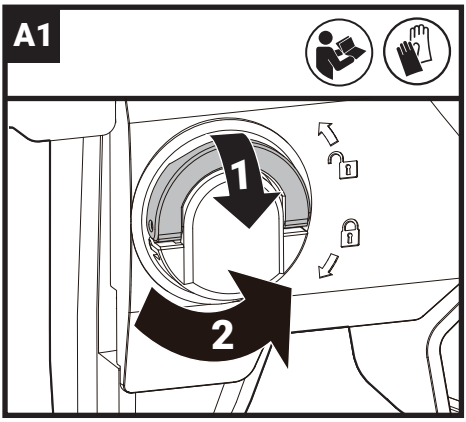
A1
1
2

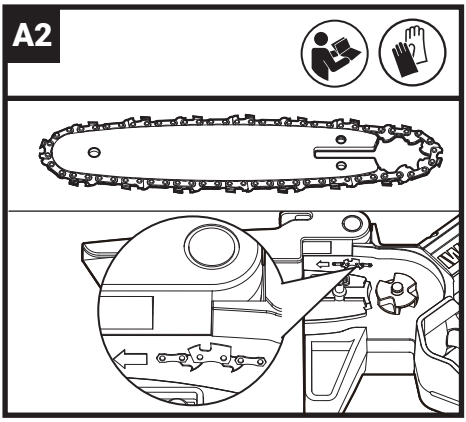
A2

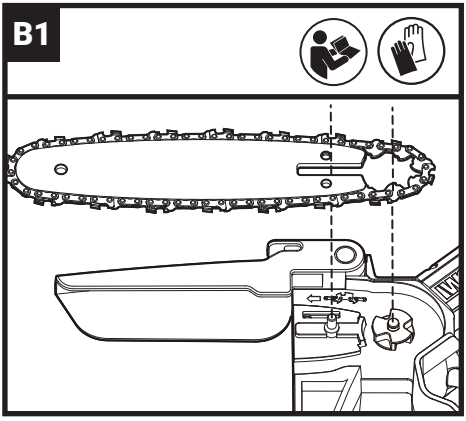
B1

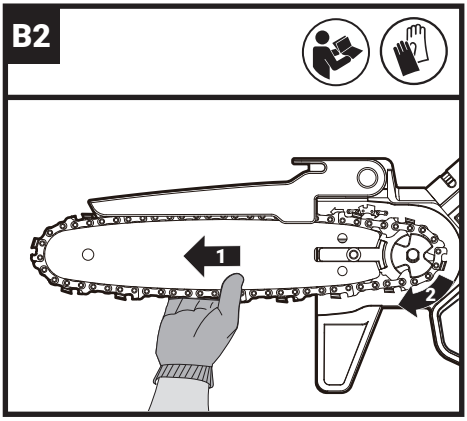
B2
1
2

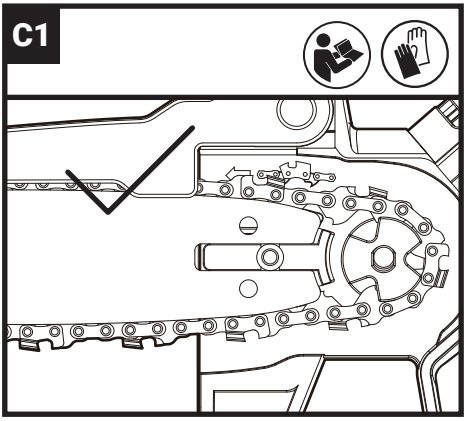
C1

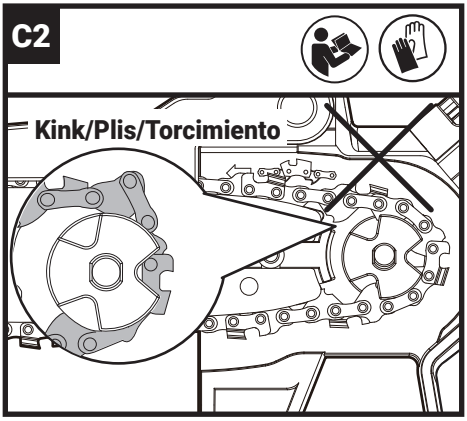
C2
Kink/Plis/Torcimiento

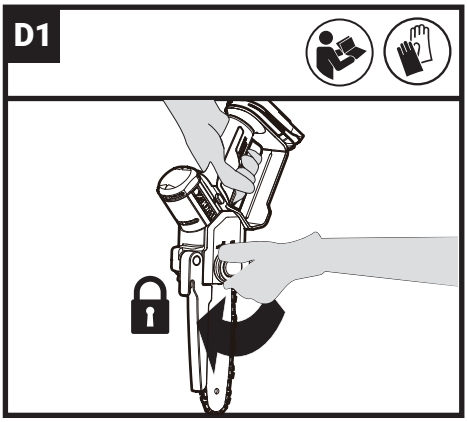
D1

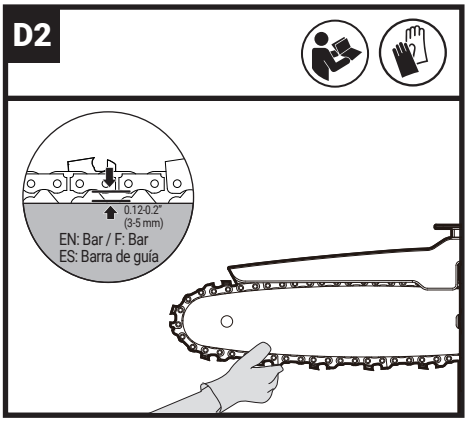
D2
0.12-0.2"
(3-5 mm)
EN: Bar / F: Bar
ES: Barra de guía

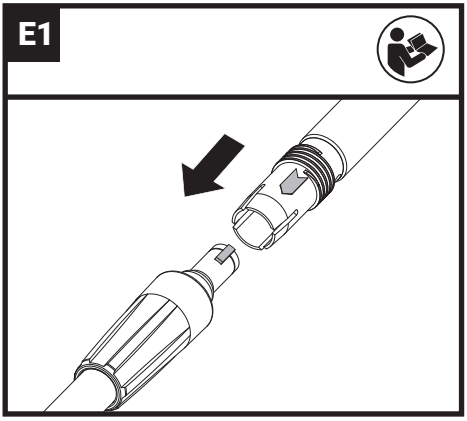
E1

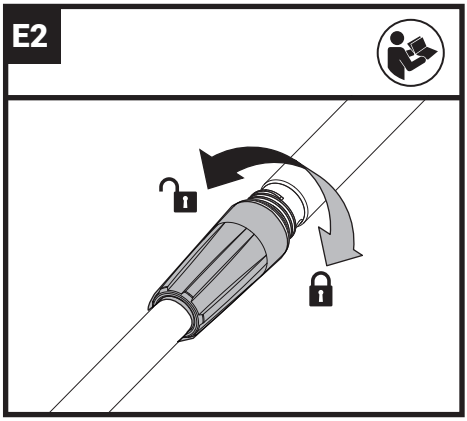
E2

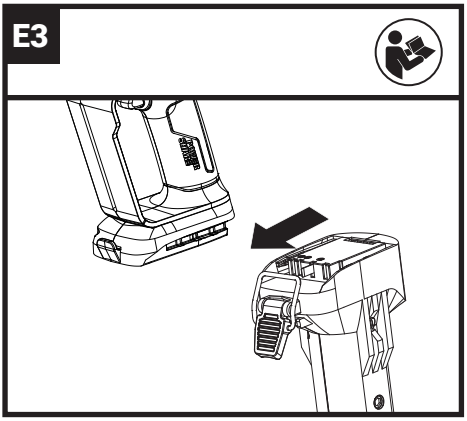
E3

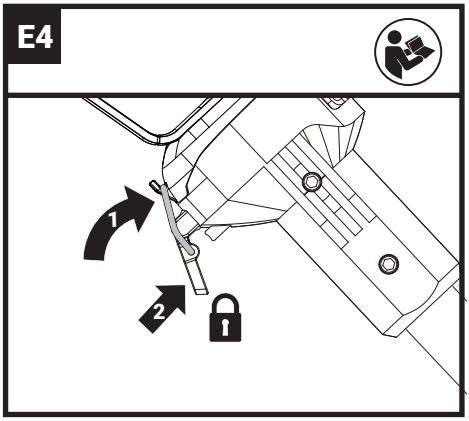
E4
1
2

E5

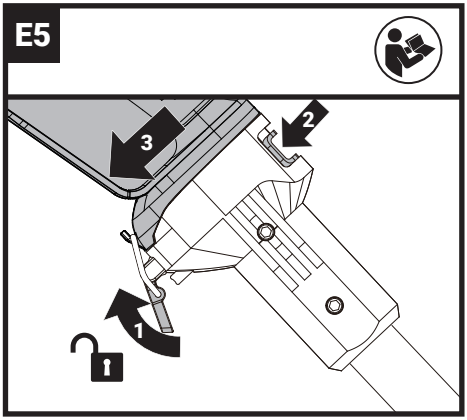

F1

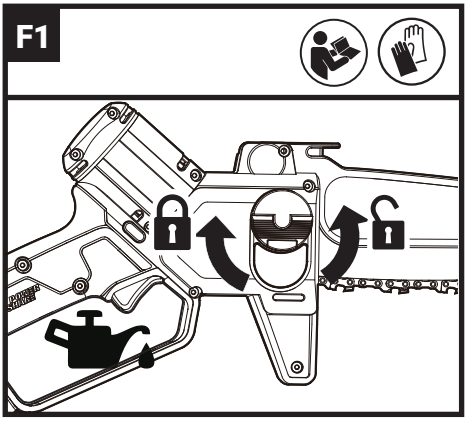

F2

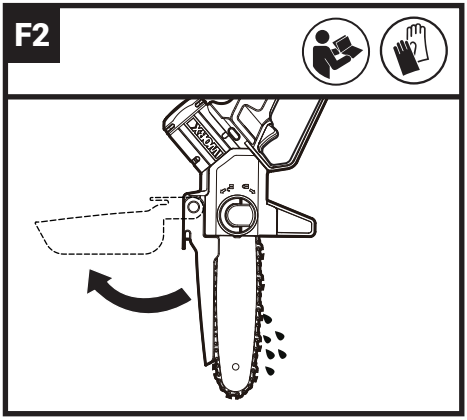

G1

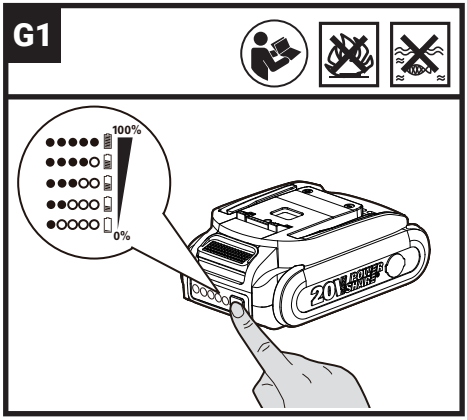

G2

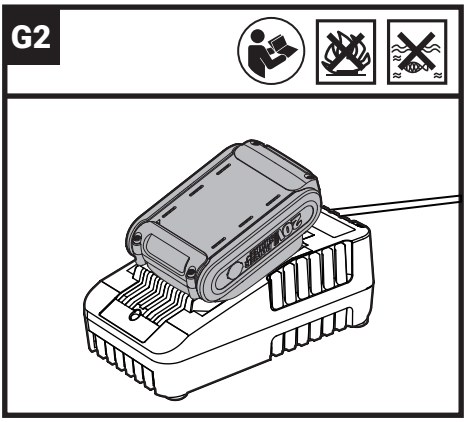

H

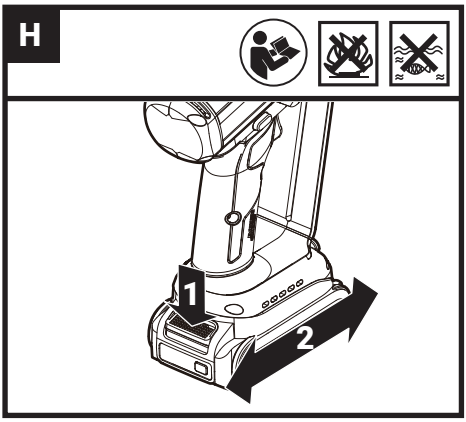

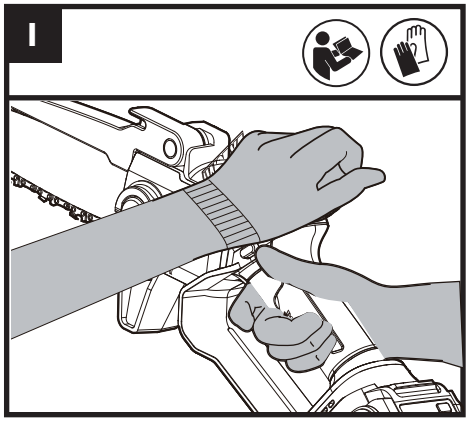
I

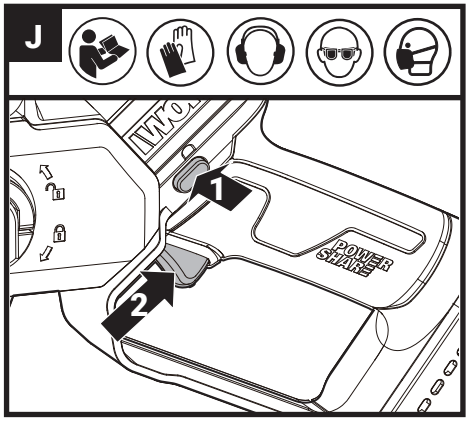
J
1
2
POWER SHARE

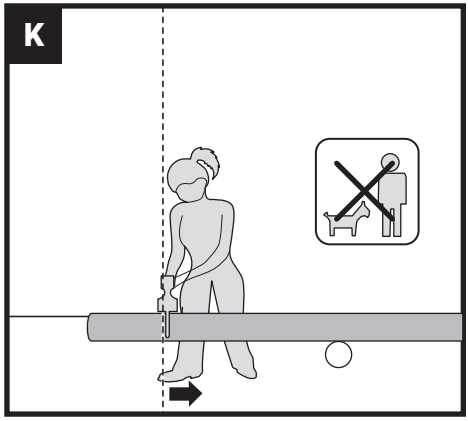
K

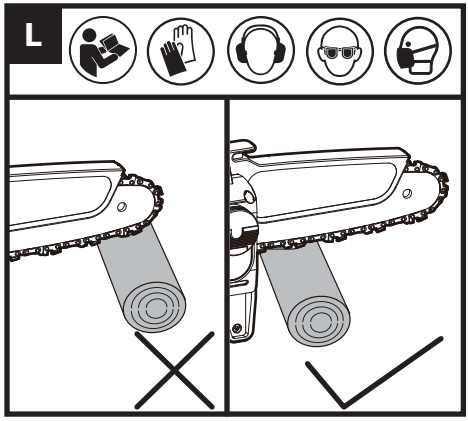
L

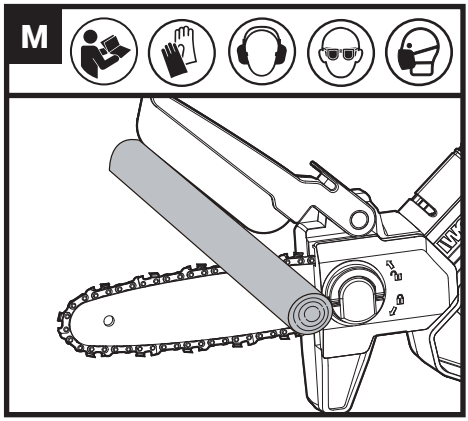
M

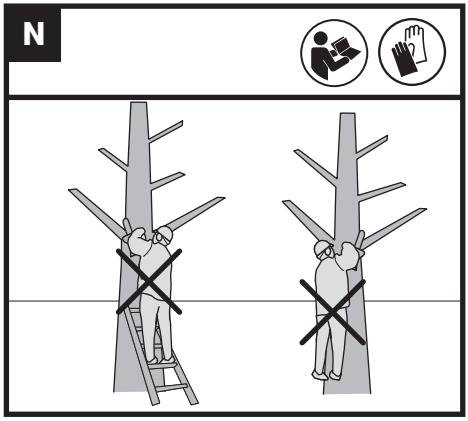
N

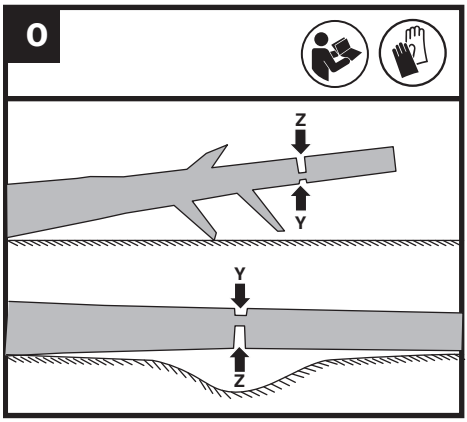
0
Z
Y
Y
Z

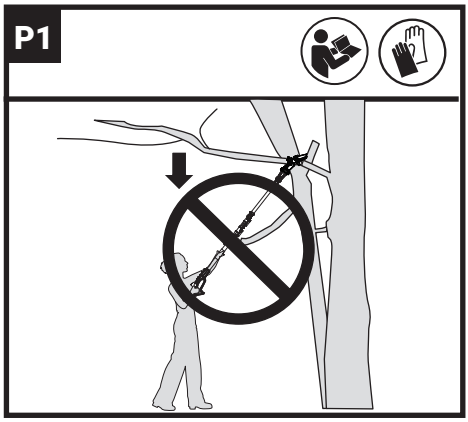
P1

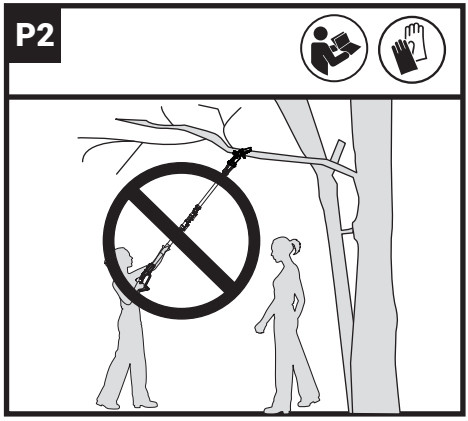
P2

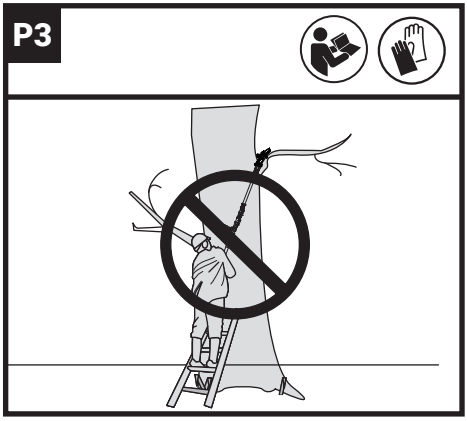
P3

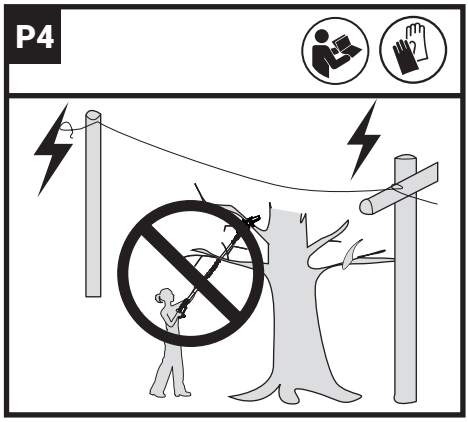
P4

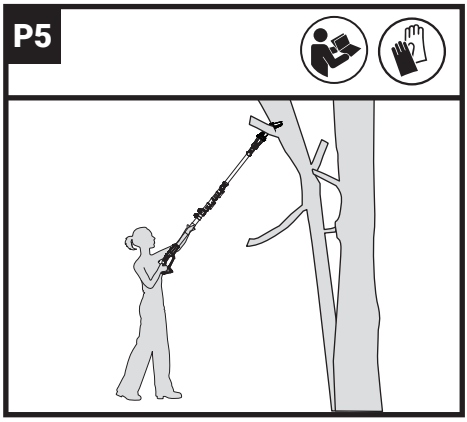
P5

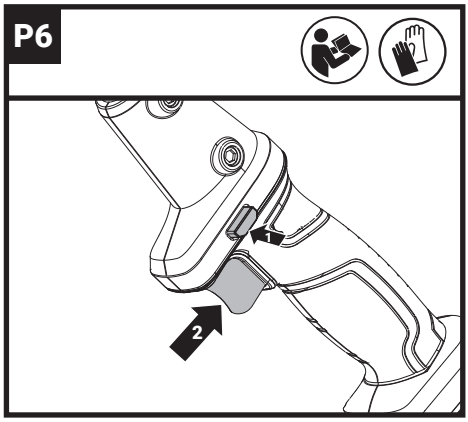
P6
2

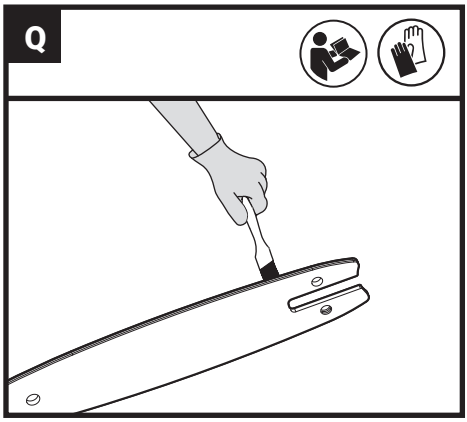
Q

TABLE OF CONTENTS

1. SAFETY INSTRUCTIONS
2. COMPONENT LIST
3. TECHNICAL DATA
4. INTENDED USE
5. ASSEMBLY
6. OPERATION
7. SAW MAINTENANCE
8. TROUBLESHOOTING TABLE

1. SAFETY INSTRUCTIONS PRODUCT SAFETY

⚠ WARNING: Some dust created by power sanding, sawing, grinding, drilling and other construction activities contains chemicals known to the state of California to cause cancer, birth defects or other reproductive harm. Some examples of these chemicals are:

- **Lead from lead-based paints;**
- **Crystalline silica from bricks and cement and other masonry products;**
- **Arsenic and chromium from chemically-treated lumber.**

Your risk from these exposures varies, depending on how often you do this type of work. To reduce your exposure to these chemical: work in a well ventilated area, and work with approved safety equipment, such as those dust masks that are specially designed to filter out microscopic particles.

⚠ WARNING: This product can expose you to chemicals including lead and Di(2-ethylhexyl) phthalate (DEHP) which are known to the State of California to cause cancer and birth defects or other reproductive harm. For more information go to www.P65Warnings.ca.gov.

GENERAL POWER TOOL SAFETY WARNINGS

⚠ WARNING Read all safety warnings, instructions, illustrations and specifications provided with this power tool. *Failure to follow all instructions listed below may result in electric shock, fire and/or serious injury.*

Save all warnings and instructions for future reference.

The term "power tool" in the warnings refers to your mains-operated (corded) power tool or battery-operated (cordless) power tool.

1) Work area safety

a) Keep work area clean and well lit. *Cluttered or dark areas invite accidents.*

b) Do not operate power tools in explosive atmospheres, such as in the presence of flammable liquids, gases or dust. *Power tools create sparks which may ignite the dust or fumes.*

c) Keep children and bystanders away while operating a power tool. *Distractions can cause you to lose control.*

2) Electrical safety

a) Power tool plugs must match the outlet. Never modify the plug in any way. Do not use any adapter plugs with earthed (grounded) power tools. *Unmodified plugs and matching outlets will reduce risk of electric shock.*

b) Avoid body contact with earthed or grounded surfaces, such as pipes, radiators, ranges and refrigerators. *There is an increased risk of electric shock if your body is earthed or grounded.*

c) Do not expose power tools to rain or wet conditions. *Water entering a power tool will increase the risk of electric shock.*

d) Do not abuse the cord. Never use the cord for carrying, pulling or unplugging the power tool. Keep cord away from heat, oil, sharp edges or moving parts. *Damaged or entangled cords increase the risk of electric shock.*

e) When operating a power tool outdoors, use an extension cord suitable for outdoor use. *Use of a cord suitable for outdoor use reduces the risk of electric shock.*

f) If operating a power tool in a damp location is unavoidable, use a residual current device (RCD) protected supply. *Use of an RCD reduces the risk of electric shock.*

3) Personal safety

a) Stay alert, watch what you are doing and use common sense when operating a power tool. Do not use a power tool while you are tired or under the influence of drugs, alcohol or medication. *A moment of inattention while operating power tools may result in serious personal injury.*

b) Use personal protective equipment. Always wear eye protection. *Protective equipment*

such as dust mask, non-skid safety shoes, hard hat, or hearing protection used for appropriate conditions will reduce personal injuries.

c) **Prevent unintentional starting. Ensure the switch is in the off-position before connecting to power source and/or battery pack, picking up or carrying the tool.** *Carrying power tools with your finger on the switch or energising power tools that have the switch on invites accidents.*

d) **Remove any adjusting key or wrench before turning the power tool on.** *A wrench or a key left attached to a rotating part of the power tool may result in personal injury.*

e) **Do not overreach. Keep proper footing and balance at all times.** *This enables better control of the power tool in unexpected situations.*

f) **Dress properly. Do not wear loose clothing or jewellery. Keep your hair and clothing away from moving parts.** *Loose clothes, jewellery or long hair can be caught in moving parts.*

g) **If devices are provided for the connection of dust extraction and collection facilities, ensure these are connected and properly used.** *Use of dust collection can reduce dust-related hazards.*

h) **Do not let familiarity gained from frequent use of tools allow you to become complacent and ignore tool safety principles.** *A careless action can cause severe injury within a fraction of a second.*

4) **Power tool use and care**

a) **Do not force the power tool. Use the correct power tool for your application.** *The correct power tool will do the job better and safer at the rate for which it was designed.*

b) **Do not use the power tool if the switch does not turn it on and off.** *Any power tool that cannot be controlled with the switch is dangerous and must be repaired.*

c) **Disconnect the plug from the power source and/or remove the battery pack, if detachable, from the power tool before making any adjustments, changing accessories, or storing power tools.** *Such preventive safety measures reduce the risk of starting the power tool accidentally.*

d) **Store idle power tools out of the reach of children and do not allow persons unfamiliar with the power tool or these instructions to operate the power tool.** *Power tools are dangerous in the hands of untrained users.*

e) **Maintain power tools and accessories. Check for misalignment or binding of moving parts, breakage of parts and any other condition that may affect the power tool's operation. If damaged, have the power tool repaired before use.** *Many accidents are caused by poorly maintained power tools.*

f) **Keep cutting tools sharp and clean.** *Properly maintained cutting tools with sharp cutting edges are less likely to bind and are easier to control.*

g) **Use the power tool, accessories and tool bits etc. in accordance with these instructions, taking into account the working conditions and the work to be performed.** *Use of the power tool for operations different from those intended could result in a hazardous situation.*

h) **Keep handles and grasping surfaces dry, clean and free from oil and grease.** *Slippery handles and grasping surfaces do not allow for safe handling and control of the tool in unexpected situations.*

5) **Battery tool use and care**

a) **Recharge only with the charger specified by the manufacturer.** *A charger that is suitable for one type of battery pack may create a risk of fire when used with another battery pack.*

b) **Use power tools only with specifically designated battery packs.** *Use of any other battery packs may create a risk of injury and fire.*

c) **When battery pack is not in use, keep it away from other metal objects, like paper clips, coins, keys, nails, screws or other small metal objects, that can make a connection from one terminal to another.** *Shorting the battery terminals together may cause burns or a fire.*

d) **Under abusive conditions, liquid may be ejected from the battery; avoid contact. If contact accidentally occurs, flush with water. If liquid contacts eyes, additionally seek medical help.** *Liquid ejected from the battery may cause irritation or burns.*

e) **Do not use a battery pack or tool that is damaged or modified.** *Damaged or modified batteries may exhibit unpredictable behaviour resulting in fire, explosion or risk of injury.*

f) **Do not expose a battery pack or tool to fire or excessive temperature.** *Exposure to fire or temperature above 265 °F (130 °C) may cause explosion.*

g) **Follow all charging instructions and do not charge the battery pack or tool outside the temperature range specified in the instructions.** *Charging improperly or at temperatures outside the specified range may damage the battery and increase the risk of fire.*

6) Service

a) Have your power tool serviced by a qualified repair person using only identical replacement parts. *This will ensure that the safety of the power tool is maintained.*

b) Never service damaged battery packs. *Service of battery packs should only be performed by the manufacturer or authorized service providers.*

1) General pruning saw safety warnings:

a) Keep all parts of the body away from the saw chain when the pruning saw is operating. Before you start the pruning saw, make sure the saw chain is not contacting anything. *A moment of inattention while operating pruning saws may cause entanglement of your clothing or body with the saw chain.*

b) Always hold the pruning saw with your right hand on the rear handle and your left hand on the front handle. *Holding the pruning saw with a reversed hand configuration increases the risk of personal injury and should never be done.*

c) Hold the pruning saw by insulated gripping surfaces only, because the saw chain may contact hidden wiring. *Saw chains contacting a "live" wire may make exposed metal parts of the pruning saw "live" and could give the operator an electric shock.*

d) Wear safety glasses protection. Further protective equipment for hearing, head, hands, legs and feet is recommended. *Adequate protective clothing will reduce personal injury by flying debris or accidental contact with the saw chain.*

e) Do not operate a pruning saw, on a ladder, from a rooftop, or any unstable support.*Operation of a pruning saw in this manner could result in serious personal injury.*

f) Always keep proper footing and operate the pruning saw only when standing on fixed, secure and level surface. *Slippery or unstable surfaces may cause a loss of balance or control of the pruning saw.*

g) When cutting a limb that is under tension , be alert for spring back. *When the tension in the wood fibres is released , the spring loaded limb may strike the operator and/or throw the pruning saw out of control.*

h) Use extreme caution when cutting brush and saplings. *The slender material may catch the saw chain and be whipped toward you or pull you off balance.*

i) Carry the pruning saw by the front handle with the pruning saw switched off and away from your body. When transporting or storing the pruning saw , always fit the guide bar cover. *Proper handling of the pruning saw will reduce the likelihood of accidental contact with the moving saw chain.*

j) Follow instructions for lubricating, chain tensioning and changing the bar and chain. *Improperly tensioned or lubricated chain may either break or increase the chance for kickback.*

k) Cut wood only. Do not use pruning saw for purposes not intended. For example: do not use pruning saw for cutting metal, plastic, masonry or non-wood building materials. *Use of the pruning saw for operations different than intended could result in a hazardous situation.*

l) This pruning saw is not intended for tree felling. *Use of the pruning saw for operations different than intended could result in serious injury to the operator or bystanders.*

m) Do not operate a pruning saw in a tree unless you have been specifically trained to do so. Operation of a pruning saw in a tree without proper training could increase the risk of serious personal injury.

n) Follow all instructions when clearing jammed material, storing or servicing the pruning saw. Make sure the switch is off and the battery pack is removed. *Unexpected actuation of the pruning saw while clearing jammed material or servicing may result in serious personal injury.*

o) Recommendation that the first-time user should, as a minimum, practise cutting logs on a saw-horse or cradle.

p) Recommendation to have sharpening and maintenance of the saw chain performed by authorised service centres.

2) Causes and operator prevention of kickback:

Kickback may occur when the nose or tip of the guide bar touches an object, or when the wood closes in and pinches the saw chain in the cut.

Tip contact in some cases may cause a sudden reverse reaction, kicking the guide bar up and back towards the operator.

Pinching the saw chain along the top of the guide bar may push the guide bar rapidly back towards the operator.

Either of these reactions may cause you to lose control of the saw which could result in serious personal injury. Do not rely exclusively upon the safety devices built into your saw. As a pruning saw user, you should take several steps to keep your cutting jobs free from accident or injury.

Kickback is the result of pruning saw misuse and/

or incorrect operating procedures or conditions and can be avoided by taking proper precautions as given below:

a) Maintain a firm grip, with thumbs and fingers encircling the pruning saw handles, with both hands on the saw and position your body and arm to allow you to resist kickback forces. *Kickback forces can be controlled by the operator, if proper precautions are taken. Do not let go of the pruning saw.*

b) Do not overreach and do not cut above shoulder height. *This helps prevent unintended tip contact and enables better control of the pruning saw in unexpected situations.*

c) Only use replacement bars and chains specified by the manufacturer. *Incorrect replacement guide bars and saw chains may cause chain breakage and/or kickback.*

d) Follow the manufacturer's sharpening and maintenance instructions for the saw chain. *Decreasing the depth gauge height can lead to increased kickback.*

FOR PRUNING SAW WITH THE EXTENDED POLE SAFETY WARNINGS

Important Safety Instructions

WARNING: Read all safety warnings and instructions. Failure to follow the warnings and instructions may result in electric shock, fire and/or serious injury.

FOR ALL PRODUCTS:

1) Avoid Dangerous Environment - Don't use products in damp or wet locations.
2) Don't Use In Rain.
3) Keep Children Away - All visitors should be kept at a distance from work area.
4) Dress Properly - Do not wear loose clothing or jewelry. They can be caught in moving parts. Use of rubber gloves and substantial footwear is recommended when working outdoors. Wear protective hair covering to contain long hair.
5) Use Safety Glasses - Always use face or dust mask if operation is dusty.
6) Use Right Product - Do not use product for any job except that for which it is intended.
7) Don't Force Product - It will do the job better and with less likelihood of a risk of injury at the rate for which it was designed.
8) Don't Overreach - Keep proper footing and balance at all times.
9) Stay Alert - Watch what you are doing. Use common sense. Do not operate product when you are tired.
10) Store Idle Products Indoors - When not in use, products should be stored indoors in dry, and high or locked-up place - out of reach of children.
11) Maintain Product With Care - Keep cutting edge sharp and clean for best performance and to reduce the risk of injury. Follow instructions for lubricating and changing accessories. Keep handles dry, clean, and free from oil and grease.
12) Check Damaged Parts - Before further use of the product, a guard or other part that is damaged should be carefully checked to determine that it will operate properly and perform its intended function. Check for alignment of moving parts, binding of moving parts, breakage of parts, mounting, and any other condition that may affect its operation. A guard or other part that is damaged should be properly repaired or replaced by an authorized service center unless indicated elsewhere in this manual.

FOR ALL BATTERY – OPERATED GARDENING PRODUCTS

1) Prevent unintentional starting. Ensure the switch is in the off-position before connecting to battery pack, picking up or carrying the product. Carrying the product with your finger on the switch or energizing product that have the switch on invites accidents.
2) Disconnect the battery pack from the product before making any adjustments, changing accessories, or storing product. Such preventive safety measures reduce the risk of starting the product accidentally.
3) Recharge only with the charger specified by the manufacturer .A charger that is suitable for one type of battery pack may create a risk of fire when used with another battery pack.
4) Use products only with specifically designated battery packs. Use of any other battery packs may create a risk of injury and fire.
5) When battery pack is not in use, keep it away from other metal objects, like paper clips, coins, keys, nails, screws or other small metal objects, that can make a connection from one terminal to another. Shorting the battery terminals together may cause burns or a fire.
6) Under abusive conditions, liquid may be ejected from the battery; avoid contact. If contact accidentally occurs, flush with water. If liquid contacts eyes, additionally seek medical help.

Liquid ejected from the battery may cause irritation or burns.

7) Do not use a battery pack or product that is damaged or modified. Damaged or modified batteries may exhibit unpredictable behavior resulting in fire, explosion or risk of injury.
8) Do not expose a battery pack or product to fire or excessive temperature. Exposure to fire or temperature above 130°C (265°F) may cause explosion.
9) Follow all charging instructions and do not charge the battery pack or product outside of the temperature range specified in the instructions. Charging improperly or at temperatures outside of the specified range may damage the battery and increase the risk of fire.
10) Have servicing performed by a qualified repair person using only identical replacement parts. This will ensure that the safety of the product is maintained.
11) Do not modify or attempt to repair the product or the battery pack (as applicable) except as indicated in the instructions for use and care.

WARNING – Do not operate near electrical power lines. The unit has not been designed to provide protection from electric shock in the event of contact with overhead electric lines, Consult local regulations for safe distances from overhead electric power lines and ensure that the operating position is safe and secure before operating the saw chain pole pruner.

a) Keep all parts of the body away from the saw chain. Make sure the switch is off when clearing jammed material. Saw chain continues to move after the switch is turned off. A moment of inattention while operating the pole pruner may result in serious personal injury.
b) Carry the pole pruner by the handle with the saw chain stopped. When transporting or storing the pole pruner, always fit the saw chain device cover. Proper handling of the pole pruner will reduce possible personal injury from the saw chain.
c) Hold the pole pruner by insulated gripping surfaces only, because the saw chain may contact hidden wiring or its own cord. A saw chain contacting a “live” wire may make exposed metal parts of the pole pruner “live” and could give the operator an electric shock.
d) Keep cable away from cutting area. During operation the cable may be hidden in shrubs and can be accidentally cut by the saw chain.
e) Do not use the pole pruner in bad weather conditions, especially when there is a risk of lightning. This decreases the risk of being struck by lightning.
f) To reduce the risk of electrocution, never use near any electrical power lines. Contact with or use near power lines may cause serious injury or electric shock resulting in death.
g) Always use two hands when operating the pole pruner. Hold the pole pruner with both hands to avoid loss of control.
h) Always use head protection when operating the pole pruner overhead. Falling debris can result in serious personal injury.

SAFETY WARNINGS FOR BATTERY PACK

a) Do not dismantle, open or shred cells or battery pack.

b) Do not expose battery pack to heat or fire. Avoid storage in direct sunlight.

c) Do not short-circuit a battery pack. Do not store battery packs haphazardly in a box or drawer where they may short-circuit each other or be short-circuited by conductive materials. When battery pack is not in use, keep it away from other metal objects, like paper clips, coins, keys, nails, screws or other small metal objects, that can make a connection from one terminal to another. Shorting the battery terminals together may cause burns or a fire.

d) Do not subject battery pack to mechanical shock.

e) In the event of battery leaking, do not allow the liquid to come into contact with the skin or eyes. If contact has been made, wash the affected area with copious amounts of water and seek medical advice.

f) Do not use any battery pack which is not designed for use with the equipment.

g) Keep battery pack out of the reach of children.

h) Always purchase the battery pack recommended by the device manufacturer for the equipment.

I) Keep battery pack clean and dry.

j) Wipe the battery pack terminals with a clean dry cloth if they become dirty.

k) Battery pack needs to be charged before use. Always use the correct charger and refer to the manufacturer’s instructions or equipment manual for proper charging instructions.

l) Do not leave battery pack on prolonged charge when not in use.

m) After extended periods of storage, it may be necessary to charge and discharge the battery pack several times to obtain maximum performance.

n) Recharge only with the charger specified by Worx. Do not use any charger other than that specifically provided for use with the equipment.

o) Retain the original product literature for future reference.

p) Use only the battery pack in the application for which it was intended.

q) Remove the battery from the equipment when not in use.

r) Dispose of properly.

s) Do not mix cells of different manufacture, capacity, size or type within a device.

t) Keep the battery away from microwaves and high pressure.

SAVE THESE INSTRUCTIONS

Instructions concerning the proper techniques for limbing and cross-cutting

1. Limbing a tree

Limbing is removing the branches from a fallen tree. When limbing leave larger lower limbs to support the log off the ground. Remove the small limbs in one cut as illustrated in Figure 1. Branches under tension should be cut from the bottom up to avoid binding the pruning saw.

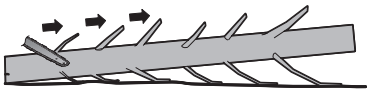

Figure 1

2. Bucking a log

Bucking is cutting a log into lengths. It is important to make sure your footing is firm and your weight is evenly distributed on both feet. When possible, the log should be raised and supported by the use of limbs, logs or chocks. Follow the simple directions for easy cutting.

When the log is supported along its entire length as illustrated in Figure 2, it is cut from the top (overbuck), avoid contacting ground as this will greatly reduce the chain sharpness.

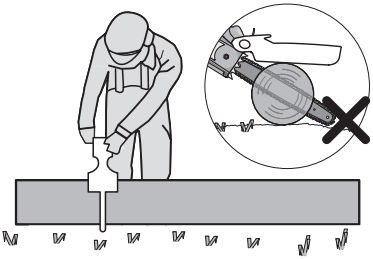

Figure 2

When the log is supported on one end, as illustrated in Figure 3, cut 1/3 the diameter from the underside (underbuck) (1). Then make the finished cut by overbucking (2) to meet the first cut.

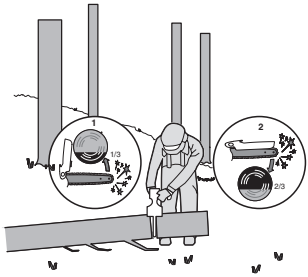

Figure 3

When the log is supported on both ends, as illustrated in Figure 4, cut 1/3 the diameter from the top (overbuck) (1). Then make the finished cut by underbucking (2) the lower 2/3 to meet the first cut.

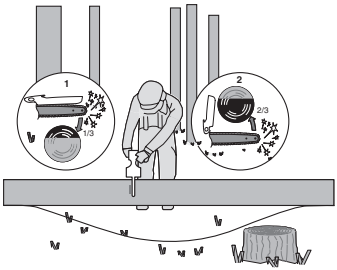

Figure 4

When bucking on a slope always stand on the uphill side of the log, as illustrated in Figure 5. When "cutting through", to maintain complete control

release the cutting pressure near the end of the cut without relaxing your grip on the pruning saw handles. Don't let the chain contact the ground. After completing the cut, wait for the saw chain to stop before you move the pruning saw. Always stop the motor before moving from tree to tree.

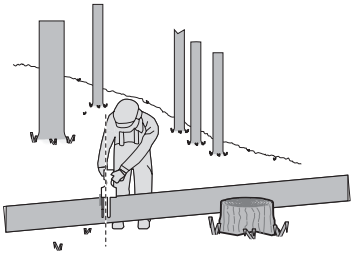

Figure 5

SYMBOLS

	To reduce the risk of injury, user must read instruction manual
	Wear ear protection
	Wear eye protection
	Wear dust mask
	Do not expose to rain
	Wear head protection
	Wear protective footwear
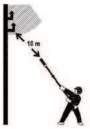	Warning of danger from overhead electric-power lines
	Do not burn
	Batteries may enter water cycle if disposed improperly, which can be hazardous for ecosystem. Do not dispose of waste batteries as unsorted municipal waste.
 Li-Ion	Li-Ion battery, battery must be recycled
	Beware of pruning saw kickback and avoid contact with bar tip
	Always use pruning saw two-handed
	Wear protective gloves
	Lock
	Unlock
	call2recycle® POSITEC Inc. has established a partnership with the RBRC Corporation to recycle any Positec batteries with the RBRC-call2recycle seal. For environmental protection, please do not discard batteries in the trash. After the batteries' life cycle is ended, then please call 1-800-822-8837 for a free service that will properly dispose of the battery.

2. COMPONENT LIST

1.	CHAIN GUARD
2.	HOUSING-COVER KNOB
3.	LOCK-OUT BUTTON

4.	ON/OFF SWITCH
5.	GRIP AREA
6.	BATTERY PACK *
7.	BATTERY PACK RELEASE BUTTON *
8.	HAND GUARD
9.	HOUSING-COVER
10.	CHAIN
11.	GUIDE BAR
12.	BASE PLATE
13.	OIL FILLER CAP
14.	OIL OUTLET
15.	BAR LOCATING TAB
16.	BAR PAD
17.	FASTENING BAR BOLT
18.	DRIVE SPROCKET
19.	BAR AND CHAIN SHEATH/SCABBARD
20.	EXTENSION POLE (WA4300) *
21.	LOCK-OUT BUTTON ON EXTENSION POLE HANDLE *
22.	EXTENSION POLE HANDLE *
23.	EXTENSION POLE ON/OFF TRIGGER *
24.	EXTENSION POLE LOCKING COLLAR*
25.	EXTENSION POLE RELEASE BUTTON *
26.	CLAMPING LEVER *

*** Not all the accessories illustrated or described are included in standard delivery.**

3. TECHNICAL DATA

Type Designation **WG327 WG327.X (3 - designation of machinery, representative of battery-operated pruning saw)**

	WG327 WG327.X***
Voltage	20 V ⎓ Max.**
Bar length	6 inch (15 cm)
Chain speed	33 ft/s (10 m/s)
Chain pitch	0.3 inch (7.6 mm)
Number of chain drive links	32
Chain gauge	0.043 inch (1.1 mm)
Adaptive chain type	WA4126
Adaptive guide bar type	WA4396
Battery type	Lithium-ion
Machine weight (chain & bar included) (bare tool)	2.47 lbs (1.12 kg)

** Voltage measured without workload. Initial battery voltage reaches maximum of 20 volts. Nominal voltage is 18 volts.
*** X may be followed by one or two characters. All models are the same except model number and trademark. The suffix in models may be number from "1" to "999" or English letter "A" to "Z" or "M1" to" M9" which means different package or the various of accessories packed in the package.

SUGGESTED BATTERIES AND CHARGERS

Category	Type	Capacity
20V Battery	WA3669	2.0 Ah
20V Charger	WA3881	2.0 A

We recommend that you purchase your accessories from the same store that sold you the tool. Refer to the accessory packaging for further details. Store personnel can assist you and offer advice.

4. INTENDED USE

• The mini pruning saw is intended for cutting only wood and branches up to a diameter corresponding to the length of the pruning saw guide bar.
• The mini pruning saw must be used at ground level or from a suitable platform that is completely stable and secure.
• The mini pruning saw is intended for outdoor use only.
• The mini pruning saw is not intended for any other use.
• Mounting of parts on the mini pruning saw is authorized only for original or manufacturer-approved spare parts (chain guides or saw chains for example) as well as for authorized chain guide / saw chain combinations as indicated in the manual.
• The user is responsible for any accident resulting

from improper use or unauthorized modification of the mini pruning saw.

5. ASSEMBLY

⚠ WARNING! Do not install the battery pack before it has been completely assembled. Always use gloves when handling the chain.

MOUNTING THE SAW CHAIN

1. Unpack all parts carefully. Remove the housing-cover by turning the housing-cover knob in a counterclockwise direction. (See Fig. A1)
2. Place the pruning saw on a solid, level surface.
3. **Use only genuine Worx chains or those recommended for guide Bar.**
4. Slide the chain in the slot around the guide bar. Ensure the chain is in correct running direction by comparing it to the chain icon on the guide bar, or referring to the chain direction symbol found on the saw body. (See Fig. A2)
5. Fit the chain onto the drive sprocket, so that the fastening bar bolt and the bar locating tab on the bar pad fit into the keyway of the opening on the guide bar. (See Fig. B1, B2)
6. Assure all parts are seated properly. Make sure the drive links are fully seated in the drive sprocket (See Fig. C1), avoiding a kink as shown in Fig. C2. If kink occurs, pick up the chain at the guide bar just ahead of the kink and then pull the kink out.
   NOTE: Chain should rotate freely and be free of kinks.
7. Fit the housing cover. The correct chain tension is reached when the chain can be raised approx. Half the drivelink depth from the guide bar in the center. This should be done by using one hand to raise the chain against the weight of the machine. Then tighten the housing cover by turning the housing-cover knob clockwise until it is tight. (See Fig. D1)
   NOTE: The chain is properly tensioned when it can be lifted off of the guide bar and the drivelink is within the rail of the guide bar. (See Fig. D2)
   NOTE: The chain will stretch while cutting and lose proper tension. When the chain becomes loose, completely unscrew the housing-cover knob or turn the knob around three full turns in a counter-clockwise direction, then re-tighten the housing-cover knob to properly reset the chain tension by repeating steps 1-7 listed above.
   NOTE: New saw chains will stretch. Check the chain tension frequently when first used and tighten when the chain becomes loose around the guide bar.

ASSEMBLING THE EXTENSION POLE

Align and insert the handle of extension pole into the shaft. Rotate the Locking Collar clockwise to lock. (See Fig. E1, E2)
NOTE: Make sure that the shaft is firmly locked in place.

ASSEMBLING THE EXTENSION POLE TO THE MACHINE (See Fig E3, E4)

Step 1: Align and insert the extension pole into the saw.
Step 2: Hang the buckle on the hook of the saw. Press the Clamping Lever to tighten the extension pole to the machine.
NOTE: Make sure the extension pole is locked into position securely before operation.

REMOVING THE EXTENSION POLE (See Fig. E5)

Loosen the clamping lever to release the buckle. Press the extension pole release button to disconnect the extension pole with the saw.
WARNING! When using this machine with the Extension Pole, make sure that the battery pack has been removed.

LUBRICATION (See Fig.F1, F2)

Important: The Pruning Saw is not filled with oil. It is essential to fill with oil before use. Never operate the Pruning Saw without chain oil or at an empty oil tank level, as this will result in extensive damage to the product.
NOTE: Chain life and cutting capacity depend on optimum lubrication. Therefore, the chain should be oiled before operation.

Filling oil tank (See Fig.F1)

⚠ WARNING: Removing the battery pack before filling the oil tank.

1. Set pruning saw on any suitable surface with oil filler cap facing upward.
2. Clean area around the oil filler cap with cloth and unscrew the cap by turning it counter-clockwise.
3. Add bar and chain oil until tank is full.
4. Avoid dirt or debris entering oil tank, refit oil filler cap and tighten by turning clockwise until hand tight.

⚠ IMPORTANT: To allow venting of the oil tank, small breather channels are provided between the oil filler cap and the strainer, to prevent leakage, and ensure machine is left in a horizontal position when not in use.
It is important to use bar and chain lubricant (not provided) that is formulated to perform over a wide temperature range with no dilution required. This can be found at the location where you purchased this saw or your local hardware store. Do not use dirty, used or otherwise contaminated oils. Damage may occur to the bar or chain.Use of non approved oil will void the warranty.

Do not swallow. If swallowed, call a physician immediately. Keep out of reach of children. Store away from heat or open flame.

Checking the Automatic Oiler

WARNING:Cutting edges on chain are sharp. Use protective gloves.

Put downward the chain saw. Lift the Chain Guard to the maximum position for lubrication after filling up the oil tank. (See Fig.F2) Proper functioning of the automatic oiler can be checked by running the Pruning Saw and pointing the tip of the guide chain bar towards a piece of cardboard or paper on the ground. If an increasing oil pattern develops on the cardboard, the automatic oiler is operating fine. If there is no oil pattern, despite a full oil reservoir, contact Worx customer service agent or Worx approved service agent.

Caution: Do not touch the ground with the chain. Ensure safety clearance of 15.8" (40 cm).

6. OPERATION

1. BEFORE USING YOUR CORDLESS TOOL

WARNING! The charger and battery pack are specially designed to work together so do not attempt to use any other devices. Never insert or allow metallic objects into your charger or battery pack connections because of an electrical failure and hazard will occur.

NOTE: Your battery pack is UNCHARGED and you must charge once before use.

The battery charger supplied is matched to the Li-ion battery installed in the machine. Do not use another battery charger.

(1). CHARGING YOUR BATTERY PACK (See Fig. G1, G2)

The Li-ion battery is protected against deep discharging. When the battery is empty, the machine is switched off by means of a protective circuit.
In a warm environment or after heavy use, the battery pack may become too hot to permit charging. Allow time for the battery to cool down before recharging.

(2). TO REMOVE OR INSTALL BATTERY PACK (See Fig. H)

Depress the battery pack release button to remove the battery pack from your tool. After recharging, insert the battery pack into the battery port. A simple push and slight pressure will be sufficient until a click is heard. Check to see if the battery is fully secured.
NOTE: When removing the battery pack, hold it firmly to avoid dropping and injury.

(3). HOLDING AND CONTROL OF THE SAW (See Fig. I)

Hold rear handle by right hand and auxiliary grasping the motor enclosure by left hand, operate the pruning saw safely.

2. SWITCHING ON AND OFF (See Fig. J)

ATTENTION: Check the battery pack before using your cordless tool. Only use the battery pack listed in the accessories section.

For switching on the tool, press the lock-out button, then fully press the on/off switch and hold in this position. The lock-out button can now be released. For switching off, release the on/off switch.

3. CUTTING

Important: Check recent replaced chain tension about every 10 minutes during operation.

(1) Installing the battery pack into the machine.
(2) Make sure section of log to be cut is not laying on the ground. This will keep the chain from touching the ground as it cuts through the log.
Touching the ground while the chain is moving is dangerous and will dull the chain.
(3) When ready to make a cut, push the lock-out button completely in with the right thumb and squeeze the trigger. This will turn saw on.
Releasing the trigger will turn the saw off. Make sure the saw is running at full speed before starting a cut.
(4) When starting a cut, slowly place moving chain against the wood. The wood should be as close to the saw body as possible. Hold saw firmly in place to avoid possible bouncing or skating (sideways movement) of saw.
(5) Guide the saw using light pressure and do not put excessive force on the saw, letting the saw do its work. The motor will overload and can burn out.
It will do the job better and safer at the rate for which it was intended.
(6) Remove the saw from a cut with the saw running at full speed. Stop the saw by releasing the on/off switch. Make sure the chain has stopped before setting the saw down.
(7) Keep practicing on scrap logs in a secure working area until you are comfortable, using a fluid motion and a steady cutting rate.

Kickback safety devices on this saw

This saw has a low-kickback chain and reduced kickback guide bar. Both items reduce the chance of kickback. However, kickback can still occur with this saw.
The following steps will reduce the risk of kickback.

- Keep all safety items in place on saw. Make sure they work properly.
- Do not overreach or cut above shoulder height.
- Keep solid footing and balance at all times.
- Stand slightly to the left side of saw. This keeps your body from being in direct line with chain.

- Do not let guide bar nose touch anything when chain is moving.
- Never try cutting through two logs at same time. Only cut one log at a time.
- Do not bury the guide bar nose or try plunge cut (boring into wood using guide bar nose).
- Watch for shifting of wood or other forces that may pinch chain.
- Use extreme caution when reentering a previous cut.
- Use only the low-kickback chain and guide bar that were supplied with this pruning saw or recommended.
- Never use a dull or loose chain. Keep chain sharp with proper tension.

How to use saw safely

1. Use the pruning saw only with secure footing.
2. Hold the pruning saw at the right-hand side of your body (See Fig. K).
3. The chain must be running at full speed before it makes contact with the wood.
4. Use the base plate to secure the saw onto the wood before starting to cut.
5. Use the base plate as a leverage point while cutting. (See Fig. L)
6. Raise the chain guard when cutting from bottom to top of material. (See Fig. M)
7. Do not operate the saw with arms fully extended, attempt to saw areas which are difficult to reach, or stand on a ladder while sawing. (See Fig. N)

NEVER USE THE PRUNING SAW ABOVE SHOULDER

CUTTING WOOD UNDER TENSION (See Fig. O)

⚠ WARNING: When cutting a limb that is under tension, use extreme caution. Be alert for wood springing back. When wood tension is released, limb could spring back and strike operator causing severe injury or death.

When sawing logs supported on both ends, start the cut from above(Y) about 1/3 of the diameter into the log (overbuck) and then finish the cut (Z) from below, in order to avoid contact of the pruning saw with the ground. When sawing logs supported on only one end, start the cut from below (Y) about 1/3 of the diameter into the log (underbuck) and finish the cut from above (Z) in order to avoid log splitting or jamming of the pruning saw.

OPERATION FOR POLE SAW

Cutting with extension pole

1. Install the battery pack into the machine.
2. Pay particular attention to the likely path of the falling branch.

WARNING: Do not stand directly below a branch being cut. Keep bystanders far away. Do not stand on a ladder or other type of unstable support while using the tool. Do not use the tool near cable, electrical power or telephone lines. Keep 10 ft (3 m) away from all power lines. (See Fig. P1-P4)

3. Use both hands to grip Pole Saw. Use only designated grip areas when operating Pole Saw (See Fig. P5). Use firm grip. Thumbs and fingers must wrap around Pole Saw handle and pole.
4. Make sure your footing is firm. Keep feet apart. Divide your weight evenly on both feet.
5. When ready to make a cut, press the Lock-out Button, then fully press the On/off Trigger (See Fig. P6). This will turn Pole Saw on. Releasing On/off Trigger will turn Pole Saw off. Make sure saw is running at full speed before starting a cut.
6. When starting a cut, place moving chain against wood. Hold Pole Saw firmly in place to avoid possible bouncing or skating (sideways movement) of saw.
7. Guide Pole Saw using light pressure. Do not force Pole Saw. The motor will overload and can burn out. It will do the job better and safer at the rate for which it was intended.
8. Remove Pole Saw from a cut with saw running at full speed. Stop Pole Saw by releasing trigger. Make sure chain has stopped before setting Pole Saw down.

7. SAW MAINTENANCE

Follow maintenance instructions in this manual. Proper cleaning of saw and chain and guide bar maintenance can reduce chances of kickback. Inspect and maintain saw after each use. This will increase the service life of your saw.

NOTE: Even with proper sharpening, risk of kickback can increase with each sharpening.

MAINTENANCE AND STORAGE OF PRUNING SAW

1. Remove the battery pack
- When not in use
- Before moving from one place to another
- Before servicing
- Before changing accessories or attachments, such as saw chain and guard

2. Inspect pruning saw before and after each use. Check saw closely if guard or other part has been damaged. Check for any damage that may affect operator safety or operation of saw. Check for alignment or binding of moving parts. Check for broken or damaged parts. Do not use pruning saw if damage affects safety or operation. Have damage repaired by authorized service center. To locate an authorized service center, visit www.worx.com.
3. Maintain pruning saw with care.
- Never expose saw to rain or direct moisture.
- Keep chain sharp, clean, and lubricated for better and safer performance.

- Follow steps outlined in this manual to sharpen chain.
- Keep handles dry, clean, and free of oil and grease.
- Keep all screws and nuts tight.

4. When servicing, use only identical replacement parts.
5. When not in use, always store pruning saw

- in a high or locked place, out of children's reach
- in a dry place
- with bar and chain sheath/scabbard in place

BAR MAINTENANCE

To maximize bar life, the following bar maintenance is recommended.

The bar rails that carry the chain should be cleaned before storing the tool or if the bar or chain appear to be dirty.

The rails should be cleaned every time the chain is removed.

TO CLEAN THE BAR RAILS.

1. Remove housing-cover, bar and chain. (See section ASSEMBLY)
2. Using a wire brush, screwdriver or similar tool, clear the residue from the inner groove of the bar. (See Fig. Q)
3. Make sure to clean oil passages thoroughly.

Conditions which require chain and guide bar maintenance:

- Saw cuts to one side or at an angle.
- Saw has to be forced through the cut.
- Inadequate supply of oil to the bar and chain.

Check the condition of the guide bar each time the chain is sharpened. A worn guide bar will damage the chain and make cutting difficult.

After each use, remove the battery pack, clean all sawdust from the guide bar and sprocket hole.

When rail top is uneven, use a flat file to restore square edges and sides.



Worn Groove Correct Groove

Replace the guide bar when the groove is worn, the guide bar is bent or cracked, or when excess heating or burring of the rails occurs. If replacement is necessary, use only the guide bar specified for your saw in the repair parts list or on the decal located on the pruning saw.

REPLACING BAR & CHAIN

Replace chain when cutters are too worn to sharpen or when chain stops. Only use replacement chain noted in this manual.

Inspect guide bar before sharpening chain. A worn or damaged guide bar is unsafe. A worn or damaged guide bar will damage chain. It will also make cutting harder.

SHARPENING SAW CHAIN

⚠ WARNING:
Remove the battery pack before servicing. Severe injury or death could occur from electrical shock or body contact with moving chain.
Cutting edges on chain are sharp. Use protective gloves when handling chain.

Keep chain sharp. Your saw will cut faster and more safely. A dull chain will cause undue sprocket, guide bar, chain, and motor wear. If you must force chain into wood and cutting creates only sawdust with few large chips, chain is dull.

FOR BATTERY TOOLS

The ambient temperature range for the use and storage of tool and battery is 0 ºC-45 ºC (32 °F - 113 °F).

The recommended ambient temperature range for the charging system during charging is 0 ºC-40 ºC (32 °F - 104 °F).

DETAILS REGARDING SAFE DISPOSAL OF USED BATTERIES

At the end of the life of the appliance, remove the battery pack safely before disposing of the appliance. Do not throw batteries away or throw them in the normal trash can. Also do not dispose of the battery with the machine. Remove the used battery pack from the appliance and dispose of it at the nearest or convenient dedicated recycling facility. If in doubt, consult your local environmental protection department. Batteries may enter water cycle if disposed improperly, which can be hazardous for ecosystem. Do not dispose of waste batteries as unsorted municipal waste.

8. TROUBLESHOOTING TABLE

The following table gives checks and actions that you can perform if your machine does not operate correctly. If these do not identify/remedy the problem, contact your service agent.

WARNING: Switch off and remove the battery pack before investigating fault.

Symptom	Possible Cause	Remedy
Pruning saw fails to operate	Out of battery.	Charge the battery pack.
Pruning saw operates intermittently	Over heating	Place the machine in a cool, ventilated place to cool it down
	Applying too much pressure while cutting.	Applying relatively less pressure while cutting
	Loose connection.	Contact service agent.
	Internal wiring defective.	
	On/Off switch defective.	
Chain/chain bar over-heats	Chain is over tensioned	Adjust chain tension
	Dull chain	Sharpen chain or replace
Pruning saw rips, vibrates, does not saw properly	Chain tension too loose	Adjust chain tension
	Dull chain	Sharpen chain or replace
	Chain worn out	Replace chain
	Chain teeth are facing in the wrong direction	Reassemble with chain in correct direction

TABLE DES MATIÈRES

1. INSTRUCTIONS DE SÉCURITÉ
2. LISTE DES ÉLÉMENTS
3. DONNÉES TECHNIQUES
4. UTILISATION PRÉVUE
5. ASSEMBLAGE
6. OPÉRATION
7. ENTRETIEN DE LA SCIE
8. TABLEAU DE DÉPANNAGE

1. INSTRUCTIONS DE SÉCURITÉ SÉCURITÉ DU PRODUIT

AVERTISSEMENT! Certaines des poussières produites en utilisant des outils électriques sont considérées par l'État de Californie comme susceptibles de provoquer le cancer, des anomalies congénitales et d'autres problèmes de reproduction. Voici des exemples de ces produits chimiques:

- **plomb issu de peinture à base de plomb;**
- **silice crystalline issue de briques et du ciment et autres produits de maçonnerie;**
- **arsenic et chrome issus de bois traité chimiquement.**

Votre risque de ces expositions varie en fonction de la fréquence à laquelle vous effectuez ce travail. Pour réduire votre exposition à ces produits chimiques: travaillez dans une zone bien ventilée; portez un équipement de sécurité approuvé, tel que des masques antipoussières spécialement conçus pour éliminer les particules microscopiques par filtrage.

AVERTISSEMENT: Ce dispositif peut vous exposer aux produits chimiques notamment le plomb et le di-phtalate (de 2-éthylhexyle) (DEHP) qui sont reconnus dans l'État de Californie comme causant des cancers et des anomalies congénitales ou d'autres anomalies de la reproduction. Pour en savoir plus, veuillez consulter le site www.P65Warnings.ca.gov.

AVERTISSEMENTS GENERAUX CONCERNANT LA SECURITE DES OUTILS ELECTRIQUES

AVERTISSEMENT! Lisez et assimilez toutes les instructions. Le non-respect des instructions ci-après peut entraîner un risque de choc électrique, d'incendie et/ou de blessures graves.

Conservez tous les avertissements et instructions pour pouvoir les consulter ultérieurement.

L'expression « outil électrique » dans tous les avertissements énumérés ci-dessous se réfère à votre outil électrique fonctionnant sur secteur (branché) ou à batterie (sans-fil).

1. AIRE DE TRAVAIL

a) Veillez à ce que l'aire de travail soit propre et bien éclairée. Le désordre et le manque de lumière favorisent les accidents.

b) N'utilisez pas d'outils électriques dans un milieu présentant un risque d'explosion, par exemple en présence de liquides, de gaz ou de poussières inflammables. Les outils électriques créent des étincelles qui pourraient enflammer les poussières ou les vapeurs.

c) Gardez à distance les curieux, les enfants et les visiteurs lorsque vous travaillez avec un outil électrique. Ils pourraient vous distraire et vous faire faire une fausse manoeuvre.

2. SÉCURITÉ ÉLECTRIQUE

a) Les fiches des outils électriques doivent correspondre aux prises murales. Ne jamais modifier la fiche de quelque façon que ce soit. Ne pas utiliser de fiches d'adaptation avec des outils électriques mis à la terre (mis à la masse). Des fiches non modifiées et des prises qui leur correspondent réduiront le risque de choc électrique.

b) Évitez tout contact corporel avec des surfaces mises à la terre (tuyauterie, radiateurs, cuisinières, réfrigérateurs, etc.). Le risque de choc électrique est plus grand si votre corps est en contact avec la terre.

c) N'exposez pas les outils électriques à la pluie ou à l'eau. La présence d'eau dans un outil électrique augmente le risque de choc électrique.

d) Ne maltraitez pas le cordon. Ne transportez jamais l'outil par son cordon et ne débranchez jamais la fiche en tirant sur le cordon. N'exposez pas le cordon à la chaleur, à des huiles, à des arrêtes vives ou à des pièces en mouvement. Un cordon endommagé augmente le risque de choc électrique.

e) Lorsque vous utilisez un outil électrique à l'extérieur, utilisez un prolongateur adapté à une utilisation en extérieur. L'utilisation d'un cordon

adapté à une utilisation extérieure réduit le risque de choc électrique.

f) **Si vous devez utiliser un outil électrique dans un endroit humide, utilisez un dispositif de courant résiduel (RCD) d'alimentation protégée. L'utilisation d'un RCD réduit le risque de choc électrique**.

3. SÉCURITÉ DES PERSONNES

a) **Restez alerte, concentrez-vous sur votre travail et faites preuve de bon sens. N'utilisez pas un outil électrique si vous êtes fatigué ou sous l'influence de drogues, d'alcool ou de médicaments.** Un instant d'inattention lors de l'utilisation d'outils électriques peut entraîner des blessures graves.

b) **Utilisez des accessoires de sécurité. Portez toujours une protection oculaire.** De l'équipement de sécurité tel que le masque antipoussière, les chaussures de sécurité antidérapantes, des casques durs ou des protections antibruit utilisés dans des conditions appropriées réduiront les blessures corporelles.

c) **Évitez les démarrages accidentels. Avant d'insérer la batterie dans l'outil, assurez-vous que son interrupteur est en position « OFF » (Arrêt) ou verrouillée.** Le fait de transporter un outil avec le doigt sur la détente/l'interrupteur ou d'insérer la batterie dans un outil dont la détente est en position « ON » (Marche) peut causer un accident.

d) **Retirer les clés de réglage avant de mettre l'outil sous tension.** Une clé restée attachée à une partie mobile de l'outil pourrait entraîner des blessures corporelles.

e) **Ne vous penchez pas trop en avant. Maintenez un bon appui et restez en équilibre en tout temps.** Une bonne stabilité vous permet de mieux réagir à une situation inattendue.

f) **Habillez-vous convenablement. Ne portez ni vêtements flottants ni bijoux. Gardez les cheveux, les vêtements et les gants éloignés des pièces en mouvement.** Les vêtements flottants, les bijoux ou les cheveux longs risquent d'être happés par des pièces en mouvement.

g) **Si un sac de récupération de la poussière est fourni avec un connecteur pour aspirateur, assurez vous qu'il est correctement relié et utilisé de façon appropriée.** L'utilisation de ce système réduit les dangers physiques et physiologiques liés à la poussière.

h) **Ne laissez pas les habitudes acquises par une utilisation fréquente d'outils relâcher notre vigilance et ignorer les principes de sécurité des outils.** Une utilisation négligente peut causer des blessures graves en une fraction de seconde.

4. UTILISATION ET ENTRETIEN DE L'OUTIL

a) **Ne forcez pas l'outil. Utilisez l'outil approprié à la tâche.** L'outil approprié fonctionne mieux et de façon plus sécuritaire. Respectez aussi la vitesse de travail qui lui est propre.

b) **N'utilisez pas un outil si l'interrupteur ne le met pas en marche ou ne peut l'arrêter.** Un outil qui ne peut être contrôlé par l'interrupteur est dangereux et doit être réparé.

c) **Débranchez la batterie de l'outil ou mettez son interrupteur en position « OFF » (Arrêt) ou « LOCKED » (Verrouillé) avant d'effectuer un réglage, de changer d'accessoire ou de ranger l'outil.** De telles mesures de sécurité préventive réduisent le risque de démarrage accidentel de l'outil.

d) **Rangez les outils hors de portée des enfants et d'autres personnes inexpérimentées.** Les outils sont dangereux dans les mains d'utilisateurs novices.

e) **Prenez soin de bien entretenir les outils. Soyez attentif à tout désalignement ou coincement des pièces en mouvement, à tout bris ou à toute autre condition préjudiciable au bon fonctionnement de l'outil. Si vous constatez qu'un outil est endommagé, faites-le réparer avant de vous en servir.** De nombreux accidents sont causés par des outils en mauvais état.

f) **Les outils de coupe doivent être toujours bien affûtés et propres.** Des outils bien entretenus, dont les arêtes sont bien tranchantes, sont moins susceptibles de se coincer et plus faciles à contrôler.

g) **Utilisez l'outil électrique, les accessoires et les forets etc., en conformité avec ces instructions et de la manière conçue pour le type particulier d'outil électrique, prend en compte les conditions de travail et le travail qui doit être accompli.** L'emploi de l'outil électrique pour des opérations différentes de celles pour lesquelles il a été conçu pourrait entraîner une situation dangereuse.

h) **Maintenez les poignées et les surfaces de prise sèches, propres et exemptes d'huile et de graisse.** Des poignées et surfaces de prise glissantes ne permettent pas une manipulation et un contrôle sécurisés de l'outil dans des situations inattendues.

5. UTILISATION DE LA BATTERIE ET ENTRETIEN

a) **Un outil à batterie avec batteries incorporées ou une batterie séparée doit être rechargé uniquement avec le chargeur indiqué pour la batterie.** Un chargeur qui peut être adéquat pour un type de batterie peut créer un risque d'incendie lorsqu'il est utilisé avec une autre batterie.

b) **Utiliser un outil à batterie uniquement avec la**

batterie désignée. L'emploi de toute autre batterie peut créer un risque d'incendie.

c) **Lorsque la batterie n'est pas utilisée, tenez-la à l'écart d'autres objets métalliques tels que trombones, pièces de monnaie, clés, clous, vis ou autres petits objets métalliques susceptibles d'établir une connexion d'une borne à une autre.** Le court-circuitage des bornes de batterie peut causer des étincelles, des brûlures, une explosion ou un incendie.

d) **Dans le cadre de conditions d'abus, du fluide peut être éjecté de la batterie, évitez tout contact. Si un contact se produisait accidentellement, rincez abondamment avec de l'eau. Si le fluide touche les yeux, cherchez en plus de la mesure précédente de l'aide médicale.** Le fluide éjecté de la batterie peut causer des irritations ou des brûlures.

e) **N'utilisez pas une batterie ou un outil endommagé ou modifié.** Les batteries endommagées ou modifiées peuvent avoir un comportement imprévisible entraînant un incendie, une explosion ou un risque de blessure.

f) **N'exposez pas une batterie ou un outil au feu ou à une température excessive.** Une exposition au feu ou à une température supérieure à 130 °C (266 °F) pourrait provoquer une explosion.

g) **Respectez toutes les instructions de chargement et ne chargez pas la batterie ou l'outil en dehors de la plage de température spécifiée dans les instructions.** Un chargement incorrect ou à des températures en dehors de la plage spécifiée peut endommager la batterie et augmenter le risque d'incendie.

6. ENTRETIEN

a) **Ayez votre outil électrique entretenu par un réparateur agréé n'utilisant que des pièces de rechange identiques.** Cela assurera que la sécurité de l'outil électrique est maintenue.

b) **Ne jamais tenter de réparer des batteries endommagées.** L'entretien et la réparation des batteries doit uniquement être effectué par le fabricant ou par des centres de services agréés.

1) Consignes de sécurité pour la scie à chaîne

a) **Tenez la scie à chaîne bien éloignée des parties de votre corps lorsque celle-ci est en marche. Avant de mettre en marche la scie à chaîne, veillez à ce qu'elle ne soit en contact avec aucun objet.** Vos vêtements peuvent s'accrocher à la scie à chaîne ou alors votre corps peut s'y coller pendant un moment d'inattention lors du fonctionnement du matériel.

b) **Toujours tenir la poignée arrière de la scie à chaîne avec votre main droite et la poignée avant avec votre main gauche.** Évitez d'inverser la position des mains, car ceci pourrait augmenter le risque de blessure et ne doit jamais être fait.

c) **Tenez l'outil électrique par ses surfaces de prise isolées uniquement, car la chaîne de la scie peut entrer en contact avec un câblage dissimulé ou son propre câble.** Les chaînes de la scie qui entrent en contact avec un câble conducteur peuvent rendre conducteurs les pièces en métal de l'outil électrique et causer ainsi un choc électrique à l'opérateur.

d) **Portez des lunettes de sécurité et des protège-oreilles. Des équipements de protection supplémentaires pour la tête, les mains, les jambes et les pieds sont recommandés.** Portez des vêtements de protection adaptés afin de réduire les risques de blessure par des débris volants ou d'éviter un contact accidentel avec la chaîne de scie.

e) **Ne pas utiliser la scie d'élagage, sur une échelle, d'un toit, ou tout support instable.** Faire fonctionner une scie à chaîne tout en haut d'un arbre peut entraîner des blessures.

f) **Gardez toujours une bonne assise et ne faites fonctionner la scie à chaîne que lorsque vous êtes debout sur une surface fixe, sécurisée et plane.** Les surfaces glissantes ou instables telles que les échelles peuvent entraîner une perte d'équilibre ou de contrôle de la scie à chaîne.

g) **Lors de la coupe d'une branche sous tension, faites attention au retour de celle-ci.** Lorsque la tension des fibres de bois est relâchée, la branche semblable à un ressort peut frapper l'opérateur et/ou rendre la scie à chaîne incontrôlable

h) **Soyez extrêmement prudent lors de la coupe de la broussaille et des jeunes arbres.** Le matériau fin peut être pris dans la chaîne et vous frapper ou vous faire perdre l'équilibre.

i) **Portez la scie à chaîne par la poignée avant lorsqu'elle est en arrêt, et éloignez-la de votre corps. Lors du transport ou du stockage de la scie à chaîne, toujours rabattre le protecteur de guide-chaîne.** Une manipulation appropriée de la scie à chaîne permettra de réduire la probabilité de contact accidentel avec la chaîne en mouvement.

j) **Respectez les instructions relatives à la lubrification, à la tension de la chaîne et au remplacement des accessoires.** Une chaîne ayant une tension inappropriée ou mal lubrifiée peut soit casser ou augmenter le risque de recul.

k) Uniquement destinée à la coupe de bois. Évitez d'utiliser une scie à chaîne à d'autres fins que celles prévues. Par exemple : évitez d'utiliser une scie à chaîne pour couper des matières plastiques, du matériau de maçonnerie ou des matériaux de construction autre que le bois. L'utilisation de la scie à chaîne à d'autres fins que celle prévue pourrait entraîner une situation dangereuse.

l) Cette scie d'élagage n'est pas destinée à l'abattage des arbres. L'utilisation de la scie d'élagage pour des opérations différentes de celles prévues pourrait causer des blessures graves à l'opérateur ou aux personnes autour.

m) N'utilisez pas une tronçonneuse d'élagage sur un arbre à moins d'avoir été spécialement formé pour le faire. L'utilisation d'une tronçonneuse d'élagage sur un arbre sans formation appropriée pourrait augmenter le risque de blessures graves.

n) Suivez toutes les instructions pour nettoyer les matériaux coincés, ranger ou entretenir la scie d'élagage. Assurez-vous que la machine est désactivée et que la batterie est retirée. Le démarrage inattendu de la scie d'élagage pendant le nettoyage du matériau coincé ou l'entretien peut entraîner des blessures graves.

o) En cas de première utilisation, il est recommandé d'apprendre à utiliser la scie pour couper des bûches sur un chevalet ou un support de sciage.

p) Il est recommandé de confier l'affûtage et l'entretien de la chaîne de scie à des ateliers d'entretien agréés.

2) Causes et prévention du recul de l'opérateur :

Un recul peut se produire lorsque le nez ou le bout de la guide-chaîne touche un objet ou lorsque le bois se resserre et pince la chaîne de la tronçonneuse dans la coupe.

Dans certains cas, un contact du bout peut provoquer une réaction inverse extrêmement rapide, propulsant la guide-chaîne vers le haut et vers l'arrière en direction de l'opérateur. Un pincement de la chaîne de la tronçonneuse le long de la partie supérieure de la guidechaîne peut repousser rapidement la guide-chaîne vers l'opérateur. Ces réactions peuvent toutes deux provoquer une perte de contrôle de la tronçonneuse pouvant entraîner des blessures graves pour l'utilisateur.

Ne pas compter exclusivement sur les dispositifs de sécurité de la scie. En tant qu'utilisateur d'une scie à chaîne, vous devez prendre des mesures nécessaires pour effectuer vos travaux de coupe sans accident ou blessure.

Le recul est le résultat d'une mauvaise utilisation de l'outil et/ou du non-respect des procédures ou conditions d'utilisation, il peut être évité en respectant les précautions indiquées ci-dessous :

a) Tenez fermement l'équipement, les pouces et les doigts refermés sur les deux poignées ; vous devez tenir la scie à chaîne avec vos deux mains et votre corps et vos bras doivent être placés dans une position qui vous permet de résister aux forces de recul. Les forces de recul peuvent être contrôlées par l'opérateur, si les précautions nécessaires sont prises. Évitez de lâcher la scie à chaîne.

b) Évitez de trop vous pencher en avant et de couper à une hauteur au-dessus du niveau des épaules. Cela permet d'éviter tout contact involontaire avec l'embout et permet un meilleur contrôle de la scie à chaîne en cas de situation inopinée.

c) Utilisez uniquement des barres et chaînes de rechange spécifiées par le fabricant. Les barres et chaînes de rechange inadaptées peuvent provoquer une cassure et/ou recul de la chaîne.

d) Respectez les instructions relatives à l'affûtage et à l'entretien de la chaîne de la scie fournies par le fabricant. Diminuer la hauteur du limiteur de profondeur peut entraîner une augmentation de recul.

POUR UNE SCIE À CHAÎNE AVEC PERCHE D'EXTENSION

CONSIGNES DE SÉCURITÉ

⚠ AVERTISSEMENT! Lisez et assimilez toutes les instructions. Le non-respect des instructions ci-après peut entraîner un risque de choc électrique, d'incendie et/ou de blessures graves.

POUR TOUS LES APPAREILS

1) Évitez les environnements dangereux. N'utilisez pas les appareils dans des environnements très humides ou mouillés.
2) N'utilisez pas sous la pluie.
3) Tenez les enfants éloignés. Tous les visiteurs devraient se tenir éloignés de l'aire de travail.
4) Habillez-vous convenablement. Ne portez pas des vêtements lâches ou des bijoux. Ils peuvent se prendre dans les pièces en mouvement. L'utilisation de gants de caoutchouc et chaussures épaisses est recommandée lors de travaux extérieurs. Portez une protection pour

cheveux afin de contenir les cheveux longs.

5) Utilisez des lunettes de sécurité Toujours porter un masque pour le visage ou pour la poussière si l'opération est poussiéreuse.
6) Utilisez le bon appareil. N'utilisez pas l'appareil pour tout autre travail que pour celui auquel il est destiné.
7) Ne forcez pas l'appareil. Il fera un meilleur travail et sera moins dangereux en travaillant à la charge pour laquelle il est conçu.
8) N'essayez pas d'utiliser l'appareil hors de votre portée normale. Gardez votre équilibre et les pieds bien ancrés au sol.
9) Restez alerte. Faites attention à ce que vous faites. Utilisez votre bon sens. N'utilisez pas l'appareil lorsque vous êtes fatigué.
10) Entreposez à l'intérieur les appareils qui ne sont pas utilisés fréquemment. Lorsqu'inutilisés, les appareils devraient êtres entreposés à l'intérieur dans un endroit sec, élevé et gardé sous clef, hors de la portée des enfants.
11) Entretenez les appareils avec soin. Gardez les arêtes de coupe aiguisées et propres pour une meilleure performance et risque réduit de blessure. Suivez les instructions pour lubrifier et changer les accessoires. Inspectez le cordon d'alimentation électrique de l'appareil périodiquement, et si endommagé, faites le réparer par un dépôt de service autorisé. Inspectez les cordons prolongateurs périodiquement et remplacez si endommagés. Gardez les poignées sèches, propres, et libres d'huile et de graisse.
12) Vérifier les pièces endommagées. Avant d'employer l'appareil, une garde ou autre pièce endommagée devrait être soigneusement vérifiée afin de déterminer qu'elle fonctionnera correctement et exécutera la fonction pour laquelle elle a été conçue. Vérifier l'alignement des parties mobiles, leur pincement, la brisure de pièces, montage, et toute autre condition qui peut affecter son opération. Une garde ou autre pièce endommagée devrait être correctement réparée ou remplacée par un centre de service autorisé à moins d'avis contraire ailleurs dans ce manuel.

CONSIGNES DE SECURITE POUR TOUS LES APPAREILS DE JARDINAGE FONCTIONNANT AVEC UNE BATTERIE

1. Pour éviter le démarrage non intentionnel, s'assurer que le bouton de démarrage est en position d'arrêt avant de brancher l'appareil au chargeur ou de le prendre ou de le transporter. Un accident pourrait arriver si vous vous promenez avec l'appareil avec le doigt sur l'interrupteur ou sur le dispositif de charge dont l'interrupteur est en position de charge.
2. Débranchez le bloc de batterie de l'appareil avant de faire des réglages, de remplacer des accessoires ou de ranger l'appareil. De telles mesures de sécurité réduisent les risques de démarrer l'appareil accidentellement.
3. Rechargez le bloc batterie uniquement avec le chargeur spécifié par Worx. Un chargeur adapté à un type de batterie peut entraîner un risque d'incendie lorsqu'il est utilisé avec une autre batterie.
4. Utilisez les appareils uniquement avec les batteries spécifiquement indiquées. L'utilisation de toute autre batterie pourrait créer un risque de lésions et d'incendie.
5. Lorsque la batterie n'est pas utilisée, tenez la à l'écart d'autres objets métalliques, tels que les trombones, les pièces de monnaie, les clefs, les clous, les vis ou d'autres petits objets métalliques, qui peuvent établir la connexion d'une borne à l'autre. Court-circuiter les bornes de la batterie peut provoquer des brûlures ou un incendie.
6. Dans des conditions d'utilisation abusive, du liquide pourrait s'éjecter de la batterie; évitez tout contact. Si vous entrez accidentellement en contact avec le liquide, passez la partie du corps touchée sous le robinet. Si vos yeux entrent en contact avec le liquide, vous devez consulter immédiatement un médecin. Le liquide expulsé de la batterie peut causer des irritations ou des brûlures.
7. Ne pas utiliser une batterie ou un appareil qui est endommagé ou modifié. Les batteries endommagées ou modifiées peuvent présenter des comportements imprévisibles entraînant un incendie, une explosion ou le risque de blessures.
8. Ne pas exposer une batterie ou un appareil au feu ou à une température excessive. L'exposition au feu ou à une température au-dessus de 130 °C (265 °F) pourrait causer une explosion.
9. Respecter toutes les consignes de charge et ne pas charger la batterie ou l'appareil en dehors de la plage de température indiquée dans les consignes. Mal charger ou à des températures en dehors de la plage indiquée peut endommager la batterie et accroître le risque d'incendie.
10. Faites faire le service par un technicien de réparation compétent qui ne doit utiliser que des pièces de rechange identiques. Ceci maintiendra la sécurité du produit.
11. Ne pas modifier ou essayer de réparer l'appareil ou la batterie (selon le cas) sauf comme indiqué

dans les consignes d'utilisation et d'entretien.

AVERTISSEMENT - Ne pas utiliser à proximité de lignes électriques. L'appareil n'a pas été conçu pour fournir une protection contre les chocs électriques en cas de contact avec des lignes électriques aériennes. Veuillez consulter les règlements locaux pour connaitre les distances de sécurité à respecter par rapport aux lignes électriques aériennes et veiller à ce que la position de fonctionnement soit sûre et sécurisé avant d'utiliser la tronçonneuse élagueuse.

a) Assurez-vous de maintenir toutes les parties du corps loin de la chaîne de la scie. Veillez à ce que le commutateur soit en position éteinte lorsque vous enlevez des objets coincés. La chaîne de la scie continue à se déplacer après avoir été mise hors tension. Un simple moment d'inattention pendant l'utilisation de la tronçonneuse élagueuse peut entraîner des blessures graves.

b) Portez la tronçonneuse élagueuse par la poignée avec la tronçonneuse arrêtée. Lors du transport ou du stockage la tronçonneuse élagueuse, Assurez-vous de toujours mettre le couvercle de la chaîne de scie sur l'appareil. Une manipulation correcte de la tronçonneuse élagueuse permettra de réduire les risques de blessures.

c) Tenez la tronçonneuse élagueuse uniquement par les surfaces isolées. La chaine de la tronçonneuse élagueuse pourrait entrer en contact avec des fils cachés ou avec son propre cordon d'alimentation. Une chaîne de scie en contact avec un fil « sous tension » peut engendrer que des parties métalliques exposées de la tronçonneuse élagueuse puissent elles aussi être « sous tension », et de ce fait représenter un risque de choc électrique.

d) Maintenez le câble d'alimentation loin de la zone de coupe. En fonctionnement, le câble d'alimentation peut être caché dans les arbustes; et pourrait être accidentellement coupé par la tronçonneuse.

e) Veillez à ne pas utiliser la tronçonneuse élagueuse dans de mauvaises conditions météorologiques, surtout lorsqu'il il y a un risque de foudre. Cela diminue le risque de pouvoir être frappé par la foudre.

f) Pour réduire les risques d'électrocution, veillez à ne jamais utiliser l'appareil à proximité de lignes électriques. Le contact avec, ou l'utilisation près de lignes électriques peut causer des blessures graves ou des chocs électrique pouvant entraîner la mort.

g) Assurez-vous de toujours utiliser vos deux mains pour tenir et utiliser la tronçonneuse élagueuse. Le fait de tenir la tronçonneuse élagueuse avec vos deux mains permet de prévenir une éventuelle perte de contrôle.

h) Veillez à toujours utiliser un casque de protection lorsque vous utilisez la tronçonneuse élagueuse au dessus de votre de la tête. La chute des débris pourrait entraîner des blessures graves.

CONSIGNES GÉNÉRALES DE SÉCURITÉ CONCERNANT LA BATTERIE

a) Ne pas démonter, ouvrir ou déchiqueter le bloc batterie.

b) Ne pas exposer le bloc batterie à la chaleur ou au feu. Evitez de ranger la batterie dans un endroit exposé à la lumière directe du soleil.

c) Ne pas court-circuiter une batterie. Ne stockez pas les blocs batterie en vrac dans une boîte ou un tiroir où ils peuvent se court-circuiter ou être court-circuités par d'autres objets métalliques. Lorsque le bloc batterie n'est pas utilisé, conservez-le loin d'autres objets métalliques, tels que des trombones, des pièces de monnaie, des clés, des clous, des vis ou d'autres objets métalliques de petite taille, qui pourraient établir une connexion d'un terminal à l'autre. Le fait de créer un court-circuit entre les bornes de la batterie peut causer des brûlures ou des incendies.

d) Ne pas soumettre la batterie à des chocs mécaniques.

e) En cas de fuite de la batterie, ne pas laisser le liquide entrer en contact avec la peau ou les yeux. Si un contact a été effectué, laver la zone touchée avec beaucoup d'eau et consulter un médecin.

f) Ne pas utiliser de batterie qui n'a pas été conçue pour être utilisée avec cet appareil.

g) Maintenez la batterie hors de portée des enfants.

h) Achetez toujours une batterie recommandée par le fabricant de l'appareil.

i) Conservez le bloc batterie propre et sec.

j) Essuyez les bornes de la batterie avec un chiffon propre et sec si elles deviennent sales.

k) La batterie doit être chargée avant son

utilisation. Utilisez toujours le chargeur adapté et reportez-vous aux instructions du fabricant ou au manuel de l'équipement pour suivre les instructions concernant la procédure de charge.

l) Ne laissez pas le bloc batterie en charge prolongée lorsqu'il n'est pas utilisé.

m) Après de longues périodes de stockage, il peut être nécessaire de charger et de décharger la batterie plusieurs fois pour obtenir des performances optimales.

n) Rechargez le bloc batterie uniquement avec le chargeur spécifié par Worx. N'utilisez pas un chargeur autre que celui spécifiquement conçu pour être utilisé avec l'équipement.

o) Conservez la documentation originale du produit pour référence ultérieure.

p) Utilisez uniquement la batterie dans l'application pour laquelle elle a été prévue.

q) Retirez la batterie de l'équipement lorsqu'il n'est pas utilisé.

r) Éliminez la batterie de façon adéquate.

s) Ne pas mélanger des cellules de fabricants, de capacités, de tailles ou de type différents dans un appareil.

t) N'exposez pas la batterie à des micro-ondes et de la haute pression.

CONSERVEZ CES INSTRUCTIONS

Les instructions relatives aux techniques de coupe, d'abattage, d'ébranchage et de tronçonnage de base appropriées.

1. ÉBRANCHAGE

L'ébranchage est la coupe des branches d'un arbre tombé. Ne pas retirer les grosses branches sous l'arbre qui soutiennent le tronc surélevé. Retirer chaque branche d'une seule coupe. Pour éviter le pincement, entamer l'entaille sur des branches libres, à partir du dessus de la branche. (Fig. 1) Pour les branches sous tension, entamer l'entaille à partir du dessous de la branche.

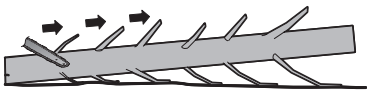

Fig. 1

2. TRONÇONNAGE D'UNE BILLE

Le tronçonnage d'une bille se fait en la coupant en tronçons. Veiller à maintenir un bon équilibre. Garder les pieds écartés. Répartir le poids également sur les deux pieds. Se tenir légèrement à gauche de la tronçonneuse. Ceci évite que le corps ne soit en prolongement direct de la chaîne. Autant que possible, soulever la bille ou le tronçon audessus du sol. Pour ce faire, utiliser des branches, tronçons, cales, etc. Procéder de la façon suivante pour tronçonner une bille.

Lorsque la bûche est soutenue sur toute sa longueur, comme illustré à la figure 2, elle est coupée par le haut (au-dessus du bâti), évitez de la couper à partir du sol, évitez tout contact avec le sol car cela réduira considérablement le tranchant de la scie.

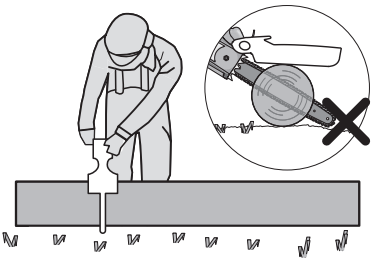

Fig. 2

Lorsque la bûche est soutenue à partir d'une extrémité, comme illustré à la figure 3, veuillez couper 1/3 du diamètre de la partie inférieure (au-dessous du bâti) (1). Puis, réalisez la coupe finale en-dessous (2) du bâti de sorte qu'elle soit conforme à la coupe initiale.

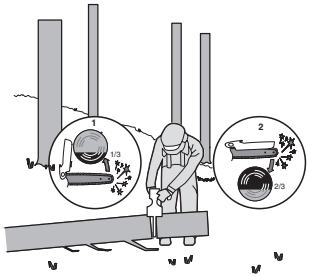

Fig. 3

Quand le billot est soutenu aux deux bouts (Fig. 4), tel qu'illustré, coupez 1/3 le diamètre à partir du tronçonnage au sommet (1). Par la suite, terminez la coupe en tronçonnant (2) le 2/3 plus pas pour rencontrer la première coupe.

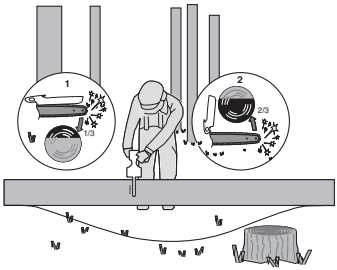

Fig. 4

Lors du tronçonnage sur une pente, toujours se tenir vers le haut de la grume comme illustré à la figure 5. Lors de la « réalisation de la coupe », pour maintenir un contrôle complet, relâchez la pression de coupe près de la fin de coupe sans relâcher votre prise sur les poignées de la scie à chaîne. Évitez de laisser la chaîne toucher le sol. Après avoir terminé la coupe, laissez s'arrêter la chaîne de la scie avant de déplacer la scie à chaîne. Toujours arrêter le moteur avant de passer d'un arbre à un arbre.

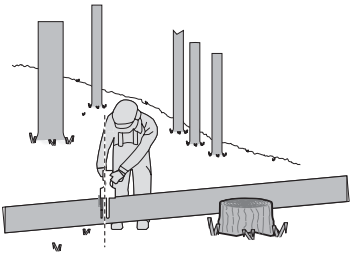

Fig. 5

SYMBOLES

	Afin de réduire les risques de blessure, l'utilisateur doit lire ce mode d'emploi
	Portez une protection auditive
	Portez un protecteur oculaire
	Portez un masque antipoussières
	Évitez de laisser l'équipement sous la pluie
	Portez un casque de protection.
	Portez des chaussures de sécurité.
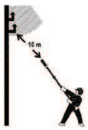	Avertissement de danger relatif aux lignes électriques aériennes.
	Ne pas jeter au feu
	Les batteries peuvent s'introduire dans le cycle de l'eau si elles sont éliminées de manière inappropriée, ce qui peut être dangereux pour l'écosystème. Ne pas éliminer les batteries usagées avec les déchets municipaux non triés.
 Li-Ion	Batterie Li-ion. Les batteries doivent être recyclées en collecte sélective
	Méfiez-vous des reculs de la scie d'élagage et évitez tout contact avec la pointe de la barre
	Utilisez toujours la scie à élaguer avec les deux mains.
	Toujours porter des gants de protection.
	Verrouiller

	Déverrouiller
	call2recycle POSITEC Inc. a formé un partenariat avec RBRC Corporation pour le recyclage des batteries Positec portant le sceau RBRC-call2recycle. Pour la protection de l'environnement, veillez à ne pas jeter les batteries aux poubelles. À la fin du cycle de vie de la batterie, appelez 1-800-822-8837 pour un service gratuit qui mettra la batterie au rebut selon les règles de l'art.

2. LISTE DES ÉLÉMENTS

1.	PROTECTION RÉTRACTABLE
2.	BOUTON DU CAPOT DU BOÎTIER
3.	VERROU D'INTERRUPTEUR
4.	COMMUTATEUR/ ACTIONNEUR
5.	ZONE DE PRÉHENSION
6.	BLOC-PILES *
7.	MÉCANISME DE RETENUE DU BLOC-PILES *
8.	PROTÈGE-MAINS
9.	BOÎTIER
10.	CHAÎNE
11.	GUIDECHAÎNE
12.	PLAQUE DE MAINTIEN
13.	BOUCHON DE REMPLISSAGE POUR LE RÉSERVOIR D'HUILE
14.	SORTIE D'HUILE
15.	DOIGTS DE GUIDAGE POUR GUIDE-CHAÎNE
16.	SERRE LAME
17.	TROU DE LA BARRE DE FIXATION
18.	IGNON D'ENTRAÎNEMENT
19.	GAINE/FOURREAU DE BARRE ET DE CHAÎNE
20.	TUBE D'EXTENSION (WA4300) *
21.	BOUTON DE VERROUILLAGE SUR LA POIGNÉE DU TUBE D'EXTENSION *
22.	POIGNÉE DU TUBE D'EXTENSION *
23.	INTERRUPTEUR MARCHE/ARRÊT SUR LA POIGNÉE DU TUBE D'EXTENSION *
24.	COLLIER DE VERROUILLAGE DU TUBE D'EXTENSION *
25.	BOUTON DE DÉVERROUILLAGE DU TUBE D'EXTENSION *
26.	LEVIER DE SERRAGE *

*** Tous les accessoires illustrés ou décrits ne sont pas inclus dans une livraison standard.**

3. DONNÉES TECHNIQUES

Type **WG327 WG327.X (3 - Désignation de la machine, modèle de scie d'élagage à batterie)**

	WG327 WG327.X **
Tension	20 V ⎓ Max.**
Longueur du guide	15 cm (6 pouce)
Vitesse de chaîne	10 m/s (33 ft/s)
Pas de chaîne	7.6 mm (0.3 pouce)
Nombre de maillons de chaînes	32
Indicateur de chaîne	1.1 mm (0.043 pouce)
Type de chaîne adaptative	WA4126
Type de perche adaptative	WA4396
Type de batterie	Lithium-Ion
Poids de l'outil (chaîne & barre inclus) (Outil nu)	1.12 kg (2.47 lbs)

**X peut être suivi d'un ou deux caractères. Tous les modèles sont identiques, sauf le numéro de modèle et la marque. Le suffixe dans les modèles peut être un nombre allant de « 1 » à « 999 » ou une lettre anglaise « A » à « Z » ou « M1 » à « M9 » qui signifie la différence entre les paquets ou les accessoires emballés dans l'emballage.
***Tension mesurée hors fonctionnement. La tension initiale de la batterie atteint le maximum de 20 volts. La tension nominale est de 18 V.

BATTERIES ET CHARGEURS RECOMMMANDÉS

Catégorie	Modèle	Capacité
20V Batterie	WA3669	2.0 Ah
20V Chargeur	WA3881	2.0 A

Nous vous recommandons d'acheter vos accessoires dans le magasin qui vous a vendu l'outil. Pour de plus amples renseignements, consultez l'emballage de l'accessoire. Le personnel du magasin peut également vous conseiller.

4. UTILISATION PRÉVUE

• La mini scie d'élagage est destinée à couper uniquement du bois et des branches jusqu'à un diamètre correspondant à la longueur de la barre de guidage de la scie d'élagage.
• La mini scie d'élagage doit être utilisée au niveau du sol ou sur une plate-forme appropriée, complètement stable et sûre.
• La mini scie d'élagage est destinée à une utilisation en extérieur uniquement.
• La mini scie d'élagage n'est pas destinée à un autre usage.
• Le montage de pièces sur la mini scie d'élagage est autorisé uniquement pour les pièces de rechange d'origine ou approuvées par le fabricant (guides de chaîne ou chaînes de scie par exemple) ainsi que pour les combinaisons de guide de chaîne / chaîne de scie autorisées comme indiqué dans le manuel.
• L'utilisateur est responsable de tout accident résultant d'une mauvaise utilisation ou de la modification non autorisée de la mini scie d'élagage.

5. ASSEMBLAGE

⚠ AVERTISSEMENT! N'installez pas la batterie avant qu'elle ne soit complètement assemblée.
Porter des gants de protection pour manipuler la chaîne.

ASSEMBLAGE DU GUIDE-CHAÎNE ET DE LA CHAÎNE

1. Déballez les pièces avec précaution. Retirez le capot du boîtier en tournant le bouton du capot de boîtier dans le sens antihoraire.(Voir Fig. A1)
2. Placez la tronçonneuse sur une surface plane.
3. **Utilisez uniquement les tronçonneuses Worx ou celles recommandées pour la barre de guidage.**
4. Glissez la chaîne dans la fente autour du guide-chaîne. Assurez-vous que la chaîne tourne dans le bon sens en faisant une comparaison avec l'icône de la chaîne qui se trouve sur la barre de guidage, ou en se référant au symbole de direction de la chaîne se trouvant sur le corps de scie. (Voir Fig. A2)
5. Placez la chaîne autour du pignon d'entraînement, de sorte que le boulon de la barre de fixation et le patte de centrage de la barre sur la bride de serrage correspondent parfaitement avec la rainure de clavette de l'ouverture sur la barre de guidage. (Voir Fig. B1, B2)
6. S'assurer que toutes les pièces sont fixées au bon endroit. Assurez-vous que les maillons d'entraînement soient bien en place sur le pignon d'entraînement (Voir Fig. C1), évitez les plis comme illustré en Fig. C2. En cas de plis, redressez la chaine sur la barre de guidage juste avant le pli et tirez sur la chaine.
   REMARQUE: La chaîne doit tourner librement et ne pas avoir de plis.
7. Ajustez le couvercle du boîtier. La tension adéquate de la chaîne est atteinte lorsque la chaîne peut être soulevée environ à la moitié de la profondeur de la transmission du guide-chaîne au centre. Ceci doit être effectué d'une main en soulevant la chaîne contre le poids de la machine. Puis resserrez le couvercle du boîtier en tournant le cadran du couvercle du boîtier dans le sens horaire jusqu'à ce que celui-ci soit serré. (Voir Fig. D1)
   REMARQUE : La chaîne est d'une bonne tension lorsqu'elle peut être soulevée hors du guide-chaîne et que la transmission est à l'intérieur de la rail du guide-chaîne. (Voir Fig. D2)
   REMARQUE : La chaîne s'étirera lors de la coupe et perdra la tension adéquate. Lorsque la chaîne perd de la tension, dévissez complètement le cadran du couvercle du boîtier ou tournez le cadran trois tours complets dans une direction antihoraire, puis revissez le cadran du couvercle du boîtier pour bien remettre la tension de la chaîne en répétant les étapes de 1 à 7 listées au préalable.
   REMARQUE : Les nouvelles chaînes de scie s'étireront. Vérifiez la tension de la chaîne fréquemment lorsque vous utilisez la scie pour la première fois et ajustez la tension lorsque la chaîne perd de la tension autour du guide-chaîne.

MONTAGE DU TUBE D'EXTENSION

Alignez et insérez la poignée du tube d'extension dans l'arbre. Tournez le collier de verrouillage dans le sens horaire pour le verrouiller. (Voir Fig. E1, E2)
REMARQUE : Assurez-vous que l'arbre est fermement verrouillé en place.

MONTAGE DU TUBE D'EXTENSION SUR LA MACHINE (Voir Fig. E3, E4)
Étape 1 : Alignez et insérez le tube d'extension dans la scie.
Étape 2 : Accrochez la boucle sur le crochet de la scie. Appuyez sur le levier de serrage pour fixer le tube d'extension sur la machine.
REMARQUE : Assurez-vous que le tube d'extension est bien verrouillé avant d'utiliser la machine.

DÉMONTAGE DU TUBE D'EXTESION (Voir Fig. E5)
Desserrez le levier de serrage pour libérer la boucle. Appuyez sur le bouton de déverrouillage du tube d'extension pour libérer le tube d'extension de la scie.
AVERTISSEMENT ! Lorsque vous utilisez cette machine avec le tube d'extension, assurez-vous que la batterie a été retirée.

LUBRIFICATION (Voir les Fig. F1, F2)
Important : La scie à élaguer n'est pas remplie d'huile. Il est essentiel de remplir la scie d'huile avant son utilisation. Ne jamais faire fonctionner la scie à élaguer sans huile à chaîne ou sur un niveau d'huile faible ou vide dans le réservoir, car cela endommagerait gravement le produit.
REMARQUE : La durée de vie de la chaîne et la capacité de coupe dépendent d'une lubrification optimale. Donc, la chaîne devrait être huilée avant l'opération.

Remplir le réservoir d'huile (Voir Fig. F1)
AVERTISSEMENT : Enlever la batterie avant de remplir le réservoir d'huile.

1. Posez la scie à élaguer sur une surface propice avec le bouchon de remplissage pour le réservoir d'huile face vers le haut.
2. Nettoyez la zone autour du bouchon de remplissage du réservoir d'huile avec un linge puis dévissez le bouchon en le tournant dans le sens antihoraire.
3. Ajoutez de l'huile pour le guide et la chaîne jusqu'à ce que le réservoir soit plein.
4. Évitez que la saleté ou des débris entrent dans le réservoir d'huile, remettez le bouchon de remplissage puis vissez-le en tournant dans le sens horaire à la main.

IMPORTANT : Puis laissez aérer le réservoir d'huile, de plus petits canaux d'aération sont fournis entre le bouchon de remplissage du réservoir d'huile et la crépine afin d'empêcher tout déversement et s'assurer que la machine est laissée dans une position horizontale lorsqu'elle n'est pas utilisée.
Il est important d'utiliser un lubrifiant pour le guide et la chaîne (non fourni) qui est formulé pour fonctionner sur une lpage de températures large sans aucune dilution requise.
Vous la trouverez à l'endroit où vous avez acheté cette scie ou dans votre quincaillerie locale.
Ne pas utiliser d'huiles sales, usées ou autrement contaminées. Vous pouvez endommager le guide et la chaîne. L'utilisation d'huiles non approuvées annulera la garantie.
Ne pas avaler. En cas d'ingestion, consuiltez immédiatement un médecin. Gardez hors de la portée des enfants. Entreposez dans un endroit loin de la chaleur ou toute forme de flamme ouverte.

Vérifier le lubrificateur automatique
AVERTISSEMENT: Les bords coupants sur la chaîne sont très tranchants. Utilisez des gants de protection.
Soulevez la protection rétractable à la position maximale pour lubrifier après le remplissage du réservoir d'huile. (Voir Fig. F2) Le fonctionnement adéquat du lubrificateur automatique peut être vérifié en faisant fonctionner la scie à élaguer en pointant le bout du guide-chaîne vers une pièce de carton ou de papier au sol. Si une tache d'huile apparaît sur le carton, le lubrificateur automatique fonctionne adéquatement. Si aucune tache d'huile ne se forme, même si le réservoir d'huile est plein, contactez le service à la clientèle WorxNitro ou un agent de service qualifié Worx.
Mise en garde : Ne pas toucher le sol avec la chaîne. Maintenez un espace de sécurité d'au moins 15.8" (40 cm).

6. OPÉRATION

1. AVANT D'UTILISER VOTRE OUTIL SANS FIL
AVERTISSEMENT! Le chargeur et la batterie sont spécifiquement conçus pour être utilisés ensemble, ne faites pas usage d'autres articles. N'insérez jamais d'objets métalliques et ne laissez pas non plus de tels objets entrer en contact avec les bornes de la batterie/chargeur. Ceci est dangereux et entraînera une panne du chargeur.
REMARQUE: Votre bloc-pile n'est PAS CHARGÉ. If faut donc le rechargeur une fois avant d'utiliser l'outil.
Le chargeur de batterie fourni s'adapte à la batterie au Lithium ion installée dans l'appareil. Ne pas utiliser d'autre chargeur de batterie.

(1) COMMENT RECHARGEUR LE BLOC-PILE (Voir Fig. G1, G2)
La batterie au Lithium ion est protégée contre une décharge importante. Lorsque la batterie est vide, la machine s'éteint grâce à un circuit de protection. Dans un environnement chaud ou après une utilisation prolongée, le pack de la batterie est trop chaud pour permettre un chargement. Laisser la batterie se refroidir un moment avant de recharger.

(2) RETRAIT/RÉINSTALLATION DE LA BATTERIE (Voir Fig. H)
Enfoncez le système de verrouillage de la batterie et retirez la batterie de l'outil. Une fois rechargée, replacez la batterie dans son emplacement. L'application d'une légère pression suffira jusqu'à ce qu'un clic soit entendu. Vérifiez si la batterie est bien sécurisée.
REMARQUE: Lorsque vous retirez la batterie, maintenez-la fermement pour éviter qu'elle puisse tomber et vous blesser.

(3) TENIR ET CONTRÔLER LA TRONÇONNEUSE (Voir Fig. I)
Tenez la poignée arrière avec la main droite et agrippez le carter du moteur avec la main gauche pour utiliser la scie en toute sécurité.

2. INTERRUPTEUR MARCHE/ARRÉT DE SÉCURITÉ (Voir Fig. J)
ATTENTION: Vérifiez la batterie avant d'utiliser votre outil sans fil. Utilisez uniquement la batterie indiquée dans la section Accessoires.

Pour **mettre en marche**, appuyez sur le bouton de verrouillage, puis appuyez sur et maintenez enfoncé le bouton On/Off (marche/arrêt). Le bouton de verrouillage peut à présent être relâché.
Pour **mettre en arrêt**, relâchez le bouton On/Off (marche/arrêt).

3. COUPE
⚠ AVERTISSEMENT: Vérifiez la tension de la nouvelle chaîne remplacée environ toutes les dix minutes pendant la période d'utilisation.
(1) Installation du bloc-piles.
(2) La section de bille à tronçonner ne doit pas se trouver sur le sol. Ceci évite que la chaîne ne touche le sol à la fi n du tronçonnage. Une chaîne en mouvement qui touche le sol s'émousse.
(3) Lorsqu'on est prêt à faire une coupe, pousser complètement vers l'avant avec le pouce droit le bouton de verrouillage et appuyer sur la gâchette. Ceci met la tronçonneuse en marche. Elle s'arrête quand on lâche la gâchette. S'assurer que la chaîne tourne à la vitesse maximum avant d'entamer l'entaille.
(4) Au moment d'entamer l'entaille, placer la chaîne en mouvement contre le bois. Le bois doit se situer le plus proche possible du corps de scie. Tenir la tronçonneuse fermement en place pour éviter qu'elle rebondisse ou dérape (movement latéral).
(5) Dirigez la scie en utilisant une légère pression et ne pas mettre de force excessive sur la scie, laissez la scie en marche. Il fonctionnera de façon plus effi cace et plus sûre à la vitesse pour laquelle il a été prévu.
(6) Retirer la tronçonneuse d'une coupe en gardant la tronçonneuse à pleine vitesse. Arrêter la tronçonneuse en relâchant la gâchette. S'assurer que la chaîne est arrêtée avant de poser la tronçonneuse.
(7) Continuez de pratiquer sur des billots qui ne servent plus dans un environnement de travail sécuritaire jusqu'à ce que vous soyez à l'aise et que vous puissiez scier aisément, avec un mouvement fluide et un flux de coupe constant.

Dispositifs de protection contre le recul sur cette tronçonneuse
Cette tronçonneuse est munie d'une chaîne à faible recul et d'une guide-chaîne à recul réduit. Ces deux éléments réduisent le risque de recul. Cependant, celui-ci peut encore se produire.
On peut prendre les mesures suivantes pour réduire le risque de recul.
- Tous les dispositifs de sécurité doivent être maintenus en place sur la tronçonneuse. S'assurer qu'ils fonctionnent correctement.
- Ne pas essayer d'atteindre trop loin ni de couper au-dessus de la hauteur de l'épaule.
- Garder en permanence un solide appui au sol et un bon équilibre.
- Se tenir légèrement à gauche de l'outil. Le corps n'est pas ainsi en prolongement direct de la chaîne.
- Ne pas laisser le nez de la guide-chaîne toucher quelque chose quand la chaîne est en mouvement.
- Ne jamais essayer de couper deux billes en même temps. En couper seulement une à la fois.
- Ne pas enfouir le nez de la guide-chaîne ni essayer de couper en plongeant (faire un trou dans le bois en enfonçant le nez de la guide-chaîne).
- Surveiller le mouvement du bois ou les autres forces qui pourraient pincer la chaîne.
- Faire très attention quand on repénètre dans une entaille.
- Utiliser la chaîne à faible recul et la guidechaîne fournies avec cette tronçonneuse.
- Ne jamais utiliser une chaîne émoussée ou détendue. Maintenir la chaîne affûtée et tendue correctement.

Comment utiliser une Scie de façon sécuritaire
1. Veiller à maintenir un bon équilibre.
2. Tenez la tronçonneuse sur le côté droit de votre corps. (Voir Fig. K).
3. La chaîne doit tourner à pleine vitesse avant d'entrer en contact avec le bois.
4. Avant de commencer à couper, utilisez le maillon de prise dents afin de fixer la tronçonneuse au bois.
5. Lors de la coupe, utilisez le maillon de prise

dents avec la prise. (Voir Fig. L)
6. Soulevez le capot de chaîne lors de la coupe de bas en haut du bois. (Voir Fig. M)
7. Ne pas opérer une scie à chaîne avec les bras en extension complète, tentez de scier des secteurs qui sont difficiles à atteindre, ou tenez-vous sur une échelle en sciant. (Voir Fig. N).

Ne pas essayer d'atteindre trop loin ni de couper au-dessus de la hauteur de l'épaule.

Couper du bois sous tension (Voir Fig. O)

AVERTISSEMENT: Pour couper une branche sous tension, faire très attention. Veiller au bois qui fait ressort: quand la tension disparaît, la branche projetée risque de heurter l'utilisateur, entraînant des blessures graves ou la mort.

Si le bois repose des deux côtés, couper d'abord par le haut un tiers du diamètre du tronc (Y) (coupe par le fond), puis tronçonner le tronc au même endroit par le bas (Z) afin d'éviter des éclats ou le coinçage de la tronçonneuse à chaîne. Faire attention cependant à ne pas toucher le sol. Si, par contre, le bois ne repose que d'un seul côté, couper d'abord par en bas un tiers du diamètre du tronc (Y) (coupe par le haut), puis tronçonner le tronc au même endroit par le haut (Z) afin d'éviter des éclats ou le coinçage de la tronçonneuse à chaîne.

FONCTIONNEMENT DE LA SCIE À PERCHE COUPE AVEC LA PERCHE D'EXTENSION

1. Installation du bloc-piles.
2. Soyez particulièrement attentif au parcours de chute de la branche.

AVERTISSEMENT: Ne restez pas directement sous une branche que vous coupez. Faites éloigner les curieux. N'utilisez pas la scie grimpé sur une échelle ou un autre appui instable. N'utilisez pas l'outil à proximité de câbles électriques ou téléphoniques. Demeurez à au moins 10 ft (3 m) de toute ligne électrique. (Voir Fig. P1-P4)

3. Servez-vous de vos deux mains pour saisir la scie à perche. Ne saisissez que les parties designees pour la prise pour utiliser la scie à perche (Voir Fig. P5). Votre prise doit être ferme. Le pouce et les doigts doivent être complètement refermés sur la perche et la poignée.
4. Veiller à maintenir un bon équilibre. Garder les pieds écartés. Répartir le poids également sur les deux pieds.
5. Lorsque vous êtes prêt à faire une coupe, enfoncez le verrouillage d'interdiction de la gâchette, puis appuyez sur la gâchette (Voir Fig. P6). Ceci met en marche la scie. Pour mettre la scie à l'arrêt, vous relâchez la gâchette. S'assurer que la chaîne tourne à la vitesse maximum avant d'entamer l'entaille.
6. Au moment d'entamer l'entaille, placer la chaîne en mouvement contre le bois. Tenez la scie à perche fermement en place, afin d'éviter les rebonds et les effets de poussée latérale de la scie.
7. Pour guider la scie à perche, n'exercez qu'une légère pression. Ne la forcez pas. Le moteur serait surchargé et pourrait griller. Il fonctionnera de façon plus efficace et plus sûre à la vitesse pour laquelle il a été prévu.
8. Retirez la scie du trait de coupe à plein régime. Arrêtez la scie à perche en relâchant la gâchette. Assurez-vous que la chaîne a cessé de tourner avant de poser la scie au sol.

7. ENTRETIEN DE LA SCIE

Suivre les instructions d'entretien fi gurant dans ce manuel. Les risques de recul peuvent être réduits par le nettoyage et l'entretien adéquats de l'outil, de la chaîne, de la guide-chaîne. Après chaque utilisation, inspecter la tronçonneuse et l'entretenir. Ceci prolonge sa durée en service.

REMARQUE: Même si la chaîne est affûtée correctement, le risque de recul peut augmenter à chaque affûtage.

ENTRETIEN ET REMISAGE DE LA TRONÇONNEUSE

1. Retrait du bloc-piles
- quand on n'utilise pas la tronçonneuse,
- avant de la déplacer d'un endroit à un autre,
- avant de procéder à son entretien,
- avant de changer des accessoires, tels que la chaîne et l'écran de protection de la tronçonneuse.

2. Inspecter la tronçonneuse avant et après chaque utilisation. Bien contrôler l'outil si une protection ou une pièce quelconque a été endommagée. Bien vérifi er pour déceler tout dégât pouvant affecter la sécurité de l'utilisateur ou le fonctionnement de l'outil. Vérifi er que les pièces mobiles sont bien alignées et ne sont pas coincées. Vérifi er qu'il n'y a pas de pièces cassées ou endommagées. Ne pas utiliser la tronçonneuse si les dégâts affectent la sécurité ou son fonctionnement. Faire remettre l'outil en état par un réparateur agréé. Consulter www.worx.com pour trouver un centre de service autorisé.
3. Se servir de l'outil avec précaution
- Ne jamais l'exposer à la pluie ou à l'humidité.
- Garder la chaîne affûtée, propre et lubrifi ée pour améliorer le rendement et la sécurité.
- Suivre la procédure décrite dans ce manuel pour l'affûtage de la chaîne.
- Garder les poignées sèches, propres et sans traces d'huile ou de graisse.
- Garder vis et écrous bien serrés.
- Conservez la batterie loin de sources de chaleur, d'huile et d'arêtes vives.

4. Pour la réparation, utiliser uniquement des

pièces de rechange identiques.
5. Lorsqu'on ne s'en sert pas, toujours ranger la tronçonneuse
- dans un endroit en hauteur ou verrouillé, hors de la portée des enfants,
- dans un endroit sec,
- Avec la lame et l'étui de chaîne en place

Entretien de la lame
Les entretiens suivants sont recommandés pour faire durer la lame le plus longtemps possible.
Il faut nettoyer la rainure de la lame qui guide la chaîne avant de ranger la scie où lorsque la chaîne semble sale.
La rainure doit aussi être nettoyée que la chaîne est retirée.

Pour nettoyer les barres.
1. Retirer le couvercle de chaîne puis la lame et la chaîne. (voir section MONTAGE)
2. À l'aide d'une brosse métallique, d'un tournevis ou d'un outil également adéquat, nettoyer la rainure de la lame en enlevant les résidus. (Voir Fig. Q)
3. S'assurer de nettoyer à fond les passages d'huile.

Conditions demandant l'entretien de la lame-guide:
- La scie tire d'un côté ou coupe en angle.
- Il faut appuyer sur la scie pour qu'elle puisse passer à travers le morceau à couper.
- Le débit d'huile est insuffisant pour lubrifier adéquatement la lame et la chaîne.

Vérifier l'état de la lame-guide à chaque aiguisage des dents de la chaîne. Une lame-guide usée endommagera la chaîne et rendra la coupe difficile. Après chaque utilisation, retirez la batterie, nettoyez toute la sciure de bois de la barre de guidage et du trou du pignon.

Lorsque la rainure du haut est inégale, utiliser une lime plate pour redonner des bords carrés et des parois droites.

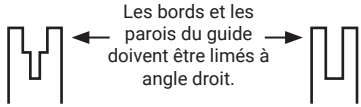

Rainure usée — Rainure conforme

Remplacer la lame-guide lorsque la rainure est usée, la lame-guide est tordue ou fendillée, ou lorsque la rainure chauffe trop ou s'ébarbe. S'il est nécessaire de la remplacer, n'utiliser que la lame-guide spécifiée pour votre scie dans la liste des pièces de rechange ou sur le décalque apposé sur la tronçonneuse.

Remplacement de la chaîne/ guide-chaîne
Remplacer la chaîne lorsque les taillants sont trop usés pour être affûtés ou lorsque la chaîne casse. Utiliser uniquement la chaîne de rechange spéci- fi ée dans ce manuel. Toujours remplacer le pignon d'entraînement par un neuf lors du remplacement de la chaîne. On obtient ainsi l'entraînement correct de la chaîne. Inspecter la guide-chaîne avant d'affûter la chaîne. Une guide-chaîne usée ou endommagée présente des dangers. Elle endommage la chaîne. Le sciage devient également plus diffi cile.

AFFÛTAGE DE LA CHAÎNE
⚠ AVERTISSEMENT: Retirez la batterie avant d'effectuer l'entretien. Des blessures graves ou la mort peuvent être provoquées par les chocs électriques et le contact du corps avec la chaîne en mouvement.
Les tranchants de la chaîne sont affûtés. Porter desgants de protection pour manipuler la chaîne.
Maintenir la chaîne affûtée. La tronçonneuse scie plus rapidement et de façon plus sécuritaire. Une chaîne émoussée provoque l'usure prématurée du pignon, de la guide-chaîne, de la chaîne et du moteur. Si l'utilisateur est contraint de forcer sur la chaîne pour la faire entrer dans le bois et si le sciage ne produit que de la sciure avec peu de gros copeaux, c'est que la chaîne est émoussée.

POUR LES OUTILS DE LA BATTERIE

La plage de température ambiante pour l'utilisation et le stockage de l'outil et de la batterie est 0 °C à 45 °C (32 °F-113 °F).
La plage de température ambiante recommandée pour le système de charge pendant la charge est de 0 °C à 40 °C (32 °F-104 °F).

8. TABLEAU DE DÉPANNAGE

Le tableau suivant vous propose des vérifications et des mesures correctrices si votre outil ne fonctionne pas correctement. Si le tableau d'identifie pas ou ne permet pas de corriger le problème, contactez votre agent de maintenance.

AVERTISSEMENT: Éteignez et retirez la batterie avant de chercher à résoudre la panne.

Symptôme	Les causes possibles	Problèmes et solutions
La scie à chaîne ne fonctionne pas	Batterie à plat	Rechergez la batterie.
La scie à chaîne fonctionne de manière intermittente	Surchauffage	Placer la machine dans un lieu frais pour la refroidir.
	Appliquer une trop grande pression pendant la coupe.	Appliquer une pression relativement moindre pendant la coupe.
	Connexion lâche.	Contactez l'agent de maintenance.
	Câblage interne défectueux	
	Interrupteur On/Off défectueux.	
La chaîne/le guide-chaîne surchauffe.	La chaîne est trop tendue.	Ajustez la tension de la chaîne.
	Chaîne émoussée.	Affutez la chaîne ou remplacez-la.
La scie à chaîne saute, vibre et ne scie pas correctement.	Tension de la chaîne trop faible.	Ajustez la tension de la chaîne.
	Chaîne émoussée.	Affutez la chaîne ou remplacez-la.
	Chaîne usée.	Remplacez la chaîne.
	Les dents de la chaîne sont pointées dans le mauvais sens.	Remontez la chaîne dans le bon sens.

Positec USA, Inc. Charlotte, NC 28208 USA

TABLA DE CONTENIDO

1. INSTRUCCIONES DE SEGURIDAD
2. LISTA DE PARTES
3. DATOS TÉCNICOS
4. USO DESTINADO
5. ENSAMBLE
6. FUNCIONAMIENTO
7. MANTENIMIENTO DE LA SIERRA
8. TABLA DE RESOLUCIÓN DE PROBLEMAS

1. INSTRUCCIONES DE SEGURIDAD SEGURIDAD DEL PRODUCTO

⚠ ADVERTENCIA: Este producto podría contener plomo, ftalato y otros químicos identificados por el Estado de California como causantes de cáncer, defectos congénitos y otras lesiones reproductivas. Lave sus manos después de cada uso.

- **El plomo de las pinturas a base de plomo;**
- **La sílice cristalina de los ladrillos, del cemento y de otros productos de albañilería;**
- **El arsénico y el cromo de la madera tratada químicamente;**

El riesgo que se corre a causa del contacto con esos productos varía según la frecuencia con que usted realice este tipo de trabajos. Con el fin de reducir su exposición a esas substancias químicas: trabaje en un área bien ventilada; utilice un equipo de seguridad adecuado, tal como una máscara contra el polvo especialmente diseñada para filtrar partículas microscópicas.

⚠ ADVERTENCIA: Este producto puede exponerlo a sustancias químicas, como plomo y di (2-etilhexilo) ftalato (DEHP), que el estado de California reconoce como causantes de cáncer y defectos de nacimiento u otros daños reproductivos. Para más información visite www.P65Warnings.ca.gov.

ADVERTENCIAS DE SEGURIDAD GENERALES PARA LA HERRAMIENTA MOTORIZADA

⚠ ADVERTENCIA! Lea y comprenda todas las instrucciones. El no seguir todas las instrucciones a continuación puede ocasionar descargas eléctricas, incendios y/o heridas graves.

Conserve todas las advertencias e instrucciones para consulta futura.

El término "herramienta eléctrica" que figura en todas las advertencias que aparecen a continuación hace referencia a la herramienta que funciona con la red de suministro eléctrico (con cable) o a la herramienta eléctrica accionada a baterías (sin cable).

1. ÁREA DE TRABAJO

a) Mantenga su lugar de trabajo limpio y bien iluminado. Bancos de trabajo desordenados y lugares oscuros invitan a los accidentes.

b) No utilice herramientas eléctricas en atmósferas explosivas, como por ejemplo en presencia de líquidos, inflamables, gases o polvo. Las herramientas eléctricas crean chispas que pueden encender el polvo o los vapores.

c) Mantenga a los espectadores, niños y visitantes a una distancia prudente cuando esté utilizando una herramienta eléctrica. Las distracciones pueden hacerle perder el control.

2. SEGURIDAD ELÉCTRICA

a) Los enchufes de las herramientas eléctricas deben coincidir con el tomacorriente. No modifique de algún modo el enchufe. No utilice enchufes adaptadores con herramientas eléctricas conectadas a tierra. Si no se modifican los enchufes y se utilizan los tomacorrientes adecuados, se reducirá el riesgo de una descarga eléctrica.

b) Evite el contacto del cuerpo con las superficies conectadas a tierra tales como tuberías, radiadores, estufas de cocina y refrigeradores. Existe mayor riesgo de que se produzcan descargas eléctricas si su cuerpo está conectado a tierra.

c) No exponga las herramientas eléctricas a la lluvia ni a los ambientes húmedos. La entrada de agua en una herramienta eléctrica aumenta el riesgo de que se produzcan descargas eléctricas.

d) No abuse del cable. Nunca use el cable para

transportar las herramientas ni para sacar el enchufe de un tomacorriente. Mantenga el cable alejado del calor, el aceite, los bordes afilados o las piezas móviles. Los cables dañados aumentan el riesgo de que se produzcan descargas eléctricas.

e) **Cuando opere una herramienta eléctrica en exteriores, use un cable de extensión adecuado para uso en exteriores. El uso de un cable adecuado para uso en exteriores reduce el riesgo de descargas eléctricas.**

f) **Si operar una herramienta eléctrica en un lugar húmedo es inevitable, use un elemento protegido del dispositivo de corriente residual (RCD). El uso de un RCD reduce el riesgo de descargas eléctricas.**

3. SEGURIDAD PERSONAL

a) **Manténgase alerta, fíjese en lo que está haciendo y use el sentido común cuando utilice una herramienta eléctrica. No use la herramienta cuando esté cansado o se encuentre bajo la influencia de drogas, alcohol o medicamentos.** Un momento de distracción al utilizar herramientas eléctricas puede dar lugar a lesiones personales graves.

b) **Utilice equipo de seguridad. Use siempre protección ocular.** La utilización del equipo de seguridad como mascara antipolvo, zapatos de seguridad antideslizantaes, casco o protección auditiva para condiciones adecuadas reducirá el riego de lesiones personales.

c) **Evite el arranque accidental. Asegúrese de que el interruptor esté en la posición de trabado o de apagado antes de instalar el paquete de baterías.** Transportar herramientas con el dedo en el interruptor o instalar el paquete de batería cuando el interruptor está encendido invitan a los accidentes.

d) **Retire las llaves o claves de ajuste antes de encender la herramienta.** Una llave o clave de ajuste dejada en una parte giratoria de la herramienta puede causar una lesión personal.

e) **No intente alcanzar demasiado lejos. Mantenga un apoyo de los pies y un equilibrio adecuados en todo momento.** El apoyo de los pies y el equilibrio adecuados permiten un mejor control de la herramienta en situaciones inesperadas.

f) **Vístase apropiadamente. No se ponga ropa holgada ni joyas. Mantenga su cabello, ropa y guantes alejados de las piezas móviles.** La ropa holgada, las joyas o el pelo largo pueden quedar atrapados en las piezas móviles.

g) **Si se proporcionan dispositivos para la extracción y recolección de polvo, asegúrese que estos estén conectados y utilizados correctamente.** El uso de estos dispositivos puede reducir peligros relacionados con el polvo.

h) **No permita que la familiaridad obtenida a partir del uso frecuente de otras herramientas le permita volverse complaciente e ignorar los principios de seguridad de la herramienta.** Una acción descuidada puede causar lesiones severas en una fracción de segundo.

4. USO Y CUIDADO DE LA HERRAMIENTA

a) **No fuerce la herramienta. Emplee la herramienta correcta para la aplicación que desea.** La herramienta correcta hará el trabajo mejor y con más seguridad a la capacidad nominal para la que está diseñada.

b) **No utilice la herramienta si el interruptor no la enciende o apaga.** Toda herramienta que no se pueda controlar con el interruptor es peligrosa y debe ser reparada.

c) **Desconecte la batería de la herramienta o ponga el interruptor en la posición de trabado o de apagado antes de hacer cualquier ajuste, cambio de accesorios o guardar la herramienta.** Estas medidas de seguridad preventivas reducen el riesgo de encender la herramienta accidentalmente.

d) **Guarde las herramientas que no esté usando fuera del alcance de los niños y otras personas no capacitadas.** Las herramientas son peligrosas en las manos de los usuarios no capacitados.

e) **Mantenga las herramientas con cuidado. Compruebe la desalineación o el atasco de las piezas móviles, la ruptura de piezas y cualquier otra situación que pueda afectar el funcionamiento de las herramientas. Si la herramienta está dañada, hágala arreglar antes de usarla.** Muchos accidentes son causados por herramientas mantenidas deficientemente.

f) **Conserve las herramientas de corte afiladas y limpias.** Las herramientas mantenidas adecuadamente, con bordes de corte afilados, tienen menos probabilidades de atascarse y son más fáciles de controlar.

g) **Utilice la herramienta eléctrica, accesorios, brocas de la herramienta, etc. de acuerdo con estas instrucciones y de la manera adecuada para el tipo de herramienta eléctrica, teniendo en cuenta las condiciones de trabajo y el trabajo que se realizará.** La utilización de la herramienta eléctrica para operaciones diferentes de aquellas para las que se encuentra diseñada podría dar lugar a una situación peligrosa.

h) **Mantenga las manijas y las superficies de sujeción secas, limpias y libres de aceite y grasa.** Las manijas y superficies de sujeción resbaladizas

no permiten el manejo y control seguros de la herramienta en situaciones inesperadas.

5. UTILIZACIÓN Y CUIDADO DE LA HERRAMIENTA ACCIONADA A BATERÍAS

a) Una herramienta accionada a baterías que tenga baterías integradas o un paquete de baterías separado se debe recargar solamente con el cargador especificado para la batería. Un cargador que puede ser adecuado para un tipo de batería puede crear un peligro de incendio cuando se usa con otra batería.

b) Utilice la herramienta accionada a baterías solamente con el paquete de baterías designado específicamente.
El uso de cualquier otra batería puede crear un peligro de incendio.

c) Cuando el paquete de baterias no se usa, manténgalo alejado de otros objetos metálicos como: sujetapapeles, monedas, clavos, tornillos u otros pequeños objetos de metal capaces de hacer una conexión entre los terminales. El cortocircuito de los terminales de una batería puede causar chispas, quemaduras o incendio.

d) Bajo condiciones abusivas, la batería puede expulsar líquido; evite el contacto. Si ocurre un contacto accidental, enjuagar con agua. Si el líquido entra en contacto con los ojos, busque ayuda médica. El líquido expulsado por la batería puede causar irritación o quemaduras.

e) No use un paquete de batería o una herramienta que esté dañada o modificada. Las baterías dañadas o modificadas pueden presentar un comportamiento imprevisto que resulte en incendios, explosión o riesgo de lesiones.

f) No exponga un paquete de batería o herramienta a fuego o temperatura excesiva. La exposición a fuego o temperatura mayor a 266 °F (130 °C) pueden causar una explosión.

g) Siga todas las instrucciones de carga y no cargue el paquete de batería o la herramienta fuera del rango de temperatura especificado en las instrucciones. Cargar inadecuadamente o en temperaturas fuera del rango especificado pueden dañar la batería e incrementar el riesgo de incendio.

6. REPARACIÓN

a) La herramienta debe ser reparada por una persona calificada de servicio técnico y se deben utilizar partes de reemplazo idénticas. Esto asegurará el mantenimiento de la seguridad de la herramienta eléctrica.

b) Nunca dé servicio a paquetes de batería dañados. El servicio de paquetes de batería sólo debe ser realizado por el fabricante o proveedores de servicio autorizados.

1) Advertencias de seguridad de sierra de cadena

a) Cuando esté usando la sierra de cadena, mantenga todas las partes del cuerpo alejadas de la cadena de sierra. Antes de arrancar la sierra de cadena, asegúrese de que la cadena de sierra no haga contacto con nada. Un momento de desatención durante la operación de la sierra de cadena puede ocasionar que su ropa o cuerpo sea atrapado por la cadena de la sierra.

b) Siempre sostenga la sierra de cadena con su mano derecha en el mango trasero y su mano izquierda en el mango delantero. Al sostener la sierra de cadena en configuración de manos invertidas incrementa el riesgo de lesiones personales y nunca debe hacer esto.

c) Sostenga la herramienta de potencia únicamente por las superficies de agarre aislado, debido a que la cadena de la sierra puede hacer contacto con el cableado oculto o con su propio cable. Las cadenas de sierra que hacen contacto con un cable vivo pueden hacer que las partes metálicas expuestas de la herramienta de potencia se energizan y puedan dar un choque eléctrico al operador.

d) Use gafas de seguridad y protección de la audición. Además se recomienda equipo de protección para la cabeza, manos, piernas y pies. La ropa de protección adecuada reducirá el riesgo de lesiones personales por rebabas volátiles o por contacto accidental con la cadena de sierra.

e) No opere una sierra de cadena para podar, en una escalera, desde un tejado o en cualquier soporte inestable. La operación de una sierra de cadena mientras está subido en un árbol puede resultar en lesiones personales.

f) Siempre mantenga un apoyo de pies firme y opere la sierra de cadena únicamente cuando esté parado sobre una superficie fija, segura y nivelada. Las superficies resbalosas o inestables como las escaleras, pueden ocasionar pérdida del equilibrio o control de la sierra de cadena.

g) Al momento de cortar una rama que esté bajo tensión, manténgase alerta del contragolpe. Cuando la tensión en las fibras de la madera es liberada, la rama cargada con resorte puede golpear al operador y causar que pierda el control de la sierra de cadena.

h) Tenga mucho cuidado al momento de cortar maleza y árboles jóvenes. El material delgado puede quedar atrapado en la cadena de sierra y golpear como látigo hacia a usted o hacer que

pierda su equilibrio.

i) Acarree la sierra de cadena por el mango delantero con el interruptor de la sierra de cadena apagado y alejado de su cuerpo. Cuando transporte o almacene la sierra de cadena siempre debe aplicar la cubierta de barra guía. El manejo apropiado de la sierra de cadena reducirá la probabilidad de contacto accidental con la cadena de sierra en movimiento.

j) Siga las instrucciones para lubricar, tensar la cadena y cambiar los accesorios. Una cadena tensada o lubricada incorrectamente puede romper o incrementar la probabilidad de contragolpe.

k) Corte madera únicamente. No use la sierra de cadena para propósitos no destinados. Por ejemplo: no use la sierra de cadena para cortar plásticos, mampostería o materiales de construcción que no son de madera. Usar la sierra de cadena para operaciones distintas a las destinadas puede resultar en situaciones peligrosas.

l) Esta sierra de cadena para podar no está diseñada para talar árboles. El usar la sierra de cadena para podar para otras operaciones diferentes a las previstas podría provocar lesiones graves al operador o a los transeúntes.

m) No opere una sierra de podar en un árbol a menos que haya sido capacitado específicamente para hacerlo. La operación de una sierra de podar en un árbol sin la capacitación adecuada podría aumentar el riesgo de lesiones personales graves.

n) Siga todas las instrucciones al limpiar el material atascado, almacenar o dar mantenimiento a la sierra de cadena para podar. Asegúrese de que el interruptor esté apagado y que la batería esté retirada. El accionamiento inesperado de la sierra de cadena para podar mientras se limpia el material atascado o se realiza el mantenimiento puede provocar lesiones personales graves.

o) Recomendación para el usuario por primera vez, que como mínimo debe, practicar el corte de troncos en un soporte para sierra o una cuna.

p) Recomendación de que el afilado y el mantenimiento de la cadena de la sierra sean realizados por centros de servicio autorizados.

2) Causas y prevención de contragolpe por el operador:

Los contragolpes pueden ocurrir cuando el extremo o la punta de la barra de guía toca un objeto o cuando la madera "se cierra" y presiona la cadena dentro del corte. En algunos casos, el contacto de la punta de la barra puede provocar una rápida reacción de contragolpe y conducir la barra de guía repentinamente hacia arriba y hacia atrás, en dirección al operario. La compresión de la cadena serrada contra la barra de guía puede lanzar la sierra rápidamente hacia

atrás, también en dirección al operario. Cualquiera de estas reacciones puede hacer que el operario pierda el control de la sierra y provocarle lesiones graves. No se confíe únicamente en los dispositivos de seguridad integrados en su sierra. Como usuario de una sierra de cadena, debe tomar precauciones adicionales para evitar accidentes o lesiones personales en sus trabajos de corte.

El contragolpe es resultado de un mal uso o procedimientos o condiciones de operación incorrectas de la herramienta que se pueden evitar tomando precauciones apropiadas como se indica a continuación:

a) Mantenga una agarre firme, con dedos y pulgares encerrando los mangos de la sierra de cadena, con ambas manos en la sierra y colocando su cuerpo y brazos de modo que le permitan resistir las fuerzas de contragolpe. Las fuerzas de contragolpe pueden ser controladas por el operador, si se toman las precauciones apropiadas. No suelte la sierra de cadena.

b) No exceda su alcance y no corte por encima de la altura de su hombro. Esto ayuda a prevenir el contacto no deseado de la punta y permite tener un mejor control de la sierra de cadena en situaciones inesperadas.

c) Use únicamente barras y cadenas de repuesto especificadas por el fabricante. El uso de barras y cadenas de repuesto incorrectas puede causar ruptura de la cadena y/o contragolpe.

d) Siga las instrucciones de mantenimiento y afilado de la sierra de cadena proporcionadas por el fabricante. Al disminuir la altura del medidor de profundidad puede resultar en contragolpe incrementado.

PARA SIERRA DE CADENA CON ADVERTENCIAS DE SEGURIDAD DE POSTE EXTENDIDO

INSTRUCCIONES DE SEGURIDAD

⚠ ADVERTENCIA Lea y comprenda todas las instrucciones. El no seguir todas las instrucciones a continuación puede ocasionar

descargas eléctricas, incendios y/o heridas graves.

PARA TODAS LAS HERRAMIENTAS

1) Evite ambientes peligrosos. No utilice las herramientas en lugares húmedos o mojados.
2) No trabaje bajo la lluvia.
3) Mantenga alejados a los niños. Todos los visitantes deben mantenerse a distancia del área de trabajo.
4) Vístase apropiadamente. No use ropas sueltas o alhajas, ya que pueden quedar atrapadas en las piezas móviles. Cuando se trabaja al aire libre se recomienda el uso de guantes de goma y calzado resistente. Emplee protección adecuada para contener el cabello largo.
5) Utilice gafas de seguridad. Emplee siempre máscara para la cara o máscara anti-polvo en operaciones donde se emite mucho polvo.
6) Utilice la herramienta correcta. Emplee la herramienta únicamente para la finalidad para la cual fue diseñada.
7) No fuerce la herramienta. Hará un trabajo mejor y más seguro a la velocidad para la cual fue diseñada.
8) No se extralimite. Manténgase firme y con buen equilibrio en todo momento.
9) Permanezca alerta. Ponga siempre atención en lo que está haciendo. Utilice el sentido común. No opere la herramienta cuando esté cansado.
10) Guarde las herramientas que no usa en lugares cerrados. Cuando no se encuentran en uso, las herramientas deben guardarse en un lugar seco, elevado o cerrado con llave, lejos del alcance de los niños.
11) Mantenga la herramienta con cuidado. Conserve los bordes cortantes limpios y bien afilados, a fin de obtener el mejor rendimiento y reducir los riegos de lesiones. Siga las instrucciones para la lubricación y el cambio de accesorios. Examine periódicamente el cable de la herramienta y si está dañado hágalo reparar por un agente autorizado. Examine periódicamente los prolongadores y sustitúyalos si están dañados. Mantenga los mangos secos, limpios y libres de aceite y grasa.
12) Verifique las piezas dañadas. Las guardas protectoras u otras partes dañadas deben verificarse cuidadosamente antes de cualquier uso futuro de la herramienta, a fin de determinar si funcionarán correctamente y realizarán la función prevista. Compruebe que las piezas móviles se encuentren alineadas y correctamente ajustadas, que no haya rotura de piezas, de montaje o cualquier otra condición que pueda afectar su funcionamiento. Una guarda protectora u otra pieza que se encuentre dañada debe ser reparada o sustituida correctamente en un centro de servicio autorizado, a menos que en este manual de instrucciones se indique lo contrario.

ADVERTENCIAS DE SEGURIDAD PARA LAS HERRAMIENTAS DE JARDINERÍA A BATERÍA

1. Evite el encendido inadvertido. Asegúrese que el interruptor esté en la posición de apagado antes de conectar el paquete de batería, al levantar o transportar el aparato. Transportar el aparato con su dedo sobre el interruptor o energizar el aparato que tenga el interruptor encendido provoca accidentes.
2. Desconecte el paquete de batería del aparato antes de realizar cualquier ajuste, cambiar los accesorios, o guardar el aparato. Tales medidas preventivas de seguridad reducen el riesgo de encender el aparato por accidente.
3. Recargue únicamente con el cargador especificado por Worx. Un cargador que es adecuado para un tipo de paquete de batería puede crear un riesgo de incendio cuando se usa con otro paquete de batería.
4. Use los electrodomésticos sólo con paquetes de baterías específicamente diseñados. El uso de cualquier otro paquete de baterías puede crear un riesgo de lesiones e incendios.
5. Cuando la batería no esté en uso, manténgala alejada de otros objetos metálicos, como sujetadores de papel, monedas, llaves, clavos, tornillos u otros objetos metálicos pequeños, que puedan establecer una conexión de una terminal a otra. Poner en corto las terminales de la batería puede causar quemaduras o un incendio.
6. Bajo condiciones de abuso, puede expulsarse líquido de la batería; evite el contacto. Si ocurre contacto accidentalmente, lave con agua. Si el líquido entra en contacto con los ojos, busque ayuda médica adicional. El líquido expulsado de la batería puede causar irritación o quemaduras.
7. No use un paquete de batería o aparato dañado o modificado. Las baterías dañadas o modificadas pueden presentar un comportamiento impredecible que puede provocar un incendio, una explosión o un riesgo de lesiones.
8. No exponga la batería o el artefacto al fuego ni a temperaturas excesivas. La exposición al fuego o la temperatura por encima de 130 °C(265 °F) pueden causar una explosión.

9. Siga todas las instrucciones de carga y no cargue la batería o el dispositivo fuera del rango de temperatura especificado en las instrucciones. La carga incorrecta o a temperaturas fuera del rango especificado puede dañar la batería y aumentar el riesgo de incendio.
10. Pida que una persona de reparación calificada dé servicio usando únicamente partes de reemplazo idénticas. Esto garantizará que se mantenga la seguridad del producto.
11. No modifique ni intente reparar el aparato o el paquete de baterías (conforme sea aplicable), excepto como se indica en las instrucciones de uso y cuidado.

ADVERTENCIA – No opere cerca de líneas eléctricas. La unidad no ha sido diseñada para proporcionar protección contra descarga eléctrica en el caso de contacto con líneas eléctricas elevadas, consulte las regulaciones locales respecto a las distancias seguras desde líneas eléctricas elevadas y asegúrese que la posición de operación sea segura antes de operar la podadora de poste de cadena eléctrica.

a) Mantenga todas las partes del cuerpo lejos de la cadena de sierra. Asegúrese que el interruptor esté apagado cuando retire material atorado. La cadena de sierra continúa moviéndose después de que se apaga el interruptor. Un momento de falta de atención mientras opera la podadora de poste puede resultar en lesiones personales serias.
b) Transporte la podadora de poste por la manija con la cadena de sierra detenida. Cuando transporte o almacene la podadora de poste, siempre coloque la cubierta del dispositivo de cadena de sierra. El manejo adecuado de la podadora de poste reducirá las posibles lesiones personales a partir de la cadena de sierra.
c) Sostenga la podadora de poste por las superficies de agarre aisladas únicamente, debido a que la cadena de sierra puede hacer contacto con cableado oculto o su propio cable. Una cadena de sierra que haga contacto con un cable "vivo" puede hacer que las partes de metal expuestas de la podadora de poste se "energicen" y podría dar al operador una descarga eléctrica.
d) Mantenga el cable alejado del área de corte. Durante la operación, el cable puede quedar oculto en los arbustos y la cadena de sierra lo puede cortar accidentalmente.
e) No use la podadora de poste en condiciones de mal clima, en especial cuando exista riesgo de tormentas eléctricas. Esto disminuye el riesgo de ser alcanzado por un rayo.
f) Para reducir el riesgo de electrocución, nunca use cerca de ninguna línea eléctrica. El contacto con o uso cerca de líneas eléctricas puede causar lesiones serias o descarga eléctrica que resulte en la muerte.
g) Siempre use las dos manos cuando opere la podadora de poste. Sostenga la podadora de poste con ambas manos para evitar perder el control.
h) Siempre use protección para la cabeza cuando opere la podadora de poste por encina de usted. Los desechos que caigan pueden resultar en lesiones personales serias.

ADVERTENCIAS DE SEGURIDAD GENERAL PARA EL PAQUETE DE BATERÍA

a) No desensamble, abra o triture el paquete de batería.

b) No exponga el paquete de batería a calor o fuego. Evite guardar a la luz directa del sol.

c) No ponga en corto circuito el paquete de batería. No guarde el paquete de batería de forma aleatoria en una caja o cajón donde puedan ponerse en corto circuito entre sí o ponerse en corto circuito por otros objetos metálicos. Cuando el paquete de batería no esté en uso, manténgalo alejado de otros objetos metálicos, como sujetadores de papel, monedas, llaves, clavos, tornillos u otros objetos metálicos pequeños que puedan establecer una conexión de una terminal a otra. El corto circuito de las terminales de la batería puede causar quemaduras o incendios.

d) No someta el paquete de batería a impacto mecánico.

e) En el caso de fuga de la batería, no permita que el líquido entre en contacto con la piel o los ojos. Si hay contacto, lave el área afectada con bastante agua y busque atención médica.

f) No use ningún paquete de batería que no esté diseñado para uso con el equipo.

g) Mantenga el paquete de batería fuera del alcance de los niños.

h) Siempre adquiera el paquete de batería recomendado por el fabricante del dispositivo para el equipo.

i) Mantenga el paquete de batería limpio y seco.

j) Limpie las terminales del paquete de batería con una tela seca limpia su se ensucian.

k) El paquete de batería se necesita cargar antes del uso. Siempre use el cargador correcto y consulte las instrucciones del fabricante o el manual del equipo para saber las instrucciones correctas de carga.

l) No deje el paquete de batería en carga prolongada cuando no esté en uso.

m) Después de periodos prolongados de almacenamiento, puede ser necesario cargar y descargar el paquete de batería varias veces para obtener el desempeño máximo.

n) Recargue únicamente con el cargador especificado por Worx. No use cargadores que no sean los específicamente suministrados para uso con el equipo.

o) Conserve la literatura el producto original para referencia futura.

p) Sólo use el paquete de batería en la aplicación para la que está diseñado.

q) Retire el paquete de batería del equipo cuando no esté en uso.

r) Deséchelo adecuadamente.

s) No mezcle celdas de diferente fabricación, capacidad, tamaño o tipo dentro del dispositivo.

t) Mantenga la batería lejos de microondas y no la someta a altas presiones.

CONSERVE ESTAS INSTRUCCIONES

Instrucciones para técnicas adecuadas para poda y corte cruzado

1. DESMEMBRAMIENTO DE UN ÁRBOL

Desmembrar un árbol significa retirar las ramas de un árbol caído. No retire las ramas grandes que se encuentran por debajo del tronco y separan a éste del suelo. Retire cada rama con un solo corte. Para evitar el atrapamiento de la sierra, comience por cortar las ramas que cuelgan libremente, desde arriba hacia abajo. Para cortar ramas en tensión, comience a cortarlas desde abajo. (Figura. 1)

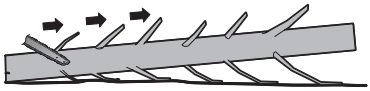

Figura. 1

2. TROZADO DE UN TRONCO

Trozar un tronco significa cortarlo en secciones. Asegúrese de tener una pisada firme. Mantenga los pies separados y distribuya su propio peso sobre ambos pies en forma equilibrada. Cuando sea posible, levante y separe del piso el tronco o la sección por cortar, utilizando ramas, troncos, cuñas, etc.

La totalidad del tronco sobre el suelo, corte el tronco comenzando por arriba (Figura. 2), evite hacer contacto con el suelo ya que esto reducirá ampliamente el filo de la cadena.

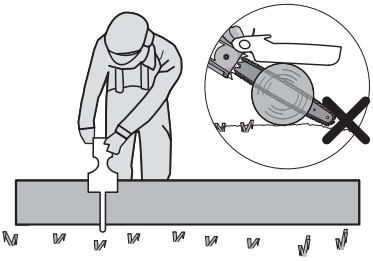

Figura. 2

Tronco apoyado en un extremo, Haga el primer corte del lado inferior del Tronco, atraviese 1/3 del diámetro del tronco (1). Este corte impedirá la producción de astillas en esta sección al completarse el corte (2). Figura. 3)

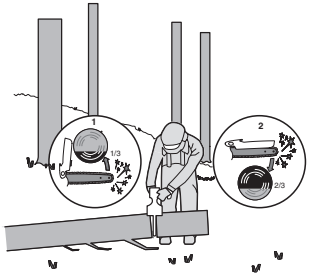

Figura. 3

Cuando el tronco es soportado en ambos extremos, como ilustrado, corte 1/3 del diámetro de la parte superior (1). A continuación, realice el corte final rápidamente en la parte inferior (2) a 2/3 para corresponder al primer corte. (Figura. 4)

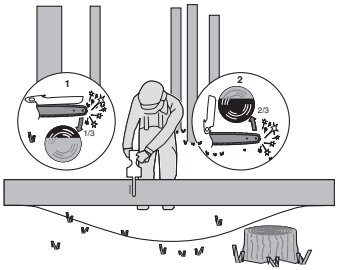

Figura. 4

Cuando corte trozos en una pendiente, siempre debe pararse en el lado cuesta arriba del tronco, como se ilustra en la Figura 5. Cuando "corte a través", para mantener el control total libera la presión de corte cerca del extremo del corte sin relajar su agarre en los mangos de la sierra de cadena. No permita que la cadena haga contacto con el suelo. Después de completar el corte, espere que la cadena de la sierra se detenga antes de mover la sierra de cadena. Siempre apague el motor antes de pasar de un árbol a otro.

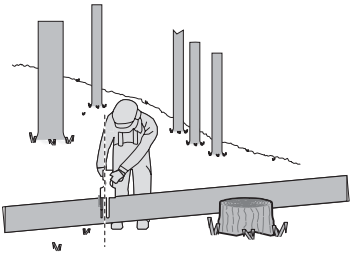

Figura. 5

SÍMBOLOS

	Para reducir el riesgo de lesiones, el usuario deberá leer el manual de instrucciones
	Use protección auditiva
	Use lentes de seguridad
	Use máscara contra el polvo
	No se exponga a la lluvia
	Use protección en la cabeza
	Zapatos de seguridad
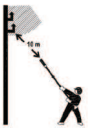	Advertencia de peligro por líneas de alimentación eléctrica elevadas
	No arrojar al fuego
	Las baterías pueden ingresar al ciclo del agua si se eliminan de manera inadecuada, lo que puede ser peligroso para el ecosistema. No deseche las baterías usadas como residuos municipales sin clasificar.
 Li-Ion	Batería de iones de litio. Recolección por separado. La batería deberá reciclarse.
	Tenga cuidado con el retroceso de la sierra de cadena para podar y evite el contacto con la punta de la barra
	Usa siempre la sierra para podar con ambas manos.
	Use siempre unos guantes de protección.
	Bloqueo

	Desbloqueo
	call2recycle® POSITEC Inc. ha establecido una asociación con la empresa RBRC para el reciclaje de todas las baterías Positec que posean el sello RBRC-call2recycle. Para contribuir con la protección del medio ambiente, no deseche las baterías como residuos normales. Después de que haya finalizado el ciclo de vida útil de la batería, comuníquese al 1-800-822-8837 para acceder al servicio gratuito.

2. LISTA DE PARTES

1.	PROTECTOR DE CADENA
2.	PERILLA DE LA CUBIERTA DE LA CARCASA
3.	ESPUELA DE TOPE
4.	INTERRUPTOR DE GATILLO
5.	ÁREA DE AGARRE
6.	PAQUETE DE BATERÍAS *
7.	LENGÜETAS DE LIBERACIÓN DE LAS BATERIAS *
8.	GUARDA DE MANO
9.	CARCASA – CUBIERTA
10.	CADENA SERRADA
11.	BARRA DE GUÍA
12.	PLACA DE LA BASE
13.	TAPÓN DE LLENADO DE ACEITE
14.	SALIDA DEL ACEITE
15.	ABRAZADERA DE LA BARRA
16.	ALETAS DE GUÍA DE LA BARRA DE CADENA
17.	PERNO DE LA BARRA DE FIJACIÓN
18.	CADENA DENTADA IMPULSORA
19.	FUNDA DE BARRA Y VAINA DE CADENA
20.	POSTE DE EXTENSIÓN (WA4300) *
21.	BOTÓN DE BLOQUEO EN LA MANIJA DEL POSTE DE EXTENSIÓN *
22.	MANIJA DEL POSTE DE EXTENSIÓN *
23.	INTERRUPTOR DE ENCENDIDO / APAGADO EN LA MANIJA DEL POSTE DE EXTENSIÓN *
24.	PERILLA DE BLOQUEO DEL POSTE DE EXTENSIÓN*
25.	BOTÓN DE LIBERACIÓN DEL POSTE DE EXTENSIÓN *
26.	PALANCA DE FIJACIÓN *

*** Tenga en cuenta que todos los accesorios ilustrados o descritos se encuentran incluidos en una entrega estándar.**

3. DATOS TÉCNICOS

Type **WG327 WG327.X (3 - designación de la máquina, representativa de la sierra de cadena para podar con pilas)**

	WG327 WG327.X **
Voltios	20 V ⎓ Max.**
Longitud de la barra	6 pulgadas (15 cm)
Velocidad de la cadena	33 ft/s (10 m/s)
Paso de la cadena	0.3 pulgadas (7.6 mm)
Número de eslabones	32
Calibre de la cadena	0.043 pulgadas (1.1 mm)
Cadena de repuesto	WA4126
Barra de repuesto	WA4396
Tipo de batería	Lithium-Ion
Peso (cadena y barra incluidas) (Herramienta descubierta)	2.47 lbs (1.12 kg)

**X puede ser seguido por uno o dos caracteres. Todos los modelos son iguales, excepto el número de modelo y la marca registrada. El sufijo en los modelos puede ser un número del “1” al “999” o la letra inglesa “A” a “Z” o “M1” a “M9” que significa un paquete diferente o el Varios accesorios embalados en el paquete.
***Voltaje medido sin carga de trabajo. El voltaje inicial de la batería alcanza un máximo de 20V. El voltaje nominal es 18V.

BATERÍAS Y CARGADORES SUGERIDOS

Categoría	Modelo	Capacidad
20V Batería	WA3669	2.0 Ah
20V Cargador	WA3881	2.0 A

Le recomendamos que compre sus accesorios en la misma tienda que le vendió la herramienta. Consulte el empaque de los accesorios para obtener más detalles. El personal de la tienda también puede ayudarle y aconsejarle.

4. USO DESTINADO

• La mini sierra de cadena para podar está diseñada para cortar únicamente madera y ramas hasta un diámetro correspondiente a la longitud de la barra guía de la sierra de cadena para podar.
• La mini sierra de podar debe utilizarse a nivel del suelo o desde una plataforma adecuada que sea completamente estable y segura.
• La mini sierra de cadena para podar está diseñada únicamente para uso en exteriores.
• La mini sierra de cadena para podar no está diseñada para ningún otro uso.
• El montaje de piezas en la mini sierra de cadena para podar solo está autorizado para piezas de repuesto originales o aprobadas por el fabricante (guías de cadena o cadenas de sierra, por ejemplo), así como para combinaciones autorizadas de guía de cadena / cadena de sierra como se indica en el manual.
• El usuario es responsable de cualquier accidente resultante del uso inadecuado o de modificaciones no autorizadas de la mini sierra de cadena para podar.

5. ENSAMBLE

⚠ ¡ADVERTENCIA! No instale el paquete de la batería antes que se haya ensamblado por completo.
Al manipular la cadena, utilice guantes de protección.

MONTAJE DE LA CADENA Y LA BARRA DE CADENA

1. Desembale todas las piezas con cuidado. Retire la cubierta de la carcasa girando la perilla de la cubierta de la carcasa en sentido contrario a las agujas del reloj. (Consulte la Figura. A1)
2. Coloque la sierra eléctrica sobre una superficie plana adecuada.
3. **Sólo use cadenas Worx originales o las recomendadas para la Barra guía.**
4. Deslice la cadena en la ranura situada alrededor de la barra de cadena. Asegúrese que la cadena esté en la dirección de operación correcta comparándola con el icono de cadena de la barra guía, o consultando al Símbolo de dirección de cadena que se encuentra sobre el cuerpo de la sierra. (Consulte la Figura. A2)
5. Coloque la cadena en la rueda dentada de transmisión, de modo que el perno de la barra de fijación y las pestañas de ubicación de la barra en la almohadilla encajen en la ranura de la abertura de la barra guía. (Consulte la Figura. B1, B2)
6. Asegúrese que todas las partes estén asentadas adecuadamente y sostenga la cadena y la barra guía en una posición nivelada. Asegúrese que los eslabones de la transmisión estén asentados completamente en la rueda dentada de transmisión (Consulte la Figura C1), evite torcer como se muestra en la Fig. C2. Si ocurre un torcimiento, levante la cadena en la barra guía al frente del torcimiento y elimínelo.
   NOTA: La cadena debe rotar libremente y estar libre de torcimientos.
7. Coloque la cubierta de la carcasa. La tensión correcta de la cadena se alcanza cuando la cadena puede elevarse aproximadamente la mitad de la profundidad del eslabón de transmisión desde la barra guía en el centro. Esto debe hacerse utilizando una mano para levantar la cadena contra el peso de la máquina. A continuación, apriete la cubierta de la carcasa girando la perilla de la cubierta de la carcasa en el sentido de las agujas del reloj hasta que esté apretada. (Ver la Fig. D1)
   NOTA: La cadena está bien tensada cuando se puede levantar de la barra guía y el eslabón de transmisión está dentro del carril de la barra guía. (Ver la Fig. D2)
   NOTA: La cadena se estirará al cortar y perderá la tensión adecuada. Cuando la cadena se afloje, desenrosque completamente la perilla de la cubierta de la carcasa o gire la perilla alrededor de tres vueltas completas en sentido contrario a las agujas del reloj, luego vuelva a apretar la perilla de la cubierta de la carcasa para reajustar correctamente la tensión de la cadena repitiendo los pasos 1 a 7 enumerados anteriormente.
   NOTA: Las cadenas nuevas de la sierra se estirarán. Compruebe la tensión de la cadena con frecuencia cuando se utilice por primera vez y apriétela cuando la cadena se afloje alrededor de la barra guía.

MONTAJE DEL POSTE DE EXTENSIÓN

Alinee e inserte el mango del poste de extensión en el eje. Gire la perilla de bloqueo en el sentido de las

agujas del reloj para bloquearla. (Ver Fig. E1, E2)
NOTA: Asegúrese de que el eje esté firmemente bloqueado en su lugar.

MONTAJE DEL POSTE DE EXTENSIÓN A LA MÁQUINA (Ver Fig. E3, E4)
Paso 1: alinee e inserte el poste de extensión en la sierra.
Paso 2: Cuelga la hebilla del gancho de la sierra. Presione la palanca de sujeción para apretar el poste de extensión a la máquina.
NOTA: Asegúrese de que el poste de extensión esté bloqueado en su posición de manera segura antes de la operación.

QUITAR EL POSTE DE EXTENSIÓN (Ver Fig. E5)
Afloje la palanca de sujeción para liberar la hebilla. Presione el botón de liberación del poste de extensión para desconectar el poste de extensión con la sierra.
¡ADVERTENCIA! Cuando utilice esta máquina con el poste de extensión, asegúrese de que se haya extraído la batería.

LUBRICACIÓN (Ver la Fig. F1, F2)
Importante: La sierra de podar no se llena de aceite. Es imprescindible llenarla de aceite antes de usarla. Nunca haga funcionar la sierra de podar sin aceite para la cadena o con el nivel del depósito de aceite vacío, ya que esto provocará grandes daños en el producto.
NOTA: La vida útil de la cadena y la capacidad de corte dependen de una lubricación óptima. Por lo tanto, la cadena debe engrasarse antes de su uso.

Llenado del tanque de aceite (Ver Fig.F1)
⚠ ADVERTENCIA: Retire el paquete de baterías antes de llenar el depósito de aceite.

1. Coloque la sierra de podar en cualquier superficie adecuada con el tapón de llenado de aceite hacia arriba.
2. Limpie la zona alrededor del tapón de llenado de aceite con un paño y desenrosque el tapón girándolo en sentido contrario a las agujas del reloj.
3. Añada aceite para la barra y la cadena hasta que el depósito esté lleno.
4. Evite que entre suciedad o residuos en el depósito de aceite, vuelva a colocar el tapón de llenado de aceite y apriételo girando en el sentido de las agujas del reloj hasta que quede apretado a mano.

⚠ IMPORTANTE: Para permitir la ventilación del depósito de aceite, se han previsto pequeños canales de ventilación entre el tapón de llenado de aceite y el filtro, para evitar fugas, y asegurar que la máquina se deje en posición horizontal cuando no se utilice.
Es importante utilizar un lubricante para barras y cadenas (no suministrado) que esté formulado para funcionar en un amplio rango de temperaturas sin necesidad de dilución.
Puede encontrarlo en el lugar donde compró esta sierra o en su ferretería local.
No utilice aceites sucios, usados o contaminados. Pueden producirse daños en la barra o en la cadena. El uso de aceite no autorizado anulará la garantía. No ingerir En caso de ingestión, llamar inmediatamente a un médico. Mantener fuera del alcance de los niños. Almacenar lejos del calor o de fuentes de calor.

Comprobación del engrasador automático
⚠ ADVERTENCIA: Los bordes de corte de la cadena son afilados. Use guantes protectores. Levante el protector retráctil hasta la posición máxima para la lubricación después de llenar el depósito de aceite. (Ver Fig. F2) El buen funcionamiento del engrasador automático puede comprobarse haciendo funcionar la sierra de podar y apuntando la punta de la barra de la cadena guía hacia un trozo de cartón o papel en el suelo. Si se desarrolla un patrón de aceite creciente en el cartón, entonces el engrasador automático está funcionando bien. Si no hay un patrón de aceite, a pesar de un depósito de aceite lleno, póngase en contacto con el agente de servicio al cliente de WorxNitro o con un agente de servicio aprobado por Worx.
⚠ Precaución: No toque el suelo con la cadena. Garantice una distancia de seguridad de 15.8" (40 cm).

6. FUNCIONAMIENTO

1. ANTES DE UTILIZAR LA HERRAMIENTA
⚠ ADVERTENCIA! El cargador y las baterías están diseñados especialmente para funcionar juntos; por lo tanto, no intente utilizar otros dispositivos. Nunca inserte o permita que objetos metálicos se introduzcan en el cargador o en las conexiones de las baterías, dado que ello provocará una falla eléctrica y situación de peligro.
NOTA: Su batería está DESCARGADA y debe cargarla antes de usarla.
El cargador de batería suministrado está diseñado para la batería de Li-Ion instalada en la herramienta. No utilice otro cargador de baterías.

(1) CARGA DE LA BATERÍA (Consulte la Figura. G1, G2)
La batería de Li-Ion está protegida contra descargas excesivas. Cuando la batería está agotada, la herramienta se desconecta a través de un circuito de protección.

En un ambiente caluroso o luego de mucho uso, la batería puede calentarse demasiado como para aceptar carga. Permita que se enfríe antes de cargarla.

(2) PARA EXTRAER O INSTALAR LA BATERÍA (Consulte la Figura. H)
Presione la traba de liberación de la batería y extráigala de la herramienta. Luego de la recarga, deslice la batería en el puerto para la batería de la herramienta. Una simple presión y presión ligera serán suficientes hasta que se escuche un clic. Revise para ver si la batería está completamente asegurada.
NOTA: Cuando retire el paquete de la batería, sosténgala firmemente para evitar que caiga y lesiones.

(3) SUJECIÓN Y CONTROL DE LA SIERRA DE CADENA PARA PODAR (Consulte la Figura. I)
Sujeta el mango trasero con la mano derecha y con la izquierda el cuerpo del motor, para operar la sierra de manera segura.

2. LLAVE DE ENCENDIDO/APAGADO DE SEGURIDAD (Consulte la Figura. J)
⚠ ATENCIÓN: Revise el paquete de batería antes de usar su herramienta inalámbrica. Sólo use el paquete de batería indicado en la sección de accesorios.
Para **encender la herramienta**, presione el botón de apagado de seguridad, luego presione totalmente el interruptor de encendido/apagado y sosténgalo en esa posición. Ahora puede liberar el botón de apagado de seguridad.
Para **apagar**, libere el interruptor de encendido/apagado.

3. CORTE
⚠ IMPORTANTE: Si la cadena es nueva, compruebe la tensión cada 10 minutos aproximadamente durante el uso.
(1) Instalar el paquete de batería.
(2) Cerciórese de que la porción del tronco que desee cortar no yazca sobre el suelo. De este modo, evitará que la cadena toque el suelo al cortar a través de él. Si la cadena toca el suelo mientras se encuentra en movimiento, se desafilará.
(3) Cuando esté dispuesto a realizar un corte, presione la traba de seguridad completamente hacia adelante con el pulgar derecho y apriete el gatillo; la sierra se encenderá. Al soltar el gatillo, se apagará. Cerciórese de que la cadena está girando a su máxima velocidad antes de comenzar a cortar.
(4) Al comenzar a cortar, coloque la cadena en movimiento sobre la madera. La madera debe estar lo más cerca al cuerpo de la sierra como sea posible. Sujete la sierra firmemente en su lugar para evitar que la sierra rebote hacia arriba y hacia abajo o hacia los lados.
(5) Guie la sierra usando presión ligera y no ponga fuerza excesiva sobre la sierra, dejando que la sierra haga su trabajo. La sierra funcionará de manera mejor y más segura si se la utiliza según ha sido diseñada. No la someta a un esfuerzo excesivo; de lo contrario, el motor se sobrecargará y se quemará. La sierra funcionará de manera mejor y más segura si se la utiliza según ha sido diseñada.
(6) Retire la sierra del corte con la cadena girando a la máxima velocidad. Para interrumpir el corte, suelte el gatillo. Asegúrese de que la cadena haya dejado de moverse antes de asentar la sierra.
(7) Continúe practicando sobre troncos de desecho en un área de trabajo segura hasta que esté cómodo, utilizando un movimiento fluido y una velocidad de corte uniforme.

Dispositivos de seguridad de esta sierra contra contragolpes
Esta sierra tiene una cadena de bajo contragolpe y una barra de guía de reducción de contragolpes. Ambas características reducen las probabilidades de contragolpe. Sin embargo, aún pueden ocurrir contragolpes con esta sierra.
Las siguientes medidas reducen el riesgo de contragolpe.
- Mantenga todos los dispositivos de seguridad de la sierra en su lugar. Asegúrese de que funcionen correctamente.
- No se extienda por demás ni realice cortes por encima de la altura de sus hombros.
- Manténgase en posición firme y con buen equilibrio en todo momento.
- Permanezca ligeramente a la izquierda de la sierra. De esta manera, su cuerpo no estará directamente alineado con la cadena.
- No permita que el extremo de la barra de guía toque nada mientras la cadena se halle en movimiento.
- Nunca intente cortar dos troncos de una sola vez. Corte uno por vez.
- No hunda el extremo de la barra de guía ni intente realizar cortes “de punta” (perforando la madera utilizando el extremo de la barra de guía).
- Manténgase alerta a los cambios de posición de la madera y a otras fuerzas que pueden provocar presión sobre la cadena.
- Proceda con suma cautela al reingresar a un corte realizado previamente.
- Utilice la cadena y la barra de guía de contragolpe reducido suministrados con esta sierra.
- Nunca utilice cadenas romas (desgastadas) o

sueltas. Mantenga la cadena afilada y tensada.

Cómo Usar la Sierra Seguramente

1. Asegúrese de contar con una pisada firme.
2. Sostenga la sierra con la mano derecha. (Consulte las Figura. K)
3. Asegúrese que la sierra esté funcionando a toda velocidad antes de comenzar un corte.
4. Utilice los dientes de agarre para fijar la sierra sobre la madera antes de comenzar a cortar.
5. Utilice los dientes de agarre como punto de palanca "a" durante el corte. (Consulte las Figura. L)
6. Levante el protector de cadena cuando corte el material de abajo hacia arriba. (Consulte la Figura. M)
7. No opere la motosierra con los brazos completamente extendidos, no intente serrar áreas que son difíciles de alcanzar, no permanecer de pie sobre una escalera mientras serrando (Consulte las Figura. N).

Nunca use la sierra de cadena arriba de la altura del hombro.

Cortar madera en tensión (Consulte la Figura. O)

⚠ ADVERTENCIA: Proceda con sumo cuidado al cortar ramas o vástagos de árboles que se encuentran en tensión. Esté preparado para actuar en caso de contragolpe de la madera. Al liberarse la tensión de la madera, la rama puede moverse hacia el operario, golpearlo y provocarle lesiones graves y aun la muerte.

Tronco apoyado sobre ambos extremos, haga el primer corte del lado superior del Tronco (Y) (sobre caballete), atraviese 1/3 del diámetro del tronco, y después termine el corte (Z) desde abajo, para evitar el contacto de la sierra de cadena con el suelo. Tronco apoyado en un extremo, haga el primer corte del lado inferior del tronco (Y) (debajo del caballete), atraviese 1/3 del diámetro del tronco. Haga el segundo corte directamente encima del primero (Z) para evitar la separación del tronco o atascar la sierra de cadena.

OPERACIÓN DE LA SIERRA DE POSTE CORTE CON LA BARRA DE EXTENSIÓN

1. Instalar el paquete de batería.
2. Preste especial atención a la posible dirección de una rama que se cae.

⚠ ADVERTENCIA: No se pare directamente debajo de una rama que se está cortando. Mantenga alejadas a las personas que están mirando. No se pare en una escalera u otro tipo de apoyo inestable al utilizar la herramienta. No utilice la herramienta cerca de líneas de TV por cable, energía eléctrica o telefonía. Manténgase a 10 pies (3 metros) de todas las líneas de alimentación. (Consulte las Figura. P1-4)

3. Use ambas manos para agarrar la Sierra de Pértiga. Cuando opere la Sierra de Pértiga use solamente las áreas de agarre designadas (Consulte las Figura P5). Aplique un agarre firme. Los pulgares y dedos deben envolverse alrededor del mango de la sierra y de la pértiga.
4. Asegúrese de mantener una pisada firme. Mantenga los pies separados y distribuya su propio peso sobre ambos pies en forma equilibrada.
5. Cuando esté listo para realizar el corte, presione el bloqueo del interruptor de gatillo y accione este interruptor (Consulte las Figura P6). Esto encenderá a la Sierra de Pértiga. Al soltar el interruptor de gatillo se apagará la Sierra de Pértiga. Cerciórese de que la cadena está girando a su maxima velocidad antes de comenzar a cortar.
6. Al comenzar a cortar, coloque la cadena en movimiento sobre la madera. Sostenga firmemente a la Sierra de Pértiga en el sitio para evitar que rebote o patine la sierra (movimiento hacia un lado).
7. Guíe la Sierra de Pértiga usando una presión ligera. No presione mucho a la Sierra de Pértiga; de lo contrario, el motor se sobrecargará y se quemará. La sierra funcionará de manera mejor y más segura si se la utiliza según ha sido diseñada.
8. Retire la Sierra de Pértiga de un corte cuando esta esté funcionando a su plena velocidad. Detenga la Sierra soltando el gatillo. Asegúrese que la cadena se ha detenido antes de colocarla abajo.

7. MANTENIMIENTO DE LA SIERRA

Siga las instrucciones de mantenimiento de este manual. La limpieza correcta de la sierra y el mantenimiento adecuado de la cadena y la barra de guía pueden reducir las probabilidades de contragolpe. Después de cada uso, inspeccione su sierra y realice las tareas de mantenimiento necesarias. Esto prolongará la vida útil de la sierra.
NOTA: el riesgo de contragolpe puede incrementar cada vez que se afila la cadena, aun al afilarla debidamente.

MANTENIMIENTO Y ALMACENAMIENTO DE SU SIERRA ELÉCTRICA

1. Retirar el paquete de batería
- cuando no se encuentre en uso;
- antes de trasladarla de un lugar a otro;
- antes de realizar tareas de servicio en ella;
- antes de recambiar piezas o accesorios de la misma, tales como la cadena serrada y el protector.

2. Inspeccione la cadena serrada antes y después de cada uso. Inspeccione la sierra detenidamente si se daña el protector u otra parte. Compruebe que no presente daños que pueden afectar la seguridad del operario o de la herramienta en sí. Verifique la alineación y la articulación de las piezas móviles. Compruebe que no haya piezas rotas o dañadas. No utilice la sierra si presenta daños que afectan su funcionamiento o la seguridad del operario. Haga reparar los daños en un centro de servicios autorizado. Para encontrar un centro de servicio técnico autorizado, visite www.worx.com.
3. Dé mantenimiento a la sierra de cadena con cuidado.

- Nunca la exponga a la lluvia o humedad directa.
- Mantenga la cadena afilada, limpia y lubricada para mayor rendimiento y seguridad.
- Para afilar la cadena, siga los pasos delineados en este manual.
- Mantenga los mangos siempre secos, limpios y sin aceite o grasa.
- Mantenga ajustadas todas las tuercas y tornillos.
- Mantenga el paquete de la batería alejado del calor, aceite y bordes filosos.

4. El realizar tareas de servicio, utilice solo piezas de repuesto idénticas.
5. Cuando no utilice la sierra, guárdela

- en un sitio alto o bajo llave, fuera del alcance de los niños;
- en un lugar seco;
- Con la barra y el protector de cadena colocados.

Mantenimiento de la barra
A fin de maximizar la vida útil de la barra, se recomienda efectuar el siguiente mantenimiento de la barra.
Se deberán limpiar los rieles de la barra que transportan la cadena antes de almacenar la herramienta o si la barra o cadena parecen estar sucias.
Se deberán limpiar los rieles cada vez que se extraiga la cadena.

Limpieza de los rieles de la barra
1. Extraiga la cubierta de la cadena, la barra y la cadena (consulte la sección ENSAMBLE).
2. Con un cepillo de alambre, destornillador o herramienta adecuada similar, elimine los residuos de los rieles de la barra. (Consulte las Figura. Q)
3. Asegúrese de limpiar los pasos de aceite de forma completa.

Condiciones que requieren mantenimiento de la cadena y Barra guía:

- La sierra corta hacia un lado o en un ángulo.
- Se debe forzar la sierra para realizar el corte y atravesar.
- Suministro de aceite inadecuado a la barra y cadena.

Luego de cada utilización, con la unidad desconectada de la fuente de alimentación, quite todo el aserrín de la barra de guía y orificio de la rueda dentada.
Después de cada uso, retire el paquete de batería, limpie todo el aserrín de la Barra guía y el orificio de la rueda dentada.

Cuando el riel superior se encuentra desparejo, utilice una lima plana para devolverle los bordes y laterales cuadrados.

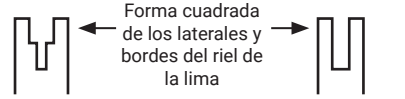

Reemplace la barra de guía cuando la ranura esté desgastada, la barra de guía esté doblada o agrietada, o cuando ocurra un calentamiento o quemadura de los rieles. Si es necesario efectuar el reemplazo, utilice sólo la barra de guía especificada para la sierra en la lista de piezas de reemplazo o en la calcomanía ubicada en la sierra de cadena.

Recambio de la cadena serrada/ sierra bar
Reemplace la cadena cuando los elementos de corte se encuentren demasiado gastados para ser afilados o cuando se rompa la cadena. Utilice únicamente la cadena de repuesto indicada en este manual.
Si esto ocurre, reemplace la barra de guía.
Inspeccione la barra de guía antes de afilar la cadena. Una barra de guía desgastada o dañada es insegura y daña la cadena. También dificulta la realización de cortes.

AFILADO DE LA CADENA
ADVERTENCIA:
Retire el paquete de batería antes de dar servicio. Un shock eléctrico o el contacto de su cuerpo con la cadena en movimiento puede provocarle lesiones graves y aun la muerte.
Los bordes de corte de la cadena son afilados. Utilice guantes de protección al manipular la cadena.
Mantenga la cadena afilada. La sierra cortará de manera más rápida y segura. El uso de una cadena desafilada provocará el desgaste innecesario de la rueda dentada, la barra de guía y el motor. Si resulta necesario aplicar fuerza para introducir la cadena en la madera, y si al cortar sólo obtiene viruta y algunos trozos grandes, la cadena está desafilada.

PARA HERRAMIENTAS DE BATERÍA

El rango de temperatura ambiente para uso y almacenamiento de la herramienta y la batería es de 32 °F-113 °F (0 °C-45 °C).
El rango de temperatura ambiente recomendado para el sistema de carga durante la carga es de 32 °F-104 °F (0 °C-40 °C).

8. TABLA DE RESOLUCIÓN DE PROBLEMAS

La siguiente tabla incluye comprobaciones y acciones que pueden realizarse si la máquina no funciona de forma correcta. Si estas indicaciones no identifican/resuelven el problema, póngase en contacto con su agente de servicio.

¡ADVERTENCIA! Apague y retire el paquete de batería antes de investigar la falla.

Síntoma	Causa posible	Solución
La sierra de cadena no funciona	Batería descargada.	Cargue el paquete de batería.
La sierra de cadena funciona de forma intermitente.	Sobrecalentamiento.	Interrumpa temporalmente el uso y deje que la herramienta se enfríe en un lugar fresco y ventilado.
	Se aplica demasiada presión mientras corta.	Aplicar relativamente menos presión al cortar
	Conexión floja.	Póngase en contacto con un agente de servicio.
	Cableado interno defectuoso.	
	Gatillo de encendido/apagado defectuoso.	
Sobrecalentamiento de la cadena/barra de la cadena	Exceso de tensión de la cadena.	Ajuste la tensión de la cadena.
	La cadena no está bien engrasada. El depósito de aceite puede estar vacío	Añada aceite al depósito. Si sigue sin engrasar, retire la batería y compruebe que la salida de aceite está libre de residuos.
La sierra de cadena desgarra, vibra o no corta de forma correcta	Tensión de cadena demasiado floja.	Ajuste la tensión de la cadena.
	Cadena mellada.	Afile la cadena o reemplácela.
	Cadena desgastada.	Reemplace la cadena.
	Los dientes de la cadena se encuentran en la dirección incorrecta.	Coloque la cadena en la dirección correcta.

Positec USA, Inc. Charlotte, NC 28208 USA

www.worx.com

Copyright © 2026, Positec. All Rights Reserved.
Copyright © 2026, Positec. Tous droits réservés.
© Derechos reservados 2026, Positec. Todos los derechos reservados.

V4-NA-WG327 WG327.X-M-20260204