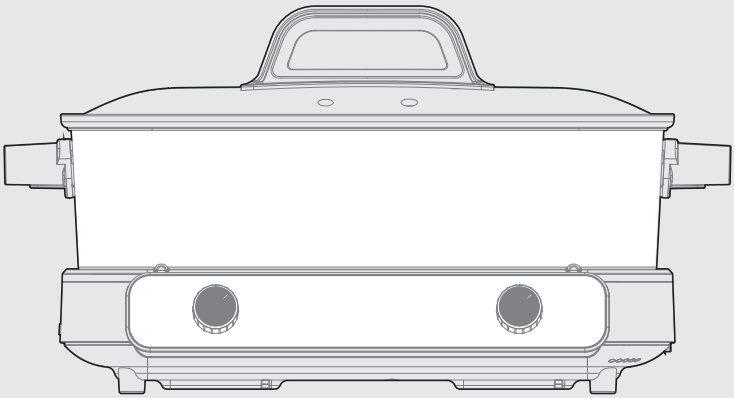

Warning notices: Before using this product, please read this manual carefully and keep it for future reference.
The design and specifications are subject to change without prior notice for product improvement.
Consult with your dealer or manufacturer for details.
The diagram above is just for reference. Please take the appearance of the actual product as the standard.

User manual

MHP852DUDCB

AIDiag

Hot Pot Griller Set

Simply ideal

THANK YOU LETTER

Thank you for choosing Midea! Before using your new Midea product, please read this manual thoroughly to ensure that you know how to operate the features and functions that your new appliance offers in a safe way.

CONTENTS

THANK YOU LETTER 01

SAFETY INSTRUCTIONS 02

SPECIFICATIONS 05

PRODUCT OVERVIEW 06

OPERATION INSTRUCTIONS 07

CLEANING AND MAINTENANCE 08

TROUBLESHOOTING 08

TRADEMARKS, COPYRIGHTS AND LEGAL STATEMENT 09

DATA PROTECTION NOTICE 09

1 YEAR LIMITED WARRANTY 10

SAFETY INSTRUCTIONS

Intended Use

The following safety guidelines are intended to prevent unforeseen risks or damage from unsafe or incorrect operation of the appliance. Please check the packaging and appliance on arrival to make sure everything is intact to ensure safe operation. If you find any damage, please contact the retailer or dealer. Please note modifications or alterations to the appliance are not allowed for your safety concern. Unintended use may cause hazards and loss of warranty claims.

Explanation of Symbols

	**Danger** This symbol indicates that there are dangers to the life and health of persons due to extremely flammable gas.
	**Warning of electrical voltage** This symbol indicates that there is a danger to life and health of persons due to voltage.
	**Warning** The signal word indicates a hazard with a medium level of risk which, if not avoided, may result in death or serious injury.
	**Caution** The signal word indicates a hazard with a low degree of risk which, if not avoided, may result in minor or moderate injury.
	**Attention** The signal word indicates important information (e.g. damage to property), but not danger.
	**Observe instructions** This symbol indicates that a service technician should only operate and maintain this appliance in accordance with the operating instructions.

Read these operating instructions carefully and attentively before using/commissioning the unit and keep them in the immediate vicinity of the installation site or unit for later use!

IMPORTANT SAFEGUARDS

When using electrical appliances, basic safety precautions should always be followed including the following:

Read all instructions.

- If the supply cord is damaged, it must be replaced by the manufacturer, its service agent or similarly qualified persons in order to avoid a hazard.
- Do not immerse any part of the appliance in water or other liquid.
- The heating element surface is subject to residual heat after use, do not touch.
- If the appliance is overfilled, boiling water may be ejected.
- Do not use outdoors. HOUSEHOLD USE ONLY
- This appliance is intended to be used in household
- This appliance is not intended for use by persons (including children) with reduced physical, sensory or mental capabilities, or lack of experience and knowledge, unless they have been given supervision or instruction concerning use of the appliance by a person responsible for their safety.
- Children should be supervised to ensure that they do not play with the appliance.
- Cleaning and user maintenance shall not be made by children without supervision.
- Warning: Misuse may cause potential injury.
- The appliance is not intended to be operated by means of an external timer or a separate remote-control system.
- Warning: Avoid spillage on the connector.

- Do not operate any appliance with a damaged cord or plug or after the appliance malfunctions or has been damaged in any manner. Return appliance to the nearest authorized service facility for examination, repair, or adjustment.
- Protect against electrical shock do not immerse cord, plugs, or other live parts in water or other liquid.
- Caution: To reduce the risk of electric shock, cook only in removable container.
- Do not touch hot surfaces. Use handles or knobs.
- Extreme caution must be used when moving an appliance containing hot oil or other hot liquids.
- Close supervision is necessary when any appliance is used by or near children.
- Do not use appliance for other than intended use.
- Unplug from outlet when not in use and before cleaning. Allow to cool before putting on or taking off parts.
- The use of accessory attachments not recommended by the appliance manufacturer may cause injuries.
- Do not let cord hang over edge of table or counter, or touch hot surfaces.
- Do not place on or near a hot gas or electric burner, or in a heated oven.
- Always attach plug to appliance first, then plug cord into the wall outlet（. To disconnect, turn any control to "off", then remove plug from wall outlet.
- CAUTION: This appliance is not intended for deep fry.

a) A short power-supply cord (or detachable power-supply cord) is provided to reduce the risk resulting from becoming entangled in or tripping over a longer cord.
b) Longer detachable power-supply cords or extension cords are available and may be used if care is exercised in their use.
c) If a longer detachable power-supply cord or extension cord is used:
1) The marked electrical rating of the cord set or extension cord should be at least as great as the electrical rating of the appliance;
2) The cord should be arranged so that it will not drape over the countertop or tabletop where it can be pulled on by children or tripped over unintentionally;
3) If the appliance is of the grounded type, the cord set or extension cord should be a grounding-type 3-wire cord.

IMPORTANT SAFEGUARDS

SPECIFICATIONS

Model	MHP852DUDCB
Rated voltage	120V~
Rated frequency	60Hz
Rated power	1700W

PRODUCT OVERVIEW

Part Name

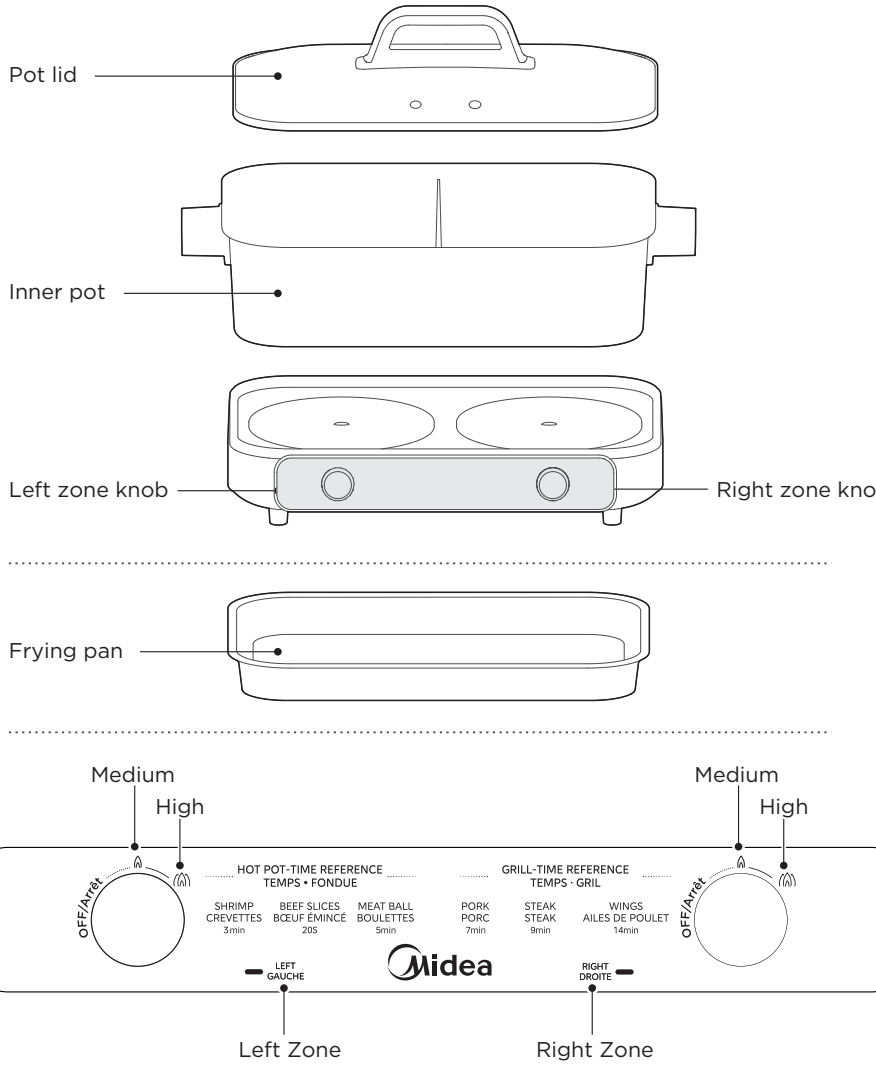

NOTE

All the pictures in this manual are for explanation purpose only. Any discrepancy between the real object and the illustration in the drawing shall be subject to the real subject.

OPERATION INSTRUCTIONS

Quick Start

1. Power on the product.

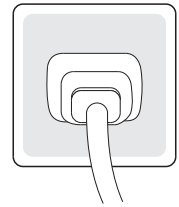

2. Adjust the knob to the appropriate gear position.

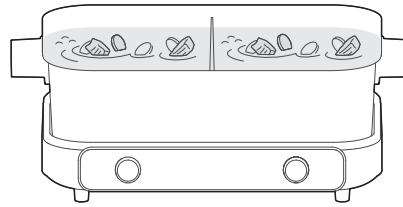

3. Start cooking.
   When cooking on both sides simultaneously, due to the separate control of the heating plates, there may be a situation where the boiling levels on the left and right sides do not synchronize. This is a normal phenomenon.

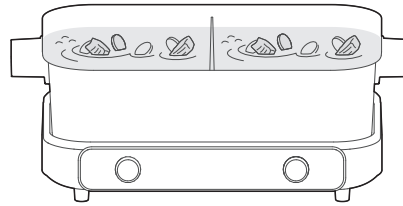

Tip:
When using one-sided cooking, it is recommended to add tap water to the other side to prevent dry burning and ensure the balance of the pot.

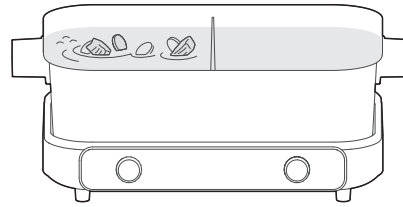

CLEANING AND MAINTENANCE

Maintenance Instruction

1. Be sure to pull out the plug of the power cord after each use, wait a few minutes after power off, and then wipe with a damp rag. If it is stored for a long time, it should be cleaned with detergent.
2. Do not use abrasive cleaning products or solvents for cleaning.
3. After use, the oil in the electric heating pot should be drained. Each time when cooking, a new clean oil should be used.
4. Do not immerse the base in water for cleaning, as it may cause electric shock hazards and functional malfunctions.
5. All parts should be dried before collection and then placed in a safe and dry place.
6. It is strictly prohibited to immerse the base in water for cleaning.
7. Any other servicing should be performed by an authorized service representative.

TROUBLESHOOTING

When you think that the product is faulty, please check the following conditions before sending it to the maintenance outlet for repair.

Anomaly	Possible cause	Solution
The power indicator is off, and the electric tray is not hot	1. The product is not connected to the power supply 2. The internal circuit is faulty	1. Check whether the power cable plug is properly connected to the socket, and insert the plug into place. 2. Send to designated maintenance outlets for maintenance
The power indicator is off, and the electric tray is hot	1. Cables to indicator components are loose. 2. The indicator component is faulty	Send to designated maintenance outlets for maintenance
The power indicator is on, and the electric tray is not heated	1. The heating component is faulty 2. The internal cable is faulty	Send to designated maintenance outlets for maintenance
Do not boil the water or boil the water for a long time	1. The temperature control device fails 2. The inner pan is deformed and in poor contact	Send to designated maintenance outlets for maintenance

TRADEMARKS, COPYRIGHTS AND LEGAL STATEMENT

Midea logo, word marks, trade name, trade dress and all versions there of are valuable assets of Midea Group and/or its affiliates (“Midea”), to which Midea owns trademarks, copyrights and other intellectual property rights, and all goodwill derived from using any part of an Midea trademark. Use of Midea trademark for commercial purposes without the prior written consent of Midea may constitute trademark infringement or unfair competition in violation of relevant laws.

This manual is created by Midea and Midea reserves all copyrights thereof. No entity or individual may use, duplicate, modify, distribute in whole or in part this manual, or bundle or sell with other products without the prior written consent of Midea.

All the described functions and instructions were up to date at the time of printing this manual. However, the actual product may vary due to improved functions and designs.

DATA PROTECTION NOTICE

For the provision of the services agreed with the customer,
we agree to comply without restriction with all stipulations of applicable data protection law, in line with agreed countries within which services to the customer will be delivered, as well as, where applicable, the EU General Data Protection Regulation (GDPR).

Generally, our data processing is to fulfil our obligation under contract with you and for product safety reasons, to safeguard your rights in connection with warranty and product registration questions. In some cases, but only if appropriate data protection is ensured, personal data might be transferred to recipients located outside of the European Economic Area.

Further information are provided on request. You can contact our Data Protection Officer via **MideaDPO@midea.com**. To exercise your rights such as right to object your personal date being processed for direct marketing purposes, please contact us via **MideaDPO@midea.com**. To find further information, please follow the QR Code.

1 YEAR LIMITED WARRANTY

This is the only express warranty for this product and is in lieu of any other warranty or condition. This product is warranted to be (1) year from the date of original purchase. During this period, your exclusive remedy is repair or replacement of this product or any component found to be defective, at our option; however, you are responsible for all costs associated with returning the product to us and our returning the product or component under this warranty to you. If the product or component is no longer available, we will replace with a similar one of equal or greater value. This warranty does not cover wear from normal use, and damages to the product resulting from accident, alteration, abuse, or misuse. This warranty extends only to the original consumer purchaser or gift recipient. Keep the original sales. This warranty is void if products is used for other than single family household use or subjected to any voltage and waveform. We exclude all claims for special, incidental, and consequential damages by breach of express or implied warranty. All liability is limited to amount of the purchase price. Every implied warranty, including any statutory warranty or condition of merchantability prohibited by law, in which case such warranty or condition is limited to the duration of this written warranty. Legal rights that vary depending on where you live. Some states or provinces do not allow limitations on implied warranties or special, incidental consequential damages, so the foregoing limitations may not apply to you. Please note that failure to complete and submit this form does not diminish your warranty.

In the event of a warranty period claim, question, comments or if service is required for this product, please contact us at the following:

CanadaSupport@midea.com
1-888-365-2230

Midea America (Canada) Corp.
15 Allstate Parkway, Unit 108 Markham, ON, Canada L3R 5B4

www.midea.com

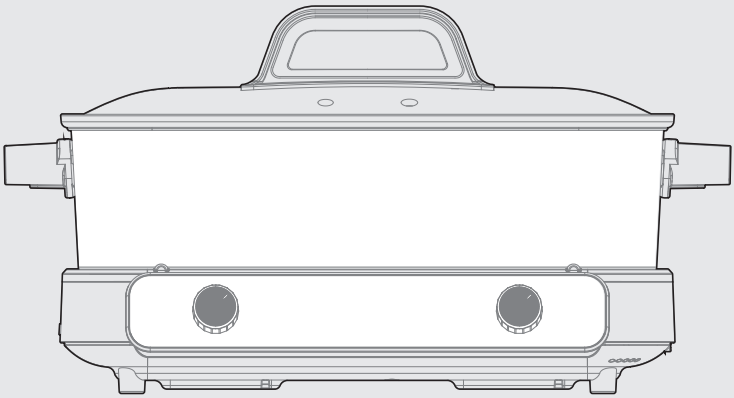

Avertissements : Avant d'utiliser ce produit, veuillez lire attentivement ce manuel et le conserver pour référence ultérieure. La conception et les caractéristiques techniquessont susceptibles d'être modifiées sans préavis dans le but d'améliorer le produit. Pour obtenir plus de détails, veuillez consulter votre détaillant ou le fabricant. Le schéma ci-dessus est fourni à titre indicatif uniquement. Veuillez vous référer à l'aspect du produit réel.

MANUEL D'UTILISATION

MHP852DUDCB

AIDiag

Mijoteuse-gril

Simply ideal

LETTRE DE REMERCIEMENT

Nous vous remercions d'avoir choisi Midea ! Avant d'utiliser votre nouveau produit Midea, veuillez lire attentivement ce manuel afin de vous assurer que vous savez comment utiliser en toute sécurité les fonctionnalités et les fonctions offertes par votre nouvel appareil.

CONTENU

LETTRE DE REMERCIEMENT ---------- 01

CONSIGNES DE SÉCURITÉ ---------- 02

SPÉCIFICATIONS ---------- 06

APERÇU DU PRODUIT ---------- 07

CONSIGNES D'UTILISATION ---------- 08

NETTOYAGE ET ENTRETIEN ---------- 09

DÉPANNAGE ---------- 09

MARQUES DE COMMERCE, DROITS D'AUTEUR ET AVIS LÉGAL FR ---------- 10

AVIS DE PROTECTION DES DONNÉES ---------- 10

GARANTIE LIMITÉE À 1 AN ---------- 11

CONSIGNES DE SÉCURITÉ

Utilisation prévue

Les consignes de sécurité suivantes visent à prévenir les incidents ou les dommages résultant d'une utilisation dangereuse ou incorrecte de l'appareil. Veuillez vérifier, à la réception, l'emballage et l'appareil afin de vous assurer que tout est intact pour garantir un fonctionnement sécuritaire. Si vous constatez des dommages, veuillez contacter le détaillant ou le distributeur. Veuillez noter que les modifications ou altérations de l'appareil ne sont pas autorisées pour votre sécurité. L'utilisation non conforme peut entraîner des dangers et l'annulation des réclamations au titre de la garantie.

Explication des symboles

	**Danger** Ce symbole indique qu'il existe un danger pour la vie et la santé des personnes du fait de la présence de gaz extrêmement inflammables.
	**Avertissement de tension électrique** Ce symbole indique qu'il existe un danger pour la santé des personnes, potentiellement mortel, en raison de la tension.
	**Avertissement** Ce symbole indique un danger présentant un niveau de risque moyen qui, s'il n'est pas évité, peut entraîner la mort ou des blessures graves.
	**Prudence** Ce symbole indique un danger présentant un faible degré de risque qui, s'il n'est pas évité, peut entraîner des blessures mineures ou modérées.
	**Attention** Ce symbole indique des informations importantes (p. ex., dommages matériels), mais pas de danger.
	**Respecter les consignes** Ce symbole indique qu'un technicien d'entretien ne doit utiliser et entretenir cet appareil que conformément aux consignes d'utilisation.

Lire ces instructions d'utilisation soigneusement et attentivement avant d'utiliser/de mettre en service l'appareil et les conserver à proximité du site d'installation ou de l'appareil pour consultation ultérieure !

MESURES DE SÉCURITÉ IMPORTANTES

Lors d'utilisation d'appareils électriques, des précautions de sécurité de base doivent être respectées, notamment les suivantes :
Lire toutes les consignes.

- Si le cordon d'alimentation est endommagé, il doit être remplacé par le fabricant, son agent d'entretien ou par des personnes possédant des qualifications similaires afin d'éviter tout danger.
- Ne plongez aucune partie de l'appareil dans l'eau ou tout autre liquide.
- La surface de l'élément chauffant est susceptible de conserver de la chaleur après utilisation, ne la touchez pas.
- Si l'appareil est trop plein, de l'eau bouillante peut éclabousser.
- Ne pas l'utiliser à l'extérieur. USAGE DOMESTIQUE SEULEMENT
- Cet appareil est destiné à un usage domestique.
- Cet appareil n'est pas destiné à être utilisé par des personnes (y compris des enfants) dont les capacités physiques, sensorielles ou intellectuelles sont réduites, ou qui manquent d'expérience et de connaissances, sauf si elles sont supervisées ou formées quant à l'utilisation de l'appareil par une personne responsable de leur sécurité.
- Les enfants doivent être surveillés afin de s'assurer qu'ils ne jouent pas avec l'appareil.
- Le nettoyage et l'entretien ne doivent pas être effectués par des enfants sans surveillance.
- Avertissement : une mauvaise utilisation peut entraîner des blessures.

- L’appareil n’est pas conçu pour être utilisé à l'aide d’une minuterie externe ou d’un système de télécommande séparé.
- Avertissement : évitez les éclaboussures sur le connecteur.
- Ne pas utiliser un appareil avec un cordon ou une prise endommagés, ni après que l'appareil ait mal fonctionné ou ait été endommagé de quelque manière que ce soit. Retourner l'appareil au centre d'entretien agréé le plus proche pour examen, réparation ou réglage.
- Pour vous protéger contre toute décharge électrique, ne pas immerger le cordon, les fiches ou d'autres parties sous tension dans de l'eau ou tout autre liquide.
- Mise en garde : pour réduire le risque d'électrocution, cuisiner seulement dans un récipient amovible.
- Ne pas toucher aux surfaces chaudes. Utiliser les poignées ou les molettes.
- Faire très attention lors du déplacement d'un appareil contenant de l'huile chaude ou d'autres liquides chauds.
- Une surveillance stricte est nécessaire lorsque tout appareil est utilisé par des enfants ou à proximité d'eux.
- Ne pas utiliser cet appareil à des fins autres que celles pour lesquelles il est destiné.
- Débrancher l'appareil de la prise lorsqu'il n'est pas utilisé et avant le nettoyage. Laisser refroidir l'appareil avant de mettre ou d'enlever des accessoires.
- L'utilisation d'accessoires non recommandés par le fabricant de l'appareil peut entraîner des blessures.

- Ne pas laisser le cordon d'alimentation pendre sur le bord d'une table ou d'un plan de travail, ni le laisser en contact avec des surfaces chaudes.
- Ne pas le placer sur ou à proximité d'un brûleur à gaz ou électrique chaud, ni dans un four chauffé.
- Toujours brancher en premier le cordon à l'appareil, puis le cordon de raccordement à la prise électrique. Pour débrancher, positionnez toutes les commandes sur « off », puis retirez la fiche de la prise.
- MISE EN GARDE : cet appareil n'est pas destiné à la friture.

a) Un cordon d'alimentation court (ou cordon amovible) est fourni, afin de limiter le risque d'enchevêtrement ou de trébuchement.
b) Des cordons d'alimentation ou rallonges plus longs sont disponibles et peuvent être utilisés si l'on fait attention lors de leur utilisation.
c) Si un cordon d'alimentation amovible plus long ou une rallonge sont utilisés :
1) La puissance électrique indiquée sur le cordon ou la rallonge doit être au moins aussi élevée que la puissance électrique de l'appareil ;
2) Le cordon doit être disposé de manière à ne pas pendre du plan de travail de la cuisine ou d'une table où il pourrait être tiré par des enfants ou faire trébucher quelqu'un par accident ;
3) Si l'appareil est de type mis à la terre, le cordon ou la rallonge doit être un cordon à 3 fils de type mis à la terre.

MESURES DE SÉCURITÉ IMPORTANTES

SPÉCIFICATIONS

Modèle	MHP852DUDCB
Tension nominale	120 V~
Fréquence nominale	60 Hz
Puissance nominale	1700 W

APERÇU DU PRODUIT

Nom de la pièce

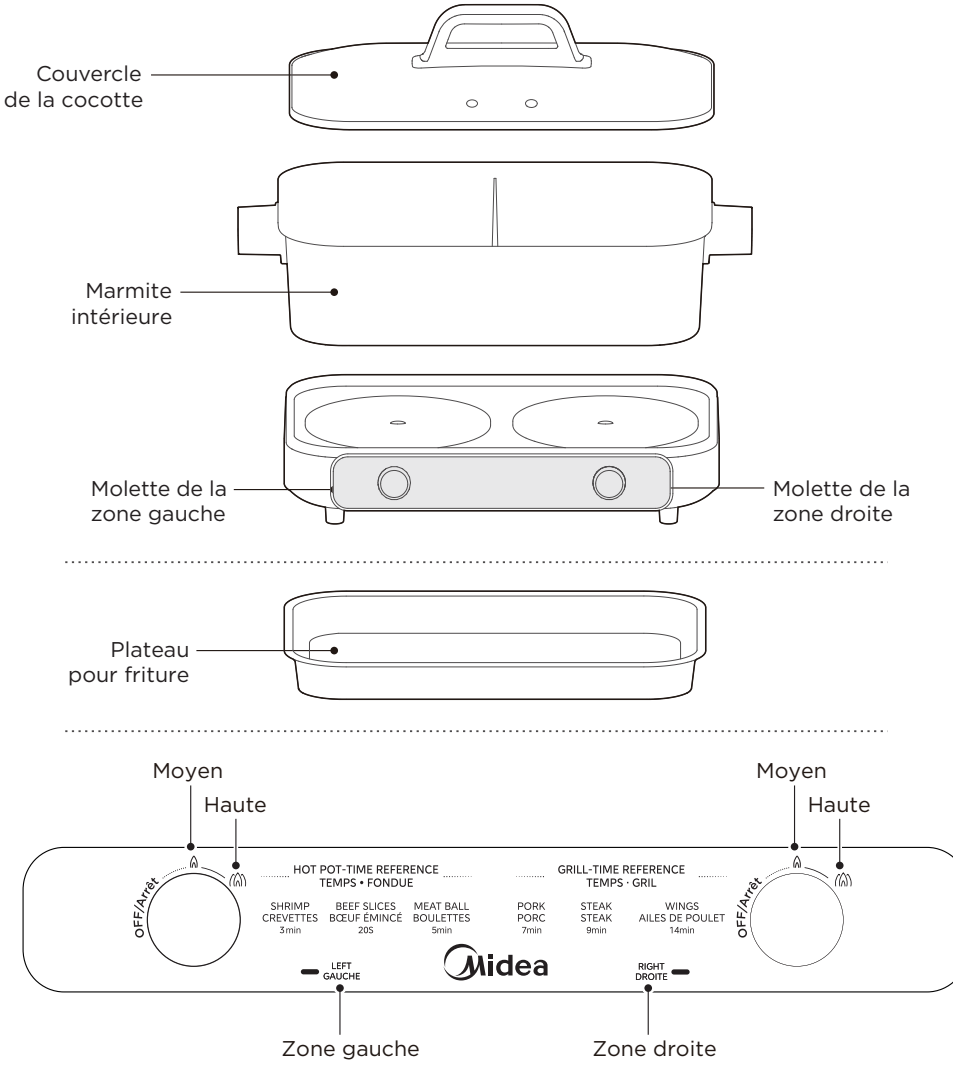

REMARQUE

Toutes les images de ce manuel sont fournies à des fins d'explication seulement. Toute divergence entre l'objet réel et l'illustration dans le schéma doit être soumise à l'objet réel.

CONSIGNES D'UTILISATION

Démarrage rapide

1. Mettez l'appareil sous tension.

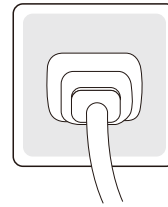

2. Ajustez la molette sur le cran approprié.

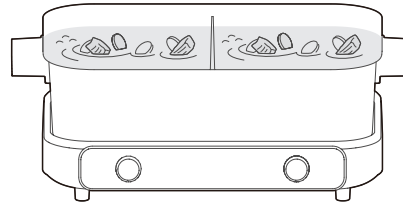

3. Commencez la cuisson.
   Lors de la cuisson simultanée sur les deux côtés, du fait du contrôle séparé des plaques chauffantes, il peut arriver que les niveaux d'ébullition du côté gauche et du côté droit ne soient pas synchronisés. Ce phénomène est normal.

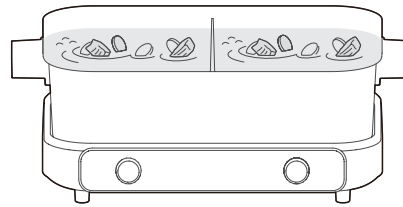

Conseil :
Lors d'une cuisson d'un seul côté, il est recommandé d'ajouter de l'eau du robinet de l'autre côté afin d'éviter la cuisson à sec et d'assurer l'équilibre de la cocotte.

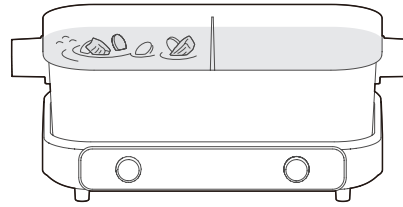

NETTOYAGE ET ENTRETIEN

Consignes relatives à l'entretien

1. Après chaque utilisation, veillez à débrancher la fiche du cordon d'alimentation, patientez quelques minutes après la coupure de l'alimentation, puis essuyez avec un chiffon humide. Si l'appareil est rangé pendant une longue période, il doit être nettoyé avec un détergent.
2. N'utilisez pas de produits abrasifs ou de solvants pour le nettoyage.
3. Après utilisation, l'huile contenue dans la cocotte électrique doit être vidangée. À chaque cuisson, une huile propre et neuve doit être utilisée.
4. Ne pas immerger la base dans l'eau pour le nettoyage, car cela peut provoquer des décharges électriques et des dysfonctionnements.
5. Toutes les pièces doivent être séchées avant le rangement, puis placées dans un endroit sûr et sec.
6. Il est strictement interdit d'immerger la base dans l'eau pour le nettoyage.
7. Tout autre service doit être effectué par un représentant de service autorisé.

DÉPANNAGE

Lorsque vous pensez que le produit est défectueux, veuillez vérifier les conditions suivantes avant de l'envoyer au centre d'entretien pour réparation.

Anomalie	Cause possible	Solution
Le voyant d'alimentation est éteint, et le plateau électrique n'est pas chaud.	1. Le produit n'est pas branché à l'alimentation 2. Le circuit interne est défectueux.	1. Vérifier si la fiche du câble d'alimentation est correctement branchée à la prise, et l'insérer en place. 2. Envoyer aux centres d'entretien désignés pour entretien.
L'indicateur d'alimentation est éteint, et le plateau électrique est chaud.	1. Les câbles des composants indicateurs sont desserrés. 2. Le composant indicateur est défectueux.	Envoyer aux centres d'entretien désignés pour entretien.
Le témoin d'alimentation est allumé et le plateau électrique ne chauffe pas.	1. L'élément chauffant est défectueux. 2. Le câble interne est défectueux.	Envoyer aux centres d'entretien désignés pour entretien.
Il n'y a pas d'ébullition ou l'eau ne bouille pas suffisamment longtemps.	1. Le dispositif de contrôle de la température est défectueux. 2. La marmite intérieure est déformée et présente un mauvais contact.	Envoyer aux centres d'entretien désignés pour entretien.

MARQUES DE COMMERCE, DROITS D'AUTEUR ET AVIS LÉGAL FR

Le logo Midea , les noms de marque, le nom commercial, l'apparence commerciale et toutes leurs versions constituent des actifs précieux du Groupe Midea et/ou de ses filiales (« Midea »), dont Midea est propriétaire des marques déposées, du droit d'auteur et d'autres droits de propriété intellectuelle, ainsi que de toute valeur commerciale découlant de l'utilisation de toute partie d'une marque Midea. L'utilisation de la marque Midea à des fins commerciales sans le consentement écrit préalable de Midea peut constituer une
contrefaçon de marque ou une concurrence déloyale en violation des lois en vigueur.

Ce manuel est créé par Midea et Midea se réserve tous les droits d'auteur et de propriété intellectuelle de celui-ci. Aucune entité ni aucun individu ne peut utiliser, reproduire, modifier ou distribuer, en tout ou en partie, ce manuel, ni le regrouper ni le vendre avec d'autres produits ou appareils, sans l'autorisation écrite préalable de Midea.

Toutes les fonctions et instructions décrites étaient à jour au moment de l'impression de ce manuel. Cependant, l'appareil réel peut varier en raison de l'amélioration des fonctions et des conceptions

AVIS DE PROTECTION DES DONNÉES

Pour la prestation des services convenus avec le client, nous nous engageons à respecter sans restriction toutes les dispositions de la législation en vigueur en matière de protection des données, conformément à la convention des pays dans lesquels les services seront fournis au client, ainsi que, le cas échéant, au règlement général sur la protection des données (RGPD) de l'UE.

En règle générale, notre traitement des données vise à remplir nos obligations contractuelles envers vous et, pour des raisons de sécurité des produits, à protéger vos droits en matière de garantie et d'enregistrement des produits. Dans certains cas, mais uniquement si une protection appropriée des données est assurée, les données à caractère personnel peuvent être transférées à des destinataires situés en dehors de l'Espace économique européen.

De plus amples informations sont fournies sur demande. Vous pouvez contacter notre délégué à la protection des données à l'adresse MideaDPO@midea.com. Pour exercer vos droits, tels que le droit de vous opposer au traitement de vos données à caractère personnel à des fins de marketing direct, veuillez nous contacter à l'adresse MideaDPO@midea.com. Pour obtenir de plus amples informations, veuillez balayer le code QR.

GARANTIE LIMITÉE À 1 AN

Il s'agit de la seule garantie expresse pour ce produit et elle remplace toute autre garantie ou condition. Ce produit est garanti pour une durée de (1) an à compter de la date de l'achat initial.
Pendant cette période, votre seul recours est la réparation ou le remplacement de ce produit ou de tout composant jugé défectueux, à notre discrétion ; toutefois, vous êtes responsable de tous les coûts liés au renvoi du produit et au renvoi par nos soins du produit ou du composant au titre de la présente garantie. Si le produit ou le composant n'est plus disponible, nous le remplacerons par un produit similaire de valeur égale ou supérieure. Cette garantie ne couvre pas l'usure due à une utilisation normale, ni les dommages au produit résultant d'un accident, d'une modification, d'un abus ou d'une mauvaise utilisation. Cette garantie ne s'applique qu'à l'acheteur initial ou au destinataire du cadeau. Conserver la preuve d'achat d'origine. Cette garantie est annulée si le produit est utilisé à des fins autres que domestiques ou s'il est soumis à une tension ou à une forme d'onde quelconque. Nous excluons toute réclamation pour des dommages spéciaux, accessoires et consécutifs à une violation de la garantie expresse ou implicite. Toute responsabilité est limitée au montant du prix d'achat. Toute garantie implicite, y compris toute garantie légale ou condition de qualité marchande interdite par la loi, auquel cas cette garantie ou condition est limitée à la durée de la présente garantie écrite. Les droits légaux varient en fonction de votre lieu de résidence.
Certains pays ou provinces n'autorisent pas la limitation des garanties implicites ou des dommages spéciaux ou indirects, de sorte que les limitations susmentionnées peuvent ne pas s'appliquer à vous. Veuillez noter que le fait de ne pas remplir et soumettre ce formulaire ne diminue pas votre garantie.

En cas de réclamation pendant la période de garantie, de question, de commentaire ou si une révision est nécessaire pour ce produit, veuillez nous contacter à l'adresse suivante :

CanadaSupport@midea.com
1-888-365-2230

Midea America (Canada) Corp.
15 Allstate Parkway, Unit 108 Markham, ON, Canada L3R 5B4

www.midea.com