point

Compact Blender

POSB5010
User Manual

LIFE MADE EASIER

point

GB

Thank you for purchasing your new POINT Compact blender.
These operating instructions will help you use it properly and safely. We recommend that you spend some time reading this instruction manual in order that you fully understand all the operational features it offers. Read all the safety instructions carefully before use and keep this instruction manual for future reference.

NO

Takk for at du har kjøpt din nye POINT blender.
Denne bruksanvisningen vil hjelpe deg med å bruke den på en trygg og riktig måte. Vi anbefaler at du tar deg tid til å lese gjennom hele bruksanvisningen for å bli fortrolig med alle funksjonene som tilbys. Les alle sikkerhetsanvisningene nøye før bruk, og oppbevar bruksanvisningen for fremtidig referanse.

FI

Kiitos, että valitsit uuden POINT-tehosekoittimen.
Nämä käyttöohjeet opastavat sinua käyttämään laitetta oikein ja turvallisesti. Suosittelemme, että käytät hetken tämän käyttöoppaan lukemiseen, jotta ymmärrät täysin, mitä toimintoja laitteessa on. Lue kaikki turvallisuusohjeet huolellisesti ennen laitteen käyttöä ja säilytä käyttöopas myöhempää tarvetta varten.

DK

Tak fordi du har købt din nye POINT blender.
Disse brugervejledninger hjælper dig med at bruge dette apparat rigtigt og sikkert. Vi anbefaler, at du læser denne brugervejledning, så du får en fuld forståelse af hvordan alle funktionerne virker. Læs sikkerhedsforskrifterne grundigt inden brug, og gem denne brugervejledning til senere brug.

SE

Tack för att du har köpt din nya POINT mixer.
Denna bruksanvisning hjälper dig att använda den på ett säkert och korrekt sätt. Vi rekommenderar att du tar dig tid att läsa igenom denna bruksanvisning för att till fullo förstå alla driftfunktioner som den erbjuder. Läs noga igenom alla säkerhetsinstruktioner före användning och spara bruksanvisningen för framtida bruk.

M

Instruction manual - english .....page 4 - 13

Bruksanvisning - norsk .....side 14 - 23

Käyttöohjeet - suomi .....sivu 24 - 33

Brugsanvisning - dansk .....side 34 - 43

Bruksanvisning - svenska .....side 44 - 53

GB

NO

FI

DK

SE

INTENDED USE

This appliance is intended for blending drinks, smoothies and soft foods, and for crushing ice.

This appliance is designed for household and similar environments, including:

- Staff kitchen areas in shops, offices, and other working environments.
- Farmhouses.
- Use by guests in hotels, motels, and other residential environments.
- Bed and breakfast environments.

IMPORTANT SAFEGUARDS

Before using this appliance, always follow basic precautions, including the following:

General safety

- Read all instructions before using the appliance.
- Keep these instructions for future reference.
- Before using this appliance, make sure that your mains voltage is the same as the voltage shown on the appliance rating plate.
- Do not use the appliance if the cord or plug is damaged, if it malfunctions, or if it has been dropped or damaged in any way. Return it to an authorised service centre for examination, repair or adjustment.
- If the supply cord is damaged, it must be replaced by the manufacturer, its service agent or a similarly qualified person, to avoid a hazard.
- This appliance must not be used by children. Keep the appliance and its cord out of the reach of children. It may

be used by persons with reduced physical, sensory or mental capabilities, or with a lack of experience and knowledge, if they are supervised or instructed in the safe use of the appliance and understand the hazards involved. Do not let children play with the appliance. Cleaning and user maintenance must not be carried out by children.

- Do not leave the appliance unattended while it is operating.
- Do not use the appliance outdoors.
- Do not operate the appliance using an external timer or a separate remote-control system.

Placement and environment

- Do not let the cord hang over the edge of a table or counter.
- Do not place the appliance on or near a hot gas or electric burner, or in a heated oven.

Electrical safety

- To protect against electric shock, do not put the motor unit or the power cord in water or any other liquid.
- Switch the appliance off and unplug it when it is not in use, before fitting or removing parts, and before cleaning.

Blades and moving parts

- The blades are sharp. Handle them carefully.
- Avoid contact with moving parts.
- Do not leave foreign objects such as spoons, forks or knives in the jar. They can damage the blades and other parts when the appliance starts, and can cause injury.
- Keep hands, utensils and any other objects out of the jar while the appliance is running, to reduce the risk of serious injury or damage to the appliance.
- To avoid injury, do not remove the jar or the blade assembly until the blades have stopped completely.

- If you need to scrape the jar, switch the appliance off, unplug it and use a silicone spatula or another tool that will not scratch the jar.

Operating limits

- Do not fill the jar above the MAX line while blending. Do not blend continuously for longer than 1 minute.
- When making nut butter or oil-based foods, stop after one minute once the mixture starts to circulate. Over-processing can cause dangerous overheating.
- Take care when blending hot liquids or hot ingredients: splashing liquid or escaping steam can cause scalds and burns. Never add ingredients hotter than 60 °C. Cold or lukewarm ingredients give a better result, and the closer you get to 60 °C the more care is needed: do not fill the jar to the MAX line, and keep your hands and face away from the opening when you open the jar.
- Always operate the appliance with the blade assembly fitted tightly to the jar.
- Never blend non-food items.
- Using attachments (including the jar and the jar lid) that are not recommended or sold by the manufacturer may cause fire, electric shock or injury.

PRODUCT OVERVIEW

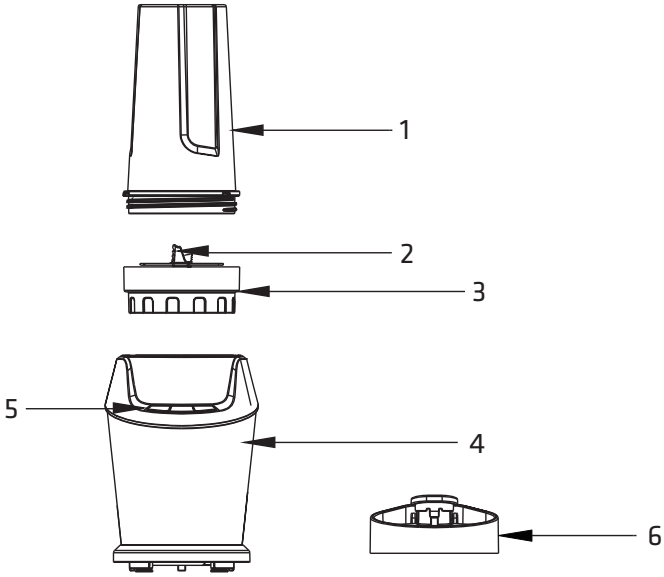

1	Jar (700 ml)	4	Motor unit
2	Blade	5	Control panel
3	Blade assembly	6	Jar lid

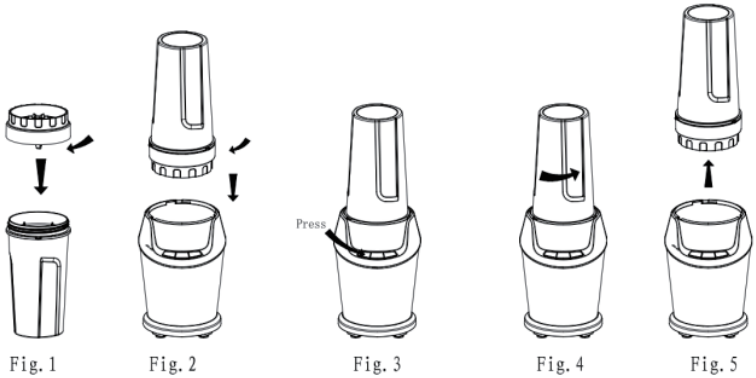

Fig. 1–2: assembly. Fig. 3: use – press the button. Fig. 4–5: removal.

BEFORE FIRST USE

Remove and safely discard all packaging materials and promotional labels before using the appliance for the first time.
Wash the jar, the jar lid and the blade assembly in warm, soapy water. Rinse and dry them thoroughly. Never immerse the motor unit in water.
Place the motor unit on a clean, dry and level surface, such as a worktop or a tabletop.

ASSEMBLY AND USE

1. Put the ingredients into the jar.
   NOTE: Do not overfill. To prevent spillage, do not add ingredients above the "MAX" marking line.
2. Fit the blade assembly onto the jar and twist it tightly until fully sealed. (Fig. 1)
   CAUTION: The blade is very sharp. Handle it carefully.
3. Turn the jar upside down and fit it onto the motor unit. Align the jar tabs with the slots on the motor unit and turn the jar clockwise until it clicks securely into place. (Fig. 2)
   NOTE: The appliance will not start if the jar is not fitted onto the motor unit correctly.
4. Plug the appliance into the mains socket.
5. Press the button for the function you want. (Fig. 3) See "Function buttons".
6. To remove the jar, first make sure the motor has stopped completely. Turn the jar counter-clockwise (Fig. 4), then lift it straight up. (Fig. 5)
7. Turn the jar upright, then unscrew the blade assembly counter-clockwise to remove it. When the appliance is not in use, always keep the blade assembly attached to an empty jar.
8. Twist the jar lid onto the jar to drink on the go. Press the flip-top cap firmly into the opening for a tight seal. Push the flip-top cap backwards to open it.
9. Unplug the appliance when it is not in use.

Function buttons

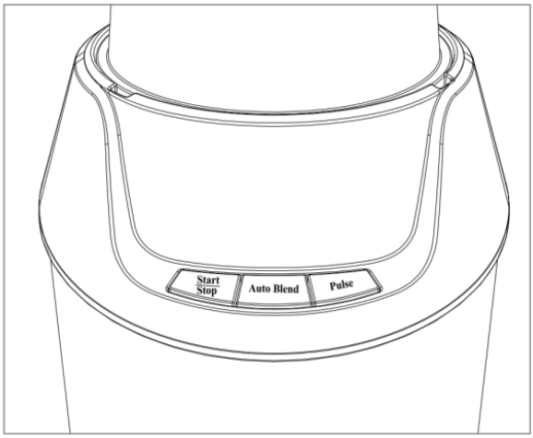

Start/Stop: for smoothies and drinks.
Press once to start continuous blending. Press again to stop.
The appliance stops automatically after 1 minute.
Auto Blend: for a smoother consistency. Ideal for sauces.
Pulses and blends fresh or soft ingredients to an even result.
During each pause you can check whether the result is what you want.
One cycle is 3 seconds of blending followed by a 2-second pause. The appliance stops automatically after 10 cycles.
Pulse: for more control when chopping. Avoids over-blending and keeps a coarse texture.
Pulse works only while the button is held down. Short presses give short bursts of blending. Do not use Pulse for longer than 30 seconds in total.

OPERATION INSTRUCTIONS

NOTE: Do not run the appliance for longer than 1 minute at a time, then let it rest for 1 minute. After eight of these run-and-rest cycles, let the appliance rest for about 30 minutes so that it returns to room temperature.
Blend

1. Place the motor unit on a flat, stable surface.
2. Fill the jar with ingredients. Do not fill above the MAX line (700 ml). For the best result, add the liquid ingredients first, then the fresh or frozen items, cut into pieces no larger than 2 cm.
   NOTE: For a drinkable consistency, use about 2 parts food to 3 parts liquid.

3. Plug the appliance in, then press the “Start/Stop” button to start.
4. The appliance stops automatically after 1 minute.

Crushing ice

1. Place the motor unit on a flat, stable surface.
2. Put up to 10 ice cubes of 15 × 15 × 15 mm into the jar. Fit the blade assembly onto the jar and twist it tightly until fully sealed.
3. Plug the appliance in, then press the “Start/Stop” button to start.
4. Blend for no longer than 30 seconds. Crushing ice puts more load on the motor than blending, so keep this run shorter than a normal one.

Top tips

- Use cold or lukewarm ingredients where you can. Never add ingredients hotter than 60 °C.
- Do not overfill the jar. Do not fill above the MAX line (700 ml).
- Some protein powder additives can react (ferment) with other ingredients. Take care when using them and follow the manufacturer’s instructions.
- Do not store blended drinks in an airtight container: fermentation can make the mixture expand and force the lid seal open. If in doubt, store the drink with the lid removed.

CLEANING AND MAINTENANCE

Before cleaning, unplug the appliance from the mains socket and let it cool down.

- After use, remove the jar from the blade assembly and rinse the jar under running water.
- Wipe the outside of the motor unit with a damp cloth. Do not use abrasive cleaners. Never immerse the motor unit in water or any other liquid.
- All detachable parts (jar, jar lid and blade assembly) are dishwasher-safe. You can also wash them in warm, soapy water. Never wash the motor unit.
- Dry all parts thoroughly before reassembling. When storing the appliance, leave the jar lid slightly open so that air can circulate and odours do not build up inside the jar.

Quick clean with Auto Blend

Auto Blend can clean the jar and the blade assembly quickly and safely:

- Half-fill the jar with warm water and add a drop of washing-up liquid.
- Fit the blade assembly, turn the jar onto the motor unit and press Auto Blend.
- Empty the jar, then rinse all the parts with clean water.
  If a problem occurs during use, never dismantle the motor unit yourself. Contact an authorised service centre for inspection and repair.

Warning:

1) The blades are very sharp. Handle them carefully when cleaning.
2) Do not use abrasive cleaning agents. Never immerse the motor unit in water.

TROUBLESHOOTING

The appliance does not start. Check that the jar is fitted onto the motor unit correctly – turn it clockwise until it clicks into place – and that the appliance is plugged in.
The appliance stops before the ingredients are blended. The appliance stops automatically after 1 minute. Let it rest for 1 minute, then run it again. After eight run-and-rest cycles, let it rest for about 30 minutes.
The ingredients are not evenly blended. Cut the ingredients into pieces no larger than 2 cm, add the liquid first, and use about 2 parts food to 3 parts liquid.
The jar leaks. The blade assembly is not tightened fully. Remove it and twist it back on until it is fully sealed. Do not fill the jar above the “MAX” line.
The jar is difficult to remove. Wait until the motor has stopped completely, then turn the jar counter-clockwise before lifting it straight up.

ENERGY CONSUMPTION

Information on power consumption and the maximum time to reach the applicable low-power condition:	
Power consumption in off mode:	< 0.5 W
The maximum time needed to reach off mode:	Immediately when operation stops.

SPECIFICATION

Model: POSB5010
Rated voltage: 220–240 V~ 50–60 Hz
Rated power: 1000 W
Jar capacity: 700 ml

ENVIRONMENTALLY FRIENDLY DISPOSAL

This symbol on the product or in the instructions means that your electrical and electronic equipment should be disposed at the end of its life separately from your household waste. There are separate collection systems for recycling in the EU.
For more information, please contact the local authority or your retailer where you purchased the product.

Power International AS,
PO Box 523, N-1471 Lørenskog, Norway

Power Norge:
https://www.power.no/kundeservice/
T: 21 00 40 00

Power Danmark:
https://www.power.dk/kundeservice/
T: 70 33 80 80

Punkt 1 Danmark:
https://www.punkt1.dk/kundeservice/
T: 70 70 17 07

Power Finland:
https://www.power.fi/tuki/asiakaspalvelu/
T: 0305 0305

Power Sverige:
https://www.power.se/kundservice/
T: 08 517 66 000

TILTENKT BRUK

Apparatet er tiltenkt miksing av drikker, smoothies og myk mat, og knusing av is.
Apparatet er beregnet for husholdningsbruk og tilsvarende bruk i følgende miljøer:

- personalkjøkken i butikker, på kontorer og i andre arbeidsmiljøer
- gårdsbruk
- av gjester på hoteller, moteller og i andre boligmiljøer
- miljøer av bed and breakfast-typen

VIKTIGE SIKKERHETSANVISNINGER

Følg alltid grunnleggende forholdsregler når du bruker apparatet, herunder følgende:

Generell sikkerhet

- Les alle anvisninger før du bruker apparatet.
- Ta vare på disse anvisningene for senere bruk.
- Kontroller før du bruker apparatet at nettspenningen stemmer med spenningen som er oppgitt på apparatets merkeskilt.
- Ikke bruk apparatet hvis ledningen eller støpselet er skadet, hvis apparatet ikke fungerer som det skal, eller hvis det har falt ned eller blitt skadet på noen måte. Lever det inn til et autorisert serviceverksted for kontroll, reparasjon eller justering.
- Hvis strømledningen er skadet, må den skiftes av produsenten, produsentens servicerepresentant eller en person med tilsvarende kvalifikasjoner, for å unngå fare.
- Apparatet må ikke brukes av barn. Hold apparatet og ledningen utenfor barns rekkevidde. Det kan brukes av

personer med reduserte fysiske, sensoriske eller mentale evner, eller med manglende erfaring og kunnskap, hvis de er under tilsyn eller har fått opplæring i sikker bruk av apparatet og forstår farene som er forbundet med det. Ikke la barn leke med apparatet. Rengjøring og vedlikehold må ikke utføres av barn.

- Ikke la apparatet stå uten tilsyn når det er i gang.
- Ikke bruk apparatet utendørs.
- Ikke bruk apparatet via en ekstern timer eller et separat fjernkontrollsystem.

Plassering og omgivelser

- Ikke la ledningen henge over kanten på et bord eller en benk.
- Ikke plasser apparatet på eller nær en varm gass- eller elektrisk plate, eller i en varm stekeovn.

Elektrisk sikkerhet

- For å beskytte mot elektrisk støt må ikke motordelen eller strømledningen legges i vann eller annen væske.
- Slå av apparatet og trekk ut støpselet når det ikke er i bruk, før du setter på eller tar av deler, og før rengjøring.

Kniver og bevegelige deler

- Knivene er skarpe. Håndter dem forsiktig.
- Unngå kontakt med bevegelige deler.
- Ikke la gjenstander som skjeer, gafler eller kniver ligge i flasken. De kan skade knivene og andre deler når apparatet starter, og kan føre til personskade.
- Hold hender, redskaper og andre gjenstander borte fra flasken når apparatet er i gang, for å redusere faren for alvorlig personskade og skade på apparatet.
- For å unngå personskade må ikke flasken eller knivenheten

tas av før knivene har stanset helt.

- Hvis du trenger å skrape ingredienser fra innsiden av flasken: slå av apparatet, trekk ut støpselet og bruk en silikonslikkepott eller et annet redskap som ikke riper flasken.

Bruksgrenser

- Ikke fyll flasken over MAX-linjen når du mikser. Ikke miks ammenhengende i mer enn 1 minutt.
- Når du lager nøttesmør eller oljebasert mat: stopp etter ett minutt, når blandingen begynner å sirkulere. For lang bearbeiding kan føre til farlig overoppheting.
- Vær forsiktig når du mikser varme væsker eller varme ingredienser: væske som spruter eller damp som slipper ut, kan føre til skålding og brannskader. Tilsett aldri ingredienser som er varmere enn 60 °C. Kalde eller lunkne ingredienser gir et bedre resultat, og jo nærmere 60 °C du kommer, jo mer forsiktighet kreves: ikke fyll flasken helt opp til MAX-linjen,og hold hender og ansikt borte fra åpningen når du åpner flasken.
- Bruk alltid apparatet med knivenheten skrudd godt fast på flasken.
- Miks aldri annet enn matvarer.
- Bruk av tilbehør (inkludert flasken og flaskelokket) som ikke er anbefalt eller solgt av produsenten, kan føre til brann, elektrisk støt eller personskade.

PRODUKTOVERSIKT

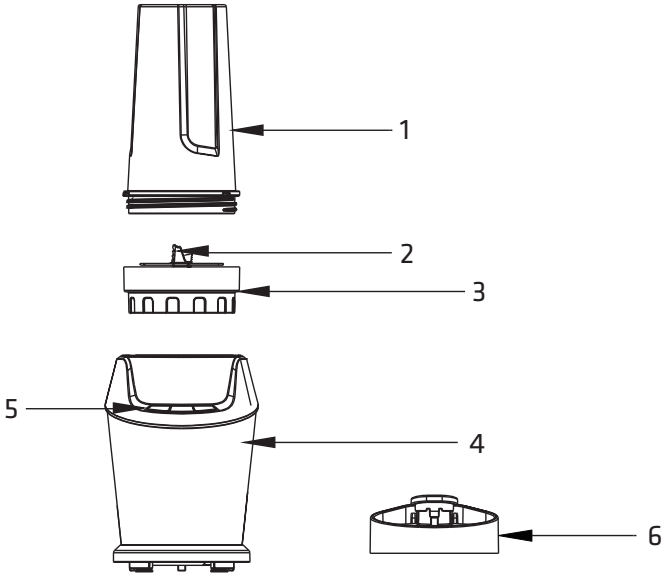

1	Flaske (700 ml)	4	Motordel
2	Kniv	5	Kontrollpanel
3	Knivenhet	6	Flaskelokk

NO

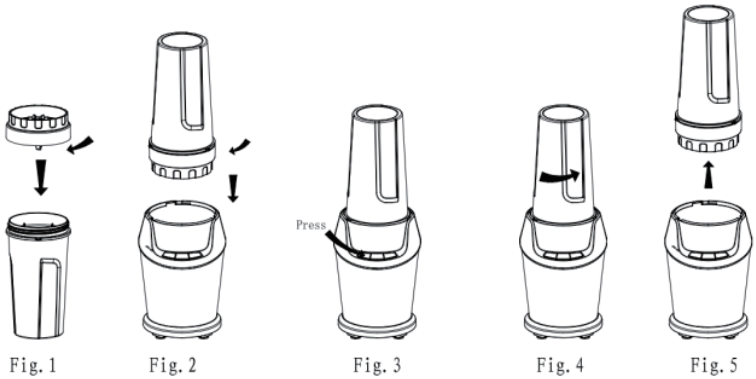

Fig. 1–2: montering. Fig. 3: bruk (trykk på knappen). Fig. 4–5: demontering.

FØR FØRSTE GANGS BRUK

Fjern og kast alt emballasjemateriale og alle reklameetiketter før du bruker apparatet første gang.
Vask flasken, flaskelokket og knivenheten i varmt vann med oppvaskmiddel. Skyll og tørk dem godt. Senk aldri motordelen i vann.
Sett motordelen på en ren, tørr og plan flate, for eksempel en benkeplate eller et bord.

MONTERING OG BRUK

1. Legg ingrediensene i flasken.
   MERK: Ikke fyll for mye. For å unngå at det renner over, må du ikke tilsette ingredienser over "MAX"-merket.
2. Sett knivenheten på flasken og skru den godt til, helt til den er tett. (Fig. 1)
   FORSIKTIG: Kniven er svært skarp. Håndter den forsiktig.
3. Snu flasken opp ned og sett den på motordelen. Innrett tappene på flasken med sporene på motordelen, og vri flasken med klokken til den klikker godt på plass. (Fig. 2)
   MERK: Apparatet starter ikke hvis flasken ikke er satt riktig på motordelen.
4. Sett støpselet i stikkontakten.
5. Trykk på knappen for den funksjonen du ønsker. (Fig. 3) Se "Funksjonsknapper".
6. Når du vil ta av flasken, må du først kontrollere at motoren har stanset helt. Vri flasken mot klokken (Fig. 4), og løft den deretter rett opp. (Fig. 5)
7. Snu flasken riktig vei opp og skru av knivenheten mot klokken for å ta den av. Når apparatet ikke er i bruk, skal knivenheten alltid sitte på en tom flaske.
8. Skru flaskelokket på flasken, så kan du drikke rett fra flasken. Trykk klafflokket godt ned i åpningen slik at det tetter. Åpne klafflokket ved å trykke det bakover.
9. Trekk ut støpselet når apparatet ikke er i bruk.

Funksjonsknapper

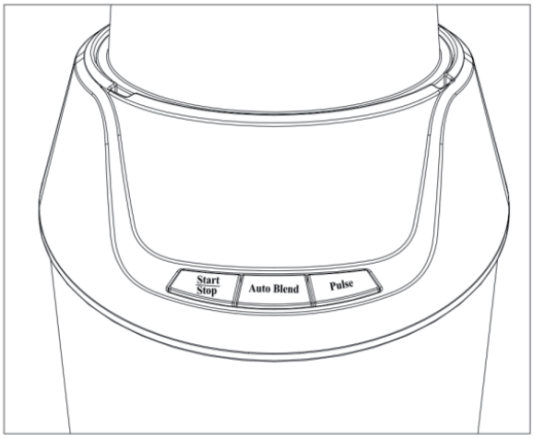

Start/Stop: for smoothies og drikker.
Trykk én gang for å starte sammenhengende miksing. Trykk igjen for å stoppe. Apparatet stanser automatisk etter 1 minutt.
Auto Blend: for jevnere konsistens. Passer godt til sauser.
Pulserer og mikser ferske eller myke ingredienser til et jevnt resultat.
I hver pause kan du kontrollere om resultatet er slik du vil ha det.
Én syklus er 3 sekunder miksing fulgt av en pause på 2 sekunder. Apparatet stanser automatisk etter 10 sykluser.
Pulse: for bedre kontroll når du hakker. Unngår overmiksing og bevarer en grovere konsistens.
Pulse virker bare så lenge knappen holdes inne. Korte trykk gir korte miksestøt. Ikke bruk Pulse i mer enn 30 sekunder til sammen.

NO

BRUKSANVISNING

MERK: Ikke kjør apparatet i mer enn 1 minutt om gangen, og la det deretter hvile i 1 minutt. Etter åtte slike kjøre- og hvilesykluser lar du apparatet hvile i omtrent 30 minutter, slik at det kommer tilbake til romtemperatur.

Miksing

1. Sett motordelen på en plan og stabil flate.
2. Fyll flasken med ingredienser. Ikke fyll over MAX-linjen (700 ml). Du får best resultat hvis du tilsetter de flytende ingrediensene først og deretter ferske eller frosne ingredienser skåret i biter som ikke er større enn 2 cm.
   MERK: For en drikkbar konsistens bruker du omtrent 2 deler mat og 3

deler væske.
3. Sett i støpselet, og trykk deretter på "Start/Stop"-knappen for å starte.
4. Apparatet stanser automatisk etter 1 minutt.

CKnusing av is

1. Sett motordelen på en plan og stabil flate.
2. Legg opptil 10 isbiter på 15 × 15 × 15 mm i flasken. Sett knivenheten på flasken og skru den godt til, helt til den er tett.
3. Sett i støpselet, og trykk deretter på "Start/Stop"-knappen for å starte.
4. Miks i høyst 30 sekunder. Knusing av is belaster motoren mer enn vanlig miksing, så hold denne kjøringen kortere enn en vanlig miksing.

Gode tips

- Bruk kalde eller lunkne ingredienser når du kan. Tilsett aldri ingredienser som er varmere enn 60 °C.
- Ikke fyll flasken for mye. Ikke fyll over MAX-linjen (700 ml).
- Noen tilsetninger av proteinpulver kan reagere (gjære) med andre ingredienser. Vær forsiktig når du bruker dem, og følg produsentens anvisninger.
- Ikke oppbevar miksede drikker i en lufttett beholder: gjæring kan få blandingen til å utvide seg og presse opp tetningen i lokket. Oppbevar drikken uten lokk hvis du er i tvil.

RENGJØRING OG VEDLIKEHOLD

Trekk støpselet ut av stikkontakten før rengjøring, og la apparatet kjøle seg ned.

- Ta flasken av knivenheten etter bruk, og skyll flasken under rennende vann.
- Tørk utsiden av motorenheten med en fuktig klut. Ikke bruk slipende rengjøringsmidler. Aldri senk motorenheten i vann eller annen væske.
- Alle avtakbare deler (flaske, flaskelokk og knivenhet) kan vaskes i oppvaskmaskin. Du kan også vaske dem i varmt vann med oppvaskmiddel. Vask aldri motordelen.
- Tørk alle deler godt før du setter dem sammen igjen. La flaskelokket stå litt åpent når apparatet settes bort, slik at luften kan sirkulere og det ikke bygger seg opp lukt inni flasken.

Hurtigrengjøring med Auto Blend

Auto Blend rengjør flasken og knivenheten raskt og trygt:

- Fyll flasken halvfull med varmt vann og tilsett en dråpe oppvaskmiddel.
- Sett på knivenheten, snu flasken på motordelen og trykk på Auto Blend.
- Tøm flasken, og skyll deretter alle delene med rent vann.
  Hvis det oppstår et problem under bruk, må du aldri ta motordelen fra hverandre selv. Kontakt et autorisert serviceverksted for kontroll og reparasjon.

Advarsel:

1) Knivene er svært skarpe. Håndter dem forsiktig under rengjøring.
2) Ikke bruk skurende rengjøringsmidler. Senk aldri motordelen i vann.

FEILSØKING

Apparatet starter ikke. Kontroller at flasken er satt riktig på motordelen: vri den med klokken til den klikker på plass. Kontroller også at apparatet er koblet til stikkontakten.
Apparatet stanser før ingrediensene er mikset. Apparatet stanser automatisk etter 1 minutt. La det hvile i 1 minutt, og start det deretter igjen. Etter åtte kjøre- og hvilesykluser lar du det hvile i omtrent 30 minutter.
Ingrediensene blir ikke jevnt mikset. Skjær ingrediensene i biter som ikke er større enn 2 cm, tilsett væsken først, og bruk omtrent 2 deler mat og 3 deler væske.
Flasken lekker. Knivenheten er ikke skrudd godt nok til. Ta den av og skru den tilbake til den er helt tett. Ikke fyll flasken over "MAX"-linjen.
Flasken er vanskelig å ta av. Vent til motoren har stanset helt, og vri deretter flasken mot klokken før du løfter den rett opp.

ENERGIFORBRUK

Informasjon om effektforbruk og lengste tid for å nå den aktuelle laveffekttilstanden:	
Effektforbruk i av-modus:	< 0.5 W
Lengste tid som trengs for å nå av-modus:	Umiddelbart når bruken opphører.

NO

TEKNISKE DATA

Modell: POSB5010
Merkespenning: 220–240 V~ 50–60 Hz
Merkeeffekt: 1000 W
Flaskevolum: 700 ml

MILJØVENNLIG AVHENDING

Dette symbolet på produktet eller i anvisningene betyr at elektrisk og elektronisk utstyr skal leveres til separat avfallshåndtering når det er utslitt, og ikke kastes sammen med husholdningsavfallet. I EU finnes det egne innsamlingsordninger for gjenvinning.
Kontakt kommunen din eller butikken der du kjøpte produktet, for mer informasjon.

Power International AS,
PO Box 523, N-1471 Lørenskog, Norge

Power Norge
https://www.power.no/kundeservice/
T: 21 00 40 00

Power Danmark:
https://www.power.dk/kundeservice/
T: 70 33 80 80

Punkt 1 Danmark:
https://www.punkt1.dk/kundeservice/
T: 70 70 17 07

Power Finland:
https://www.power.fi/tuki/asiakaspalvelu/
T: 0305 0305

Power Sverige:
https://www.power.se/kundservice/
T: 08 517 66 000

KÄYTTÖTARKOITUS

Laite on tarkoitettu juomien, smoothieiden ja pehmeiden ruokien sekoittamiseen sekä jään murskaamiseen.
Laite on suunniteltu kotitalouskäyttöön ja vastaavaan käyttöön seuraavissa ympäristöissä:

- myymälöiden, toimistojen ja muiden työpaikkojen taukotiloissa
- maatiloilla
- hotelleissa, motelleissa ja muissa asuinympäristöissä asiakkaiden käytössä
- aamiaismajoitusta tarjoavissa majoitustiloissa

TÄRKEÄT TURVAOHJEET

Noudata laitetta käyttäessäsi aina perusvarotoimia, muun muassa seuraavia:

Yleinen turvallisuus

- Lue kaikki ohjeet ennen laitteen käyttöä.
- Säilytä nämä ohjeet myöhempää tarvetta varten.
- Varmista ennen laitteen käyttöä, että verkkojännite vastaa laitteen arvokilvessä ilmoitettua jännitettä.
- Älä käytä laitetta, jos johto tai pistoke on vaurioitunut, jos laite toimii virheellisesti tai jos se on pudonnut tai vaurioitunut millään tavalla. Toimita laite valtuutettuun huoltoliikkeeseen tarkastettavaksi, korjattavaksi tai säädettäväksi.
- Jos virtajohto on vaurioitunut, valmistajan, sen huoltoedustajan tai muun pätevän henkilön on vaihdettava se vaaran välttämiseksi.
- Lapset eivät saa käyttää laitetta. Pidä laite ja sen johto lasten ulottumattomissa. Laitetta voivat käyttää henkilöt,

joiden fyysiset, aistinvaraiset tai henkiset kyvyt ovat rajoittuneet tai joilta puuttuu kokemusta ja tietoa, jos heitä valvotaan tai heitä on opastettu laitteen turvallisessa käytössä ja he ymmärtävät siihen liittyvät vaarat. Älä anna lasten leikkiä laitteella. Lapset eivät saa puhdistaa laitetta eivätkä tehdä käyttäjän huoltotoimia.

- Älä jätä laitetta ilman valvontaa sen ollessa toiminnassa.
- Älä käytä laitetta ulkona.
- Älä käytä laitetta ulkoisen ajastimen tai erillisen kaukosäätöjärjestelmän kautta.

Sijoitus ja ympäristö

- Älä anna johdon roikkua pöydän tai työtason reunan yli.
- Älä aseta laitetta kuuman kaasu- tai sähkölevyn päälle tai lähelle äläkä kuumaan uuniin.

Sähköturvallisuus

- Sähköiskun vaaran välttämiseksi älä upota moottoriyksikköä tai virtajohtoa veteen tai muuhun nesteeseen.
- Kytke laite pois päältä ja irrota pistoke pistorasiasta, kun laitetta ei käytetä, ennen osien kiinnittämistä tai irrottamista ja ennen puhdistusta.

Terät ja liikkuvat osat

- Terät ovat teräviä. Käsittele niitä varovasti.
- Vältä koskettamista liikkuviin osiin.
- Älä jätä pulloon vieraita esineitä, kuten lusikoita, haarukoita tai veitsiä. Ne voivat vaurioittaa teriä ja muita osia laitteen käynnistyessä ja aiheuttaa loukkaantumisen.
- Pidä kädet, ruokailuvälineet ja muut esineet poissa pullosta laitteen ollessa toiminnassa, jotta vakavan loukkaantumisen ja laitteen vaurioitumisen vaara pienenee.

- Loukkaantumisen välttämiseksi älä irrota pulloa tai teräyksikköä ennen kuin terät ovat pysähtyneet täysin.
- Jos sinun täytyy kaapia aineksia pullon reunoilta, kytke laite pois päältä, irrota pistoke pistorasiasta ja käytä silikonilastaa tai muuta naarmuttamatonta materiaalia.

Käyttörajat

- Älä täytä pulloa MAX-viivan yli sekoittamisen aikana. Älä sekoita yhtäjaksoisesti yli 1 minuuttia.
- Kun valmistat pähkinävoita tai öljypohjaisia ruokia, lopeta minuutin kuluttua siitä, kun massa alkaa kiertää. Liiallinen käsittely voi aiheuttaa vaarallisen ylikuumenemisen.
- Ole varovainen sekoittaessasi kuumia nesteitä tai kuumia aineksia: roiskuva neste tai purkautuva höyry voi aiheuttaa palovammoja. Älä koskaan lisää 60 °C:ta kuumempia aineksia. Kylmät tai kädenlämpöiset ainekset antavat paremman tuloksen, ja mitä lähemmäs 60 °C:ta mennään, sitä enemmän varovaisuutta tarvitaan: älä täytä pulloa MAX-viivaan asti ja pidä kädet ja kasvot poissa suuaukon läheltä, kun avaat pullon.
- Käytä laitetta aina niin, että teräyksikkö on kiinnitetty tiukasti pulloon.
- Älä koskaan sekoita muita kuin ruoka-aineita.
- Muiden kuin valmistajan suosittelemien tai myymien lisäosien (mukaan lukien pullo ja pullon kansi) käyttö voi aiheuttaa tulipalon, sähköiskun tai loukkaantumisen.

TUOTTEEN OSAT

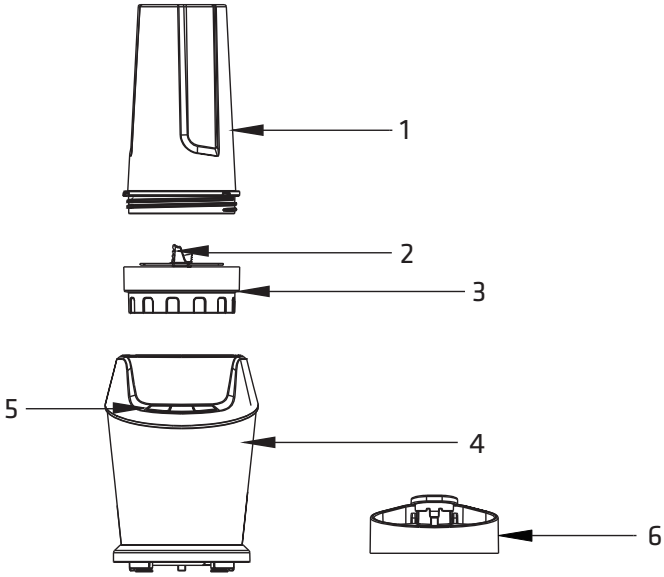

1	Pullo (700 ml)	4	Moottoriyksikkö
2	Terä	5	Ohjauspaneeli
3	Teräyksikkö	6	Pullon kansi

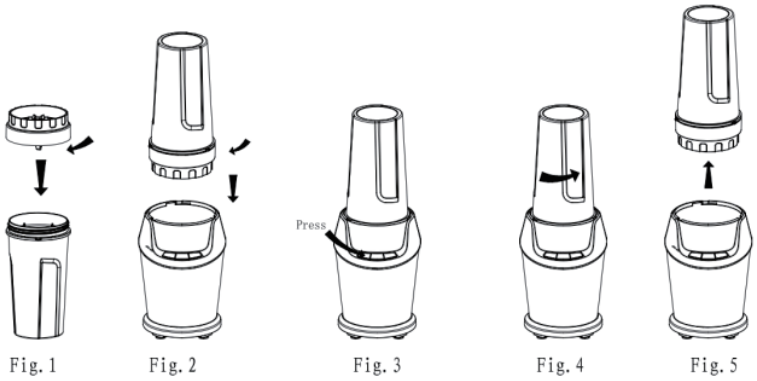

Kuva 1–2: kokoaminen. Kuva 3: käyttö (paina painiketta). Kuva 4–5: irrotus.

ENNEN ENSIMMÄISTÄ KÄYTTÖÄ

Poista ja hävitä turvallisesti kaikki pakkausmateriaalit ja markkinointitarrat ennen laitteen ensimmäistä käyttöä.
Pese pullo, pullon kansi ja teräyksikkö lämpimällä astianpesuainevedellä. Huuhtele ja kuivaa ne huolellisesti. Älä koskaan upota moottoriyksikköä veteen. Aseta moottoriyksikkö puhtaalle, kuivalle ja tasaiselle alustalle, esimerkiksi työtasolle tai pöydälle.

KOKOAMINEN JA KÄYTTÖ

1. Laita ainekset pulloon.
   HUOMAA: Älä täytä liikaa. Roiskumisen välttämiseksi älä lisää aineksia ”MAX”-merkintäviivan yli.
2. Kiinnitä teräyksikkö pulloon ja kierrä sitä tiukasti, kunnes se on täysin tiivis. (Kuva 1)
   HUOMIO: Terä on erittäin terävä. Käsittele sitä varovasti.
3. Käännä pullo ylösalaisin ja aseta se moottoriyksikköön. Kohdista pullon kielekkeet moottoriyksikön uriin ja kierrä pulloa myötäpäivään, kunnes se napsahtaa tukevasti paikalleen. (Kuva 2)
   HUOMAA: Laite ei käynnisty, jos pullo ei ole kiinnitetty moottoriyksikköön oikein.
4. Kytke pistoke pistorasiaan.
5. Paina haluamasi toiminnon painiketta. (Kuva 3) Katso ”Toimintopainikkeet”.
6. Kun haluat irrottaa pullon, varmista ensin, että moottori on pysähtynyt täysin. Kierrä pulloa vastapäivään (Kuva 4) ja nosta se sitten suoraan ylös. (Kuva 5)
7. Käännä pullo oikein päin ja irrota teräyksikkö kiertämällä sitä vastapäivään. Kun laitetta ei käytetä, säilytä teräyksikkö aina kiinnitettynä tyhjään pulloon.
8. Kierrä pullon kansi pulloon, niin voit juoda matkalla. Paina kääntökorkki tiukasti aukkoon, jotta se tiivistyy kunnolla. Avaa kääntökorkki painamalla sitä taaksepäin.
9. Irrota pistoke pistorasiasta, kun laitetta ei käytetä.

Toimintopainikkeet

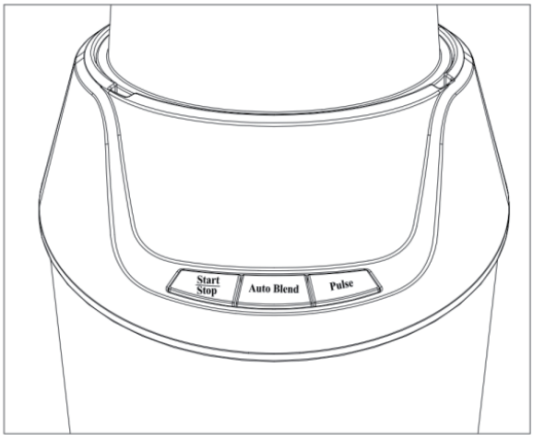

Start/Stop: smoothieille ja juomille.
Paina kerran, niin yhtäjaksoinen sekoitus käynnistyy. Paina uudelleen, niin se pysähtyy.
Laite pysähtyy automaattisesti 1 minuutin kuluttua.
Auto Blend: tasaisempaan koostumukseen. Sopii erityisen hyvin kastikkeille.
Sekoittaa tuoreet tai pehmeät ainekset tasaisiksi lyhyin sykäyksin.
Jokaisen tauon aikana voit tarkistaa, onko tulos sellainen kuin haluat.
Yksi jakso on 3 sekuntia sekoitusta ja sen jälkeen 2 sekunnin tauko. Laite pysähtyy automaattisesti 10 jakson jälkeen.
Pulse: tarkempaan hallintaan, kun pilkot aineksia. Estää liiallisen sekoittamisen ja säilyttää karkean rakenteen.
Pulse toimii vain niin kauan kuin painiketta pidetään pohjassa. Lyhyet painallukset antavat lyhyitä sekoitussykäyksiä. Älä käytä Pulse-toimintoa yhteensä yli 30 sekuntia.

FI

KÄYTTÖOHJEET

HUOMAA: Älä käytä laitetta kerrallaan yli 1 minuuttia ja anna sen sitten levätä 1 minuutti. Kahdeksan tällaisen käyttö- ja lepojakson jälkeen anna laitteen levätä noin 30 minuuttia, jotta se palautuu huoneenlämpöiseksi.

Sekoitus

1. Aseta moottoriyksikkö tasaiselle ja vakaalle alustalle.
2. Täytä pullo aineksilla. Älä täytä MAX-viivan (700 ml) yli. Paras tulos syntyy, kun lisäät ensin nestemäiset ainekset ja sitten tuoreet tai jäiset

ainekset enintään 2 cm:n paloina.
HUOMAA: Juotavan koostumuksen saat, kun käytät noin 2 osaa ruokaa ja 3 osaa nestettä.
3. Kytke laite pistorasiaan ja käynnistä se painamalla “Start/Stop”-painiketta.
4. Laite pysähtyy automaattisesti 1 minuutin kuluttua.

Jään murskaaminen

1. Aseta moottoriyksikkö tasaiselle ja vakaalle alustalle.
2. Laita pulloon enintään 10 jääpalaa, joiden koko on 15 × 15 × 15 mm. Kiinnitä teräyksikkö pulloon ja kierrä sitä tiukasti, kunnes se on täysin tiivis.
3. Kytke laite pistorasiaan ja käynnistä se painamalla “Start/Stop”-painiketta.
4. Sekoita enintään 30 sekuntia. Jään murskaaminen rasittaa moottoria enemmän kuin tavallinen sekoittaminen, joten pidä tämä käyttöjakso normaalia lyhyempänä.

Hyviä vinkkejä

- Käytä kylmiä tai kädenlämpöisiä aineksia aina kun voit. Älä koskaan lisää 60 °C:ta kuumempia aineksia.
- Älä täytä pulloa liikaa. Älä täytä MAX-viivan (700 ml) yli.
- Jotkin proteiinijauhelisäaineet voivat reagoida (käydä) muiden ainesten kanssa. Ole varovainen niitä käyttäessäsi ja noudata valmistajan ohjeita.
- Älä säilytä sekoitettuja juomia ilmatiiviissä astiassa: käyminen voi laajentaa massaa ja avata kannen tiivisteen. Jos olet epävarma, säilytä juoma ilman kantta.

PUHDISTUS JA HOITO

Irrota laitteen pistoke pistorasiasta ennen puhdistusta ja anna laitteen jäähtyä.

- Irrota käytön jälkeen pullo teräyksiköstä ja huuhtele pullo juoksevan veden alla.
- Pyyhi moottoriyksikön ulkopinta kostealla liinalla. Älä käytä hankaavia puhdistusaineita. Älä koskaan upota moottoriyksikköä veteen tai muuhun nesteeseen.
- Kaikki irrotettavat osat (pullo, pullon kansi ja teräyksikkö) kestävät konepesun. Voit pestä ne myös lämpimällä astianpesuainevedellä. Älä koskaan pese moottoriyksikköä.

- Kuivaa kaikki osat huolellisesti ennen kokoamista. Kun laite on säilytyksessä, jätä pullon kansi hieman auki, jotta ilma pääsee kiertämään eikä pulloon kerry hajuja.

Pikapuhdistus Auto Blend -toiminnolla

Auto Blend puhdistaa pullon ja teräyksikön nopeasti ja turvallisesti:

- Täytä pullo puolilleen lämpimällä vedellä ja lisää tilkka astianpesuainetta.
- Kiinnitä teräyksikkö, käännä pullo moottoriyksikköön ja paina Auto Blend.
- Tyhjennä pullo ja huuhtele sitten kaikki osat puhtaalla vedellä.
  Jos käytön aikana ilmenee ongelma, älä koskaan pura moottoriyksikköä itse. Ota yhteyttä valtuutettuun huoltoliikkeeseen tarkastusta ja korjausta varten.

VAROITUS:

1) Terät ovat erittäin teräviä. Käsittele niitä varovasti puhdistuksen aikana.
2) Älä käytä hankaavia puhdistusaineita. Älä koskaan upota moottoriyksikköä veteen.

VIANMÄÄRITYS

Laite ei käynnisty. Tarkista, että pullo on kiinnitetty moottoriyksikköön oikein: kierrä sitä myötäpäivään, kunnes se napsahtaa paikalleen. Tarkista myös, että laite on kytketty pistorasiaan.
Laite pysähtyy ennen kuin ainekset ovat sekoittuneet. Laite pysähtyy automaattisesti 1 minuutin kuluttua. Anna sen levätä 1 minuutti ja käynnistä se sitten uudelleen. Kahdeksan käyttö- ja lepojakson jälkeen anna sen levätä noin 30 minuuttia.
Ainekset eivät sekoitu tasaisesti. Pilko ainekset enintään 2 cm:n paloiksi, lisää neste ensin ja käytä noin 2 osaa ruokaa ja 3 osaa nestettä.
Pullo vuotaa. Teräyksikköä ei ole kierretty tiukasti kiinni. Irrota se ja kierrä se takaisin, kunnes se on täysin tiivis. Älä täytä pulloa ”MAX”-viivan yli.
Pullo on vaikea irrottaa. Odota, kunnes moottori on pysähtynyt täysin, ja kierrä sitten pulloa vastapäivään ennen kuin nostat sen suoraan ylös.

ENERGIANKULUTUS

Tietoja tehonkulutuksesta ja enimmäisajasta, jonka kuluessa laite siirtyy sovellettavaan pienen tehon tilaan:	
Tehonkulutus pois päältä -tilassa:	< 0.5 W
Enimmäisaika, joka tarvitaan pois päältä -tilaan siirtymiseen:	Välittömästi käytön päätyttyä.

TEKNISET TIEDOT

Malli: POSB5010
Nimellisjännite: 220–240 V~ 50–60 Hz
Nimellisteho: 1000 W
Pullon tilavuus: 700 ml

YMPÄRISTÖYSTÄVÄLLINEN HÄVITTÄMINEN

Tämä symboli tuotteessa tai ohjeissa tarkoittaa, että sähkö- ja elektroniikkalaitteet on käyttöiän päätyttyä hävitettävä erillään kotitalousjätteestä. EU:ssa on erilliset keräysjärjestelmät kierrätystä varten. Lisätietoja saat paikallisilta viranomaisilta tai liikkeestä, josta ostit tuotteen.

Power International AS,
PO Box 523, N-1471 Lørenskog, Norway

Power Norjassa:
https://www.power.no/kundeservice/
Puh: 21 00 40 00

Power Tanskassa:
https://www.power.dk/kundeservice/
Puh: 70 33 80 80

Punkt 1 Tanskassa:
https://www.punkt1.dk/kundeservice/
Puh: 70 70 17 07

Power Suomessa:
https://www.power.fi/tuki/asiakaspalvelu/
Puh: 0305 0305

Power Ruotsissa:
https://www.power.se/kundservice/
Puh: 08 517 66 000

TILSIGTET ANVENDELSE

Apparatet er beregnet til at blende drikkevarer, smoothies og bløde madvarer samt til at knuse is.
Apparatet er beregnet til husholdningsbrug og tilsvarende brug i følgende miljøer:

- personalekøkkener i butikker, på kontorer og i andre arbejdsmiljøer
- landbrugsejendomme
- af gæster på hoteller, moteller og i andre boligmiljøer
- miljøer af bed and breakfast-typen

VIGTIGE SIKKERHEDSANVISNINGER

Følg altid grundlæggende forholdsregler, når du bruger apparatet, herunder følgende:

Generel sikkerhed

- Læs alle anvisninger, før du bruger apparatet.
- Gem disse anvisninger til senere brug.
- Kontrollér, før du bruger apparatet, at netspændingen svarer til den spænding, der er angivet på apparatets mærkeplade.
- Brug ikke apparatet, hvis ledningen eller stikket er beskadiget, hvis apparatet ikke fungerer korrekt, eller hvis det er faldet ned eller blevet beskadiget på nogen måde. Indlevér det til et autoriseret serviceværksted til kontrol, reparation eller justering.
- Hvis netledningen er beskadiget, skal den udskiftes af producenten, producentens servicerepræsentant eller en person med tilsvarende kvalifikationer for at undgå fare.
- Apparatet må ikke bruges af børn. Hold apparatet og dets ledning uden for børns rækkevidde. Det kan bruges af

personer med nedsatte fysiske, sensoriske eller mentale evner eller med manglende erfaring og viden, hvis de er under opsyn eller har fået vejledning i sikker brug af apparatet og forstår de farer, der er forbundet med det. Lad ikke børn lege med apparatet. Rengøring og vedligeholdelse må ikke udføres af børn.

- Lad ikke apparatet være uden opsyn, når det er i gang.
- Brug ikke apparatet udendørs.
- Brug ikke apparatet via en ekstern timer eller et separat fjernbetjeningssystem.

Placering og omgivelser

- Lad ikke ledningen hænge ud over kanten af et bord eller en bordplade.
- Placér ikke apparatet på eller nær en varm gas- eller elplade eller i en varm ovn.

Elektrisk sikkerhed

- For at beskytte mod elektrisk stød må motordelen og netledningen ikke lægges i vand eller anden væske.
- Sluk apparatet og tag stikket ud, når det ikke er i brug, før du sætter dele på eller tager dem af, og før rengøring.

Knive og bevægelige dele

- Knivene er skarpe. Håndtér dem forsigtigt.
- Undgå kontakt med bevægelige dele.
- Lad ikke genstande som skeer, gafler eller knive ligge i flasken. De kan skade knivene og andre dele, når apparatet starter, og kan forårsage personskade.
- Hold hænder, redskaber og andre genstande væk fra flasken, når apparatet kører, så risikoen for alvorlig personskade og skade på apparatet mindskes.
- For at undgå personskade må flasken eller knivenheden

ikke tages af, før knivene er standset helt.
- Hvis du har brug for at skrabe ingredienser af indersiden af flasken, skal du slukke apparatet, tage stikket ud og bruge en silikoneskraber eller et andet redskab, der ikke ridser flasken.

Grænser for brug

- Fyld ikke flasken over MAX-linjen, når du blender. Blend ikke uafbrudt i mere end 1 minut.
- Når du laver nøddesmør eller oliebaserede madvarer: stop efter et minut, når blandingen begynder at cirkulere. For lang forarbejdning kan medføre farlig overophedning.
- Vær forsigtig, når du blender varme væsker eller varme ingredienser: væske, der sprøjter, eller damp, der slipper ud, kan give skoldning og forbrændinger. Tilsæt aldrig ingredienser, der er varmere end 60 °C. Kolde eller lunkne ingredienser giver et bedre resultat, og jo tættere du kommer på 60 °C, jo mere forsigtighed kræves der: fyld ikke flasken helt op til MAX-linjen, og hold hænder og ansigt væk fra åbningen, når du åbner flasken.
- Brug altid apparatet med knivenheden skruet godt fast på flasken.
- Blend aldrig andet end madvarer.
- Brug af tilbehør (herunder flasken og flaskelåget), som ikke er anbefalet eller solgt af producenten, kan medføre brand, elektrisk stød eller personskade.

PRODUKTOVERSIGT

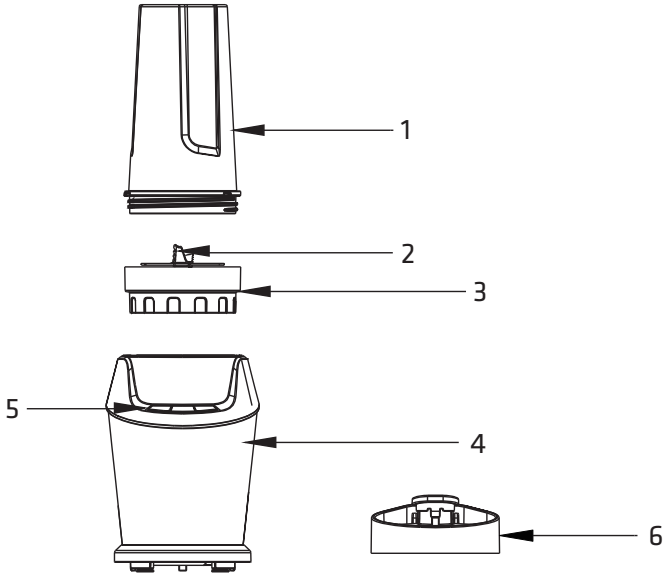

1	Flaske (700 ml)	4	Motordel
2	Kniv	5	Kontrolpanel
3	Knivenhed	6	Flaskelåg

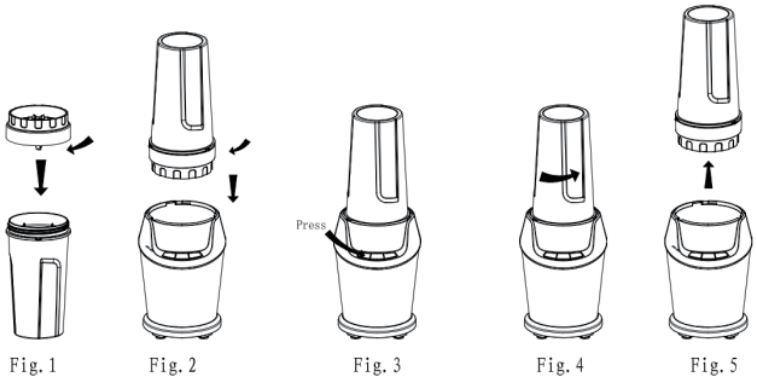

Fig. 1–2: montering. Fig. 3: brug (tryk på knappen). Fig. 4–5: afmontering.

FØR FØRSTE BRUG

Fjern og bortskaf alt emballagemateriale og alle reklameetiketter, før du bruger apparatet første gang.
Vask flasken, flaskelåget og knivenheden i varmt vand med opvaskemiddel. Skyl og tør dem grundigt. Nedsænk aldrig motordelen i vand.
Placér motordelen på en ren, tør og plan flade, for eksempel en bordplade eller et bord.

MONTERING OG BRUG

1. Kom ingredienserne i flasken.
   BEMÆRK: Fyld ikke for meget i flasken. Tilsæt ikke ingredienser over "MAX"-mærket, så undgår du, at indholdet løber over.
2. Sæt knivenheden på flasken, og skru den godt fast, indtil den er helt tæt. (Fig. 1)
   FORSIGTIG: Kniven er meget skarp. Håndtér den forsigtigt.
3. Vend flasken på hovedet, og sæt den på motordelen. Ret flaskens tapper ind efter rillerne på motordelen, og drej flasken med uret, indtil den klikker sikkert på plads. (Fig. 2)
   BEMÆRK: Apparatet starter ikke, hvis flasken ikke er sat korrekt på motordelen.
4. Sæt stikket i stikkontakten.
5. Tryk på knappen for den funktion, du vil bruge. (Fig. 3) Se "Funktionsknapper".
6. Når du vil tage flasken af, skal du først sikre dig, at motoren er standset helt. Drej flasken mod uret (Fig. 4), og løft den derefter lige op. (Fig. 5)
7. Vend flasken rigtigt, og skru knivenheden af mod uret for at tage den af. Når apparatet ikke er i brug, skal knivenheden altid sidde på en tom flaske.
8. Skru flaskelåget på flasken, så kan du drikke direkte af flasken. Tryk klaplåget godt ned i åbningen, så det slutter tæt. Åbn klaplåget ved at trykke det bagud.
9. Tag stikket ud, når apparatet ikke er i brug.

Funktionsknapper

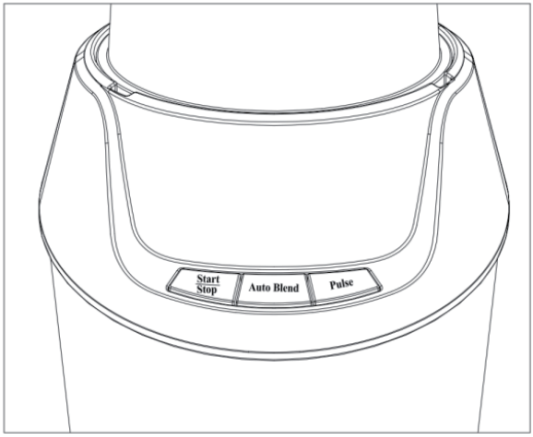

Start/Stop: til smoothies og drikkevarer.
Tryk én gang for at starte uafbrudt blendning. Tryk igen for at stoppe. Apparatet standser automatisk efter 1 minut.
Auto Blend: til en mere ensartet konsistens. Ideel til saucer.
Pulserer og blender friske eller bløde ingredienser til et ensartet resultat. Under hver pause kan du kontrollere, om resultatet er, som du vil have det. Én cyklus er 3 sekunders blendning fulgt af en pause på 2 sekunder. Apparatet standser automatisk efter 10 cyklusser.
Pulse: til bedre kontrol, når du hakker. Undgår overblendning og bevarer en grovere konsistens.
Pulse virker kun, så længe knappen holdes nede. Korte tryk giver korte blendninger. Brug ikke Pulse i mere end 30 sekunder i alt.

BRUGSANVISNING

BEMÆRK: Kør ikke apparatet i mere end 1 minut ad gangen, og lad det derefter hvile i 1 minut. Efter otte af disse køre- og hvilecyklusser lader du apparatet hvile i cirka 30 minutter, så det kommer tilbage til stuetemperatur.

Blendning

1. Placér motordelen på en plan og stabil flade.
2. Fyld flasken med ingredienser. Fyld ikke over MAX-linjen (700 ml). Du får det bedste resultat ved først at tilsætte de flydende ingredienser og derefter friske eller frosne ingredienser skåret i stykker, der ikke er større end 2 cm.

BEMÆRK: Brug cirka 2 dele mad og 3 dele væske for at få en drikkevenlig konsistens.

3. Sæt stikket i, og tryk derefter på "Start/Stop"-knappen for at starte.
4. Apparatet standser automatisk efter 1 minut.

Knusning af is

1. Placér motordelen på en plan og stabil flade.
2. Kom op til 10 isterninger på 15 × 15 × 15 mm i flasken. Sæt knivenheden på flasken, og skru den godt fast, indtil den er helt tæt.
3. Sæt stikket i, og tryk derefter på "Start/Stop"-knappen for at starte.
4. Blend i højst 30 sekunder. Knusning af is belaster motoren mere end almindelig blendning, så hold denne kørsel kortere end en almindelig blendning.

Gode tips

- Brug kolde eller lunkne ingredienser, når du kan. Tilsæt aldrig ingredienser, der er varmere end 60 °C.
- Fyld ikke for meget i flasken. Fyld ikke over MAX-linjen (700 ml).
- Nogle tilsætninger af proteinpulver kan reagere (gære) med andre ingredienser. Vær forsigtig, når du bruger dem, og følg producentens anvisninger.
- Opbevar ikke blendede drikkevarer i en lufttæt beholder: gæring kan få blandingen til at udvide sig og presse lågets tætning op. Opbevar drikken uden låg, hvis du er i tvivl.

RENGØRING OG VEDLIGEHOLDELSE

Tag stikket ud af stikkontakten før rengøring, og lad apparatet køle af.

- Tag flasken af knivenheden efter brug, og skyl flasken under rindende vand.
- Tør ydersiden af motorenheden af med en fugtig klud. Brug ikke slibende rengøringsmidler. Sænk aldrig motorenheden i vand eller anden væske.
- Alle aftagelige dele (flaske, flaskelåg og knivenhed) tåler opvaskemaskine. Du kan også vaske dem i varmt vand med opvaskemiddel. Vask aldrig motordelen.
- Tør alle dele grundigt, før du sætter dem sammen igen. Lad flaskelåget være lidt åbent, når apparatet stilles væk, så luften kan cirkulere, og der ikke opbygges lugt inde i flasken.

Hurtig rengøring med Auto Blend

Auto Blend rengør flasken og knivenheden hurtigt og sikkert:

- Fyld flasken halvt op med varmt vand, og tilsæt en dråbe opvaskemiddel.
- Sæt knivenheden på, vend flasken om på motordelen, og tryk på Auto Blend.
- Tøm flasken, og skyl derefter alle delene med rent vand.
  Hvis der opstår et problem under brug, må du aldrig selv skille motordelen ad. Kontakt et autoriseret serviceværksted for kontrol og reparation.

VAdvarsel:

1) Knivene er meget skarpe. Håndtér dem forsigtigt under rengøring.
2) Brug ikke skurende rengøringsmidler. Nedsænk aldrig motordelen i vand.

FEJLFINDING

Apparatet starter ikke. Kontrollér, at flasken er sat korrekt på motordelen: drej den med uret, indtil den klikker på plads. Kontrollér også, at apparatet er tilsluttet stikkontakten.
Apparatet standser, før ingredienserne er blendet. Apparatet standser automatisk efter 1 minut. Lad det hvile i 1 minut, og start det derefter igen. Efter otte køre- og hvilecyklusser lader du det hvile i cirka 30 minutter.
Ingredienserne bliver ikke blendet ensartet. Skær ingredienserne i stykker, der ikke er større end 2 cm, tilsæt væsken først, og brug cirka 2 dele mad og 3 dele væske.
Flasken er utæt. Knivenheden er ikke skruet helt fast. Tag den af, og skru den tilbage, indtil den er helt tæt. Fyld ikke flasken over "MAX"-linjen.
Flasken er svær at tage af. Vent, indtil motoren er standset helt, og drej derefter flasken mod uret, før du løfter den lige op.

ENERGIFORBRUG

Oplysninger om effektforbrug og den længste tid, det tager at nå den gældende laveffekttilstand:	
Effektforbrug i slukket tilstand:	< 0.5 W
Længste tid, der er nødvendig for at nå slukket tilstand:	Straks når brugen ophører.

DK

TEKNISKE DATA

Model: POSB5010
Mærkespænding: 220–240 V~ 50–60 Hz
Mærkeeffekt: 1000 W
Flaskevolumen: 700 ml

MILJØVENLIG BORTSKAFFELSE

Dette symbol på produktet eller i anvisningerne betyder, at elektrisk og elektronisk udstyr skal afleveres til separat affaldshåndtering, når det er udtjent, og ikke må smides ud sammen med husholdningsaffaldet. I EU findes der særlige indsamlingsordninger til genanvendelse.
Kontakt din kommune eller den butik, hvor du købte produktet, for at få flere oplysninger.

Power International AS,
PO Box 523, N-1471 Lørenskog, Norway

Power Norge:
https://www.power.no/kundeservice/
T: 21 00 40 00

Power Danmark:
https://www.power.dk/kundeservice/
T: 70 33 80 80

Punkt 1 Danmark:
https://www.punkt1.dk/kundeservice/
T: 70 70 17 07

Power Finland:
https://www.power.fi/tuki/asiakaspalvelu/
T: 0305 0305

Power Sverige:
https://www.power.se/kundservice/
T: 08 517 66 000

AVSEDD ANVÄNDNING

Apparaten är avsedd för att mixa drycker, smoothies och mjuka livsmedel samt för att krossa is.
Apparaten är avsedd för hushållsbruk och liknande användning i följande miljöer:

- personalkök i butiker, på kontor och i andra arbetsmiljöer
- lantgårdar
- av gäster på hotell, motell och i andra boendemiljöer
- miljöer av bed and breakfast-typ

VIKTIGA SÄKERHETSANVISNINGAR

Följ alltid grundläggande försiktighetsåtgärder när du använder apparaten, bland annat följande:

Allmän säkerhet

- Läs alla anvisningar innan du använder apparaten.
- Spara dessa anvisningar för framtida bruk.
- Kontrollera innan du använder apparaten att nät spänningen stämmer med den spänning som anges på apparatens märkskylt.
- Använd inte apparaten om sladden eller stickkontakten är skadad, om apparaten inte fungerar som den ska eller om den har tappats eller skadats på något sätt. Lämna in den till en auktoriserad serviceverkstad för kontroll, reparation eller justering.
- Om nätsladden är skadad måste den bytas av tillverkaren, tillverkarens serviceombud eller en person med motsvarande kvalifikationer, för att undvika fara.
- Apparaten får inte användas av barn. Håll apparaten och dess sladd utom räckhåll för barn. Den kan användas av personer med nedsatt fysisk, sensorisk eller mental

förmåga, eller med bristande erfarenhet och kunskap, om de övervakas eller har fått anvisningar om hur apparaten används säkert och förstår de risker som är förknippade med den. Låt inte barn leka med apparaten. Rengöring och underhåll får inte utföras av barn.

- Lämna inte apparaten utan tillsyn när den är i gång.
- Använd inte apparaten utomhus.
- Använd inte apparaten via en extern timer eller ett separat fjärrkontrollsystem.

Placering och miljö

- Låt inte sladden hänga över kanten på ett bord eller en bänk.
- Placera inte apparaten på eller nära en varm gas- eller elplatta, eller i en varm ugn.

Elsäkerhet

- För att skydda mot elektriska stötar får motordelen och nätsladden inte läggas i vatten eller annan vätska.
- Stäng av apparaten och dra ut stickkontakten när den inte används, innan du sätter på eller tar av delar och före rengöring.

Knivar och rörliga delar

- Knivarna är vassa. Hantera dem försiktigt.
- Undvik kontakt med rörliga delar.
- Lämna inte främmande föremål som skedar, gafflar eller knivar i flaskan. De kan skada knivarna och andra delar när apparaten startar och orsaka personskada.
- Håll händer, redskap och andra föremål borta från flaskan när apparaten är i gång, för att minska risken för allvarlig personskada och skador på apparaten.
- För att undvika personskada får flaskan eller knivenheten inte tas bort förrän knivarna har stannat helt.

- Om du behöver skrapa av ingredienser från flaskans insida: stäng av apparaten, dra ut stickkontakten och använd en silikonslickepott eller ett annat redskap som inte repar flaskan.

Användningsgränser

- Fyll inte flaskan över MAX-linjen när du mixar. Mixa inte kontinuerligt i mer än 1 minut.
- När du gör nötsmör eller oljebaserade livsmedel: sluta efter en minut, när blandningen börjar cirkulera. För lång bearbetning kan orsaka farlig överhettning.
- Var försiktig när du mixar varma vätskor eller varma ingredienser: vätska som skvätter eller ånga som strömmar ut kan orsaka brännskador. Tillsätt aldrig ingredienser som är varmare än 60 °C. Kalla eller ljumma ingredienser ger ett bättre resultat, och ju närmare 60 °C du kommer, desto mer försiktighet krävs: fyll inte flaskan ända upp till MAX-linjen och håll händer och ansikte borta från öppningen när du öppnar flaskan.
- Använd alltid apparaten med knivenheten ordentligt fastskruvad på flaskan.
- Mixa aldrig annat än livsmedel.
- Om du använder tillbehör (inklusive flaska och flasklock) som inte rekommenderas eller säljs av tillverkaren kan det orsaka brand, elektriska stötar eller personskada.

PRODUKTÖVERSIKT

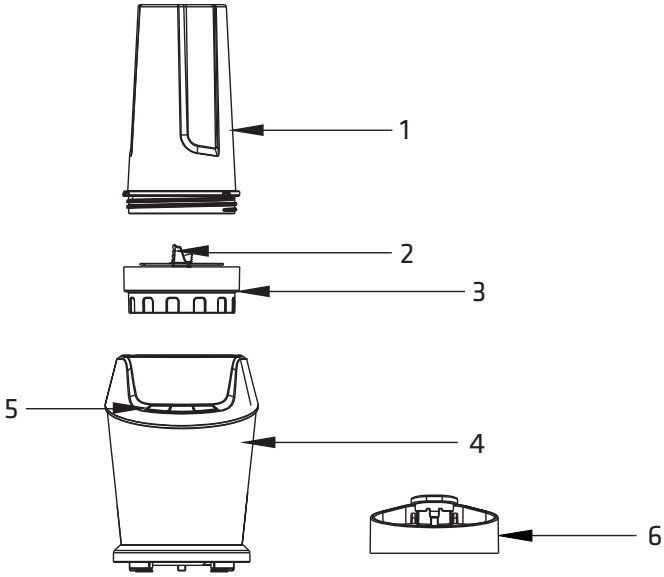

1	Flaska (700 ml)	4	Motordel
2	Kniv	5	Kontrollpanel
3	Knivenhet	6	Flasklock

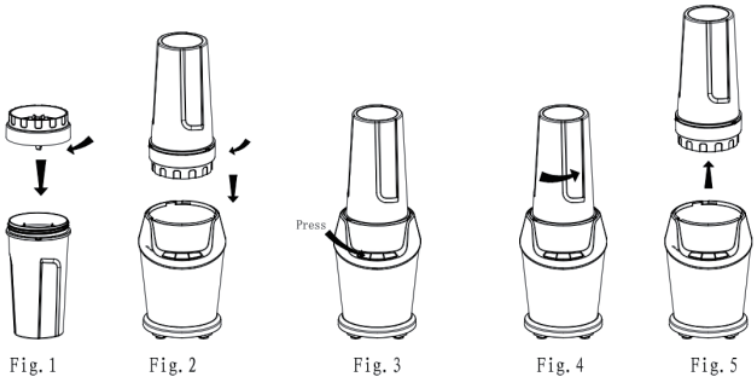

Fig. 1–2: montering. Fig. 3: användning (tryck på knappen).
Fig. 4–5: borttagning.

FÖRE FÖRSTA ANVÄNDNING

Ta bort och kassera allt förpackningsmaterial och alla reklametiketter innan du använder apparaten första gången.
Diska flaskan, flasklocket och knivenheten i varmt vatten med diskmedel. Skölj och torka dem noga. Sänk aldrig ner motordelen i vatten.
Placera motordelen på en ren, torr och plan yta, till exempel en bänkskiva eller ett bord.

MONTERING OCH ANVÄNDNING

1. Lägg ingredienserna i flaskan.
   OBS: Fyll inte på för mycket. Tillsätt inte ingredienser över markeringen ”MAX”, så undviker du att det rinner över.
2. Sätt knivenheten på flaskan och skruva åt ordentligt tills den är helt tät. (Fig. 1)
   VARNING: Kniven är mycket vass. Hantera den försiktigt.
3. Vänd flaskan upp och ner och sätt den på motordelen. Rikta in flaskans flikar mot spåren på motordelen och vrid flaskan medurs tills den klickar fast ordentligt. (Fig. 2)
   OBS: Apparaten startar inte om flaskan inte är korrekt monterad på motordelen.
4. Sätt stickkontakten i vägguttaget.
5. Tryck på knappen för den funktion du vill använda. (Fig. 3) Se ”Funktionsknappar”.
6. När du vill ta bort flaskan ska du först kontrollera att motorn har stannat helt. Vrid flaskan moturs (Fig. 4) och lyft den sedan rakt upp. (Fig. 5)
7. Vänd flaskan rätt och skruva av knivenheten moturs för att ta bort den. När apparaten inte används ska knivenheten alltid sitta kvar på en tom flaska.
8. Skruva på flasklocket så kan du dricka direkt ur flaskan. Tryck fast snäpplocket ordentligt i öppningen så att det tätar. Öppna snäpplocket genom att trycka det bakåt.
9. Dra ut stickkontakten när apparaten inte används.

Funktionsknappar

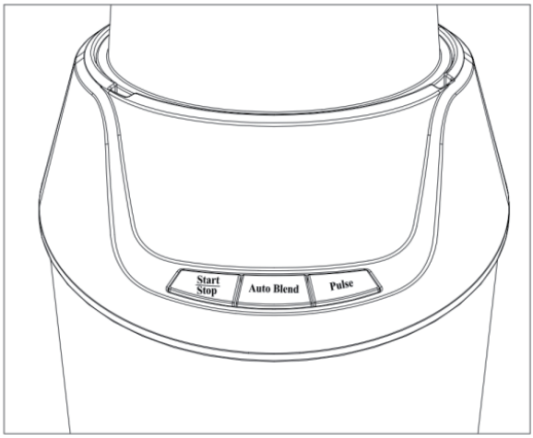

Start/Stop: för smoothies och drycker.
Tryck en gång för att starta kontinuerlig mixning. Tryck igen för att stoppa. Apparaten stannar automatiskt efter 1 minut.
Auto Blend: för jämnare konsistens. Passar utmärkt för såser.
Pulserar och mixar färska eller mjuka ingredienser till ett jämnt resultat. Under varje paus kan du kontrollera om resultatet är som du vill ha det. En cykel är 3 sekunder mixning följt av en paus på 2 sekunder. Apparaten stannar automatiskt efter 10 cykler.
Pulse: för bättre kontroll när du hackar. Undviker övermixning och bevarar en grövre konsistens.
Pulse fungerar bara så länge knappen hålls intryckt. Korta tryck ger korta mixningspulser. Använd inte Pulse i mer än 30 sekunder totalt.

ANVÄNDNINGSANVISNINGAR

OBS: Kör inte apparaten i mer än 1 minut i taget och låt den sedan vila i 1 minut. Efter åtta sådana kör- och vilocykler låter du apparaten vila i cirka 30 minuter så att den återgår till rumstemperatur.

Mixa

1. Placera motordelen på en plan och stabil yta.
2. Fyll flaskan med ingredienser. Fyll inte över MAX-linjen (700 ml). Bäst resultat får du om du först tillsätter de flytande ingredienserna och därefter färska eller frysta ingredienser skurna i bitar som inte är större än 2 cm.

OBS: För en drickbar konsistens använder du cirka 2 delar mat och 3 delar vätska.

3. Sätt i stickkontakten och tryck på knappen ”Start/Stop” för att starta.
4. Apparaten stannar automatiskt efter 1 minut.

Krossa is

1. Placera motordelen på en plan och stabil yta.
2. Lägg högst 10 iskuber på 15 × 15 × 15 mm i flaskan. Sätt knivenheten på flaskan och skruva åt ordentligt tills den är helt tät.
3. Sätt i stickkontakten och tryck på knappen ”Start/Stop” för att starta.
4. Mixa i högst 30 sekunder. Att krossa is belastar motorn mer än vanlig mixning, så håll den här körningen kortare än en vanlig mixning.

Bra tips

- Använd kalla eller ljumma ingredienser när du kan. Tillsätt aldrig ingredienser som är varmare än 60 °C.
- Fyll inte flaskan för mycket. Fyll inte över MAX-linjen (700 ml).
- Vissa proteinpulvertillsatser kan reagera (jäsa) med andra ingredienser. Var försiktig när du använder dem och följ tillverkarens anvisningar.
- Förvara inte mixade drycker i en lufttät behållare: jäsning kan göra att blandningen expanderar och tvingar upp locktätningen. Förvara drycken utan lock om du är tveksam.

RENGÖRING OCH UNDERHÅLL

Dra ut stickkontakten ur vägguttaget före rengöring och låt apparaten svalna.

- Ta bort flaskan från knivenheten efter användning och skölj flaskan under rinnande vatten.
- Torka bort ytan på motorheten med en fuktig kläpp. Använd inte slitiga rengöringsmedel. Sänk aldrig motorheten i vatten eller annan vätska.
- Alla löstagbara delar (flaska, flasklock och knivenhet) tål maskindisk. Du kan också diska dem i varmt vatten med diskmedel. Diska aldrig motordelen.
- Torka alla delar noga innan du sätter ihop dem igen. Lämna flasklocket något öppet när apparaten förvaras, så att luften kan cirkulera och lukt inte byggs upp inuti flaskan.

Snabbrengöring med Auto Blend

Auto Blend rengör flaskan och knivenheten snabbt och säkert:

- Fyll flaskan till hälften med varmt vatten och tillsätt en droppe diskmedel.
- Sätt på knivenheten, vänd flaskan på motordelen och tryck på Auto Blend.
- Töm flaskan och skölj sedan alla delar med rent vatten.
  Om ett problem uppstår under användning ska du aldrig ta isär motordelen själv. Kontakta en auktoriserad serviceverkstad för kontroll och reparation.

Varning:

1) Knivarna är mycket vassa. Hantera dem försiktigt vid rengöring.
2) Använd inte slipande rengöringsmedel. Sänk aldrig ner motordelen i vatten.

FELSÖKNING

Apparaten startar inte. Kontrollera att flaskan är korrekt monterad på motordelen: vrid den medurs tills den klickar fast. Kontrollera också att apparaten är ansluten till vägguttaget.
Apparaten stannar innan ingredienserna är mixade. Apparaten stannar automatiskt efter 1 minut. Låt den vila i 1 minut och starta den sedan igen. Efter åtta kör- och vilocykler låter du den vila i cirka 30 minuter.
Ingredienserna mixas inte jämnt. Skär ingredienserna i bitar som inte är större än 2 cm, tillsätt vätskan först och använd cirka 2 delar mat och 3 delar vätska.
Flaskan läcker. Knivenheten är inte ordentligt åtskruvad. Ta bort den och skruva tillbaka den tills den är helt tät. Fyll inte flaskan över markeringen ”MAX”.
Flaskan är svår att ta bort. Vänta tills motorn har stannat helt och vrid sedan flaskan moturs innan du lyfter den rakt upp.

ENERGIFÖRBRUKNING

Information om effektförbrukning och den längsta tid det tar att nå det tillämpliga lågeffektläget:	
Effektförbrukning i frånläge:	< 0.5 W
Längsta tid som behövs för att nå frånläge:	Omedelbart när användningen upphör.

TEKNISKA DATA

Modell: POSB5010
Märkspänning: 220–240 V~ 50–60 Hz
Märkeffekt: 1000 W
Flaskvolym: 700 ml

MILJÖVÄNLIG AVFALLSHANTERING

Den här symbolen på produkten eller i anvisningarna betyder att elektrisk och elektronisk utrustning ska lämnas till separat avfallshantering när den är förbrukad, och inte kastas med hushållsavfallet. Inom EU finns separata insamlingssystem för återvinning.
Kontakta din kommun eller den butik där du köpte produkten för mer information.

Power International AS,
PO Box 523, N-1471 Lørenskog, Norway

Power Norge:
https://www.power.no/kundeservice/
T: 21 00 40 00

Power Danmark:
https://www.power.dk/kundeservice/
T: 70 33 80 80

Punkt 1 Danmark:
https://www.punkt1.dk/kundeservice/
T: 70 70 17 07

Power Finland:
https://www.power.fi/tuki/asiakaspalvelu/
T: 0305 0305

Power Sverige:
https://www.power.se/kundservice/
T: 08 517 66 000