NEBULA

51005005361 V1

NEBULA

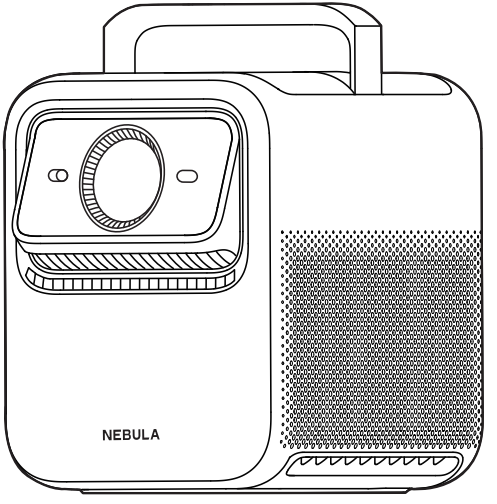

NEBULA X1
Quick Start Guide

Schnellstartanleitung / Guía de inicio rápido / Guide de démarrage rapide /

دليل البدء السريع

Scan for Support

Scannen für Support / Escanear para obtener ayuda / Scanner pour obtenir de l'aide /

المسح الضوئي للحصول على الدعم

App App Aplicación Application التطبيق	User Manual Benutzerhandbuch Manual de usuario Manuel d'utilisation دليل المستخدم	FAQs Häufig gestellte Fragen Preguntas frecuentes FAQ الأسئلة الشائعة	Contact Us Kontakt Contacte con nosotros Nous contacter اتصل بنا	Support Videos Unterstützungsvideos Vídeos de ayuda Vidéos de support مقاطع فيديو الدعم

Contents

02 English
18 Deutsch
33 Español
48 Français
64 اللغة العربية

At a Glance

1. Front View

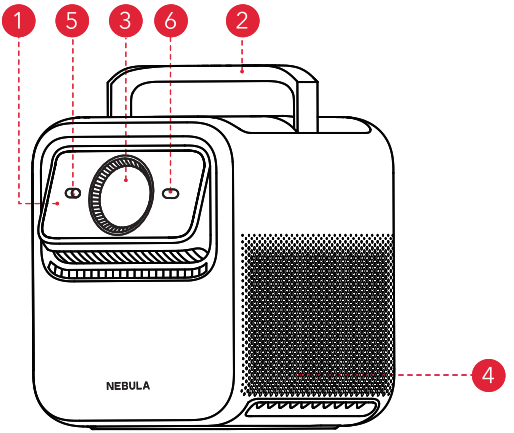

2. Rear View

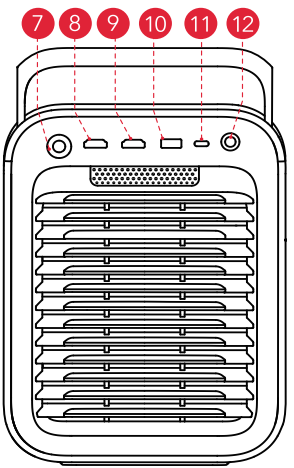

3. Top View

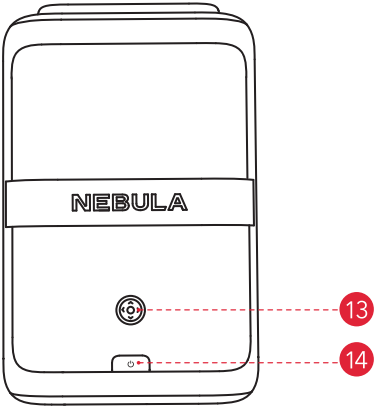

The touch-sensitive panel will light up when the projector is on.

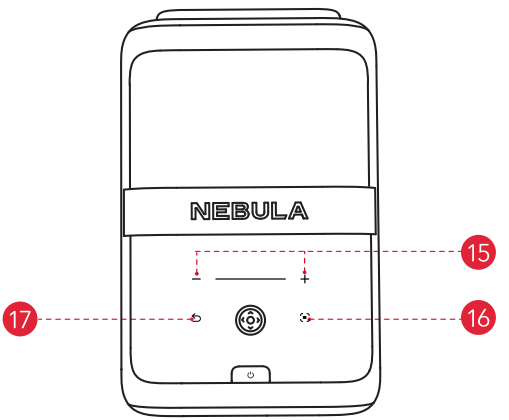

4. Bottom View

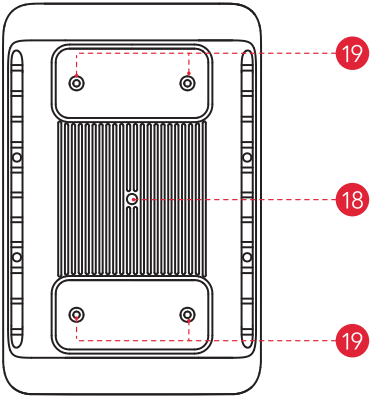

1	Electronic Fully-Automated Micro Gimbal		
2	Handle	11	USB-C
3	Lens	12	Audio/Optical
4	Speaker	13	Navigation & Selection
5	Illuminance and Image Sensors	14	Power Button
6	ToF (Time of Flight) Sensor	15	Volume Control
7	DC IN	16	Auto Image Adjustment
8	HDMI 1	17	Return Button
9	HDMI 2 (eARC)	18	1/4" Tripod Mount
10	USB-A	19	4 M4 Mounts for Ceiling Mounting (Recommended Minimum Bolt Length : 6mm)

5. Remote Control

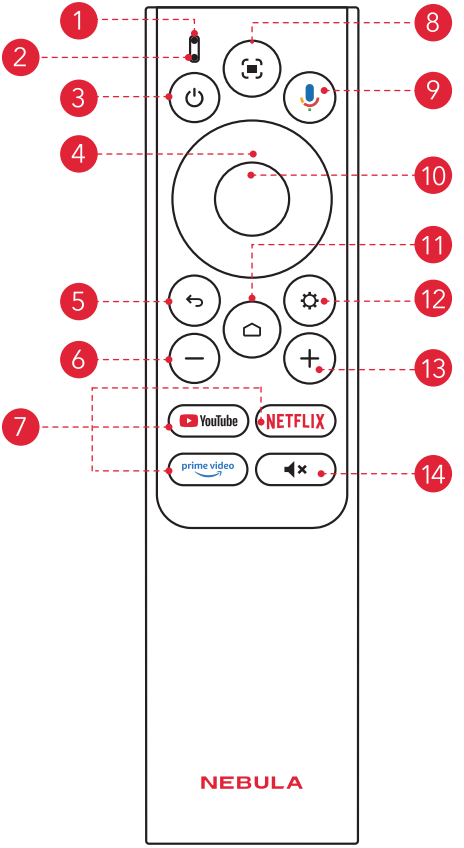

1 Status Indicator

2 Microphone

3 Power

- Press to power on / off, switch to standby mode, or wake up.

4 Navigation

- Control the cursor on the screen.

5 Return

- Return to previous page.

6 Volume Down

- Press to reduce volume.

7 Streaming Apps

- Press to open YouTube, Netflix, or Prime Video.

8 Auto Image Adjustment

- Press to enable auto image adjustment.
- Long press to perform manual adjustment.

9 Google Assistant

- Press and hold to talk to Google Assistant.

10 Confirm

- Press to select, pause, or resume.

11 Home

- Press to go to the home page.

12 Settings

- Press to go to settings.

13 Volume Up

- Press to increase volume.

14 Mute

- Press to mute / unmute the sound.

Getting Started

1. Placement

Place this device on a stable, flat surface, and point it squarely toward the projection surface. For best results, the projection surface should be white. This projector features an optical zoom lens that allows you to adjust the throw ratio of your projector from 0.9:1 to 1.5:1.

Recommended Distance between Device and Projection Surface			
60"	**120"**	**150"**	**300"**
1.2 - 2.0 m (3.9 - 6.6 ft)	2.4 - 4.0 m (7.9 - 13.1 ft)	3.0 - 5.0 m (9.8 - 16.4 ft)	6.0 - 10 m (19.7 - 32.8 ft)

2. Prepare Remote Control

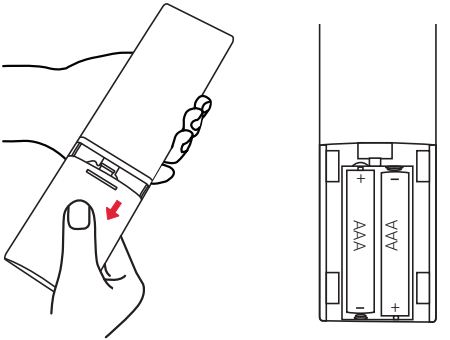

① Slide down to open the battery compartment.
② Insert two AAA batteries, matching the polarity (+ / -) as indicated.

3. Connect to Power

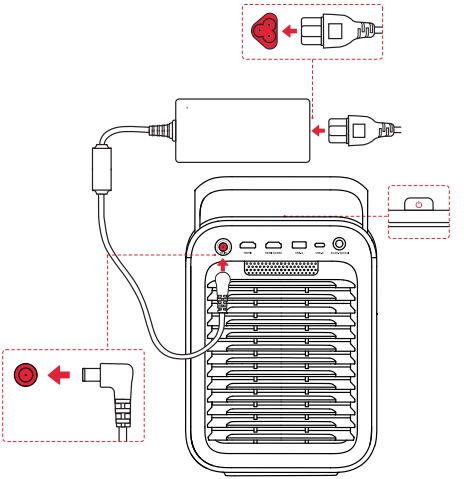

Plug the cord into the adapter. Then connect the projector to the power supply. When successfully connected to the power supply, the power button on the projector will turn red.

4. Power On / Off

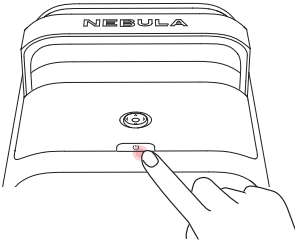

- **Power On:** Press the power button once.

When the projector is powered on, the power button will turn steady white.

- **Power Off:**

① Press and hold the power button for 3 seconds (wait for the on-screen prompt).
② Confirm power off with the navigation button or wait 15 seconds for automatic power off.

- **Standby Mode:** Short press the power button to enter standby mode.

5. Control the Projector with the NEBULA Connect App

Download on the App Store

GET IT ON Google Play

Nebula Connect

Download the **NEBULA Connect** app to control the projector using a smartphone.

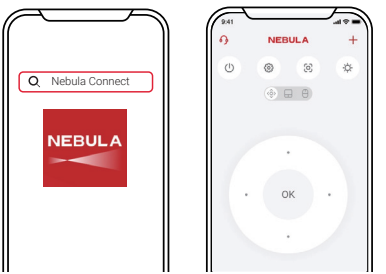

Easily control your projector via the NEBULA Connect app on your smartphone.

6. Network Settings

Use the following methods to connect the projector to a wireless network.

① Press the Settings button on the remote, and turn on Wi-Fi.

② Open NEBULA Connect app, select your projector model, then go to Settings and turn on Wi-Fi.

Google Cast

You can wirelessly cast photos, videos, and music from your phone or tablet to your projector.

① Make sure the projector and your phone are connected to the same wireless network.

② Play a video on your streaming app and then tap the cast icon on the screen.

③ Select "**NEBULA X1**" to play the content on your projector.

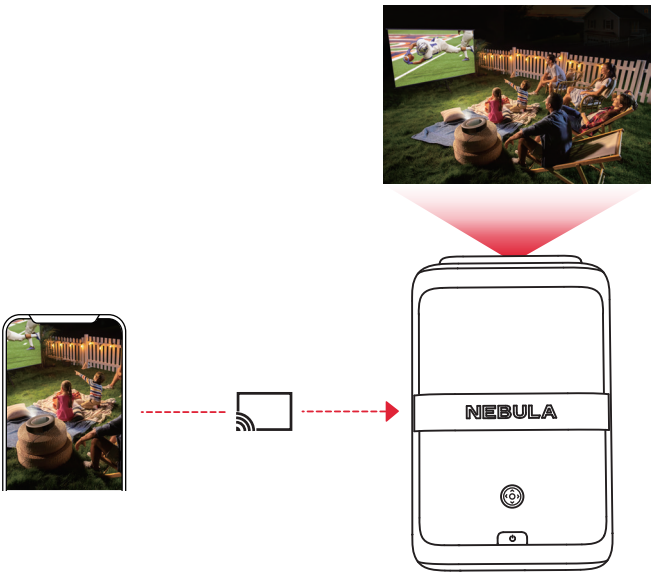

Certain content may be unavailable due to copyright restrictions. In this case, you can install the app on your projector to stream content.

Wireless Screen Mirroring

You can mirror your phone's screen on your projector.

To enable screen mirroring, please make sure the projector and your phone are connected to the same wireless network.

For iOS devices:

① Download and open the NEBULA Cast app on your device.

② Open your device's control center and tap "Screen Mirroring."

③ Click on "**NEBULA X1**" in the device list.

For Android devices:

① Open the Google Home app and select "**NEBULA X1**."

② Tap "Cast My Screen" to start casting.

Copyrighted and DRM-protected content from streaming services like Netflix and Disney+ cannot be mirrored.

Bluetooth Speaker Mode

The projector can also be used as a Bluetooth speaker.

① Go to **All Settings > Display & Sound > Sound >Turn on the Bluetooth Speaker Mode** to switch your Nebula projector from Projector mode to Bluetooth Speaker mode. Alternatively, you can go to **Dashboard > Sound > Turn on the Bluetooth Speaker Mode**.

② Enable Bluetooth on your smartphone and select **NEBULA X1**.

Pairing a Remote and Bluetooth Accessories

You can connect external Bluetooth accessories to your projector including speakers, headphones, and keyboards.

① Go to **Settings > Remotes & Accessories > Pair Accessory**.

② Put your Remote or Bluetooth accessory into pairing mode.

③ Select the device that you want to connect to.

Using the Electronic Micro Gimbal

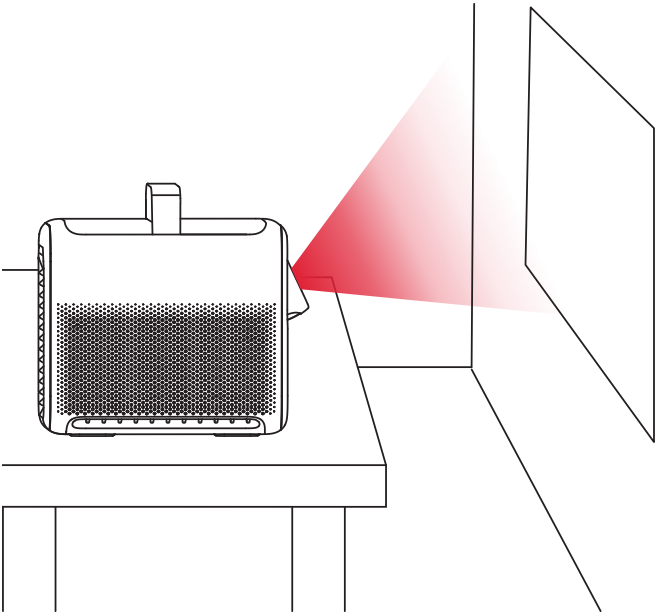

The built-in micro gimbal adjusts the projected image position automatically during Screen Fit and Spatial Adaptation.

For precise vertical image adjustments, you can adjust manually under **Settings > Projector > Move & Zoom**.

Please do not manually push or adjust the micro gimbal, and keep your fingers away from the micro gimbal during operation.

Playing Video from HDMI / USB Devices

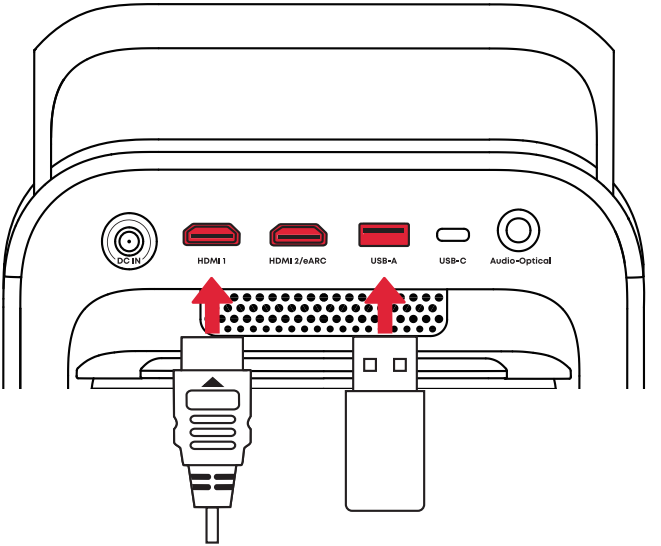

This projector supports connections with various HDMI playback devices such as TV sticks, TV boxes, DVD players, set-top boxes (STB), game consoles, and more.

With this projector, you can also enjoy music, video, and pictures on a USB storage device (not included).

When using a USB flash drive, ensure that the USB drive is in FAT32 format.

The HDMI 2 (eARC) port supports the connection of sound systems for audio return capabilities.
Note: You may need to change the connection mode in your sound system settings to eARC.

Using Spatial Adaptation

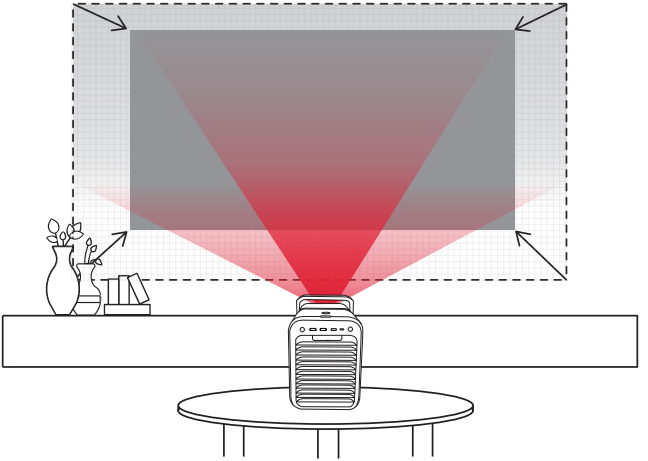

The projector will scan the projection surface and automatically adjust the screen size and position for best results.

Go to **Settings > Projector > Spatial Adaptation > Start Spatial Adaptation** to find the optimal projection position for your space.

Using Spatial Recall

Save the current screen size, position, and wall color adaptation settings. Next time the projector is placed in a similar position, you can quickly restore the saved settings.

Go to **Settings > Projector > Spatial Recall**.

For best results with Spatial Recall, ensure the projector is placed close to its original position.

Important Safety Instructions

- Unless specifically indicated that it is safe to do so in the user guide or instruction manual, do not use this device in an environment that exceeds the recommended low or high temperature.
- Unless specifically indicated that it is safe to do so in the user guide or instruction manual, avoid exposing your device to direct sunshine or excessively wet environments.
- The suitable temperature for the equipment is 0°C to 35°C (32°F to 95°F) for the projector.
- The suitable temperature for the equipment is 113°F / 45°C maximum for the remote.
- When supplying, please place the equipment in an environment that has a normal room temperature and good ventilation.
- The power supply should be installed near the equipment and for pluggable equipment, the socket-outlet must be easily accessible.
- Before you make or change any connections, ensure that all devices are disconnected from the power outlet.
- Possibly hazardous optical radiation emitted from this product may be harmful to the eyes. Do not stare at operating bearm.
- Do not open the enclosure of the product. When the enclosure of the product is damaged, please do not use it anymore.
- Please ensure that you only use the adapter provided by the manufacturer. Using an unauthorized adapter may be dangerous and violate the Terms of Use and the product warranty.
- Laser inside, be aware of the risk of skin or corneal burns.
- Do not open the enclosure of laser module inside the product.
- When the enclosure of laser module inside the product is damaged, please do not use it anymore.
- Potential hazards may exist during lamp or product servicing.
- Service shall be performed only by authorized, trained servicing, trained servicing personnel.
- Do not use the equipment in any way other than described herein in order to avoid personal injury or property damage.
- User should comply with the laws and regulations of the corresponding countries and regions where the equipment is located (used), abide by professional ethics, pay attention to safety obligations, and strictly prohibit the use of our products or equipment for any illegal purposes. Our company will not be responsible for any violators' legal liability under any circumstances.

Remote controller

CAUTION: RISK OF EXPLOSION IF BATTERY IS REPLACED BY AN INCORRECT TYPE. DISPOSE OF USED BATTERIES ACCORDING TO THE INSTRUCTIONS.

ATTENTION : RISQUE D'EXPLOSION SI LA BATTERIE EST REMPLACÉE PAR UN TYPE INCORRECT. JETEZ LES BATTERIES USAGÉES CONFORMÉMENT AUX INSTRUCTIONS.

This product complies with the radio interference requirements of the European Community.

Declaration of Conformity

Hereby, Anker Innovations Limited. declares that this device is in compliance with the essential requirements and other relevant provisions of Directive 2014/53/EU. For the Declaration of Conformity, visit the website: https://support.seenebula.com/s/articleRecommend?type=DownLoad&secondType=doc

Statement of Compliance

Hereby, Anker Innovations Limited declares that this device is in compliance with The Product Security and Telecommunications Infrastructure (Security Requirements for Relevant Connectable Products) Regulations 2023. For the Statement of Compliance, visit the Web site https://uk.seenebula.com/psti-relat-ed.

RF exposure information

The Maximum Permissible Exposure (MPE) level has been calculated based on a distance of d=20 cm between the device and the human body. To maintain compliance with RF exposure requirement, use product that maintain a 20cm distance between the device and human body.

Frequency bands and power as below

Function	Bands	Operation Frequency	Max.Power
Bluetooth (Projector)	2.4 GHz	2402-2480 MHz	17.26 dBm
WIFI (Projector)	2.4 GHz	2412-2472 MHz	17.84 dBm
	5 GHz	5150-5250 MHz	18.17 dBm
		5250-5350 MHz	18.09 dBm
		5470-5725 MHz	19.85 dBm
		5725-5850 MHz	12.91 dBm
Bluetooth (Remote Control)	2.4 GHz	2402-2480 MHz	3.63 dBm

5150~5350 MHz can be used indoors only.

AT	BE	BG	HR	CY	CZ	DK
EE	FI	FR	DE	EL	HU	IE
IT	LV	LT	LU	MT	NL	PL
PT	RO	SK	SI	ES	SE	UK

The following importer is the responsible party(contact for EU matters):

Anker Innovations Deutschland GmbH I Georg-Muche-Strasse 3-5, 80807 Munich, Germany

The following importer is the responsible party (contact for UK matters):

Anker Technology (UK) Limited I GNR8, 49 Clarendon Road, Watford, Hertfordshire, WD17 1HP, United Kingdom

This product is designed and manufactured with high quality materials and components, which can be recycled and reused.

This symbol means the product must not be discarded as household waste, and should be delivered to an appropriate collection facility for recycling. Proper disposal and recycling helps protect natural resources, human health and the environment. For more information on disposal and recycling of this product, contact your local municipality, disposal service, or the shop where you bought this product.

Notice (United States of America)
FCC Statement
This device complies with Part 15 of the FCC Rules. Operation is subject to the following two conditions: (1) this device may not cause harmful interference, and (2) this device must accept any interference received, including interference that may cause undesired operation.
Warning: Changes or modifications not expressly approved by the party responsible for compliance could void the user's authority to operate the equipment.
Note: This equipment has been tested and found to comply with the limits for a Class B digital device, pursuant to Part 15 of the FCC Rules. These limits are designed to provide reasonable protection against harmful interference in a residential installation.
This equipment generates uses and can radiate radio frequency energy and, if not installed and used in accordance with the instructions, may cause harmful interference to radio communications. However, there is no guarantee that interference will not occur in a particular installation. If this equipment does cause harmful interference to radio or television reception, which can be determined by turning the equipment off and on, the user is encouraged to try to correct the interference by one or more of the following measures: (1) Reorient or relocate the receiving antenna. (2) Increase the separation between the equipment and receiver. (3) Connect the equipment into an outlet on a circuit different from that to which the receiver is connected. (4) Consult the dealer or an experienced radio/TV technician for help.
FCC Radio Frequency Exposure Statement
(Projector) The device has been evaluated to meet general RF exposure requirements. The device can be used in fixed/mobile exposure condition. The min separation distance is 20cm.
(Remote Control) According to the Federal Communications Commission (FCC) Radiation Exposure Statement, the device has low power and does not require calculation of RF exposure. This device can be used without restrictions under portable exposure conditions.
Notice: Shielded cables
All connections to other computing devices must be made using shielded cables to maintain compliance with FCC regulations.
FCC ID:2AOKB-D2351
The following importer is the responsible party
Company Name: Fantasia Trading LLC
Address: 5350 Ontario Mills Pkwy, Suite 100, Ontario, CA 91764
Telephone:1-800-988-7973
5150~5350 MHz can be used indoors only.
Notice (Canada)
IC Statement
This device complies with Industry Canada licence-exempt RSS standard(s). Operation is subject to the following two conditions:
(1) this device may not cause interference, and(2) this device must accept any interference, including interference that may cause undesired operation of the device."
Le présent appareil est conforme aux CNR d'Industrie Canada applicables aux appareils radio exempts de licence. L'exploitation est autorisée aux deux conditions suivantes:
(1) l'appareil nedoit pas produire de brouillage, et
(2) l'utilisateur de l'appareil doit accepter tout brouillage radioélectrique subi, même si le brouillage est susceptible d'en compromettre le fonctionnement."
This Class B digital apparatus complies with Canadian ICES(B).

Cet appareil numérique de la classe B est conforme à la norme NMB(B) du Canada.

IC RF Statement

(Projector)When using the product, maintain a distance of 20cm from the body to ensure compliance with RF exposure requirements.
(Projecteur) Lors de l'utilisation du produit, maintenez une distance de 20 cm du corps afin de vous conformer aux exigences en matière d'exposition RF.
(Remote Control) According to the Industry Canada (IC) Radiation on Exposure Statement, the device has low power and does not require calculation of RF exposure.
This device can be used without restrictions under portable exposure conditions.
(Télécommande) Selon la déclaration d'Industrie Canada (IC) sur l'exposition aux radiations, l'appareil a une faible puissance et ne nécessite pas de calcul d'exposition aux RF. Cet appareil peut être utilisé sans restrictions dans des conditions d'exposition portables.
5150~5250 MHz can be used indoors only.
5150~5250 MHz peut être utilisé à l'intérieur uniquement.

Laser Safety

- RG1 IEC 62471-5:2015
- Complies with IEC 60825-1:2014 Class 1 and IEC62471-5:2015 Risk Group 1.
- Potential hazards may exist during lamp or product servicing.
- Service shall be performed only by authorized, trained servicing personnel.
- Do not open the enclosure of the product.
- When the enclosure of the product is damaged, don't use it anymore.
- Do not open the enclosure of laser module inside the product.
- When the enclosure of laser module inside the product is damaged, don't use it anymore.
- Laser inside. Be aware of the risk of skin or corneal burns.

HDMI™
HIGH-DEFINITION MULTIMEDIA INTERFACE
The Adopted Trademarks HDMI, HDMI High-Definition Multimedia Interface, and the HDMI Logo are trademarks or registered trademarks of HDMI Licensing Administrator, Inc. in the United States and other countries.

Dolby AUDIO Dolby VISION
Dolby, Dolby Audio, Dolby Vision, and the double-D symbol are trademarks of Dolby Laboratories Licensing Corporation. Manufactured under license from Dolby Laboratories. Confidential unpublished works Copyright © 1992-2024 Dolby Laboratories. All rights reserved.

Bluetooth®
The Bluetooth® word mark and logos are registered trademarks owned by the Bluetooth SIG, Inc. and any use of such marks by Anker Innovations Limited is under license. Other trademarks and trade names are those of their respective owners.

Auf einen Blick

1. Frontansicht

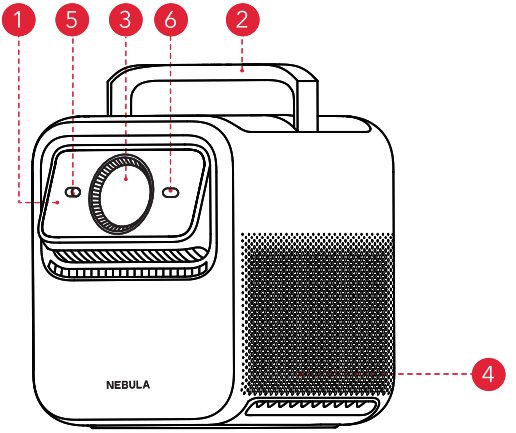

2. Rückansicht

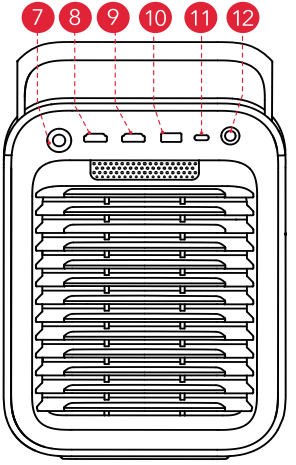

3. Ansicht von oben

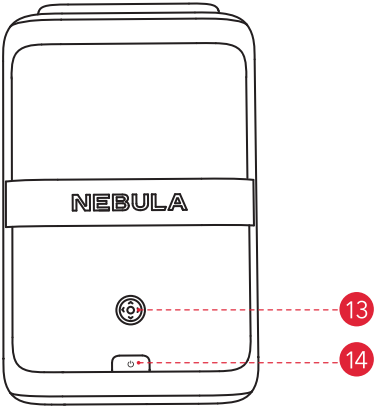

Das berührungsempfindliche Bedienfeld leuchtet auf, wenn der Projektor eingeschaltet ist.

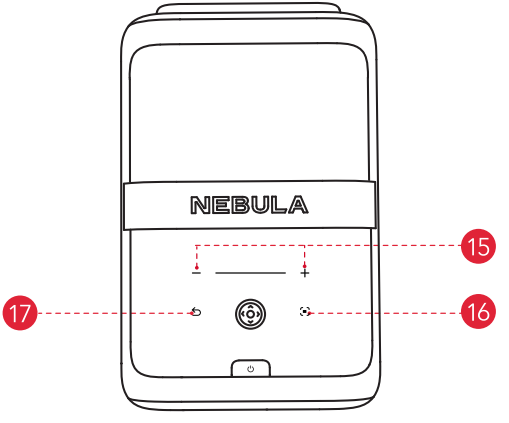

4. Ansicht von unten

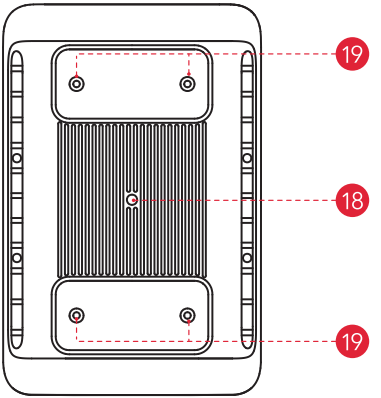

1	Elektronischer vollautomatischer Mikro-Gimbal		
2	Griff	11	USB-C
3	Objektiv	12	Audio/Optische Schnittstelle
4	Lautsprecher	13	Navigation & Auswahl
5	Beleuchtungsstärke- und Bildsensoren	14	Ein/Aus-Taste
6	ToF-Sensor (Flugzeit)	15	Lautstärkeregelung
7	DC-Eingang	16	Automatische Bildanpassung
8	HDMI 1	17	Zurück-Taste
9	HDMI 2 (eARC)	18	1/4"-Stativgewinde
10	USB-A	19	Vier M4-Gewindebuchsen für die Deckenmontage (Empfohlene Mindestschraubenlänge: 6mm)

5. Fernbedienung

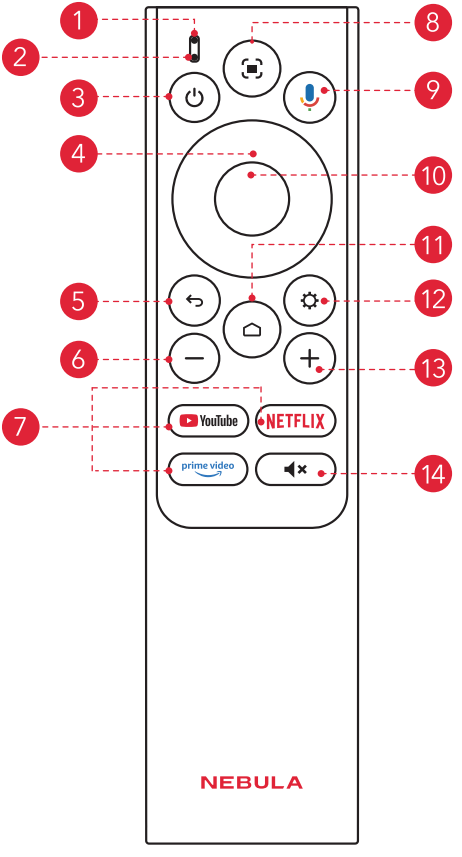

1 Status-Anzeige

2 Mikrofon

3 Ein/Aus-Schalter

- Drücken, um ein-/auszuschalten, in den Standby-Modus zu wechseln oder aufzuwecken.

4 Navigation

- Steuern Sie den Cursor auf dem Bildschirm.

5 Zurück

- Zur vorherigen Seite zurückkehren.

6 Lautstärke verringern

- Drücken, um die Lautstärke zu verringern.

7 Streaming-Apps

- Drücken, um YouTube, Netflix oder Prime Video zu öffnen.

8 Automatische Bildanpassung

- Drücken, um die automatische Bildanpassung zu aktivieren.
- Lang gedrückt halten, um die manuelle Justierung auszuführen.

9 Google Assistant

- Gedrückt halten, um mit Google Assistant zu sprechen.

10 Bestätigen

- Drücken, um auszuwählen, anzuhalten oder fortzusetzen.

11 Home

- Drücken, um zur Startseite zu gelangen.

12 Einstellungen

- Drücken, um zu den Einstellungen zu gelangen.

13 Lautstärke erhöhen

- Drücken, um die Lautstärke zu erhöhen.

14 Stummschaltung

- Drücken, um den Ton stummzuschalten/aufzuheben.

Erste Schritte

1. Platzierung

Stellen Sie das Gerät auf eine stabile, ebene Fläche und richten Sie es rechtwinklig zur Projektionsfläche aus. Für optimale Ergebnisse sollte die Projektionsfläche weiß sein. Dieser Projektor verfügt über ein optisches Zoomobjektiv, mit dem Sie das Projektionsverhältnis Ihres Projektors von 0,9:1 bis 1,5:1 einstellen können.

Empfohlener Abstand zwischen Gerät und Projektionsfläche			
60"	**120"**	**150"**	**300"**
1,2 bis 2m	1,2 bis 4m	3 bis 5m	6 bis 10m

2. Fernbedienung vorbereiten

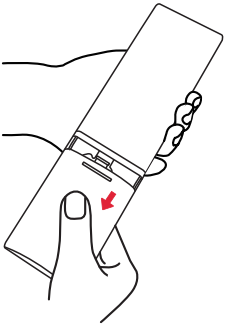

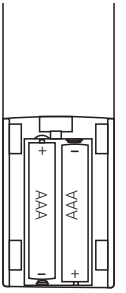

① Schieben Sie das Batteriefach nach unten, um es zu öffnen.
② Legen Sie zwei AAA-Batterien ein und achten Sie auf die richtige Polarität (+/-), wie angegeben.

3. An die Stromversorgung anschließen

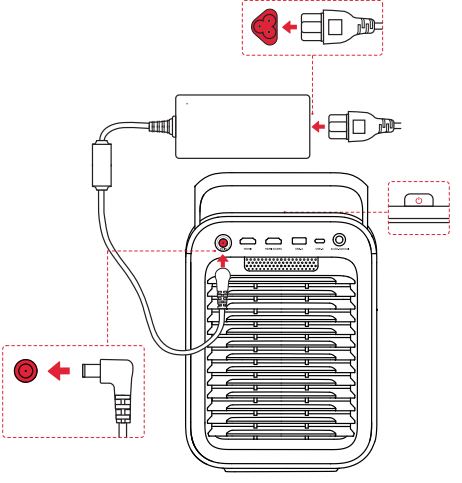

Stecken Sie das Kabel in den Adapter. Schließen Sie dann den Projektor an das Stromnetz an. Wenn der Projektor erfolgreich an das Stromnetz angeschlossen wurde, leuchtet die Einschalttaste am Projektor rot.

4. Ein/Aus

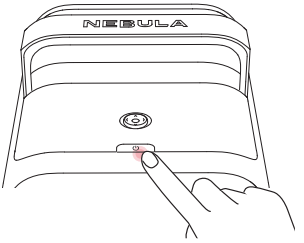

- **Einschalten:** Drücken Sie einmal die Einschalttaste.

Wenn der Projektor eingeschaltet ist, leuchtet die Einschalttaste konstant weiß.

- **Ausschalten:**

① Halten Sie die Einschalttaste 3 Sekunden lang gedrückt (warten Sie auf die Aufforderung auf dem Bildschirm).
② Bestätigen Sie das Ausschalten mit der Navigationstaste oder warten Sie 15 Sekunden, um das Gerät automatisch auszuschalten.

- **Standby-Modus:** Drücken Sie kurz die Einschalttaste, um in den Standby-Modus zu wechseln.

5. Steuerung des Projektors mit der NEBULA Connect-App

Download on the App Store

GET IT ON Google Play

Nebula Connect

Laden Sie die **NEBULA Connect**-App herunter, um den Projektor über ein Smartphone zu steuern.

Steuern Sie Ihren Projektor ganz einfach über die NEBULA Connect App auf Ihrem Smartphone.

6. Netzwerk-Einstellungen

Verwenden Sie die folgenden Methoden, um den Projektor mit einem drahtlosen Netzwerk zu verbinden.

① Drücken Sie die Taste Einstellungen auf der Fernbedienung und schalten Sie WLAN ein.

② Öffnen Sie die NEBULA Connect App, wählen Sie Ihr Projektormodell aus, gehen Sie dann zu Einstellungen und schalten Sie WLAN ein.

Mit Google Cast

Sie können Fotos, Videos und Musik drahtlos von Ihrem Smartphone oder Tablet auf Ihren Projektor übertragen.

① Stellen Sie sicher, dass der Projektor und Ihr Smartphone mit demselben drahtlosen Netzwerk verbunden sind.

② Spielen Sie ein Video in Ihrer Streaming-App ab und tippen Sie dann auf das Übertragungssymbol auf dem Bildschirm.

③ Wählen Sie „**NEBULA X1**", um den Inhalt auf Ihrem Projektor abzuspielen.

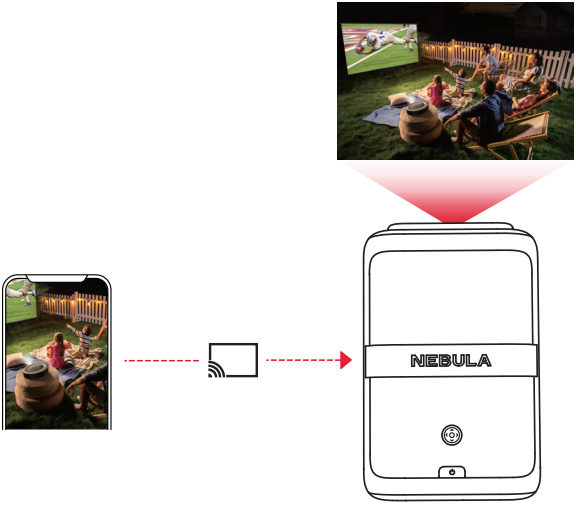

Bestimmte Inhalte können aufgrund von Urheberrechtsbeschränkungen nicht verfügbar sein. In diesem Fall können Sie die App auf Ihrem Projektor installieren, um Inhalte zu streamen.

Kabellose Bildschirmspiegelung

Sie können den Bildschirm Ihres Smartphones auf dem Projektor spiegeln.

Um die Bildschirmspiegelung zu aktivieren, vergewissern Sie sich bitte, dass der Projektor und Ihr Smartphone mit demselben drahtlosen Netzwerk verbunden sind.

Für iOS-Geräte:

① Laden Sie die Nebula Connect App auf Ihr Gerät herunter und öffnen Sie sie.

② Öffnen Sie das Control Center Ihres Geräts und tippen Sie auf „Bildschirmspiegelung".

③ Klicken Sie in der Geräteliste auf „**NEBULA X1**".

Für Android-Geräte:

① Öffnen Sie die Google Home-App und wählen Sie „**NEBULA X1**" aus. "

② Tippen Sie auf „Meinen Bildschirm übertragen", um die Übertragung zu starten.

Urheberrechtlich geschützte und DRM-geschützte Inhalte von Streaming-Diensten wie Netflix und Disney+ können nicht gespiegelt werden.

Bluetooth-Lautsprechermodus

Der Projektor kann auch als Bluetooth-Lautsprecher verwendet werden.

① Gehen Sie zu **Einstellungen > Anzeige & Ton > Ton > Bluetooth-Lautsprechermodus**, um Ihren Nebula-Projektor vom Projektormodus in den Bluetooth-Lautsprechermodus umzuschalten. Alternativ können Sie auch zu **Dashboard > Ton > Bluetooth-Lautsprechermodus** gehen.

② Aktivieren Sie Bluetooth auf Ihrem Smartphone und wählen Sie **NEBULA X1**.

Koppeln einer Fernbedienung und von Bluetooth-Zubehör

Sie können externes Bluetooth-Zubehör wie Lautsprecher, Kopfhörer und Tastaturen mit Ihrem Projektor verbinden.

① Gehen Sie zu **Einstellungen > Fernbedienungen & Zubehör > Zubehör koppeln**.

② Versetzen Sie Ihre Fernbedienung oder Ihr Bluetooth-Zubehör in den Kopplungsmodus.

③ Wählen Sie das Gerät aus, mit dem Sie eine Verbindung herstellen möchten.

Verwendung des elektronischen Mikro-Gimbals

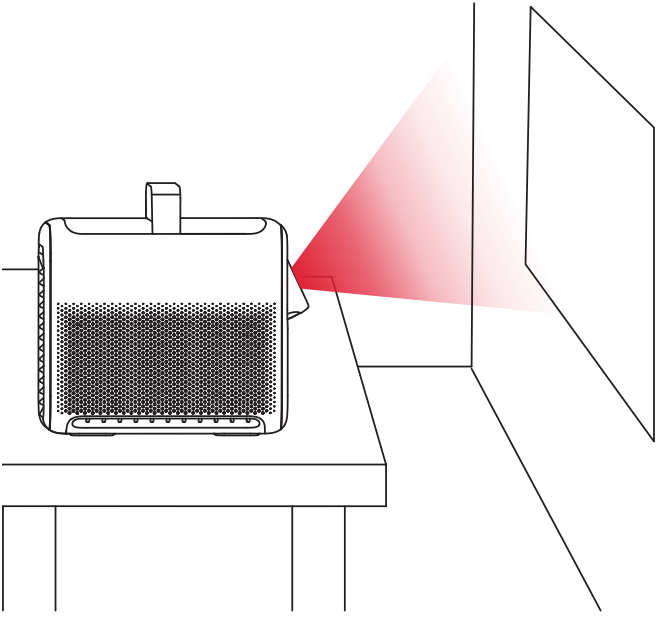

Der integrierte Mikro-Gimbal passt die Position des projizierten Bildes bei der Bildschirmanpassung und der räumlichen Anpassung automatisch an.

Für präzise vertikale Bildeinstellungen können Sie unter **Einstellungen > Projektor > Bewegen & Zoomen** eine manuelle Anpassung vornehmen.

Bitte schieben oder verstellen Sie den Mikro-Gimbal nicht manuell und halten Sie Ihre Finger während des Betriebs vom Mikro-Gimbal fern.

Wiedergabe von Videos von HDMI-/USB-Geräten

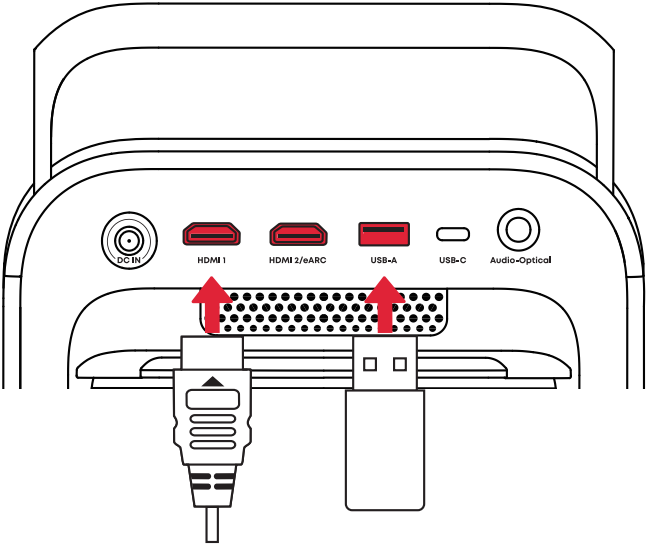

Dieser Projektor unterstützt Verbindungen mit verschiedenen HDMI-Wiedergabegeräten wie TV-Sticks, TV-Boxen, DVD-Playern, Set-Top-Boxen (STB), Spielkonsolen usw.

Mit diesem Projektor können Sie auch Musik, Videos und Bilder auf einem USB-Speichergerät (nicht im Lieferumfang enthalten) genießen.

Wenn Sie ein USB-Flash-Laufwerk verwenden, stellen Sie sicher, dass das USB-Laufwerk das FAT32-Format hat.

Der HDMI 2 (eARC)-Anschluss unterstützt den Anschluss von Soundsystemen für die Audio-Rückgabe.
Hinweis: Möglicherweise müssen Sie den Verbindungsmodus in den Einstellungen Ihres Soundsystems auf eARC ändern.

Verwendung von Räumlicher Anpassung (Spatial Adaptation)

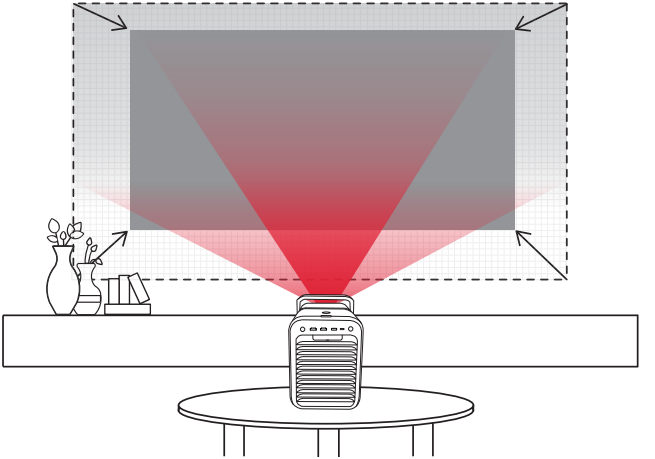

Um die besten Ergebnisse zu erzielen, scannt der Projektor die Projektionsfläche und passt die Bildschirmgröße und -position automatisch an.

Gehen Sie zu **Einstellungen > Projektor > Räumliche Anpassung > Räumliche Anpassung starten**, um die optimale Projektionsposition für Ihren Raum zu finden.

Verwendung von Räumlicher Positionserinnerung (Spatial Recall)

Speichern Sie die aktuelle Bildschirmgröße, Position und Einstellungen zur Anpassung an die Wandfarbe. Wenn der Projektor das nächste Mal in einer ähnlichen Position platziert wird, können Sie die gespeicherten Einstellungen schnell wiederherstellen.
Gehen Sie zu **Einstellungen > Projektor > Räumliche Positionserinnerung**.

Um optimale Ergebnisse mit „Raumeinstellungen abrufen“ zu erzielen, stellen Sie sicher, dass der Projektor nahe an seiner ursprünglichen Position aufgestellt ist.

WICHTIGE SICHERHEITSHINWEISE

- Verwenden Sie das Gerät nicht in einer Umgebung, in der die empfohlene niedrige oder hohe Temperatur überschritten wird, es sei denn, in der Bedienungsanleitung wird ausdrücklich darauf hingewiesen, dass dies sicher ist.
- Sofern in der Bedienungsanleitung nicht ausdrücklich darauf hingewiesen wird, dass dies unbedenklich ist, sollten Sie Ihr Gerät nicht direkter Sonneneinstrahlung oder übermäßig feuchten Umgebungen aussetzen.
- Die geeignete Temperatur ist 0°C bis 35°C für den Projektor.
- Die geeignete Temperatur ist 45°C für die Fernbedienung.
- Stellen Sie das Gerät während der Bereitstellung in einer Umgebung mit normaler Raumtemperatur und angemessener Belüftung auf.
- Die Stromversorgung sollte in der Nähe des Geräts installiert werden, und bei steckbaren Geräten muss die Steckdose leicht zugänglich sein.
- Bevor Sie Anschlüsse herstellen oder ändern, vergewissern Sie sich, dass alle Geräte von der Steckdose getrennt sind.
- Möglicherweise von diesem Produkt abgestrahlte gefährliche optische Strahlung kann für die Augen schädlich sein. Schauen Sie nicht auf den Projektorstrahl.
- Öffnen Sie nicht das Gehäuse des Produkts. Wenn das Gehäuse des Produkts beschädigt ist, verwenden Sie es bitte nicht mehr.
- Bitte stellen Sie sicher, dass Sie nur den vom Hersteller gelieferten Adapter verwenden. Die Verwendung eines nicht zugelassenen Adapters kann eine Gefahr darstellen und gegen die Nutzungsbedingungen und die Produktgarantie verstoßen.
- Laser im Inneren; es besteht die Gefahr von Haut- oder Hornhautverbrennungen.
- Öffnen Sie nicht das Gehäuse des Lasermoduls im Inneren des Produkts.
- Wenn das Gehäuse des Produkts beschädigt ist, verwenden Sie es bitte nicht mehr.
- Während der Wartung der Lampe oder des Produkts können potenzielle Gefahren bestehen.
- Die Wartung darf nur von autorisiertem und geschultem Servicepersonal durchgeführt werden.
- Verwenden Sie das Gerät nicht anders als hier beschrieben, um Personen- oder Sachschäden zu vermeiden.
- Der Benutzer sollte die Gesetze und Vorschriften der entsprechenden Länder und Regionen, in denen das Gerät aufgestellt (verwendet) wird, einhalten, sich an die Berufsethik halten, auf die Sicherheitsverpflichtungen achten und die Verwendung unserer Produkte oder Geräte für illegale Zwecke strikt untersagen. Unser Unternehmen ist unter keinen Umständen für die gesetzliche Haftung von Verstößen verantwortlich.

Fernbedienung

VORSICHT: BEI AUSTAUSCH DER BATTERIEN DURCH EINEN UNGEEIGNETEN BATTERIETYP BESTEHT EXPLOSIONSGEFAHR. ENTSORGEN SIE VERBRAUCHTE BATTERIEN GEMÄSS DEN ANWEISUNGEN.

Dieses Produkt entspricht den Anforderungen an die Funkstörungen der Europäischen Gemeinschaft.

Konformitätserklärung

Hiermit erklärt Anker Innovations Limited, dass dieses Gerät den wesentlichen Anforderungen und anderen relevanten Bestimmungen der Richtlinie 2014/53/EU entspricht. Die Konformitätserklärung befindet sich auf der Website: https://support.seenebula.com/s/articleRecommend?type=DownLoad&secondType=doc.

Informationen zur HF-Exposition

Die maximal zulässige Exposition (MPE) wurde basierend auf einem Abstand von d = 20cm zwischen dem Gerät und dem menschlichen Körper berechnet. Um die Anforderungen an die HF-Belastung einzuhalten, verwenden Sie Produkte, die einen Abstand von 20cm zwischen dem Gerät und dem menschlichen Körper einhalten.

Die Frequenzbänder und Leistung sind wie folgt

Funktion	Bänder	Betriebsfrequenz	Maximale Leistung
Bluetooth (Projektor)	2,4GHz	2.402 - 2.480MHz	17,26dBm
WLAN (Projektor)	2,4GHz	2.412 bis 2.472MHz	17,84dBm
	5GHz	5.150 bis 5.250MHz	18,17dBm
		5.250 bis 5.350MHz	18,09dBm
		5.470 bis 5.725MHz	19,85dBm
		5.725 bis 5.850MHz	12,91dBm
Bluetooth (Fernbedienung)	2,4GHz	2.402 - 2.480MHz	3,63dBm

5.150 bis 5.350MHz nur im Innenbereich zu verwenden.

AT	BE	BG	HR	CY	CZ	DK
EE	FI	FR	DE	EL	HU	IE
IT	LV	LT	LU	MT	NL	PL
PT	RO	SK	SI	ES	SE	UK

Der folgende Importeur ist verantwortlich (Vertrag für EU-Angelegenheiten):

Anker Innovations Deutschland GmbH I Georg-Muche-Straße 3-5, 80807 München, Germany

Der folgende Importeur ist die verantwortliche Partei (Kontakt für Angelegenheiten in Großbritannien):

Anker Technology (UK) Limited I GNR8, 49 Clarendon Road, Watford, Hertfordshire, WD17 1HP, United Kingdom

Dieses Produkt wurde aus hochwertigen Materialien und Komponenten entwickelt und hergestellt, die recycelt und wiederverwendet werden können.

Dieses Symbol bedeutet, dass das Produkt nicht über den Hausmüll entsorgt werden darf, sondern bei einer entsprechenden Sammelstelle zum Recycling abgegeben werden muss. Eine ordnungsgemäße Entsorgung und das Recycling helfen, natürliche Ressourcen, die menschliche Gesundheit und die Umwelt zu schützen. Für weitere Informationen zur Entsorgung und zum Recycling dieses Produkts wende dich an deine lokale Gemeindeverwaltung, den Entsorgungsdienst oder das Geschäft, in dem du das Produkt gekauft hast.

Lasersicherheit

LASER
1

- RG1 IEC 62471-5:2015
- Entspricht IEC 60825-1:2014 Klasse 1 und IEC 62471-5:2015 Risikogruppe 1.
- Während der Lampen- oder Produktwartung können potenzielle Gefahren auftreten.
- Die Wartung darf nur von autorisiertem, geschultem Wartungspersonal durchgeführt werden.
- Öffnen Sie nicht das Gehäuse des Produkts.
- Wenn das Gehäuse des Produkts beschädigt ist, darf es nicht mehr verwendet werden.
- Öffnen Sie nicht das Gehäuse des Lasermoduls im Inneren des Produkts.
- Wenn das Gehäuse des Lasermoduls im Inneren des Produkts beschädigt ist, verwenden Sie es bitte nicht mehr.
- Laser im Inneren. Es besteht die Gefahr von Haut- oder Hornhautverbrennungen.

HDMI™
HIGH-DEFINITION MULTIMEDIA INTERFACE

Die verwendeten Marken HDMI, HDMI High-Definition Multimedia Interface und das HDMI-Logo sind Marken oder eingetragene Marken von HDMI Licensing Administrator, Inc. in den Vereinigten Staaten von Amerika und in anderen Ländern.

Dolby AUDIO Dolby VISION

Dolby, Dolby Audio, Dolby Vision und das Doppel-D-Symbol sind Marken der Dolby Laboratories Licensing Corporation. Hergestellt unter Lizenz von Dolby Laboratories. Vertrauliche unveröffentlichte Arbeiten. Copyright © 1992-2024 Dolby Laboratories.

Bluetooth®

Die Bluetooth®-Wortmarke und -Logos sind eingetragene Marken von Bluetooth SIG, Inc., und ihre Verwendung durch Anker Innovations Limited erfolgt unter Lizenz. Andere Marken und Handelsnamen gehören ihren jeweiligen Eigentümern.

Vista general

1. Vista frontal

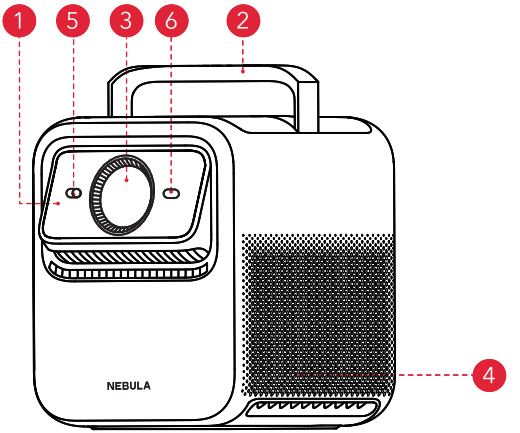

2. Vista trasera

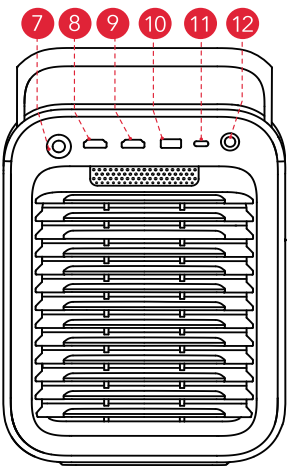

3. Vista desde arriba

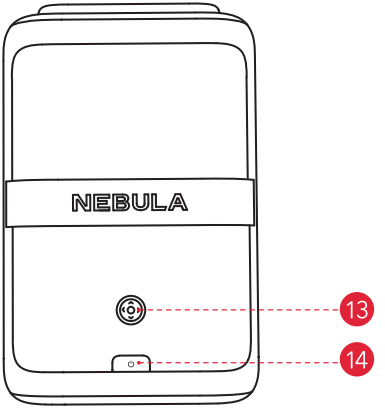

El panel sensible al tacto se iluminará cuando el proyector esté encendido.

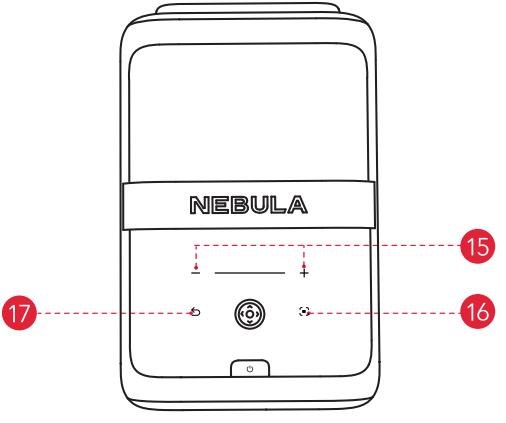

4. Vista desde abajo

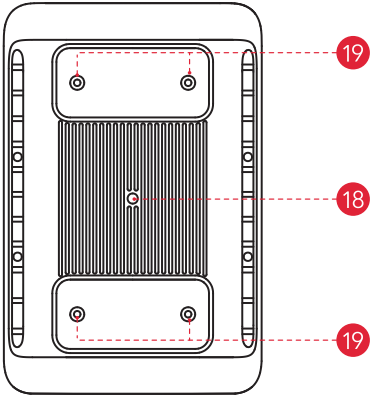

1	Miniestabilizador electrónico totalmente automatizado		
2	Asa	11	USB-C
3	Lente	12	Audio/Óptico
4	Altavoz	13	Navegación y selección
5	Sensores de iluminancia e imagen	14	Botón de encendido
6	Sensor de tiempo de vuelo (ToF)	15	Control de volumen
7	ENTRADA DC	16	Ajuste automático de imagen
8	HDMI 1	17	Botón para ir atrás
9	HDMI 2 (eARC)	18	Montaje para trípode de 1/4"
10	USB-A	19	4 soportes M4 para montaje en techo (Mínimo recomendado Longitud del perno: 6 mm)

5. Mando a distancia

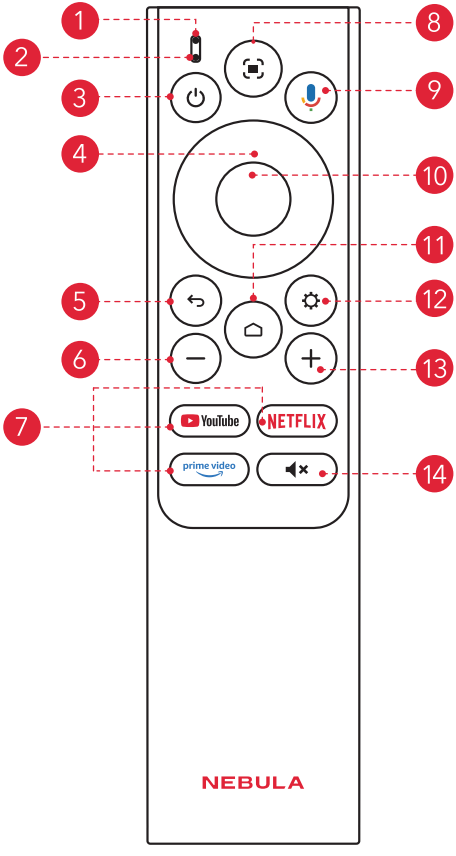

1 Indicador de estado

2 Micrófono

3 Encendido

- Presione para encender/apagar, cambiar al modo de espera o reactivar.

4 Navegación

- Controla el cursor en la pantalla.

5 Volver

- Regresar a la página anterior.

6 Bajar volumen

- Presione para reducir el volumen.

7 Aplicaciones de transmisión

- Presione para abrir YouTube, Netflix o Prime Video.

8 Ajuste automático de imagen

- Presione para habilitar el ajuste automático de la imagen.
- Mantenga pulsado para realizar ajustes manuales.

9 Asistente de Google

- Mantenga presionado para hablar con el Asistente de Google.

10 Confirmar

- Presione para seleccionar, pausar o reanudar.

11 Inicio

- Presione para ir a la página de inicio.

12 Ajustes

- Presione para ir a configuración.

13 Subir volumen

- Presione para aumentar el volumen.

14 Silenciar

- Presione para silenciar / activar el sonido.

Guía de inicio

1. Modo de colocación

Coloque este dispositivo sobre una superficie plana y estable y apúntelo directamente hacia la superficie de proyección. Para obtener los mejores resultados, la superficie de proyección debe ser blanca. Este proyector cuenta con una lente de zoom óptico que le permite ajustar la relación de proyección de su proyector de 0,9:1 a 1,5:1.

Distancia recomendada entre el dispositivo y la superficie de proyección			
60"	**120"**	**150"**	**300"**
1,2 - 2,0 m (3,9 - 6,6 pies)	2,4 - 4,0 m (7,9 - 13,1 pies)	3,0 - 5,0 m (9,8 - 16,4 pies)	6,0 - 10 m (19,7 - 32,8 pies)

2. Preparación del mando a distancia

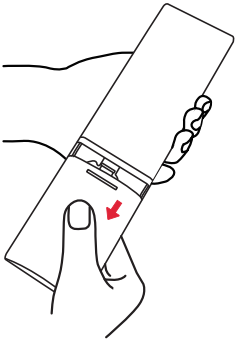

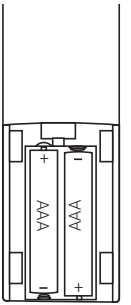

① Deslice hacia abajo para abrir el compartimiento de la batería.
② Inserte dos pilas AAA, haciendo coincidir la polaridad (+ / -) como se indica.

3. Conexión a la corriente

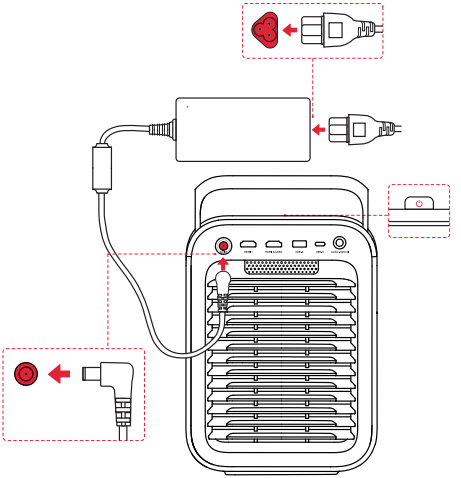

Conecte el cable al adaptador. Luego, conecte el proyector a la fuente de alimentación. Cuando esté conectado a la fuente de alimentación, el botón de encendido del proyector se volverá rojo.

4. Encendido y apagado

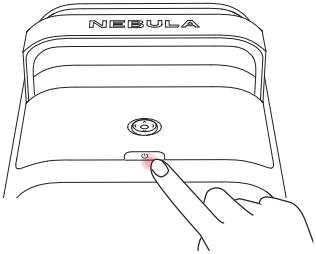

- **Encendido:** Pulse el botón de encendido una vez.

Cuando el proyector está encendido, el botón de encendido se iluminará en blanco fijo.

- **Apagado:**

① Mantenga presionado el botón de encendido durante 3 segundos (espere la instrucción en pantalla).
② Confirme el apagado con el botón de navegación o espere 15 segundos para que se apague automáticamente.

- **Modo de reposo:** Pulse brevemente el botón de encendido para activar al modo de reposo.

5. Controla el proyector con la aplicación NEBULA Connect

Download on the App Store

GET IT ON Google Play

Nebula Connect

Descarga la aplicación NEBULA Connect para controlar el proyector usando un teléfono inteligente.

Controle fácilmente su proyector a través de la aplicación NEBULA Connect en su teléfono inteligente.

6. Configuración de red

Utilice los siguientes métodos para conectar el proyector a una red inalámbrica.

① Presione el botón Configuración en el control remoto y encienda el Wi-Fi.

② Abra la aplicación NEBULA Connect, seleccione el modelo de su proyector, luego vaya a Configuración y active el Wi-Fi.

Google Cast

Puede transmitir de forma inalámbrica fotos, vídeos y música desde su teléfono o tableta a su proyector.

① Asegúrese de que el proyector y su teléfono estén conectados a la misma red inalámbrica.

② Reproduzca un video en su aplicación de transmisión y luego toque el ícono de transmisión en la pantalla.

③ Seleccione "**NEBULA X1**" para reproducir el contenido en su proyector.

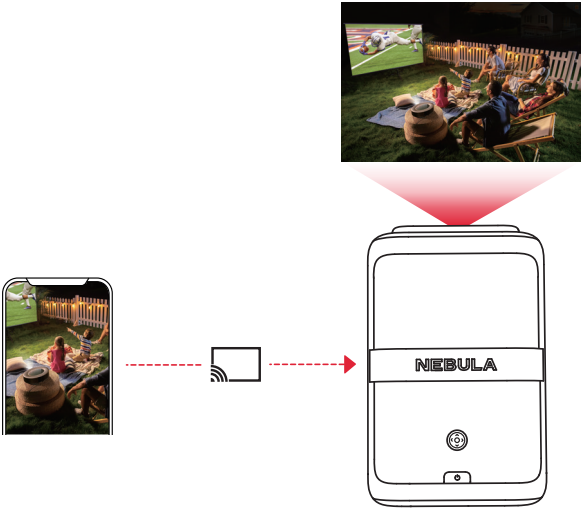

Es posible que ciertos contenidos no estén disponibles debido a restricciones de derechos de autor. En este caso, puedes instalar la aplicación en tu proyector para transmitir contenido.

Duplicación de pantalla inalámbrica

Puede duplicar la pantalla del teléfono en su proyector.

Para habilitar la duplicación de pantalla, asegúrese de que el proyector y su teléfono estén conectados a la misma red inalámbrica.

Para dispositivos iOS:

① Descargue y abra la aplicación NEBULA Cast en su dispositivo.

② Abra el centro de control de su dispositivo y toque "Duplicación de pantalla".

③ Haga clic en "**NEBULA X1**" en la lista de dispositivos.

Para dispositivos Android:

① Abra la aplicación Google Home y seleccione "**NEBULA X1**". "

② Toque "Transmitir mi pantalla" para comenzar a transmitir.

No es posible proyectar el contenido protegido por derechos de autor y DRM que proceda de servicios de streaming como Netflix y Disney+.

Modo Altavoz Bluetooth

El proyector también se puede utilizar como altavoz Bluetooth.

① Vaya a **Todas las configuraciones > Pantalla y sonido > Sonido > Activar** el modo de altavoz Bluetooth para cambiar su proyector Nebula del modo Proyector al modo Altavoz Bluetooth. Alternativamente, puede ir a **Panel de control > Sonido > Activar el** modo de altavoz Bluetooth.

② Habilite Bluetooth en su teléfono inteligente y seleccione **NEBULA X1**.

Emparejar mando a distancia y accesorios Bluetooth

Puede conectar accesorios Bluetooth externos a su proyector, incluidos altavoces, auriculares y teclados.

① Vaya a **Configuración > Controles remotos y accesorios > Vincular** accesorio.

② Coloque su control remoto o accesorio Bluetooth en modo de emparejamiento.

③ Seleccione el dispositivo al que desea conectarse.

Uso del miniestabilizador electrónico

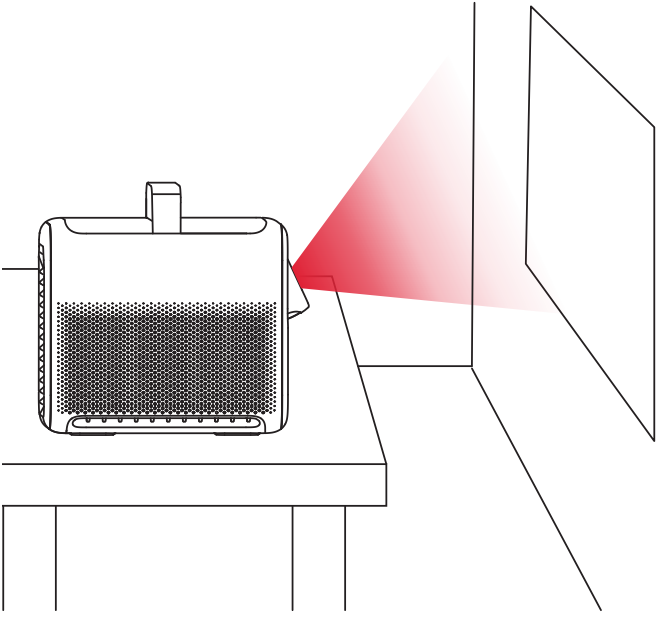

El miniestabilizador incorporado permite ajustar la posición de la imagen proyectada automáticamente al usar Ajuste de pantalla y Adaptación espacial.

Para realizar ajustes precisos de la imagen vertical, puede ajustarla manualmente en **Configuración > Proyector > Mover** y hacer zoom.

No presione ni ajuste manualmente el miniestabilizador y no acerque los dedos alejados mientras esté en funcionamiento.

Reproducción de vídeo en dispositivos HDMI/USB

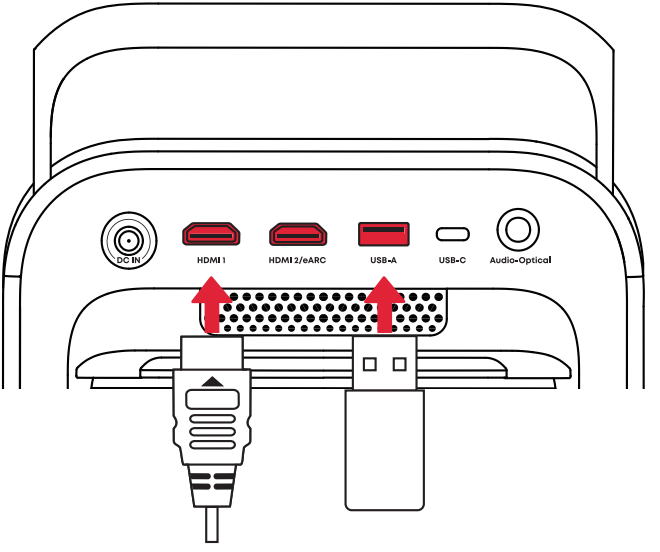

Este proyector admite conexiones con diferentes dispositivos de reproducción HDMI, como sticks para TV, receptores de TV, reproductores de DVD, decodificadores (STB), consolas de videojuegos, etc.

Con este proyector también podrás disfrutar de música, vídeos e imágenes en un dispositivo de almacenamiento USB (no incluido).

Al utilizar una unidad flash USB, asegúrese de que la unidad USB esté en formato FAT32.

El puerto HDMI 2 (eARC) admite la conexión de sistemas de sonido para capacidades de retorno de audio.
Nota: Es posible que necesite cambiar el modo de conexión en los ajustes de su sistema sonido por eARC.

Modo de uso de la adaptación espacial

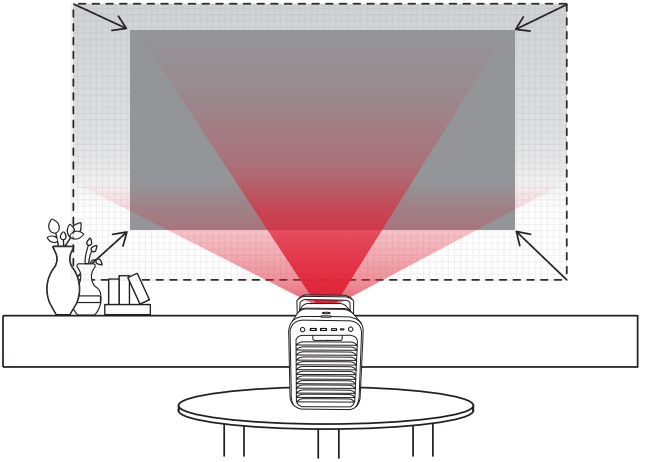

El proyector escaneará la superficie de proyección y ajustará automáticamente el tamaño y la posición de la pantalla para obtener mejores resultados.

Vaya a **Configuración > Proyector > Adaptación espacial > Iniciar adaptación espacial** para encontrar la posición de proyección óptima para su espacio.

Uso de Recall Espacial

Guarda la configuración actual del tamaño de pantalla, posición y adaptación al color de la pared. La próxima vez que coloques el proyector en una posición similar, podrás restaurar rápidamente los ajustes guardados.

Accede a: **Configuración > Proyector > Recall Espacial**.

Para obtener los mejores resultados al usar Recuperar espacio, asegúrese de que el proyector esté colocado cerca de su posición original.

Instrucciones de seguridad importantes

- A menos que se indique específicamente que es seguro hacerlo en la guía del usuario o el manual de instrucciones, no utilice este dispositivo en un entorno que exceda la temperatura baja o alta recomendada.
- A menos que se indique específicamente que es seguro hacerlo en la guía del usuario o el manual de instrucciones, evite exponer su dispositivo a la luz solar directa o a ambientes excesivamente húmedos.
- La temperatura adecuada para el equipo es de 0 °C a 35 °C (32 °F a 95 °F) para el proyector.
- La temperatura adecuada para el equipo es de 113 °F / 45 °C máximo para el control remoto.
- Cuando lo tenga conectado, colóquelo en un lugar con una temperatura ambiente normal y una ventilación adecuada.
- La fuente de alimentación debe instalarse cerca del equipo y, en el caso de equipos enchufables, la toma de corriente debe ser de fácil acceso.
- Antes de realizar o cambiar cualquier conexión, asegúrese de que todos los dispositivos estén desconectados de la toma de corriente.
- La radiación óptica potencialmente peligrosa emitida por este producto puede ser dañina para los ojos. No mire fijamente al haz de proyección.
- No abra la carcasa del producto. Si la carcasa del producto está dañada, no lo utilice más.
- Asegúrese de utilizar únicamente el adaptador proporcionado por el fabricante. El uso de un adaptador no autorizado puede ser peligroso y violar los Términos de uso y la garantía del producto.
- Tenga en cuenta que hay un dispositivo láser en el interior que podría producir quemaduras en la piel o la córnea.
- No abra la carcasa del módulo láser dentro del producto.
- Si la carcasa del módulo del láser alojado en el interior del producto presenta daños, deje de usarlo.
- Pueden existir peligros potenciales durante el mantenimiento de la lámpara o del producto.
- La reparación y el mantenimiento los debe realizar únicamente técnicos cualificados y autorizados.
- No utilice el equipo de ninguna manera distinta a la descrita aquí para evitar lesiones personales o daños a la propiedad.
- El usuario debe cumplir la ley y la normativa del país y región donde esté ubicado (se use) el equipo, respetar la ética profesional, prestar atención a las disposiciones de seguridad y prohibir terminantemente el uso de nuestros productos o equipos con fines ilegales. Nuestra empresa no se hace responsable legal de ningún incumplimiento bajo ninguna circunstancia.

Mando a distancia

PRECAUCIÓN: PUEDE EXISTIR RIESGO DE EXPLOSIÓN SI LA BATERÍA SE SUSTITUYE POR OTRA DE UN TIPO INCORRECTO. DESECHE LAS PILAS USADAS TAL COMO SE INDICA EN LAS INSTRUCCIONES.

Este producto cumple con los requisitos en materia de radiointerferencias de la Comunidad Europea.

Declaración de conformidad

Hereby, Anker Innovations Limited. declara que este dispositivo cumple los requisitos esenciales y otras disposiciones pertinentes de la Directiva 2014/53/UE. Para consultar la Declaración de conformidad, visite el sitio web: https://support.seenebula.com/s/articleRecommend?type=DownLoad&secondType=doc

Información de exposición a RF

El nivel máximo de exposición permisible (MEP) se ha calculado en función de una distancia de d = 20 cm entre el dispositivo y el cuerpo humano. Para garantizar que se cumple con el requisito de exposición a radiofrecuencias, mantenga una distancia de 20 cm entre el dispositivo y el sujeto cuando lo utilice.

Las bandas de frecuencia y de potencia son las siguientes

Función	Bandas	Frecuencia de funcionamiento	Máxima potencia
Bluetooth (Proyector)	2,4 GHz	2402-2480 MHz	17,26 dBm
Wi-Fi (Proyector)	2,4 GHz	2412-2472 MHz	17,84 dBm
	5 GHz	5150-5250 MHz	18,17 dBm
		5250-5350 MHz	18,09 dBm
		5470-5725 MHz	19,85 dBm
		5725-5850 MHz	12,91 dBm
Bluetooth (Mando a distancia)	2,4 GHz	2402-2480 MHz	3,63 dBm

La frecuencia 5150~5350 MHz solo es posible en interiores.

AT	BE	BG	HR	CY	CZ	DK
EE	FI	FR	DE	EL	HU	IE
IT	LV	LT	LU	MT	NL	PL
PT	RO	SK	SI	ES	SE	UK

El siguiente importador es la parte responsable (contacto para asuntos de la UE):

Anker Innovations Deutschland GmbH I Georg-Muche-Strasse 3-5, 80807 Múnich, Alemania

El siguiente importador es la parte responsable (contacto para asuntos del Reino Unido):

Anker Technology (UK) Limited I GNR8, 49 Clarendon Road, Watford, Hertfordshire, WD17 1HP, United Kingdom

Este producto se ha diseñado y fabricado con materiales y componentes de gran calidad que pueden reciclarse y reutilizarse.

Este símbolo indica que el producto no debe tirarse como si fuera un residuo doméstico, sino que debe depositarse en los puntos de recogida adecuados para su reciclaje. La eliminación y el reciclaje adecuados ayudan a proteger los recursos naturales, la salud de las personas y el medio ambiente. Para obtener más información acerca de la eliminación y el reciclaje de este producto, póngase en contacto con su ayuntamiento, el servicio de retirada de desechos o el establecimiento donde compró el producto.

Seguridad láser

- RG1 (Grupo de riesgo 1): IEC 62471-5:2015
- Cumple con la norma IEC 60825-1:2014 Clase 1 y la norma IEC 62471-5:2015 (Grupo de riesgo 1).
- Pueden existir peligros potenciales durante el mantenimiento de la lámpara o del producto.
- El servicio deberá ser realizado únicamente por personal de servicio capacitado y autorizado.
- No abra la carcasa del producto.
- Cuando la carcasa del producto esté dañada, no lo utilice más.
- No abra la carcasa del módulo láser dentro del producto.
- Si la carcasa del módulo láser dentro del producto está dañada, no lo utilice más.
- Láser en el interior. porque podría producir quemaduras en la piel o la córnea.

HDMI™
HIGH-DEFINITION MULTIMEDIA INTERFACE
Las marcas comerciales HDMI, HDMI (High-Definition Multimedia Interface) y el logotipo de HDMI utilizados son marcas comerciales o marcas registradas de HDMI Licensing Administrator, Inc. en los Estados Unidos y otros países.

Dolby AUDIO Dolby VISION
Dolby, Dolby Audio, Dolby Vision y el símbolo de la doble D son marcas comerciales de Dolby Laboratories Licensing Corporation. Fabricado con licencia de Dolby Laboratories. Obras confidenciales inéditas Copyright © 1992-2024 Dolby Laboratories.

Bluetooth®
La marca denominativa y los logotipos de Bluetooth® son marcas comerciales registradas propiedad de Bluetooth SIG, Inc. y cualquier uso que haga Anker Innovations Limited de ellas está cubierto mediante licencia. El resto de marcas y nombres comerciales son de sus respectivos propietarios.

En bref

1. Vue avant

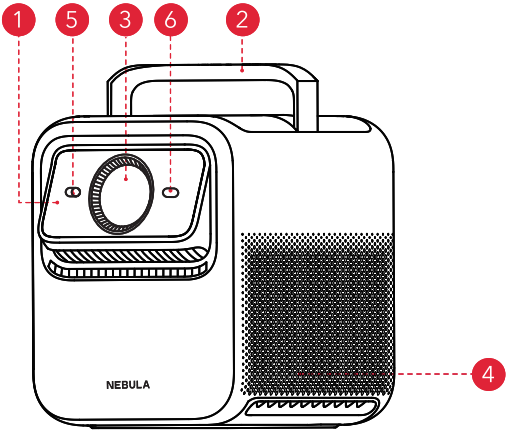

2. Vue arrière

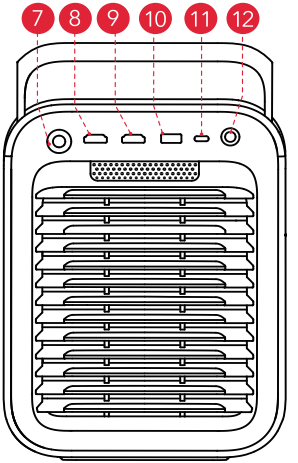

3. Vue de dessus

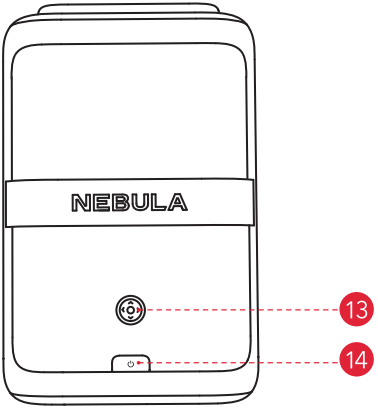

Le panneau tactile s'allume lorsque le projecteur est allumé.

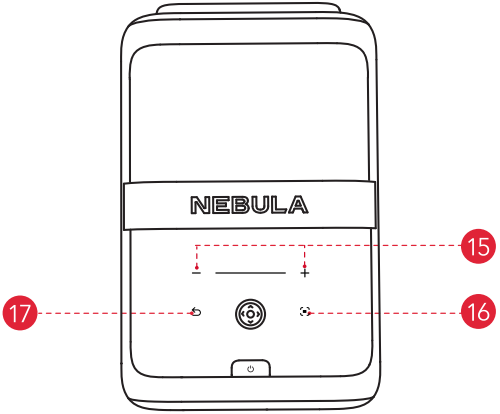

4. Vue de dessous

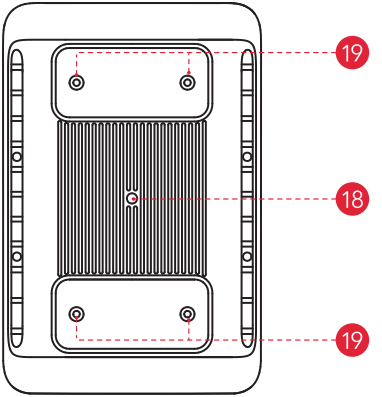

1	Micro-Gimbal électronique entièrement automatisé		
2	Poignée	11	USB-C
3	Objectif	12	Audio/Optique
4	Haut-parleur	13	Navigation et sélection
5	Capteurs d'éclairement et d'image	14	Bouton d'alimentation
6	Capteur ToF (temps de vol)	15	Contrôle du volume
7	ENTRÉE CC	16	Réglage automatique de l'image
8	HDMI 1	17	Bouton de retour
9	HDMI 2 (eARC)	18	Montage sur trépied 1/4"
10	USB-A	19	Supports 4 M4 pour montage au plafond (Minimum recommandé Longueur du boulon : 6 mm)

5. Télécommande

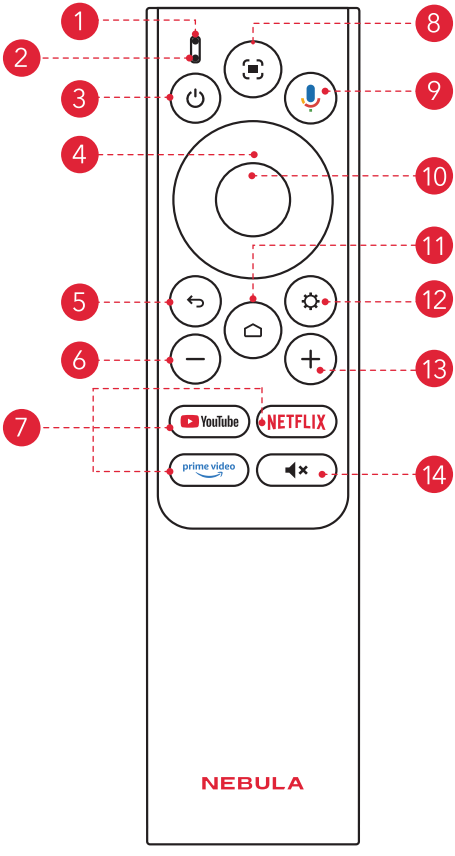

1 Indicateur d'état

2 Microphone

3 Puissance

- Appuyez pour allumer/éteindre, passer en mode veille ou sortir du mode veille.

4 Navigation

- Contrôlez le curseur sur l'écran.

5 Retour

- Retour à la page précédente.

6 Diminution du volume

- Appuyez pour réduire le volume.

7 Applications de streaming

- Appuyez pour ouvrir YouTube, Netflix ou Prime Video.

8 Réglage automatique de l'image

- Appuyez pour activer le réglage automatique de l'image.
- Appuyez longuement pour effectuer un ajustement manuel.

9 Google Assistant

- Appuyez et maintenez enfoncé pour parler à Google Assistant.

10 Confirmer

- Appuyez pour sélectionner, mettre en pause ou reprendre.

11 Accueil

- Appuyez pour accéder à la page d'accueil.

12 Paramètres

- Appuyez pour accéder aux paramètres.

13 Augmenter le volume

- Appuyez pour augmenter le volume.

14 Couper le son

- Appuyez pour couper/rétablir le son.

Premiers pas

1. Positionnement

Placez cet appareil sur une surface stable et plane et pointez-le directement vers la surface de projection. Pour de meilleurs résultats, la surface de projection doit être blanche. Ce projecteur est doté d'un objectif à zoom optique qui vous permet de régler le rapport de projection de votre projecteur de 0,9:1 à 1,5:1.

Distance recommandée entre l'appareil et la surface de projection			
60"	**120"**	**150"**	**300"**
1,2 - 2,0 m (3,9 à 6,6 pieds)	2,4 à 4,0 m (7,9 à 13,1 pieds)	3,0 - 5,0 m (9,8 à 16,4 pieds)	6,0 - 10 m (19,7 - 32,8 pieds)

2. Préparez la télécommande

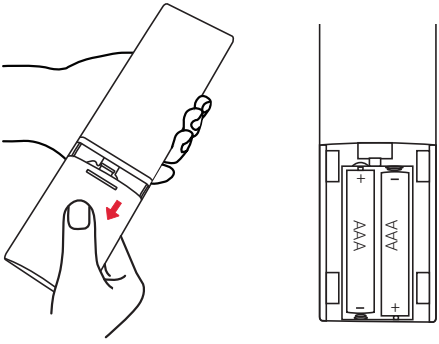

① Faites glisser vers le bas pour ouvrir le compartiment à piles.
② Insérez deux piles AAA en respectant la polarité (+ / -) comme indiqué.

3. Raccordement à l'alimentation

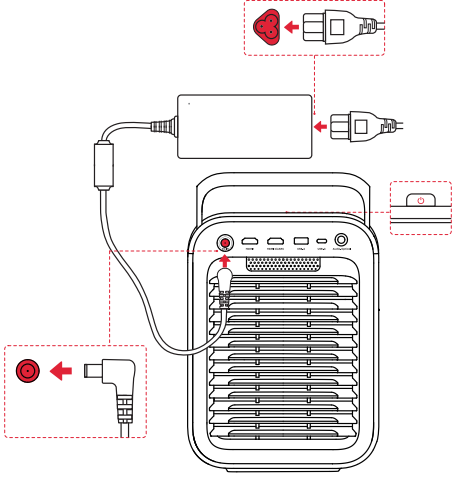

Branchez le cordon sur l'adaptateur. Connectez ensuite le projecteur à l'alimentation électrique. Une fois connecté avec succès à l'alimentation électrique, le bouton d'alimentation du projecteur devient rouge.

4. Mise sous tension/hors tension

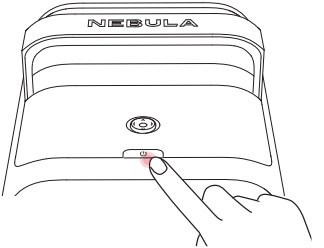

- **Mise sous tension :** Appuyez une fois sur le bouton d'alimentation.

Lorsque le projecteur est allumé, le bouton d'alimentation s'éclaire en blanc fixe.

- **Mise hors tension :**

① Appuyez sur le bouton d'alimentation et maintenez-le enfoncé pendant 3 secondes (attendez l'invite à l'écran).
② Confirmez la mise hors tension avec le bouton de navigation ou attendez 15 secondes pour la mise hors tension automatique.

- **Mode veille :** Appuyez brièvement sur le bouton d'alimentation pour entrer en mode veille.

5. Contrôlez le projecteur avec l'application NEBULA Connect

Download on the App Store

GET IT ON Google Play

Nebula Connect

Téléchargez l'application **NEBULA Connect** pour contrôler le projecteur à l'aide d'un smartphone.

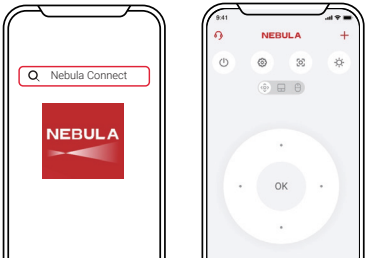

Contrôlez facilement votre projecteur via l'application NEBULA Connect sur votre smartphone.

6. Paramètres réseau

Utilisez les méthodes suivantes pour connecter le projecteur à un réseau sans fil.

① Appuyez sur le bouton Paramètres de la télécommande et activez le Wi-Fi.

② Ouvrez l'application NEBULA Connect, sélectionnez votre modèle de projecteur, puis accédez à Paramètres et activez le Wi-Fi.

Google Cast

Vous pouvez diffuser sans fil des photos, des vidéos et de la musique depuis votre téléphone ou votre tablette vers votre projecteur.

① Assurez-vous que le projecteur et votre téléphone sont connectés au même réseau sans fil.

② Lisez une vidéo sur votre application de streaming, puis appuyez sur l'icône de diffusion sur l'écran.

③ Sélectionnez « **NEBULA X1** » pour lire le contenu sur votre projecteur.

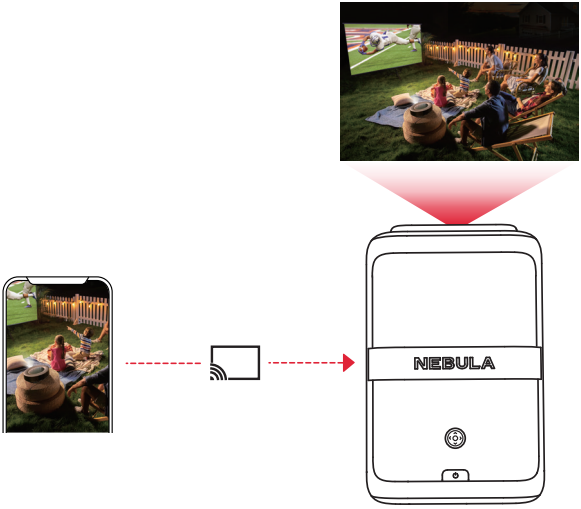

Certains contenus peuvent ne pas être disponibles en raison de restrictions de droits d'auteur. Dans ce cas, vous pouvez installer l'application sur votre projecteur pour diffuser du contenu.

Mise en miroir d'écran sans fil

Vous pouvez mettre en miroir l'écran de votre téléphone sur votre projecteur.

Pour activer la mise en miroir de l'écran, assurez-vous que le projecteur et votre téléphone sont connectés au même réseau sans fil.

Pour les appareils iOS :

① Téléchargez et ouvrez l'application NEBULA Cast sur votre appareil.

② Ouvrez le centre de contrôle de votre appareil et appuyez sur « Mise en miroir de l'écran ».

③ Cliquez sur « **NEBULA X1** » dans la liste des appareils.

Pour les appareils Android :

① Ouvrez l'application Google Home et sélectionnez « **NEBULA X1** ». "

② Appuyez sur « Diffuser mon écran » pour démarrer la diffusion.

Le contenu protégé par le droit d'auteur et par DRM provenant de services de streaming tels que Netflix et Disney+ ne peut pas être mis en miroir.

Mode Haut-parleur Bluetooth

Le projecteur peut également être utilisé comme haut-parleur Bluetooth.

① Accédez à **Tous les paramètres > Affichage et son > Son > Activer le mode Haut-parleur Bluetooth** pour faire passer votre projecteur Nebula du mode Projecteur au mode Haut-parleur Bluetooth. Vous pouvez également accéder à **Tableau de bord > Son > Activer le mode Haut-parleur Bluetooth**.

② Activez Bluetooth sur votre smartphone et sélectionnez **NEBULA X1**.

Couplage d'une télécommande et d'accessoires Bluetooth

Vous pouvez connecter des accessoires Bluetooth externes à votre projecteur, notamment des haut-parleurs, des écouteurs et des claviers.

① Accédez à **Paramètres > Télécommandes et Accessoires > Appairer un accessoire**.

② Mettez votre télécommande ou votre accessoire Bluetooth en mode d'appairage.

③ Sélectionnez l'appareil auquel vous souhaitez vous connecter.

Utilisation du micro cadran électrique

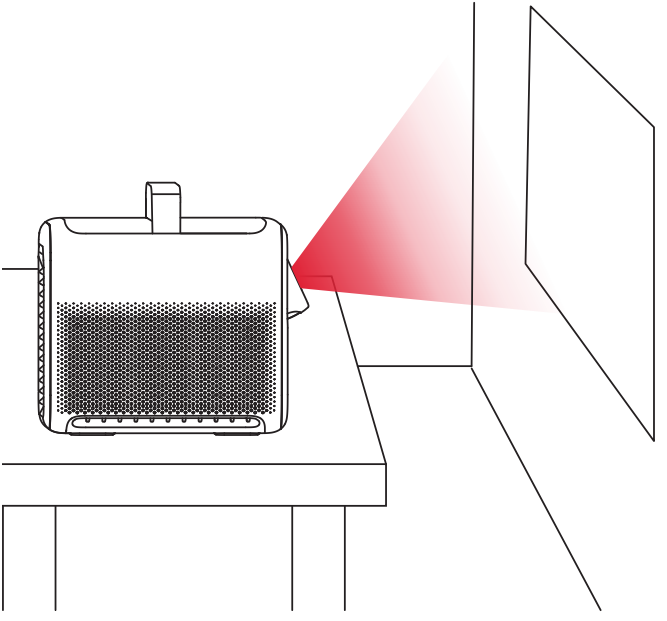

Le micro cadran intégré ajuste automatiquement la position de l'image projetée pendant l'ajustement de l'écran et l'adaptation spatiale.

Pour obtenir des réglages verticaux précis de l'image, vous pouvez procéder à des réglages manuels sous **Paramètres > Projecteur > Déplacer et zoomer**.

Veuillez ne pas pousser ou régler manuellement le micro cardan et gardez vos doigts éloignés du micro cardan pendant le fonctionnement.

Lecture de vidéos à partir de périphériques HDMI/USB

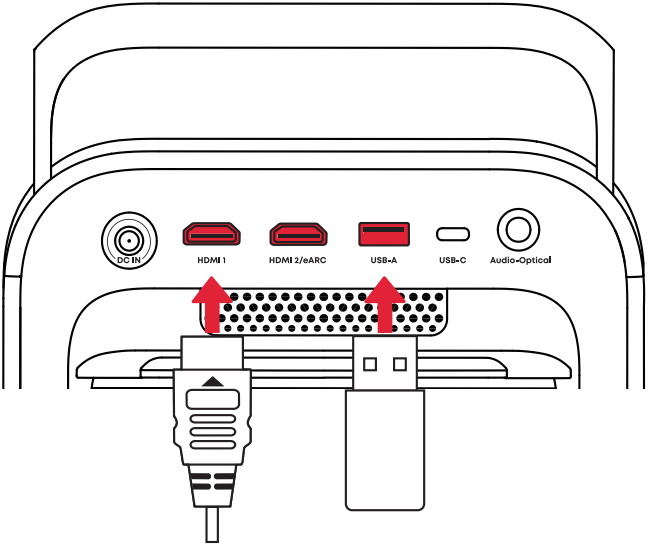

Ce projecteur prend en charge les connexions avec divers appareils de lecture HDMI tels que les clés TV, les boîtiers TV, les lecteurs DVD, les décodeurs (STB), les consoles de jeux, etc.

Avec ce projecteur, vous pouvez également profiter de la musique, de la vidéo et des images sur un périphérique de stockage USB (non inclus).

Lorsque vous utilisez une clé USB, assurez-vous que la clé USB est au format FAT32.

Le port HDMI 2 (eARC) prend en charge la connexion de systèmes audio pour les capacités de retour audio.
Remarque : Il se peut que vous ayez besoin de paramétrer le mode de connexion sur eARC dans les paramètres de votre système audio.

Utilisation de l'adaptation spatiale

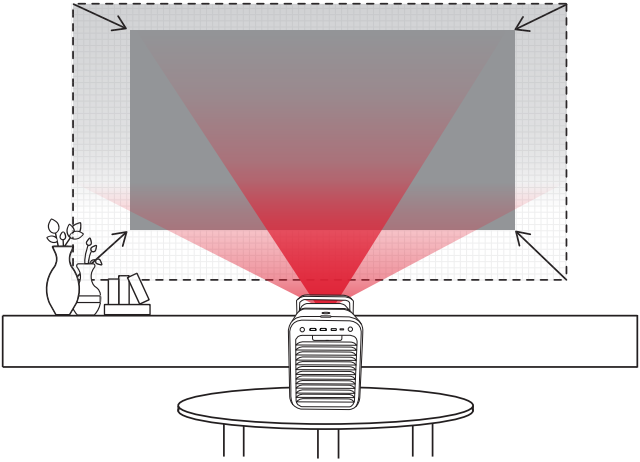

Le projecteur analysera la surface de projection et ajustera automatiquement la taille et la position de l'écran pour de meilleurs résultats.

Accédez à **Paramètres > Projecteur > Adaptation Spatiale > Démarrer l'Adaptation Spatiale** pour trouver la position de projection optimale pour votre espace.

Utilisation du Rappel Spatial

Enregistrez la taille actuelle de l'écran, la position et les paramètres d'adaptation de la couleur des murs. La prochaine fois que le projecteur est placé dans une position similaire, vous pouvez rapidement restaurer les paramètres enregistrés.

Allez dans **Paramètres > Projecteur > Rappel Spatial**.

Pour de meilleurs résultats avec Spatial Recall, assurez-vous que le projecteur est placé près de sa position d'origine.

Consignes de sécurité importantes

- À moins qu'il ne soit spécifiquement indiqué que cela est sécuritaire dans le guide d'utilisation ou le manuel d'instructions, n'utilisez pas cet appareil dans un environnement qui dépasse la température basse ou élevée recommandée.
- À moins qu'il ne soit spécifiquement indiqué que cela est sécuritaire dans le guide d'utilisation ou le manuel d'instructions, évitez d'exposer votre appareil à la lumière directe du soleil ou à des environnements excessivement humides.
- La température appropriée pour l'équipement est de 0 °C à 35 °C (32 °F à 95 °F) pour le projecteur.
- La température appropriée pour l'équipement est de 113 °F / 45 °C maximum pour la télécommande.
- Lors de l'alimentation, veuillez placer l'équipement dans un environnement présentant une température ambiante normale et une bonne ventilation.
- L'alimentation électrique doit être installée à proximité de l'équipement et pour les équipements enfichables, la prise de courant doit être facilement accessible.
- Avant d'effectuer ou de modifier des connexions, assurez-vous que tous les appareils sont débranchés de la prise de courant.
- Les rayonnements optiques émis par ce produit peuvent être dangereux et nocifs pour les yeux. Ne regardez pas le faisceau pendant le fonctionnement.
- Ne pas ouvrir le boîtier du produit. Lorsque le boîtier du produit est endommagé, veuillez ne plus l'utiliser.
- Assurez-vous d'utiliser uniquement l'adaptateur fourni par le fabricant. L'utilisation d'un adaptateur non autorisé peut être dangereuse et violer les conditions d'utilisation et la garantie du produit.
- Laser à l'intérieur, attention au risque de brûlures cutanées ou cornéennes.
- N'ouvrez pas le boîtier du module laser à l'intérieur du produit.
- Lorsque le boîtier du module laser à l'intérieur du produit est endommagé, veuillez ne plus l'utiliser.
- Des dangers potentiels peuvent exister lors de l'entretien de la lampe ou du produit.
- L'entretien doit être effectué uniquement par un personnel d'entretien autorisé et formé.
- N'utilisez pas l'équipement d'une autre manière que celle décrite ici afin d'éviter des blessures corporelles ou des dommages matériels.
- L'utilisateur doit se conformer aux lois et réglementations des pays et régions correspondants où l'équipement est situé (utilisé), respecter l'éthique professionnelle, être attentif aux obligations de sécurité et interdire strictement l'utilisation de nos produits ou équipements à des fins illégales. Notre société ne sera en aucun cas responsable de la responsabilité légale des contrevenants.

Télécommande

ATTENTION : RISQUE D'EXPLOSION EN CAS DE REMPLACEMENT DE LA PILE PAR UN TYPE INCORRECT. JETEZ LES PILER USAGÉES CONFORMÉMENT AUX INSTRUCTIONS.

ATTENTION : RISQUE D'EXPLOSION SI LA BATTERIE EST REMPLACÉE PAR UN TYPE INCORRECT. JETEZ LES BATTERIES USAGÉES CONFORMÉMENT AUX INSTRUCTIONS.

Ce produit est conforme aux exigences en matière d'interférences radio de la Communauté européenne.

Déclaration de conformité
Hereby, Anker Innovations Limited. déclare par le présent document que cet appareil est conforme aux exigences essentielles et aux autres dispositions pertinentes de la directive 2014/53/EU. Pour la déclaration de conformité, visitez le site Web : https://support.seenebula.com/s/articleRecommend?type=DownLoad&secondType=doc

Informations relatives à l'exposition aux radiofréquences
La limite d'exposition maximale autorisée (norme MPE) a été calculée sur la base d'une distance de 20 centimètres entre l'appareil et le corps. Pour assurer la conformité aux exigences en matière d'exposition aux radiofréquences, utilisez les produits de manière à maintenir une distance de 20 cm entre l'appareil et le corps.

Bandes de fréquences et puissance comme ci-dessous

Fonction	Bandes	Fréquence de fonctionnement	Puissance maximale
Bluetooth (projecteur)	2,4 GHz	2 402-2 480 MHz	17,26 dBm
Wi-Fi (Projecteur)	2,4 GHz	2 412-2 472 MHz	17,84 dBm
	5 GHz	5 150-5 250 MHz	18,17 dBm
		5 250-5 350 MHz	18,09 dBm
		5 470-5 725 MHz	19,85 dBm
		5 725-5 850 MHz	12,91 dBm
Bluetooth(Télécommande)	2,4 GHz	2 402-2 480 MHz	3,63 dBm

5 150~5 350 MHz - peut être utilisé à l'intérieur uniquement.

AT	BE	BG	HR	CY	CZ	DK
EE	FI	FR	DE	EL	HU	IE
IT	LV	LT	LU	MT	NL	PL
PT	RO	SK	SI	ES	SE	UK

L'importateur suivant est la partie responsable (contact pour les questions relatives à l'UE) :
Anker Innovations Deutschland GmbH I Georg-Muche-Strasse 3-5, 80807 München, Allemagne
L'importateur suivant est la partie responsable (contact pour les affaires au Royaume-Uni) :
Anker Technology (UK) Limited I GNR8, 49 Clarendon Road, Watford, Hertfordshire, WD17 1HP, United Kingdom

Ce produit a été conçu et fabriqué avec des matériaux et composants de haute qualité, qui peuvent être recyclés et réutilisés.

Ce symbole signifie que le produit ne doit pas être jeté avec les déchets ménagers et qu'il doit être remis à un centre de collecte approprié à des fins de recyclage. Une élimination et un recyclage appropriés contribuent à protéger les ressources naturelles, la santé humaine et l'environnement. Pour en savoir plus sur l'élimination et le recyclage de ce produit, contactez votre municipalité, le service d'élimination des déchets ou le magasin où vous avez acheté ce produit.

Avis (États-Unis d'Amérique)
Déclaration de la FCC
Cet appareil est conforme à la Partie 15 des règles de la FCC. L'opération est soumise aux deux conditions suivantes : (1) cet appareil ne doit pas causer d'interférences nuisibles et (2) cet appareil doit accepter toute interférence reçue, y compris les interférences pouvant causer un fonctionnement indésirable.

Attention : Des changements ou des modifications non expressément approuvés par la partie responsable de la conformité pourraient annuler l'autorité de l'utilisateur à utiliser l'équipement.
Remarque : Cet équipement a été testé et jugé conforme aux limites d'un dispositif numérique de classe B, conformément à la partie 15 des règles de la FCC. Ces limites sont conçues pour fournir une protection raisonnable contre les interférences nuisibles dans une installation résidentielle.
Cet équipement produit, utilise et peut émettre de l'énergie radio électrique et, s'il n'est pas installé et utilisé conformément aux instructions, peut provoquer des interférences nuisibles aux communications radio. Cependant, il n'y a aucune garantie que des interférences ne se produiront pas dans une installation particulière. Si cet équipement cause des interférences nuisibles à la réception de la radio ou de la télévision, ce qui peut être déterminé en éteignant et en rallumant l'équipement, l'utilisateur est encouragé à essayer de corriger les interférences en prenant une ou plusieurs des mesures suivantes : (1) Réorienter ou déplacer l'antenne de réception. (2) Augmenter la distance de séparation entre l'équipement et le récepteur. (3) Connectez l'équipement à une prise sur un circuit différent de celui auquel le récepteur est connecté. (4) Consultez le revendeur ou un technicien expérimenté en radio/TV pour obtenir de l'aide.

Déclaration d'exposition aux fréquences radio de la FCC

(Projecteur) L'appareil a été évalué pour répondre aux exigences générales d'exposition aux RF. Le dispositif peut être utilisé dans des conditions d'exposition fixes/mobiles. La distance minimale de séparation est de 20cm.
(Télécommande) Selon la déclaration d'exposition aux radiations de la Federal Communications Commission (FCC), l'appareil a une faible puissance et ne nécessite pas de calcul de l'exposition aux RF. Cet appareil peut être utilisé sans restriction dans des conditions d'exposition portables.

Remarque : Câbles blindés

Toutes les connexions à d'autres dispositifs informatiques doivent être effectuées à l'aide de câbles blindés afin de maintenir la conformité aux réglementations de la FCC.

ID FCC : 2AOKB-D2351

L'importateur suivant est la partie responsable.
Nom de la société : Fantasia Trading LLC
Adresse : 5350 Ontario Mills Pkwy, Suite 100, Ontario, CA 91764

5 150~5 350 MHz - peut être utilisé à l'intérieur uniquement.

Déclaration IC

Cet appareil est conforme à la ou aux norme(s) RSS exemptes de licence d'Industrie Canada. Le fonctionnement est soumis aux deux conditions suivantes :
(1) cet appareil ne doit pas produire d'interférences nuisibles, et (2) cet appareil doit accepter tout brouillage radioélectrique subi, même si celui-ci est susceptible d'en compromettre le fonctionnement. "
Le présent appareil est conforme aux CNR d'Industrie Canada applicables aux appareils radio exempts de licence. L'exploitation est autorisée aux deux conditions suivantes:
doit être conforme aux normes de compatibilité électromagnétique en vigueur.
(2) l'utilisateur de l'appareil doit accepter tout brouillage radioélectrique subi, même si le brouillage est susceptible d'en compromettre le fonctionnement."
Cet appareil numérique de classe B est conforme à la norme canadienne ICES(B).
Cet appareil numérique de la classe B est conforme à la norme NMB(B) du Canada.

Déclaration IC RF

(Projecteur) Lors de l'utilisation du produit, maintenez une distance de 20 cm du corps pour garantir le respect des exigences d'exposition aux RF.
(Projecteur) Lors de l'utilisation du produit, maintenez une distance de 20 cm du corps afin de vous conformer aux exigences en matière d'exposition aux RF.

(Télécommande) Selon la déclaration d'exposition aux rayonnements d'Industrie Canada (IC), l'appareil a une faible puissance et ne nécessite pas de calcul de l'exposition aux RF.
Cet appareil peut être utilisé sans restriction dans des conditions d'exposition portables.
(Télécommande) Selon la déclaration d'exposition aux rayonnements d'Industrie Canada (IC), l'appareil a une faible puissance et ne nécessite pas de calcul d'exposition aux RF. Cet appareil peut être utilisé sans restrictions dans des conditions d'exposition portables.
5 150~5 250 MHz - peut être utilisé à l'intérieur uniquement.
5 150 ~ 5 250 MHz peut être utilisé à l'intérieur uniquement.

Sécurité des lasers

LASER
1

- RG1 CEI 62471-5:2015
- Conforme aux normes IEC 60825-1:2014 Classe 1 et IEC62471-5:2015 Groupe de risque 1.
- Des dangers potentiels peuvent exister lors de l'entretien de la lampe ou du produit.
- L'entretien doit être effectué uniquement par du personnel d'entretien autorisé et formé.
- Ne pas ouvrir le boîtier du produit.
- Lorsque le boîtier du produit est endommagé, ne l'utilisez plus.
- N'ouvrez pas le boîtier du module laser à l'intérieur du produit.
- Lorsque le boîtier du module laser à l'intérieur du produit est endommagé, ne l'utilisez plus.
- Laser à l'intérieur. Soyez conscient du risque de brûlures de la peau ou de la cornée.

HDMI™
HIGH-DEFINITION MULTIMEDIA INTERFACE

Les marques adoptées HDMI, HDMI High-Definition Multimedia Interface, et le logo HDMI sont des marques ou des marques déposées de HDMI Licensing Administrator, Inc. aux États-Unis et dans d'autres pays.

Dolby AUDIO Dolby VISION

Dolby, Dolby Audio, Dolby Vision et le symbole double D sont des marques commerciales de Dolby Laboratories Licensing Corporation. Fabriqué sous licence de Dolby Laboratories. Œuvres confidentielles inédites Copyright © 1992-2024 Dolby Laboratories. Tous droits réservés.

Bluetooth®

La marque verbale et les logos Bluetooth® sont des marques déposées appartenant à Bluetooth SIG, Inc. et toute utilisation de ces marques par Anker Innovations Limited se fait sous licence. Les autres marques et noms commerciaux sont ceux de leurs détenteurs respectifs.

نظرة سريعة

1. الجزء الأمامي

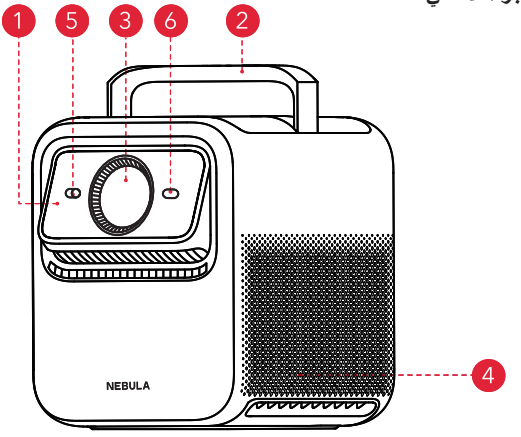

2. نظرة على الجزء الخلفي

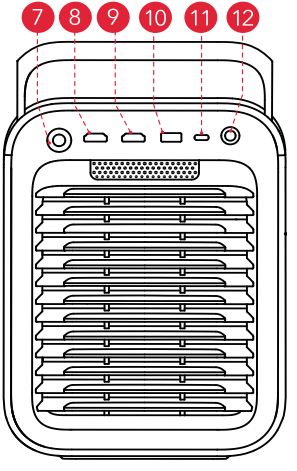

3. نظرة على الجزء العلوي

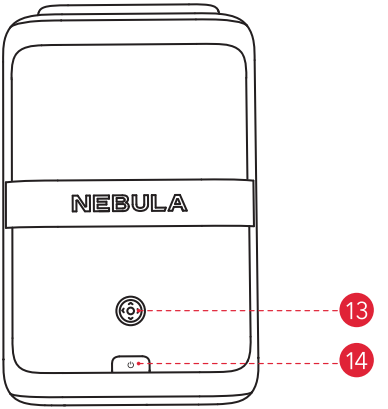

ستضيء اللوحة الحسَّاسة للمس عند تشغيل جِهَاز العَرض.

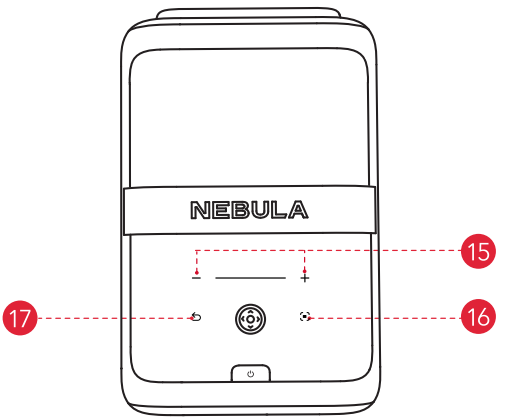

4. نظرة على الجزء السفلي

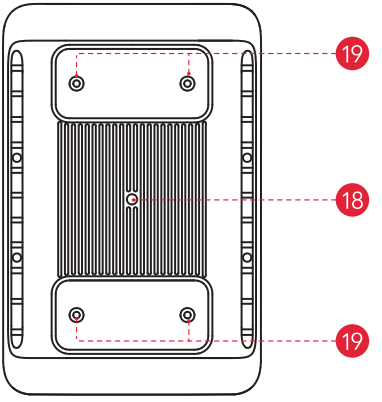

1	المِحْوَرِ الإِلِكْتْرُونِيِّ الدَّقِيقِ الآلي بالكامل		
2	مقبض	11	USB-C
3	العدسة	12	يرصبلا عضَولا/تَوَصلا عضَو
4	السماعة	13	التنقل والاختيار
5	أجهِزة استشعار الإضاءة والصورة	14	زر الطاقة
6	مستشعِر ToF (زمن الرحلة)	15	توصلا ىوتسم يف مّكحتلا
7	مدخل التيار المباشر	16	ضبط الصورة تلقائيًا
8	HDMI 1	17	زر العودة
9	HDMI 2 (eARC)	18	حامِل التركيب ثُلاثي القوائم 1/4 بوصة
10	USB-A	19	4 حوامل M4 للتركيب في السقف (أدنى حد موصى به لطول البَراغي: 6 مم)

5. جهاز التحكم عن بُعد

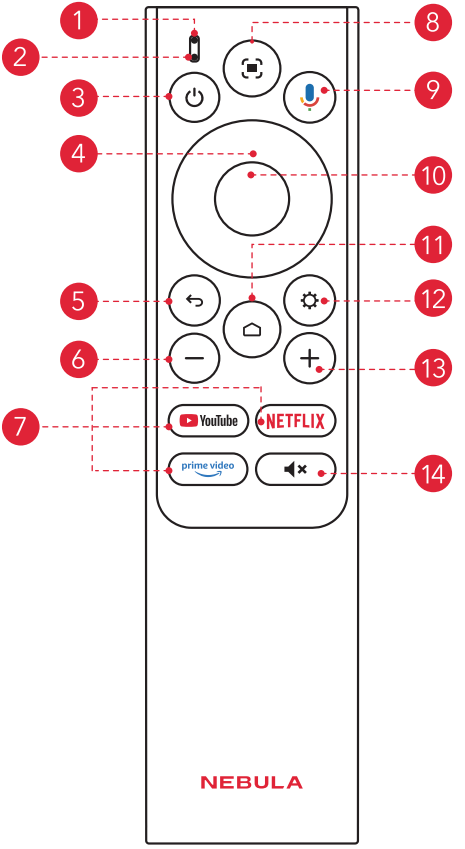

1 مؤشر الحالة

2 ميكروفون

3 الطاقة

- اضْغَط للتَّشغِيل/إيقاف التشغيل، أو للتبديل إلَى وَضْع الاستعداد، أو التَّنْشِيط.

4 التَّنقل
- التَّحكُّم بالمُؤشِّر على شاشة العرض.

5 العَوْدة
- العَوْدة إلَى الصَفحة السَّابقة.

6 خفض مستوى الصَوت
- اضغَط لتقليل مستوى الصَوت.

7 تطبيقات بث المحتوى
- انقَر لتشغيل YouTube، أو Netflix، أو Prime Video.

8 ضبط الصورة تلقائيًا
- اضغَط لتفعيل ضبط الصورة التلقائي.
- اضغَط باستمرار لإجراء التعديل اليدوي.

9 Google Assistant
- اضغَط مع الاستمرار للتحدُّث إلَى Google Assistant.

10 تأكيد
- اضغَط للتحديد أو إيقاف المحتوى مؤقتًا أو متابعة التشغيل.

11 الصفحة الرئيسية
- اضغَط للعودة إلَى الشاشة الرئيسية.

12 الإعدادات
- اضغَط للوصول إلَى الإعدادات.

13 رَفع مستوى الصَوت
- اضغَط لرفع درجة الصَوت.

14 كتم الصَوت
- اضغَط لكتم الصَوت/إلغاء كتم الصَوت.

بدء الاستخدام

1. الموَضع

ضع هَذَا الجِهَاز عَلَى سطح ثابت ومستوٍ، ثمّ قم بتوجيهه بشكل مباشر نحو سطح الإسقاط. للحصول عَلَى أفضل النتائج، يجب أن يكون سطح الإسقاط أبيض اللون. يتميز جِهَاز العَرض هَذَا بعدسة تكبير بصري تتيح لك ضبط نسبة الإسقاط لجِهَاز العَرض الخَاص بك مِن 0.9:1 إلَى 1.5:1.

المسافة المُستَحسنة بين الجِهَاز وسطح العَرض			
300 بوصة	150 بوصة	120 بوصة	60 بوصة
6.0 - 10 أمتار (19.7 - 32.8 قدم)	3.0 - 5.0 أمتار (9.8 - 16.4 قدم)	2.4 - 4.0 أمتار (7.9 - 13.1 قدم)	1.2 - 2.0 متر (3.9 - 6.6 قدم)

2. تحضير جِهَاز التحكّم عن بُعد

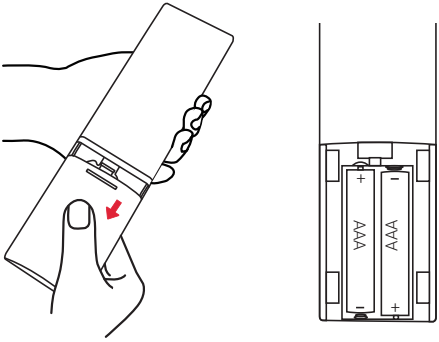

① اسحب لأسفل لفتح حُجيرة البطارية.
② أدخل بطاريتين AAA جديدتين، مع مطابقة القطبية (+ / -) كما هو محدد.

3. التوصيل بالكهرباء

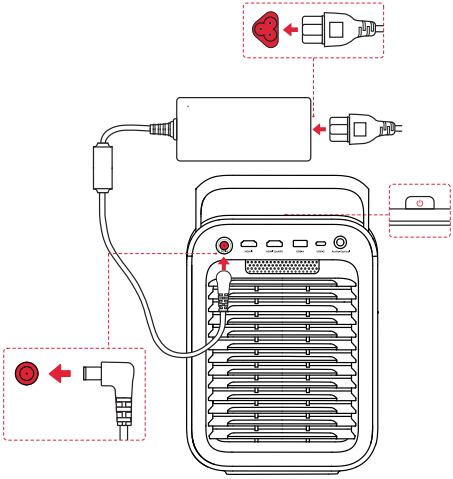

قم بتوصيل السلك بالمحول. بعد ذلك، قم بتوصيل جِهَاز العَرض بمصدر الطاقة. عندما يتم توصيل الجِهَاز بمصدر الطاقة بشكلٍ صحيحٍ، سيتحوّل زر الطاقة الموجود عَلَى جِهَاز العَرض إلَى اللون الأحمر.

4. التشغيل / إيقاف التشغيل

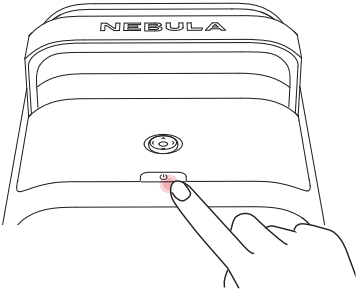

- **تشغيل الجهاز:** اضغط على زر التشغيل مرة واحدة.

عند تشغيل جهاز العرض، سيضيء زر التشغيل باللون الأبيض الثابت.

- **إيقاف التشغيل:**

① اضغَط مع الاستِمرار على زِر التَّشغيل لمدة 3 ثوانٍ (انتظر ظهور الإشعار على الشاشة).
② استِخدام زِر التنقّل لتأكِيد إيقاف التشغيل أو انتظِر 15 ثانية لإيقاف التشغِيل التلقائي.

- **وضع الاستعداد:** اضغط لفترة قصيرة على زر التشغيل للدخول إلى وضع الاستعداد.

5. قم بالتحكم بجهاز العرض باستخدام تطبيق NEBULA Connect

Download on the App Store

GET IT ON Google Play

Nebula Connect

يق **NEBULA Connect**
التحكم في جِهَاز العرض باستِخدام الهاتف الذكي.

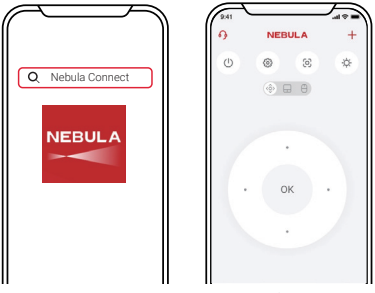

يمكنك بسهولة التحكّم بجِهَاز العَرض باستخدام تَطبِيق NEBULA Connect عَلَى هاتفك الذكي.

6. إعدادات الشبكة

قم باستخدام الطرق التالية لتوصيل جهاز العَرض بشبكة لاسلكية.

① اضْغَط على زر الإعدادات في جِهاز التَّحكم عن بُعد، ثم قم بتفعيل شبكة Wi-Fi.

② قُم بتشغيل تطبيق NEBULA Connect، واختر جهاز العَرض الخاص بك، ثم انتقل إلى الإعدادات لتفعيل شبكةWi-Fi.

جوجل كاست
Google Cast

يمكنك إرسال الصور ومقاطع الفيديو والموسيقى لاسلكيًا مِن هاتفك أو جهَازك اللوحي إلى جهَاز العَرض الخَاص بك.

① تَأَكَّدْ مِنْ أَنَّ جِهَازِ العَرض وَهَاتِفَك مُتَّصِلاَنِ بِالشَّبَكَةِ اللاَّسِلْكِيَّةِ نَفْسِهَا.

② شغّل مقطع فيديو عَلَى تطبيق البث الخَاص بك، ثمّ اضغَط عَلَى أيقونة البث عَلَى الشاشة.

③ حدّد "NEBULA X1" لتشغيل المحتوى عَلَى جِهَاز العَرض الخَاص بك.

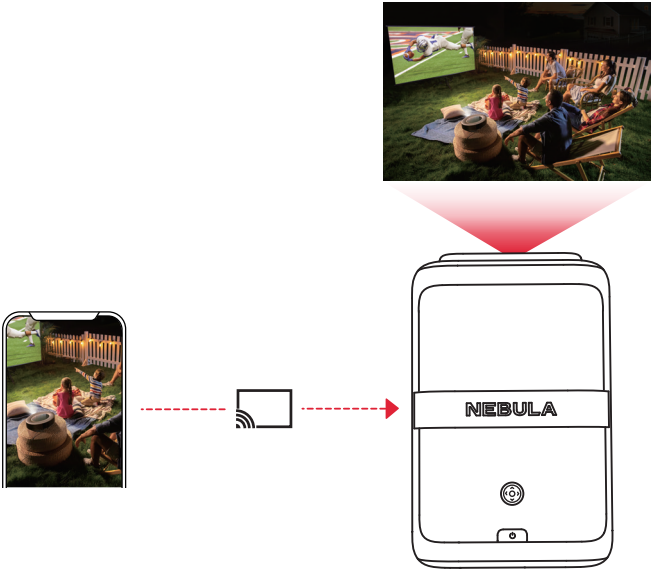

قد لا يتوفر محتوى معين بسبب قيود حقوق النشر. في هَذِه الحالة، يمكنك تثبيت التطبيق عَلَى جِهَاز العَرض الخَاص بك لبث المحتوى.

انعكاس الشاشة اللاسلكي

يُمكنك عَكس شاشة هاتفك مباشرة على جِهاز العَرض الخاص بك.

لتفعِيل خاصيّة انعكاس الشاشة، يُرجى التأكد من اتصال جِهاز العَرض والهاتف بالشبكة اللاسلكية ذاتها.

لأجهزة iOS:

① حمّل تطبيق NEBULA Cast وافتحه على الجِهَاز الخاص بك.

② افتح مَركز التحكم على الجهاز الخاص بك وانقر على "Screen Mirroring".

③ انقر على "**NEBULA X1**" في قائمة الأجهزة.

للأجهزة التي تعمل بنظام أندرويد:

① قُم بفتح تطبيق Google Home واختر "**NEBULA X1**". "

② اضغَط على "Cast My Screen" لبدء البث.

لا يمكن عكس المحتوى المحمي بحقوق والنشر والمحمي بنظام إدارة الحقوق الرقمية مِن خدمات البث مثل Netflix و Disney+.

وضع مكبر صوت Bluetooth

بالإضافة إلى ذلك، يمكن استخدام جهاز العرض هذا كمكبر صوت بلوتوث.

①لتبديل جِهَاز العرض Nebula من وَضع العرض إلَى وَضع مكبر الصَوت البلوتوث، انتقل إلَى الإعدادات > العرض والصَوت > الصَوت > تشغِيل وَضع مكبر الصَوت البلوتوث. بدلاً من ذلك، يمكنك الانتقال إلَى لَوحة التَحكم > الصُوت > تفعِيل وَضع مكبر الصَوت بلوتوث.

② فعّل خاصيّة البلوتوث على هاتفك الذكي ثم اختر **NEBULA X1**.

إِقْرَانُ جِهَازِ التَّحَكُّم عَن بُعد وَملحَقات البْلُوتُوثِ

يُمكنك تَوصِيل الإكسسوارات الخارجِيّة بالبلوتوث بجِهاز العَرض الخاص بك بما فِي ذلك السّماعات وسماعات الرأس ولوحات المفاتِيح.

① تَوجه إلَى الإعدادات > أجهزَة التّحكم عن بُعد والمُلحقات > إقرَان الملحق.

② قُم بوَضع جِهاز التّحكم عن بُعد أو ملحق البلوتوث فِي وَضع الاقتران.

③ حدّد الجهَاز الذِي تَرِيد الاتصَال بِه.

اسْتِخْدَامُ المِحْوَرِ الإِلِكْتْرُونِيِّ الدَّقِيقِ

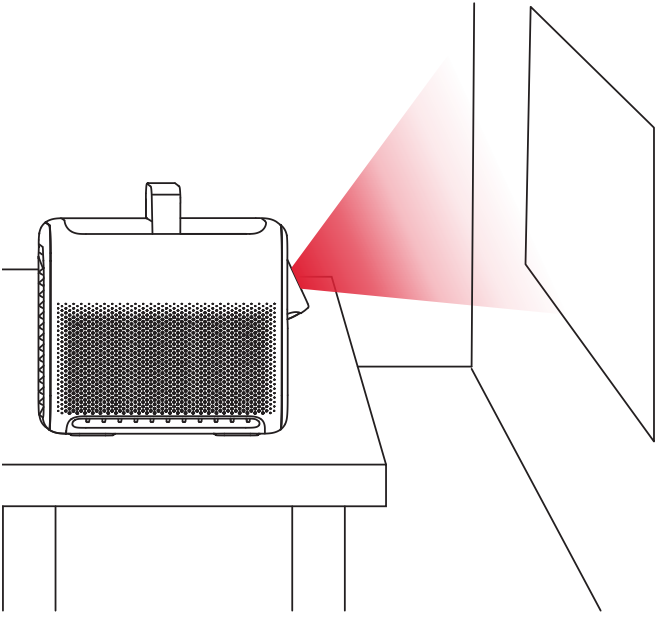

يقوم المِحْوَرِ الدَّقِيقِ بضبط المدمج مَوْضع الصورة المعروضَة تلقائيًا أثناء ملاءمة الشاشة والتكيّف المكاني.

للحصول على تعديلات دقيقة للصورة عموديًا، يُمكنك إجراء التعديل يدويًا من خلال الإعدادات > جِهَاز العرض > التحريك والتكبير.

يرجى عدم الدفع أو ضبط المِحْوَرِ الدَّقِيقِ يدويًا، وإبعاد أصابعك عن المِحْوَرِ الدَّقِيقِ أثناء التشغيل.

تشغِيل الفِيديو مِن أجهزة USB / HDMI

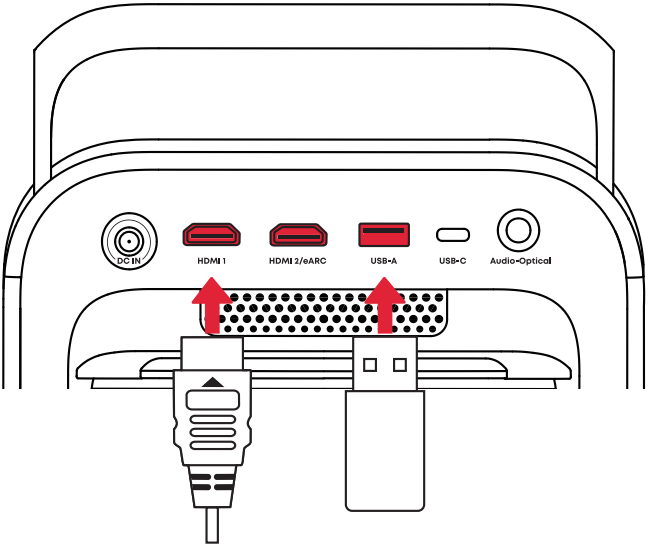

يدعم جِهَاز العرض هذا التوصِيلات مع العدِيد من أجهزة تشغِيل HDMI مثل أجهزة التلفزيون و أجهزة الاستقبال و مشغلات DVD و أجهزة فك التشفير (STB) و أجهزة الألعاب و الأجهزة الأخرى.

باستخدام جِهَاز العرض، يمكنك أيضًا الاستمتاع بالموسِيقى والفِيديو والصور عبر جِهَاز تخزين USB (غير مرفق مع الجِهَاز).

عند استخدام محرك أقراص فلاش USB، قم بالتأكد من أن تنسيق محرك الأقراص USB هو FAT32.

يُوفر منفذ HDMI 2 (eARC) إمكانية توصيل أنظمة الصوت لاستخدام ميزات إرجاع الصوت المتقدمة.
مُلاحَظَةٌ: قد تحتاج إلى تغيير وَضع الاتّصال في إعدادات نِظام الصَوت الخَاص بك إلى eARC.

استخدام التكيف المكاني

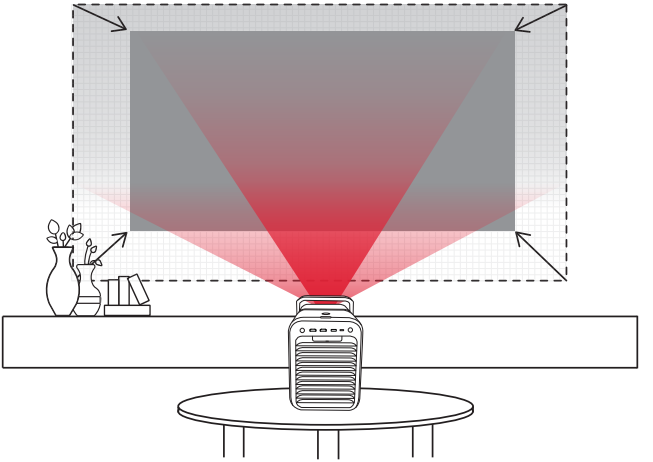

سيقُوم جِهاز العَرض بمسح سطح العرض تلقائيًا وضبط حجم الشاشة ومَوضعها للحصول على أفضل تَجربة مشَاهدة.

توجّه إلى الإعدادات > جِهاز العَرض > التَكيف المكاني > ابدأ التَكيف المكاني لإيجاد أفضَل موقع عَرض لمساحتك.

استخدام ميزة الاستدعاء المكاني

احفظ إعدادات حجم الشاشة الحاليةَ وموضعها وتكييف لون الحائط.

في المرة التالية التي يتم فيها وضع جهاز العرض في وضع مماثل، يمكنك استعادة الإعدادات المحفوظة أسرع.

انتقل إلى Settings (الإعدادات) > Projector (جهاز العرض) > Spatial Recall (الاستدعاء المكاني)

للحصول عَلَى أفضل النتائج مَع ميزة "الاستدعاء المكاني"، تأكد مِن وضع جِهَاز العَرض بالقرب مِن موضعه الأصلي.

تعليمات السلامة الهامة

- لا تستخدم هذَا الجِهَاز في بيئة تتجاوز درجة الحرارة المنخفضة أو المرتفعة الموصى بهما، ما لم يُذكر على وجه التحديد أنه مِن الأمن القيام بذلك في دليل المستخدم أو دليل التعليمات.
- تجنب تعريض جهازك لأشعة الشمس المباشرة أو البيئات شديدة الرطوبة، ما لم يُذكر على وجه التحديد أنه مِن الأمن القيام بذلك في دليل المستخدم أو دليل التعليمات.
- درجة الحرارة الملائمة لجهاز العرض تتراوح من 0 درجة مئوية إلى 35 درجة مئوية (32 درجة فهرنهايت إلى 95 درجة فهرنهايت).
- درجة الحرارة الملائمة للجهاز هي 113 درجة فهرنهايت / 45 درجة مئوية كحد أقصى لجهاز التحكم عن بُعد.
- عِند الإمداد بالطاقة، يُرجى وَضع الجهاز في بيئة بدرجة حَرارة الغرفة العادية وبتَهوية جيدة.
- يجب تَثبيت مصدَر الطاقة بالقرب من الجهاز وتَسهيل وُصول المعدّات القابلة للتَوصيل إلى المَقبس.
- قبل تَوصيل أو تعديل أي توصيلات، يُرجى التأكد من فصل جَميع الأجهزة عن منفذ الطَاقة.
- قد تَضر الإشعاعات الضَوئية الخَطرة المُنبعثة مِن هذَا المُنتَج بالعَينَيْن. لا تُحدق في شعاع التَشغيل.
- تجنَب فَتح حاوية المنتج. عِند تَلف حاوية المنتج، يُرجَى التَوقف عن استخدامِه.
- يُرجى التأكد من استخدام المحول الذي تقدِّمه الشركة المصنِّعة فقط. قد يُعتبر استخدام مُحول غير مصرَح به أمرًا خطيرًا وينتَهك شروط الاستِخدام وضَمان المنتَج.
- انتَبه إلَى أشعَة الليزر في الداخل، فقد تُؤدي إلَى الإصابة بحروق الجلد أو القرنية.
- لا تفتح حاوية وحدة الليزر داخل المنتَج.
- في حالة تَلف حاوية وحدة الليزر داخل المُنتَج، تَوقَف عن استخدَامه.
- قد توجد مَخاطر مُحتملة أثناء صِيانة المصباح أو المُنتَج.
- يَجب تنفيذ الخِدمة فقط من قِبل مُوظفي الصّيانة المُعتمدين والمدربين.
- لا تَستخدم المُنتَج بأي طَريقة أخرى خِلاف ما هو مَوصوف هنا لِتَجنب الإصَابة الشّخصية أو تَلف المُمتلكات.
- يَجب على المُستخدم الامتِثَال للقَوانين واللوائح المعمول بها في البلدان والمَناطق المطابقة التي تُوجد بها المعدات (المستخدمة بها)، والالتزام بأخلاقيات المهنة، والاهتمام بالتزامات السَلامة، وحَظر استخدام مُنتجاتنا أو مُعداتنا تمامًا لأي أَغراض غير قانونية. لن تتحمل شركتنا أي مسؤولية قانونية للمخالفين تحت أي ظرف من الظروف.

جهاز التَحكم عن بُعد

تنبيه: خطر وقوع انفجار في حالة استِبدال البطارية بنوع آخر غير صحيح. اتبع التَعليمات عند التخلص من البطاريات المستخدمة.

تنبيه : يوجد خَطر الانفجار في حال استِبدال البَطارية بنوع غير صَحيح. JETEZ LES BATTERIES USAGÉES CONFORMÉMENT AUX INSTRUCTIONS.

يتوافق هَذَا المُنتَج مع متَطلبات التداخل اللاسلكي في الاتحاد الأوروبي.

معلومات التعرض للترددات اللاسلكية

تم حساب مستوى الحد الأقصى للتعرض المسموح به (MPE) بناءً على معادلة المسافة d = 20 سم بين الجهاز وجسم الإنسان. وللحفاظ على الامتثال لمتطلبات التعرض للترددات اللاسلكية، استخدم المنتج الذي يحافظ على مسافة 20 سم بين الجهاز وجسم الإنسان.

نطاقات التردّد والطاقة على النحو التالي

الحد الأقصى للطاقة	تَردد التشغيل	النطاقات	الوظيفة
17.26 ديسيبل مللي واط	2402إلَى 2480 ميجاهرتز	2.4 جيجاهرتز	البلوتوث (جِهَاز العَرض)
17.84 ديسيبل مللي واط	2412إلَى 2472 ميجاهرتز	2.4 جيجاهرتز	Wi-Fi (جِهَاز العَرض)
18.17 ديسيبل مللي واط	5150إلَى 5250 ميجاهرتز	5 جيجاهرتز	
18.09 ديسيبل مللي واط	5250إلَى 5350 ميجاهرتز		
19.85 ديسيبل مللي واط	5470إلَى 5725 ميجاهرتز		
12.91 ديسيبل مللي واط	5725إلَى 5850 ميجاهرتز		
3.63 ديسيبل مللي واط	2402إلَى 2480 ميجاهرتز	2.4 جيجاهرتز	بلوتوث (جهاز التحكم عن بُعد)

5150 ~ 5350 ميجاهرتز يمكن استخدامها في الأماكن المغلقة فقط.

AT	BE	BG	HR	CY	CZ	DK
EE	FI	FR	DE	EL	HU	IE
IT	LV	LT	LU	MT	NL	PL
PT	RO	SK	SI	ES	SE	UK

تم تصميم هذا المُنتَج وتصنيعه بمواد ومكونات عالية الجودة يمكن إعادة تدويرها وإعادة استخدامها.
يشير هذا الرمز إلى أنه يجب عدم التخلص من المُنتَج باعتباره من النفايات المنزلية العادية، بل يجب تسليمه إلى المنشأة المناسبة لتجميع النفايات بغرض إعادة التدوير. ويساعد التخلص المناسب من المنتج وإعادة تدويره بشكل صحيح على حماية الموارد الطبيعية وصحة الإنسان والبيئة. ولمزيد من المعلومات حول التخلص من هذا المُنتَج وإعادة تدويره، اتصل بالبلدية المحلية أو خدمة التخلص من النفايات أو المتجر الذي اشتريت منه هذا المُنتَج.

السلامة من الليزر

LASER 1

- وفقًا لمواصفات RG1 IEC 62471-5:2015
- يتوافق مع IEC 60825-1:2014 الفئة 1 و IEC 62471-5:2015 مجموعة المخاطر 1.
- قد توجد مَخاطر مُحتملة أثناء صِيانة المصباح أو المُنتَج.
- يجب تَنفيذ الخِدمة فقط من قِبل موظفي الصّيانة المعتمدين والمدّربين.
- تَجنّب فَتح حاوية المنتَج.
- في حالة تَلف حاوية المُنتَج، تَوقف عن استِخدامه.
- لا تفتح حاوية وحدة الليزر داخل المنتَج.
- في حالة تَلف حاوية وحدة الليزر داخل المنتَج، توقف عن استخدامه.
- تُوجد أشعة الليزر في الداخل. انتبه، فقد تؤدي إلى الإصابة بحروق الجلد أو القرنية.

HDMI™ HIGH-DEFINITION MULTIMEDIA INTERFACE

العلامات التجارية المعتمدة HDMI وHDMI High-Definition Multimedia Interface وشعار HDMI هي علامات تجارية أو علامات تجارية مسجلة لشركة HDMI Licensing Administrator, Inc. في الولايات المتحدة وبلدان أخرى.

Dolby AUDIO Dolby VISION

Dolby وDolby Audio وDolby Vision وdouble-D symbol هي علامات تجارية لشركة Dolby Laboratories Licensing Corporation. تم تصنيعه بموجب ترخيص من Dolby Laboratories. أعمال سرية غير منشورة. حقوق النشر © لعام 1992–2024 محفوظة لشركة Dolby Laboratories.

Bluetooth®

تُعد علامة Bluetooth® وشعاراتها علامات تجارية مسجلة مملوكة لشركة Bluetooth SIG، Inc. وأي استخدام لهذه العلامات من قِبل Anker Innovations Limited يتم بموجب ترخيص. العلامات التجارية والأسماء التجارية الأخرى هي ملك لأصحابها المعنيين.

FR
Cet appareil, ses accessoires et cordons se recyclent
À DÉPOSER EN MAGASIN OU À DÉPOSER EN DÉCHÈTERIE
Points de collecte sur www.quefairedemesdechets.fr

RECICLA Al Azul

PAP 22
Raccolta Carta

support@seenebula.com
support@anker.com (日本)
support.mea@seenebula.com (For Middle East and Africa Only)
support.india@anker.com (India)
ced-cn@anker.com (中国)
support.kr@anker.com (한국)

+1 (800) 988-7973 (US/Canada)
+44 (0) 1604 936 200 (UK)
+49 (0) 69 9579 7960 (DE)
03 4455 7823 (日本)
+86 400 0550 036 (中国)
+82 1666-8470 (한국)
+971 8000320817 (UAE)
+966 8008500030 (KSA)
+965 22069086 (Kuwait)
+20 8000000826 (Egypt)
+90 (850) 460 1414 (Türkiye)
+8 (800) 511-86-23 (Россия)
000-8000-504-414 (India)

© Anker Innovations Limited. All rights reserved.
Unit 56, 8th Floor, Tower 2, Admiralty Centre, 18 Harcourt Road,Hong Kong
NEBULA and the NEBULA logo are trademarks of Anker Innovations Limited, registered in the United States and other countries.

Model: D2351