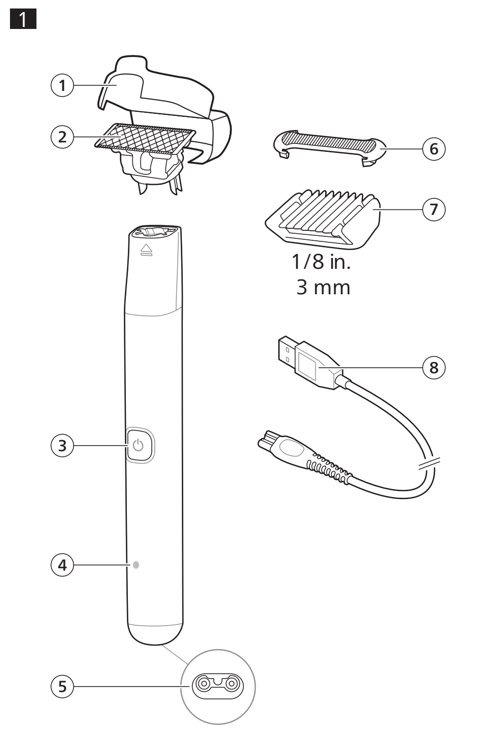

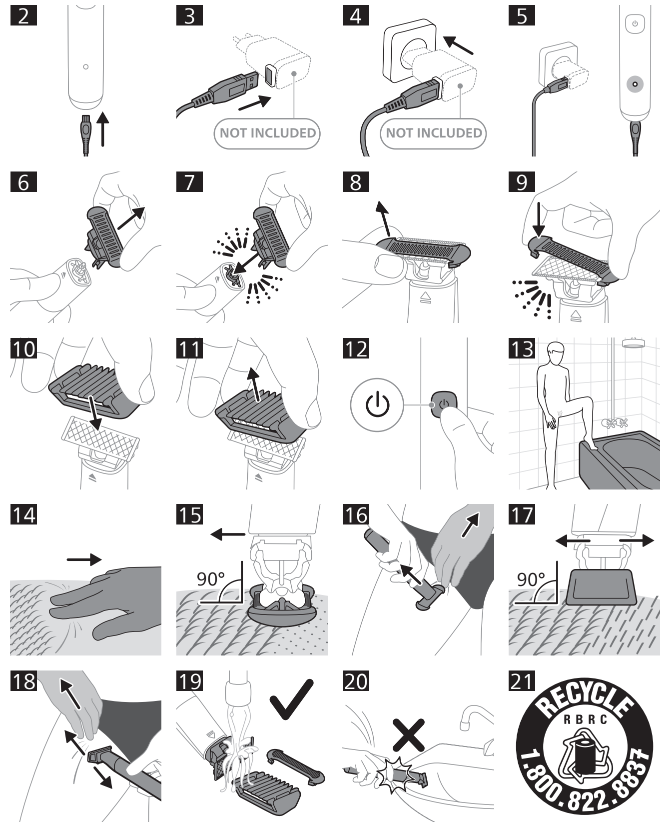

English

IMPORTANT SAFETY INSTRUCTIONS

When using an electric product, basic precautions should always be followed, including the following:

Read all instructions before using this product.

DANGER

To reduce the risk of electric shock:

- To charge the product, only use a USB power source on a certified product with output rating 5 V, ≥ 1 A. For safe charging in a moist environment (e.g. in a bathroom), only use an IPX4 (splash-proof) power source. A suitable power source (e.g. Philips HQ87) is available via www.philips.com/support. If you need support finding the correct USB power source, contact Philips support at 1-800-243-3050. Using a non-certified USB power source may cause hazards or serious injuries.
- Keep the USB cable and the USB power source dry.

- Do not reach for a corded product that has fallen into water. Unplug immediately from the power outlet.
- Do not place or store the product where it can fall or be pulled into a tub or sink. Do not place or drop the product into water or other liquid.
- This product does not work while it is connected to the power outlet. Except when charging, always unplug this product from the power outlet.
- Remove USB power source from power outlet and product before cleaning the product with water.

WARNING

To reduce the risk of burns, fire, electric shock, or injury to persons:

- This product is not intended for use by persons (including children) with reduced physical, sensory or mental capabilities, or lack of experience and knowledge, unless they have been given supervision or instruction concerning use of the product by a person responsible for their safety. Children should be supervised to ensure that they do not play with the product.
- Use this product only for its intended household use as described in this manual. Misuse can lead to hazards or serious injuries. Do not use attachments not recommended by Philips North America LLC.
- Do not use this product to trim scalp hair.
- To prevent damage and injuries, keep the operating product away from scalp hair, eyebrows, eyelashes, lips, inner labia, clothes etc.
- Be aware that accessories such as combs or guards can prevent the replacement symbol from becoming visible. Replace the blade immediately if you notice increased hair pulling or reduced cutting performance of the product.
- Never operate this product if it has a damaged USB power source, if it is not working properly, after it has been dropped or damaged, or after the product or the USB power source has been dropped into water. For assistance call 1-800-243-3050.
- Keep the USB cable and the USB power source away from heated surfaces.
- Never drop or insert any object into any opening.
- Do not use the USB power source in or near a power outlet that contains an electric air freshener to prevent damage to the USB power source.
- Do not use product outdoors or operate where aerosol (spray) products are being used or where oxygen is being administered.
- Always check cutting units and other attachments and accessories before you use the product. Never use the product with a damaged cutting unit, attachment or accessory, as injury may occur.
- Always attach the USB cable to the USB power source and the product first, then attach the USB power source to the power outlet. To disconnect, set all controls to 'off' position. Then remove the USB power source from the power outlet.
- Plug USB power source directly into power outlet. Do not use an extension cord.
- Unplug USB power source before plugging in or unplugging the product.
- Only use original Philips accessories or consumables.
- Charge, use and store the product at a temperature between 41 °F / 5 °C and 95 °F / 35 °C.
- Keep product and batteries away from fire and do not expose them to direct sunlight or high temperatures.
- If the product becomes abnormally hot or smelly, changes color or if charging takes longer than usual, stop using and charging the product and contact Philips.
- Do not place products and their batteries in microwave ovens or on induction cookers.
- Do not open, modify, pierce, damage or dismantle the product or battery to prevent batteries from heating up or releasing toxic or hazardous substances. Do not short-circuit, overcharge or reverse charge batteries.
- If batteries are damaged or leaking, avoid contact with the skin or eyes. If this occurs, immediately rinse well with water and seek medical care.
- When you handle batteries, make sure that your hands, the product and the batteries are dry.
- To avoid accidental short-circuiting of batteries after removal, do not let battery terminals come into contact with metal objects (e.g. coins, hairpins, rings). Do not wrap batteries in aluminum foil. Tape battery terminals or put batteries in a plastic bag before you discard them.

SAVE THESE INSTRUCTIONS

IMPORTANT INFORMATION

- This product is waterproof. It is suitable for use in the bath or shower and for cleaning under the tap. For safety reasons, the product can therefore only be used without cord.
- Because of hygiene, only one person should use the product.
- Switch off the product before removing or attaching attachments and before cleaning.
- Clean the product after each use.
- Only use cold or lukewarm water to clean the product.
- Never use compressed air, scouring pads, abrasive cleaning agents or aggressive liquids such as gasoline or acetone to clean the product.
- Caution: Never dry the trimmer teeth with a towel or tissue, as this may damage the trimmer teeth.

Introduction

Congratulations on your purchase and welcome to Philips Norelco!

To fully benefit from the support that Philips Norelco offers, register your product at: **www.norelco.com/register**.

You can find the model number on the back of your product.

The full model number (e.g. QP1234/56) is located on the bottom of the packaging, your receipt or order confirmation.

General description (Fig. 1)

1 Protection cap
2 Blade
3 On/off button
4 Battery charging indicator
5 Socket for small plug
6 Skin Protect attachment for wet and dry use
7 Body comb 1/8 in. (3 mm)
8 USB cable

Note: A suitable power source (e.g. Philips HQ87) is available via www.philips.com/support.

Charging

Charging with the USB power source

Charge the product before first use and when the product starts working more slowly.

Warning: Keep the USB cable and the USB power source dry.

1 Insert the small plug of the USB cable into the socket in the bottom of the handle (Fig. 2).
2 Insert the USB plug into the USB power source (not included) (Fig. 3).
3 Insert the USB power source into the power outlet (Fig. 4).
4 When the product is charging, the battery charging indicator lights up continuously (Fig. 5).
5 To fully charge the battery, let it charge for 8 hours.
6 Unplug the adapter from the power source, then remove the USB power source from the handle.

Note: for safety reasons, the product can only be used when the USB power source is not attached.

7 When fully charged, the product has an operating time of 30 minutes.

Using the product

Changing attachments

Attaching and detaching the blade

1 To detach the blade from the handle, hold the blade by both short sides and lift it off the handle (Fig. 6).
2 To attach the blade to the handle, hold the blade by both short sides and press it onto the handle until it snaps into place (Fig. 7).

Detaching and attaching the Skin Protect

1 To detach the Skin Protect from the blade, hold one of the short sides of the Skin Protect between your index finger and your thumb. Use your thumb to push the upper corner of the Skin Protect upwards until released from the blade. Then gently remove the Skin Protect from the blade (Fig. 8).
2 To attach the Skin Protect onto the blade, hook one short end of the Skin Protect around the blade and press down on the other end until the Skin Protect snaps into place (Fig. 9).

Attaching and detaching the body comb

1 To attach the body comb onto the blade, hold the comb by both short sides and press it onto the blade (Fig. 10).
2 To detach the body comb from the blade, hold the comb by both short sides and pull it off the blade (Fig. 11).

Switching the product on and off

Press the on/off button once to switch the product on or off (Fig. 12).

Shaving and trimming intimate areas

Before you begin

Before you use the product, always check the blade for damage or wear. If the blade is damaged or worn, do not use the product as injury may occur.

1 Thoroughly clean the area to be shaved or trimmed.
2 Take a position that allows you to reach your intimate area with the product, for instance:
- Place one leg on a bathtub or chair (Fig. 13).
- Sit on a chair.
- Sit on the toilet.
3 Spread your legs to achieve some initial stretching of the skin.

Shaving

Use the blade with the Skin Protect to shave the hair on your intimate areas close to the skin.

Warning for men: When you shave your scrotum, make sure that you stretch your skin in such a way that the blade cannot come into contact with the flexible skin.

Warning for women: When you shave the inside of your outer labia, make sure that you stretch the outer labia in such a way that the blade cannot come into contact with the inner labia. Protect your inner labia with your other hand.

1 Attach the blade with the Skin Protect onto the handle.
2 Press the on/off button once to switch on the product.
3 With your free hand, stretch a small area of the skin with two fingers to make the hairs stand upright (Fig. 14). Only place the blade on thoroughly stretched skin.
4 Place the blade with the Skin Protect flat onto the skin. Make sure that the blade is in full contact with the skin (Fig. 15).
5 Move the product slowly and with light pressure against the direction of hair growth. As you move along, make sure that your skin always remains stretched (Fig. 16).
6 When you have finished, switch off the product and clean it (see 'Cleaning').

Trimming with body comb

Use the blade with the body comb to trim the hair on your intimate areas to a length of 1/8 in. (3 mm).

1 Remove the Skin Protect from the blade (see 'Detaching and attaching the Skin Protect').
2 Attach the body comb onto the blade (see 'Attaching and detaching the body comb') .
3 Press the on/off button once to switch on the product.
4 Place the body comb flat onto the skin. Make sure that the comb is in full contact with the skin (Fig. 17).
5 With your free hand, stretch a small area of the skin with two fingers to make the hairs stand upright (Fig. 14). Only place the body comb on a thoroughly stretched skin.
6 Move the product slowly and with light pressure against the direction of hair growth. As you move along, make sure that your skin always remains stretched (Fig. 18).
7 When you have finished, switch off the product and clean it (see 'Cleaning').

Cleaning

1 Switch off the product.
2 Remove the Skin Protect or body comb from the blade (see 'Changing attachments').
3 Blow off any hairs that have accumulated on the blade, Skin Protect and/or body comb.
4 Switch on the product and rinse the blade with cold or lukewarm water (Fig. 19).

Caution: Do not dry the blade with a towel or a tissue as this may cause damage. The blade is fragile. Handle it carefully. Do not use the product with a damaged blade.

1 Rinse the Skin Protect and/or body comb with cold or lukewarm water (Fig. 19).
2 Carefully shake off excess water and let all parts air dry completely.

Do not tap the product on the rim of the sink to remove excess water, as this may cause damage (Fig. 20).

Replacement

When to replace the blade

For optimal cutting and gliding performance, we advise you to replace the blade every 4 months or when it no longer provides the shaving or trimming results you expect. Depending on your usage behavior, the exact lifetime of the blade could be longer or shorter.

If blade is damaged

If you notice any damage on your blade, replace it immediately.

Replacing the blade

1 Switch off the product.
2 Hold the blade by both short sides and detach it by lifting it off the handle (Fig. 6).
3 Hold the new blade by both short sides and press it onto the handle (Fig. 7) ('click'). When you hear a click, the new blade is placed correctly and ready for use.

Note: Be careful, the edges of the blade are sharp.

Accessories

Replacement parts and accessories may be purchased at a store near you or on our website **www.philips.com/store**.

The following parts are available:

- QP229 Blade 2-pack

Assistance

For assistance, visit our website: **www.philips.com/support** or call toll free 1-800-243-3050.

Disposal

- This product contains a rechargeable NiMH battery which must be disposed of properly.
- Contact your local town or city officials for battery disposal information. You can also call 1-800-822-8837 or visit: **www.call2recycle.org** for battery drop-off locations (Fig. 21).
- For assistance, visit our website: **www.philips.com/support** or call 1-800-243-3050 toll free.
- Your product is designed and manufactured with high quality materials and components, which can be recycled and reused. For recycling information, please contact your local waste management facilities or visit: **www.recycle.philips.com**.

Full Two-Year Warranty

Philips North America LLC warrants this new product against defects in materials or workmanship for a period of two years from the date of purchase, and agrees to repair or replace any defective product without charge.

IMPORTANT: This warranty does not cover damage resulting from accident, misuse or abuse, lack of reasonable care, the affixing of any attachment not provided with the product or loss of parts or subjecting the product to any but the specified voltage.*

The blade is not covered by the terms of this warranty because it is subject to wear and tear.

NO RESPONSIBILITY IS ASSUMED FOR ANY SPECIAL, INCIDENTAL OR CONSEQUENTIAL DAMAGES.

In order to obtain warranty service, simply go to **www.philips.com/support**. It is suggested that for your protection you return shipments of product by insured mail, insurance prepaid. Damage occurring during shipment is not covered by this warranty.

NOTE: No other warranty, written or oral, is authorized by Philips North America LLC.

This warranty gives you specific legal rights, and you may also have other rights which vary from state to state. Some states do not allow the exclusion or limitation of incidental or consequential damages, so the above exclusion and limitations may not apply to you.

*Read enclosed instructions carefully.

45-DAY MONEY-BACK GUARANTEE

If you are not fully satisfied with your product send the product back and we'll refund you the full purchase price.

The product must be shipped prepaid by insured mail, insurance prepaid, have the original sales receipt, indicating purchase price and date of purchase.

We cannot be responsible for lost mail.

The product must be postmarked no later than 45 days after the date of purchase. Philips reserves the right to verify the purchase price of the product and limit refunds not to exceed suggested retail price.

To obtain the money-back guarantee service, please go to www.PhilipsMoneyBack.com and follow the simple 3-step process.

Delivery of refund check will occur 6–8 weeks after receipt of returned product.

PHILIPS
NORELCO
QP1924

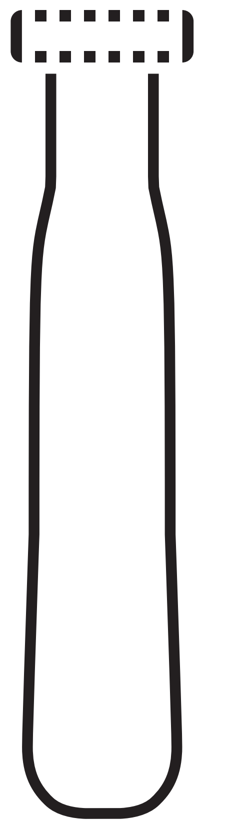

Manufactured for: Philips Personal Health
a division of Philips North America LLC
P.O. Box 10313, Stamford, CT 06904, USA

This symbol on the product's nameplate means it is listed by Underwriters' Laboratories, Inc.

Norelco is a registered trademark of Philips North America LLC.
PHILIPS and Philips shield are registered trademarks of Koninklijke Philips N.V.
©2024 Philips North America LLC. All rights reserved.

3000.112.3379.3 (05/03/2024)

Español

INSTRUCCIONES IMPORTANTES DE SEGURIDAD

Cuando utilice un producto eléctrico, siempre debe seguir las precauciones básicas, incluidas las siguientes:

Lea todas las instrucciones antes de usar este producto.

PELIGRO

Para reducir el riesgo de descarga eléctrica:

- Para cargar el producto, use solo una fuente de alimentación USB en un producto certificado con valores de salida de 5 V, ≥ 1 A. Para la carga segura en ambientes húmedos (por ejemplo, en un baño), use solo una fuente de alimentación IPX4 (a prueba de salpicaduras). Una fuente de alimentación adecuada (por ejemplo, Philips HQ87) se encuentra disponible en www.philips.com/support. Si necesita asistencia encontrando la fuente de alimentación USB correcta, comuníquese con asistencia de Philips al 1-800-243-3050. Usar una fuente de alimentación USB no certificada podría causar lesiones graves o peligrosas.
- Mantenga el cable USB y la fuente de alimentación USB secos.

- No intente agarrar un producto con cable que haya caído al agua. Desconéctelo inmediatamente del enchufe de la pared.
- No coloque ni guarde el producto en un lugar desde donde pueda caerse a una bañera o fregadero. No coloque el producto en un lugar desde donde pueda caerse al agua o a cualquier otro líquido ni sumerja el producto en ningún tipo de líquido.
- Este producto no funciona mientras está conectado al enchufe de pared. Excepto cuando se esté cargando, siempre desenchufe este producto del enchufe de pared.
- Desconecte la fuente de alimentación USB del tomacorriente y del producto antes de limpiar el producto con agua.

ADVERTENCIA

Para reducir el riesgo de quemaduras, incendio, descarga eléctrica o lesiones:

- Este producto no está destinado a personas (adultos o niños) con capacidades física, sensorial o mental disminuidas, o que no tengan los conocimientos o la experiencia necesarios, a menos que una persona responsable de su seguridad los supervise o los instruya sobre el uso del producto. Evite que los niños jueguen con este producto.
- Use este producto solo para el uso doméstico previsto como se describe en este manual. El uso inadecuado puede causar posibles riesgos o lesiones graves. No use accesorios que no estén recomendados por la corporación Philips North America LLC.
- No use este producto para recortar el cabello.
- Para evitar daños y lesiones, mantenga el producto en funcionamiento alejado del cabello, las cejas, las pestañas, los labios, los labios vaginales internos, la ropa, etc.
- Tenga en cuenta que los accesorios como los peines o las protecciones pueden evitar que el símbolo de reemplazo sea visible. Remplace la cuchilla de inmediato si nota una mayor sensación de tirón del vello o un menor rendimiento de corte en el producto.
- Nunca use este producto si tiene una fuente de alimentación USB dañada, si no funciona correctamente, después de haberse caído o dañado o después de que el producto o la fuente de alimentación USB se hayan caído al agua. Para solicitar asistencia 1-800-243-3050.
- Mantenga el cable USB y la fuente de alimentación USB lejos de superficies calientes.
- No deje caer ni introduzca ningún objeto en ninguna abertura.
- No utilice la fuente de alimentación USB dentro o cerca de un tomacorriente que contenga un aromatizador eléctrico para prevenir daño a la fuente de alimentación USB.
- No use el producto a la intemperie ni lo use donde se estén usando productos de aerosol (atomizador) o donde se esté administrando oxígeno.
- Siempre revise las unidades de corte y otros accesorios antes de usar el producto. Nunca use el producto si alguna unidad de corte o algún accesorio presenta daños, ya que podrían causarse lesiones.
- Siempre conecte el cable USB a la fuente de alimentación USB y al producto primero, y luego conecte la fuente de alimentación USB al tomacorriente. Para desconectar, ponga todos los controles en la posición 'off'. Luego, retire la fuente de alimentación USB del tomacorriente.
- Enchufe la fuente de alimentación USB directamente al tomacorriente. No use un cable de extensión.
- Desconecte la fuente de alimentación USB antes de conectar o desconectar el producto.
- Use únicamente accesorios o productos consumibles originales de Philips.
- Cargue, utilice y guarde el producto a una temperatura entre 41 °F / 5 °C y 95 °F / 35 °C.
- Mantenga el producto y las baterías lejos del fuego y no los exponga a la luz solar directa ni a altas temperaturas.
- Si el producto se pone anormalmente caliente, despide un olor extraño, cambia de color o tarda más tiempo de lo normal en cargarse, deje de usarlo y de cargarlo, y comuníquese con Philips.
- No coloque los productos y sus baterías en hornos microondas ni en ollas de inducción.
- No abra, modifique, perfore, dañe ni desarme el producto o la batería, para evitar que las baterías se calienten o liberen sustancias tóxicas o peligrosas. No provoque un cortocircuito, sobrecargue ni invierta la posición de las baterías.
- Si las baterías se dañan o tienen fugas, evite el contacto con la piel o los ojos. Si esto sucede, enjuague bien inmediatamente con agua y busque atención médica.
- Cuando manipule las baterías, asegúrese de que sus manos, el producto y las baterías estén secas.
- Para evitar un cortocircuito en las baterías después de la extracción, no permita que las terminales de las baterías entren en contacto con objetos metálicos (p. ej., monedas, horquillas, anillos). No envuelva las baterías en papel de aluminio. Cubra las terminales de las baterías con cinta o colóquelas en una bolsa de plástico antes de desecharlas.

CONSERVE ESTAS INSTRUCCIONES

INFORMACIÓN IMPORTANTE

- Este producto es a prueba de agua. Es apropiado para su uso en el baño o la ducha y puede lavarse en la llave. Por lo cual, por razones de seguridad, el producto solo se puede usar sin cable.
- Por motivos de higiene, solo una persona debe utilizar el producto.
- Apague el producto antes de retirar o colocar los accesorios y antes de limpiarlo.
- Limpie el producto después de cada uso.
- Utilice únicamente agua fría o tibia para limpiar el producto.
- Nunca use aire comprimido, fibras, agentes de limpieza abrasivos ni líquidos agresivos como gasolina o acetona para limpiar el producto.
- Precaución: Nunca seque los dientes de la cortadora con una toalla o paño, ya que esto puede dañar el dentado de recorte.

Introducción

¡Felicidades por tu compra y bienvenido a Philips Norelco!

Para aprovechar al máximo el soporte que ofrece Philips Norelco, registre su producto en la siguiente dirección: **www.norelco.com/register**.

Puede encontrar el número de modelo en la parte posterior del producto.

El número de modelo completo (por ejemplo, QP1234/56) se encuentra en la parte de abajo del empaque, del recibo o de la confirmación de su orden.

Descripción general (Fig. 1)

1 Tapa protectora
2 Cuchilla
3 Botón de encendido/apagado
4 Indicador de carga de la batería
5 Toma para clavija pequeña
6 Accesorio protector para piel para uso en seco y en húmedo
7 Peine para cuerpo 3 mm
8 Cable USB

Nota: Una fuente de alimentación adecuada (por ejemplo, Philips HQ87) se encuentra disponible en www.philips.com/support.

Carga

Carga con la fuente de alimentación USB

Cargue el producto antes del primer uso y cuando empiece a funcionar más lento.

Advertencia: Mantenga el cable USB y la fuente de alimentación USB secos.

1 Inserte la clavija pequeña del cable USB en el puerto que se encuentra en la parte inferior del mango (Fig. 2).
2 Inserte el enchufe USB en la fuente de alimentación USB (no incluida) (Fig. 3).
3 Inserte la fuente de alimentación USB en el tomacorriente (Fig. 4).
4 Cuando el producto se está cargando, el indicador de carga de la batería se ilumina de forma continua (Fig. 5).
5 Para cargar completamente la batería, permita que se cargue durante 8 horas.
6 Desconecte el adaptador de la fuente de alimentación, luego la fuente de alimentación USB del mango.

Nota: Por razones de seguridad, el producto solo se puede usar cuando la fuente de alimentación USB no está conectada.

7 Cuando el producto está totalmente cargado, posee una autonomía de funcionamiento de 30 minutos.

Uso del producto

Cambio de accesorios

Attaching and detaching the blade

1 Para extraer la cuchilla del mango, sujete la cuchilla por ambos lados cortos y retírela del mango (Fig. 6).
2 Para colocar la cuchilla en el mango, sujete la cuchilla por ambos lados cortos y presiónela contra el mango hasta que encaje en su lugar (Fig. 7).

Extracción y colocación del protector para piel

1 Para extraer el protector para piel de la cuchilla, sujete uno de los lados cortos del protector para piel entre sus dedos índice y pulgar. Con el pulgar, empuje la esquina superior del protector para piel hacia arriba, hasta separarlo de la cuchilla. Luego, retire con cuidado el protector para piel de la cuchilla (Fig. 8).
2 Para colocar el protector para piel en la cuchilla, encastre uno de los lados cortos del protector para piel alrededor de la cuchilla y presione el otro extremo hasta que el protector para piel encaje en su lugar (Fig. 9).

Colocación y extracción del peine para el cuerpo

1 Para colocar el peine para el cuerpo en la cuchilla, sujete el peine por ambos lados cortos y presiónelo contra la cuchilla (Fig. 10).
2 Para extraer el peine para el cuerpo de la cuchilla, sujete el peine por ambos lados cortos y retírelo de la cuchilla (Fig. 11).

Encendido y apagado del producto

Presione el botón de encendido/apagado una vez para encender o apagar el producto (Fig. 12).

Afeitado y recorte de áreas íntimas

Antes de comenzar

Antes de utilizar el producto, comprueba siempre que la cuchilla no esté dañada o desgastada. Si la cuchilla está dañada o desgastada, no use el producto, ya que podrían producirse lesiones.

1 Limpie a fondo el área que se va a afeitar o recortar.
2 Póngase en una posición que le permita alcanzar el área íntima con el producto, por ejemplo:
- Coloque una pierna sobre la bañera o encima de una silla (Fig. 13).
- Siéntese en una silla.
- Siéntese en el inodoro.
3 Separe las piernas para lograr que la piel esté un poco estirada.

Afeitado

Use la cuchilla con el protector para piel para afeitar el vello de sus áreas íntimas cerca de la piel.

Advertencia para hombres: Cuando se afeite el escroto, asegúrese de estirar la piel de forma tal que la cuchilla no pueda entrar en contacto con la piel flexible.

Advertencia para mujeres: Cuando se afeite la zona interna de los labios vaginales externos, asegúrese de estirarlos de forma tal que la cuchilla no pueda entrar en contacto con los labios internos. Proteja los labios internos con la otra mano.

1 Coloque la cuchilla con la protección para piel en el mango.
2 Presione el botón de encendido/apagado una vez para encender el producto.
3 Con la mano libre, estire un área pequeña de piel con dos dedos para hacer que los vellos estén estirados hacia arriba (Fig. 14). Use la cuchilla únicamente en piel que esté bien estirada.
4 Coloque la cuchilla con la protección para piel en posición plana sobre la piel. Asegúrese de que la cuchilla esté completamente en contacto con la piel (Fig. 15).
5 Mueva el producto lentamente y ejerciendo una ligera presión a contrapelo. A medida que avance, asegúrese de que la piel siempre esté estirada (Fig. 16).
6 Cuando haya terminado, apague el producto y límpielo (ver 'Limpieza').

Recorte con un peine para el cuerpo

Use la cuchilla con el peine para el cuerpo para recortar el vello de sus áreas íntimas a un largo de 3 mm.

1 Retire el protector para piel de la cuchilla (ver 'Extracción y colocación del protector para piel').
2 Coloque el peine para el cuerpo en la cuchilla (ver 'Colocación y extracción del peine para el cuerpo').
3 Presione el botón de encendido/apagado una vez para encender el producto.
4 Coloque el peine para el cuerpo en posición plana sobre la piel. Asegúrese de que el peine esté completamente en contacto con la piel (Fig. 17).
5 Con la mano libre, estire un área pequeña de piel con dos dedos para hacer que los vellos estén estirados hacia arriba (Fig. 14). Coloque el peine para el cuerpo sobre piel que esté bien estirada.
6 Mueva el producto lentamente y ejerciendo una ligera presión a contrapelo. A medida que avance, asegúrese de que la piel siempre esté estirada (Fig. 18).
7 Cuando haya terminado, apague el producto y límpielo (ver 'Limpieza').

Limpieza

1 Apague el producto.
2 Retire el protector para piel o el peine para el cuerpo de la cuchilla (ver 'Cambio de accesorios').
3 Quite el vello que se haya acumulado en la cuchilla, el protector de piel o el peine para el cuerpo.
4 Encienda el producto y enjuague la cuchilla con agua fría o tibia del grifo (Fig. 19).

Precaución: No seque la cuchilla con una toalla o un papel desechable, ya que esto puede dañarla. La cuchilla es frágil. Manipúlela con cuidado. No utilice el producto si la cuchilla está dañada o rota.

5 Enjuague el protector para piel o el peine para el cuerpo con agua fría o tibia del grifo (Fig. 19).
6 Elimine cuidadosamente el exceso de agua y deje todas las partes secar al aire completamente.

No golpee el producto contra el borde del lavabo para eliminar el exceso de agua, ya que esto puede dañarlo (Fig. 20).

Sustitución

Cuándo se debe reemplazar la cuchilla

Para un rendimiento óptimo de corte y deslizamiento, le recomendamos reemplazar la cuchilla cada 4 meses o cuando ya no proporcione los resultados de afeitado o corte que espera. Según el uso, la vida útil exacta de la cuchilla podría ser más larga o más corta.

Si la cuchilla está dañada

Si nota daño en la cuchilla, reemplácela inmediatamente.

Reemplazo de la cuchilla

1 Apague el producto.
2 Sujete la cuchilla por ambos lados cortos y levántela para extraerla del mango (Fig. 6).
3 Sujete la nueva cuchilla por ambos lados cortos y presiónela en el mango (Fig. 7) (hasta que haga clic). Cuando escuchas un clic, significa que la nueva cuchilla está colocada correctamente y lista para usar.

Nota: Ten cuidado, porque los bordes de la cuchilla son afilados.

Accesorios

Puede adquirir los accesorios y partes de reemplazo en la tienda más cercana a su domicilio o a través de nuestro sitio **web www.philips.com/store**.

Están disponibles las siguientes piezas:

- Cuchilla QP229, paquete de 2

Asistencia

Para asistencia, visite nuestro sitio web: **www.philips.com/support** o llame al número gratuito 1-800-243-3050.

Desecho

- Este producto posee una batería recargable NiMH que debe desecharse apropiadamente.
- Comunícate con los funcionarios locales o de la ciudad para obtener más información acerca del manejo final de la batería. Además, puede llamar al 1-800-822-8837 o consultar: **www.call2recycle.org** para conocer los lugares (Fig. 21) donde se pueden desechar las baterías.
- Para asistencia, visite nuestro sitio web: **www.philips.com/support** o llame a la 1-800-243-3050 línea sin costo.
- Su producto está diseñado y fabricado con materiales y componentes de alta calidad, que pueden ser reciclados y reusados. Para obtener información sobre el reciclaje, contacte a las instalaciones de manejo de residuos locales o visite: **www.recycle.philips.com**.

Garantía Total de Dos Años

La garantía de Philips North America LLC cubre a este nuevo producto contra defectos en los materiales o en la calidad del trabajo por un periodo de dos años desde la fecha de compra y acuerda reparar o reemplazar cualquier producto defectuoso sin cargo.

¡IMPORTANTE!: Esta garantía no cubre ningún daño que surja como resultado de un accidente, del uso indebido o abuso, de la falta de cuidado razonable, del uso de cualquier accesorio no provisto con el producto, de la pérdida de piezas o del uso del producto bajo un voltaje no especificado.*

La cuchilla no está cubierta por los términos de esta garantía porque está sujeta a desgaste y roturas.

NINGUNA RESPONSABILIDAD ES ASUMIDA POR CUALQUIER DAÑO, INCIDENTAL O RESULTANTE.

Para obtener el servicio de garantía, simplemente vaya a **www.philips.com/support**. Para su protección, se sugiere que el envío de las devoluciones del producto se realice por correo certificado con seguro pagado. Cualquier daño que ocurra durante el envío no será cubierto por esta garantía.

NOTA: Philips North America LLC. no extiende ninguna otra garantía, ni escrita ni oral.

Esta garantía le proporciona derechos legales específicos; asimismo, es posible que goce de otros derechos que pueden variar de estado a estado. En algunos estados no se permite la exclusión o la limitación de los daños fortuitos o resultantes, de modo que es posible que las limitaciones o exclusiones arriba mencionadas no apliquen a su caso.

*Lea las instrucciones adjuntas atentamente.

GARANTÍA DE DEVOLUCIÓN DE SU DINERO POR 45 DÍAS

Si no está completamente satisfecho con su producto, envíelo de regreso y le reembolsaremos el total de la compra.

El producto debe enviarse por correo certificado pago, con seguro prepago, junto con el recibo original de compra, donde se indique el precio y la fecha de compra.

No asumimos ninguna responsabilidad por los paquetes perdidos.

El paquete del producto debe contar con matasellos que no supere los 45 días a partir de la fecha de compra. Philips se reserva el derecho a verificar el precio de compra del producto y limita los reembolsos al precio de venta minorista sugerido.

Para obtener el servicio de la garantía de devolución del dinero, diríjase a www.PhilipsMoneyBack.com y siga el proceso sencillo de 3 pasos.

La entrega del cheque de reembolso ocurrirá de 6 a 8 semanas después de la recepción del producto devuelto.