bodum®

12428 ePEBO

Double Wall Vacuum Coffee Maker

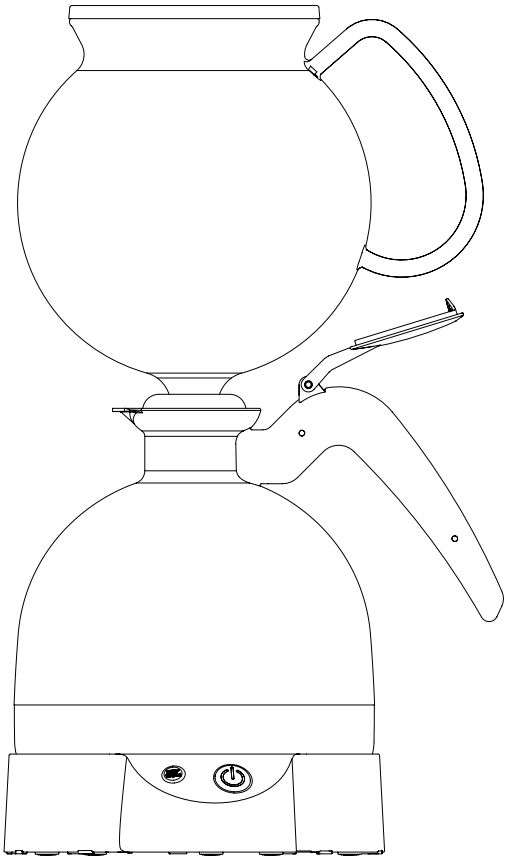

Double Wall Vacuum Coffee Maker	Instructions for use	**ENGLISH**
Cafetière à Depression	Mode d'emploi	**FRANÇAIS**
Cafetera de Vacio	Instrucciones de uso	**ESPAÑOL**

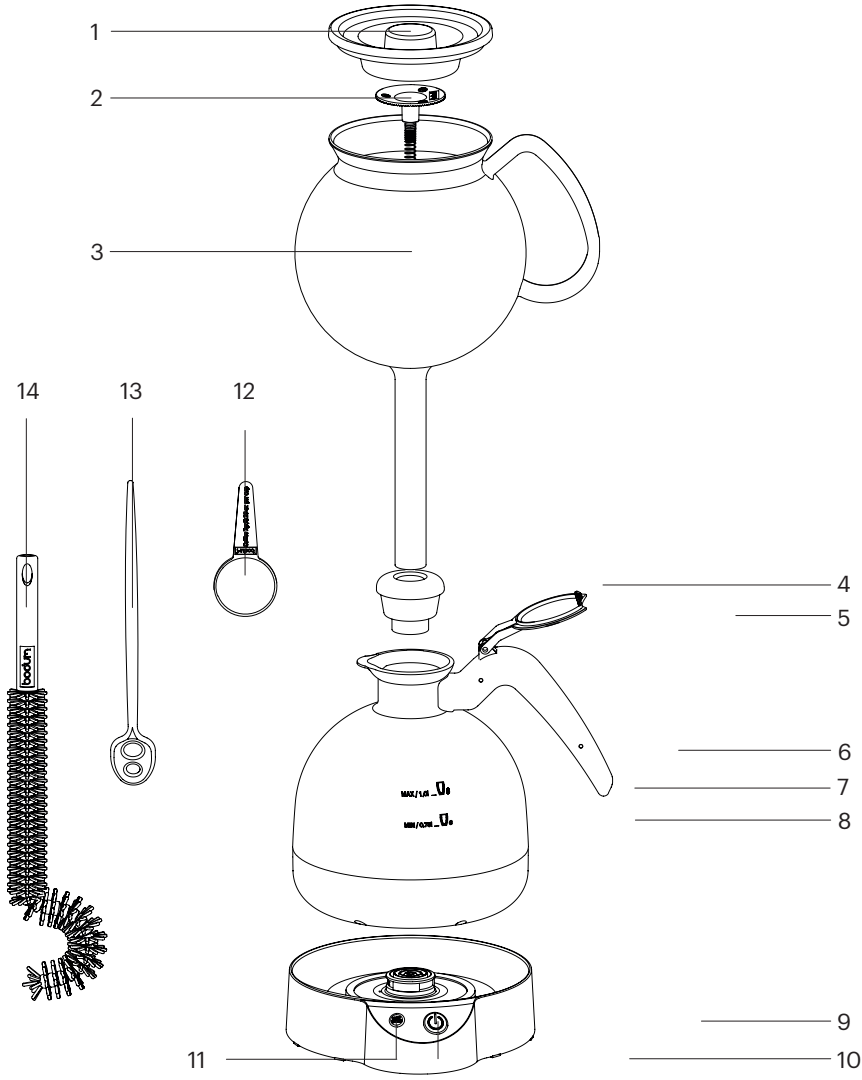
1
2
3
14
13
12
4
5
6
7
8
9
10
11

Please read these instructions carefully before using. **ENGLISH**

Veuillez lire attentivement ces instructions avant l'utilisation. **FRANÇAIS**

Lea cuidadosamente estas instrucciones antes de utilizar el producto. **ESPAÑOL**

EN DOUBLE WALL VACUUM COFFEE MAKER

Description of appliance

1 Funnel Lid
2 Filter
3 Funnel
4 Funnel Gasket
5 Jug Lid
6 Jug
7 MAX Water Level Indicator
8 MIN Water Level Indicator
9 Base
10 ON / OFF Button
11 KEEP WARM Button
12 Measuring Spoon
13 Stirring spoon
14 Brush

FR CAFETIÈRE À DEPRESSION

Description de l'appareil

1 Couvercle de l'entonnoir
2 Filtre
3 Entonnoir
4 Joint de l'entonnoir
5 Couvercle de la cruche
6 Cruche
7 Indicateur niveau d'eau maximum
8 Indicateur niveau d'eau minimum
9 Base
10 Bouton marche/arrêt
11 Bouton « MAINTIEN AU CHAUD »
12 Cuillère à mélanger
13 Stirring spoon
14 Brosse

ES CAFETERA DE VACIO

Descripción del producto

1 Tapa del embudo
2 Filtro
3 Embudo
4 Junta del embudo
5 Tapa de la jarra
6 Jarra
7 Indicador de nivel MÁXIMO de agua
8 Indicador de nivel MÍNIMO de agua
9 Base
10 Botón ENCENDIDO / APAGADO
11 Botón MANTENER CALIENTE
12 Cuchara medidora
13 Cuchara para remover
14 Cepillo

Welcome to BODUM®

Congratulations! You are now the proud owner of the BODUM® ePEBO Vacuum Coffee Maker.

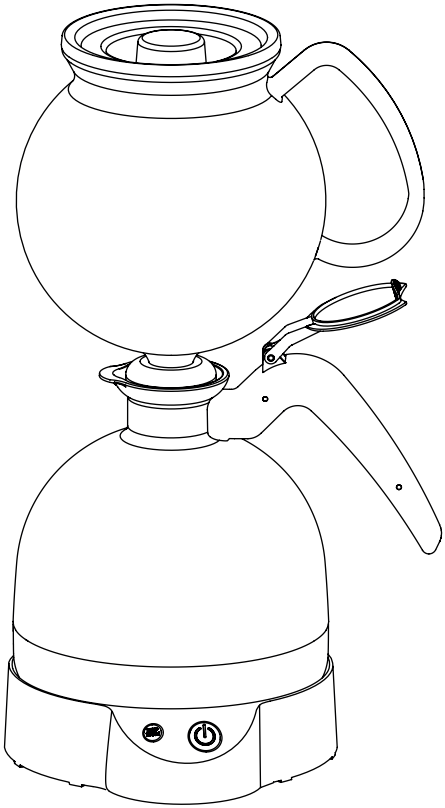

ENGLISH

Congratulations! You are now the proud owner of a BODUM® ePEBO Double Wall Vacuum Coffee Maker. Please read these instructions carefully before you use your device for the first time.

IMPORTANT SAFEGUARDS

When using electrical appliances, basic safety precautions should always be followed, including the following:

Read all of the information before you use the appliance for the first time. Failure to follow the instructions and safety information may lead to hazardous situations.

After unpacking the appliance, check it for damage. If you are unsure whether the appliance is damaged, do not use it and contact your dealer instead.

Keep the packaging material (cardboard, plastic bag, etc.) out of the reach of children (risk of suffocation or injury).

Do not use the appliance other than for its intended use.

This Vacuum Coffee Maker is designed for indoor domestic use only. Do not use it outdoors.

The coffee maker is only to be used with the stand provided.

Do not place the appliance on or in close proximity to a hot gas or electric hob that is switched on, or in a preheated oven.

WARNING! Misuse will cause potential injury!

The manufacturer shall not be responsible for damage or injuries that arise as a result of misuse or unintended use.

Use the appliance exclusively for the purpose intended.

Do not allow children to play with the appliance.

When using the appliance in close proximity to children or persons who are unfamiliar with it, ensure close supervision at all times.

Appliances can be used by persons with reduced physical, sensory or mental capabilities or lack of experience and knowledge if they have been given supervision or instruction concerning use of the appliance in a safe way and understand the hazards involved.

This appliance can be used by children aged 8 years and above if they have been given supervision or instruction concerning use of the appliance in a safe way and if they understand the hazards involved. Cleaning and user maintenance shall not be made by children unless they are older than 8 and supervised. Keep the appliance and its cord out of reach of children aged less than 8 years.

Do not allow the appliance to come into contact with damp or wet hands.

Do not touch the mains cable or the plug with wet hands.

Do not touch any hot surfaces. Hold the glass jug and the filter holder by the handle only.

Do not use any accessories that have not been recommended by the appliance manufacturer. This can lead to fires, electric shocks, or injuries.

For USA–Canada: This appliance has a polarized plug (one blade is wider than the other). To reduce the risk of electric shock, this plug will fit in a polarized socket one way only. If the plug does not correctly fit the socket, reverse the plug. If it still does not fit, contact a qualified electrician. Do not modify the plug in any way.

The appliance must not be switched on without water.

Do not fill the Jug (6) above the MAX line (7).

Avoid contact with the steam that is generated during the brewing process. Therefore, do not open the funnel lid (1) during this process. Otherwise there is a risk of scalding.

Scalding may occur if the funnel lid is removed during the brewing cycles.

Boiling water can cause burns.

Ensure that the On/Off button (10) remains easily accessible at all times.

CAUTION: To prevent damage to the appliance, do not use alkaline cleaning agents. When cleaning, use a soft cloth and a mild detergent.

Never immerse the appliance in water. Remember that this is an electrical appliance.

Only clean the Jug (6) with a damp cloth on its outside and with the provided brush (14) on its inside, which can also be used to clean Funnel's (3) inside surface.

Push the On/Off button (10) and pull the plug out of the socket in order to switch the appliance off.

Always apply pressure to the plug rather than the cable when unplugging the appliance from the mains.

Do not allow the power cable to hang over the edges of tables or worktops or permit it to come into contact with hot surfaces.

Remove the plug from the socket if the coffee machine is not in use or prior to cleaning it. Allow the appliance to cool prior to cleaning it or before putting on or taking off parts.

Never put an electrical appliance into operation if the power cable or plug is damaged after malfunctions have occurred or if the appliance itself has been damaged in any way. In such instances take the appliance to the nearest authorized service center for inspection, repairs or adjustment.

Never attempt to replace the power cable on the appliance. Special tools are required for this purpose. Only have the appliance repaired or the power cable exchanged by a service center approved by the manufacturer in order to ensure that the appliance remains safe.

WARNING! Avoid any spillage onto the connector.

Do not immerse the cable, plug or appliance in water or other liquids because this may cause a fire, electric shock or injuries.

Ensure that the surface upon which the appliance is placed is dry prior to use.

Always put the Funnel Lid (1), Funnel (3) with its Gasket (4) and coffee Filter (2) on the appliance during operation.

Do not leave the empty Jug (6) on the Base (9) when the appliance is turned ON. This can result in damage to the jug.

The container is designed for use with this appliance. It must never be used on a range top.

Do not set a hot container on a wet or cold surface.

WARNING! Do not use the appliance if the surface is cracked.

Do not clean the container with cleansers, steel wool pads, or other abrasive materials.

The heating element surface is subject to residual heat after use.

The coffee-maker shall not be placed in a cabinet when in use.

Cleaning and user maintenance shall not be made by children without supervision.

The coffee-maker shall not be placed in a cabinet when in use.

Cleaning and user maintenance shall not be made by children without supervision.

INTENDED USE: The appliance was designed exclusively for boiling coffee (if accessories are available). Any further use is considered improper. It is only suitable for use in dry interiors. The device is not intended for commercial use, but exclusively for use in private households. Any other use or modification of the device is not intended and is strictly prohibited. No liability can be accepted for damage caused by improper use or incorrect operation.

INSTALLATION:

- Place the appliance on a stable, level surface that is neither hot nor in close proximity to a source of heat. The surface must be dry. Keep the appliance and the power cable out of the reach of children.
- When using the Vacuum Coffee Maker never place the jug (6) on a metal tray or any other metal surface.
- Check that the type plate on the appliance indicates a voltage corresponding to the mains voltage in your region. While using the appliance, it is necessary that the socket remain easily accessible in case of emergencies. The manufacturer shall not be liable for any accidents that arise due to deficient or defective earthing of the appliance.
- If the socket is not suitable for the plug on your appliance, you will need to have the socket replaced by an approved electrician.

Retain these user instructions for future reference.

HOUSEHOLD USE ONLY

IMPORTANT INFORMATION

Power Cable

The appliance is supplied with a short power cable in order to reduce the risk of persons becoming entangled or tripping over a long cable.

While exercising the requisite caution, it is possible to use an extension cable.

In the event that an extension cable is used, the nominal values quoted for the extension cable must comply with those of the appliance as a minimum. If the appliance is earthed, then the extension cable must be a three-conductor earthed cable. The longer cable must be laid so that it does not hang over the edges of tables or the corners of worktops, so that children cannot pull on it and to avoid the risk of people tripping over it.

Switching Off Double Wall The Vacuum Coffee Maker

Using the ON/OFF button (10) it is possible to switch the Double Wall Vacuum Coffee Maker off at any time.

Prior To Using The Double Wall The Vacuum Coffee Maker

Clean the appliance prior to first use. In order to do so, fill the Jug (6) with water to the MAX line (7) and allow the appliance to run with the funnel lid (1), funnel (3) and its gasket (4) and filter (2) in place but without ground coffee. Afterwards, simply pour the water away. Wait at least 10 minutes before starting to use the appliance regularly.

HOW TO USE THE VACUUM COFFEE MAKER

Open the Jug Lid (5) and fill the Jug (6) with the desired volume of cold water. However, do not fill above the MAX (7) and below the MIN (8) line on the Jug (6).

1st Brewing suggestion

STEP 1 Fill the Jug (6) with the required amount of water (6 to 8 cups) and place on its Base (9).

STEP 2 Secure the Filter (2) to the Funnel (3) by pulling the Filter chain through the glass tube and fasten the metal hook onto the tube end. Place the Funnel in the Jug. Make sure it has

a complete seal. Add the required amount of ground coffee (coarse-ground) to the Funnel. Place the lid (1) on top of the Funnel.

STEP 3 Press the ON/OFF button (10). The water will rise through the Funnel, where it will brew for 4 minutes. Ensure all the grounds are completely saturated by giving it a gentle stir with the included stirring spoon (13). The ePEBO will automatically turn off, and the brewed coffee will flow back into the Jug.

STEP 4 Remove the Funnel and pull on the Filter chain to release the hook from the glass tube.
Place the Funnel on the upside down Funnel Lid. Now enjoy your coffee.

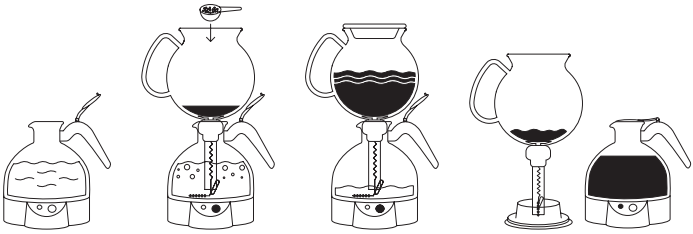

STEP 1 STEP 2 STEP 3 STEP 4

2nd Brewing suggestion

STEP 1 Prepare the Funnel (3) by pulling on the filter (2) chain to release the hook from the glass tube end and place the funnel on the upside-down funnel lid (1). Add the required ground coffee (coarse-ground) amount to the funnel. Fill the Jug (6) with the required amount of water (6 to 8 cups) and place the jug on its Base (9). Close the Jug Lid (5) whilst the water is heating up.

STEP 2 Secure the Filter to the Funnel by pulling the filter chain through the glass tube and fastening the metal hook onto the tube end. Then place the Funnel on the Jug, make sure it is tilted and press the ON/OFF button (10).

STEP 3 Wait until the water boils and then place the funnel in the jug. Make sure it has a complete seal. Place the funnel lid on the funnel. The water will rise through the funnel, where it will brew for 4 minutes. Ensure all the grounds are completely saturated by giving it a gentle stir with the included stirring spoon (13). The ePEBO will turn off automatically, and the brewed coffee will flow back into the jug.

STEP 4 Remove the funnel and pull on the filter chain to release the hook from the glass tube end. Place the funnel on the upside down funnel lid.
Now enjoy your coffee.

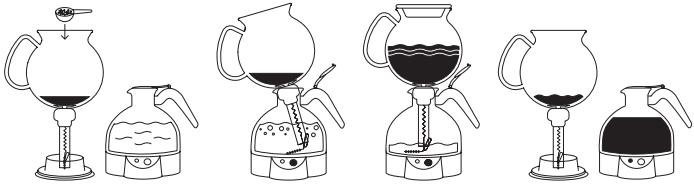

STEP 1 STEP 2 STEP 3 STEP 4

3rd Brewing suggestion

STEP 1 Fill the Jug (6) with the required amount of water (6 to 8 cups) and place it on its Base (9). Secure the Filter (2) to the funnel by pulling the Filter chain through the glass tube and fastening the metal hook onto the tube end. Place the Funnel (3) in the Jug. Make sure it has a complete seal.

STEP 2 Press the ON/OFF button (10) and place the lid on top of the Funnel.

STEP 3 The water will rise through the Funnel, and once all the water has risen into the Funnel, simply remove the lid and add the required amount of ground coffee (coarse-ground). Ensure all the grounds are completely saturated by giving them a gentle stir with the included plastic spoon (13). Place the lid (1) back on the funnel. Ensure all the grounds are completely saturated by giving it a gentle stir with the included stirring spoon.

STEP 4 The ePEBO will turn off automatically after 4 minutes, and the brewed coffee will flow back into the jug.

STEP 5 Remove the funnel and pull on the filter chain to release the hook from the glass tube. Place the funnel on the upside down funnel lid. Now enjoy your coffee.

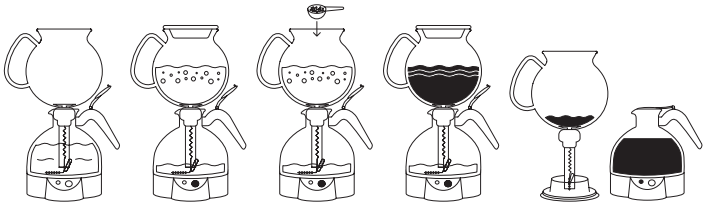

STEP 1 STEP 2 STEP 3 STEP 4 STEP 5

NOTE: If the jug (6) is empty, the appliance will not switch on for safety reasons, in order to prevent the heating element from running whilst dry.

WARNING: Only fill up the jug (6) with cold, clear water. Do not add any milk or other liquids to the jug.

To make a pot of coffee, fill the funnel (3) with a maximum of 8 level BODUM® measuring spoons (12) of filter ground coffee. When making a smaller quantity of coffee, you will require proportionally less ground coffee.

CAUTION: Only use the coffee filter (2) supplied with the appliance. Never use paper filters.

Press the On/Off button (10) once to start the brewing process. The On/Off button will turn blue.

After a few minutes, the water starts to flow through the tube into the funnel (3) and then remains there for four minutes. This process requires approx. 10 minutes for a jug of coffee.

NOTE: Do not open the funnel lid (1) during the brewing process. Scalding may occur if the lid (1) is removed during brewing cycles.

Once the brewing process is complete, the ePEBO will switch off automatically.

It is possible to switch the KEEP WARM (11) function on and off during or after the whole brewing process (to keep the coffee warm for an additional 30 minutes. After 30 minutes, the KEEP WARM function will turn off automatically).

If the KEEP WARM (11) switch is on, the button will turn red.

The KEEP WARM (11) function process takes 30 minutes and will turn off automatically.

After the cycle, the funnel (3) can be taken off and placed on the funnel lid (1), as shown in illustration 2; upside down position.

Before placing the funnel (3) on the lid funnel (1), please release the filter (2) by pulling its chain.

NOTE: Clean the coffee filter (2) and funnel (3) thoroughly after every use.

CLEANING THE MACHINE

When cleaning the Double Wall Vacuum Coffee Maker, never use any chemicals, steel wool or abrasive cleaners. Only clean the Jug (6) with a damp cloth on its outside and with the provided brush (14) on its inside, which can also be used to clean Funnel's (3) inside surface.

Never immerse the jug in water. Remember that this is an electrical appliance.

NOTE: Always disconnect the Double Wall Vacuum Coffee Maker from the mains prior to cleaning the appliance.

Clean the Double Wall Vacuum Coffee Maker after every use. The following parts are dishwasher safe:

1	Funnel Lid
2	Filter
3	Funnel
4	Funnel Gasket
12	Measuring Spoon
13	Stirring spoon
14	Brush

Ensure that no ground coffee remains in the filter (2) before putting it in the dishwasher.

Wash the jug under warm, clear running water. Then scrub the inside of the jug with the given brush (14) with soap. Rinse it well.

MAINTENANCE AND CARE

De-Scaling The Double Wall Vacuum Coffee Maker

To guarantee that the Double Wall Vacuum Coffee Maker works correctly, you have to ensure that the machine is kept free of limescale. The optimum cycle is dependent on the hardness of the water, which differs from country to country. We would advise de-scaling the machine after every 30 uses.

IMPORTANT: If you do not descale the Double Wall Vacuum Coffee Maker then this can cause damage!

Regular de-scaling can increase the service life of the product and guarantees its faultless operation. Furthermore, regular de-scaling will result in less steam forming, faster brewing times and energy savings.

Deposits should be removed with a commercially available de-scaling solution for coffee machines or with a solution of vinegar and water (20% vinegar and 80% water). When using commercially available de-scaling solutions, ensure that these are suitable for use with heating elements made of copper as well as silicone materials. (Carefully check the specifications and dosage instructions
of the manufacturer).

Fill the jug (6) with descaling solution or a vinegar and water solution (do not fill above the MAX line (7)) and leave it for a while.

Then rinse the jug (6) thoroughly with cold, clear water, at least twice. Any other servicing should be performed by an authorized service facility.

STORAGE Always disconnect the Double Wall Vacuum Coffee Maker from the mains when it is not in use.

TECHNICAL SPECIFICATIONS

TECHNICAL DATA	
USA mains voltage	120 V~ 60 Hz
USA nominal power	1000 W
Volumetric capacity	1.0 liter/34 fl. oz

MANUFACTURER GUARANTEE FOR THE USA & CAN, THE EU AND CH.

Guarantee: BODUM® AG, Switzerland, guarantees the ePEBO Double Wall Vacuum Coffee Maker for a period of two years from the date of original purchase against faulty materials and malfunctions that can
be traced back to defects in design or manufacturing. Repairs are carried out free of charge if all guarantee conditions are met. Refunds are not available.

Guarantor: BODUM® AG, Altgasse 82, 6340 Baar, Switzerland.

Guarantee conditions: The guarantee certificate must be completed by the seller at the time of purchase. You must present the guarantee certificate to obtain guarantee services. Should your BODUM® product require guarantee service, please contact your BODUM® retailer,
a BODUM® store, your country's BODUM® distributor, or visit
www.bodum.com.

BODUM® will not provide warranty for damage resulting from inappropriate use, improper handling, normal wear and tear, inadequate or incorrect maintenance or care, incorrect operation or use of the appliance by unauthorized persons.

This Manufacturer Guarantee does not affect your statutory rights under applicable national laws in force, nor your right against the dealer arising from their sales/ purchase contract.

ENVIRONMENTALLY ACCEPTABLE DISPOSAL	
	This marking indicates that this product should not be disposed of with other household wastes throughout the EU. To prevent possible harm to the environment or human health from uncontrolled waste disposal, recycle it responsibly to promote the sustainable reuse of material resources. To return your used device, please use the return and collection systems or contact the retailer where the product was purchased. They can take this product for environmentally safe recycling.

FRANÇAIS

Félicitations! Vous êtes désormais l'heureux propriétaire d'une cafetière à dépression BODUM® ePEBO. Veuillez lire ces instructions attentivement avant de commencer à utiliser votre appareil.

CONSIGNES DE SÉCURITÉ IMPORTANTES

Lors de l'utilisation d'appareils électriques, des règles de sécurité élémentaires devraient toujours être respectées, et notamment ce qui suit:

Lisez toutes les informations avant d'utiliser l'appareil pour la première fois. Le non respect des instructions et des consignes de sécurité peut conduire à des situations dangereuses.

Après avoir sorti l'appareil de son emballage, vérifiez qu'il n'est pas endommagé. Si vous avez des doutes sur l'état de l'appareil, ne l'utilisez pas et contactez votre revendeur.

Tenir tous les matériaux d'emballage (carton, sac en plastique, etc.) hors de portée des enfants pour éviter tout risque d'étouffement ou de blessure.

Ne pas utiliser l'appareil à d'autres fins que celles prévues.

Cette cafetière à dépression est uniquement destinée à l'usage domestique en intérieur. Ne pas l'utiliser à l'extérieur.

La cafetière ne doit être utilisée qu'avec le support fourni.

Ne pas placer l'appareil sur ou à proximité d'une plaque de cuisson électrique ou à gaz allumée, ou dans un four préchauffé.

AVERTISSEMENT! La mauvaise utilisation de l'appareil peut entraîner des blessures !

Le fabricant décline toute responsabilité en cas de dommages ou blessures causés par la mauvaise utilisation de l'appareil ou par l'utilisation à d'autres fins que celles prévues.

Utiliser l'appareil exclusivement aux fins prévues.

Ne jamais laisser les enfants jouer avec l'appareil.

Si l'appareil est utilisé à proximité d'enfants ou de personnes qui ne savent pas s'en servir, une surveillance permanente doit être assurée.

Les appareils peuvent être utilisés par des personnes à capacité physique, sensorielle ou mentale réduite, ou manquant d'expérience et de connaissances, à condition qu'elles soient surveillées ou qu'elles aient reçu des instructions concernant l'utilisation de l'appareil en toute sécurité et qu'elles comprennent les risques encourus.

Cet appareil peut être utilisé par des enfants âgés de huit ans et plus à condition qu'ils soient surveillés ou qu'ils aient reçu des instructions

concernant l'utilisation de l'appareil en toute sécurité et qu'ils comprennent les risques encourus. Les enfants ne doivent pas effectuer le nettoyage et l'entretien des appareils, sauf s'ils ont plus de huit ans et qu'ils sont surveillés. Gardez l'appareil et son cordon hors de portée des enfants de moins de huit ans.

Éviter tout contact avec l'appareil si vous avez les mains humides ou mouillées. Ne pas toucher le câble électrique ou la fiche avec des mains mouillées.

Ne pas toucher les surfaces de l'appareil quand elles sont chaudes.
Ne soulever la chambre inférieure et le porte-filtre que par la poignée.

Ne pas utiliser d'accessoires qui n'ont pas été recommandés par le fabricant de l'appareil, car ils pourraient causer un incendie, une électrocution ou des blessures.

Pour les États-Unis – le Canada: Cet appareil est doté d'une fiche polarisée (une broche est plus large que l'autre). Pour réduire le risque d'électrocution, cette fiche ne peut s'enfoncer dans une prise murale polarisée que dans un seul sens. Si la fiche ne s'enfonce pas complètement dans la prise, retournez la fiche. Si elle ne s'enfonce toujours pas correctement, contactez un électricien qualifié. Ne pas tenter de modifier la fiche de quelque manière que ce soit.

Cet appareil ne doit pas être allumé quand il ne contient pas d'eau.

Ne pas dépasser la ligne indiquant le niveau MAX (13) quand vous remplissez la chambre inférieure.

Éviter tout contact avec la vapeur produite pendant la préparation du café, et ne pas ouvrir le couvercle de l'entonnoir (1) pendant ce processus, car le risque de brûlures est élevé.

Des brûlures peuvent survenir si le couvercle de l'entonnoir est retiré pendant les cycles de préparation du café.

L'eau bouillante peut entraîner des brûlures.

S'assurer que le bouton Marche/Arrêt (8) reste facilement accessible à tout moment.

ATTENTION! Pour éviter d'endommager l'appareil, ne pas utiliser de nettoyants alcalins : nettoyer l'appareil avec un chiffon doux et un détergent doux.

Ne jamais immerger l'appareil dans l'eau. N'oubliez pas qu'il s'agit d'un appareil électrique.

Nettoyez la Cruche (11) uniquement à l'aide d'un chiffon humide à l'extérieur et de la brosse fournie à l'intérieur, qui peut également être utilisée pour nettoyer la surface intérieure de l'Entonnoir (3).

Pour éteindre l'appareil, appuyer sur le bouton Marche/Arrêt et sortir la fiche de la prise murale.

Toujours tirer sur la fiche plutôt que sur le câble pour débrancher l'appareil du secteur.

Ne pas laisser le câble pendre d'une table ou d'un plan de travail et pas le laisser entrer en contact avec des surfaces chaudes.

Débrancher la cafetière de la prise murale quand vous ne l'utilisez pas ou avant de la

nettoyer. Laisser refroidir l'appareil avant de le nettoyer, et d'assembler ou démonter des pièces.

Ne jamais mettre en marche un appareil électrique si le câble d'alimentation ou la fiche sont endommagés, si des problèmes de fonctionnement ont été constatés, ou si l'appareil lui-même est endommagé de quelque manière que ce soit. Dans de tels cas, faire inspecter, réparer ou régler l'appareil par le service après-vente autorisé le plus proche de chez vous.

Ne jamais essayer de remplacer le câble d'alimentation de l'appareil. Une telle opération nécessite des outils spéciaux. Par mesure de sécurité, les réparations ou le remplacement du câble d'alimentation ne devraient être effectués que par le personnel d'un service après-vente approuvé par le fabricant.

AVERTISSEMENT! Protéger le connecteur des éclaboussures ou fuites accidentelles,

Ne pas immerger le câble, la fiche ou l'appareil dans l'eau ou dans tout autre liquide, car cela pourrait causer un incendie, une électrocution ou des blessures.

Vérifier que la surface sur laquelle est placé l'appareil est sèche avant l'utilisation.

Ne faire fonctionner la cafetière que si le couvercle de l'entonnoir (1), l'entonnoir (3), le joint d'étanchéité (4) et le filtre à café (2) sont en place sur l'appareil.

Ne pas laisser la chambre inférieure (11) vide sur la base (10) quand l'appareil est allumé, car la chambre inférieure pourrait subir des dommages.

Le récipient est conçu pour utilisation avec cet appareil. Ne jamais l'utiliser sur une cuisinière.

Ne pas poser le récipient chaud sur une surface mouillée ou froide.

AVERTISSEMENT: Ne pas utiliser cet appareil si la surface est fissurée.

Ne pas utiliser de produits nettoyants, de paille de fer ou d'autres matériaux abrasifs pour nettoyer le récipient.

La surface de l'élément chauffant peut rester chaude après utilisation.

La cafetière ne doit pas être placée à l'intérieur d'un meuble lorsqu'elle est en cours d'utilisation.

Le nettoyage et l'entretien par l'usager ne doivent pas être effectués par des enfants, sans surveillance.

La cafetière ne doit pas être placée dans une armoire lorsqu'elle est utilisée.

Ne pas confier le nettoyage et l'entretien à un enfant sans surveillance.

UTILISATION PRÉVUE: L'appareil a été conçu exclusivement et uniquement pour faire bouillir du café (si les accessoires sont disponibles). Toute autre utilisation est considérée comme inappropriée. Il ne doit être utilisé que dans des intérieurs secs. Cet appareil n'est pas destiné à un usage commercial, il est exclusivement réservé à un cadre domestique. Toute autre utilisation ou modification de l'appareil n'est pas prévue et est strictement interdite. Nous ne pouvons aucunement être tenus responsables en cas de dommages provoqués par un usage inapproprié ou une utilisation incorrecte.

INSTALLATION:

- Placez l'appareil sur une surface plane et stable qui n'est ni chaude, ni située à proximité d'une source de chaleur. La surface doit être sèche. Tenez l'appareil et son câble d'alimentation hors de portée des enfants.
- Ne placez jamais la chambre inférieure (11) sur un plateau en métal ou toute autre surface métallique quand vous utilisez la cafetière à dépression.
- Vérifiez que le voltage indiqué sur la plaque de l'appareil correspond à celui du réseau électrique de votre région. Quand l'appareil est en marche, vous devriez pouvoir facilement accéder à la prise murale pour le débrancher en cas d'urgence. Le fabricant décline toute responsabilité en cas d'accidents causés par la mise à la terre incorrecte ou défective de l'appareil.
- Si votre prise n'est pas compatible avec la fiche de l'appareil, vous devrez faire remplacer la prise par un électricien approuvé.

Veuillez conserver ces instructions pour référence ultérieure.

POUR USAGE DOMESTIQUE UNIQUEMENT

INFORMATIONS IMPORTANTES

Câble d'alimentation

L'appareil est fourni avec un câble d'alimentation court pour réduire les risques d'accident liés aux câbles emmêlés et éviter que les utilisateurs ne trébuchent sur un long câble.

Si toutes les précautions nécessaires sont observées, il est possible d'utiliser une rallonge.

Si une rallonge est utilisée, les valeurs nominales de la rallonge doivent être correspondre à celles de l'appareil. Si l'appareil est mis à la terre, vous devez utiliser un câble de rallonge à trois conducteurs, mis à la terre. La rallonge doit être positionnée de manière à ne pas pendre des tables ou des plans de travail, pour éviter que les enfants ne tirent dessus et que quelqu'un ne trébuche dessus.

Éteindre la cafetière à dépression

Le bouton Marche/Arrêt (8) vous permet d'éteindre à tout moment la cafetière à dépression.

Avant la première utilisation de la cafetière à dépression

Nettoyez l'appareil avant la première utilisation. Pour ce faire, remplissez la chambre inférieure (11) avec de l'eau jusqu'au niveau MAX (13), veillez à bien mettre en place le couvercle de l'entonnoir (1), l'entonnoir (3), le joint d'étanchéité (4) et le filtre (2), puis laissez fonctionner l'appareil sans ajouter de café. À la fin du cycle, videz l'eau. Patientez au moins 10 minutes avant d'utiliser normalement l'appareil.

COMMENT UTILISER LA CAFETIÈRE À DÉPRESSION

Ouvrez le couvercle de la chambre inférieure (5) et remplissez la chambre inférieure (11) avec la quantité d'eau désirée. Veillez à dépasser la ligne indiquant le niveau MIN (14), mais ne remplissez pas au-delà du niveau MAX (13).

1ère suggestion de préparation

ÉTAPE 1 Remplissez la chambre inférieure avec la quantité d'eau requise (de 6 à 8 tasses), puis placez-la sur la base.

ÉTAPE 2 Fixez le filtre à l'entonnoir en faisant passer la chaînette du filtre dans le tube en verre, puis en attachant le crochet métallique à l'extrémité du tube. Placez l'entonnoir sur la chambre inférieure. Vérifiez que le joint est parfaitement hermétique. Ajoutez la quantité désirée de café moulu dans l'entonnoir. Placez le couvercle sur l'entonnoir.

ÉTAPE 3 Appuyez sur le bouton Marche/Arrêt. L'eau montera dans l'entonnoir, où elle infusera pendant 4 minutes. Vérifiez que le café moulu est complètement saturé en remuant délicatement à l'aide de la cuillère incluse. La cafetière ePEBO s'éteindra automatiquement, et le café fraîchement préparé coulera dans la chambre inférieure.

ÉTAPE 4 Retirez l'entonnoir et tirez sur la chaînette du filtre pour libérer le crochet du tube en verre. Posez l'entonnoir sur son couvercle retourné. Et maintenant, savourez votre café.

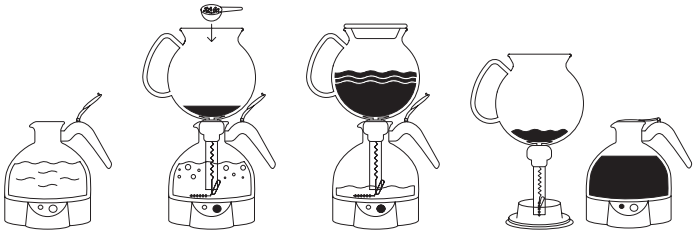

ÉTAPE 1 ÉTAPE 2 ÉTAPE 3 ÉTAPE 4

2è suggestion de préparation

ÉTAPE 1 Préparez l'entonnoir en tirant sur la chaînette du filtre pour libérer le crochet du tube en verre, et placez l'entonnoir sur son couvercle retourné. Ajoutez la quantité désirée de café moulu dans l'entonnoir. Remplissez la chambre inférieure avec la quantité d'eau requise (de 6 à 8 tasses), puis placez-la sur la base.

ÉTAPE 2 Fixez le filtre à l'entonnoir en faisant passer la chaînette du filtre dans le tube en verre, puis en attachant le crochet métallique à l'extrémité du tube. Posez l'entonnoir sur la chambre inférieure en prenant soin de l'incliner, puis appuyez sur le bouton Marche/Arrêt.

ÉTAPE 3 Attendez que l'eau se mette à bouillir, puis insérez l'entonnoir dans la chambre inférieure. Vérifiez que le joint est parfaitement hermétique. Mettez le couvercle de l'entonnoir sur l'entonnoir. L'eau montera dans l'entonnoir, où elle infusera pendant 4 minutes. Vérifiez que le café moulu est complètement saturé en remuant délicatement à l'aide de la cuillère incluse. La cafetière ePEBO s'éteindra automatiquement, et le café fraîchement préparé coulera dans la chambre inférieure.

ÉTAPE 4 Retirez l'entonnoir et tirez sur la chaînette du filtre pour libérer le crochet du tube en verre. Posez l'entonnoir sur son couvercle retourné. Et maintenant, savourez votre café.

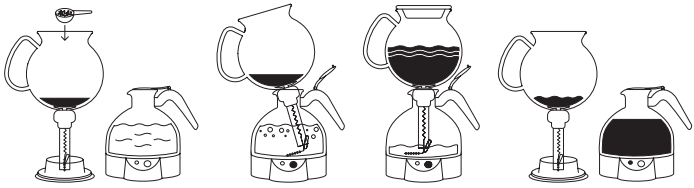

ÉTAPE 1 ÉTAPE 2 ÉTAPE 3 ÉTAPE 4

3è suggestion de préparation

ÉTAPE 1 Remplissez la chambre inférieure avec la quantité d'eau requise (de 6 à 8 tasses), puis placez-la sur la base. Fixez le filtre à l'entonnoir en faisant passer la chaînette du filtre dans le tube en verre, puis en attachant le crochet métallique à l'extrémité du tube. Placez l'entonnoir sur la chambre inférieure. Vérifiez que le joint est parfaitement hermétique.

ÉTAPE 2 Appuyez sur le bouton Marche/Arrêt et placez le couvercle sur l'entonnoir.

ÉTAPE 3 L'eau commencera à monter dans l'entonnoir, et quand toute l'eau sera passée dans l'entonnoir, ôtez simplement le couvercle et ajoutez la quantité de café moulu désirée. Mélangez délicatement avec la cuillère en plastique fournie pour que le café moulu ne flotte pas en surface. Remettez le couvercle sur l'entonnoir. Vérifiez que le café moulu est complètement saturé en remuant délicatement à l'aide de la cuillère incluse.

ÉTAPE 4 La cafetière ePEBO s'éteindra automatiquement après 4 minutes, et le café fraîchement préparé coulera dans la chambre inférieure.

ÉTAPE 5 Retirez l'entonnoir et tirez sur la chaînette du filtre pour libérer le crochet du tube en verre. Posez l'entonnoir sur son couvercle retourné.
Et maintenant, savourez votre café.

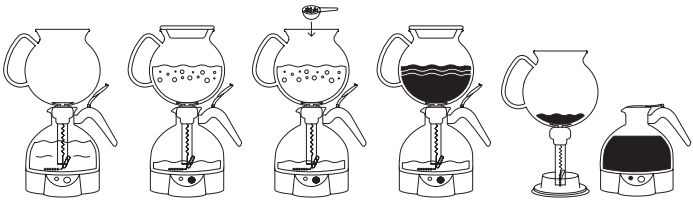

ÉTAPE 1 ÉTAPE 2 ÉTAPE 3 ÉTAPE 4 ÉTAPE 5

REMARQUE : Si la chambre inférieure est vide, l'appareil ne s'allumera pas : cette mesure de sécurité évite que l'élément chauffant ne fonctionne à sec.

ATTENTION : Ne versez que de l'eau froide et pure dans la chambre inférieure (11). N'ajoutez pas de lait ou d'autres liquides dans la chambre inférieure.

Pour préparer une pleine cafetière, ajoutez un maximum de 8 doses BODUM® de café moulu dans l'entonnoir (3). Pour préparer une plus petite quantité de café, réduisez proportionnellement la quantité de café moulu.

ATTENTION : N'utilisez que le filtre à café (2) fourni avec

l'appareil. N'utilisez jamais de filtres papier.

Appuyez une fois sur le bouton Marche/Arrêt (8) pour lancer la préparation du café. La lumière du bouton Marche/Arrêt deviendra bleue.

Après quelques minutes, l'eau commencera à monter dans l'entonnoir (3) via le tube, et restera dans l'entonnoir pendant quatre minutes. Ce processus nécessite environ 10 minutes pour une pleine cafetière de café.

REMARQUE: N'ouvrez pas le couvercle de l'entonnoir (1) pendant que le café infuse. Des brûlures peuvent survenir si le couvercle de l'entonnoir est retiré pendant les cycles de préparation du café.

La cafetière ePEBO s'éteindra automatiquement à la fin du processus d'infusion.

Vous pouvez activer/éteindre la fonction MAINTIEN AU CHAUD pendant ou après la préparation du café (pour garder le café chaud pour 30 minutes de plus. Après 30 minutes, la fonction MAINTIEN AU CHAUD s' teindra automatiquement).

Si la fonction MAINTIEN AU CHAUD est activée, le bouton sera éclairé en rouge.

La fonction MAINTIEN AU CHAUD reste active pendant 30 minutes puis s'éteint automatiquement.

À la fin du cycle, l'entonnoir (3) peut être retiré puis placé sur son couvercle (1) retourné, comme indiqué dans l'illustration 2.

Avant de poser l'entonnoir (3) sur son couvercle (1), détachez le filtre (2) en tirant sur la chaînette.

REMARQUE : Nettoyez soigneusement le filtre à café (2) et l'entonnoir (3) après chaque utilisation.

NETTOYAGE DE L'APPAREIL

Ne jamais utiliser de produits chimiques, de paille de fer ou de nettoyants abrasifs pour nettoyer votre cafetière à dépression. Uniquement nettoyer la chambre inférieure (11) avec un chiffon doux.

Ne jamais immerger la chambre inférieure dans l'eau. N'oubliez pas qu'il s'agit d'un appareil électrique.

REMARQUE : Toujours débrancher la cafetière à dépression du secteur avant de procéder au nettoyage.

Nettoyer la cafetière à dépression après chaque utilisation. Les pièces suivantes sont compatibles lave-vaisselle :

1	Couvercle de l'entonnoir
2	Filtre
3	Entonnoir
4	Joint de l'entonnoir
12	Doseur
13	Cuillère à mélanger
14	Brosse

Vérifier qu'il ne reste aucun résidu de café dans le filtre (2) avant de le mettre au lave-vaisselle.

Laver la chambre inférieure à l'eau chaude courante. Ensuite, frottez l'intérieur de la cruche avec la brosse donnée (16) avec du savon. Rincer abondamment.

ENTRETIEN

Détartrage la cafetière à dépression

Pour garantir le bon fonctionnement de la cafetière à dépression, il ne faut pas laisser le tartre s'accumuler dans l'appareil. La fréquence optimale de détartrage dépend de la dureté de l'eau, qui varie d'un pays à l'autre. Nous vous conseillons de détartrer l'appareil toutes les 100 utilisations.

Remarque importante : Si vous ne détartrez pas la cafetière à dépression, l'accumulation du tartre pourra entraîner des dommages !

Le détartrage régulier allongera la durée de vie du produit et évitera tout problème de fonctionnement. Par ailleurs, le détartrage régulier réduira la quantité de vapeur produite par l'appareil, qui préparera votre café plus vite et consommera moins d'énergie.

Les dépôts de tarte peuvent être éliminés avec les solutions anti-tartre pour cafetières/machines à café disponibles dans le commerce, ou avec une solution composée d'eau et de vinaigre (20"% de vinaigre pour 80"% d'eau). Si vous utilisez un produit anti-tartre pour cafetières/machines à café disponible sur le marché, assurez-vous qu'il convient à l'utilisation avec des éléments chauffants en cuivre et avec les matériaux à base de silicone. (Lisez soigneusement les spécifications et les consignes de dosage du fabricant).

Remplissez la chambre inférieure (11) avec la solution anti-tartre ou un mélange d'eau et de vinaigre (ne dépassez le niveau MAX 13)) et laissez agir pendant un moment.

Ensuite, rincez la chambre inférieure abondamment et au moins deux fois de suite à l'eau froide et propre.

Toute autre forme d'entretien devrait être effectuée par le personnel d'un service après-vente autorisé.

RANGEMENT Toujours débrancher la cafetière à dépression du secteur quand elle n'est pas utilisée.

SPÉCIFICATIONS TECHNIQUES

DONNÉES TECHNIQUES	
Tension au secteur aux États-Unis	120 V~ 60 Hz
Puissance nominale aux États-Unis	1000 W
Capacité	1 litre/ 34 fl. oz

GARANTIE FABRICANT POUR LES ÉTATS-UNIS & CANADA, L'UNION EUROPÉENNE ET LA SUISSE.

Garantie: BODUM® AG, Suisse, garantit la Cafetière à Dépression ePEBO pour une période de deux ans à compter de la date d'achat originale couvrant les matériaux défectueux et les défaillances suite à des défauts de fabrication ou de conception. Les réparations sont effectuées gratuitement si toutes les conditions de garantie sont remplies. Il n'y aura lieu à aucun remboursement.

Garant: BODUM® AG, Altgasse 82, 6340 Baar, Switzerland.

Conditions de garantie: Le certificat de garantie doit être rempli par le vendeur au moment de l'achat. Il devra être présenté pour bénéficier des services de garantie. Si votre produit nécessite un service de garantie BODUM®, veuillez contacter votre revendeur BODUM®, un magasin BODUM®, un distributeur BODUM® de votre pays, ou visiter www.bodum.com.

BODUM® ne fournira pas de garantie pour les dommages résultant d'une utilisation inappropriée, d'une mauvaise manipulation, de l'usure normale, d'un entretien ou de soins inadéquats ou incorrects, d'une mauvaise manœuvre ou de l'utilisation de l'appareil par des personnes non autorisées.

Cette garantie du fabricant n'affecte pas vos droits légaux en vertu des lois nationales applicables en vigueur, ni votre droit contre le revendeur découlant du contrat de vente/d'achat.

MISE AU REBUT CORRECT DE CE PRODUIT	
	Ce sigle indique que ce produit ne doit pas être éliminé avec les autres déchets ménagers dans l'UE. Pour éviter d'éventuels impacts néfastes pour l'environnement ou la santé humaine dus à des dépôts incontrôlés de déchets, recyclez-le de manière responsable pour favoriser la réutilisation durable des matières premières. Pour retourner votre appareil usagé, veuillez utiliser des systèmes de retour et de collecte, ou contactez le revendeur où le produit a été acheté. Il peut reprendre le produit pour un recyclage respectueux de l'environnement.

¡Enhorabuena! Ya es propietario de una Cafetera de Vacío BODUM® ePEBO. Lea cuidadosamente estas instrucciones antes de usar el aparato por primera vez.

PRECAUCIONES IMPORTANTES

Cuando use aparatos eléctricos, debe tomar siempre precauciones básicas de seguridad, incluyendo las siguientes.

Lea toda la información antes de utilizar el aparato por primera vez. No seguir las instrucciones y la información de seguridad podría provocar situaciones peligrosas.

Después de desempaquetar el aparato, compruebe si tiene algún daño. Si no está seguro de si el aparato está dañado, no lo utilice y póngase en contacto con su proveedor.

Guarde el paquete (el cartón, las bolsas de plástico, etc.) fuera del alcance de los niños (existe riesgo de asfixia o lesiones).

No utilice el aparato para ningún otro fin distinto de su uso previsto.

La cafetera de vacío está diseñada únicamente para uso doméstico. No lo utilice en el exterior.

La cafetera solo debe utilizarse con el soporte proporcionado.

No coloque el aparato en o cerca de gas caliente o un elemento eléctrico que esté encendido, ni en un horno caliente.

ADVERTENCIA: ¡Una utilización indebida puede provocar lesiones!

El fabricante no será responsable de lesiones ni daños provocados por un uso inadecuado o no previsto.

Utilice el aparato únicamente para su fin previsto.

No permita que los niños jueguen con el aparato.

Cuando utilice el aparato cerca de niños o personas que no estén familiarizados con él, asegúrese de supervisarlos atentamente en todo momento.

Las personas con capacidades físicas, sensoriales o mentales reducidas, o con falta de experiencia y conocimientos, pueden utilizar los aparatos si han recibido supervisión o instrucciones sobre su uso de manera segura y comprenden los riesgos que supone.

Este aparato lo pueden utilizar niños a partir de ocho años si han recibido supervisión o instrucciones sobre su uso de manera segura y si comprenden los riesgos que supone. Los niños no deben realizar la limpieza ni mantenimiento de usuario a no ser que tengan ocho años o más. Mantenga el aparato y su cable fuera del alcance de los niños menores de ocho años.

No toque el aparato con las manos mojadas ni húmedas. No toque el cable de alimentación ni el enchufe con las manos mojadas.

No coloque en superficies calientes. Sujete la jarra de cristal y el soporte del filtro únicamente por el asa.

No utilice los accesorios que no hayan sido recomendados por el fabricante del aparato. Esto podría provocar incendios, electrocuciones o lesiones.

Para Estados Unidos–Canadá: Este aparato tiene un enchufe polarizado (una cuchilla es más amplia que la otra). Para reducir el riesgo de electrocución, este enchufe se ajustará a una toma polarizada solo de una manera. Si el enchufe no encaja totalmente en la toma, dé la vuelta al enchufe. Si sigue sin encajar, póngase en contacto con un electricista cualificado. No modifique el enchufe de ninguna manera.

Este aparato no debe encenderse sin agua.

No llene la jarra (11) por encima de la línea máx. (13).

Evite el contacto con el vapor generado durante el proceso de elaboración del café. Por lo tanto, no abra la tapa del embudo (1) durante el proceso. De lo contrario, existe el riesgo de quemarse.

Podría quemarse si se retira la tapa del embudo durante los ciclos de elaboración del café.

El agua hirviendo puede provocar quemaduras.

Asegúrese de que el botón de encendido/apagado (8) esté accesible en todo momento.

PRECAUCIÓN: Para evitar daños al aparato, no utilice agentes de limpieza alcalinos y cuando lo limpie, utilice un paño suave y un detergente suave.

Nunca sumerja el aparato en agua. Recuerde que se trata de un aparato eléctrico.

Limpia la jarra (11) solo con un paño húmedo por fuera y con el cepillo suministrado por dentro, el cual también puedes utilizar para limpiar la superficie interior del embudo (3).

Presione el botón de encendido/apagado (8) y retire el enchufe de la toma para apagar el aparato.

Siempre aplique presión sobre el enchufe, en lugar de sobre el cable cuando desconecte el aparato de la toma de alimentación.

No permita que el cable de alimentación cuelgue del extremo de mesas o superficies, ni permita que entre en contacto con superficies calientes.

Desconecte el enchufe de la toma si la cafetera no está en uso o antes de limpiarla. Deje que el aparato se enfríe antes de limpiarlo o antes de colocar o retirar piezas.

Nunca ponga en funcionamiento un aparato eléctrico si el cable de alimentación o el enchufe están dañados, después de que se haya producido un error de funcionamiento o si el aparato se ha dañado de cualquier manera. En tal caso, lleve el

aparato al centro de mantenimiento autorizado más cercano para inspeccionarlo, repararlo o ajustarlo.

Nunca intente sustituir el cable de alimentación del aparato. Para ello se requieren herramientas especiales. Asegúrese de que el aparato se repara o el cable de alimentación se sustituye únicamente por un centro de servicio aprobado por el fabricante, con el fin de garantizar la seguridad del aparato.

ADVERTENCIA: Evite que se derramen líquidos en el conector.

No sumerja el cable, el enchufe ni el aparato en agua ni en otros líquidos, porque esto podría causar incendios, electrocuciones o lesiones.

Asegúrese de que la superficie sobre la que va a colocar el aparato está seca antes de su uso.

Siempre ponga la tapa del embudo (1), el embudo (3) con su tapón (4) y el filtro del café (2) en el aparato durante el funcionamiento.

No deje la jarra vacía (11) en la base (10) cuando el aparato esté encendido. Esto podría dañar la jarra.

El recipiente está diseñado para su utilización con este aparato. Nunca debe utilizarse en fogones.

No coloque el recipiente caliente sobre una superficie fría o húmeda.

ADVERTENCIA: No utilice este aparato si la superficie presenta fracturas.

No limpie el recipiente con limpiadores, estropajos de metal ni otros materiales abrasivos.

La superficie que se calienta mantiene calor residual después del uso.

No se debe colocar la cafetera en un armario cuando se esté usando.

La limpieza y el mantenimiento no deben ser realizados por niños sin la supervisión de un adulto.

USO PREVISTO: Este aparato ha sido diseñado exclusivamente para hervir café (con ayuda de sus accesorios disponibles). Cualquier otro uso se considera inadecuado. Solo es apto para su uso en interiores secos. El aparato no está destinado para un uso comercial, sino exclusivamente doméstico. No está contemplado y está estrictamente prohibido cualquier otro uso o modificación que se haga del aparato. No asumiremos ninguna responsabilidad por los daños causados debido a un uso inadecuado o un manejo incorrecto.

INSTALACIÓN:

- Coloque el aparato en una superficie estable y nivelada que no esté caliente ni cerca de una fuente de calor. La superficie debe estar seca. Mantenga el aparato y su cable de alimentación fuera del alcance de los niños.
- Cuando utilice la cafetera de vacío nunca coloque la jarra (11) en una bandeja de

metal ni sobre ninguna otra superficie de metal.

- Compruebe que la etiqueta del aparato indica una tensión que coincide con la tensión de alimentación de su zona. Al utilizar el aparato, es preciso que la toma permanezca fácilmente accesible en caso de emergencia. El fabricante no tendrá responsabilidad alguna de ningún accidente provocado debido al uso inadecuado o incorrecto del aparato.
- Si la toma no es adecuada para el enchufe de su aparato, tendrá que pedir a un electricista autorizado que cambie la toma.

Guarde estas instrucciones de uso para referencia futura.

SOLO USO DOMÉSTICO

INFORMACIÓN IMPORTANTE

Cable de alimentación

El aparato se comercializa con un cable de alimentación corto para reducir el riesgo de que los usuarios se enreden o tropiecen con un cable largo.

Tomando las precauciones adecuadas, es posible utilizar un cable extensor.

En caso de utilizar un cable extensor, los valores nominales del mismo deben cumplir con los del aparato como mínimo. Si el aparato está conectado, el cable extensor debe ser un cable conectado a tierra con tres conductores. El cable más largo debe colocarse de tal manera que no cuelgue de extremos de mesas ni esquinas de superficies, de modo que los niños no puedan tirar de él ni otras personas se tropiecen.

Apagado de la cafetera de vacío

Es posible apagar la cafetera de vacío en cualquier momento con el botón de encendido/apagado (8).

Antes de utilizar su cafetera de vacío

Limpie el aparato antes de su primer uso. Para hacerlo, llene la jarra (11) con agua hasta la línea máx. (13) y deje que el aparato funcione con la tapa del embudo (1), el embudo (3) y su tapón (4) y el filtro (2), pero sin café molido. Posteriormente, retire el agua. Espere al menos 10 minutos antes de empezar a utilizar el aparato con normalidad.

CÓMO UTILIZAR LA CAFETERA DE VACÍO

Abra la tapa de la jarra (5) y llene la jarra (11) con el volumen deseado de agua fría. No obstante, no la llene por encima de la línea máx. (13) ni por debajo de la línea mín. (14) en la jarra (11).

1ª sugerencia de elaboración

PASO 1 Llene la jarra con la cantidad adecuada de agua (de 6 a 8 tazas) y coloque su base.

PASO 2 Fije el filtro al embudo tirando de la cadena del filtro mediante el tubo de cristal y ajuste el gancho de metal en el extremo del tubo. Coloque el embudo en la jarra. Asegúrese de que está totalmente ajustado. Añada la cantidad requerida de granos de café en el embudo. Coloque la tapa en el embudo.

PASO 3 Presione el botón de encendido/apagado. El agua subirá por el embudo, en donde hervirá durante 4 minutos. Remueva cuidadosamente la mezcla con la cuchara incluida para asegurarse de que el café alcanza el grado de saturación. ePEBO se apagará automáticamente y el café preparado caerá a la jarra.

PASO 4 Retire el embudo y tire de la cadena del filtro para liberar el gancho del tubo de cristal. Coloque el embudo en la tapa revertida del embudo. Disfrute de su café.

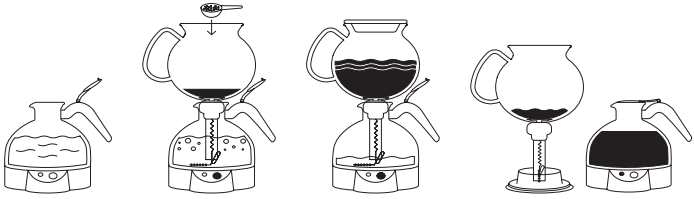

PASO 1 PASO 2 PASO 3 PASO 4

2ª sugerencia de elaboración

PASO 1 Prepare el embudo tirando de la cadena del embudo para liberar el gancho del extremo del tubo de cristal y coloque el embudo en la tapa revertida del embudo. Añada la cantidad requerida de granos de café en el embudo. Llene la jarra con la cantidad adecuada de agua (de 6 a 8 tazas) y coloque su base.

PASO 2 Fije el filtro al embudo tirando de la cadena del filtro mediante el tubo de cristal y ajuste el gancho de metal en el extremo del tubo. A continuación, coloque el embudo en la jarra y asegúrese de que tiene inclinación y presione el botón de encendido/apagado.

PASO 3 Espere hasta que el agua hierva y, a continuación, coloque el embudo en la jarra. Asegúrese de

que está totalmente ajustado. Coloque la tapa del embudo en el embudo. El agua subirá por el embudo, en donde hervirá durante
4 minutos. Remueva cuidadosamente la mezcla con la cuchara incluida para asegurarse de que el café alcanza el grado de saturación. ePEBO se apagará automáticamente y el café preparado caerá a la jarra.

PASO 4 Retire el embudo y tire de la cadena del filtro para liberar el gancho del extremo del tubo
de cristal. Coloque el embudo en la tapa revertida del embudo. Disfrute de su café.

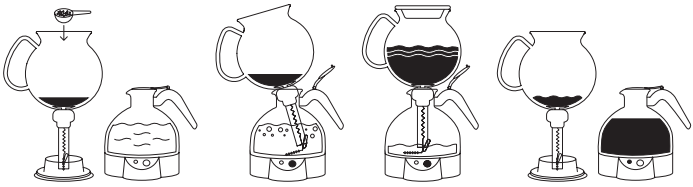

PASO 1 PASO 2 PASO 3 PASO 4

3ª sugerencia de elaboración

PASO 1 Llene la jarra con la cantidad adecuada de agua (de 6 a 8 tazas) y coloque su base. Fije el filtro al embudo tirando de la cadena del filtro mediante el tubo de cristal y ajuste el gancho de metal en el extremo del tubo. Coloque el embudo en la jarra. Asegúrese de que está totalmente ajustado.

PASO 2 Presione el botón de encendido/apagado
y coloque la tapa en la parte superior del embudo.

PASO 3 El agua subirá por el embudo y, cuando haya subido hasta él, sencillamente reitre la tapa y añada la cantidad requerida de café molido. Asegúrese de que todos los granos están saturados completamente removiendo suavemente con la cuchara de plástico incluida. Coloque la tapa de nuevo en el embudo. Remueva cuidadosamente la mezcla con la cuchara incluida para asegurarse de que el café alcanza el grado de saturación.

PASO 4 ePEBO se apagará automáticamente tras
4 minutos y el café preparado caerá a la jarra.

PASO 5 Retire el embudo y tire de la cadena del filtro para liberar el gancho del tubo de cristal. Coloque el embudo en la tapa revertida del embudo. Disfrute de su café.

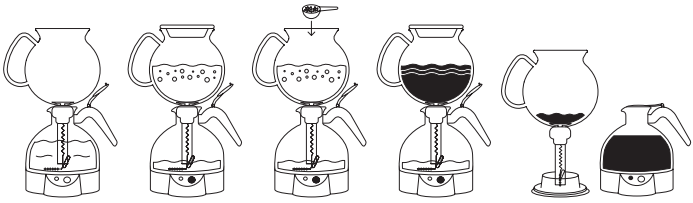

PASO 1 PASO 2 PASO 3 PASO 4 PASO 5

NOTA: Si la jarra (11) está vacía, el aparato no se encenderá por razones de seguridad, para evitar que el elemento calentador funcione cuando
está seco.

ADVERTENCIA: Llene la jarra (11) únicamente con agua limpia y fría. No añada leche ni otros líquidos a la jarra.

Para hacer una jarra de café, llene el embudo (3) con una cuchara medidora de nivel 8 BODUM® de café molido para filtro.. Cuando haga menos cantidad de café, necesitará proporcionalmente menos café molido.

PRECAUCIÓN: Utilice únicamente los filtros de café (2) proporcionados con el aparato. Nunca utilice filtros de papel.

Presione el botón de encendido/apagado (8) una vez para iniciar el proceso de elaboración. El botón de encendido/ apagado se iluminara en azul.

Después de unos minutos, el agua comienza a fluir por el tubo hasta el embudo (3) y, posteriormente, permanecerá ahí durante cuatro minutos. Este proceso requiere aproximadamente 10 minutos para una jarra de café.

NOTA: No abra la tapa del embudo (1) durante el proceso. Podría quemarse si se retira la tapa durante los ciclos de elaboración del café.

Cuando el proceso de elaboración se haya completado, el ePEBO se apagará automáticamente.

Es posible encender y apagar la función MANTENER CALIENTE durante o después del proceso de elaboración (para mantener el café caliente durante 30 minutos más. Después de 30 minutos, la función MANTENER CALIENTE se apagará automáticamente).

Si el botón de MANTENER CALIENTE está encendido, estará iluminado en rojo.

El proceso de MANTENER CALIENTE tarda
30 minutos y después de apagará automáticamente.

Después del ciclo, el embudo (3) puede retirarse y colocars

e en la tapa del embudo (1) como se muestra en la ilustración 2: en posición revertida.

Antes de colocar el embudo (3) en la tapa del embudo (1), extraiga el filtro (2) tirando de la cadena.

NOTA: Limpie cuidadosamente el filtro de café (2) y el embudo (3) después de cada uso.

LIMPIEZA DE LA MÁQUINA

Nunca utilice productos químicos, estropajos de acero ni limpiadores abrasivos para limpiar la cafetera de vacío. Limpie la jarra únicamente (11) con un paño húmedo.

Nunca sumerja la jarra en agua. Recuerde que se trata de un aparato eléctrico.

NOTA: Desconecte siempre la cafetera de vacío de la toma de alimentación antes de limpiarla.

Limpie la cafetera de vacío después de cada uso. Se pueden lavar en lavavajillas las siguientes piezas:

1	Tapa del embudo medidora
2	Filtro
3	Embudo
4	Tapón del embudo
12	Cuchara medidora
13	Cuchara para remover
14	Cepillo

Asegúrese de que no quedan restos de café molido en el filtro (2) antes de ponerlo en el lavavajillas.

Lave la jarra con agua caliente y aclare con agua corriente. A continuación, lavar el interior de la jarra con el cepillo facilitado (16) y jabón. Aclare bien.

MANTENIMIENTO Y CUIDADO

Descalinizar la cafetera de vacío ePEBO

Para garantizar que la cafetera de vacío funciona correctamente, tiene que asegurarse de que la máquina no presenta cal. El ciclo óptimo depende de la dureza del agua, que difiere entre países. Le aconsejamos que descalinice la máquina cada 100 usos.

IMPORTANTE: Si no descaliniza la cafetera de vacío, podría dañarse.

Una descalinización regular puede aumentar la vida útil del

producto y garantiza un funcionamiento sin errores. Además, la descalinización regular tendrá como consecuencia una menor formación de vapor, tiempos de elaboración más rápidos y ahorro de energía.

Es preciso retirar los depósitos con una solución de descalinización disponible en el mercado para cafeteras o con una solución de vinagre y agua (20% de vinagre y 80% de agua). Cuando utilice soluciones de descalinización disponibles en el mercado, asegúrese de que son aptas para uso con elementos calentadores fabricados en cobre, así como materiales de silicio. Lea atentamente las especificaciones y las instrucciones de dosificación del fabricante.

Llene la jarra (11) con la solución de descalinización o una solución de vinagre y agua (no llene por encima de la línea máx. [13]) y déjela reposar.

A continuación, aclare bien la jarra con agua fría y limpia y al menos dos veces.

Cualquier otra tarea de mantenimiento debe realizarse por un representante autorizado de mantenimiento.

ALMACENA-MIENTO

Desconecte siempre la cafetera de vacío de la toma de alimentación cuando no esté en uso.

ESPECIFICACIONES TÉCNICAS

DATOS TÉCNICOS	
Tensión Estados Unidos	120 V ~ 60 Hz
Tensión nominal Estados Unidos	1000 W
Capacidad volumétrica	1,0 litro / 34 fl. oz

GARANTÍA DE FABRICANTE PARA EE. UU. Y CANADÁ, UE Y SUIZA.

Garantía: BODUM® AG, Suiza, garantiza la Cafetera de Vacío ePEBO durante un periodo de dos años, desde la fecha de compra, contra materiales defectuosos y desperfectos relacionados con defectos de diseño o fabricación. Las reparaciones son gratis si se cumplen todas las condiciones de la garantía. Reembolso no disponible.

Garante: BODUM® AG, Altgasse 82, 6340 Baar, Switzerland.

Condiciones de la garantía: el vendedor debe rellenar un certificado de garantía en el momento de la compra. Debe presentar el certificado de garantía para obtener los servicios de garantía. Si su producto BODUM® requiere el servicio de garantía, póngase en contacto con su distribuidor de BODUM®, con una tienda BODUM®, con el distribuidor BODUM® de su país o visite www.bodum.com.

En la garantía BODUM® no se incluyen los daños causados por uso o manipulación inadecuados, desgaste normal, mantenimiento o cuidado incorrectos, mal funcionamiento o uso del aparato por personas no autorizadas.

Esta garantía del fabricante no afecta sus derechos estatutarios bajo las leyes nacionales en vigor ni sus derechos frente al proveedor, derivados de su contrato de compraventa.

DESECHO ECOLÓGICO



Los electrodomésticos viejos ya no pueden ser desechados con el resto de la basura, sino que se deben desechar por separado. La entrega en centros de recolección comunal por parte de personas privadas no tiene costo alguno. Los propietarios de electrodomésticos viejos están obligados a entregarlos en dichos centros de recolección o algún sitio similar. Con esta pequeña contribución personal está colaborando para que se puedan reciclar valiosos materiales y para que los materiales dañinos puedan tratarse como corresponde.

BODUM AUSTRALIA WARRANTY

We are pleased to say that the return rate on BODUM® product is very low; however, should you need to process a returned BODUM® product under warranty, please follow the simple procedure below. We have tried to make it as simple as possible for both yourself and the end consumer.

BODUM AUSTRALIA WARRANTY PROCEDURE

Our goods come with guarantees that cannot be excluded under the Australian Consumer Law. Consumers are entitled to a replacement or refund for a major failure and for compensation for any other reasonably foreseeable loss or damage. Consumers are also entitled to have the goods repaired or replaced if the goods fail to be of acceptable quality and the failure does not amount to a major failure.

The benefits to BODUM® customers given by the warranty set out below are in addition to other rights and remedies under a law in relation to the BODUM® product to which the warranty relates.

To process a faulty BODUM® product you will require a Return Authorisation (RA) number. Returned items without a RA number are not able to be processed for credit or replacement. Contact BODUM® on (02) 9692 0582 for a RA number.

Faulty product does not include items which have incurred wear and tear through general home use, misuse or commercial use. Warranty does not include accidental glass breakages.

Warranty period:

e-BODUM®: 2 year replacement warranty from the date of purchase for electrical appliances where a defect appears and BODUM® is notified within 2 years from date of purchase.

Proof of purchase: any claim from the end consumer must be validated with a copy of proof of purchase; without providing a proof of purchase BODUM® Australia will not be able to process the claim. Proof of purchase includes original purchase receipt/docket or credit card statement showing the purchase amount.

Replacement or credit: once claim is validated, if possible please replace the faulty item from stock on hand. If a customer requires a replacement for an item which you don't have on hand, please have the item added to your next order.

Return or work order: to ensure that the return process is as easy as possible for both you and the end consumer, we don't do work orders or product repairs.

Once you have received a RA number and sighted the product please safely dispose of the faulty item. We don't require the faulty product to be sent back to us. However, if you come across an unusual fault which you think we need to be aware of please send it back to BODUM® Australia Head Office.

BODUM® (Australia) PTY LTD
Suite 39, 26-32 Pirrama Rd, Pyrmont NSW 2009
T. +61 2 9692 0582 F. +61 2 9692 0586
office.australia@bodum.com

GUARANTEE SERVICE FOR USA – CANADA

For more information or questions, guarantee claim and return authorization:
SUPPORT@BODUM.COM
GUARANTEE CLAIM CAN NOT BE DONE WITHOUT PROOF OF PURCHASE.
The guarantee certificate must be completed by the seller at the time of purchase. You must present the guarantee certificate to obtain guarantee services. Should your BODUM® product require guarantee service, please contact your BODUM® retailer, a BODUM® store, your country's BODUM® distributor, or visit www.bodum.com.

2 YEARS LIMITED GUARANTEE CERTIFICATE.
CERTIFICAT DE GARANTIE LIMITÉE DE 2 ANS.
CERTIFICADO DE GARÁNTÍA LIMITADA DE 2 AÑOS.

Proof of purchase • Firmenstempel • Cachet du revendeur • Firmastempel • Sello de la empresa • Timbro del rivenditore • Stempel van de zaak • Firmastämpel • Carimbo da empresa • Ostotodistus • Доказательство покупки

Date • Datum • Date
Dato • Fecha • Data
Datum • Datum • Data
Päivämäärä • Дата

12428 ePEBO **Double Wall Vacuum Coffee Maker**

GUARANTEE CERTIFICATE – GUARANTEE: 2 YEARS. Double Wall Vacuum Coffee Maker
GARANTIEZERTIFIKAT – GARANTIE: 2 JAHRE. Vakuumkaffeebereiter
CERTIFICAT DE GARANTIE – GARANTIE: 2 ANS. Cafetière à Dépression
GARANTIBEVIS – GARANTI: 2 ÅR. Vakuum Kaffebrygger
CERTIFICADO DE GARANTIA – GARANTÍA: 2 AÑOS. Cafetera de Vacío
CERTIFICATO DI GARANZIA – GARANZIA: 2 ANNI. Caffettiera Sottovuoto
GARANTIECERTIFIKAAT – GARANTIE: 2 JAAR. Vacuüm Koffiezetter
GARANTIBEVIS – GARANTI: 2 ÅRS. Vakuumbryggare
CERTIFICADO DE GARANTIA – GARANTIA: 2 ANOS. Cafeteira a Vácuo
TAKUU TODISTUS – TAKUU: 2 VUOTTA. Sifonikahvinkeitin
ГАРАНТИЙНЫЙ СЕРТИФИКАТ – ГАРАНТИЯ: 2 ГОДА. ВАКУУМНАЯ КОФЕ-МАШИНА

bodum®

www.**bodum**.com

V1.2024125

12428 ePEBO Double Wall Vacuum Coffee Maker
BODUM® is a registered trademark of Pi-Design AG, Switzerland.