USER MANUAL

Wenoker Exercise Bike

Model: WNK-X1

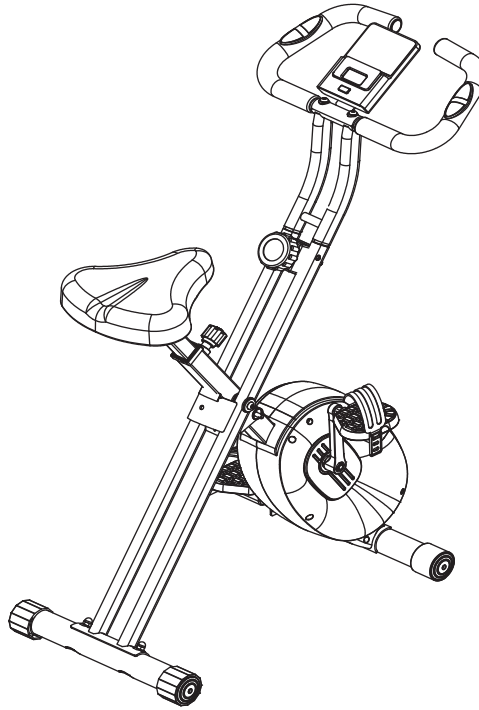

Questions or Concerns?

Important

Please read all details before use, and keep this user manual for future reference.
PLEASE CONTACT US BEFORE THE RETURN: Mon-Fri,9:00 am-5:00 pm PST/PDT

Support@Wenoker.com

English ---------- 1-22
Deutsch ---------- 23-45
Français ---------- 46-68

Contents

WARNING DECAL PLACEMENT ----------2

IMPORTANT SAFETY PRECAUTIONS----------3

BEFORE YOU BEGIN ----------4

EXPLODED DRAWING ----------5

PART LIST ----------6

ASSEMBLY INSTRUCTION ----------7

EXERCISE GUIDELINES ----------14

CONSOLE INSTRUCTIONS ----------16

APP CONNECTION ----------18

TROUBLE SHOOTING ----------20

WARRANTY INFORMATION----------21

English

Hey!

Please register your warranty

tokeep yourself protected!



Email your product model to

Support@Wenoker.com

WARNING DECAL PLACEMENT

This figure shows the location of the warning decals. If the warning decal is lost or illegible, please contact the email address listed on the cover of this manual to request a free replacement. Please attach the decal in the indicated position.
Note: The decal(s) may not be shown at actual size

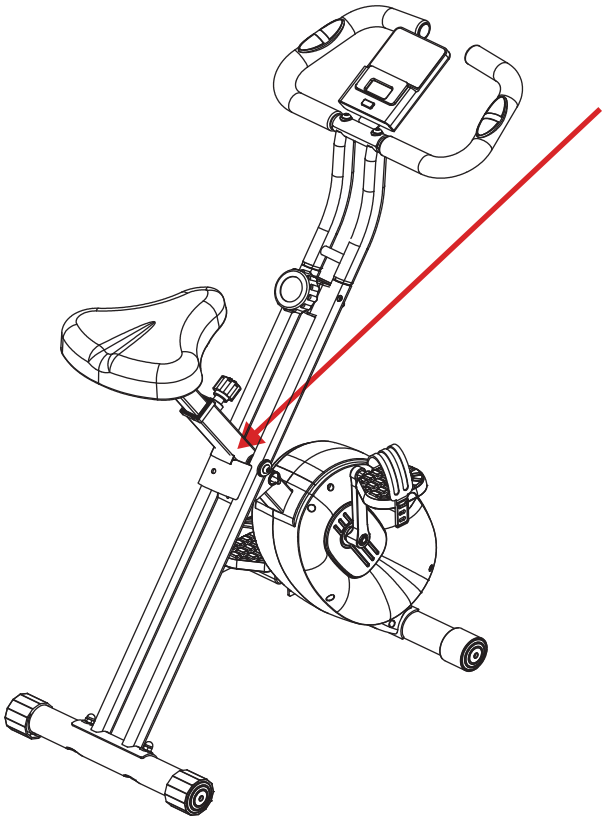

WARNING!

Please keep children away from the exercise bike during use to prevent injury. Children under the age of 8 must be supervised by an adult when using the equipment.

Bitte halten Sie Kinder während der Benutzung vom Heimtrainer fern, um Verletzungen zu vermeiden. Kinder unter 8 Jahren müssen bei der Benutzung des Geräts von einem Erwachsenen beaufsichtigt werden.

IMPORTANT SAFETY PRECAUTIONS

Warning: To prevent serious injury, read all important precautions and instructions contained in this manual and all warnings related to this product before using it.
Wenoker shall not be liable for any personal injury or property damage caused by the use of this product.

1. Please do not allow children or pets to approach the exercise bike unsupervised, to prevent potential hazards.
2. Please use this machine on a flat, sturdy floor; ensure the bike's base is adjusted to a stable position, and place a protective mat underneath the unit.
3. During assembly and use, please ensure that a clearance zone of at least 1 meter is maintained around the machine.
4. Before each use, please verify that the exercise bike is free of damage or loose parts, and ensure that all adjustment components are securely tightened.
5. This system features a fixed-flywheel design; in the event of an emergency or when you need to stop, users must press down on the emergency stop knob.
6. If you experience symptoms of discomfort—such as dizziness or chest pain—during your workout, please stop exercising immediately and seek medical attention.
7. Do not insert your hands into or near moving parts to avoid injury.
8. Please wear appropriate attire while exercising; avoid wearing loose-fitting clothing that could get caught in the bike's moving parts, and ensure you are wearing athletic footwear.
9. Do not attempt to modify this bike without authorization, nor use non-original replacement parts.
10. Individuals with limited mobility should not use this equipment unsupervised; use must be supervised by a trained professional.
11. Please perform warm-up exercises before your workout to prevent muscle strains.
12. If the exercise bike malfunctions, please stop using it immediately.
13. This exercise bike is not designed for medical rehabilitation purposes and should not be used for therapeutic treatment.
14. Should the unit require maintenance or repair, please contact our customer service hotline.
15. This bike is designed for single-user operation only; under no circumstances should two people use it simultaneously.
16. Please adjust the handlebars and seat position according to your height requirements; when making adjustments, do not extend the components beyond the designated "STOP" line, and ensure that the adjustment knobs are securely tightened after positioning.
17. Rapidly rotating pedals can cause injury; please maintain a pedaling speed that remains within your control at all times.
18. Before each use, you must verify that the braking system is fully functional and check all components to ensure there are no loose parts or other abnormalities.
19. Before commencing any exercise program, please consult with a physician—particularly if you have pre-existing health conditions or are over the age of 45.
20. The maximum weight limit for this exercise bike is 140 kg (308.65lb).

BEFORE YOU BEGIN

Thank you very much for your purchase of WENOKER's exercise bike. Cycling is an effective exercise to increase cardiovascular system fitness, increase endurance, and tighten the body. Exercise bikes offer a variety of features designed to make training at home more effective and enjoyable. Please read these instructions carefully before using an exercise bike. If you have any questions after reading, please contact the email address on the cover of this manual. The model number and serial number of the product are also printed on the cover.

Before reading further, please familiarize yourself with the parts that are labeled in the drawing below.

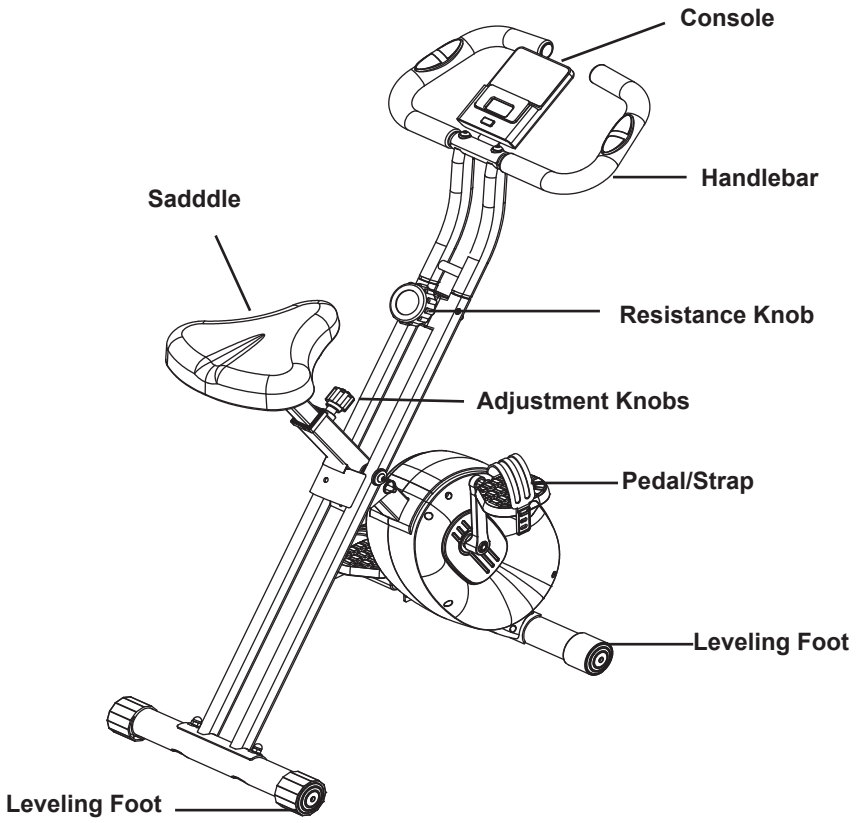

EXPLODED DRAWING

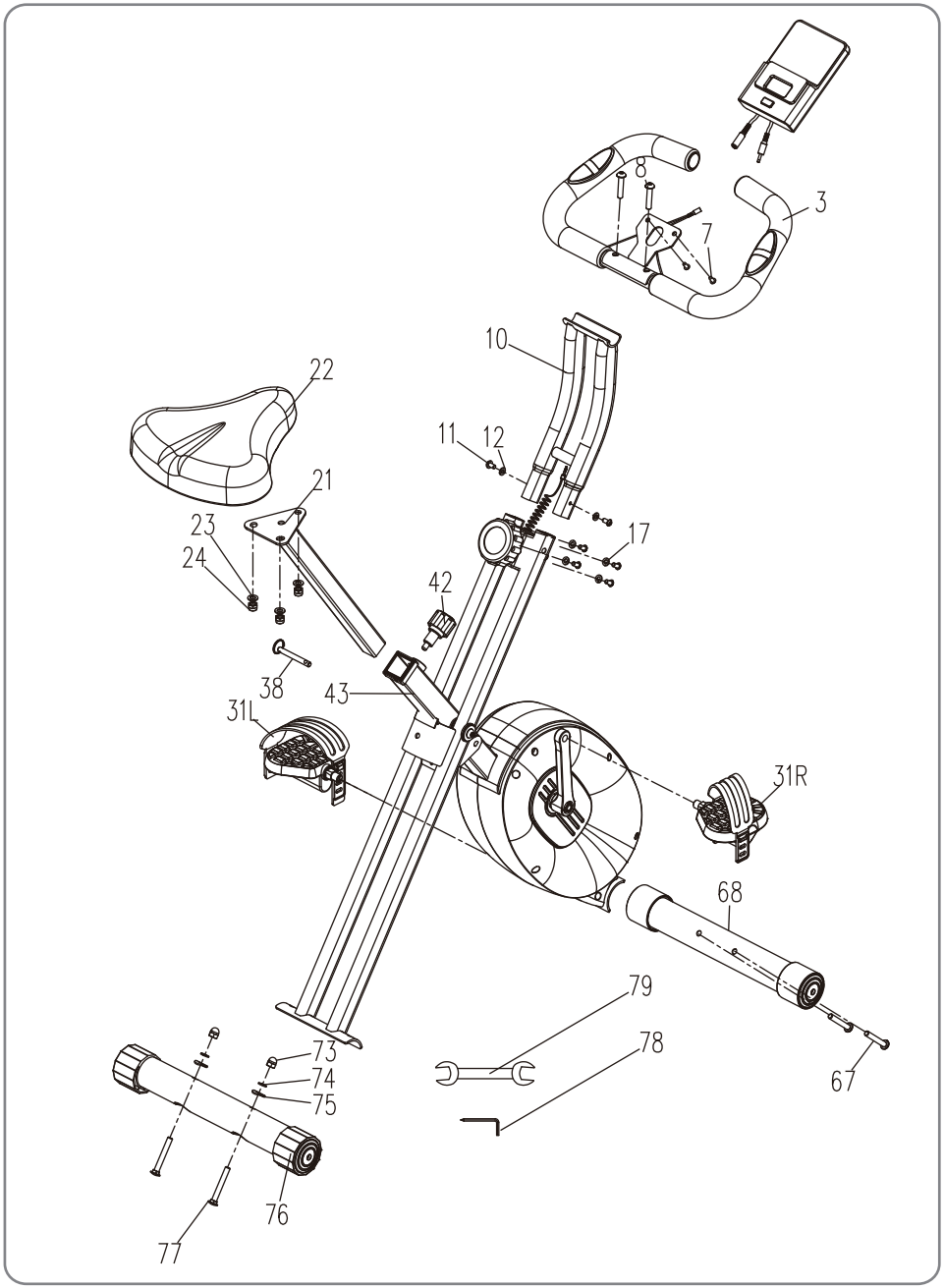

PART LIST

NO.	Name	QTY.	NO.	Name	QTY.
1	Console	1	31R	Right pedal	1
3	Handlebar	1	38	Locking pin	1
7	M5x10L Pan-head Phillips screw	2	42	Small pull-pin (M16 x 22L)	1
8	M8x35L Pan-head hex socket screw	2	43	Main frame	1
10	Upper handlebar upright	1	67	Mushroom-head hex bolt (M8 x 55L)	2
11	M6x16L Pan-head hex socket screw	6	68	Front leg tube	2
12	Flat washer (Φ6x12x2T)	2	73	M8 acorn nut	2
17	Curved washer (Φ 6x12x2T)	4	74	Φ8 spring washer	2
21	Rear insert tube	1	75	Curved washer (Φ8 x 18 x 2T)	2
22	Seat cushion	1	76	Rear leg tube	1
23	Flat washer (Φ8x16x2T)	3	77	Carriage bolt (M8 x 57L)	6
24	M8 Nylon lock nut	3	78	Hex key (5mm)	1
31L	Left pedal	1	79	Open-end wrench (13 x 15mm)	1

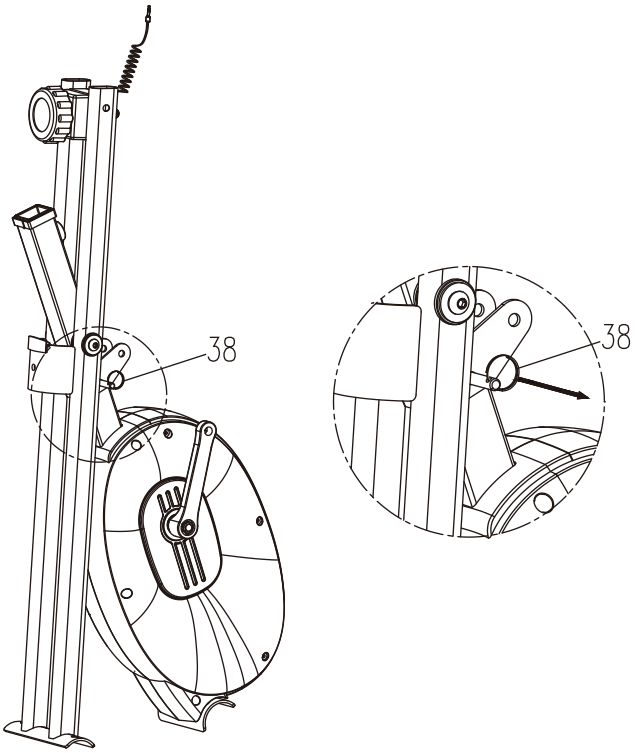

STEP 1
Remove the locking pin (38) from the frame as shown.

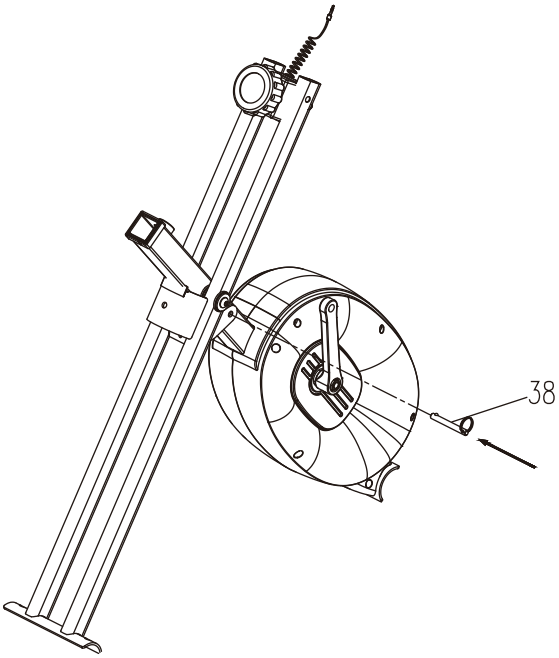

STEP 2
Unfold the frame as shown and reinsert the locking pin (38) into the frame.

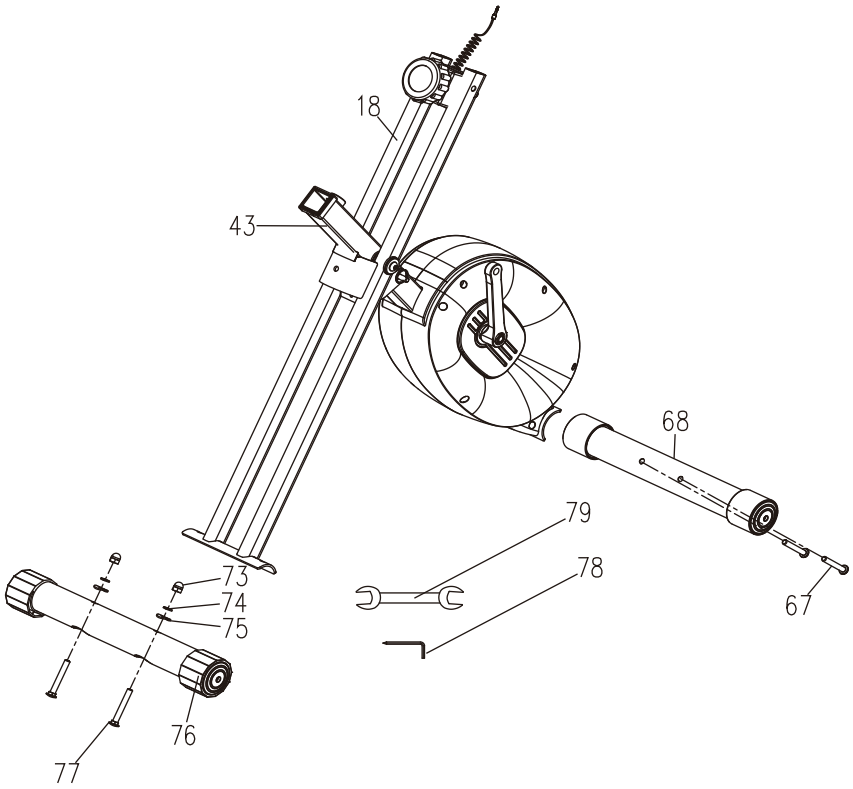

STEP 3
Secure the rear leg tube (76) to the bottom of the armrest upright (18) using the acorn nut (73), spring washer (74), curved washer (75), and carriage bolt (77), and tighten with tool (79).
Secure the front leg tube (68) to the frame (43) using the screw (67) and tighten with tool (78).

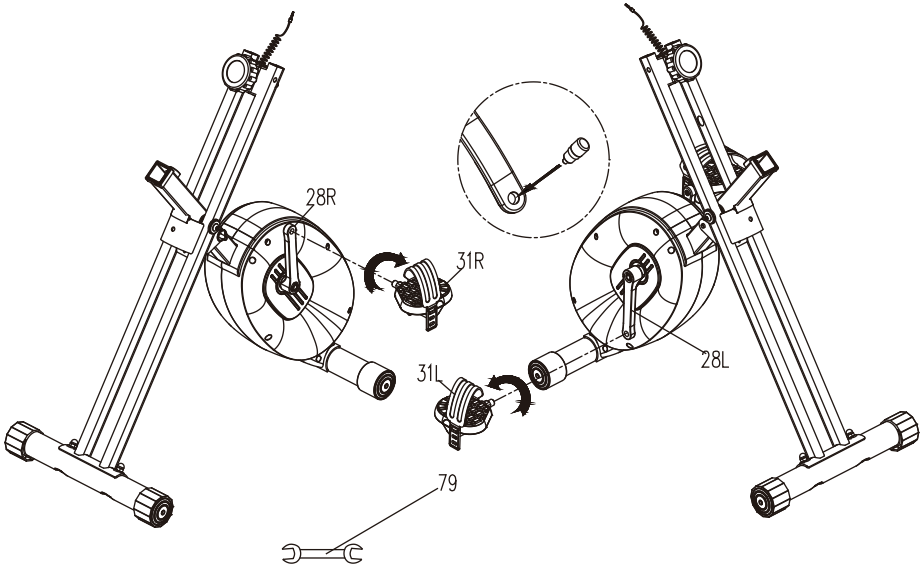

STEP 4

As shown in the inset, apply thread-locking adhesive into the threaded holes of the left and right crank arms. Using wrench (79), screw the left pedal (31L) counter-clockwise into the left crank arm (28L) and tighten firmly. Using wrench (79), screw the right pedal (31R) clockwise into the right crank arm (28R) and tighten firmly.

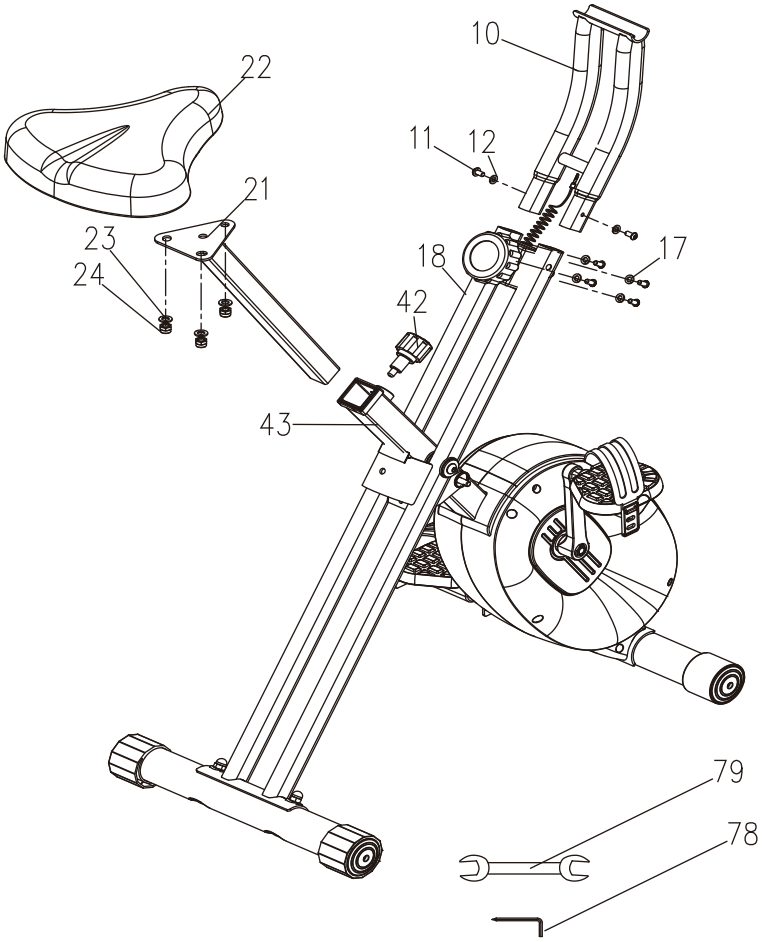

STEP 5
Attach the upper handlebar upright (10) to the lower handlebar upright (18) using screws (11), flat washers (12), and curved washers (17), and tighten them securely with tool (78). First, mount the seat cushion (22) onto the rear seat post (21) using nylon lock nuts (24) and flat washers (23), tightening them with tool (79). Then, insert the rear seat post into the main frame (43) and secure it with the pull-pin (42).

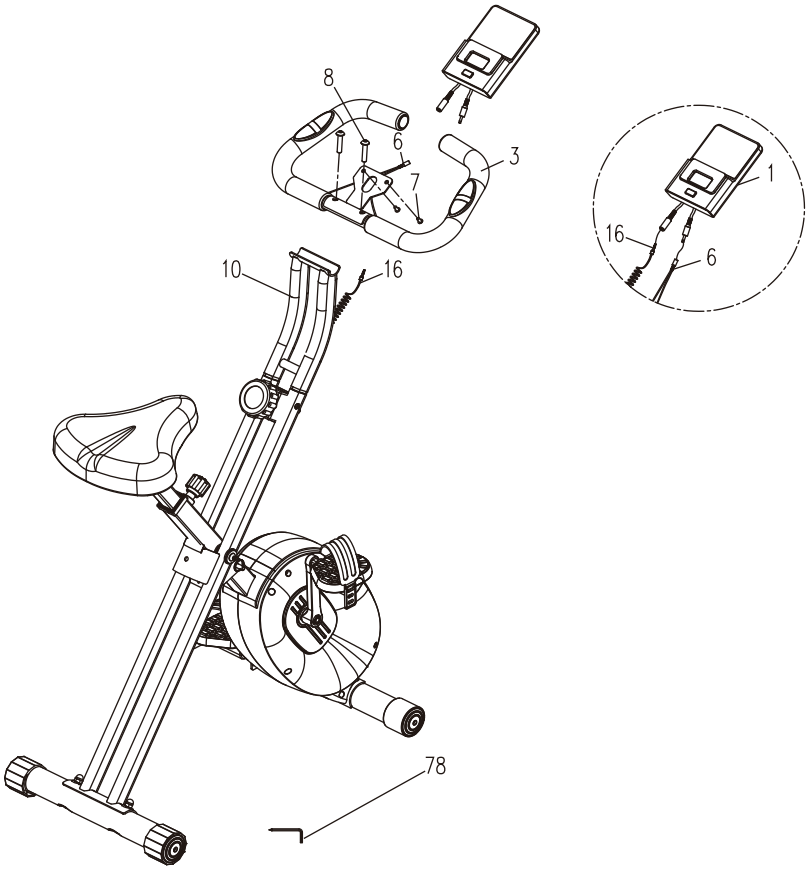

STEP 6
Attach the handlebar (3) to the handlebar upright (10) using screws (8) and tighten with tool (78).
Attach the console (1) to the handlebar (3) using screws (7) and tighten with tool (78).
Connect the sensor wire (16) and heart rate wire (6) as shown in the diagram.

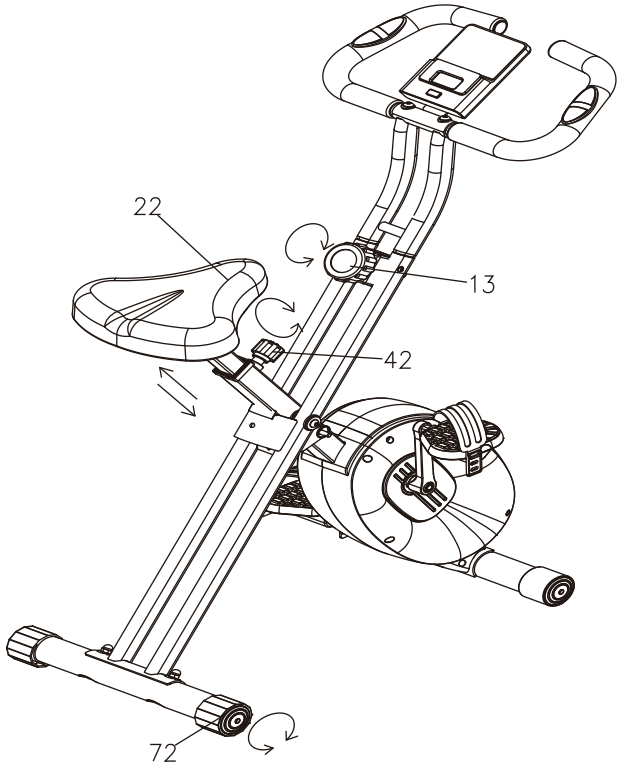

STEP 7

Secure the cup holder (61) using screws (91), and tighten them with tool (78).
Secure the pulley assembly on the elastic cord (100) to the frame using hex-socket bolts (95) and nylon lock nuts (98); tighten them using tools (78) and (107), and install the elastic cord as shown in the figure.

EXERCISE GUIDELINS

Using an exercise cycle offers several benefits. Physical strength and muscle tone can be improved, and you can diet as part of a calorie-controlled plan.

1. Warming-up Phase

At this stage, the blood flow accelerates, and the muscles function properly. The risk of spasms and muscle damage can also be reduced. We recommend doing some stretch exercises as shown below. Each stretch should be kept for about 30 seconds. Do not stretch your muscles. you experience pain, discontinue immediately.

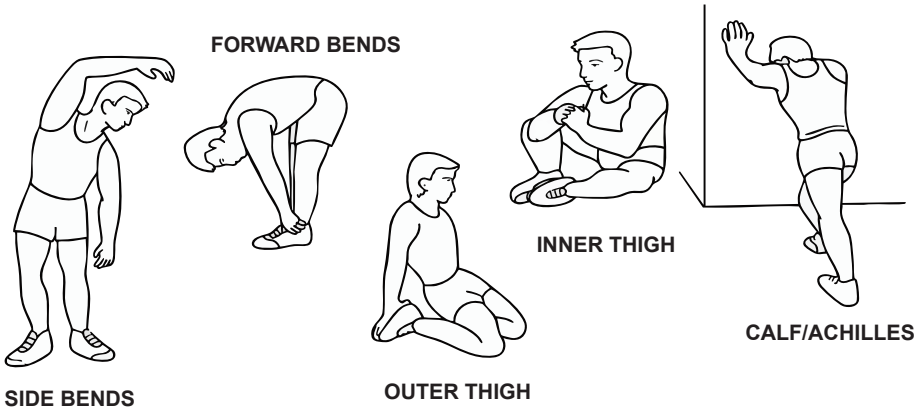

2. Use

The saddle height can be adjusted up or down by removing the adjustment knob. The saddlepost has different height adjustment holes. Once you have selected the required height, undo the adjustment knob and tighten it. The load adjustment knob lets you adjust the pedal's load. High load makes it difficult to pedal, and low load makes it easier. For better results, increase the load when using an exercise bike.

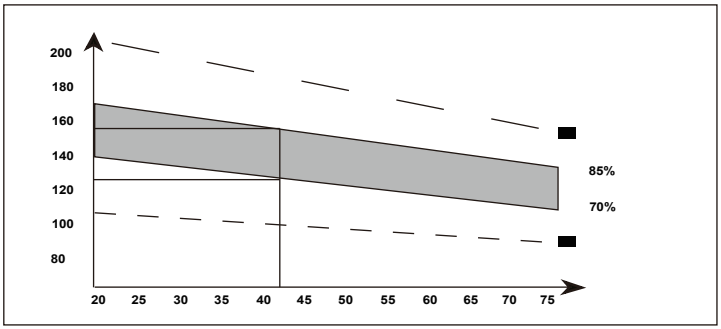

3. Cool-down Phase
This phase allows your cardiovascular system and muscles to relax. Perform a routine similar to the warm-up—such as gradually slowing your pace—for about 5 minutes. Repeat your stretches, remembering not to force the muscles. As you become fitter, you may require more intensive training. It is recommended to train at least three times a week, ideally spaced evenly throughout the week.

4. Troubleshooting
If your console is not receiving data, please ensure all connections are secure.

Muscle Toning
This requires high-intensity training. It places greater demand on your leg muscles; consequently, you may not be able to train for as long as you might otherwise. If you are also aiming to improve your general fitness, you should adjust your training plan accordingly. Perform the warm-up and cool-down phases as usual, but increase the resistance during the main workout phase to make your legs work harder. You will need to reduce your speed to keep your heart rate within the target zone.

Weight Loss
The key factor here is the amount of effort you put in; the harder you work out, the more calories you will burn. In practice, this is similar to training for general fitness; the difference lies in the specific goal.

Usage
The seat height can be adjusted using the adjustment knob to raise or lower the seat. Once the correct height is selected, tighten the knob to secure it. The brake knob controls the resistance level: higher resistance makes pedaling harder, while lower resistance makes it easier.

CONSOLE INSTRUCTIONS

FUNCTIONAL BUTTON:

MODE - Push down to select functions. If the MODE button is held down for a long time, press down to reset time, dist, and cal. Press and hold for 6 seconds to switch between metric and imperial systems.
SET - To set the values of time, dist, cal, and pulse when not in scan mode.
RESET - Push down to reset time, dist, and cal.

FUNCTION AND OPERATIONS:

1. SCAN: Press the “MODE” button until“SCAN” appears; the monitor will rotate through all 6 functions
2. TIME: (1)Count the total time from exercise start to end.
(2) Press the “MODE” button until“TIME” appears; press the “SET” button to set the exercise time.
When the “SET” is zero, the computer will stop 1 second after the start of the timer.
3. SPEED: Display current speed.
4. DIST: (1)Count the distance from exercise start to end.
(2) Press the “MODE” button until“DIST” appears, then press the “SET” button to set the exercise distance. When the “SET” is zero, the computer will stop about 1 second after the start of the timer.
5. CAL: (1)Count the total calories from exercise start to end.
(2) Press the “MODE” button until“CAL” appears, then press the “SET” button to set exercise calories. When the “SET” is zero, the computer will stop about 1 second after the start of the timer.
6. ODO: The total distance that this function refers to from the battery capacity period runs.
7. PULSE: Press the MODE button until “PULSE” appears. Before measuring your pulse rate, please place your palms on both contact pads, and the monitor will show your current heart rate in beats per minute (BPM) on the LCD after 6~7 seconds. Remark: During pulse measurement, due to contact jamming, the measured value may be higher than the actual pulse rate for the first 2~3 seconds, then return to the normal level. The measurement value cannot be regarded as the basis for medical treatment.

NOTE:
1. When the battery of the electronic watch is low (low voltage state), a battery icon will automatically appear on the screen to remind the user to replace the battery.
2. The monitor will automatically shut off if there is no signal received after 4 minutes.
3. The monitor will be auto-powered on when starting to exercise; push the button.
4. The monitor will automatically start calculating when you start to exercise and will stop calculating when you stop exercising for 4 seconds.
5. During the process of connecting to the app, the smartwatch will automatically turn off its display, while the screen shows the Bluetooth icon (indicating it is connected via Bluetooth).
6. This appliance can be used by children aged 8 years and above and persons with reduced physical, sensory or mental capabilities or lack of experience and knowledge if they have been given supervision or instruction concerning use of the appliance in a safe way and understand the hazards involved.

7. Children should be supervised to ensure that they do not play with the appliance.
8. Children shall not make cleaning and user maintenance without supervision.
9. Non-rechargeable batteries are not to be recharged.
10. Different types of batteries or new and used batteries are not to be mixed.
11. Batteries are to be inserted with the correct polarity.
12. Exhausted batteries are to be removed from the appliance and safely disposed of.
13. If the appliance is to be stored unused for a long period, the batteries are removed.
14. The supply terminals are not to be short-circuited.

FUNCTION AND OPERATIONS:

FUNCTION	SCAN	Every 6 seconds
	TIME	00:00'~99:59'
	SPEED	The maximum signal can be pickup is 99.99(ML)KM/H
	DIST	0.00~9999(ML)KM
	CAL	0.0~9999kCAL
	ODO	0.0~9999((ML)KM
	PULSE	40~240BPM
BATTERY TYPE		2pcs of SIZE –AAA or UM –4
OPERATING TEMPERATURE		0°C ~ +40°C
STORAGE TEMPERATURE		-10°C ~ +60°C

APP CONNECTION

KINOMAP

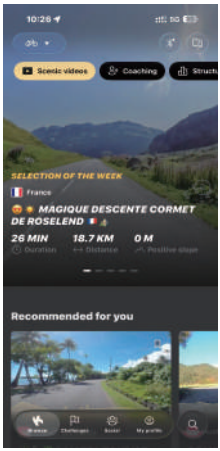

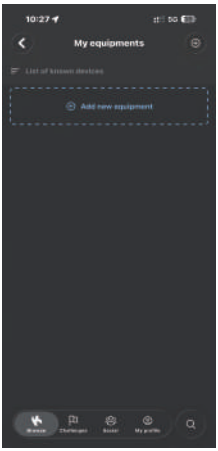

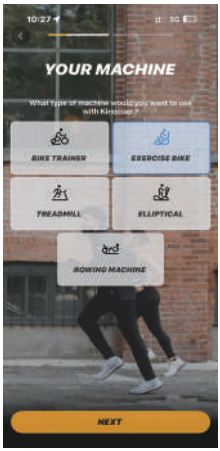

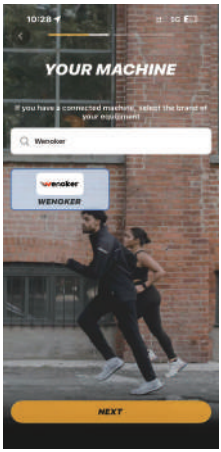

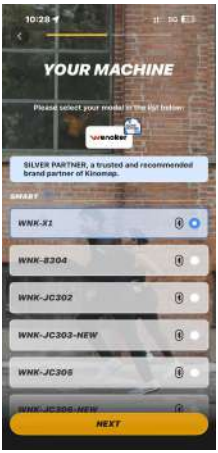



1. To download the KINOMAP APP, search " KINOMAP" in the Apple APP Store* or Google Play Store.
2. Open the KINOMAP APP. Log In or Sign Up.
3. Select the corresponding fitness equipment.
4. Turn on Bluetooth, and choose Wenoker.
5. Select the type of machine, and find the Model.
6. Start training and explore different workout methods.

APP CONNECTION

Zwift

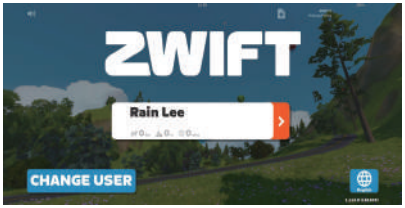

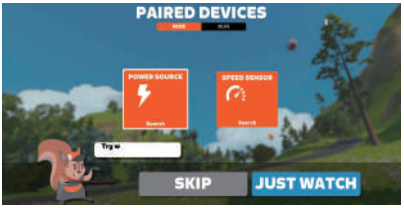



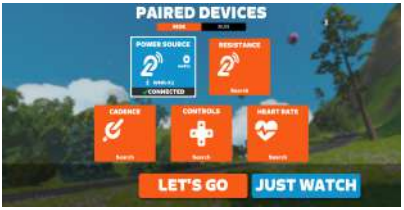



1. To download the ZWIFT APP, search " ZWIFT" in the Apple APP Store* or Google Play Store.
2. Open the ZWIFT APP. Log in to your account and click the arrow on the right to proceed to the next step.
3. Bluetooth pairing: select POWER SOURCE” to search.
4. Search for the model "WNK-X1 "; click "WNK-X1 " to proceed to the next step.
5. The connection is successful; click ”START NOW” to proceed to the next step, and the Monitor will turn off the screen.
6. Find related videos to start your riding mode.

TROUBLE-SHOOTING

NO.	Possible Problems	Solution
1	Makes noise while riding	Check whether the screws of the left and right pedals and the front and rear foot tubes are tightened. After tightening, ride again to check for any noise. If so, the bearing should be broken. Contactcustomer service for help.
2	The Pedal can't be turned	Check if the resistance knob is tightened. If it is, loosen the knob in the "-" direction and adjust the resistance to the minimum gear so that the pedals and cranks can rotate.
3	Pedal falls off	"Lock the pedals during installation to prevent them from loosening and falling off."
4		Check the crank and pedal threads for damage. If damaged, contact customer service for a replacement.
5		If the threads of the crank and pedal are not damaged, please drop a small amount of "Anti-loose glue" onto the threads of the pedalhead, then tighten the pedal.
6	The foot cage cannot be fixed and keeps sliding	Check whether the foot cage is worn tightly.
7	The foot cover flew off while riding	It is recommended to remove the screws on both sides of the foot cover. Use a screwdriver and an 8mm open-end wrench to remove the foot cover. If you need an operation video, please contact customer service.
8	Monitor is not working properly	Reinstall 2 new 1.5V AAA batteries (Applicable Models: WNK-X3), restart the monitor, and check if it works normally. If not, please get in touch with customer service for a replacement.
9	The monitor cannot be turned on	Please check if the battery is installed backward. If the assembly is normal, there may be a problem with the monitor. Contact customer service to send the new monitor.
10	How to clear the data on the monitor	Press the "RESET" key to reset or turn off the device.
11	Can the monitor specifications be changed to M or KM?	No, the monitor specifications for the United States and the United Kingdom are set to miles, while those for Europe and Australia are set to kilometers. If you receive the wrong electronic meter, please get in touch with customer service for a replacement.
12	The Seat is not adjustable	Please check that the holes in the seat are aligned and installed, and whether the post can be adjusted up and down.
13	Uncomfortable seats	Adjust the comfortable riding angle; if necessary, contact customer service to purchase a seat cushion cover.
14	The seat is loose and wobbly	Check whether the hexagonal nuts on both sides of the seat are tightened, and check whether the knobs of the rear plug are tightened.
15	The seat slides	Check that the nuts on both sides of the seat are locked, and that the knobs on the fixed sliding piece under the seat are locked to prevent the seat from loosening or moving while riding. If the nuts and knobs on both sides are locked yet still move, please contact customer service for a replacement.
16	How to adjust the direction of the seat	Loosen the screws on both sides of the seat, align the seat cushion with the armrest, and adjust the seat up and down. If you need a video, please contact customer service.
17	Resistance knob not working	Please send relevant pictures or videos to customer service for troubleshooting.
18	Missing parts	Please circle the missing parts in the manual and contact Customer Service for a replacement.
19	Damaged parts	Please circle the damaged parts in the manual and contact customer service for a replacement.

WARRANTY INFORMATION

Product Name	Exercise Bike
Model Name	WNK-X1
Default Warranty Period	12 Months
For your own reference, we strongly recommend that you record your order number and date of purchase.	
Date of Purchase	
Serial Number	

Terms & Policy

The Wenoker products are premium in material, craftsmanship, and service. The Wenoker 1-year limited warranty is effective from the date of purchase. Wenoker will replace defective products based on eligibility. Refunds are available to the original purchasers of our products within the first 30 days of purchase. This warranty extends only to personal use and doesn't apply to commercial, rental, or any other uses for which the product is not intended. There are no warranties other than the warranties expressly set forth with each product. This warranty is non-transferable. Wenoker is not responsible for any damages, losses, or inconveniences caused by equipment failure, user negligence, user abuse, or improper operation that does not follow the included user manual.

This warranty does not apply to the following situations:

Damage due to abuse, accident, alteration, or vandalism.
Improper or inadequate maintenance.
Damage in return transit.
Unsupervised use by children under 18 years old.
Wenoker and its subsidiaries are only responsible for damages caused by the intended use or as instructed in the user manual. Some states do not allow this exclusion or limitation of incidental or consequential losses, so the above disclaimer may not apply to you. This warranty gives you specific legal rights, and you may also have other rights, which may vary from state to state.

All expressed and implied warranties, including the warranty of merchantability, are limited to the period of the limited warranty.

WARRANTY INFORMATION

Additional 12-month Warranty:

You can enjoy an additional 12-month warranty. Just activate your warranty by sending the product's model name and your order number to **Support@Wenoker.com** to register your new product for the extended warranty.

Defective Products & Returns:

Should your product prove defective within the specified warranty period, please contact Customer Support at **Support@Wenoker.com** with your invoice and order number. DO NOT dispose of your product before contacting us. Once our Customer Support team has approved your request, please return the product with a copy of your invoice and order number.

Customer Support:

Your satisfaction is our goal! Should you encounter any issues or have any questions about your new product, feel free to contact our Customer Support Team via **Support@Wenoker.com**

*** Please have your Order ID and serial number (usually on the rear foot pipe) ready before contacting Customer Support.**

EC REP

Company Name: VALHALLA TAXE
Address：RUE GENERAL DE REFFYE EGD,88000 EPINAL
Contact Persopn：Qian LIU
TEL.：+33(0)629986194
Email：valhallatax@outlook.com

UK REP

Company Name: Sea&Mew Accounting Ltd
Address：Electric Avenue Vision 25, London, Enfield EN3 7GD
Contact Persopn：Billy Han
TEL.：+44 7399648608
Email：info@seamew.net

Manufacturer: Jinhua jinchen sports equipment co.,Ltd

Address: Floor 1, Plant 3, NO.998, Jinsha Street, Linjiang Industrial Zone, Bailongqiao Town, Wucheng District 321000 Jinhua City, Zhejiang Province

Deutsch

Hallo!

Bitte registrieren Sie Ihre Garantie,um Ihren Schutz zu gewahrleisten!

Senden Sie uns Ihr Artikelmodell per E-Mail an Suppor@Wenoker.com

INHALT

PLATTIERUNG DES WARNAUFKLEBERS ----------25

WICHTIGE SICHERHEITSVORKEHRUNGEN----------26

BEVOR SIE BEGINNEN----------27

EXPLOSIONSZEICHNUNG ----------38

TEILELISTE ----------29

BAUANLEITUNG ----------30

UBUNGSRICHTLINIEN ----------37

KONSOLENANLEITUNG----------39

APP-VERBINDUNG----------41

FEHLERBEHEBUNG----------43

GARANTIE----------44

PLATZIERUNG DES WARNAUFKLEBERS

Diese Abbildung zeigt die Position der Warnaufkleber. Sollte ein Warnaufkleber fehlen oder unleserlich sein, wenden Sie sich bitte an die auf der Titelseite dieses Handbuchs angegebene E-Mail-Adresse, um einen kostenlosen Ersatzaufkleber anzufordern. Bitte bringen Sie den Aufkleber an der gekennzeichneten Position an.
Hinweis: Die Aufkleber sind möglicherweise nicht in Originalgröße dargestellt.

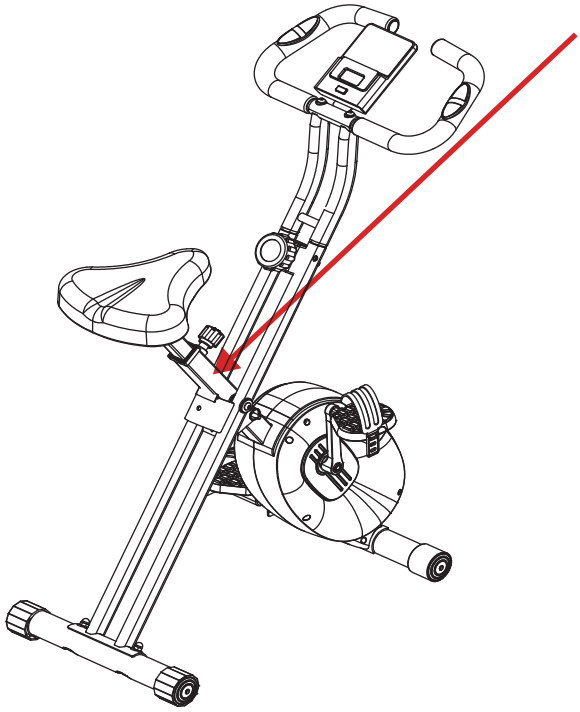

WARNUNG!

Please keep children away from the exercise bike during use to prevent injury. Children under the age of 8 must be supervised by an adult when using the equipment.

Bitte halten Sie Kinder während der Benutzung vom Heimtrainer fern, um Verletzungen zu vermeiden. Kinder unter 8 Jahren müssen bei der Benutzung des Geräts von einem Erwachsenen beaufsichtigt werden.

WICHTIGE SICHERHEITSVORKEHRUNGEN

Warnung: Um schwere Verletzungen zu vermeiden, lesen Sie vor der Verwendung dieses Produkts alle wichtigen Vorsichtsmaßnahmen und Anweisungen in diesem Handbuch sowie alle produktbezogenen Warnhinweise durch.

Wenoker haftet nicht für Personen- oder Sachschäden, die durch die Verwendung dieses Produkts entstehen.

1. Bitte lassen Sie Kinder oder Haustiere nicht unbeaufsichtigt an das Trainingsrad heran, um potenzielle Gefahren zu vermeiden.
2. Bitte verwenden Sie dieses Gerät auf einem ebenen, festen Untergrund; stellen Sie sicher, dass der Standfuß des Fahrrads stabil ausgerichtet ist, und legen Sie eine Schutzmatte unter das Gerät.
3. Achten Sie während der Montage und Nutzung bitte darauf, dass um das Gerät herum ein Sicherheitsabstand von mindestens 1 Meter eingehalten wird.
4. Überprüfen Sie vor jeder Nutzung, ob das Trainingsrad frei von Schäden oder losen Teilen ist, und stellen Sie sicher, dass alle Verstellelemente fest angezogen sind.
5. Dieses System verfügt über ein feststehendes Schwungrad; im Notfall oder wenn Sie das Training beenden möchten, müssen Benutzer den Notstopp-Knopf nach unten drücken.
6. Sollten Sie während des Trainings Beschwerden – wie Schwindelgefühl oder Brustschmerzen – verspüren, beenden Sie das Training bitte sofort und suchen Sie ärztlichen Rat auf.
7. Greifen Sie nicht in bewegliche Teile oder in deren unmittelbare Nähe, um Verletzungen zu vermeiden.
8. Bitte tragen Sie während des Trainings angemessene Kleidung; vermeiden Sie locker sitzende Kleidung, die sich in den beweglichen Teilen des Fahrrads verfangen könnte, und achten Sie darauf, dass Sie Sportschuhe tragen.
9. Versuchen Sie nicht, dieses Fahrrad eigenmächtig zu modifizieren, und verwenden Sie keine Ersatzteile, die keine Originalteile sind.
10. Personen mit eingeschränkter Mobilität sollten dieses Gerät nicht unbeaufsichtigt nutzen; die Nutzung muss unter der Aufsicht einer geschulten Fachkraft erfolgen.
11. Führen Sie vor dem Training bitte Aufwärmübungen durch, um Muskelzerrungen vorzubeugen.
12. Sollte das Trainingsrad eine Fehlfunktion aufweisen, stellen Sie die Nutzung bitte sofort ein.
13. Dieses Trainingsrad ist nicht für medizinische Rehabilitationszwecke konzipiert und sollte nicht für therapeutische Behandlungen verwendet werden.
14. Sollte das Gerät Wartung oder Reparaturen benötigen, wenden Sie sich bitte an unsere Kundendienst-Hotline.
15. Dieses Fahrrad ist ausschließlich für die Nutzung durch eine einzelne Person ausgelegt; unter keinen Umständen dürfen zwei Personen das Gerät gleichzeitig nutzen.
16. Bitte passen Sie Lenker und Sitzposition entsprechend Ihrer Körpergröße an; ziehen Sie die Verstellelemente bei der Anpassung nicht über die markierte „STOP“-Linie hinaus und stellen Sie sicher, dass die Verstellknöpfe nach der Positionierung fest angezogen sind.
17. Schnell rotierende Pedale können Verletzungen verursachen; achten Sie bitte stets auf eine Trittfrequenz, die Sie jederzeit sicher beherrschen.
18. Vor jeder Benutzung müssen Sie überprüfen, ob das Bremssystem voll funktionsfähig ist, und sämtliche Komponenten kontrollieren, um sicherzustellen, dass keine Teile lose sind oder sonstige Unregelmäßigkeiten vorliegen.
19. Bevor Sie mit einem Trainingsprogramm beginnen, konsultieren Sie bitte einen Arzt – insbesondere, wenn Sie unter Vorerkrankungen leiden oder älter als 45 Jahre sind.
20. Die maximale Gewichtsgrenze für dieses Heimtrainer-Fahrrad beträgt 140 kg (308,65 lb).

BEVOR SIE BEGINNEN

Vielen Dank für den Kauf des Heimtrainers von WENOKER. Radfahren ist eine effektive Trainingsform zur Verbesserung der Herz-Kreislauf-Fitness, der Ausdauer und der Körperformung. Heimtrainer bieten eine Vielzahl von Funktionen, die darauf ausgelegt sind, das Training zu Hause effektiver und angenehmer zu gestalten. Bitte lesen Sie diese Anleitung sorgfältig durch, bevor Sie den Heimtrainer verwenden. Sollten nach der Lektüre Fragen aufkommen, wenden Sie sich bitte an die auf der Titelseite dieses Handbuchs angegebene E-Mail-Adresse. Die Modell- und Seriennummern des Produkts sind ebenfalls auf der Titelseite abgedruckt.
Bevor Sie weiterlesen, machen Sie sich bitte mit den Bauteilen vertraut, die in der untenstehenden Abbildung beschriftet sind.

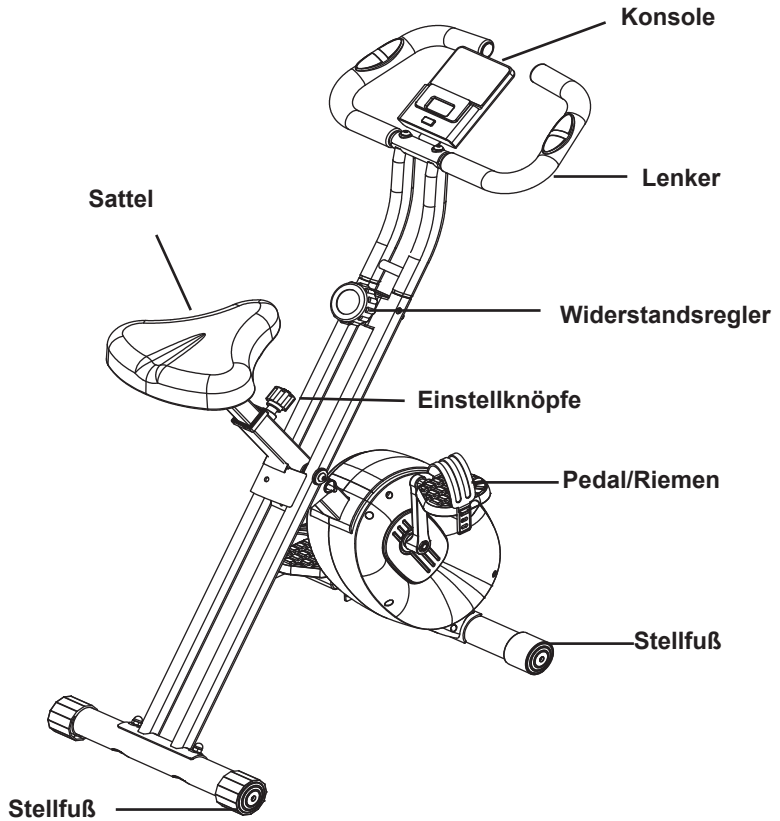

EXPLOSIONSZEICHNUNG

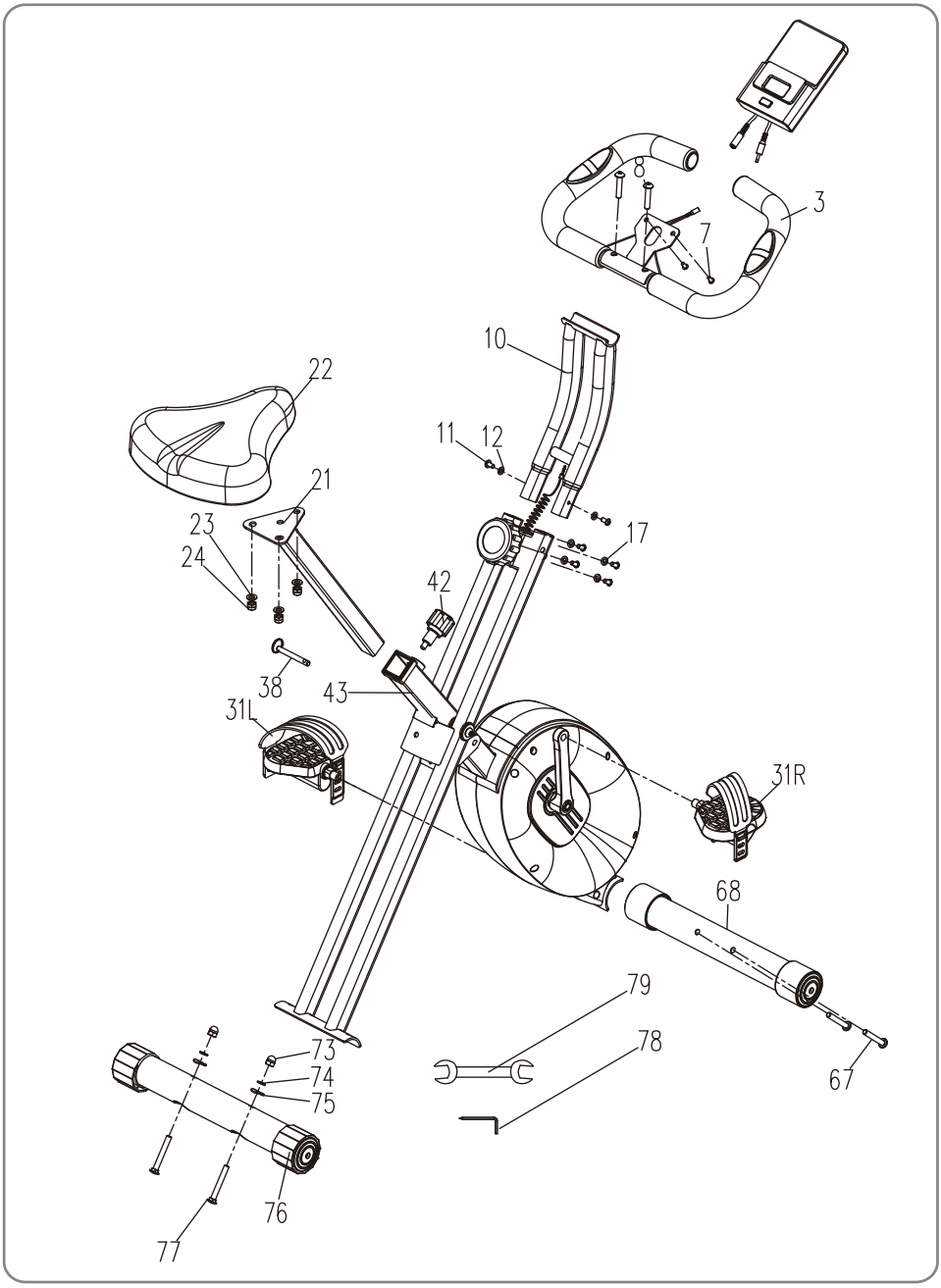

TEILELISTE

NEIN.	Name	Menge	NEIN.	Name	Menge
1	Konsole	1	31R	Rechtes Pedal	1
3	Lenker	1	38	Arretierstift	1
7	M5x10L Kreuzschlitzschraube	2	42	Kleiner Zugbolzen (M16 x 22L)	1
8	M8x35L Innensechskantschrau	2	43	Hauptrahmen	1
10	Oberes Lenkerstandrohr	1	67	Sechskantschraube mit Flachrundkopf (M8 x	2
11	M6x16L Innensechskantschrau	6	68	Vorderes Standrohr	2
12	Flache Unterlegscheibe (Φ	2	73	M8-Hutmutter	2
17	Gewölbte Unterlegscheibe (Φ	4	74	Φ8-Federring	2
21	Hinteres Einschubrohr	1	75	Gewölbte Unterlegscheibe (Φ8 x	2
22	Sitzpolster	1	76	Hinteres Standrohr	1
23	Flache Unterlegscheibe (Φ	3	77	Schlossschraube (M8 x 57L)	6
24	M8-Stoppmutter (Nylon)	3	78	Innensechskantschlüsse l (5 mm)	1
31L	Linkes Pedal	1	79	Gabelschlüssel (13 x 15 mm)	1

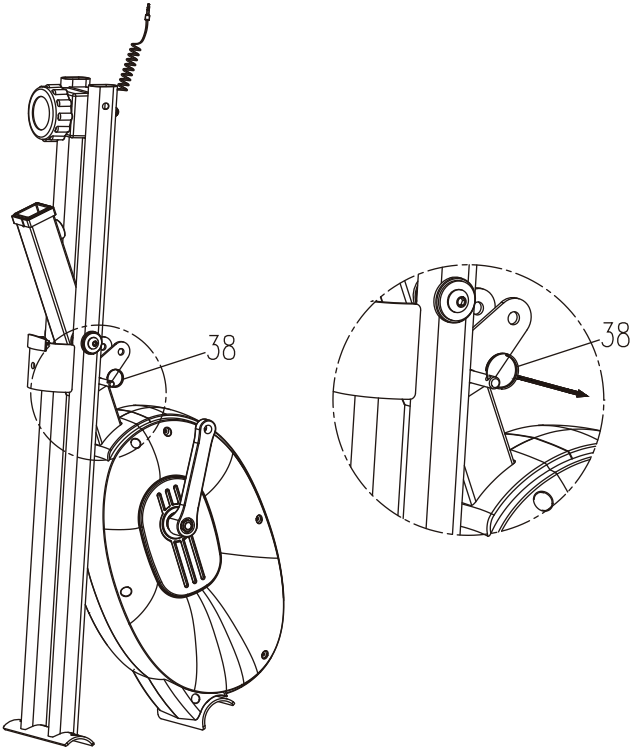

SCHRITT 1
Entfernen Sie den Sicherungsstift (38) wie abgebildet aus dem Rahmen.

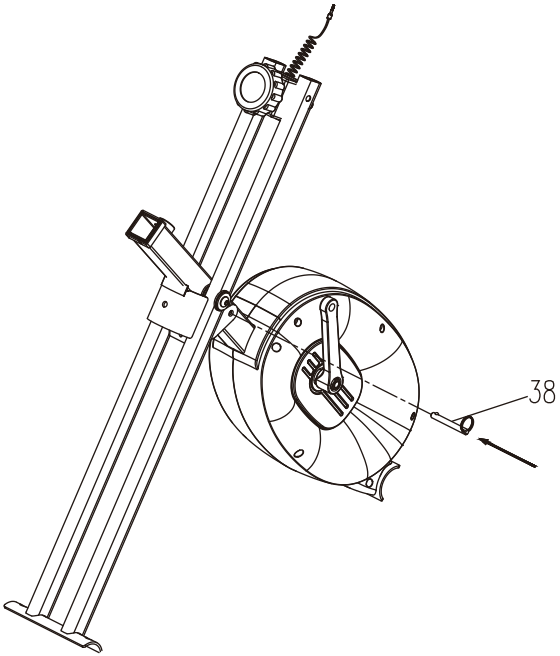

SCHRITT 2
Klappen Sie den Rahmen wie abgebildet auf und setzen Sie den Sicherungsstift (38) wieder in den Rahmen ein.

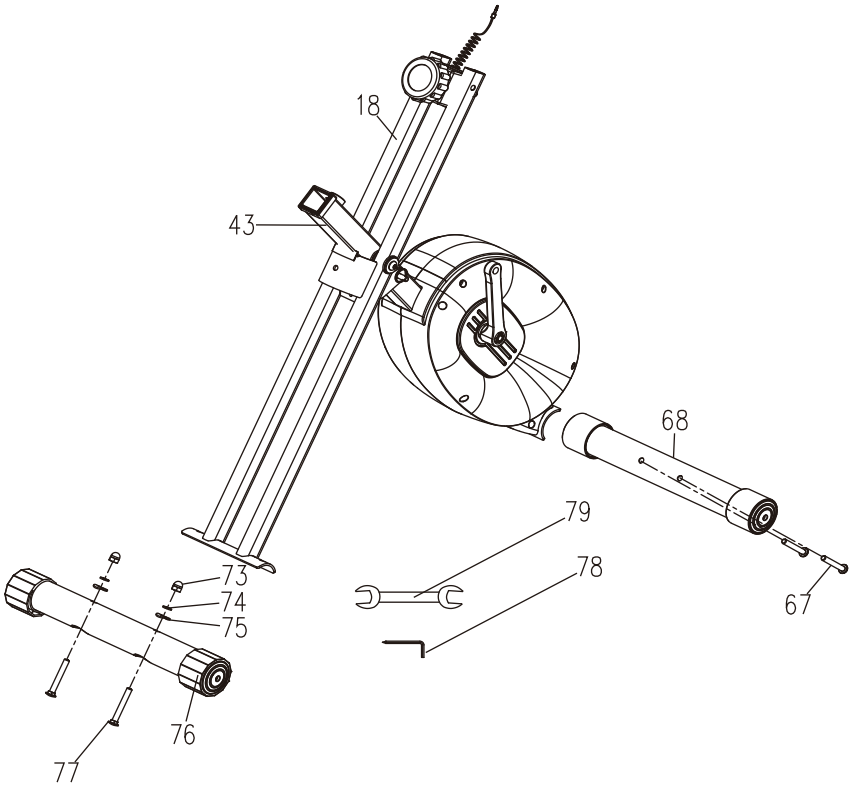

SCHRITT 3

Befestigen Sie das hintere Standrohr (76) mithilfe der Hutmutter (73), des Federrings (74), der gewölbten Unterlegscheibe (75) und der Schlossschraube (77) an der Unterseite des Armlehnen-Standpfostens (18) und ziehen Sie die Verbindung mit dem Werkzeug (79) fest.

Befestigen Sie das vordere Standrohr (68) mithilfe der Schraube (67) am Rahmen (43) und ziehen Sie diese mit dem Werkzeug (78) fest.

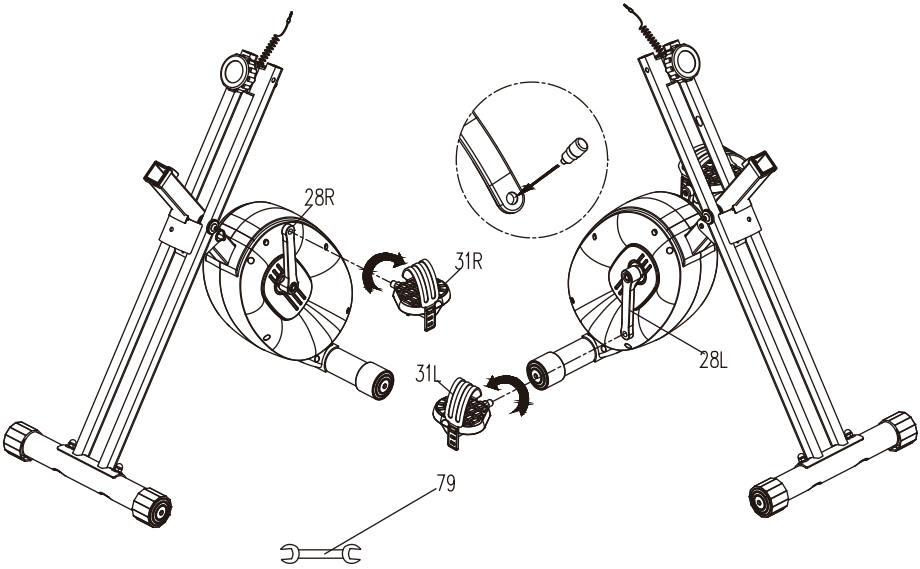

SCHRITT 4
Tragen Sie, wie in der Abbildung (Einschub) dargestellt, Schraubensicherungskleber in die Gewindebohrungen des linken und rechten Kurbelarms auf. Schrauben Sie das linke Pedal (31L) mit dem Schraubenschlüssel (79) gegen den Uhrzeigersinn in den linken Kurbelarm (28L) und ziehen Sie es fest an. Schrauben Sie das rechte Pedal (31R) mit dem Schraubenschlüssel (79) im Uhrzeigersinn in den rechten Kurbelarm (28R) und ziehen Sie es fest an.

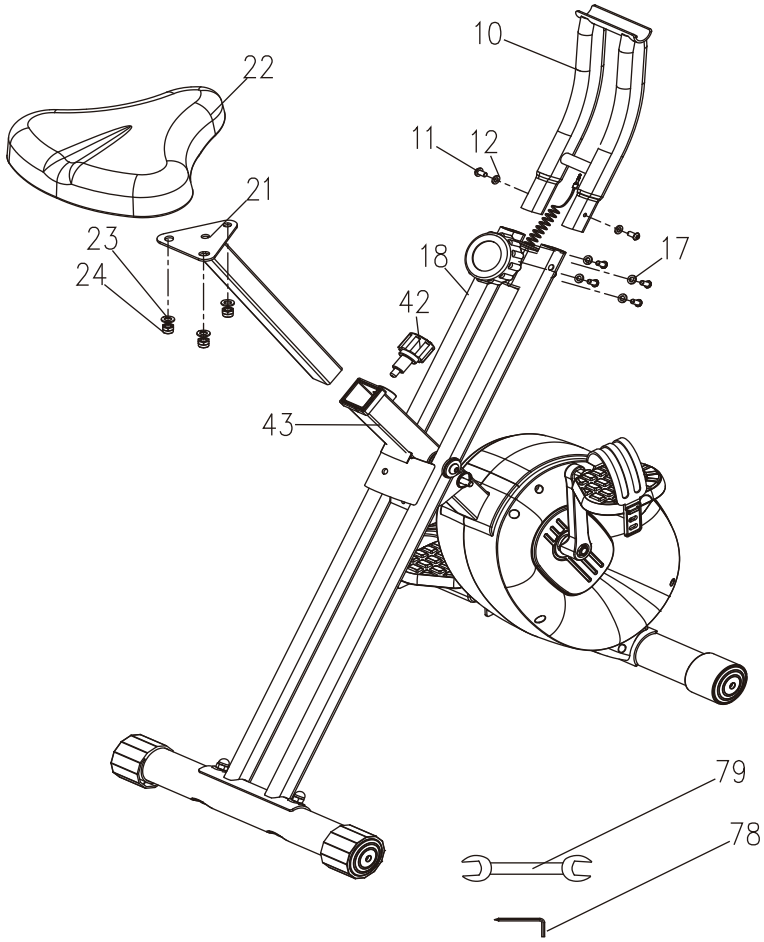

SCHRITT 5

Befestigen Sie das obere Lenkerrohr (10) mithilfe der Schrauben (11), Unterlegscheiben (12) und gewölbten Unterlegscheiben (17) am unteren Lenkerrohr (18) und ziehen Sie diese mit dem Werkzeug (78) fest an.

Montieren Sie zunächst das Sitzpolster (22) mithilfe der selbstsichernden Muttern (24) und Unterlegscheiben (23) an der hinteren Sattelstütze (21) und ziehen Sie diese mit dem Werkzeug (79) fest. Setzen Sie anschließend die hintere Sattelstütze in den Hauptrahmen (43) ein und sichern Sie sie mit dem Zugbolzen (42).

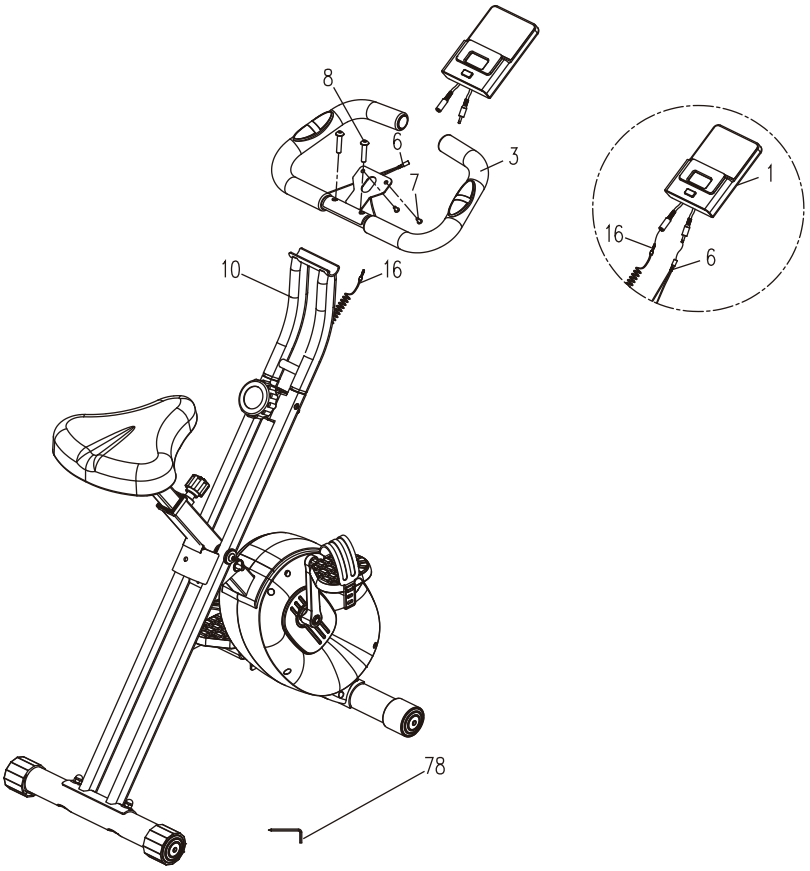

SCHRITT 6
Befestigen Sie den Lenker (3) mit den Schrauben (8) am Lenkerrohr (10) und ziehen Sie diese mit dem Werkzeug (78) fest.
Befestigen Sie die Konsole (1) mit den Schrauben (7) am Lenker (3) und ziehen Sie diese mit dem Werkzeug (78) fest.
Schließen Sie das Sensorkabel (16) und das Herzfrequenzkabel (6) wie in der Abbildung gezeigt an.

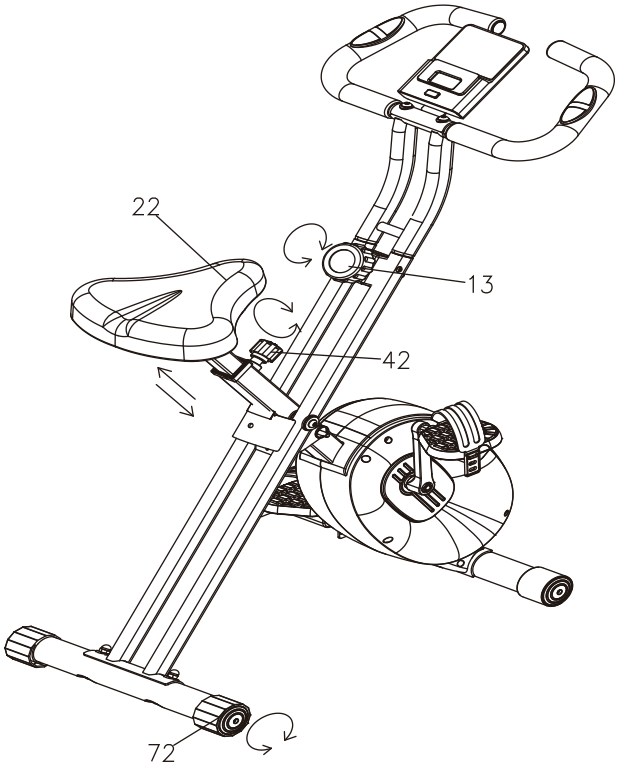

SCHRITT 7
Befestigen Sie den Becherhalter (61) mit den Schrauben (91) und ziehen Sie diese mit dem Werkzeug (78) fest. Befestigen Sie die Rollenbaugruppe am Gummiseil (100) mit Innensechskantschrauben (95) und selbstsichernden Muttern (98) am Rahmen; ziehen Sie diese mit den Werkzeugen (78) und (107) fest und montieren Sie das Gummiseil wie in der Abbildung gezeigt.

ÜBUNGS-RICHTLINIEN

Das Training auf einem Heimtrainer bietet verschiedene Vorteile. Es lassen sich die körperliche Kraft und der Muskeltonus verbessern, zudem kann das Training als Teil eines kalorienkontrollierten Ernährungsplans zur Gewichtsreduktion beitragen.

1. Aufwärmphase

In dieser Phase wird die Durchblutung angeregt und die Muskulatur auf die Belastung vorbereitet. Zudem lässt sich das Risiko von Krämpfen und Muskelverletzungen verringern. Wir empfehlen, einige der unten gezeigten Dehnübungen durchzuführen. Halten Sie jede Dehnposition etwa 30 Sekunden lang. Überdehnen Sie die Muskeln nicht; brechen Sie die Übung sofort ab, falls Schmerzen auftreten.

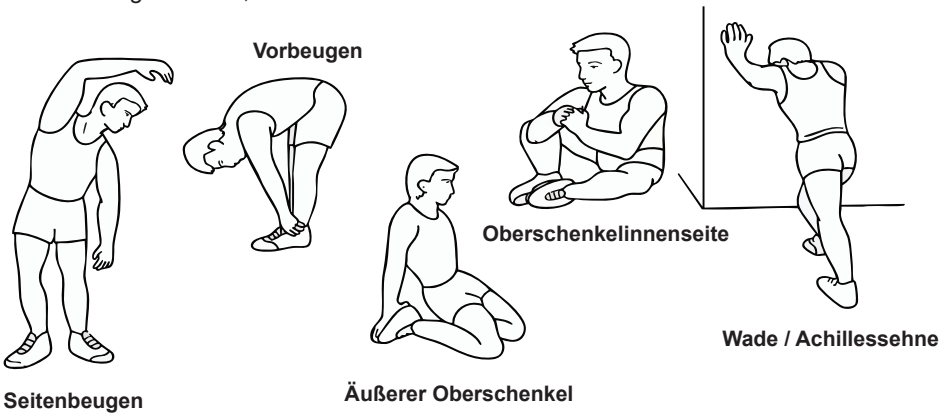

1. Verwendung

Die Sattelhöhe lässt sich durch das Entfernen des Einstellknopfs nach oben oder unten verstellen. Die Sattelstütze verfügt über verschiedene Bohrungen zur Höhenverstellung. Sobald Sie die gewünschte Höhe ausgewählt haben, lösen Sie den Einstellknopf und ziehen ihn anschließend fest. Mit dem Widerstandsknopf können Sie den Tretwiderstand einstellen. Ein hoher Widerstand erschwert das Treten, während ein niedriger Widerstand es erleichtert. Um bessere Trainingsergebnisse zu erzielen, sollten Sie den Widerstand beim Training auf dem Heimtrainer erhöhen.

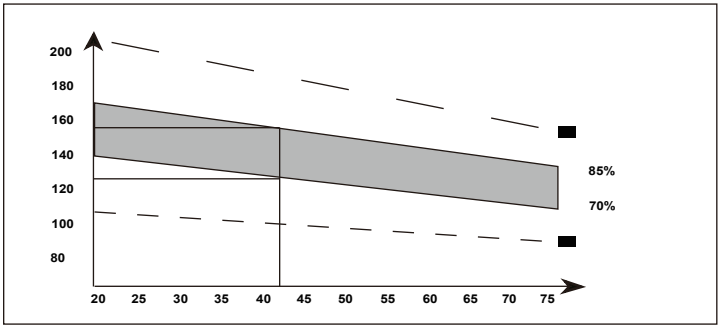

3. Cool-down-Phase
Diese Phase ermöglicht es Ihrem Herz-Kreislauf-System und Ihrer Muskulatur, sich zu entspannen. Führen Sie etwa 5 Minuten lang eine Routine durch, die dem Aufwärmen ähnelt – zum Beispiel durch allmähliche Verringerung des Tempos. Wiederholen Sie Ihre Dehnübungen, ohne dabei jedoch Gewalt auf die Muskeln auszuüben. Mit zunehmender Fitness benötigen Sie möglicherweise ein intensiveres Training. Es wird empfohlen, mindestens dreimal pro Woche zu trainieren, idealerweise in gleichmäßigen Abständen über die Woche verteilt.

4. Fehlerbehebung
Falls Ihre Konsole keine Daten empfängt, stellen Sie bitte sicher, dass alle Verbindungen fest sitzen.

Muskelstraffung
Dies erfordert ein hochintensives Training. Es stellt höhere Anforderungen an Ihre Beinmuskulatur; folglich können Sie möglicherweise nicht so lange trainieren wie sonst. Wenn Sie zudem Ihre allgemeine Fitness verbessern möchten, sollten Sie Ihren Trainingsplan entsprechend anpassen. Führen Sie die Aufwärm- und Cool-down-Phasen wie gewohnt durch, erhöhen Sie jedoch den Widerstand während der Haupttrainingsphase, um die Beinmuskulatur stärker zu beanspruchen. Sie müssen dabei Ihre Geschwindigkeit reduzieren, um die Herzfrequenz im Zielbereich zu halten.

Gewichtsabnahme
Der entscheidende Faktor ist hierbei der Trainingsaufwand: Je intensiver Sie trainieren, desto mehr Kalorien verbrennen Sie. In der Praxis ähnelt dies dem Training für die allgemeine Fitness; der Unterschied liegt im spezifischen Ziel.

Bedienung
Die Sitzhöhe lässt sich mithilfe des Einstellknopfs anpassen, um den Sitz anzuheben oder abzusenken. Sobald die richtige Höhe eingestellt ist, ziehen Sie den Knopf fest, um den Sitz zu fixieren. Der Bremsknopf regelt den Widerstand: Ein höherer Widerstand erschwert das Treten, während ein niedrigerer Widerstand es erleichtert.

Funktionstaste:
MODE – Drücken, um Funktionen auszuwählen. Wenn die MODE-Taste länger gedrückt gehalten wird, drücken Sie diese, um Zeit, Distanz und Kalorien zurückzusetzen. 6 Sekunden lang gedrückt halten, um zwischen metrischen und imperialen Einheiten umzuschalten.
SET – Zum Einstellen der Werte für Zeit, Distanz, Kalorien und Puls (außerhalb des Scan-Modus).
RESET – Drücken, um Zeit, Distanz und Kalorien zurückzusetzen.

Funktion und Betrieb

1. SCAN: Drücken Sie die Taste „MODE“, bis „SCAN“ erscheint; das Display wechselt nun automatisch nacheinander durch alle 6 Funktionen.
2. TIME (Zeit): (1) Zählt die Gesamtzeit vom Beginn bis zum Ende der Trainingseinheit.
(2) Drücken Sie die Taste „MODE“, bis „TIME“ erscheint; drücken Sie anschließend die Taste „SET“, um eine Trainingsdauer vorzugeben.
Sobald der eingestellte Wert („SET“) Null erreicht, stoppt der Computer ca. 1 Sekunde nach Ablauf der Zeit.
3. SPEED (Geschwindigkeit): Zeigt die aktuelle Geschwindigkeit an.
4. DIST (Distanz): (1) Zählt die zurückgelegte Distanz vom Beginn bis zum Ende der Trainingseinheit.
(2) Drücken Sie die Taste „MODE“, bis „DIST“ erscheint; drücken Sie anschließend die Taste „SET“, um eine Trainingsdistanz vorzugeben. Sobald der eingestellte Wert („SET“) Null erreicht, stoppt der Computer ca. 1 Sekunde nach Ablauf der Zeit.
5. CAL (Kalorien): (1) Zählt den Gesamtverbrauch an Kalorien vom Beginn bis zum Ende der Trainingseinheit.
(2) Drücken Sie die Taste „MODE“, bis „CAL“ erscheint; drücken Sie anschließend die Taste „SET“, um einen Kalorienzielwert vorzugeben. Sobald der eingestellte Wert („SET“) Null erreicht, stoppt der Computer ca. 1 Sekunde nach Ablauf der Zeit.
6. ODO (Gesamtdistanz): Zeigt die insgesamt zurückgelegte Distanz an, die seit dem Einlegen der Batterien aufgezeichnet wurde.
7. PULSE (Puls): Drücken Sie die Taste „MODE“, bis „PULSE“ erscheint. Bevor Sie Ihre Herzfrequenz messen, legen Sie bitte Ihre Handflächen auf die beiden Kontaktflächen; das Display zeigt Ihre aktuelle Herzfrequenz in Schlägen pro Minute (BPM) nach ca. 6–7 Sekunden auf dem LCD-Bildschirm an. Hinweis: Während der Pulsmessung kann der angezeigte Wert aufgrund von Kontaktstörungen in den ersten 2–3 Sekunden höher ausfallen als die tatsächliche Herzfrequenz, bevor er sich anschließend auf das normale Niveau einpendelt. Der gemessene Wert darf nicht als Grundlage für medizinische Behandlungen herangezogen werden.

HINWEISE:
1. Wenn die Batterie des Trainingscomputers schwach ist (Unterspannungszustand), erscheint automatisch ein Batteriesymbol auf dem Bildschirm, um den Benutzer an den Batteriewechsel zu erinnern.
2. Das Display schaltet sich automatisch ab, wenn 4 Minuten lang kein Signal empfangen wurde.
3. Das Display schaltet sich automatisch ein, sobald Sie mit dem Training beginnen oder eine Taste drücken.

4. Der Monitor beginnt automatisch mit der Messung, sobald Sie mit dem Training beginnen, und stoppt die Messung, wenn Sie das Training für 4 Sekunden unterbrechen.
5. Während des Verbindungsvorgangs mit der App schaltet die Smartwatch ihr Display automatisch ab; auf dem Bildschirm wird dabei das Bluetooth-Symbol angezeigt (was auf eine bestehende Bluetooth-Verbindung hinweist).
6. Dieses Gerät darf von Kindern ab 8 Jahren sowie von Personen mit eingeschränkten physischen, sensorischen oder geistigen Fähigkeiten oder mangelnder Erfahrung und mangelndem Wissen verwendet werden, sofern sie beaufsichtigt oder bezüglich des sicheren Gebrauchs des Geräts unterwiesen wurden und die damit verbundenen Gefahren verstehen.
7. Kinder sollten beaufsichtigt werden, um sicherzustellen, dass sie nicht mit dem Gerät spielen.
8. Reinigung und Benutzerwartung dürfen von Kindern nicht ohne Beaufsichtigung durchgeführt werden.
9. Nicht wiederaufladbare Batterien dürfen nicht aufgeladen werden.
10. Verschiedene Batterietypen oder neue und gebrauchte Batterien dürfen nicht gemischt werden.
11. Batterien müssen polrichtig eingelegt werden.
12. Erschöpfte Batterien müssen aus dem Gerät entfernt und sicher entsorgt werden.
13. Wenn das Gerät über einen längeren Zeitraum ungenutzt gelagert werden soll, müssen die Batterien entfernt werden.
14. Die Anschlussklemmen dürfen nicht kurzgeschlossen werden.

Funktion und Betrieb

FUNKTION	SCAN	Alle 6 Sekunden
	TIME	00:00 – 99:59
	GESCHWINDIGKEIT	Maximal erfassbares Signal: 99,99 (Meilen/)km/h
	DISTANZ	0,00 – 9999 (Meilen/)km
	KALORIEN	0,0 – 9999 kcal
	GESAMTSTRECKE	0,0 – 9999 (Meilen/)km
	PULS	40 – 240 BPM
BATTERY TYPE		2 Stück Größe AAA oder UM-4
OPERATING TEMPERATURE		0 °C – +40 °C
STORAGE TEMPERATURE		-10 °C – +60 °C

APP-VERBINDUNG

KINOMAP

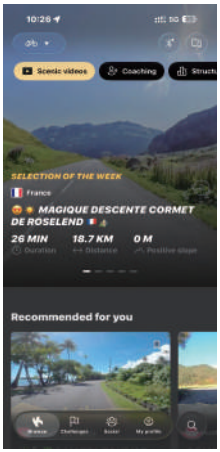

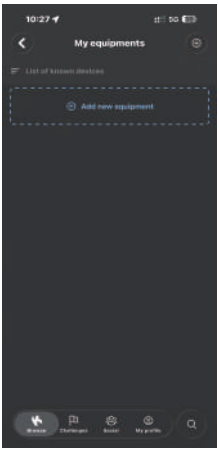

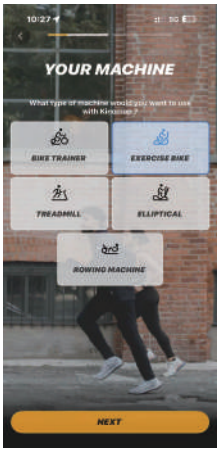

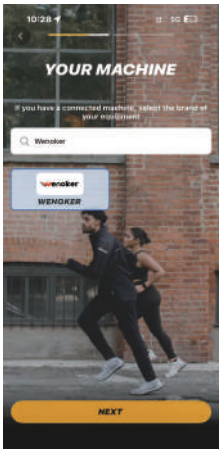





1. Suchen Sie im Apple App Store* oder Google Play Store nach „KINOMAP“, um die KINOMAP-App herunterzuladen.
2. Öffnen Sie die KINOMAP-App. Melden Sie sich an oder registrieren Sie sich.
3. Wählen Sie das entsprechende Fitnessgerät aus.
4. Aktivieren Sie Bluetooth und wählen Sie Wenoker aus.
5. Wählen Sie den Gerätetyp und das entsprechende Modell aus.
6. Beginnen Sie das Training und entdecken Sie verschiedene Trainingsmethoden.

APP-VERBINDUNG

Zwift

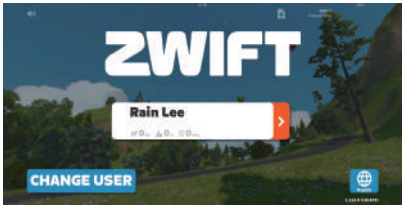

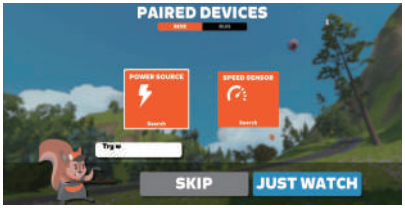







1. Um die ZWIFT-App herunterzuladen, suchen Sie im Apple App Store* oder Google Play Store nach „ZWIFT“.
2. Öffnen Sie die ZWIFT-App. Melden Sie sich bei Ihrem Konto an und klicken Sie auf den Pfeil auf der rechten Seite, um zum nächsten Schritt zu gelangen.
3. Bluetooth-Kopplung: Wählen Sie „POWER SOURCE“ (Stromquelle), um den Suchvorgang zu starten.
4. Suchen Sie nach dem Modell „WNK-X1“ und klicken Sie darauf, um zum nächsten Schritt zu gelangen.
5. Die Verbindung wurde erfolgreich hergestellt; klicken Sie auf „START NOW“ (Jetzt starten), um fortzufahren – daraufhin schaltet sich der Bildschirm des Monitors aus.
6. Suchen Sie nach entsprechenden Videos, um den Trainingsmodus zu starten.

FELERRBEHEBUNG

NEIN.	Mögliche Probleme	Lösung
1	Geräuschentwicklung während der Fahrt	Überprüfen Sie, ob die Schrauben der linken und rechten Pedale sowie der vorderen und hinteren Standrohre fest angezogen sind. Machen Sie nach dem Festziehen eine Probefahrt, um auf Geräusche zu achten. Sollten Geräusche auftreten, ist möglicherweise das Lager defekt; wenden Sie sich in diesem Fall an den Kundendienst.
2	Das Pedal lässt sich nicht drehen	Überprüfen Sie, ob der Widerstandsregler festgezogen ist. Falls ja, drehen Sie ihn in Richtung „-“ und stellen Sie den Widerstand auf die niedrigste Stufe ein, damit sich Pedale und Kurbeln drehen lassen.
3	Das Pedal fällt ab	„Ziehen Sie die Pedale bei der Montage fest an, um zu verhindern, dass sie sich lockern und abfallen.“
4		Überprüfen Sie die Gewinde von Kurbel und Pedal auf Beschädigungen. Sollten diese beschädigt sein, wenden Sie sich bitte an den Kundendienst, um Ersatz zu erhalten.
5		Wenn die Gewinde von Kurbel und Pedal unbeschädigt sind, geben Sie bitte etwas Schraubensicherungskleber auf das Gewinde des Pedals und ziehen Sie dieses anschließend fest.
6	Der Fußkorb lässt sich nicht fixieren und verrutscht ständig	Überprüfen Sie, ob die Fußschlaufe (oder der Fußkorb) fest sitzt.
7	Die Fußschale hat sich während der Fahrt gelös	Es wird empfohlen, die Schrauben auf beiden Seiten der Fußabdeckung zu entfernen. Verwenden Sie dazu einen Schraubendreher und einen 8-mm-Gabelschlüssel. Falls Sie ein Anleitungsvideo benötigen, wenden Sie sich bitte an den Kundendienst.
8	Der Monitor funktioniert nicht einwandfrei	Setzen Sie zwei neue 1,5-V-AAA-Batterien ein (betroffene Modelle: WNK-X3), starten Sie den Monitor neu und prüfen Sie, ob er ordnungsgemäß funktioniert. Sollte dies nicht der Fall sein, wenden Sie sich bitte an den Kundendienst, um einen Ersatz zu erhalten.
9	Der Monitor lässt sich nicht einschalten	Bitte überprüfen Sie, ob die Batterien falsch herum eingelegt wurden. Wenn der Einbau korrekt ist, liegt möglicherweise ein Defekt am Monitor vor. Kontaktieren Sie den Kundendienst, um einen neuen Monitor zu erhalten.
10	Wie lassen sich die Daten auf dem Monitor lösch	Drücken Sie die „RESET“-Taste, um das Gerät zurückzusetzen oder auszuschalten.
11	Lässt sich die Anzeige von Meilen auf Kilometer (oder umgekehrt) umstellen?	Nein, die Monitoreinstellungen für die USA und Großbritannien sind auf Meilen ausgelegt, während sie für Europa und Australien auf Kilometer eingestellt sind. Sollten Sie das falsche Anzeigegerät erhalten haben, wenden Sie sich bitte an den Kundendienst, um einen Ersatz zu erhalten.
12	Der Sattel ist nicht verstellbar	Bitte überprüfen Sie, ob die Bohrungen am Sitz korrekt ausgerichtet und montiert sind und ob sich die Sitzstange in der Höhe verstellen lässt.
13	Unbequemer Sattel	Stellen Sie einen angenehmen Sitzwinkel ein; wenden Sie sich bei Bedarf an den Kundendienst, um einen Sitzbezug zu erwerben.
14	Der Sattel sitzt locker und wackelt	Überprüfen Sie, ob die Sechskantmuttern auf beiden Seiten des Sitzes festgezogen sind und ob die Drehknöpfe am hinteren Abschlussstück fest sitzen.
15	Der Sattel verrutscht	Stellen Sie sicher, dass die Muttern auf beiden Seiten des Sitzes sowie die Drehknöpfe am festen Gleitelement unter dem Sitz fest arretiert sind, damit sich der Sitz während der Fahrt nicht lockert oder verschiebt. Sollten sich trotz festgezogener Muttern und Drehknöpfe weiterhin Bewegungen feststellen lassen, wenden Sie sich bitte zwecks Austausch an den Kundendienst.
16	Wie lässt sich die Ausrichtung des Sattels anpassen?	Lösen Sie die Schrauben auf beiden Seiten des Sitzes, richten Sie das Sitzpolster an der Armlehne aus und passen Sie die Sitzhöhe an. Falls Sie ein Video dazu benötigen, wenden Sie sich bitte an den Kundendienst.
17	Widerstandsregler funktioniert nicht	Bitte senden Sie entsprechende Fotos oder Videos zur Fehleranalyse an den Kundendienst.
18	Fehlende Teile	Bitte markieren Sie die fehlenden Teile in der Bedienungsanleitung und wenden Sie sich zwecks Ersatz an den Kundendienst.
19	Beschädigte Teile	Bitte markieren Sie die beschädigten Teile in der Bedienungsanleitung und wenden Sie sich zwecks Ersatz an den Kundendienst.

GARANTIE

Produktname	Heimtrainer
Modellname	WNK-X1
Standard-Garantiezeitraum	12 Monate
Wir empfehlen Ihnen dringend, Ihre Bestellnummer und das Kaufdatum für Ihre Unterlagen zu notieren.	
Kaufdatum	
Seriennummer	

Bedingungen & Richtlinien

Wenoker-Produkte zeichnen sich durch erstklassige Materialien, hochwertige Verarbeitung und exzellenten Service aus. Die einjährige eingeschränkte Garantie von Wenoker gilt ab dem Kaufdatum. Wenoker ersetzt defekte Produkte, sofern die entsprechenden Voraussetzungen erfüllt sind. Erstkäufer unserer Produkte können innerhalb der ersten 30 Tage nach dem Kauf eine Rückerstattung erhalten. Diese Garantie gilt ausschließlich für den privaten Gebrauch und erstreckt sich nicht auf gewerbliche Nutzung, Vermietung oder sonstige Verwendungszwecke, für die das Produkt nicht vorgesehen ist. Es bestehen keine weiteren Garantien außer denjenigen, die ausdrücklich für das jeweilige Produkt aufgeführt sind. Diese Garantie ist nicht übertragbar. Wenoker haftet nicht für Schäden, Verluste oder Unannehmlichkeiten, die durch Geräteausfall, Fahrlässigkeit oder unsachgemäßen Gebrauch durch den Nutzer (einschließlich Missbrauch oder Nichtbeachtung der beiliegenden Bedienungsanleitung) entstehen.

Diese Garantie gilt nicht in folgenden Fällen:

Schäden durch Missbrauch, Unfälle, Veränderungen am Produkt oder Vandalismus.
Unsachgemäße oder unzureichende Wartung.
Schäden während des Rücktransports.
Nutzung durch Kinder unter 18 Jahren ohne Aufsicht.
Wenoker und seine Tochtergesellschaften haften nur für Schäden, die bei bestimmungsgemäßem Gebrauch oder bei Befolgung der Anweisungen in der Bedienungsanleitung entstehen. Da einige Bundesstaaten den Ausschluss oder die Beschränkung von Neben- oder Folgeschäden nicht zulassen, gilt der oben genannte Haftungsausschluss für Sie möglicherweise nicht. Diese Garantie gewährt Ihnen bestimmte gesetzliche Rechte; darüber hinaus können Ihnen weitere Rechte zustehen, die je nach Bundesstaat variieren.

Alle ausdrücklichen und stillschweigenden Garantien, einschließlich der Gewährleistung der Marktgängigkeit, sind auf die Dauer der eingeschränkten Garantie beschränkt.

GARANTIE

Zusätzliche 12-monatige Garantie:
Sie profitieren von einer zusätzlichen Garantie von 12 Monaten. Aktivieren Sie diese einfach, indem Sie den Modellnamen des Produkts sowie Ihre Bestellnummer an **Support@Wenoker.com** senden, um Ihr neues Produkt für die Garantieverlängerung zu registrieren.

Defekte Produkte & Rücksendungen:
Sollte Ihr Produkt innerhalb des angegebenen Garantiezeitraums einen Defekt aufweisen, wenden Sie sich bitte unter Angabe Ihrer Rechnungs- und Bestellnummer an unseren Kundenservice unter **Support@Wenoker.com**. Entsorgen Sie das Produkt bitte nicht, bevor Sie uns kontaktiert haben. Sobald unser Kundenservice-Team Ihre Anfrage genehmigt hat, senden Sie das Produkt bitte zusammen mit einer Kopie der Rechnung und der Bestellnummer an uns zurück.

Kundenservice:
Ihre Zufriedenheit ist unser Ziel! Sollten Probleme auftreten oder Fragen zu Ihrem neuen Produkt bestehen, können Sie sich jederzeit an unser Kundenservice-Team unter **Support@Wenoker.com** wenden.

*** Bitte halten Sie Ihre Bestellnummer und die Seriennummer (diese befindet sich normalerweise am hinteren Standrohr) bereit, bevor Sie den Kundenservice kontaktieren.**

EC REP

Company Name: VALHALLA TAXE
Address：RUE GENERAL DE REFFYE EGD,88000 EPINAL
Contact Persopn：Qian LIU
TEL.：+33(0)629986194
Email：valhallatax@outlook.com

UK REP

Company Name: Sea&Mew Accounting Ltd
Address：Electric Avenue Vision 25, London, Enfield EN3 7GD
Contact Persopn：Billy Han
TEL.：+44 7399648608
Email：info@seamew.net

Manufacturer: Jinhua jinchen sports equipment co.,Ltd

Address: Floor 1, Plant 3, NO.998, Jinsha Street, Linjiang Industrial Zone, Bailongqiao Town, Wucheng District 321000 Jinhua City, Zhejiang Province

Français



Hé!

Veuillez enregistrer votre garantie

pour rester protégé !

Envoyez votre modèle de produit par e-mail à

Support@Wenoker.com

Contenu

Emplacement de l'autocollant d'avertissement ----------48

Consignes de sécurité importantes----------49

AVANT DE COMMENCER----------50

Vue éclatée ----------51

LISTE DES PIÈCES ----------51

Instructions de montage ----------53

Recommandations en matière d'exercice ----------60

Instructions de la console----------62

Connexion à l'application----------64

DÉPANNAGE----------66

INFORMATIONS SUR LA GARANTIE----------67

Emplacement de l'autocollant d'avertissement

This figure shows the location of the warning decals. If the warningdecal is lost orillegible, please contact the email address on the cover of this manual and requesta free replacement decal. Please attach the decal in the indicated position.
Note: The decal(s) may not be shown at actua size

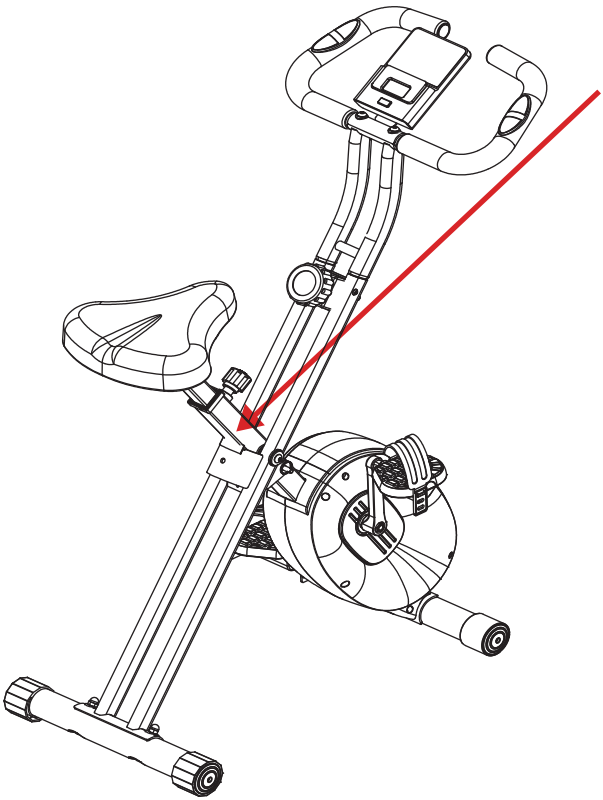

AVERTISSEMENT!

Please keep children away from the exercise bike during use to prevent injury. Children under the age of 8 must be supervised by an adult when using the equipment.

Veuillez tenir les enfants à l'écart du vélo d'appartement lorsqu'il est utilisé afin d'éviter toute blessure. Les enfants de moins de 8 ans doivent être surveillés par un adulte lorsqu'ils utilisent l'appareil.

Consignes de sécurité importantes

Avertissement : Pour éviter toute blessure grave, veuillez lire toutes les précautions et instructions importantes contenues dans ce manuel, ainsi que tous les avertissements relatifs à ce produit, avant de l'utiliser.
Wenoker décline toute responsabilité en cas de blessure corporelle ou de dommage matériel résultant de l'utilisation de ce produit.

1. Veuillez ne pas laisser les enfants ou les animaux domestiques s'approcher du vélo d'appartement sans surveillance afin de prévenir tout risque d'accident.
2. Utilisez cet appareil sur une surface plane et solide ; assurez-vous que la base du vélo est stable et placez un tapis de protection sous l'appareil.
3. Lors du montage et de l'utilisation, veillez à maintenir un espace libre d'au moins 1 mètre autour de l'appareil.
4. Avant chaque utilisation, vérifiez que le vélo ne présente aucun dommage ni aucune pièce desserrée, et assurez-vous que tous les éléments de réglage sont correctement serrés.
5. Ce système est équipé d'une roue d'inertie fixe ; en cas d'urgence ou pour arrêter l'appareil, l'utilisateur doit appuyer sur le bouton d'arrêt d'urgence.
6. Si vous ressentez une gêne (vertiges, douleurs thoraciques, etc.) pendant l'entraînement, arrêtez immédiatement l'exercice et consultez un médecin.
7. Ne placez pas vos mains dans ou à proximité des pièces mobiles afin d'éviter toute blessure.
8. Portez une tenue adaptée à l'exercice ; évitez les vêtements amples susceptibles de se coincer dans les pièces mobiles du vélo et portez des chaussures de sport.
9. Ne tentez pas de modifier le vélo sans autorisation et n'utilisez pas de pièces de rechange autres que celles d'origine.
10. Les personnes à mobilité réduite ne doivent pas utiliser cet équipement sans surveillance ; l'utilisation doit être supervisée par un professionnel qualifié.
11. Effectuez des exercices d'échauffement avant votre séance pour prévenir les tensions musculaires.
12. En cas de dysfonctionnement du vélo, cessez immédiatement de l'utiliser.
13. Ce vélo d'appartement n'est pas conçu pour la rééducation médicale et ne doit pas être utilisé à des fins thérapeutiques.
14. Si l'appareil nécessite un entretien ou une réparation, veuillez contacter notre service client.
15. Ce vélo est conçu pour une utilisation individuelle uniquement ; il ne doit en aucun cas être utilisé par deux personnes simultanément.
16. Réglez la position du guidon et de la selle en fonction de votre taille ; Lors des réglages, ne dépassez pas la ligne « STOP » indiquée sur les composants et veillez à bien serrer les molettes de réglage après le positionnement.
17. Une rotation rapide des pédales peut entraîner des blessures ; veuillez maintenir une vitesse de pédalage que vous maîtrisez à tout moment.
18. Avant chaque utilisation, vous devez vérifier que le système de freinage fonctionne correctement et inspecter tous les composants pour vous assurer qu'il n'y a pas de pièces desserrées ou d'autres anomalies.
19. Avant de commencer tout programme d'exercice, veuillez consulter un médecin, en particulier si vous souffrez de problèmes de santé préexistants ou si vous avez plus de 45 ans.
20. La limite de poids maximale pour ce vélo d'appartement est de 140 kg (308,65 lb).

AVANT DE COMMENCER

Nous vous remercions d'avoir acheté le vélo d'appartement WENOKER. Le cyclisme est une activité efficace pour améliorer la condition cardiovasculaire, l'endurance et la tonicité musculaire. Les vélos d'appartement offrent diverses fonctionnalités conçues pour rendre l'entraînement à domicile plus efficace et plus agréable. Veuillez lire attentivement ces instructions avant d'utiliser l'appareil. Si vous avez des questions après votre lecture, veuillez contacter l'adresse e-mail indiquée sur la couverture de ce manuel. Le modèle et le numéro de série du produit figurent également sur la couverture.

Avant de poursuivre votre lecture, veuillez vous familiariser avec les pièces identifiées sur le schéma ci-dessous.

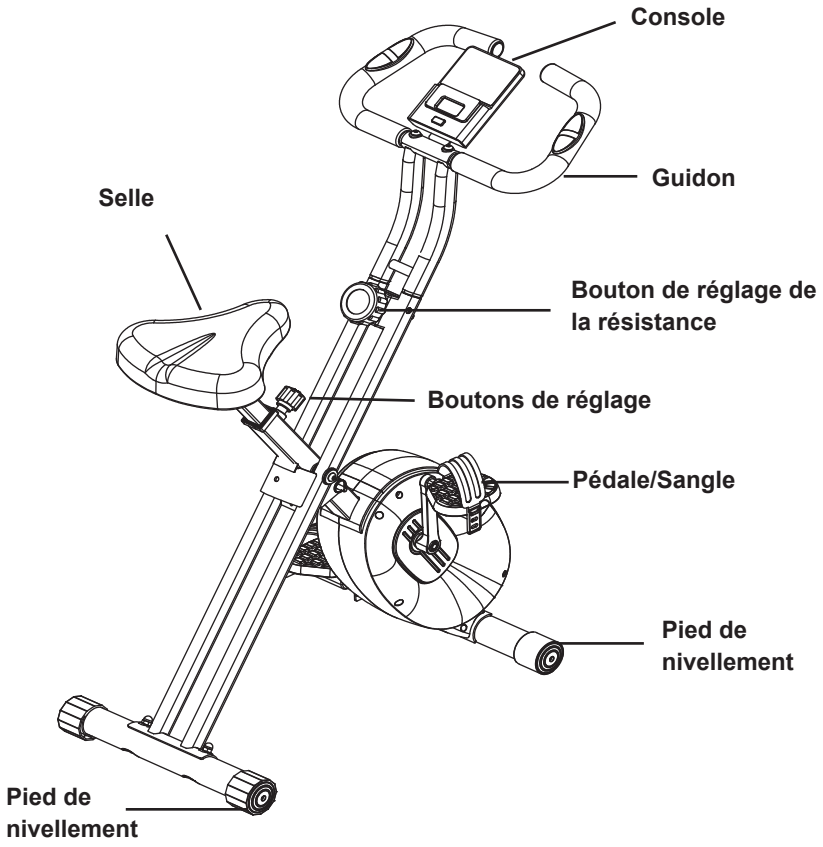

Vue éclatée

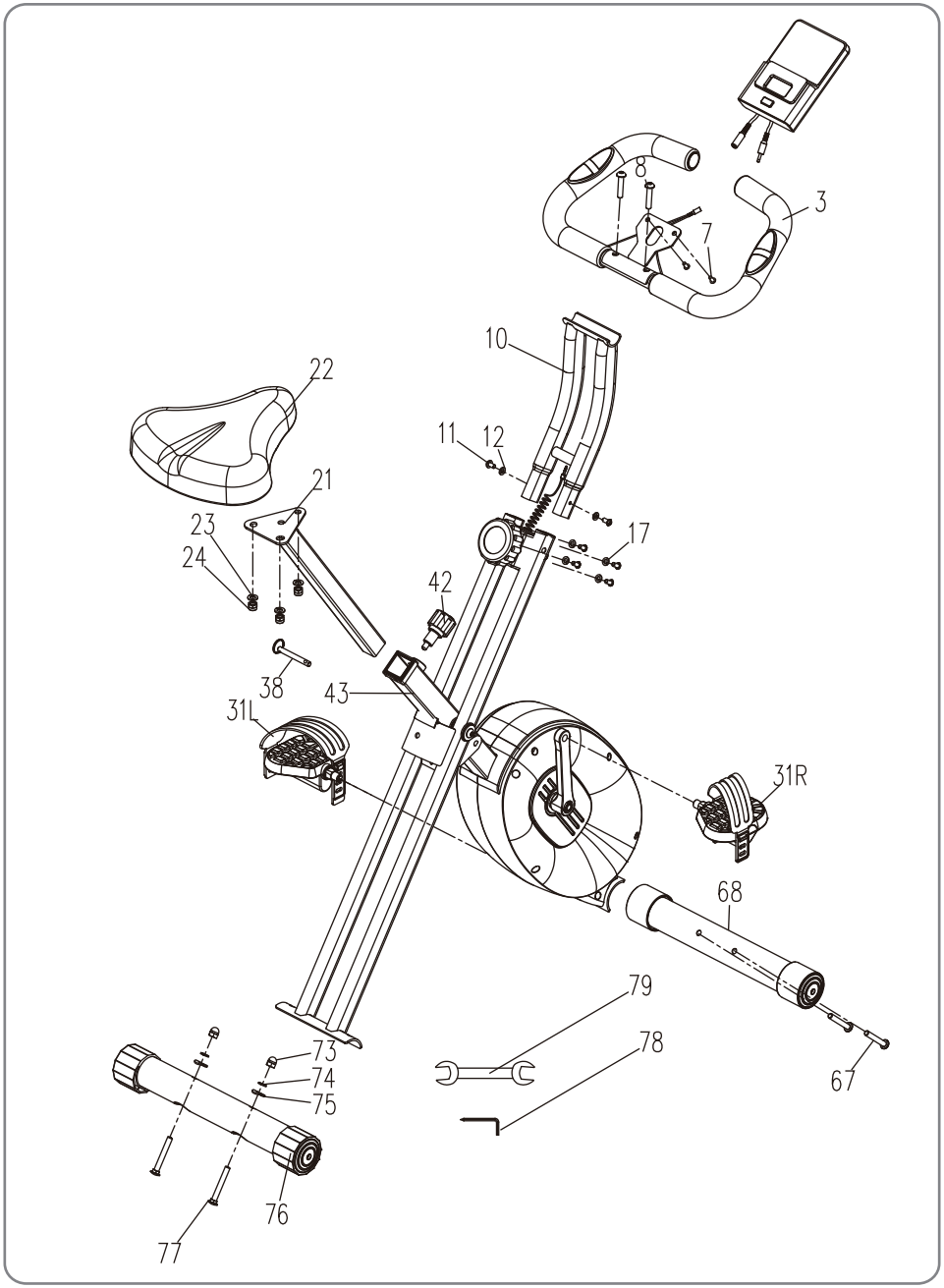

LISTE DES PIÈCES

NON.	Nom	Qté	NON.	Nom	Qté
1	Console	1	31R	Pédale droite	1
3	Guidon	1	38	Goupille de verrouillage	1
7	Vis cruciforme à tête bombée M5x10L	2	42	Petite goupille de traction (M16 x 22L)	1
8	Vis à six pans creux et tête bombée	2	43	Cadre principal	1
10	Montant supérieur du guidon	1	67	Boulon à tête bombée six pans creux (M8 x	2
11	Vis à six pans creux et tête bombée	6	68	Tube de pied avant	2
12	Rondelle plate (Φ 6x12x2T)	2	73	Écrou borgne M8	2
17	Rondelle bombée (Φ 6x12x2T)	4	74	Rondelle élastique Φ8	2
21	Tube d'insertion arrière	1	75	Rondelle bombée (Φ8 x 18 x 2T)	2
22	Coussin de siège	1	76	Tube de pied arrière	1
23	Rondelle plate (Φ 8x16x2T)	3	77	Boulon à collet carré (M8 x 57L)	6
24	Écrou frein en nylon M8	3	78	Clé six pans (5 mm)	1
31L	Pédale gauche	1	79	Clé plate (13 x 15 mm)	1

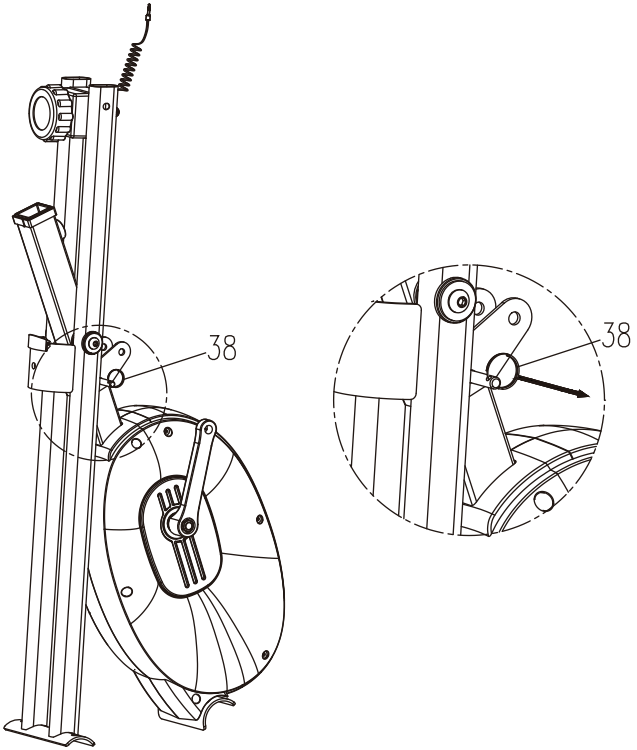

ÉTAPE 1
Retirez la goupille de verrouillage (38) du cadre comme indiqué.

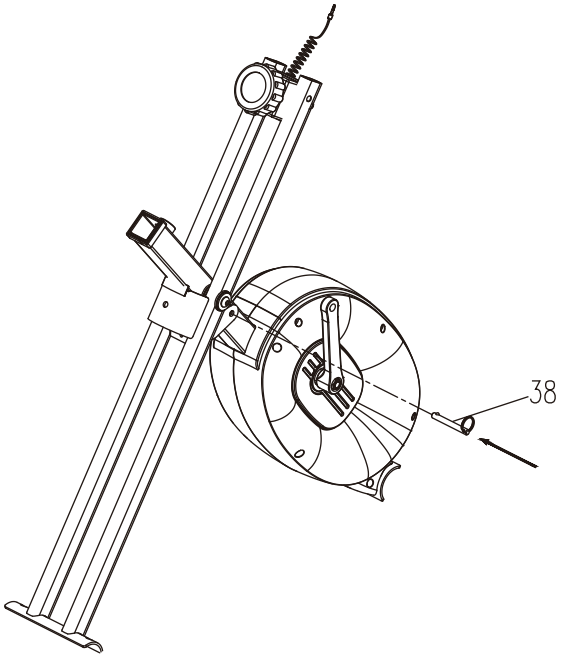

ÉTAPE 2
Dépliez le cadre comme indiqué et réinsérez la goupille de verrouillage (38) dans le cadre.

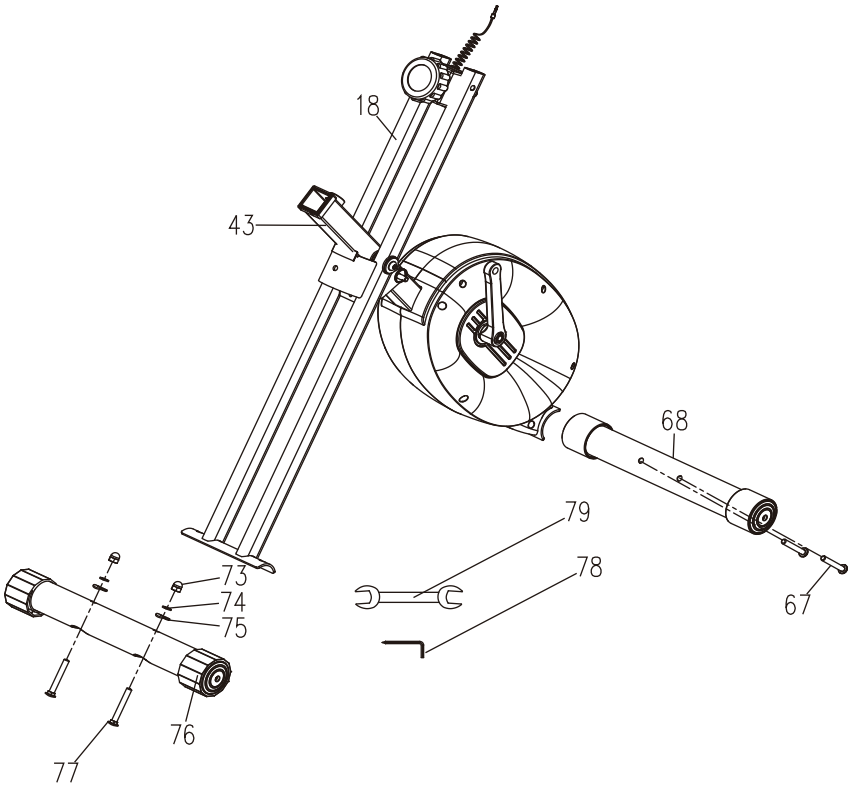

ÉTAPE 3
Fixez le tube de pied arrière (76) à la base du montant de l'accoudoir (18) à l'aide de l'écrou borgne (73), de la rondelle élastique (74), de la rondelle bombée (75) et du boulon à collet carré (77), puis serrez le tout avec l'outil (79).
Fixez le tube de pied avant (68) au cadre (43) à l'aide de la vis (67) et serrez avec l'outil (78).

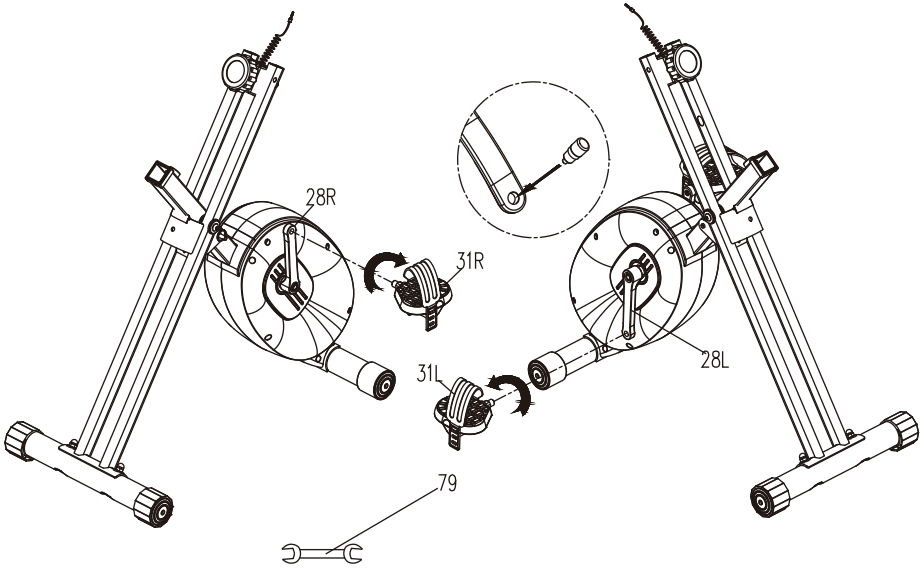

ÉTAPE 4
Comme indiqué dans l'encart, appliquez du frein-filet dans les trous filetés des manivelles gauche et droite. À l'aide de la clé (79), vissez la pédale gauche (31L) dans le sens inverse des aiguilles d'une montre sur la manivelle gauche (28L) et serrez fermement. À l'aide de la clé (79), vissez la pédale droite (31R) dans le sens des aiguilles d'une montre sur la manivelle droite (28R) et serrez fermement.

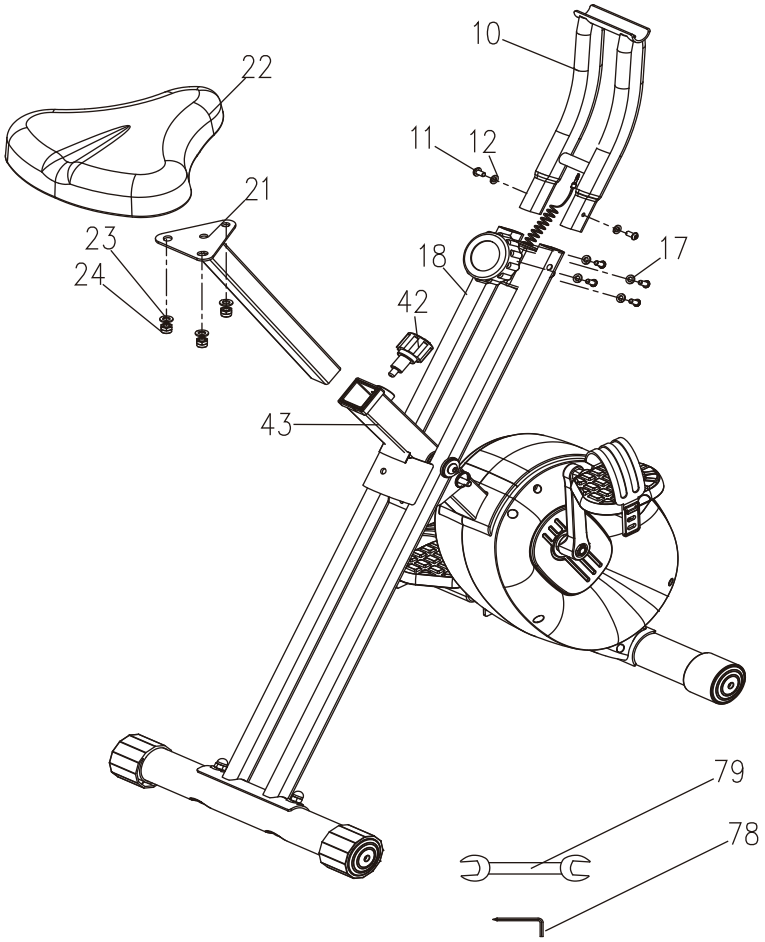

ÉTAPE 5

Fixez le montant supérieur du guidon (10) au montant inférieur du guidon (18) à l'aide des vis (11), des rondelles plates (12) et des rondelles incurvées (17), puis serrez-les fermement avec l'outil (78).

Tout d'abord, montez le coussin de siège (22) sur le tube de selle arrière (21) à l'aide des écrous de blocage en nylon (24) et des rondelles plates (23), en les serrant avec l'outil (79). Ensuite, insérez le tube de selle arrière dans le cadre principal (43) et fixez-le à l'aide de la goupille à tirer (42).

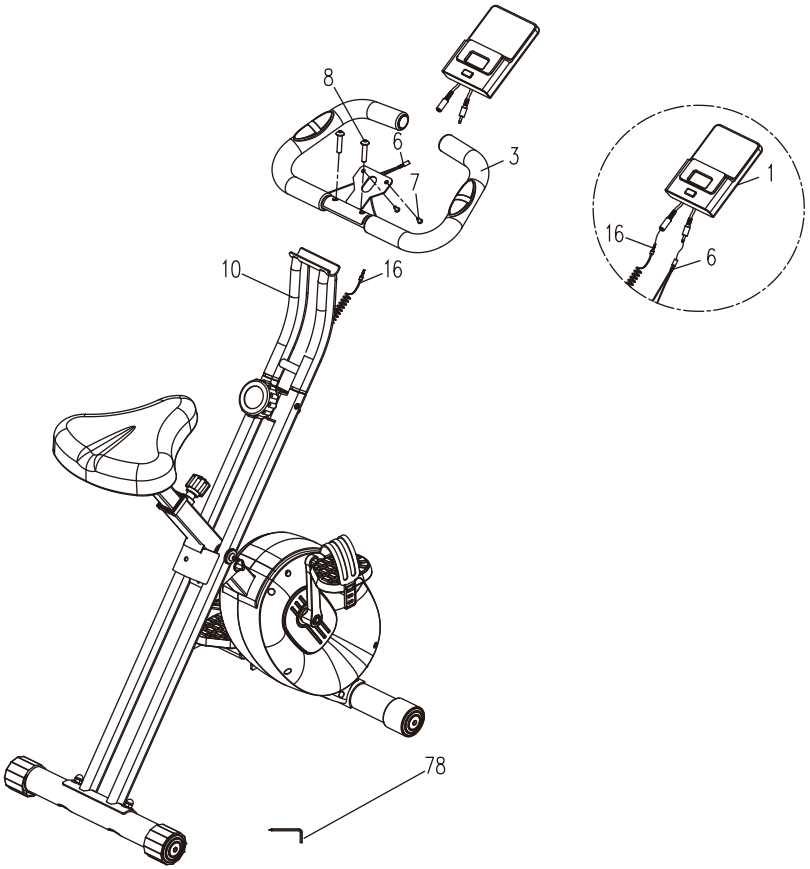

ÉTAPE 6

Fixez le guidon (3) au support de guidon (10) à l'aide des vis (8) et serrez-les avec l'outil (78).

Fixez la console (1) au guidon (3) à l'aide des vis (7) et serrez-les avec l'outil (78).

Connectez le fil du capteur (16) et le fil du capteur de fréquence cardiaque (6) comme indiqué sur le schéma.

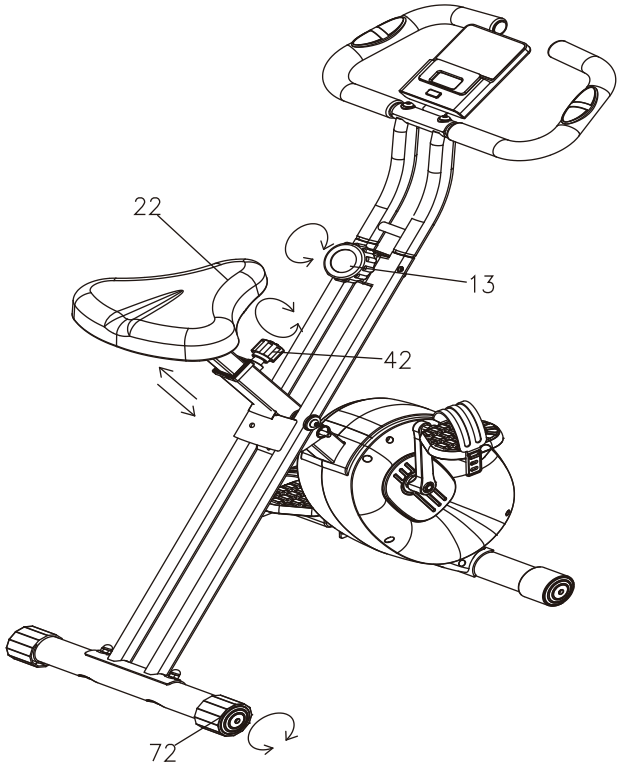

ÉTAPE 7

Fixez le porte-gobelet (61) à l'aide des vis (91) et serrez-les avec l'outil (78).
Fixez l'ensemble poulie et cordon élastique (100) au cadre à l'aide des boulons à six pans creux (95) et des écrous de blocage en nylon (98) ; serrez-les à l'aide des outils (78) et (107), puis installez le cordon élastique comme indiqué sur la figure.

Recommandations en matière d'exercice

L'utilisation d'un vélo d'exercice présente plusieurs avantages. Elle permet d'améliorer la force physique et la tonicité musculaire, tout en s'inscrivant dans un programme de contrôle de l'apport calorique.

1. Phase d'échauffement

À ce stade, la circulation sanguine s'accélère et les muscles fonctionnent de manière optimale. Les risques de spasmes et de lésions musculaires sont également réduits. Nous vous recommandons d'effectuer quelques exercices d'étirement, comme illustré ci-dessous. Chaque étirement doit être maintenu pendant environ 30 secondes. Ne forcez pas l'étirement ; si vous ressentez une douleur, arrêtez immédiatement.

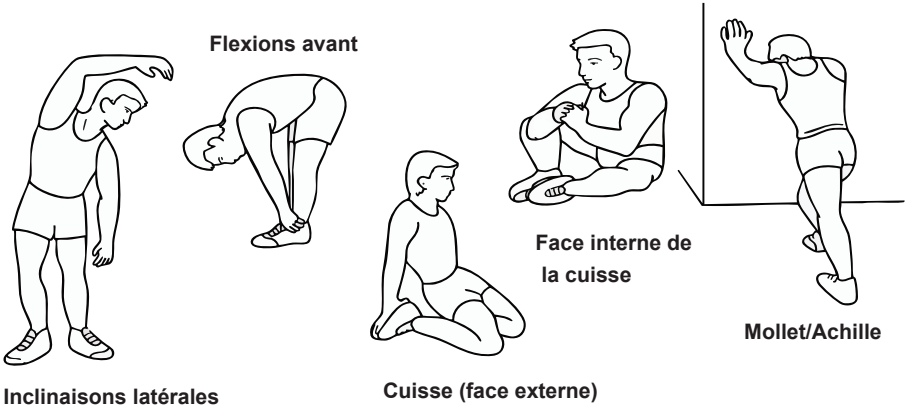

2. Utilisation

La hauteur de la selle peut être réglée en retirant la molette de réglage. La tige de selle comporte plusieurs trous de réglage de la hauteur. Une fois la hauteur souhaitée choisie, dévissez la molette de réglage puis resserrez-la. La molette de réglage de la résistance permet d'ajuster l'effort nécessaire au pédalage. Une résistance élevée rend le pédalage plus difficile, tandis qu'une résistance faible le facilite. Pour de meilleurs résultats, augmentez la résistance lors de l'utilisation du vélo d'appartement.

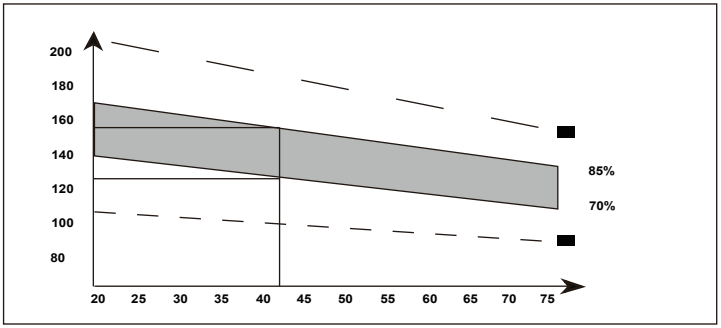

3. Phase de retour au calme
Cette phase permet à votre système cardiovasculaire et à vos muscles de se détendre. Effectuez une routine similaire à celle de l'échauffement — comme réduire progressivement votre allure — pendant environ 5 minutes. Répétez vos étirements en veillant à ne pas forcer sur les muscles. À mesure que votre condition physique s'améliore, vous pourriez avoir besoin d'un entraînement plus intensif. Il est recommandé de s'entraîner au moins trois fois par semaine, idéalement en espaçant les séances de manière régulière.

4. Dépannage
Si votre console ne reçoit pas de données, veuillez vérifier que toutes les connexions sont bien fixées.

Tonification musculaire
Cela nécessite un entraînement à haute intensité. Cette pratique sollicite davantage les muscles des jambes ; par conséquent, la durée de votre séance pourrait être plus courte que d'ordinaire. Si vous cherchez également à améliorer votre condition physique générale, vous devrez adapter votre programme d'entraînement en conséquence. Effectuez les phases d'échauffement et de retour au calme comme d'habitude, mais augmentez la résistance durant la phase d'exercice principale pour solliciter davantage vos jambes. Vous devrez réduire votre vitesse pour maintenir votre fréquence cardiaque dans la zone cible.

Perte de poids
Le facteur clé ici est l'intensité de l'effort fourni ; plus l'entraînement est intense, plus vous brûlerez de calories. En pratique, cela ressemble à un entraînement visant la condition physique générale ; la différence réside dans l'objectif spécifique.

Utilisation
La hauteur du siège peut être réglée à l'aide de la molette de réglage pour le monter ou le descendre. Une fois la hauteur idéale choisie, serrez la molette pour bloquer le siège. La molette de frein contrôle le niveau de résistance : une résistance élevée rend le pédalage plus difficile, tandis qu'une résistance faible le rend plus facile.

Instructions de la console

BOUTON FONCTIONNEL :

MODE - Appuyez pour sélectionner les fonctions. Si le bouton MODE est maintenu enfoncé, appuyez dessus pour réinitialiser la durée, la distance et les calories. Maintenez-le enfoncé pendant 6 secondes pour basculer entre les systèmes métrique et impérial.
SET - Pour régler les valeurs de durée, de distance, de calories et de pouls lorsque l'appareil n'est pas en mode de défilement (scan).
RESET - Appuyez pour réinitialiser la durée, la distance et les calories.

FONCTIONNEMENT ET OPÉRATIONS :

1. SCAN : Appuyez sur le bouton « MODE » jusqu'à ce que « SCAN » s'affiche ; l'écran fera défiler les 6 fonctions.
2. TIME (Temps) : (1) Compte la durée totale de l'exercice, du début à la fin.
(2) Appuyez sur le bouton « MODE » jusqu'à ce que « TIME » s'affiche ; appuyez sur le bouton « SET » pour régler la durée de l'exercice. Lorsque la valeur réglée atteint zéro, l'ordinateur s'arrête environ 1 seconde après le début du décompte.
3. SPEED (Vitesse) : Affiche la vitesse actuelle.
4. DIST (Distance) : (1) Compte la distance parcourue, du début à la fin de l'exercice.
(2) Appuyez sur le bouton « MODE » jusqu'à ce que « DIST » s'affiche, puis appuyez sur le bouton « SET » pour régler la distance de l'exercice. Lorsque la valeur réglée atteint zéro, l'ordinateur s'arrête environ 1 seconde après le début du décompte.
5. CAL (Calories) : (1) Compte le nombre total de calories brûlées, du début à la fin de l'exercice.
(2) Appuyez sur le bouton « MODE » jusqu'à ce que « CAL » s'affiche, puis appuyez sur le bouton « SET » pour régler l'objectif de calories. Lorsque la valeur réglée atteint zéro, l'ordinateur s'arrête environ 1 seconde après le début du décompte.
6. ODO (Odomètre) : Indique la distance totale parcourue depuis l'installation de la pile.
7. PULSE (Pouls) : Appuyez sur le bouton « MODE » jusqu'à ce que « PULSE » s'affiche. Avant de mesurer votre pouls, placez vos paumes sur les deux capteurs ; l'écran affichera votre fréquence cardiaque actuelle en battements par minute (BPM) après 6 à 7 secondes. Remarque : Lors de la mesure du pouls, en raison d'interférences de contact, la valeur mesurée peut être supérieure à la fréquence réelle pendant les 2 ou 3 premières secondes, avant de revenir à un niveau normal. La valeur mesurée ne peut servir de base à un traitement médical.

REMARQUE :
1. Lorsque la pile de l'appareil est faible (tension basse), une icône de pile s'affiche automatiquement à l'écran pour rappeler à l'utilisateur de la remplacer.
2. L'écran s'éteint automatiquement si aucun signal n'est reçu pendant 4 minutes.
3. L'écran s'allume automatiquement lorsque vous commencez l'exercice ou si vous appuyez sur le bouton. 4. Le moniteur lancera automatiquement le calcul dès que vous commencerez à faire de l'exercice et l'arrêtera après 4 secondes d'inactivité.
5. Lors de la connexion à l'application, l'écran de la montre connectée s'éteindra automatiquement tout en affichant l'icône Bluetooth (indiquant qu'elle est connectée via Bluetooth).

6. Cet appareil peut être utilisé par des enfants âgés de 8 ans et plus ainsi que par des personnes aux capacités physiques, sensorielles ou mentales réduites, ou manquant d'expérience et de connaissances, à condition qu'elles soient surveillées ou aient reçu des instructions concernant l'utilisation de l'appareil en toute sécurité et qu'elles comprennent les risques encourus.
7. Les enfants doivent être surveillés pour s'assurer qu'ils ne jouent pas avec l'appareil.
8. Le nettoyage et l'entretien par l'utilisateur ne doivent pas être effectués par des enfants sans surveillance.
9. Les piles non rechargeables ne doivent pas être rechargées.
10. Il ne faut pas mélanger différents types de piles ni des piles neuves et usagées.
11. Les piles doivent être insérées en respectant la polarité.
12. Les piles usagées doivent être retirées de l'appareil et mises au rebut en toute sécurité.
13. Si l'appareil doit rester inutilisé pendant une longue période, les piles doivent être retirées.
14. Les bornes d'alimentation ne doivent pas être court-circuitées.

FONCTIONNEMENT ET OPÉRATIONS :

FONCTION	BALAYAGE	Toutes les 6 secondes
	DURÉE	00:00 ~ 99:59
	VITESSE	Le signal maximal pouvant être capté est de 99,99 (ML) km/h
	DISTANCE	0,00 ~ 9999 (ML) km
	CALORIES	0,0 ~ 9999 kcal
	ODO	0,0 ~ 9999 (ML) km
	POULS	40 ~ 240 BPM
TYPE DE BATTERIE		2 piles de format AAA ou UM-4
TEMPÉRATURE DE FONCTIONNEMENT		0 °C à +40 °C
TEMPÉRATURE DE STOCKAGE		-10 °C à +60 °C

Connexion à l'application

KINOMAP

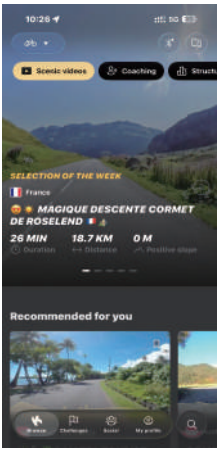

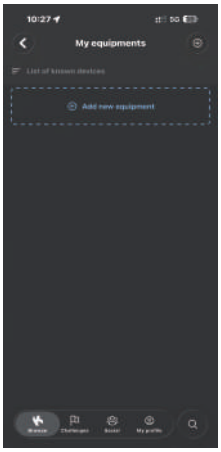

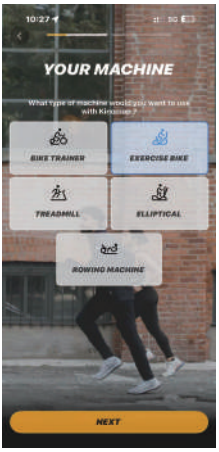

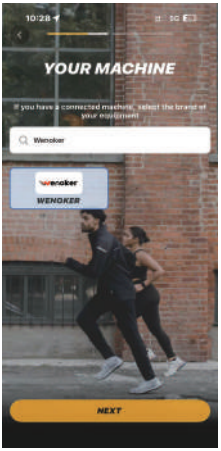

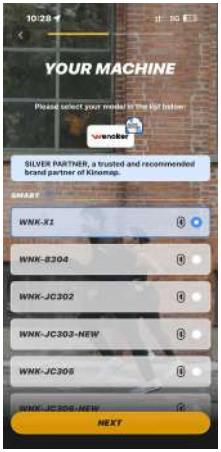



1. Pour télécharger l'application KINOMAP, recherchez « KINOMAP » dans l'Apple App Store* ou le Google Play Store.
2. Ouvrez l'application KINOMAP. Connectez-vous ou créez un compte.
3. Sélectionnez l'équipement de fitness correspondant.
4. Activez le Bluetooth et choisissez Wenoker.
5. Sélectionnez le type d'appareil et trouvez le modèle.
6. Commencez votre entraînement et découvrez différentes méthodes d'exercice.

Connexion à l'application

Zwift

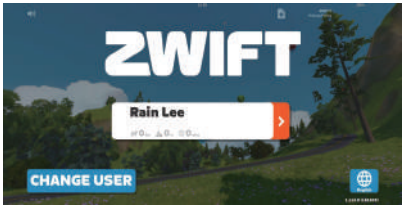

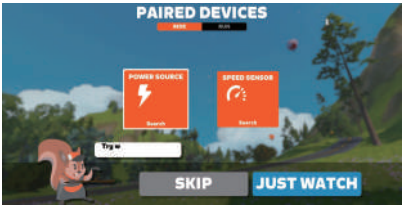



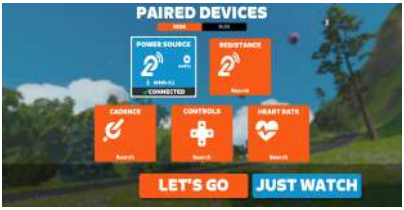



1. Pour télécharger l'application ZWIFT, recherchez « ZWIFT » dans l'Apple App Store* ou le Google Play Store.
2. Ouvrez l'application ZWIFT. Connectez-vous à votre compte et cliquez sur la flèche située à droite pour passer à l'étape suivante.
3. Couplage Bluetooth : sélectionnez « POWER SOURCE » pour lancer la recherche.
4. Recherchez le modèle « WNK-X1 » ; cliquez sur « WNK-X1 » pour passer à l'étape suivante.
5. La connexion est établie ; cliquez sur « START NOW » pour continuer. L'écran de la console s'éteindra alors.
6. Trouvez des vidéos associées pour démarrer votre séance.

DÉPANNAGE

NON.	Problèmes éventuels	Solution
1	Fait du bruit pendant l'utilisation	Vérifiez si les vis des pédales gauche et droite ainsi que celles des tubes de support de pieds avant et arrière sont bien serrées. Après le serrage, faites un essai pour vérifier l'absence de bruit. Si un bruit persiste, le roulement est peut-être défectueux ; contactez le service client pour obtenir de l'aide.
2	La pédale ne tourne pas	Vérifiez si la molette de résistance est serrée. Si c'est le cas, desserrez-la dans le sens « - » et réglez la résistance au niveau minimum pour permettre aux pédales et aux manivelles de tourner.
3	La pédale se détache	« Bloquez bien les pédales lors de l'installation pour éviter qu'elles ne se desserrent et ne tombent. »
4		Vérifiez si les filetages des manivelles et des pédales sont endommagés. S'ils le sont, contactez le service client pour un remplacement.
5		Si les filetages des manivelles et des pédales ne sont pas endommagés, appliquez une petite quantité de colle frein-filet sur le filetage de la pédale, puis serrez-la.
6	La cale-pied ne tient pas en place et glisse sans cesse	Vérifiez si la sangle du cale-pied est bien serrée.
7	Le couvre-pied s'est détaché pendant l'utilisation	Il est recommandé de retirer les vis situées de chaque côté du cache-pied. Utilisez un tournevis et une clé plate de 8 mm pour retirer ce cache. Si vous avez besoin d'une vidéo explicative, veuillez contacter le service client.
8	L'écran ne fonctionne pas correctement	Installez deux nouvelles piles AAA de 1,5 V (modèles concernés : WNK-X3), redémarrez l'écran et vérifiez son bon fonctionnement. Si le problème persiste, contactez le service client pour un remplacement.
9	Impossible d'allumer l'écran	Vérifiez si la pile a été insérée dans le mauvais sens. Si l'installation est correcte, le problème peut provenir de l'écran lui-même ; contactez le service client pour obtenir un écran de remplacement.
10	Comment effacer les données de l'écran	Appuyez sur la touche « RESET » pour réinitialiser ou éteindre l'appareil.
11	Peut-on changer les unités de mesure de l'écran (miles ou kilomètres) ?	Non, les spécifications de l'écran sont réglées sur les miles pour les États-Unis et le Royaume-Uni, et sur les kilomètres pour l'Europe et l'Australie. Si vous avez reçu le mauvais modèle d'écran, veuillez contacter le service client pour un remplacement.
12	Le siège n'est pas réglable	Vérifiez que les trous de fixation du siège sont bien alignés et installés, et que la tige de selle peut être réglée en hauteur.
13	Siège inconfortable	Ajustez l'angle d'assise pour un confort optimal ; si nécessaire, contactez le service client pour acheter une housse de coussin de siège.
14	Le siège est mal fixé et vacille	Vérifiez si les écrous hexagonaux situés de chaque côté du siège sont bien serrés, ainsi que les molettes de l'embout arrière.
15	Le siège glisse	Assurez-vous que les écrous de chaque côté du siège sont bien bloqués et que les molettes de la glissière de fixation sous le siège sont serrées pour éviter que le siège ne bouge ou ne se desserre pendant l'utilisation. Si les écrous et les boutons de serrage des deux côtés sont bien serrés mais continuent de bouger, veuillez contacter le service client pour obtenir un remplacement.
16	Comment régler l'orientation du siège	Desserrez les vis situées de part et d'autre du siège, alignez le coussin d'assise avec les accoudoirs et ajustez la hauteur du siège. Si vous avez besoin d'une vidéo explicative, veuillez contacter le service client.
17	La molette de résistance ne fonctionne pas	Veuillez envoyer des photos ou des vidéos pertinentes au service client pour le diagnostic du problème.
18	Pièces manquantes	Veuillez entourer les pièces manquantes sur la notice et contacter le service client pour obtenir un remplacement.
19	Pièces endommagées	Veuillez entourer les pièces endommagées sur la notice et contacter le service client pour obtenir un remplacement.

INFORMATIONS SUR LA GARANTIE

Nom du produit	Vélo d'appartement
Nom du modèle	WNK-X1
Période de garantie par défaut	12 Months
À titre de référence, nous vous recommandons vivement de noter votre numéro de commande et la date d'achat.	
Date d'achat	
Numéro de série	

Conditions et politique

Les produits Wenoker se distinguent par la qualité supérieure de leurs matériaux, de leur fabrication et du service associé. La garantie limitée d'un an de Wenoker prend effet à la date d'achat. Wenoker remplacera les produits défectueux sous réserve d'éligibilité. Un remboursement est possible pour les acheteurs initiaux de nos produits dans les 30 jours suivant l'achat. Cette garantie couvre uniquement un usage personnel et ne s'applique pas aux usages commerciaux, à la location ou à toute autre utilisation pour laquelle le produit n'est pas conçu. Aucune autre garantie n'est offerte en dehors de celles expressément énoncées pour chaque produit. Cette garantie est incessible. Wenoker décline toute responsabilité en cas de dommages, pertes ou désagréments causés par une défaillance de l'équipement, une négligence ou une mauvaise utilisation de la part de l'utilisateur, ou par une utilisation non conforme au manuel d'utilisation fourni.

Cette garantie ne s'applique pas dans les cas suivants :

Dommages résultant d'une mauvaise utilisation, d'un accident, d'une modification ou d'un acte de vandalisme.

Entretien inapproprié ou insuffisant.

Dommages survenus lors du transport de retour.

Utilisation sans surveillance par des enfants de moins de 18 ans.

Wenoker et ses filiales ne sont responsables que des dommages causés par une utilisation conforme à la destination du produit ou aux instructions du manuel d'utilisation. Certains États n'autorisant pas l'exclusion ou la limitation des dommages accessoires ou indirects, il est possible que la clause de non-responsabilité ci-dessus ne s'applique pas à votre cas. Cette garantie vous confère des droits légaux spécifiques ; vous pouvez également disposer d'autres droits, variables selon les États.

Toutes les garanties expresses et implicites, y compris la garantie de qualité marchande, sont limitées à la durée de la garantie limitée.

INFORMATIONS SUR LA GARANTIE

Garantie supplémentaire de 12 mois :
Vous pouvez bénéficier d'une garantie supplémentaire de 12 mois. Il vous suffit d'activer votre garantie en envoyant le nom du modèle du produit ainsi que votre numéro de commande à l'adresse **Support@Wenoker.com** pour enregistrer votre nouveau produit et profiter de cette extension de garantie.

Produits défectueux et retours :
Si votre produit s'avère défectueux pendant la période de garantie indiquée, veuillez contacter le service client à l'adresse **Support@Wenoker.com** en vous munissant de votre facture et de votre numéro de commande. NE jetez PAS votre produit avant de nous avoir contactés. Une fois votre demande validée par notre service client, veuillez retourner le produit accompagné d'une copie de votre facture et de votre numéro de commande.

Service client :
Votre satisfaction est notre priorité ! Si vous rencontrez le moindre problème ou si vous avez des questions concernant votre nouveau produit, n'hésitez pas à contacter notre service client à l'adresse **Support@Wenoker.com**.

*** Veuillez vous munir de votre numéro de commande et de votre numéro de série (généralement situé sur le tube du pied arrière) avant de contacter le service client.**

EC REP

Company Name: VALHALLA TAXE
Address: RUE GENERAL DE REFFYE EGD,88000 EPINAL
Contact Persopn: Qian LIU
TEL.: +33(0)629986194
Email: valhallatax@outlook.com

UK REP

Company Name: Sea&Mew Accounting Ltd
Address: Electric Avenue Vision 25, London, Enfield EN3 7GD
Contact Persopn: Billy Han
TEL.: +44 7399648608
Email: info@seamew.net

Fabricante: Jinhua jinchen sports equipment co.,Ltd

Adresse: Floor 1, Plant 3, NO.998, Jinsha Street, Linjiang Industrial Zone, Bailongqiao Town, Wucheng District 321000 Jinhua City, Zhejiang Province





Made in China