C168 Ulanzi MA71 Magpop 棒棒糖随身拍说明书

材质：80g 书纸，单色印刷
颜色：80%K
成品尺寸：60*90mm
展开尺寸：180*270mm
成形工艺：十字折
尺寸公差：±1mm
所有成品及辅料符合欧盟包装指令 94/62/EC, 美国 TPCH, 欧盟 REACCH,TSCA,POPS 法规

压痕线
裁切线
出血线

Ulanzi

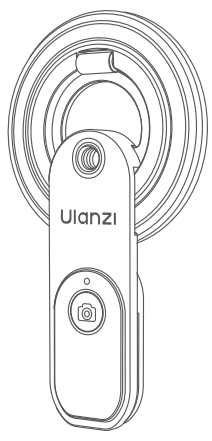

User Manual
使用说明书

MA71

扫码获取教程 / Scan the code to access the manual
QRコードをスキャンして取扱説明書を入手してください
Scannen Sie den Code, um das Handbuch zu erhalten
Escanee el código para obtener el manual
Escaneie o código para acessar o manual

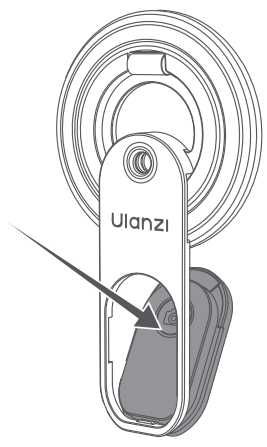

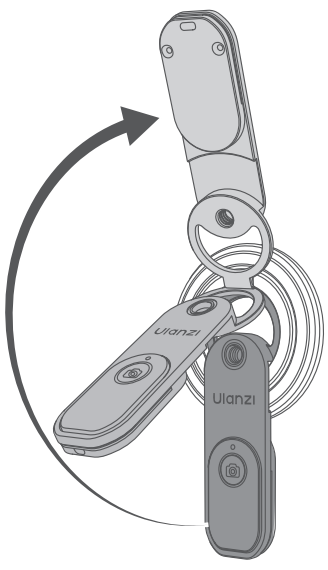

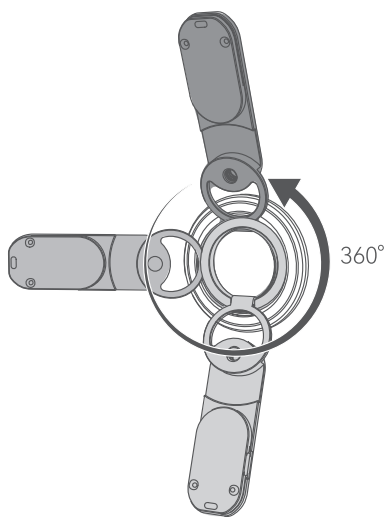

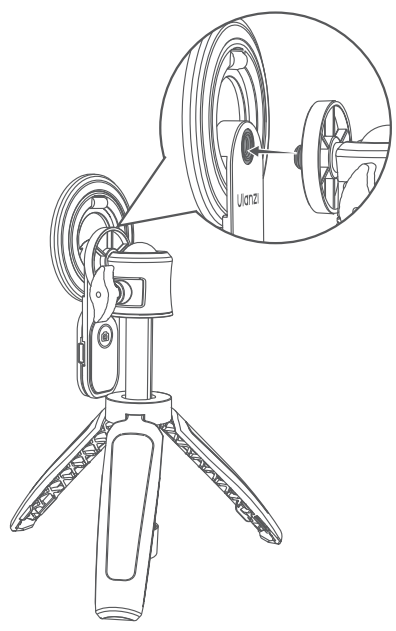

Preface

Thank you for choosing Ulanzi products.

Important Notes

- Please read this manual carefully.
- Retain this manual for future reference. If transferring the product to another user, ensure this manual is included.
- Observe all warnings and follow all instructions provided in this manual.

Warning

Do not place or use the product near corrosive chemicals, as exposure may lead to corrosion and potential product failure.

- Avoid prolonged exposure to high temperatures or high humidity, as this may affect product performance.
- Do not disassemble or modify this product. Unauthorized alterations may result in malfunction or safety hazards.
- This product is not waterproof. Keep it dry to prevent damage.
- Before using the wireless remote, ensure it is properly paired with the target device.
- Keep the product away from strong magnetic fields to avoid interference with wireless signals.
- Do not allow children to use the product unsupervised to prevent misuse or ingestion of small parts.
- This manual is based on rigorous company testing. Design and specifications are subject to change without prior notice.

EN

Bluetooth Function Description

Functions	Description
Power on/off	Press and hold the photo button for 3 seconds
Take Photo / Record Video	Press the photo button once
First Connection	Turn on the remote control; the indicator will flash, entering pairing mode. Search for "Ulanzi MA71" on your phone to pair. Once paired successfully, the indicator turns off.
When Disconnected	Automatically sleeps after 30 seconds of inactivity; press the photo button once to wake it up. Automatically powers off after 10 minutes of inactivity (press the photo button again to power on)
Auto Connect	Automatically connects to the previously paired phone when powered on
When Connected	Automatically sleeps after 10 minutes of inactivity; automatically powers off after 30 minutes of inactivity.
Wake from Sleep	Press the photo button once, the green indicator flashes once, and automatic connection is established.
Bluetooth Range	≥15 m
Product Name	Magpop
Description	Mobile phone Bluetooth remote control (Model: RC11)

Note: If the Bluetooth connection is lost, it will enter pairing standby mode. When the device re-enters the ≥15 m range, Bluetooth will automatically reconnect.

EN

Bluetooth Indicator Status Guide

Functions	Indicator Status
Power On	Green indicator flashes
Powered Off	Green indicator turns off
Taking Photo	Green indicator flashes quickly once
Paired Successfully	Green indicator turns off
Pairing Mode	Green indicator flashes
Sleep State	Green indicator turns off
Low Battery	Red indicator flashes
Charging	Red indicator steady on
Fully Charged	Red indicator turns off

*Specifications are based on Ulanzi laboratory test results and provided for reference only. Please contact our technical support team for further assistance.

EN

FCC Statement

This equipment has been tested and found to comply with the limits for a Class B digital device, pursuant to part 15 of the FCC Rules.These limits are designed to provide reasonable protection against harmful interference in a residential installation.This equipment generates,uses and can radiate radio frequency energy and,if not installed and used in accordance with the instructions, may cause harmful interference to radio communications.However,there is no guarantee that interference will not occur in a particular installation.If this equipment does cause harmful interference to radio or television reception,which can be determined by turning the equipment off and on,the user is encouraged to try to correct the interference by one or more of the following measures:

- Reorient or relocate the receiving antenna.
- Increase the separation between the equipment and receiver.
- Connect the equipment into an outlet on a circuit different from that to which the receiver is connected
- Consult the dealer or an experienced radio/TV technician for help.

Caution:Any changes or modifications to this device not explicitly approved by manufacturer could void your authority to operate this equipment.
This device complies with part 15 of the FCC Rules.Operation is subject to the following two conditions:
(1)This device may not cause harmful interference,and
(2)this device must accept any interference received,including interference that may cause undesired operation.

RF Exposure Information
The device has been evaluated to meet general RF exposure requirement.The device can be used in portable exposure condition without restriction.

EN

前言

感谢您购买Ulanzi产品。

重要提示

- 请认真阅读本说明书。
- 请妥善保管说明书。将产品交给他人使用时，请务必附带本说明书。
- 请注意所有警告提示并遵守说明书内的所有指令。

警告

请勿将本产品放置在有腐蚀性化学物品的地方，以免产品受到腐蚀，被腐蚀可能引起产品故障。

- 请勿长时间暴露在高温或高湿环境中，以免影响产品性能。
- 请勿擅自拆解或改装本产品，避免造成故障或安全隐患。
- 产品非防水设备，请避免进水，以防损坏。
- 使用蓝牙遥控前，请确认已成功配对目标设备。
- 请远离强磁场环境，以免干扰蓝牙信号。
- 请勿让儿童单独使用本产品，以免误操作或吞食小部件。
- 此说明书依据本公司严格测试制定。设计和规格如有变更，恕不另行通知。

CN

蓝牙功能说明

功能	说明
开机/关机	长按拍照键3秒
拍照/录视频	单击拍照键
初次连接	开启遥控器，指示灯闪烁进入配对状态，手机搜索"Ulanzi MA71"匹配，配对成功后，指示灯绿灯常亮
未连接状态下	30秒无操作自动休眠，单击拍照键唤醒。10分钟无操作自动关机（重复按拍照键开机）
自动连接	开机可自动连接已配对手机
已连接状态下	10分钟无操作将自动休眠,30分钟无操作自动关机
休眠唤醒	单击拍照键，绿色指示灯闪一次，自动连接。
蓝牙距离	≥15米
产品名称	Magpop
说明	相机遥控器 （型号： RC11）

注意：蓝牙连接断开后将进入待配对状态，当设备重新进入≥15米范围内时，蓝牙将自动重连。

CN

蓝牙指示灯灯效说明

功能	指示灯状态
开机	绿灯闪烁
关机	绿灯熄灭
拍照	绿灯快闪一次
配对成功	绿灯熄灭
配对模式	绿灯闪烁
休眠状态	绿灯熄灭
低电量	红灯闪烁
充电中	红灯常亮
充满电	红灯熄灭

*以上参数为Ulanzi实验室测试数据，仅供参考，如有疑问可联系售后技术解答。

CN

序文

お買い上げいただき、誠にありがとうございます。

注意事項

- この取扱説明書をよくお読みください。
- 取扱説明書は大切に保管してください。製品を他の人に渡して使用させる場合は、必ずこの取扱説明書を添付してください。
- すべての警告に注意し、取扱説明書の指示に従ってください。

警告

本製品が腐食して故障するのを防ぐため、腐食性化学物質のある場所に置かないでください。

- 高温や多湿の環境に長時間さらさないでください。製品の性能に影響する恐れがあります。
- 故障や安全上のリスクを避けるため、製品を無断で分解または改造しないでください。
- 本製品は防水仕様ではありません。水の侵入による損傷を防ぐため、濡らさないようにご注意ください。
- Bluetoothリモート操作を行う前に、対象機器とのペアリングが正常に完了していることを確認してください。
- Bluetooth信号への干渉を避けるため、強い磁場が発生する環境から遠ざけてご使用ください。
- 誤操作や小さな部品の誤飲を防ぐため、お子様が単独で本製品を使用することのないようご注意ください。
- 本取扱説明書はメーカーによる厳格なテストに基づいて作成されています。設計及び仕様は予告なく変更される場合があります。

JP

Bluetooth機能説明

機能	説明
電源ON/OFF	撮影ボタンを3秒間長押し
撮影/動画撮影	撮影ボタンを1回クリック
初回接続	リモコンの電源を入れると、インジケーターが点滅してペアリングモードになります。スマートフォンで「Ulanzi MA71」を検索してペアリングします。ペアリングが完了すると、インジケーターが消灯します。
未接続状態	30秒間操作がないと自動的にスリープモードに入ります。シャッターボタンを押すと解除されます。10分間操作がないと自動的に電源が切れます（再度シャッターボタンを押すと電源が入ります）。
自動接続	電源を入れると、ペアリング済みのスマートフォンに自動で接続します。
接続済み状態	10分間操作がないと自動的にスリープモードになり、30分間操作がないと自動的に電源が切れます。
スリープ解除	撮影ボタンを1回押すと、緑色のインジケーターが1回点滅し、自動的に接続されます。
Bluetooth距離	≥15 m
製品名	Magpop
説明	スマートフォン用Bluetoothリモコン（型番：RC11）

ご注意：Bluetoothの接続が切断されるとペアリング待機状態になります。デバイスが再び15m以内の範囲に入ると、Bluetoothは自動的に再接続されます。

JP

Bluetoothインジケーターランプの点灯状態について

機能	インジケーターの状態
電源ON	緑ランプ点滅
電源OFF	緑ランプ消灯
写真撮影	緑ランプ高速点滅（1回）
ペアリング完了	緑ランプ消灯
ペアリングモード	緑ランプ点滅
スリープ状態	緑ランプ消灯
バッテリー残量低下	赤ランプ点滅
充電中	赤ランプ常時点灯
充電完了	赤ランプ消灯

*上記はUlanziラボによるテストデータであり、あくまでも参考値です。ご不明な点がございましたら、アフターサービスまでお問い合わせください。

JP

CN: 请按照说明进行操作，以确保安全使用本产品，避免将本产品暴露在极端温度或潮湿环境中。
UK: Please follow the instructions for safe use and avoid exposing it to extreme temperatures or humidity.
DE: Bitte befolgen Sie die Anweisungen zum sicheren Gebrauch und vermeiden Sie es, das Gerät extremen Temperaturen oder Feuchtigkeit auszusetzen.
FR: Veuillez suivre les instructions pour une utilisation sûre et évitez de l'exposer à des températures ou à une humidité extrêmes.
IT: Seguire le istruzioni per garantire la sicurezza ed evitare di esporlo a temperature o umidità estreme.
ES: Siga las instrucciones para garantizar un uso seguro del producto y evite exponerlo a temperaturas extremas o humedad.
NL: Volg de instructies voor veilig gebruik en vermijd blootstelling aan extreme temperaturen of vochtigheid.
PL: Należy postępować zgodnie z instrukcjami dotyczącymi bezpiecznego użytkowania i unikać wystawiania go na działanie ekstremalnych temperatur lub wilgotności.
SE: Följ anvisningarna för säker användning och undvik att utsätta den för extrema temperaturer eller fukt.
JP: 本製品を安全に使用するために、指示に従ってください。本製品を極端な温度や湿度にさらさないでください。