greenworks®

SS80L2510
SS80L02
SS80L251CO
2600041

EN	SNOW SHOVEL	OPERATOR MANUAL
FR	PELLE À NEIGE	MANUEL D'OPÉRATEUR
ES	QUITANIEVES	MANUAL DEL OPERADOR

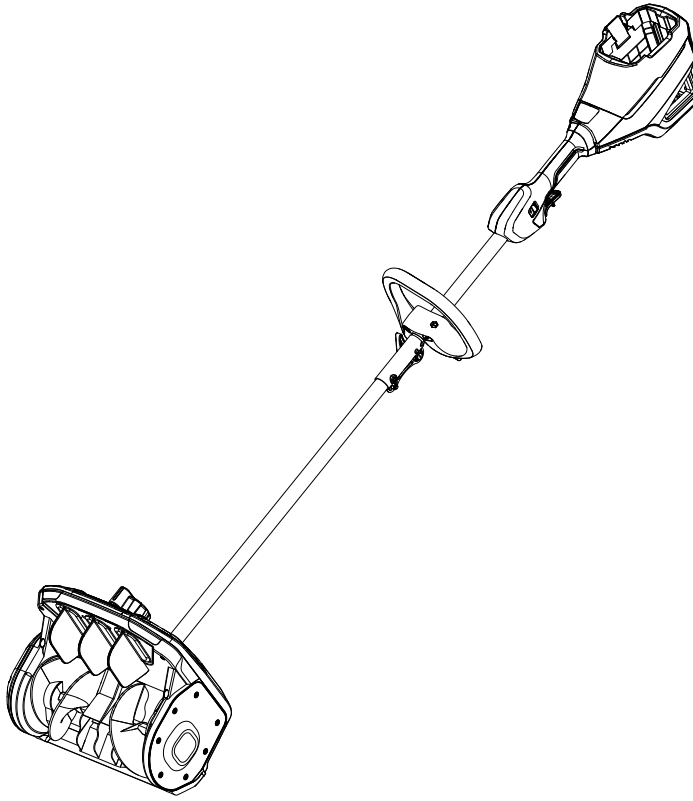

SSB407

www.greenworkstools.com

1 Description....4
1.1 Purpose....4
1.2 Overview....4
2 Safety....4
2.1 Safe Operation Practices for Product....4
3 Safety features on the product....6
4 Safety instructions for maintenance....6
5 Symbols on the product....6
6 Risk levels....6
7 Environmentally safe battery disposal....7
8 California Proposition 65....7
9 Installation....7
9.1 Unpack the machine....7
9.2 Attach the shaft....8
9.3 Attach the auxiliary handle....8
10 Operation....8
10.1 Before using the product....9
10.2 Install the battery pack....9
10.3 Remove the battery pack....9
10.4 Start the product....9
10.5 Operate the machine....10
10.6 LED Headlights....10
10.7 Adjust the speed....10
10.8 Adjust the directioanl vanes....10
10.9 Stop the machine....11
10.10 Cold weather operation....11
10.11 Prevent freeze-up after use....11
10.12 Recommendations for effective snow throwing....11
11 Maintenance....11
11.1 Maintenance schedule....11
11.2 General inspection....12
11.3 Clean the product....12
11.4 Clean the battery and battery charger....12
11.5 Replace the scraper....12
11.6 Replace the impeller....14
12 Transportation, storage, and disposal....19
12.1 Transportation....19
12.2 Disposal of the battery, battery charger, and product....20
13 Troubleshooting....20
14 Technical data....20
15 Limited warranty....21
15.1 Items not covered by warranty....21
15.2 Helpline....21
15.3 Shipping....21

1 DESCRIPTION

1.1 PURPOSE

This machine is used to remove and clear away snow from sidewalks, driveways and other paved ground-level surfaces.

1.2 OVERVIEW

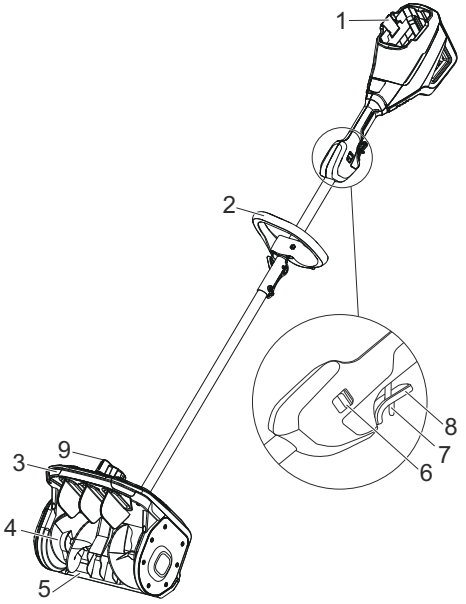

1. Battery release button
2. Auxiliary handle
3. LED light
4. Impeller
5. Scraper
6. Speed switch
7. Lock-out lever
8. Trigger
9. Directional vane adjustment knob

2 SAFETY

2.1 SAFE OPERATION PRACTICES FOR PRODUCT

⚠ DANGER

This product has the potential to cause severe injury, including amputation of hands and feet, as well as the ejection of objects. Failure to adhere to the following safety instructions may lead to serious harm.

2.1.1 BATTERY TOOLS USE AND CARE

⚠ WARNING

Read all safety warnings and instructions. Failure to follow the warnings and instructions may result in electric shock, fire and/or serious injury.

- Prevent unintentional starting. Ensure the switch is in the off-position before connecting to battery pack, picking up or carrying the product. Avoid carrying the product with your finger on the switch or powering it with your finger on the switch, as this can lead to accidents.
- Disconnect the battery pack from the product before making any adjustments, changing accessories, or storing product. Such preventive safety measures reduce the risk of starting the product accidentally.
- When battery pack is not in use, keep it away from other metal objects, like paper clips, coins, keys, nails, screws or other small metal objects, that can make a connection from one terminal to another. Shorting the battery terminals together may cause burns or a fire.
- Avoid contact with liquid that may be ejected from the battery under abusive conditions. If contact occurs, flush with water and seek medical help if it gets into the eyes. Ejected liquid from the battery can cause irritation or burns.
- Do not use a battery pack or product that is damaged or modified. Damaged or modified batteries may exhibit unpredictable behavior resulting in fire, explosion, or risk of injury.
- Do not expose a battery pack or product to fire or excessive temperature. Temperatures above 265 °F (130 °C) can cause explosion.
- Follow all charging instructions and do not charge the battery pack or product outside of the temperature range specified in the instructions. Charging improperly or at temperatures outside of the specified range may damage the battery and increase the risk of fire.
- For service or repairs, consult your nearest service center that will use identical replacement parts to ensure the safety of the product.
- Do not modify or attempt to repair the product or the battery pack (as applicable) except as indicated in the instructions for use and care.

2.1.2 FOR ALL PRODUCTS

- Do not use on graveled surfaces unless the product is adjusted for such a surface in accordance with the operator's manual.
- Keep children away - Children and bystanders should remain at a safe distance while operating the product.
- Dress Appropriately - Avoid wearing loose clothing or jewelry that can get caught in moving parts. It is recommended to wear protective footwear when using this product.
- Operation of the product in the hand-held position is unsafe, except in accordance with the special instructions for such use provided in the operator's manual.
- Keep hands away from moving parts.
- Keep guards in place and in working order.
- Avoid Overexerting the Product - The product performs better and safer when operated at its designated rate.
- Don't Overreach – Keep proper footing and balance at all times
- If the product strikes a foreign object follow these steps:
  1. Stop the product. Release the switch.
  2. Remove the battery pack.
  3. Inspect for damage.
  4. Repair any damage before restarting and operating the product.
- Disconnect Product– Disconnect the product from the battery pack when not in use, before servicing, or changing accessories.
- Store Idle Product Indoors – When not in use, products should be stored indoors in dry, locked-up place – out of reach of children.
- Maintain Products With Care – Follow instructions for lubricating and changing accessories.

2.1.3 TRAINING

- Read the operating and service instruction manual carefully. Be thoroughly familiar with the controls and the proper use of the product. Know how to stop the product and disengage the controls quickly.
- Ensure that only trained individuals operate the product, and never allow children to use it.
- Keep a clear area of operation, free from any individuals, especially small children and pets.
- Exercise caution to avoid slipping or falling, especially when operating in reverse.

2.1.4 PREPARATION

- Thoroughly inspect the area where the product is to be used and remove all doormats, sleds, boards, wires, and other foreign objects.
- Do not operate the product without wearing adequate winter garments. Wear protective footwear to improve footing on slippery surfaces.
- Adjust the collector housing height to clear gravel or crushed rock surface.
- Never attempt to make any adjustments while the product is running (except where specifically recommended by manufacturer).
- Always wear safety glasses or eye shields during operation or while making adjustments or repairs to protect eyes from foreign objects that may be thrown from the product.

2.1.5 OPERATION

- Do not put hands or feet near or under rotating parts. Keep clear of the discharge opening at all times.
- Exercise extreme caution when operating on or crossing gravel drives, walks, or roads. Stay alert for hidden hazards or traffic.
- If the product strikes a foreign object, turn the product off, remove the battery pack, and then inspect it for damage. Repair any damage before restarting and using the product.
- If the product should start to vibrate abnormally, stop the product and carefully inspect it. Vibration is generally a sign of trouble.
- Power off the product whenever you leave the operating position, before unclogging the collector/impeller housing or discharge guide, and when making any repairs, adjustments, or inspections.
- When cleaning, repairing, or inspecting, make certain the collector/impeller and all moving parts have stopped moving.
- Exercise extreme caution when operating on slopes.
- Never operate the product without proper guards, and other safety protective devices in place and in working order.
- Never direct the discharge toward people or areas where property damage can occur. Keep children and others away.
- Do not overload the product capacity by attempting to clear snow too quickly.
- Never operate the product at high transport speeds on slippery surfaces. Exercise caution when reversing.
- Make sure to power off when the product is transported or not in use.
- Use only attachments and accessories approved by the manufacturer (such as wheel weights, counterweights, or cabs).
- Never operate the product without good visibility or light. Always be sure of your footing, and keep a firm hold on the handles. Walk, don't run.
- Never use your body parts to clear the discharge chute.

- Sudden contact with the rotating impeller inside the discharge chute is the most common cause of injury associated with products. Never use your hand to clean out the discharge chute.

  To clear the chute:

  1. SHUT THE PRODUCT OFF!
  2. Wait 10 seconds to be sure the impeller blades have stopped rotating.
  3. Always use a clean-out tool, not your hands.

2.1.6 MAINTENANCE AND STORAGE

- Check shear bolts and other bolts before and after every use for proper tightness to be sure the product is in safe working condition.
- Always refer to owner's guide instructions for important details if the product is stored for an extended period.
- Maintain or replace safety and instructions labels, as necessary.
- Run the product a few minutes after throwing snow to prevent freeze-up of the collector/impeller.

2.1.7 RECOMMENDED AMBIENT TEMPERATURE RANGES:

Situation	Temperature
Product storage	1.4 ˚F (-17 ˚C) ~ 113 ˚F (45 ˚C)
Product operation	1.4 ˚F (-17 ˚C) ~ 113 ˚F (45 ˚C)
Battery charging	39 °F (4 °C) ~ 104 °F (40 °C)
Charger operation	39 °F (4 °C) ~ 104 °F (40 °C)
Battery discharging	1.4 ˚F (-17 ˚C) ~ 113 ˚F (45 ˚C)
Battery storage	32 °F (0 °C) ~ 113 °F (45 °C)

3 SAFETY FEATURES ON THE PRODUCT

⚠ WARNING

CAREFULLY READ AND UNDERSTAND THE SAFETY PRECAUTIONS BELOW BEFORE USING THE PRODUCT.

- Ensure that the safety hardware on the product is functioning properly before use.
- Regularly inspect the safety hardware, and if any defects are found, please contact your nearest service center immediately.

4 SAFETY INSTRUCTIONS FOR MAINTENANCE

- Make sure to stop the motor before you do any maintenance on the product.
- Impeller blades are sharp. Wear protective gloves when doing any blade maintenance.
- Only use accessories that have been approved by the manufacturer. Do not modify the product in any way. Using unofficial or third-party accessories can result in serious injury or death.
- Failure to perform maintenance correctly and regularly increases the risk of injury and damage to the product.
- Only carry out maintenance tasks as outlined in the operator's manual. All other servicing should be performed by an authorized service center.
- Regular servicing of the product should be carried out by an approved service center.
- Replace any damaged, worn, or broken parts promptly to maintain the safety and functionality of the product.

Save these instructions

5 SYMBOLS ON THE PRODUCT

Some of the following symbols may be used on this tool. Please study them and learn their meaning. Proper interpretation of these symbols will allow you to operate the tool better and safer.

Symbol	Explanation
⎓	Direct current
	Precautions that involve your safety.
	Read and understand all instructions before operating the product, and follow all warnings and safety instructions.
	Keep hands away from the discharge area.
	Keep feet out of impeller. Keep feet away from rotating impeller.
	Do not stare at operating lamp.

6 RISK LEVELS

The following signal words and meanings are intended to explain the levels of risk associated with this product.

SYMBOL	SIGNAL	MEANING
⚠	DANGER	Indicates an imminently hazardous situation, which, if not avoided, will result in death or serious injury.
⚠	WARNING	Indicates a potentially hazardous situation, which, if not avoided, could result in death or serious injury.
⚠	CAUTION	Indicates a potentially hazardous situation, which, if not avoided, may result in minor or moderate injury.
	CAUTION	(Without Safety Alert Symbol) Indicates a situation that may result in property damage.

7 ENVIRONMENTALLY SAFE BATTERY DISPOSAL





The toxic and corrosive materials below are in the batteries used in this product: **Lithium-ion, a toxic material.**

⚠ WARNING

Discard all toxic materials in a specified manner to prevent contamination of the environment. Before discarding damaged or worn-out Lithium-ion batteries, contact your local waste disposal agency, or the local Environmental Protection Agency for information and specific instructions. Take the batteries to a local recycling and/or disposal center, certified for Lithium-ion disposal.

⚠ WARNING

If the battery cracks or breaks, with or without leaks, do not recharge it and do not use. Discard it and replace with a new battery. DO NOT TRY TO REPAIR IT! To prevent injury and risk of fire, explosion, or electric shock, and to avoid damage to the environment:

- Cover the terminals of the battery with heavy-duty adhesive tape.
- DO NOT try to remove or destroy any of the battery components.
- DO NOT try to open the battery.
- If a leak develops, the released electrolytes are corrosive and toxic. DO NOT get the solution in the eyes or on skin, and do not swallow it.
- DO NOT put these batteries in your regular household trash.
- DO NOT incinerate.
- DO NOT put them where they will become part of any waste landfill or municipal solid waste stream.
- Take them to a certified recycling or disposal center.

8 CALIFORNIA PROPOSITION 65

⚠ WARNING

THIS PRODUCT CONTAINS OR EMITS A CHEMICAL KNOWN TO THE STATE OF CALIFORNIA TO CAUSE CANCER OR BIRTH DEFECTS OR OTHER REPRODUCTIVE HARM.

9 INSTALLATION

⚠ WARNING

Do not change or make accessories that are not recommended by the manufacturer.

⚠ WARNING

Do not install the battery pack until you assemble all the parts.

9.1 UNPACK THE MACHINE

⚠ WARNING

Make sure that you correctly assemble the machine before use.

⚠ WARNING

- If parts of the machine are damaged, do not use the machine.
- If you do not have all the parts, do not operate the machine.
- If parts are damaged or missing, contact the service center.

1. Open the package.
2. Read the documentation provided in the box.
3. Remove all the unassembled parts from the box.
4. Remove the machine from the box.
5. Discard the box and packing material in compliance with local regulations.

9.2 ATTACH THE SHAFT

ℹ NOTE

If the button does not release fully in the location hole, the shafts are not locked into position. Turn from side to side until the button is locked into position.

1. Loosen the lock knob on the coupler (11).
2. Align the release button (9) with the location hole (10) and move the two shafts together.

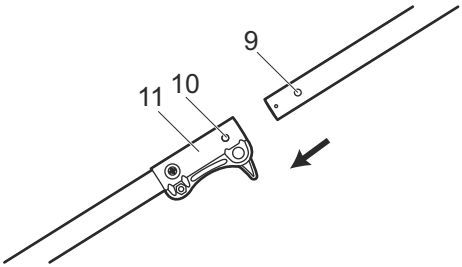

3. Turn the upper shaft until the release button (9) locks into the location hole (10).
4. Tighten the lock knob.

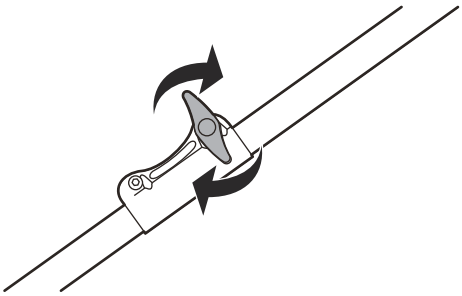

9.3 ATTACH THE AUXILIARY HANDLE

1. Push the auxiliary handle onto the shaft.

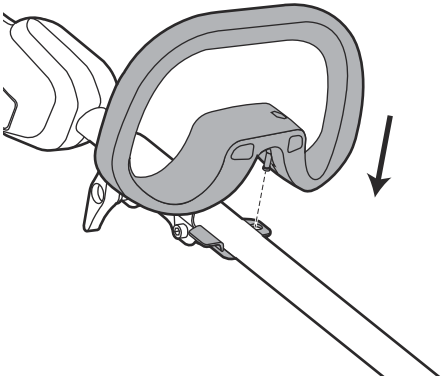

2. Set the auxiliary handle in the comfortable position.
3. Tighten the auxiliary handle with the knob.

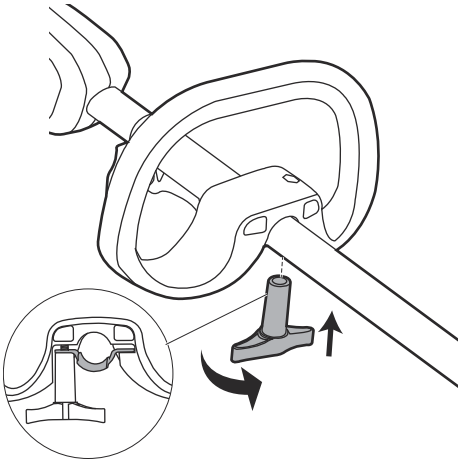

10 OPERATION

This section describes how to operate the product.

⚠ WARNING

CAREFULLY READ AND UNDERSTAND THE SAFETY CHAPTER AND OPERATION INSTRUCTIONS BEFORE YOU OPERATE THE PRODUCT.

10.1 BEFORE USING THE PRODUCT

10.1.1 CONNECT THE BATTERY CHARGER

1. Connect the battery charger to the voltage and frequency that is specified on the rating plate.
2. Refer to the Battery Charger Operator Manual for information about how to use the battery charger.

10.1.2 CHARGE THE BATTERY

Refer to the Battery Charger Operator Manual for information about how to use the battery charger.

10.1.3 BATTERY INFORMATION

Refer to the Battery Operator Manual for information about how to use the battery.

10.2 INSTALL THE BATTERY PACK

⚠ WARNING

- If the battery pack or charger is damaged, replace the battery pack or the charger.
- Stop the product and wait until the engine stops before you install or remove the battery pack.
- Read, know, and do the instructions in the battery and charger manual.

1. Align the ribs on the battery pack with the grooves in the battery compartment.
2. Push the battery pack into the battery compartment until the battery pack locks into place.

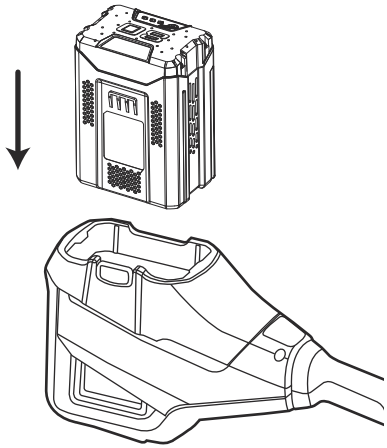

3. When you hear a click, the battery pack is installed.

10.3 REMOVE THE BATTERY PACK

1. Push and hold the battery release button.
2. Remove the battery pack from the machine.

10.4 START THE PRODUCT

⚠ WARNING

Examine the work area. Remove all stones, sticks, wire, bones, and other debris that can ricochet because of the rotating impeller.

ℹ NOTE

If it is possible, clear the snow in the direction of the wind.

1. Push and hold the lock-out button.

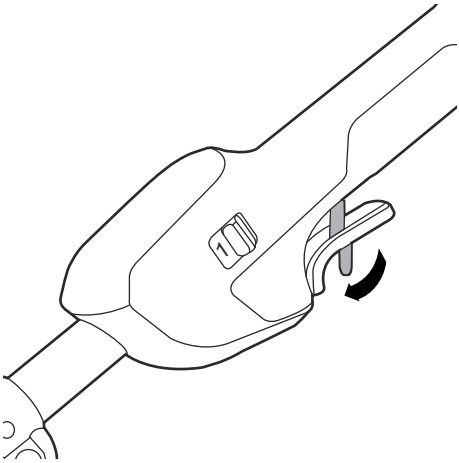

2. Pull the trigger to start the product.

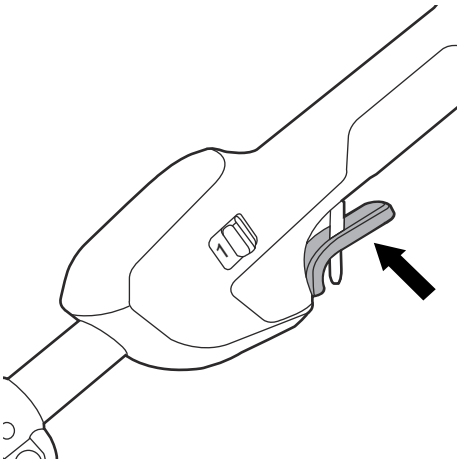

10.5 OPERATE THE MACHINE

1. Start the machine.
2. Push the machine forward until it rides on the scraper.



i NOTE

The forward speed is dependent on the depth and weight of the snow.

10.6 LED HEADLIGHTS

1. The LED headlights will automatically power on when the product is turned on and power off when the product is turned off.

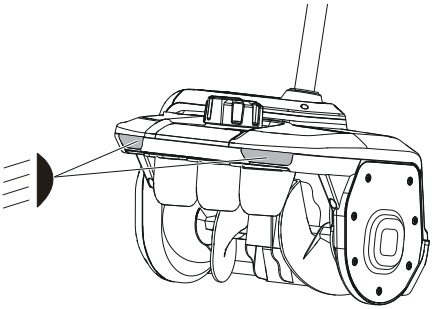

10.7 ADJUST THE SPEED

1. Push the speed switch to the desired operating position. Push the speed switch to position 1 for high speed or position 2 for low speed.

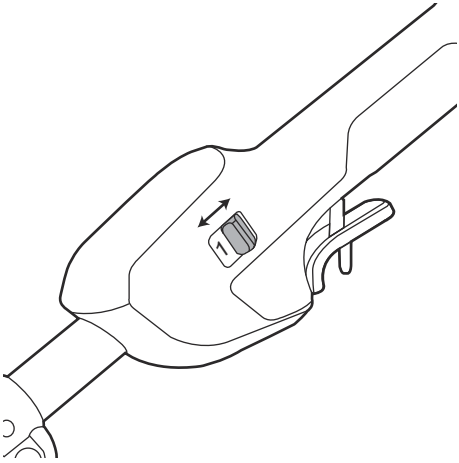

10.8 ADJUST THE DIRECTIOANL VANES

Note： *The directional vanes can be adjusted 60° to alter the snow throwing direction.*

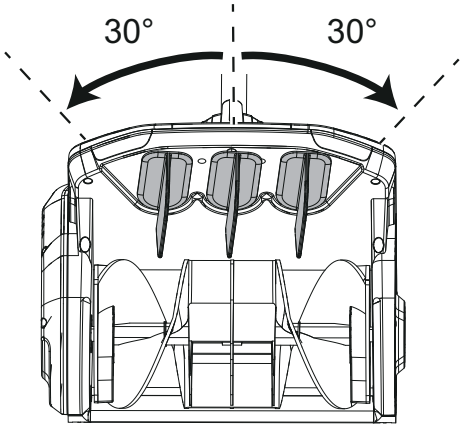

1. Rotate the adjustment knob to change the direction of snow throwing.

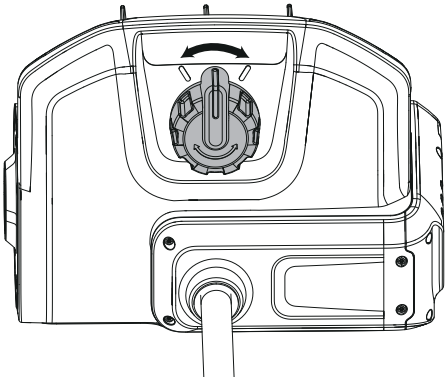

10.9 STOP THE MACHINE

1. Release the trigger to stop the machine.

10.10 COLD WEATHER OPERATION

The safe battery operation temperature ranges from 1°F (-17°C) to 113°F (45°C).

⚠ WARNING

DO NOT STORE OR CHARGE BATTERY OUTSIDE.

Battery must be charged and stored indoors before using the product.

If the product does not start:

1. Remove the battery from the product.
2. Charge the battery for up to 15 minutes in a warm area, or until the charging light turns green.
3. Reinstall the battery in the unit.

10.11 PREVENT FREEZE-UP AFTER USE

Note: *Controls and moving parts may become obstructed by ice. Avoid applying excessive force to the controls. If a control or part becomes unresponsive, start the motor and allow it to run for a few minutes.*

- Start the motor and let it run for a few minutes. Stop the engine and wait for all moving parts to come to a complete stop.
- Remove snow and loose ice from the product exterior and base of the discharge chute.
- Rotate the chute deflector to the left and right to remove ice and water.
- Press the safety switch button.

10.12 RECOMMENDATIONS FOR EFFECTIVE SNOW THROWING

- Adjust the speed of the product according to the snow conditions using the drive speed control lever. Ensure that the product evenly throws snow.
- It is recommended to remove snow promptly after it falls for easier and more efficient clearing.
- Whenever possible, throw snow downwind for optimal results.
- The scraper bar can be reversed when it becomes worn almost to the edge of the housing. Replace the scraper bar if it is damaged or worn on both sides.
- Avoid operating the chute deflector if it is clogged.
- In the event that the product does not move forward due to unforeseen circumstances, immediately release the bail lever or press the safety switch button to stop the product.

11 MAINTENANCE

i IMPORTANT

Carefully read and understand the safety regulations and the maintenance instructions before you clean, repair, or do any maintenance on the product (Reference Safety regulations and maintenance instructions).

⚠ WARNING

- **REMOVE BATTERY OR BATTERIES FROM THE PRODUCT BEFORE YOU DO ANY MAINTENANCE.**
- **FAILURE TO FOLLOW PROPER MAINTENANCE SERVICE, USING THIRD-PARTY REPLACEMENT PARTS, OR MODIFYING/REMOVING COMPONENTS CAN RESULT IN INJURY TO THE USER.**

11.1 MAINTENANCE SCHEDULE

The maintenance intervals are based on the assumption of daily product usage. However, if the product is not used on a daily basis, the maintenance intervals may need to be adjusted accordingly.

	Each use	Monthly	Each season
Perform a general inspection of the product.	×		
Clean the product.	×		
Ensure that nuts and screws are securely tightened.	×		
Ensure that safety hardware is not defective.	×		
Inspect the bail lever.	×		
Check that the safety switch button is working correctly and not defective.	×		
Remove clogging, foreign objects in impeller.	×		
Examine the battery for any damage.	×		
Ensure that the battery is charging properly.	×		
Check that the release buttons on the battery are working properly and that the battery locks into the product securely.	×		
Inspect the battery charger for any damage and ensure it is operating correctly.		×	
Check the connections between the battery and the product, as well as the connection between the battery and the battery charger.			×

11.2 GENERAL INSPECTION

- Check and tighten all nuts and screws on the product.
- Make sure to properly route and secure all cables to prevent them from being damaged.

11.3 CLEAN THE PRODUCT

- Replace any worn or damaged parts.
- Clean the product after each use with water, neutral detergent, and a soft cloth.
- Do not use a hose to spray the unit. Instead, wipe it down with damp cloths.

⚠ CAUTION

- **KEEP WATER AWAY FROM BATTERY COMPARTMENT WHILE WASHING TO AVOID DAMAGING THE ELECTRICAL COMPONENTS.**
- **DO NOT CLEAN WITH ALCOHOL, GASOLINE, ACETONE, OR OTHER CORROSIVE/VOLATILE SOLVENTS. THESE SUBSTANCES MAY DAMAGE THE EXTERNAL AND INTERNAL STRUCTURE OF YOUR PRODUCT.**
- **DO NOT RUB WITH SANDPAPER OR METAL BRUSH.**

11.4 CLEAN THE BATTERY AND BATTERY CHARGER

⚠ WARNING

DO NOT CLEAN THE BATTERY OR THE BATTERY CHARGER WITH WATER.

- Make sure that the battery, the battery charger, and the battery compartment are all clean and dry.
- Clean the battery terminals with a soft and dry cloth.
- Clean the surface of the battery and the battery charger with a soft and dry cloth.

11.5 REPLACE THE SCRAPER

1. Place the product on a flat, level surface.
2. Remove the 5 screws below the impeller that attach the scraper to the product.

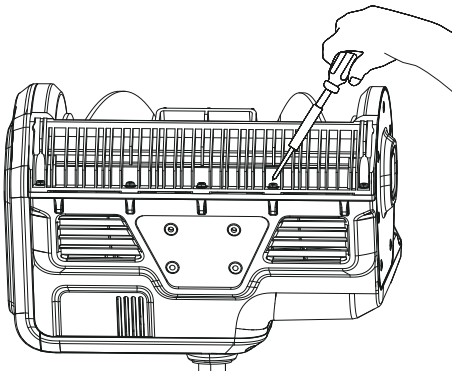

3. Remove 1 screw on the left side cover. Also, remove 1 screw on the right side cover.

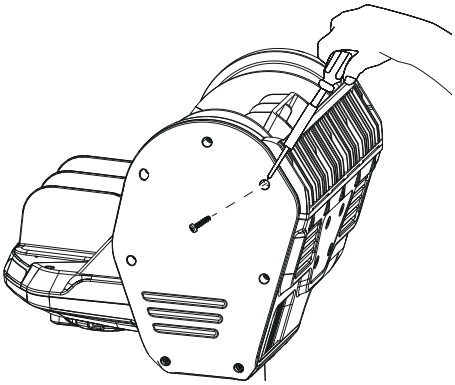

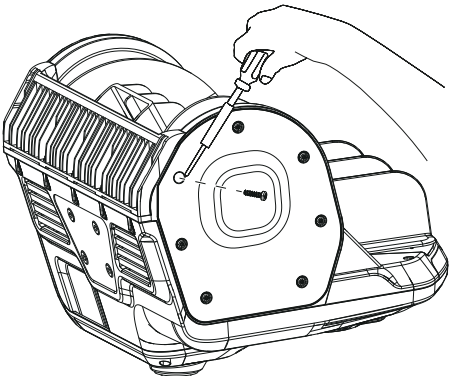

4. Remove the worn scraper.

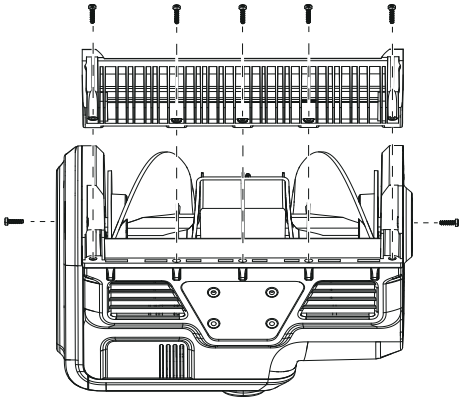

5. Install the new scraper.
6. Insert and securely tighten the 7 screws.

11.6 REPLACE THE IMPELLER

1. Remove the 7 screws on the right side cover.

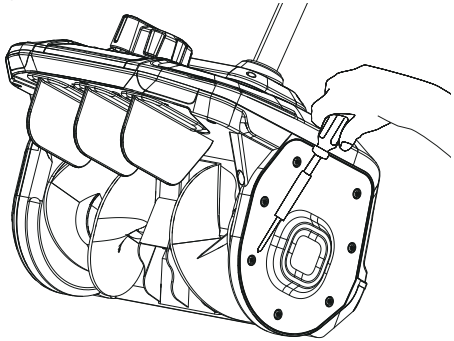

2. Remove the nut on the right side plate.

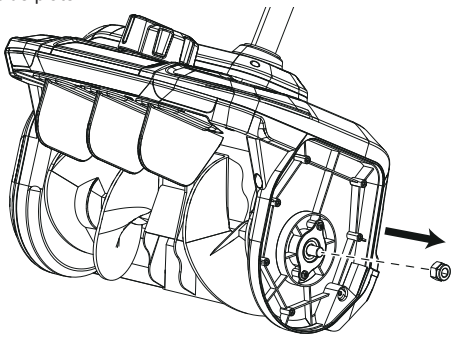

3. Remove the 7 screws on the left side cover.

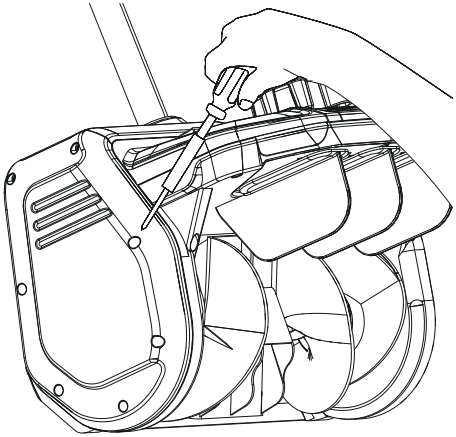

4. Pull the belt tensioner away from the engine pulley. Do not lose or misplace the washer, spring and screw.

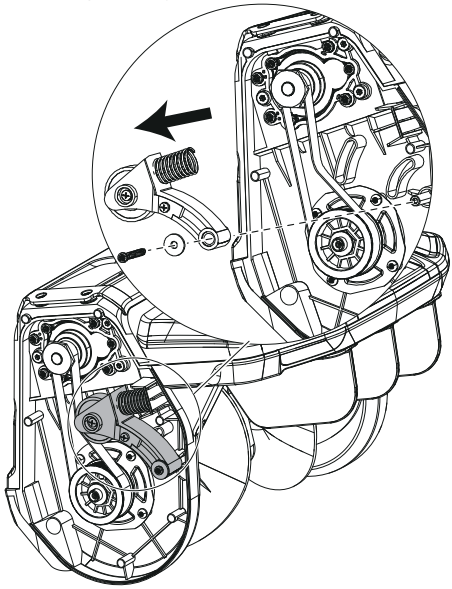

5. Remove the belt.

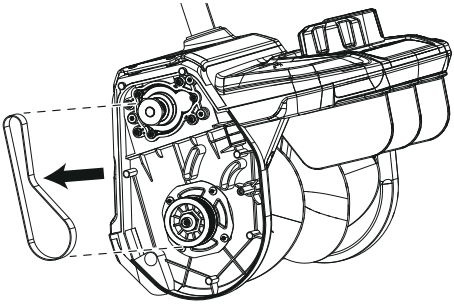

6. Remove the 4 screws that secure the fixed plate.

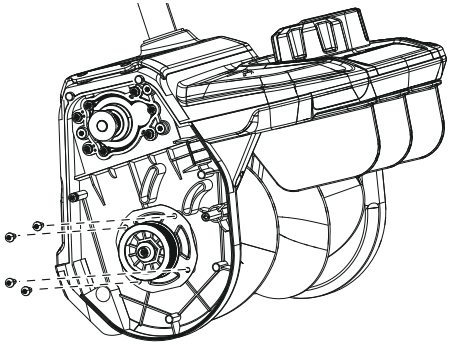

7. Remove the impeller shaft, pulley assembly and fixed plate together.

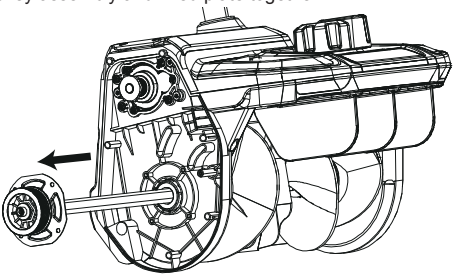

8. Remove the damaged impeller. Do not lose or misplace the small shaft sleeve from the right side of the shaft.

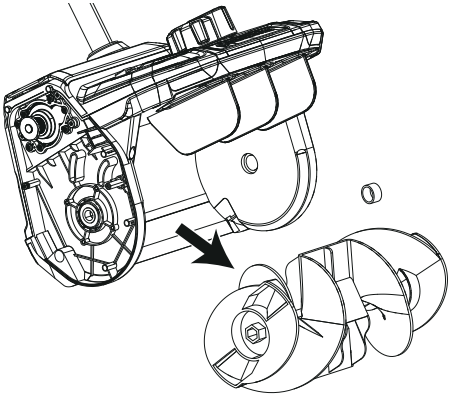

9. Insert the impeller shaft, pulley assembly and the fixed plate through the new impeller. Make sure to install the small shaft sleeve on the right side of the shaft.

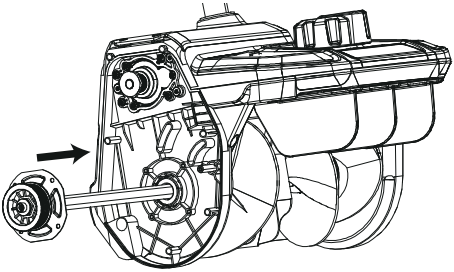

10. Mount and securely tighten the nut on the right side plate assembly. Mount the right side cover, then insert and securely tighten the 7 screws.

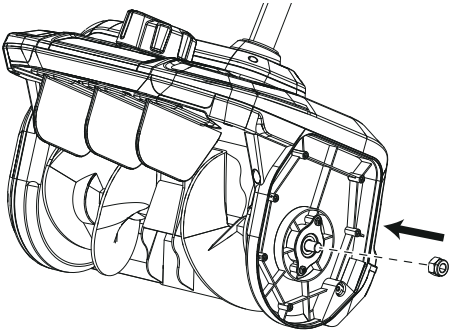

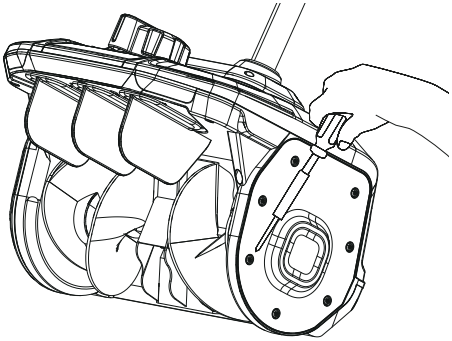

11. Insert and securely tighten the 4 screws on the fixed plate.

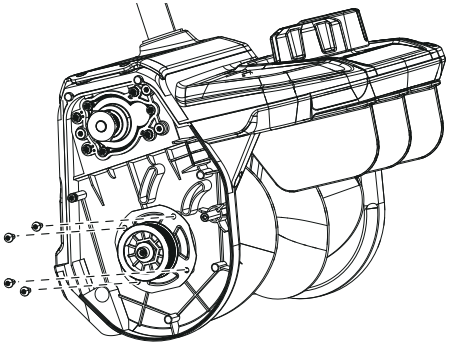

12. Install the belt and the belt tensioner.

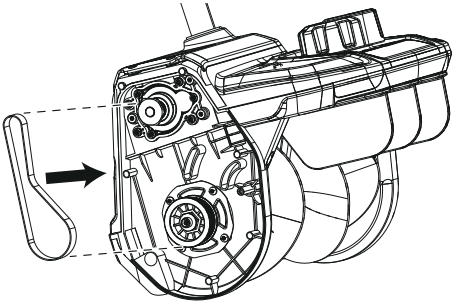

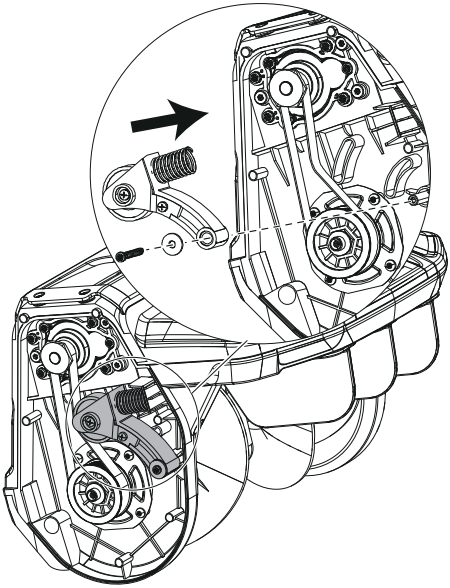

13. Insert and securely tighten the 7 screws on the left side cover.

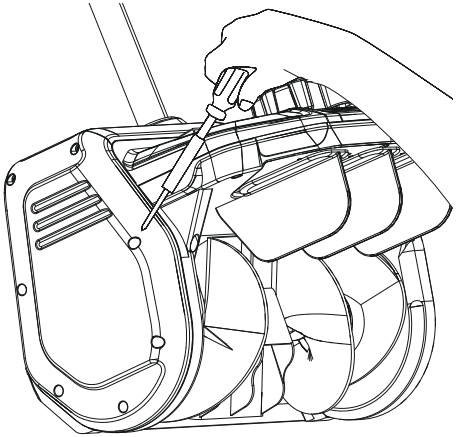

12 TRANSPORTATION, STORAGE, AND DISPOSAL

12.1 TRANSPORTATION

- Any removable (electronic) parts, such as the charger and battery, should always be disconnected before transport.
- Avoid transporting the product in bad weather conditions.
- Make sure to adequately cover any exposed electronic parts if transportation in adverse weather conditions is unavoidable.
- Use tape on open contacts of the battery and ensure it is securely stowed to prevent movement.
- High speeds, along with wind and rain, may force moisture into the electronic components, which can lead to temporary malfunctions or permanent defects.

- In case of malfunction occurring after transport in such conditions, remove the battery and allow all parts to air-dry when you reach your destination.

12.2 DISPOSAL OF THE BATTERY, BATTERY CHARGER, AND PRODUCT

Symbols on the product or the package of the product mean that the product is not domestic waste. Recycle it at a recycling station for electrical and electronic equipment. This helps to prevent damage to the environment and to persons.

Get in touch with your local authorities, domestic waste service, or your dealer for more information about how to recycle your product.

13 TROUBLESHOOTING

Problem	Possible cause	Solution
The handle is not in position.	The bolts are not engaged correctly.	Adjust the height of the handle and make sure that the knobs and bolts are aligned correctly.
The machine does not start.	The battery is not charged.	Charge the battery by following the procedures in the battery and charger manual.
	The switch is defective.	Have the switch replaced by an authorized service center.
	Battery is too cold.	Remove battery from the snow shovel. Place battery on charger and allow to charge for 10 minutes or until the changing light turns green. Remove from charger and install in snow shovel for use.
	Battery may require service or replacement.	Call toll free helpline, at 1-855-345-3934 or replace battery.
The product is on, but the impeller does not turn.	The belt is damaged.	Replace the belt.
A thin layer of snow stays behind.	The scraper bar is damaged.	Replace the scraper bar.

* If you cannot find the solution to these problems, call 1-855-345-3934.

14 TECHNICAL DATA

Model	2600041
Voltage	80 V ⎓
No load speed	1500 / 1800 RPM
Clearing width	12 in (30 cm)
Clearing depth	8 in. (20.3 cm)
Impeller size	11 in (27.8 cm)
Battery	BAB740 and other BAB series
Charger	GCH8020 and other CAB series

Model	SS80L02 (2618402)
Voltage	80 V ⎓
No load speed	1500 / 1800 RPM
Clearing width	12 in (30 cm)
Clearing depth	8 in. (20.3 cm)
Impeller size	11 in (27.8 cm)
Battery	BAB series
Charger	CAB series

Model	SS80L2510 (2618202)
Voltage	80 V ⎓
No load speed	1500 / 1800 RPM
Clearing width	12 in (30 cm)
Clearing depth	8 in. (20.3 cm)
Impeller size	11 in (27.8 cm)
Battery	BAB741 and other BAB series
Charger	GCH8020 and other CAB series

Model	SS80L251CO (2618002)
Voltage	80 V ⎓
No load speed	1500 / 1800 RPM
Clearing width	12 in (30 cm)
Clearing depth	8 in. (20.3 cm)
Impeller size	11 in (27.8 cm)
Battery	BAB742 and other BAB series
Charger	CAB813 and other CAB series

15 LIMITED WARRANTY

Greenworks products and batteries are protected against all defects in materials, parts, or workmanship under normal use for a period of 4 years from the shipping date or in-store purchase date.

At its own discretion, **Greenworks** can opt to repair, replace, substitute with a comparable item, or issue a refund for products that are determined to be defective through normal use or that have been damaged during shipment. Proof of purchase and product registration is required. Replacement of products or parts subject to normal wear and tear is the responsibility of the customer.

This warranty is valid only for units which have been maintained in accordance with the instructions found in the operator manual supplied with the product; and for units which have been registered in one of the following ways:

Online: www.greenworkstools.com

Phone: 1-855-345-3934

If **Greenworks** accepts a return under warranty, you can return the defective or damaged product only after you call our Customer Care team and receive a Return Authorization from **Greenworks**. You will also receive a refund for your original shipping charges, and **Greenworks** will arrange and pay for your return shipping charges. To request a Return Authorization, please contact us at 1-855-345-3934.

15.1 ITEMS NOT COVERED BY WARRANTY

- Any part that has become inoperative due to misuse, commercial use, abuse, neglect, accident, improper maintenance, or alteration.
- The unit, if it has not been operated and/or maintained in accordance with the operator manual.
- Normal wear, except as noted below:
  - Routine maintenance items such as lubricants.
  - Normal deterioration of the exterior finish due to use or exposure.
- Any part/product, that has become inoperable due to use with any non-**Greenworks** - branded parts or batteries/chargers.

15.2 HELPLINE

Warranty service is available by calling our toll-free helpline at: 1-855-345-3934.

15.3 SHIPPING

Transportation charges for the movement of any power equipment unit or attachment are the responsibility of the purchaser. It is the purchaser's responsibility to pay transportation charges for any part submitted for replacement under this warranty unless such return is requested in writing by **Greenworks**.

15.3.1 ADDRESS

USA address:

Greenworks Tools

P.O. Box 1238, Mooresville, NC 28115

Canada address:

Greenworks Tools Canada, Inc.

P.O. Box 93095, Newmarket, Ontario, L3Y 8K3

Français

FR

1 Description.....23
1.1 But..... 23
1.2 Description générale.....23
2 Sécurité..... 23
2.1 Pratiques d'utilisation en toute sécurité du produit..... 23
3 Fonctionnalités de sécurité sur le produit..... 25
4 Instructions de sécurité pour l'entretien..... 25
5 Symboles présents sur le produit.....26
6 Niveaux de risques.....26
7 Élimination des batteries dans le respect de l'environnement.....26
8 California Proposition 65.....27
9 Installation..... 27
9.1 Déballer la machine..... 27
9.2 Fixez l'arbre..... 27
9.3 Attachez la poignée auxiliaire..... 28
10 Utilisation.....28
10.1 Avant d'utiliser le produit.....28
10.2 Installation du boîtier de la batterie.....29
10.3 Retirer le bloc-batterie..... 29
10.4 Démarrage du produit.....29
10.5 Faites fonctionner l'appareil.....29
10.6 Phares avant DEL.....30
10.7 Réglez la vitesse.....30
10.8 Réglage des palettes directionnelles..... 30
10.9 Arrêter la machine..... 31
10.10 Utilisation par temps froid..... 31
10.11 Évitez que l'appareil ne gèle après son utilisation.....31
10.12 Recommandations pour un déneigement efficace.....31
11 Entretien.....31
11.1 Programme de maintenance..... 32
11.2 Inspection générale..... 32
11.3 Nettoyage du produit..... 32
11.4 Nettoyage de la batterie et du chargeur de batterie.....33
11.5 Remplacez le grattoir.....33
11.6 Remplacement de la turbine.....34
12 Transport, entreposage et mise au rebut..... 40
12.1 Transport.....40
12.2 Mise au rebut de la batterie, du chargeur de batterie et du produit.....40
13 Guide de dépannage..... 40
14 Données techniques..... 41
15 Garantie limitée..... 41
15.1 Articles non couverts par la garantie..... 42
15.2 Ligne d'assistance téléphonique.....42
15.3 Expédition.....42

1 DESCRIPTION

1.1 BUT

Cette machine est utilisée pour enlever et déblayer la neige des trottoirs, allées et autres surfaces pavées au niveau du sol.

1.2 DESCRIPTION GÉNÉRALE

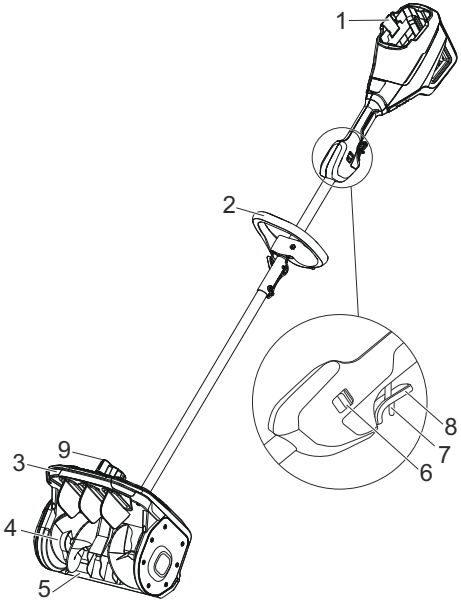

1 Bouton de déverrouillage de la batterie
2 Poignée auxiliaire
3 Éclairage LED
4 Turbine
5 Grattoir
6 Interrupteur de vitesse
7 Levier de verrouillage
8 Gâchette
9 Bouton de réglage directionnel des palettes

2 SÉCURITÉ

2.1 PRATIQUES D'UTILISATION EN TOUTE SÉCURITÉ DU PRODUIT

⚠ DANGER

Ce produit peut provoquer des blessures graves, y compris l'amputation des mains et des pieds, ainsi que l'éjection d'objets. Le non-respect des instructions de sécurité suivantes peut causer des blessures graves.

2.1.1 UTILISATION ET ENTRETIEN DES OUTILS SUR BATTERIE

⚠ AVERTISSEMENT

Lisez tous les avertissements de sécurité et toutes les instructions. Le non-respect de ces avertissements et de ces instructions peut entraîner un choc électrique, un incendie et/ou des blessures graves.

- Évitez tout démarrage accidentel. Assurez-vous que l'interrupteur est en position d'arrêt avant de connecter le bloc-batterie, voire de soulever ou transporter le produit. Évitez de porter le produit avec votre doigt sur l'interrupteur ou sa mise sous tension avec votre doigt sur l'interrupteur. C'est une invitation aux accidents.
- Déconnectez le bloc-batterie du produit avant d'effectuer des ajustements, de changer d'accessoire ou de ranger le produit. Ces mesures de sécurité préventives réduisent le risque de démarrage accidentel du produit.
- Lorsque le bloc-batterie n'est pas utilisé, éloignez-le des autres objets métalliques tels qu'attaches trombones, pièces de monnaie, clés, clous, vis ou autres petits objets métalliques qui peuvent établir une connexion d'une borne à une autre. Le court-circuitage des bornes de la batterie peut provoquer des brûlures ou un incendie.
- Évitez tout contact avec du liquide qui pourrait être éjecté de la batterie sous des conditions abusives. En cas de contact, rincez à l'eau et faites appel à un médecin si les yeux sont touchés. Le liquide éjecté de la batterie peut causer des irritations ou des brûlures.
- N'utilisez pas un produit ou un pack-batterie endommagé ou modifié. Les batteries endommagées ou modifiées peuvent présenter un comportement imprévisible et provoquer un incendie, une explosion ou un risque de blessure.
- N'exposez pas un produit ou un pack-batterie au feu ou à une température excessive. Les températures supérieures à 265 °F (130 °C) peuvent causer une explosion.
- Suivez toutes les instructions de recharge et ne rechargez pas le bloc-batterie ou le produit en dehors de la plage de température spécifiée dans ces instructions. Un rechargement incorrect ou à

FR

des températures en dehors de la plage spécifiée peut endommager la batterie et augmenter le risque d'incendie.
- Pour l'entretien ou les réparations, consultez votre centre d'entretien le plus proche qui pourra employer des pièces de remplacement identiques pour assurer la sécurité du produit.
- Ne modifiez pas ou n'essayez pas de réparer le produit ou le pack-batterie (selon le cas) sauf si les instructions d'utilisation et d'entretien l'indiquent.

2.1.2 POUR TOUS LES PRODUITS

- N'utilisez pas ce produit sur des surfaces en gravier à moins que le produit ne soit réglé pour une telle surface conformément au manuel d'utilisation.
- Maintenez les enfants à l'écart - Les enfants comme les badauds doivent rester à distance de sécurité pendant l'utilisation du produit.
- Habillez-vous correctement - Évitez les vêtements amples ou les bijoux qui pourraient se coincer dans les pièces en mouvement. Il est recommandé de porter des chaussures de protection pour utiliser ce produit.
- L'utilisation du produit à la main n'est pas sûre, sauf si elle est conforme aux instructions spéciales fournies dans le manuel d'utilisation.
- Maintenez les mains éloignées des pièces en mouvement.
- Maintenez les protections en place et en état de marche.
- Évitez de forcer sur le produit - Le produit fonctionne mieux et de manière plus sûre à son rendement spécifique.
- Ne vous penchez pas trop – Gardez une posture et un équilibre corrects à tout moment
- Si le produit heurte un objet étranger, procédez comme suit :
  1. Arrêtez l'appareil. Relâchez le levier de l'interrupteur.
  2. Retirez la batterie.
  3. Inspectez la machine pour détecter d'éventuelles détériorations.
  4. Réparez tout dommage avant de redémarrer et d'utiliser le produit.
- Débranchez le produit - Débranchez le produit de la batterie lorsqu'il n'est pas utilisé, avant d'effectuer des réparations ou de changer d'accessoires.
- Entreposez les produits inutilisés à l'intérieur - Lorsqu'ils ne sont pas utilisés, les produits doivent être entreposés à l'intérieur, dans un endroit sec et fermé à clé, hors de portée des enfants.
- Entretenez le produit avec soin - Suivez les instructions pour la lubrification et le remplacement des accessoires.

2.1.3 ENTRAÎNEMENT

- Lisez attentivement le mode d'emploi et le manuel d'utilisation. Familiarisez-vous scrupuleusement avec les commandes et l'utilisation correcte du produit. Apprenez comment arrêter l'appareil et désengager rapidement les commandes.
- Veillez à ce que seules des personnes formées utilisent le produit et n'autorisez jamais les enfants à l'utiliser.
- Préservez une zone de fonctionnement dégagée, sans qui que ce soit, notamment des enfants en bas-âge ou des animaux de compagnie.
- Faites preuve de prudence pour éviter le glissement ou la chute, surtout en opération en marche arrière.

2.1.4 PRÉPARATION

- Inspectez soigneusement la zone où le produit doit être utilisé et enlevez tous les paillassons, traîneaux, planches, fils et autres corps étrangers.
- N'utilisez pas le produit sans porter de vêtements d'hiver adéquats. Portez des chaussures de protection qui amélioreront la stabilité sur les surfaces glissantes.
- Ajustez la hauteur de la souffleuse à neige pour dégager le gravier ou la surface rocheuse écrasée.
- Ne tentez jamais d'effectuer des ajustements pendant que le produit est en marche (sauf si le fabricant le recommande spécifiquement).
- Portez systématiquement des lunettes de sécurité ou des protections oculaires pendant le fonctionnement ou l'exécution d'ajustements ou de réparations pour protéger les yeux des corps étrangers qui peuvent être projetés du produit.

2.1.5 FONCTIONNEMENT

- Ne mettez pas les mains ou les pieds près ou sous des pièces rotatives. Restez toujours éloigné(e) de la goulotte de décharge.
- Faites preuve d'extrême prudence lors de l'utilisation sur ou en traversant des voies en gravier, des chemins ou des routes. Restez vigilant face aux dangers cachés ou la circulation.
- Si le produit heurte un objet étranger, éteignez-le, retirez la batterie et vérifiez qu'elle n'est pas endommagée. Réparez toutes les pièces endommagées avant de redémarrer et d'utiliser le produit.
- Si le produit commence à vibrer de manière anormale, arrêtez-le et inspectez-le soigneusement. Les vibrations sont généralement un signe de problème.
- Mettez systématiquement le produit hors tension dès que vous quittez la position de fonctionnement, avant de nettoyer le boîtier de collecteur/turbine ou le guide de décharge et pour effectuer des réparations, ajustements ou inspections.

- Lors du nettoyage, de la réparation ou de l'inspection, assurez-vous que le collecteur/turbine et toutes les pièces mobiles sont arrêtés.
- Faites preuve d'une extrême prudence lorsque vous travaillez sur une pente.
- Ne faites jamais fonctionner la pelle à neige sans que les protections et autres dispositifs de sécurité soient en place et en état de marche.
- Ne dirigez jamais la décharge vers des personnes ou des zones où des dommages matériels peuvent survenir. Éloignez les enfants et les autres.
- Ne surchargez pas le produit au-delà de sa capacité en essayant de déneiger à un rythme trop rapide.
- N'utilisez jamais le produit à des vitesses élevées de déplacement sur des surfaces glissantes. Faites attention en reculant.
- Veillez à éteindre la pelle à neige lorsqu'elle est transportée ou qu'elle n'est pas utilisée.
- Utilisez uniquement des outillages et des accessoires approuvés par le fabricant (comme les masselottes de roue, contrepoids ou cabines).
- N'utilisez jamais le produit sans une bonne visibilité ou un bon éclairage. Soyez toujours sûr de votre prise de pied, et maintenez une prise ferme sur les poignées. Marchez sans courir.
- N'utilisez jamais un membre pour dégager la goulotte d'éjection.
- Le contact soudain avec la turbine en rotation à l'intérieur de la goulotte d'éjection est la cause la plus fréquente de blessures associées aux produits. N'utilisez jamais votre main pour nettoyer la goulotte de décharge.

  Pour dégager la goulotte :

  1. ARRÊTEZ LE PRODUIT !
  2. Attendez 10 secondes pour être sûr que la turbine a cessé de tourner.
  3. Utilisez toujours une brosse, pas vos mains.

2.1.6 ENTRETIEN ET RANGEMENT

- Vérifiez tous les écrous de cisaillement et autres boulons avant et après chaque usage pour vous assurer que le produit est bien serré et en état de fonctionnement en toute sécurité.
- Référez-vous systématiquement aux instructions du Guide du propriétaire pour des détails importants si le produit doit être entreposé pendant une période prolongée.
- Maintenez ou remplacez les décalques de sécurité et d'instructions au besoin.
- Faites marcher le produit quelques minutes après avoir projeté de la neige pour éviter le gel du collecteur /turbine.

2.1.7 TEMPÉRATURES AMBIANTES RECOMMANDÉES :

Situation	Température
Stockage du produit	-17 °C (1,4 °F) ~ 45 °C (113 °F)
Fonctionnement du produit	-17 °C (1,4 °F) ~ 45 °C (113 °F)
Recharge de la batterie	4 °C (39 °F) ~ 40 °C (104 °F)
Fonctionnement du chargeur	4 °C (39 °F) ~ 40 °C (104 °F)
Décharge de la batterie	-17 °C (1,4 °F) ~ 45 °C (113 °F)
Stockage de la batterie	0 °C (32 °F) ~ 45 °C (113 °F)

3 FONCTIONNALITÉS DE SÉCURITÉ SUR LE PRODUIT

⚠ AVERTISSEMENT

VOUS DEVEZ AVOIR LU ATTENTIVEMENT ET COMPRIS LES PRÉCAUTIONS DE SÉCURITÉ SUIVANTES AVANT D'UTILISER LE PRODUIT.

- Assurez-vous que le matériel de sécurité sur le produit est bien fonctionnel avant son utilisation.
- Inspectez régulièrement le matériel de sécurité. Si vous identifiez un quelconque défaut, veuillez contacter immédiatement votre centre d'entretien le plus proche.

4 INSTRUCTIONS DE SÉCURITÉ POUR L'ENTRETIEN

- Assurez-vous de couper le moteur avant d'effectuer une quelconque maintenance sur le produit.
- Les pales de turbine sont affûtées. Portez des gants de protection pour toute maintenance de lame.
- Utilisez exclusivement des accessoires agréés par le fabricant. Ne modifiez pas le produit de quelque manière que ce soit. L'usage d'accessoires non-officiels ou de tiers peut causer des blessures graves, voire mortelles.
- Le fait de ne pas effectuer correctement la maintenance régulièrement élève le risque de blessure et de dommage pour le produit.
- Effectuez les tâches de maintenance uniquement selon les instructions du manuel de l'opérateur. Tout autre entretien doit être effectué par un centre d'entretien agréé.
- L'entretien régulier du produit devrait être effectué par un centre d'entretien agréé.

FR

- Remplacez rapidement les pièces endommagées, usées ou cassées pour préserver la sécurité et la fonctionnalité du produit.

Conservez ces instructions

5 SYMBOLES PRÉSENTS SUR LE PRODUIT

Certains des symboles suivants sont utilisés sur l'outil Veuillez les étudier afin de connaître leur signification. Une interprétation correcte de ces symboles vous permettra de mieux utiliser l'outil et de le rendre plus sûr.

Symbole	Explication
⎓	Courant continu
	Précautions concernant votre sécurité.
	Lisez et comprenez toutes les instructions avant d'utiliser le produit et suivez tous les avertissements et consignes de sécurité.
	Éloignez vos mains de la zone de décharge.
	Tenez les pieds hors de la turbine. Éloignez les pieds de la turbine rotative.
	Ne fixez pas la lampe du regard.

6 NIVEAUX DE RISQUES

Les termes de mise en garde suivants et leur signification ont pour but d'expliquer les niveaux de risques associés à l'utilisation de ce produit.

SYMBOLE	SIGNAL	SIGNIFICATION
	DANGER	Indique une situation dangereuse imminente qui, si elle n'est pas évitée, peut entraîner la mort ou des blessures graves.
	AVERTISSEMENT	Indique une situation potentiellement dangereuse qui, si elle n'est pas évitée, peut entraîner la mort ou des blessures graves.
	MISE EN GARDE	Indique une situation potentiellement dangereuse qui, si elle n'est pas évitée, pourrait causer des blessures mineures ou modérées.
	MISE EN GARDE	(Sans symbole d'alerte de sécurité) indique une situation pouvant entraîner des dommages matériels.

7 ÉLIMINATION DES BATTERIES DANS LE RESPECT DE L'ENVIRONNEMENT





Les matériaux toxiques et corrosifs ci-dessous sont présents dans les batteries utilisées dans ce produit : **Lithium-Ion, un matériau toxique.**

⚠ AVERTISSEMENT

Jetez tous les matériaux toxiques d'une manière spécifiée pour éviter la contamination de l'environnement. Avant de jeter la batterie Li-ion endommagée ou usée, contactez votre agence locale d'élimination des déchets ou l'agence locale de protection de l'environnement pour obtenir des informations et des instructions spécifiques. Apportez les batteries à un centre local de recyclage et / ou d'élimination, certifié pour l'élimination des ions lithium.

⚠ AVERTISSEMENT

Si la batterie se fissure ou se casse, avec ou sans fuite, ne la rechargez pas et ne l'utilisez pas. Jetez-la et remplacez-la par une nouvelle batterie. N'ESSAYEZ PAS DE LA RÉPARER VOUS-MÊME ! Pour éviter les blessures et les risques d'incendie, d'explosion ou d'électrocution, et pour éviter les dommages à l'environnement:

- Couvrez les bornes de la batterie avec du ruban adhésif résistant.
- N'essayez PAS de retirer ou de détruire l'un des composants de la batterie.
- N'essayez PAS d'ouvrir la batterie.
- Si une fuite se produit, les électrolytes libérés sont corrosifs et toxiques. EVITEZ que la solution ne touche les yeux ou la peau, et ne l'avalez pas.
- NE jetez PAS la batterie avec les ordures ménagères.
- Ne brûlez PAS la batterie.
- NE les placez PAS dans un site d'enfouissement ou dans un flux de déchets solides municipaux.
- Apportez-les dans un centre de recyclage ou d'élimination agréé.

8 CALIFORNIA PROPOSITION 65

⚠ AVERTISSEMENT

CE PRODUIT CONTIENT OU ÉMET UN PRODUIT CHIMIQUE CONNU DANS L'ÉTAT DE CALIFORNIE COMME ÉTANT UNE CAUSE DE CANCER, DE MALFORMATIONS CONGÉNITALES OU D'AUTRES PROBLÈMES DE REPRODUCTION.

9 INSTALLATION

⚠ AVERTISSEMENT

Ne changez pas ou ne fabriquez pas des accessoires qui ne sont pas recommandés par le fabricant.

⚠ AVERTISSEMENT

N'installez pas le bloc-batterie tant que vous n'avez pas assemblé toutes les pièces.

9.1 DÉBALLER LA MACHINE

⚠ AVERTISSEMENT

Assurez-vous d'assembler correctement la machine avant de l'utiliser.

⚠ AVERTISSEMENT

- Si les pièces de la machine sont endommagées, ne l'utilisez pas.
- Si vous n'avez pas toutes les pièces, n'utilisez pas la machine.
- Si des pièces sont endommagées ou manquantes, communiquez avec le centre de service.

1. Ouvrez l'emballage.
2. Lisez la documentation contenue dans la boîte.
3. Retirez toutes les pièces non assemblées de la boîte.
4. Retirez la machine de sa boîte.
5. Jetez la boîte et l'emballage conformément aux règlements locaux.

9.2 FIXEZ L'ARBRE

ℹ REMARQUE

Si le bouton ne se relâche pas complètement dans l'orifice de positionnement, cela signifie que les arbres ne sont pas verrouillés en place. Tournez d'un côté à l'autre jusqu'à ce que le bouton soit verrouillé.

1. Desserrez la molette de verrouillage sur le coupleur (11).
2. Alignez le bouton de libération (9) avec l'orifice de positionnement (10) et déplacez les deux arbres ensemble.

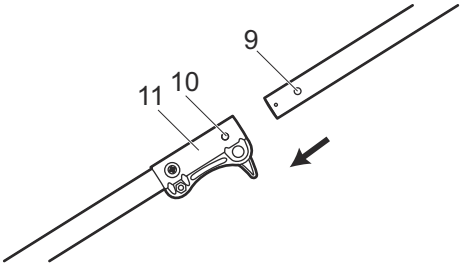

3. Tournez l'arbre inférieur jusqu'à ce que le bouton de libération (9) se verrouille dans l'orifice de positionnement (10).
4. Serrez la molette de verrouillage.

FR

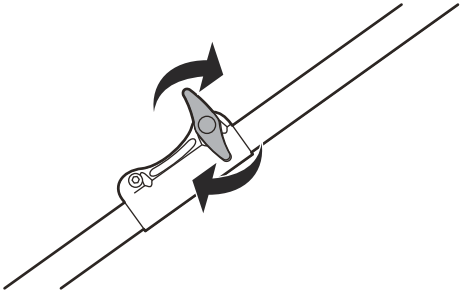

9.3 ATTACHEZ LA POIGNÉE AUXILIAIRE

1. Poussez la poignée auxiliaire sur l'arbre.

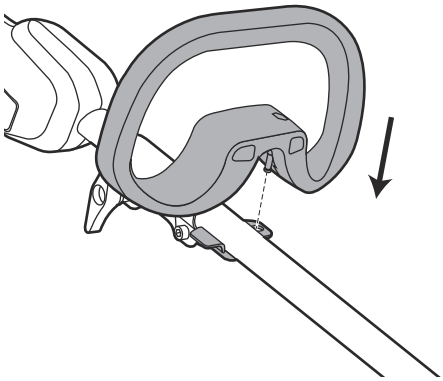

2. Placez la poignée auxiliaire dans une position confortable.
3. Serrez la poignée auxiliaire à l'aide du bouton.

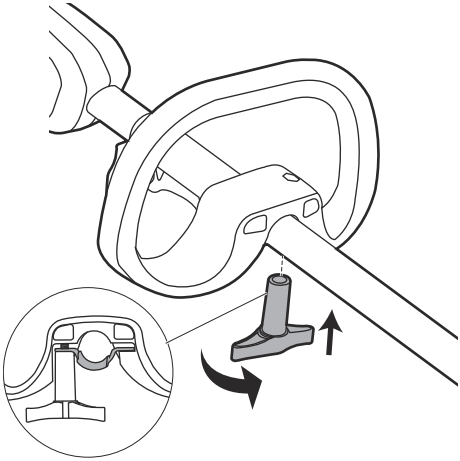

10 UTILISATION

Cette section décrit le mode d'emploi du produit.

⚠ AVERTISSEMENT

VOUS DEVEZ AVOIR LU ATTENTIVEMENT ET COMPRIS LE CHAPITRE SÉCURITÉ ET LES INSTRUCTIONS D'UTILISATION AVANT D'UTILISER LE PRODUIT.

10.1 AVANT D'UTILISER LE PRODUIT

10.1.1 CONNEXION DU CHARGEUR DE BATTERIE

1. Connectez le chargeur de batterie uniquement au secteur dont la tension et la fréquence sont spécifiés sur la plaque signalétique.
2. Référez-vous au Manuel opérateur du chargeur de batterie pour le mode d'emploi du chargeur de batterie.

10.1.2 RECHARGEZ LA BATTERIE

Référez-vous au Manuel opérateur du chargeur de batterie pour le mode d'emploi du chargeur de batterie.

10.1.3 RENSEIGNEMENTS SUR LA BATTERIE

Référez-vous au Manuel opérateur de la batterie pour le mode d'emploi de la batterie.

10.2 INSTALLATION DU BOÎTIER DE LA BATTERIE

⚠ AVERTISSEMENT

- Si la batterie ou le chargeur est endommagé, remplacez la batterie ou le chargeur.
- Arrêtez le produit et attendez que le moteur s'arrête avant d'installer ou de retirer le bloc-batterie.
- Lisez, comprenez et suivez les instructions du manuel de la batterie et du chargeur.

1. Alignez les languettes de la batterie avec les rainures du compartiment de batterie.
2. Poussez le bloc-batterie dans le compartiment de batterie jusqu'à ce qu'il se verrouille en place.

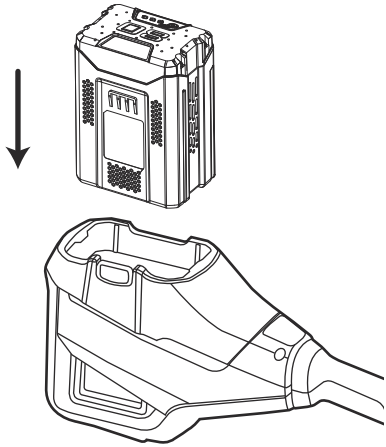

3. Vous entendrez un déclic lorsque le boîtier sera correctement enclenché.

10.3 RETIRER LE BLOC-BATTERIE

1. Poussez et maintenez enfoncé le bouton de déblocage de la batterie.
2. Retirez le bloc-batterie de la machine.

10.4 DÉMARRAGE DU PRODUIT

⚠ AVERTISSEMENT

Inspectez la zone de travail. Enlevez tous les cailloux, les bâtons, les fils, les os et autres débris qui peuvent ricocher à cause de la turbine rotative.

i REMARQUE

Si c'est possible, déneigez la neige avec la direction du vent.

1. Appuyez sur le bouton de déverrouillage sans le relâcher.

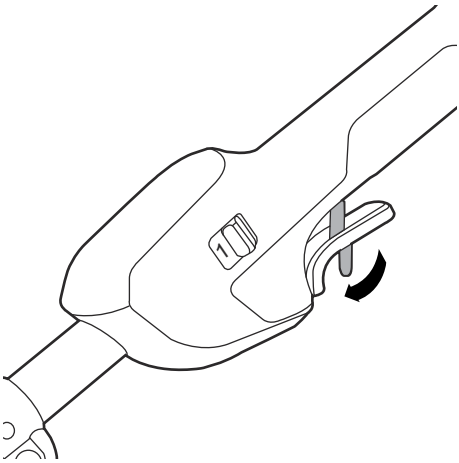

2. Appuyez sur la gâchette pour démarrer le produit.

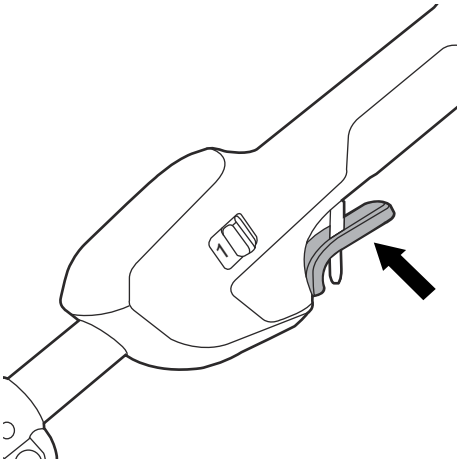

10.5 FAITES FONCTIONNER L'APPAREIL

1. Démarrez la machine.
2. Poussez la machine vers l'avant jusqu'à ce qu'elle repose sur le grattoir.



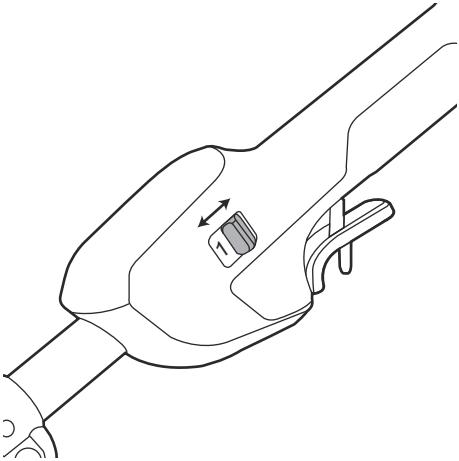

i REMARQUE

La vitesse d'avancement dépend de l'épaisseur et du poids de la neige.

10.6 PHARES AVANT DEL

1. Les phares DEL s'allument automatiquement quand le produit est allumé et s'éteignent quand il est éteint.

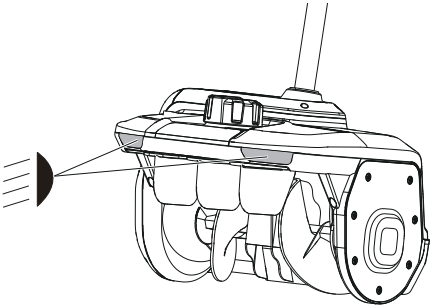

10.7 RÉGLEZ LA VITESSE

1. Poussez l'interrupteur de vitesse sur la position de fonctionnement désirée. Poussez l'interrupteur de vitesse en position 1 pour la vitesse rapide ou en position 2 pour la vitesse lente.

10.8 RÉGLAGE DES PALETTES DIRECTIONNELLES

Remarque : *Les palettes directionnelles peuvent être réglées à 60° pour modifier la direction de projection de la neige.*

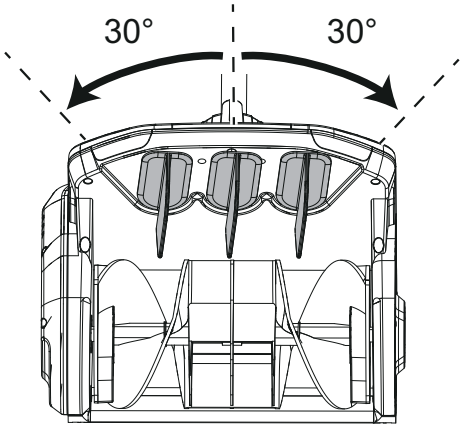

1. Tournez le bouton de réglage pour changer la direction de projection de la neige.

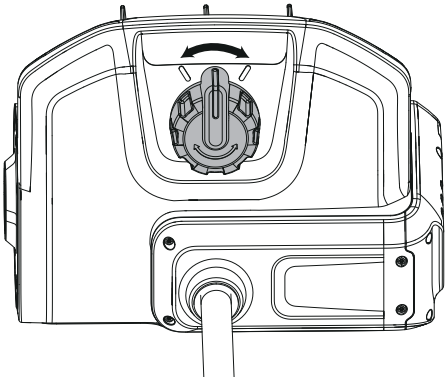

10.9 ARRÊTER LA MACHINE

1. Lâchez la gâchette pour arrêter la machine.

10.10 UTILISATION PAR TEMPS FROID

La température de fonctionnement sécuritaire de la batterie varie de -17°C (1 °F) à 45°C (113°F).

⚠ AVERTISSEMENT

NE RANGEZ PAS ET NE CHARGEZ PAS LA BATTERIE A L'EXTÉRIEUR.

La batterie doit être chargée et rangée à l'intérieur avant d'utiliser l'appareil.

Si l'appareil ne démarre pas :

1. Retirez la batterie de l'appareil.
2. Chargez la batterie pendant 15 minutes maximum dans un endroit chaud, ou jusqu'à ce que le voyant de charge devienne vert.
3. Réinstallez la batterie dans l'appareil.

10.11 ÉVITEZ QUE L'APPAREIL NE GÈLE APRÈS SON UTILISATION

Remarque : *Les commandes et les pièces mobiles peuvent être obstruées par la glace. Évitez d'exercer une force excessive sur les commandes. Si une commande ou une pièce ne répond plus, démarrez le moteur et laissez-le tourner pendant quelques minutes.*

- Démarrez le moteur et laissez-le tourner pendant quelques minutes. Arrêtez le moteur et attendez l'arrêt complet de toutes les pièces mobiles.
- Enlevez la neige et la glace de l'extérieur du produit et de la base de la goulotte d'éjection.
- Tournez le déflecteur de la goulotte vers la gauche et la droite pour éliminer la glace et l'eau.
- Appuyer sur le bouton de verrouillage de sécurité.

10.12 RECOMMANDATIONS POUR UN DÉNEIGEMENT EFFICACE

- Ajustez la vitesse du produit selon les conditions d'enneigement avec le levier de commande vitesse de l'entraînement. Assurez-vous que le produit projette la neige uniformément.
- Il est recommandé de déneiger juste après la chute de neige pour la dégager plus facilement et avec plus d'efficience.
- Dans la mesure du possible, projetez la neige dans le sens du vent pour optimiser les résultats.
- La barre de grattoir peut être inversée lorsqu'elle est usée pratiquement jusqu'au bord du carter. Remplacez la barre de grattoir si elle est endommagée ou usée des deux côtés.
- Évitez d'utiliser le déflecteur de goulotte s'il est obstrué.
- Si le produit n'avance pas dans des circonstances imprévues, relâchez immédiatement le levier à étrier ou appuyez sur le bouton d'interrupteur de sécurité pour arrêter le produit.

11 ENTRETIEN

i IMPORTANT

Vous devez avoir lu attentivement et compris les règles de sécurité et les instructions de maintenance avant de nettoyer, de réparer ou d'effectuer des travaux de maintenance sur le produit (Référence Règles de sécurité et instructions de maintenance).

⚠ AVERTISSEMENT

- **RETIREZ LA OU LES BATTERIES DU PRODUIT AVANT D'EFFECTUER UNE QUELCONQUE MAINTENANCE.**
- **LE NON-RESPECT DES PROCÉDURES DE MAINTENANCE CORRECTES, L'USAGE DE PIÈCES DE RECHANGE DE TIERS OU LA MODIFICATION /DÉPOSE DE COMPOSANTS RISQUE DE BLESSER L'UTILISATEUR.**

11.1 PROGRAMME DE MAINTENANCE

Les intervalles de maintenance reposent sur l'hypothèse d'un usage quotidien du produit. Cependant, si le produit n'est pas utilisé au quotidien, les intervalles de maintenance peuvent devoir être ajustés en conséquence.

	Chaque usage	Mensuel	Chaque saison
Effectuez une inspection générale du produit.	×		
Nettoyez le produit.	×		
Assurez-vous que les écrous et vis sont bien serrés.	×		
Assurez-vous que le matériel de sécurité n'est pas défectueux.	×		
Inspectez le levier à étrier.	×		
Vérifiez que le bouton d'interrupteur de sécurité fonctionne correctement et n'est pas défectueux.	×		
Retirez les corps étrangers obstruant la turbine.	×		
Examinez l'état de la batterie.	×		
Assurez-vous que la batterie se charge correctement.	×		
Vérifiez que les boutons de libération sur la batterie fonctionnent correctement et que la batterie se verrouille en toute sécurité sur le produit.	×		
Vérifiez l'état du chargeur de batterie et assurez-vous qu'il fonctionne correctement.		×	
Vérifiez les connexions entre la batterie et le produit ainsi que celle entre la batterie et le chargeur de batterie.			×

11.2 INSPECTION GÉNÉRALE

- Vérifiez et serrez tous les écrous et vis sur le produit.
- Assurez-vous d'acheminer et de fixer correctement tous les câbles pour éviter qu'ils ne s'endommagent.

11.3 NETTOYAGE DU PRODUIT

- Remplacez les pièces usées ou endommagées.
- Nettoyez le produit après chaque utilisation avec de l'eau, un détergent neutre et un chiffon doux.
- N'utilisez pas de tuyau d'arrosage pour vaporiser l'appareil. Au lieu de cela, essuyez-le avec des chiffons humides.

⚠ ATTENTION

- **MAINTENEZ L'EAU À L'ÉCART DU COMPARTIMENT DE BATTERIE PENDANT LE NETTOYAGE POUR ÉVITER D'ENDOMMAGER LES COMPOSANTS ÉLECTRIQUES.**
- **NE NETTOYEZ PAS AVEC DE L'ALCOOL, DE L'ESSENCE, DE L'ACÉTONE OU D'AUTRES SOLVANTS CORROSIFS /VOLATILS. CES SUBSTANCES PEUVENT ENDOMMAGER LA STRUCTURE EXTERNE ET INTERNE DE VOTRE PRODUIT.**
- **NE FROTTEZ PAS AVEC DU PAPIER DE VERRE OU UNE BROSSE MÉTALLIQUE.**

11.4 NETTOYAGE DE LA BATTERIE ET DU CHARGEUR DE BATTERIE

⚠ AVERTISSEMENT

NE NETTOYEZ PAS LA BATTERIE OU LE CHARGEUR DE BATTERIE AVEC DE L'EAU.

- Assurez-vous que la batterie, le chargeur de batterie et le compartiment de la batterie sont propres et secs.
- Nettoyez les cosses de batterie avec un chiffon sec et doux.
- Nettoyez la surface de la batterie et du chargeur de batterie avec un chiffon sec et doux.

11.5 REMPLACEZ LE GRATTOIR

1. Placez le produit sur une surface plane.
2. Retirez les 5 vis sous la turbine, fixant la raclette sur le produit.

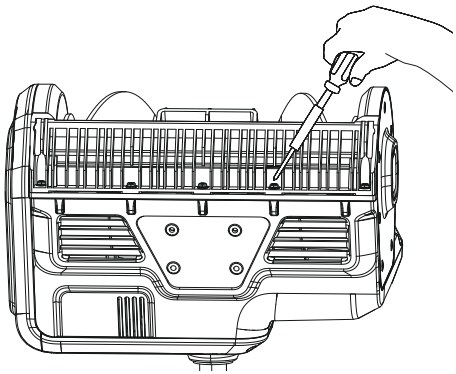

3. Retirez 1 vis du couvercle latéral gauche. Retirez également 1 vis du couvercle latéral droit.

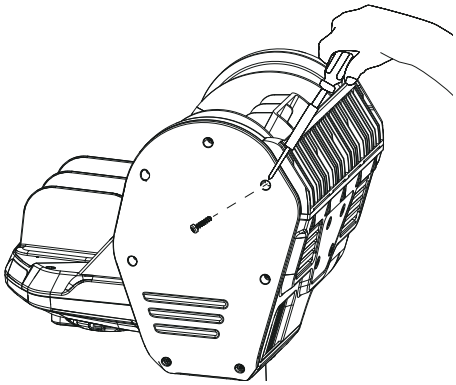

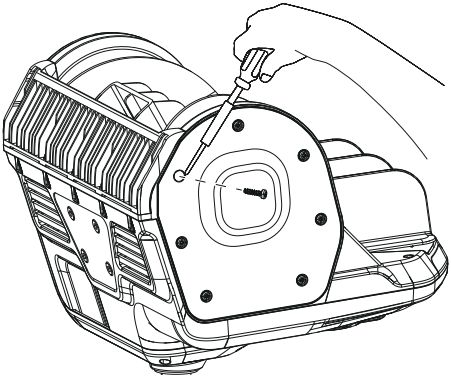

4. Retirez la raclette usagée.

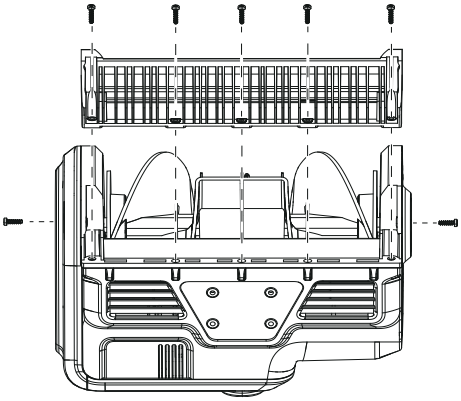

5. Installez le nouveau grattoir.
6. Insérez et serrez fermement les 7 vis.

11.6 REMPLACEMENT DE LA TURBINE

1. Retirez les 7 vis du couvercle latéral droit.

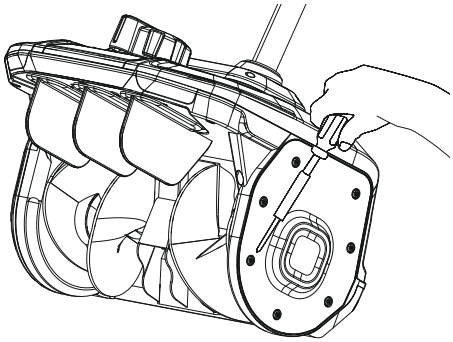

2. Retirez l'écrou de la plaque latérale droite.

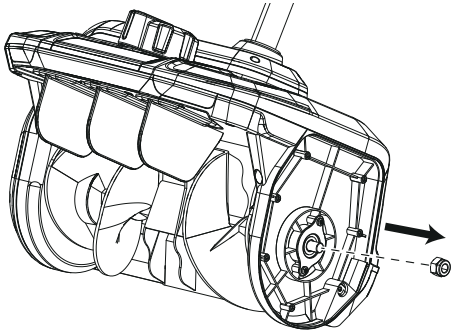

3. Retirez les 7 vis du couvercle latéral gauche.

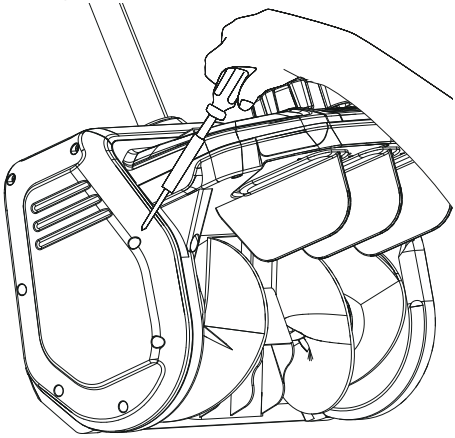

4. Tirez le tendeur de courroie loin de la poulie motrice. Ne perdez pas ou n'égarez pas la rondelle, le ressort et la vis.

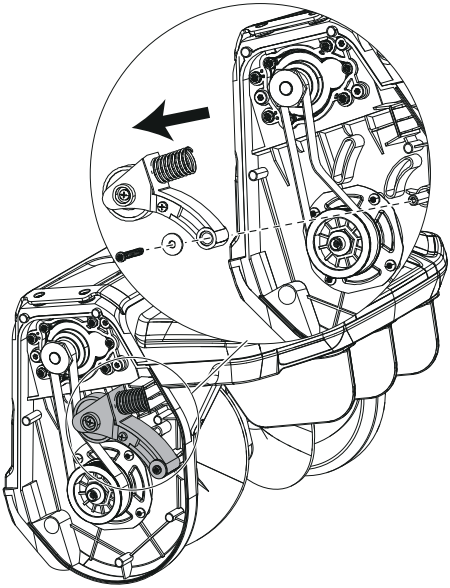

5. Retirez la courroie.

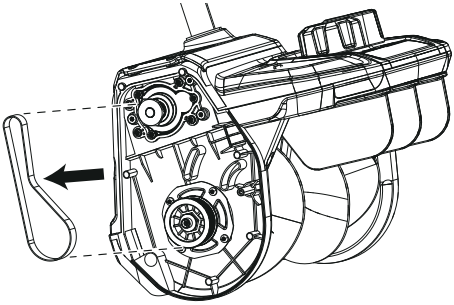

6. Retirez les 4 vis qui fixent la plaque fixe.

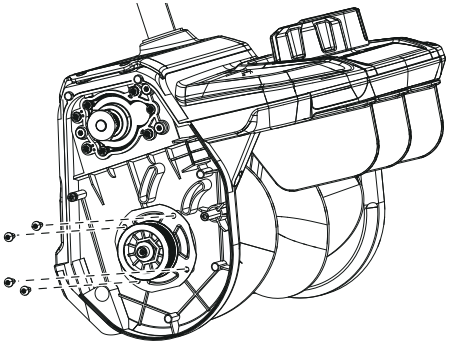

7. Retirez ensemble l'arbre de la turbine, l'ensemble de poulie et la plaque fixe.

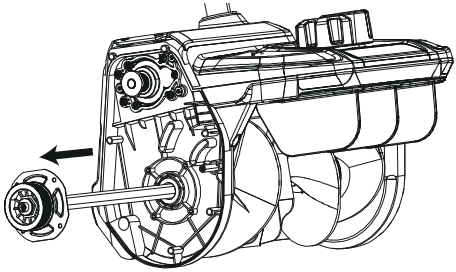

8. Retirez la turbine endommagée. Ne perdez pas ou n'égarez pas le petit manchon de l'arbre du côté gauche de l'arbre.

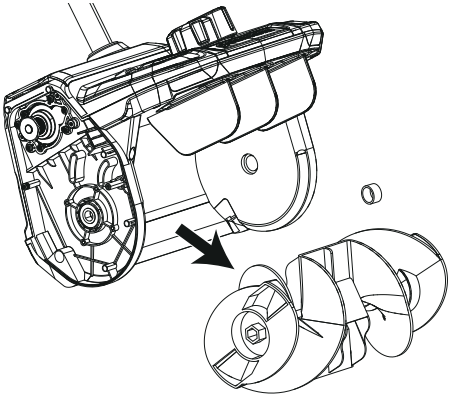

9. Insérez l'arbre de la turbine, l'ensemble de poulie et la plaque fixe à travers la nouvelle turbine. Assurez-vous d'installer le petit manchon de l'arbre sur le côté droit de l'arbre.

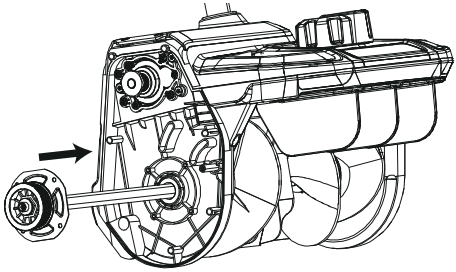

10. Montez et serrez fermement l'écrou sur l'ensemble de plaque latérale droite. Montez le couvercle latéral droit, puis insérez et serrez fermement les 7 vis.

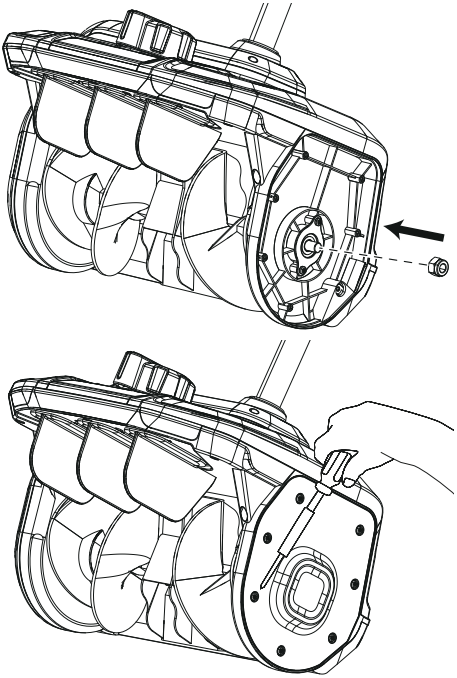

11. Insérez et serrez fermement les 4 vis sur la plaque fixe.

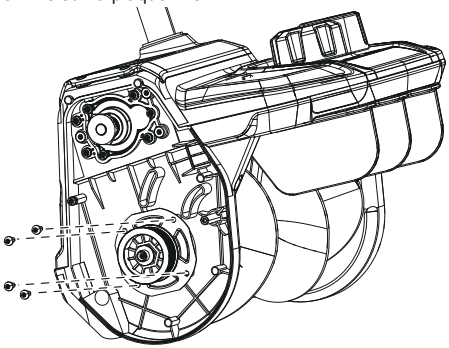

12. Installez la courroie et le tendeur de courroie.

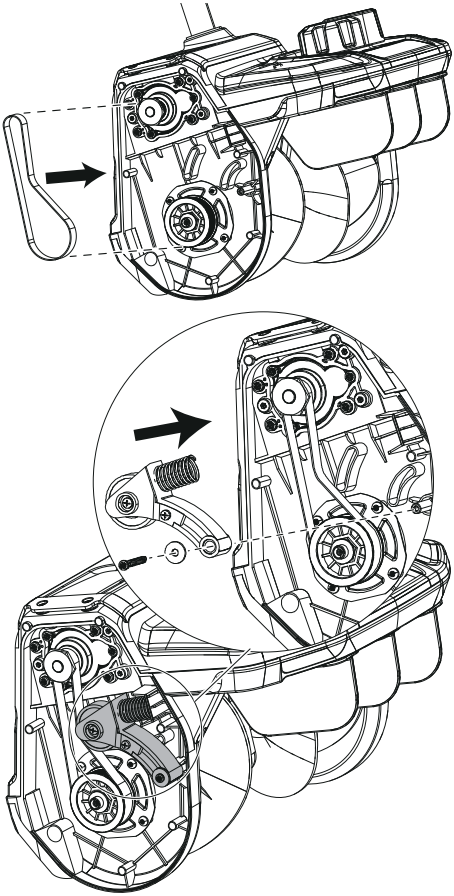

13. Insérez et serrez fermement les 7 vis sur le couvercle latéral gauche.

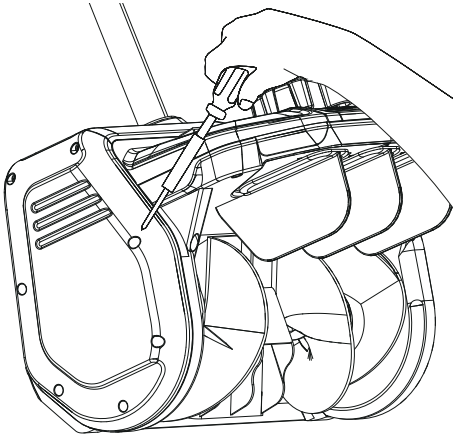

12 TRANSPORT, ENTREPOSAGE ET MISE AU REBUT

12.1 TRANSPORT

- Toutes les pièces (électroniques) amovibles, comme le chargeur et la batterie, devraient être systématiquement déconnectées avant le transport.
- Évitez de transporter le produit par mauvais temps.
- Assurez-vous de couvrir adéquatement toutes les pièces électroniques exposées si le transport par mauvais temps est inévitable.
- Utilisez du ruban sur les contacts ouverts de la batterie et assurez-vous qu'elle est rangée en toute sécurité pour éviter tout mouvement.
- Les vitesses élevées combinées à la pluie et au vent pourraient forcer l'humidité dans les composants électroniques, entraînant des dysfonctionnements temporaires ou des défaillances permanentes.
- En cas de dysfonctionnement après le transport sous ces conditions, retirez la batterie et laissez les pièces sécher à l'air libre une fois arrivé à destination.

12.2 MISE AU REBUT DE LA BATTERIE, DU CHARGEUR DE BATTERIE ET DU PRODUIT

Les symboles sur le produit ou l'emballage du produit signifient que le produit n'est pas un déchet domestique. Recyclez-le dans une station de recyclage des équipements électriques et électroniques. Cela permet d'éviter des dommages à l'environnement et aux personnes.

Contactez les autorités locales, le service des ordures ménagères ou votre revendeur pour plus d'informations sur la façon de recycler votre produit.

13 GUIDE DE DÉPANNAGE

Problème	Cause possible	Solution
La poignée n'est pas en position.	Les écrous ne sont pas bien enclenchés.	Réglez la hauteur de la poignée et assurez-vous que les boulons et les boutons sont correctement alignés.

Problème	Cause possible	Solution
La machine ne démarre pas.	La batterie n'est pas chargée.	Chargez la batterie en suivant les procédures du manuel de la batterie et du chargeur.
	L'interrupteur est défectueux.	Faites remplacer l'interrupteur défectueux par un centre d'entretien agréé.

Problème	Cause possible	Solution
	La batterie est trop froide.	Retirez la batterie de la pelle à neige. Placez la batterie sur le chargeur et laissez-la charger pendant 10 minutes ou lorsque le voyant de charge devient vert. Retirez du chargeur et installez-la dans la pelle à neige pour l'utilisation.
	La batterie peut nécessiter un entretien ou un remplacement.	Appelez le service d'assistance téléphonique gratuit au 1-855-345-3934 ou remplacez la batterie.
Le produit est en marche, mais la turbine ne tourne pas.	La courroie est endommagée.	Remplacez la courroie.
Une fine couche de neige reste derrière.	La barre de raclage est endommagée.	Remplacez la barre de raclage.

* Si vous ne trouvez pas de solution à ces problèmes, appelez le numéro suivant 1-855-345-3934.

14 DONNÉES TECHNIQUES

Modèle :	2600041
Tension	80 V ⎓
Vitesse à vide	1500 / 1800 RPM
Largeur de compensation	12 in (30 cm)
Profondeur de déneigement	8 in, (20,3 cm)
Longueur de la turbine	11 in (27,8 cm)
Batterie	BAB740 et autres BAB séries
Chargeur	GCH8020 et autres CAB séries

Modèle :	SS80L02 (2618402)
Tension	80 V ⎓
Vitesse à vide	1500 / 1800 RPM
Largeur de compensation	12 in (30 cm)
Profondeur de déneigement	8 in, (20,3 cm)
Longueur de la turbine	11 in (27,8 cm)
Batterie	BAB séries
Chargeur	CAB séries

Modèle :	SS80L2510 (2618202)
Tension	80 V ⎓
Vitesse à vide	1500 / 1800 RPM
Largeur de compensation	12 in (30 cm)
Profondeur de déneigement	8 in, (20,3 cm)
Longueur de la turbine	11 in (27,8 cm)
Batterie	BAB741 et autres BAB séries
Chargeur	GCH8020 et autres CAB séries

Modèle :	SS80L251CO (2618002)
Tension	80 V ⎓
Vitesse à vide	1500 / 1800 RPM
Largeur de compensation	12 in (30 cm)
Profondeur de déneigement	8 in, (20,3 cm)
Longueur de la turbine	11 in (27,8 cm)
Batterie	BAB742 et autres BAB séries
Chargeur	CAB813 et autres CAB séries

15 GARANTIE LIMITÉE

Greenworks Les produits et les batteries sont protégés contre tout défaut de matériaux, de pièces ou de fabrication dans des conditions normales d'utilisation pendant une période de 4 ans à compter de la date d'expédition ou de la date d'achat en magasin.

À sa propre discrétion, **Greenworks** le fabricant peut choisir de réparer, de remplacer ou de substituer l'article par un article comparable ou de rembourser les produits jugés défectueux dans le cadre d'une utilisation normale ou qui ont été endommagés pendant le transport.
Une preuve d'achat et d'enregistrement du produit est requise. Le remplacement des produits ou des pièces soumis à une usure normale est à la charge du client.

Cette garantie n'est valable que pour les appareils qui ont été entretenus conformément aux instructions

FR

figurant dans le manuel d'utilisation fourni avec le produit, et pour les appareils qui ont été enregistrés de l'une des manières suivantes :

En ligne : www,greenworkstools,com

Téléphone : 1-855-345-3934

Si **Greenworks** accepte un retour sous garantie, vous ne pouvez renvoyer le produit défectueux ou endommagé qu'après avoir appelé notre service clientèle et reçu une autorisation de retour de la part de **Greenworks**. Vous recevrez également un remboursement de vos frais d'expédition initiaux, et **Greenworks** organisera et paiera les frais de retour. Pour demander une autorisation de retour, veuillez nous contacter à l'adresse suivante 1-855-345-3934.

15.1 ARTICLES NON COUVERTS PAR LA GARANTIE

- Toute pièce devenue inopérante en raison d'une mauvaise utilisation, d'une utilisation commerciale, d'un abus, d'une négligence, d'un accident, d'un entretien inapproprié ou d'une altération.
- L'unité si elle n'a pas été utilisée ou entretenue conformément au manuel de l'opérateur.
- Usure normale, sauf comme indiqué ci-dessous :
    - Articles d'entretien de routine comme les lubrifiants.
    - Détérioration normale du fini extérieur due à l'utilisation ou à l'exposition.
    - Tout produit/pièce devenu inopérant du fait de l'usage de pièces ou batteries/chargeurs qui ne seraient pas de marque **Greenworks**.

15.2 LIGNE D'ASSISTANCE TÉLÉPHONIQUE

Le service de garantie est accessible en appelant notre ligne d'assistance téléphonique sans frais, au : 1-855-345-3934.

15.3 EXPÉDITION

Les frais de transport pour le déplacement de tout équipement motorisé ou accessoire sont à la charge de l'acheteur. Il incombe à l'acheteur de payer les frais de transport pour toute pièce retournée pour remplacement en vertu de la présente garantie, à moins qu'un tel retour ne soit demandé par écrit par **Greenworks**.

15.3.1 ADRESSE

Adresse aux États-Unis :

Greenworks Tools

P.O. Box 1238, Mooresville, NC 28115

Adresse au Canada :

Greenworks Tools Canada, Inc.

P.O. Box 93095, Newmarket, Ontario, L3Y 8K3

Español

1 Descripción.....44
1.1 Finalidad..... 44
1.2 Vista general.....44
2 Seguridad.....44
2.1 Prácticas de funcionamiento seguro del producto.....44
3 Funciones de seguridad del producto.....46
4 Instrucciones de seguridad para el mantenimiento..... 46
5 Símbolos en el producto..... 47
6 Niveles de riesgo.....47
7 Eliminación de la batería de modo ecológico.....47
8 Propuesta 65 de California..... 48
9 Instalación.....48
9.1 Desembalaje de la máquina..... 48
9.2 Fijación del eje.....48
9.3 Fijación del asa auxiliar..... 48
10 Funcionamiento.....49
10.1 Antes de utilizar el producto..... 49
10.2 Instalación de la batería.....49
10.3 Retirada de la batería..... 49
10.4 Ponga el producto en marcha.....49
10.5 Funcionamiento de la máquina.....50
10.6 Luces delanteras LED..... 50
10.7 Ajuste la velocidad.....50
10.8 Ajustar los aletas direccionales..... 51
10.9 Detención de la máquina..... 51
10.10 Funcionamiento en condiciones de frío.....51
10.11 Evite la congelación después del uso....51
10.12 Recomendaciones para un lanzamiento eficaz de la nieve.....52
11 Mantenimiento..... 52
11.1 Programa de mantenimiento..... 52
11.2 Inspección general.....53
11.3 Limpieza del producto.....53
11.4 Limpieza de la batería y el cargador de baterías.....53
11.5 Sustitución del rascador..... 54
11.6 Sustitución del rotor..... 55
12 Transporte, almacenamiento y eliminación.....60
12.1 Transporte.....60
12.2 Eliminación de la batería, el cargador de batería y el producto.....61
13 Resolución de problemas.....61
14 Datos técnicos.....61
15 Garantía limitada..... 62
15.1 Artículos no cubiertos por la garantía.... 62
15.2 Línea de asistencia telefónica..... 62
15.3 Envío.....62

ES

ES

1 DESCRIPCIÓN

1.1 FINALIDAD

Esta máquina se utiliza para quitar y despejar la nieve de aceras, calzadas y otras superficies pavimentadas a nivel de suelo.

1.2 VISTA GENERAL

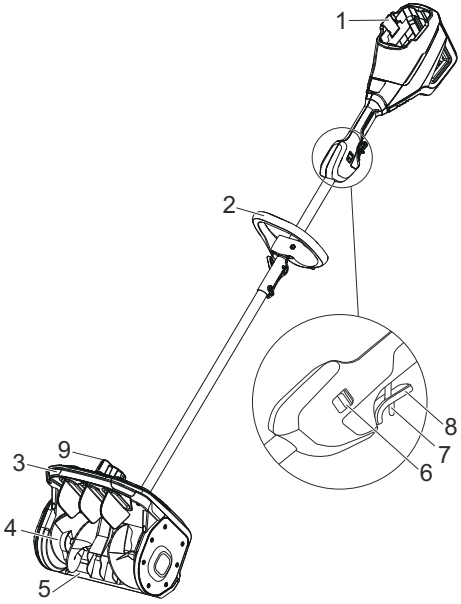

1. Botón de liberación de la batería
2. Empuñadura auxiliar
3. Luz LED
4. Propulsor
5. Rascador
6. Interruptor de velocidad
7. Palanca de bloqueo/desbloqueo
8. Gatillo
9. Botón de ajuste de la aleta direccional

2 SEGURIDAD

2.1 PRÁCTICAS DE FUNCIONAMIENTO SEGURO DEL PRODUCTO

⚠ PELIGRO

Este producto puede causar lesiones graves, incluida la amputación de manos y pies, así como la expulsión de objetos. El incumplimiento de las siguientes instrucciones de seguridad puede provocar lesiones graves.

2.1.1 UTILIZACIÓN Y CUIDADO DE HERRAMIENTAS A BATERÍA

⚠ AVISO

Lea todas las advertencias de seguridad e instrucciones. El incumplimiento de las advertencias e instrucciones puede provocar descargas eléctricas, incendios o lesiones graves.

- Evite el arranque accidental. Asegúrese de que el interruptor esté en la posición de apagado antes de conectar a la batería, al coger o transportar el producto. Evite transportar el producto con el dedo en el interruptor o encenderlo con el dedo en el interruptor, ya que pueden producirse accidentes.
- Desconecte la batería del producto antes de realizar ajustes, cambiar accesorios o almacenarlo. Estas medidas de seguridad preventivas reducen el riesgo de que el producto se ponga en marcha accidentalmente.
- Cuando la batería no esté en uso, manténgala alejada de otros objetos metálicos como clips, monedas, llaves, clavos, tornillos u otros objetos metálicos pequeños que puedan hacer una conexión entre los terminales. El cortocircuito de los terminales de la batería puede provocar quemaduras o un incendio.
- Evite el contacto con el líquido que pueda expulsar la batería en condiciones abusivas. En caso de contacto, enjuague con agua y solicite asistencia médica si entra en contacto con los ojos. El fluido proyectado de la batería puede provocar irritación o quemaduras.
- No utilice una batería o un producto que haya sufrido daños o modificaciones. Las baterías dañadas o modificadas pueden exhibir un comportamiento impredecible que puede dar lugar a un incendio, una explosión o un riesgo de lesiones.
- No exponga la batería ni el producto al fuego ni a temperaturas excesivas. Las temperaturas superiores a 130 °C (265 °F) pueden provocar una explosión.
- Siga todas las instrucciones de carga y no cargue la batería ni el producto fuera del intervalo de temperatura especificado en las instrucciones. La carga incorrecta o a temperaturas fuera del intervalo

especificado puede dañar la batería y aumentar el riesgo de incendio.
- Para realizar tareas de servicio o reparaciones, consulte con el centro de servicio más cercano que utilizará piezas de repuesto idénticas para garantizar la seguridad del producto.
- No modifique ni intente reparar el producto ni la batería (según corresponda), excepto según lo indicado en las instrucciones de uso y cuidado.

2.1.2 PARA TODOS LOS PRODUCTOS

- No utilizar en superficies con grava a menos que el producto esté ajustado para dicha superficie de acuerdo con el manual del operador.
- Mantenga alejados a los niños - Los niños y transeúntes deben permanecer a una distancia segura mientras se utiliza el producto.
- Lleve indumentaria adecuada - Evite llevar ropa suelta o joyas que puedan quedar atrapadas en las piezas en movimiento. Se recomienda llevar calzado de protección cuando utilice este producto.
- El uso del producto en la posición de mano no es seguro, excepto de acuerdo con las instrucciones especiales para tal uso proporcionadas en el manual del operador.
- Mantenga las manos alejadas de las piezas en movimiento.
- Mantenga las protecciones instaladas y en buen estado.
- Evite forzar el producto - El producto funciona mejor y con mayor seguridad a la velocidad para la que se diseñó.
- No se incline hacia delante – Mantenga en todo momento una postura adecuada y el equilibrio
- Si el producto golpea un objeto extraño, siga estos pasos:
  1. Detenga el producto. Suelte el interruptor.
  2. Retire la batería.
  3. Exáminela en busca de daños.
  4. Repare los daños antes de volver a poner en marcha y utilizar el producto.
- Desconecte el producto: Desconecte el producto de la batería cuando no esté en uso, antes de repararlo o de cambiar los accesorios.
- Almacene el producto inactivo en interiores: Cuando no se utilicen, los productos deben almacenarse en el interior, en un lugar seco y cerrado, fuera del alcance de los niños.
- Mantenga los productos con cuidado - Siga las instrucciones para lubricar y cambiar los accesorios.

2.1.3 FORMACIÓN

- Lea detenidamente el manual de instrucciones de funcionamiento y servicio. Familiarícese a fondo con los controles y el uso correcto del producto. Debe saber cómo detener el producto y desacoplar los controles rápidamente.
- Asegúrese de que sólo personas formadas manejan el producto, y nunca permita que lo utilicen niños.
- Mantenga despejada la superficie de trabajo, no debe haber personas, especialmente niños pequeños ni mascotas.
- Tenga precaución para evitar resbalones o caídas, especialmente durante la utilización marcha atrás.

2.1.4 PREPARATIVOS

- Inspeccione exhaustivamente la superficie donde va a utilizarse el producto y elimine los felpudos, trineos, planchas, cables y otros objetos extraños.
- No utilice el producto sin llevar indumentaria adecuada de invierno. Lleve calzado de protección para mejorar el equilibrio en superficies resbaladizas.
- Ajuste la altura de la carcasa del colector para dejar espacio en caso de superficies de grava o piedra triturada.
- Nunca intente realizar ajustes mientras el producto esté en funcionamiento (excepto cuando el fabricante lo recomiende específicamente).
- Lleve siempre gafas de seguridad o protectores oculares durante la utilización o al realizar ajustes o reparaciones para proteger los ojos de objetos extraños que puedan ser proyectados desde el producto.

2.1.5 OPERATION

- No ponga las manos ni los pies cerca o debajo de las piezas giratorias. Manténgase alejado siempre de la apertura de descarga.
- Extreme las precauciones al trabajar sobre o al cruzar senderos de grava, aceras o caminos. Esté alerta a los riesgos ocultos o al tráfico.
- Si el producto golpea un objeto extraño, apáguelo, extraiga la batería y compruebe si está dañada. Repare los daños antes de volver a poner en marcha y utilizar el producto.
- Si el producto comienza a vibrar de forma anormal, deténgalo e inspecciónelo cuidadosamente. Las vibraciones suelen ser señal de problemas.
- Apague el producto cada vez que abandone la posición de utilización, antes de desatascar la carcasa del colector/rotor o la guía de descarga, así como al realizar reparaciones, ajustes o inspecciones.
- Cuando limpie, repare o inspeccione, asegúrese de que el colector/rotor y todas las piezas en movimiento se hayan detenido.
- Extreme las precauciones cuando trabaje en pendientes.
- No utilice nunca el producto sin las protecciones adecuadas y otros dispositivos de protección

ES

de seguridad colocados y en buen estado de funcionamiento.
- Nunca dirija la descarga hacia personas o zonas donde puedan producirse daños a la propiedad. Mantenga alejados a los niños y otras personas.
- No sobrecargue la capacidad del producto intentando quitar demasiada nieve demasiado rápido.
- Nunca utilice el producto a altas velocidades de transporte en superficies resbaladizas. Tenga cuidado al dar marcha atrás.
- Asegúrese de apagar el producto cuando lo transporte o no lo utilice.
- Utilice únicamente accesorios aprobados por el fabricante (como pesos de ruedas, contrapesos o cabinas).
- Nunca utilice el producto sin una buena visibilidad o luz. Asegúrese siempre de tener una posición estable y mantenga un agarre firme en las asas. Camine, no corra.
- Nunca utilice partes de su cuerpo para desobstruir el conducto de descarga.
- El contacto súbito con el rotor giratorio dentro del conducto de descarga es la causa más común de lesiones asociadas con los sopladores de nieve. Nunca utilice la mano para limpiar el conducto de descarga.

Para desobstruir el conducto:

1. ¡APAGUE EL PRODUCTO!
2. Espere 10 segundos para asegurarse de que las palas del rotor hayan dejado de girar.
3. Utilice siempre una herramienta de limpieza, no sus manos.

2.1.6 MANTENIMIENTO Y ALMACENAMIENTO

- Compruebe el apriete adecuado de los pernos de seguridad y los otros pernos antes y después de cada uso para garantizar que el producto esté en condiciones seguras de funcionamiento.
- Consulte siempre las instrucciones de la guía del propietario para obtener detalles importantes si el producto se almacena durante un período prolongado.
- Mantenga o sustituya las etiquetas de seguridad y de instrucciones, según sea necesario.
- Haga funcionar el producto unos minutos después de quitar nieve para evitar la congelación del colector/rotor.

2.1.7 INTERVALOS DE TEMPERATURA AMBIENTE RECOMENDADOS:

Situación	Temperatura
Almacenamiento del producto	1,4 °F (-17 °C) ~ 113 °F (45 °C)
Funcionamiento del producto	1,4 °F (-17 °C) ~ 113 °F (45 °C)
Carga de la batería	39 °F (4 °C) ~ 104 °F (40 °C)
Funcionamiento del cargador	39 °F (4 °C) ~ 104 °F (40 °C)
Descarga de la batería	1,4 °F (-17 °C) ~ 113 °F (45 °C)
Almacenamiento de la batería	32 °F (0 °C) ~ 113 °F (45 °C)

3 FUNCIONES DE SEGURIDAD DEL PRODUCTO

⚠ AVISO

DEBE LEER DETENIDAMENTE Y ENTENDER LAS PRECAUCIONES DE SEGURIDAD ANTES DE UTILIZAR EL PRODUCTO.

- Asegúrese de que los elementos de seguridad del producto funcionen correctamente antes del uso.
- Inspeccione periódicamente los elementos de seguridad y, si detecta algún defecto, póngase en contacto inmediatamente con el centro de servicio más cercano.

4 INSTRUCCIONES DE SEGURIDAD PARA EL MANTENIMIENTO

- Asegúrese de detener el motor antes de realizar tareas de mantenimiento en el producto.
- Las palas del rotor están afiladas. Lleve guantes de protección cuando realice tareas de mantenimiento en las palas.
- Utilice únicamente accesorios que hayan sido aprobados por el fabricante. Nunca modifique el producto en modo alguno. El uso de accesorios no oficiales o de terceros puede provocar lesiones graves o incluso la muerte.
- En caso de no realizarse el mantenimiento de forma correcta y periódica, aumenta el riesgo de lesiones y daños en el producto.
- Realice las tareas de mantenimiento únicamente como se indica en el manual del operario. Cualquier otra tarea de servicio debe ser realizada por un centro de servicio autorizado.
- El mantenimiento periódico del producto debe ser realizado por un centro de servicio autorizado.
- Sustituya rápidamente cualquier pieza dañada, desgastada o rota para mantener la seguridad y funcionalidad del producto.

Conserve estas instrucciones

5 SÍMBOLOS EN EL PRODUCTO

Algunos de estos símbolos pueden ser utilizados en esta herramienta. Por favor, estúdielos y aprenda su significado. La interpretación correcta de estos símbolos le permitirá usar la herramienta de modo mejor y más seguro.

Símbolo	Significado
⎓	Corriente directa
	Precauciones a tomar por su seguridad.
	Antes de utilizar el producto, lea y comprenda todas las instrucciones y siga todas las advertencias y medidas de seguridad.
	Mantenga las manos alejadas de la zona de descarga.
	Mantenga los pies lejos del rotor. Mantenga los pies y las manos alejados del rotor giratorio.
	No mire directamente a la lámpara en funcionamiento.

6 NIVELES DE RIESGO

Las siguientes indicaciones y los significados explican los niveles de riesgo asociados a este producto.

SÍMBOLO	INDICACIÓN	SIGNIFICADO
	PELIGRO	Indica una situación de peligro inminente que, de no evitarse, provocará lesiones graves o incluso la muerte.
	ADVERTENCIA	Indica una situación de peligro potencial que, de no evitarse, podría provocar lesiones graves o incluso la muerte.
	PRECAUCIÓN	Indica una situación de peligro potencial que, de no evitarse, puede provocar lesiones leves o moderadas.
	PRECAUCIÓN	(Sin símbolo de alerta sobre seguridad) Indica una situación que puede provocar daños materiales.

7 ELIMINACIÓN DE LA BATERÍA DE MODO ECOLÓGICO





Los siguientes materiales tóxicos y corrosivos se encuentran en la batería utilizada por este producto: **El ión-litio es un material tóxico.**

⚠ AVISO

Elimine todos los materiales tóxicos del modo adecuado para evitar la contaminación del medio ambiente. Antes de desechar baterías de ión-litio dañadas o agotadas, póngase en contacto con la agencia local de eliminación de desechos, o la Agencia Local de Protección del Medio Ambiente para informarse y recibir instrucciones específicas. Lleve las baterías a un punto local de reciclaje y eliminación de desechos, certificado para la eliminación de ión-litio.

⚠ AVISO

Si la batería se agrieta o se rompe, con o sin fugas, no la recargue ni la utilice. Deséchela y sustitúyala por una batería nueva. ¡NO INTENTE REPARARLA! Para evitar lesiones y el riesgo de incendio, explosión o descarga eléctrica, y para evitar perjudicar el medio ambiente:

- Cubra los bornes de la batería con cinta aislante fuerte.
- NO intente retirar ni destruir ninguno de los componentes de la batería.
- NO intente abrir la batería.
- Si se produce una fuga, el líquido electrolito es corrosivo y tóxico. El líquido NO debe estar en contacto con su ojos ni su piel, y no debe ingerirlo.
- NO tire esta batería en la basura doméstica de su hogar.
- NO quemar.
- NO colocar donde vayan a parar a un vertedero municipal.
- Llévelas a un centro oficial para el reciclaje y la eliminación de desechos.

ES

8 PROPUESTA 65 DE CALIFORNIA

⚠ AVISO

ESTE PRODUCTO CONTIENE O EMITE UNA SUSTANCIA QUÍMICA CONOCIDA EN EL ESTADO DE CALIFORNIA COMO CAUSANTE DE CÁNCER O DEFECTOS DE NACIMIENTO U OTROS DAÑOS REPRODUCTIVOS.

9 INSTALACIÓN

⚠ AVISO

No cambie ni utilice accesorios que no sean los recomendados por el fabricante.

⚠ AVISO

No instale la batería hasta que no haya montado todas las piezas.

9.1 DESEMBALAJE DE LA MÁQUINA

⚠ AVISO

Asegúrese de montar correctamente la máquina antes del uso.

⚠ AVISO

- Si las piezas de la máquina presentan daños, no utilice la máquina.
- Si no tiene todas las piezas, no utilice la máquina.
- Si faltan piezas o hay piezas dañadas, contacte con el centro de servicio.

1. Abra el embalaje.
2. Lea la documentación que se proporciona en la caja.
3. Retire todas las piezas sin montar de la caja.
4. Retire la máquina de la caja.
5. Deseche la caja y el material de embalaje de conformidad con los reglamentos locales.

9.2 FIJACIÓN DEL EJE

ℹ NOTA

Si el botón no se libera totalmente en el orificio de posicionamiento, los ejes no se bloquean en su posición. Gire de lado a lado hasta que el botón quede bloqueado en su posición.

1. Afloje el mando de bloqueo del acoplamiento (11).
2. Alinee el botón de desbloqueo (9) con el orificio de posicionamiento (10) y deslice los dos ejes juntos.

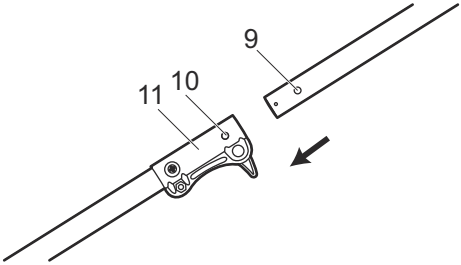

3. Gire el eje superior hasta que el botón de desbloqueo (9) se bloquee en el orificio de posicionamiento (10).
4. Apriete el mando de bloqueo.

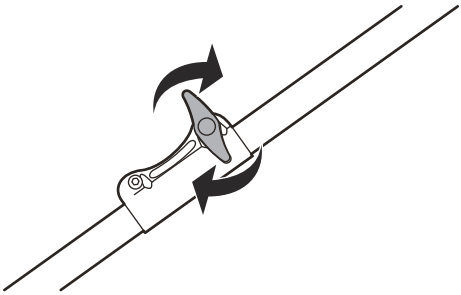

9.3 FIJACIÓN DEL ASA AUXILIAR

1. Introduzca el asa auxiliar en el eje.

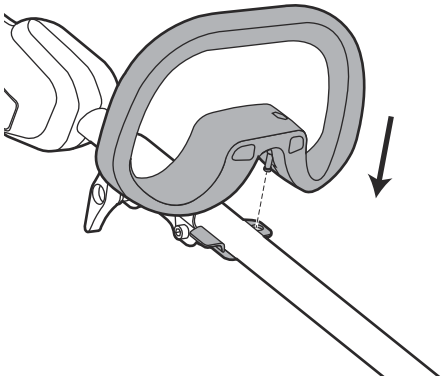

2. Sitúe el asa auxiliar en una posición cómoda.
3. Apriete el asa auxiliar con el mando.

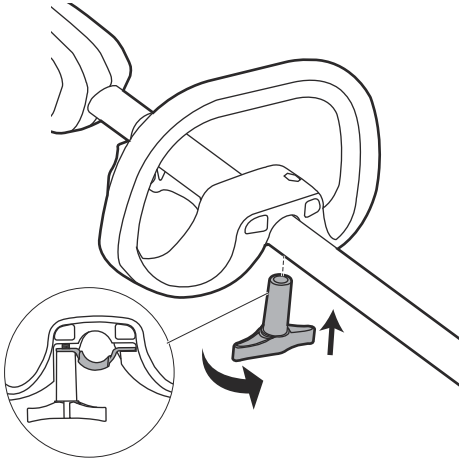

10 FUNCIONAMIENTO

Esta sección describe el funcionamiento del producto.

⚠ AVISO

DEBE LEER DETENIDAMENTE Y ENTENDER EL CAPÍTULO DE SEGURIDAD Y LAS INSTRUCCIONES DE FUNCIONAMIENTO ANTES DE UTILIZAR EL PRODUCTO.

10.1 ANTES DE UTILIZAR EL PRODUCTO

10.1.1 CONEXIÓN DEL CARGADOR DE BATERÍA

1. Conecte el cargador de batería a una red eléctrica con la tensión y la frecuencia especificadas en la placa de características.
2. Consulte el manual del operario del cargador de batería para obtener información sobre su uso.

10.1.2 CARGA DE LA BATERÍA

Consulte el manual del operario del cargador de batería para obtener información sobre su uso.

10.1.3 INFORMACIÓN DE LA BATERÍA

Consulte el manual del operario de la batería para obtener información sobre su uso.

10.2 INSTALACIÓN DE LA BATERÍA

⚠ AVISO

- Reemplace la batería o el cargador si llegaran a dañarse.
- Detenga el producto y espere hasta que el motor se pare antes de instalar o retirar la batería.
- Lea, comprenda y siga las instrucciones de la batería y el cargador.

1. Alinee las nervaduras de la batería con las ranuras del compartimento.
2. Introduzca la batería en el compartimento de la batería hasta que encaje en su posición.

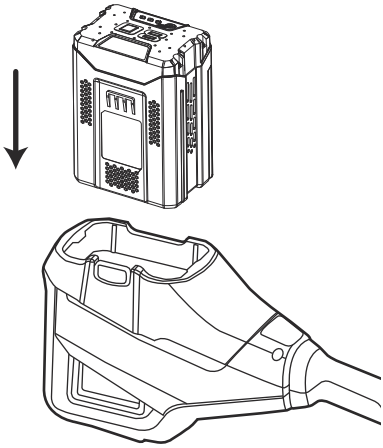

3. Cuando escuche un clic, la batería estará instalada.

10.3 RETIRADA DE LA BATERÍA

1. Pulse y mantenga pulsado el botón de desbloqueo de la batería.
2. Retire la batería de la máquina.

10.4 PONGA EL PRODUCTO EN MARCHA

⚠ AVISO

Examine la superficie de trabajo. Retire todas las piedras, palos, alambres, huesos y otros residuos que puedan rebotar debido al propulsor giratorio.

i NOTA

Si es posible, quite la nieve en la dirección del viento.

1. Pulse y mantenga pulsado el botón de desbloqueo.

ES

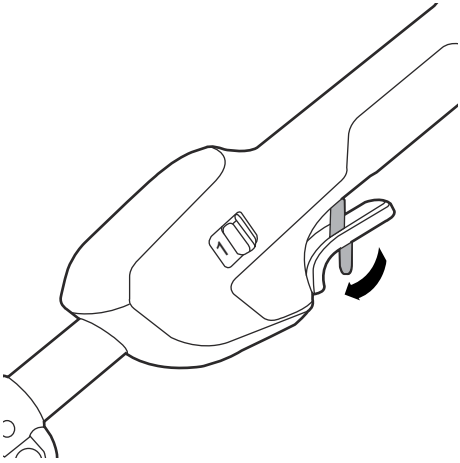

2. Apriete el gatillo para poner en marcha el producto.

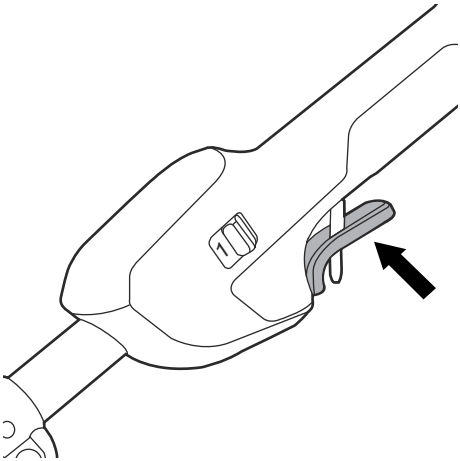

10.5 FUNCIONAMIENTO DE LA MÁQUINA

1. Ponga en marcha la máquina.
2. Empuje la máquina hacia delante hasta que vaya sobre el rascador.



i NOTA

La velocidad de avance depende de la profundidad y el peso de la nieve.

10.6 LUCES DELANTERAS LED

1. Los faros LED se encenderán automáticamente al encender el producto y se apagarán al apagarlo.

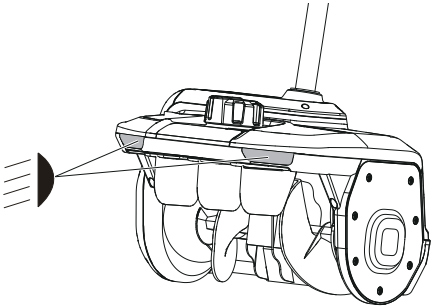

10.7 AJUSTE LA VELOCIDAD

1. Ponga el interruptor de velocidad en la posición de funcionamiento deseada. Empuje el interruptor de velocidad a la posición 1 para velocidad alta o a la posición 2 para velocidad baja.

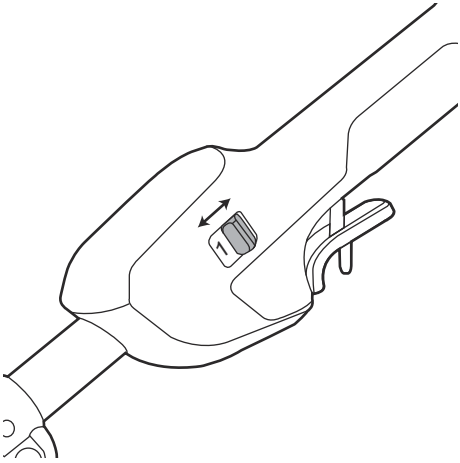

10.8 AJUSTAR LOS ALETAS DIRECCIONALES

Nota: *Las aletas direccionales pueden ajustarse 60° para modificar la dirección de lanzamiento de la nieve.*

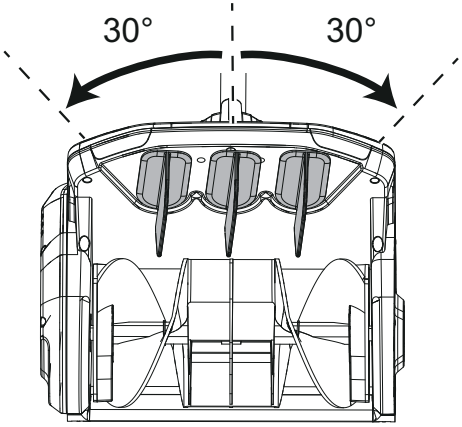

1. Gire el botón de ajuste para cambiar la dirección de lanzamiento de la nieve.

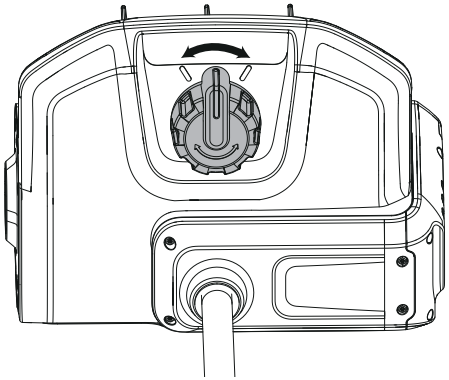

10.9 DETENCIÓN DE LA MÁQUINA

1. Suelte el gatillo para detener la máquina.

10.10 FUNCIONAMIENTO EN CONDICIONES DE FRÍO

La temperatura de funcionamiento seguro de la batería varía de 1°F (-17°C) a 113°F (45°C).

⚠ AVISO

NO ALMACENE NI CARGUE LA BATERÍA EN EL EXTERIOR.

Antes de usar el producto, la batería deber estar cargada y almacenada en el interior.

Si el producto no se pone en marcha:

1. Retire la batería del producto.
2. Cargue la batería hasta 15 minutos en un área cálida, o hasta que la luz de carga se ponga verde.
3. Reinstale la batería en la unidad.

10.11 EVITE LA CONGELACIÓN DESPUÉS DEL USO

Nota: *Los controles y las piezas móviles pueden quedar obstruidas por hielo. Evite aplicar una fuerza excesiva a los controles. Si un control o pieza no responde, arranque el motor y déjelo en marcha unos minutos.*

- Arranque el motor y déjelo en marcha unos minutos. Pare el motor y espere que todas las piezas móviles se paren completamente.
- Elimine la nieve y el hielo suelto del producto y la base del conducto de descarga.
- Gire el deflector del conducto a izquierda y derecha para eliminar el hielo y el agua.
- Pulse el botón interruptor de seguridad.

ES

10.12 RECOMENDACIONES PARA UN LANZAMIENTO EFICAZ DE LA NIEVE

- Ajuste la velocidad del producto en función de las condiciones de la nieve utilizando la palanca de control de la velocidad de accionamiento. Asegúrese de que el producto lance la nieve de manera uniforme.
- Se recomienda quitar la nieve inmediatamente después de su caída para una limpieza más fácil y eficaz.
- Siempre que sea posible, lance la nieve a favor del viento para obtener resultados óptimos.
- La barra rascadora puede invertirse cuando se desgasta casi hasta el borde de la carcasa. Sustituya la barra rascadora si está dañada o desgastada por ambos lados.
- Evite accionar el deflector del conducto si está obstruido.
- En caso de que el producto no avance debido a circunstancias imprevistas, suelte inmediatamente la palanca de seguridad o pulse el botón del interruptor de seguridad para detener el producto.

11 MANTENIMIENTO

i IMPORTANTE

Debe leer detenidamente y entender los reglamentos de seguridad y las instrucciones de mantenimiento antes de limpiar, reparar o realizar tareas de mantenimiento en el producto (referencia a los reglamentos de seguridad y las instrucciones de mantenimiento).

⚠ AVISO

- **RETIRE LA BATERÍA O BATERÍAS DEL PRODUCTO ANTES DE REALIZAR CUALQUIER TAREA DE MANTENIMIENTO.**
- **EL INCUMPLIMIENTO DE LAS TAREAS DE MANTENIMIENTO ADECUADAS, EL USO DE PIEZAS DE REPUESTO DE TERCEROS O LA MODIFICACIÓN/ELIMINACIÓN DE COMPONENTES PUEDE PROVOCAR LESIONES AL USUARIO.**

11.1 PROGRAMA DE MANTENIMIENTO

Los intervalos de mantenimiento se basan en el supuesto de un uso diario del producto. No obstante, si el producto no se utiliza a diario, es posible ajustar los intervalos de mantenimiento en consecuencia.

	Cada uso	Mensual	Cada estación
Realice una inspección general del producto.	×		
Limpie el producto.	×		
Compruebe que las tuercas y los tornillos estén bien apretados.	×		
Compruebe que los elementos de seguridad no estén defectuosos.	×		
Inspeccione la palanca de seguridad.	×		
Compruebe que el botón del interruptor de seguridad funcione correctamente y no esté defectuoso.	×		
Elimine obstrucciones y objetos extraños en el rotor.	×		
Examine la batería para detectar posibles daños.	×		
Compruebe que la batería esté cargando correctamente.	×		
Compruebe que los botones de desbloqueo de la batería funcionen correctamente y que la batería se bloquee en el producto de forma segura.	×		
Inspeccione que el cargador de la batería no presente daños y que funcione correctamente.		×	
Compruebe las conexiones entre la batería y el producto, así como la conexión entre la batería y el cargador de batería.			×

11.2 INSPECCIÓN GENERAL

- Compruebe y apriete todas las tuercas y tornillos del producto.
- Asegúrese de guiar y fijar correctamente todos los cables para evitar que resulten dañados.

11.3 LIMPIEZA DEL PRODUCTO

- Sustituya las piezas desgastadas o dañadas.
- Limpie el producto después de cada uso con agua, detergente neutro y un paño suave.
- No utilice una manguera para rociar la unidad. En su lugar, límpiela con paños húmedos.

⚠ PRECAUCIÓN

- **MANTENGA EL AGUA ALEJADA DEL COMPARTIMENTO DE LA BATERÍA DURANTE LA LIMPIEZA PARA EVITAR DAÑAR LOS COMPONENTES ELÉCTRICOS.**
- **NO LIMPIE CON ALCOHOL, GASOLINA, ACETONA U OTROS DISOLVENTES CORROSIVOS/VOLÁTILES. ESTAS SUSTANCIAS PUEDEN DAÑAR LA ESTRUCTURA EXTERNA E INTERNA DE SU PRODUCTO.**
- **NO FROTE CON PAPEL DE LIJA O CEPILLO METÁLICO.**

11.4 LIMPIEZA DE LA BATERÍA Y EL CARGADOR DE BATERÍAS

⚠ AVISO

NO LIMPIE LA BATERÍA NI EL CARGADOR DE BATERÍAS CON AGUA.

- Asegúrese de que la batería, el cargador de baterías y el compartimento de la batería estén limpios y secos.
- Limpie los terminales de la batería con un paño suave y seco.
- Limpie la superficie de la batería y el cargador de baterías con un paño suave y seco.

ES

11.5 SUSTITUCIÓN DEL RASCADOR

1. Coloque el producto sobre una superficie plana y nivelada.
2. Retire los 5 tornillos situados debajo del impulsor que fijan el rascador al producto.

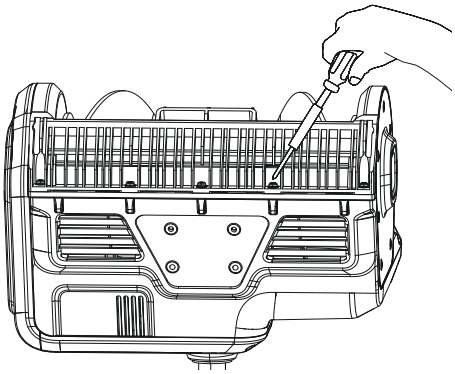

3. Retire 1 tornillo de la cubierta lateral izquierda. Retire también 1 tornillo de la cubierta lateral derecha.

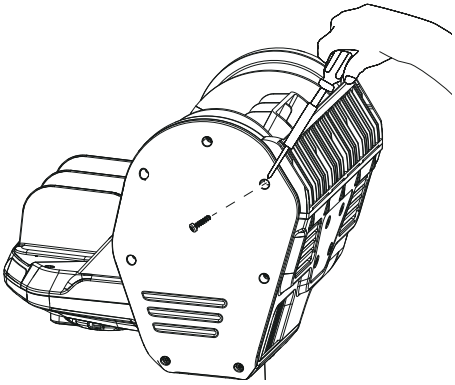

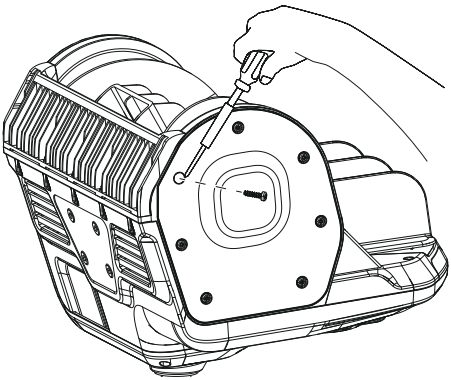

4. Retire el rascador gastado.

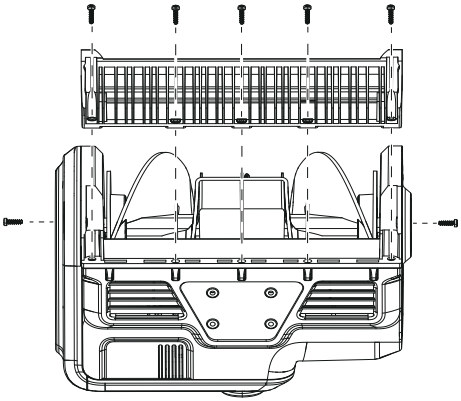

5. Instale el rascador nuevo.
6. Inserte y apriete firmemente los 7 tornillos.

11.6 SUSTITUCIÓN DEL ROTOR

1. Retire los 7 tornillos de la cubierta lateral derecha.

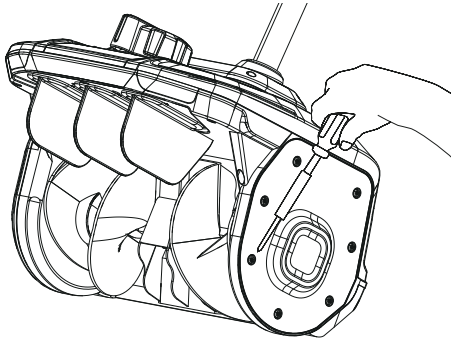

2. Retire la tuerca de la placa lateral derecha.

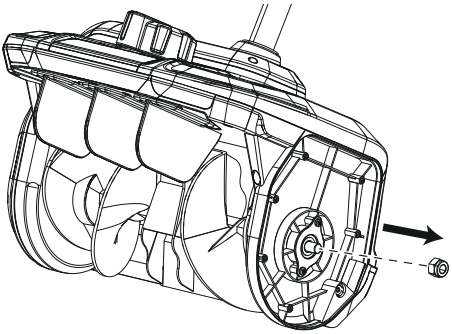

3. Retire los 7 tornillos de la cubierta lateral izquierda.

ES

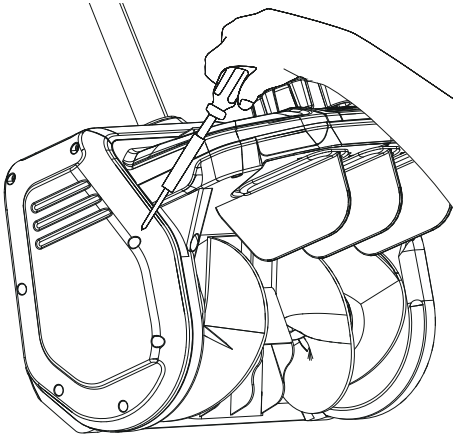

4. Tire del tensor de la correa para separarlo de la polea del motor. No pierda ni extravíe la arandela, el muelle y el tornillo.

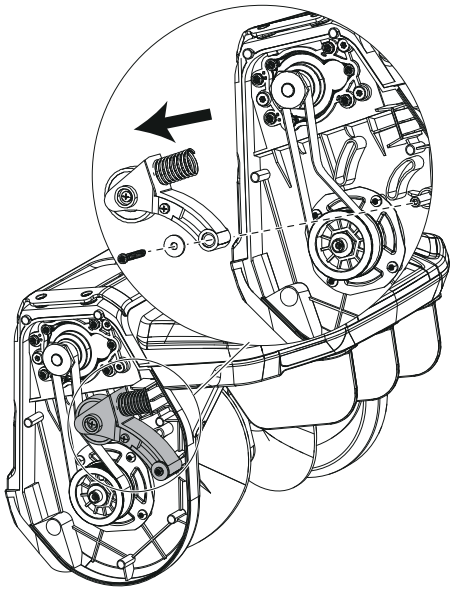

5. Retire la correa.

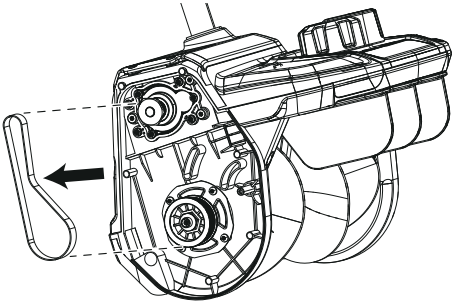

6. Retire los 4 tornillos que fijan la placa fija.

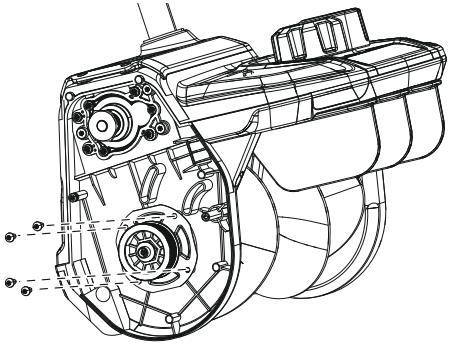

7. Retire juntos el eje del impulsor, el conjunto de la polea y la placa fija.

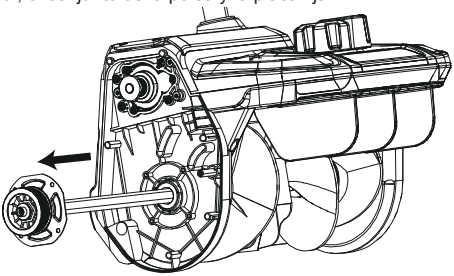

8. Retire el impulsor dañado. No pierda ni extravíe el manguito del eje pequeño del lado derecho del eje.

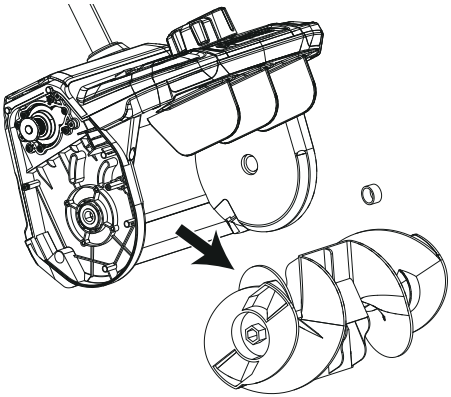

9. Inserte el eje del impulsor, el conjunto de la polea y la placa fija a través del nuevo impulsor. Asegúrese de instalar el manguito del eje pequeño en el lado derecho del eje.

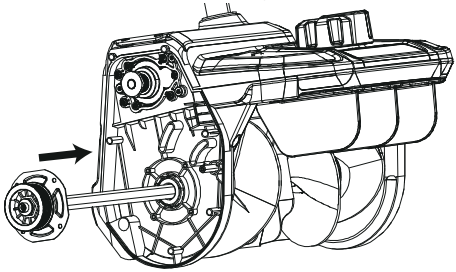

10. Monte y apriete firmemente la tuerca del conjunto de la placa lateral derecha. Monte la cubierta lateral derecha, luego inserte y apriete firmemente los 7 tornillos.

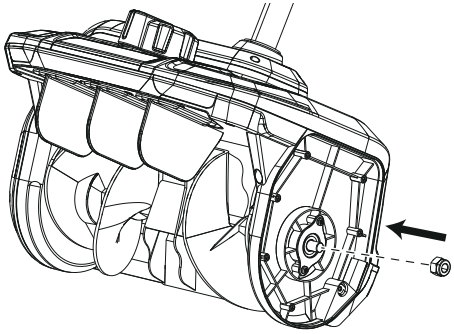

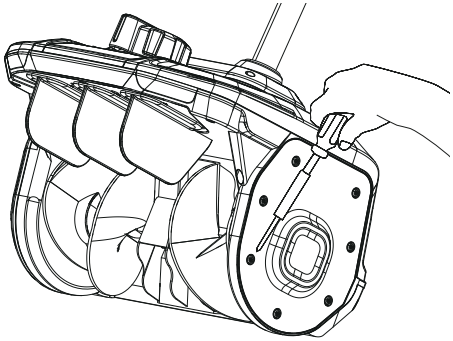

11. Introduzca y apriete firmemente los 4 tornillos de la placa fija.

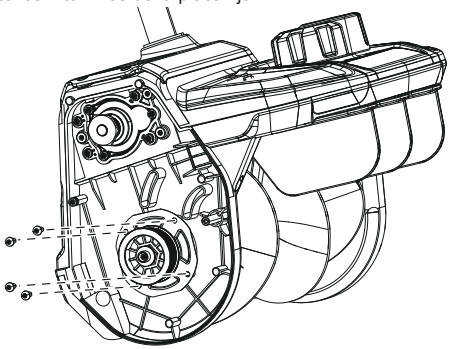

12. Instale la correa y el tensor de la correa.

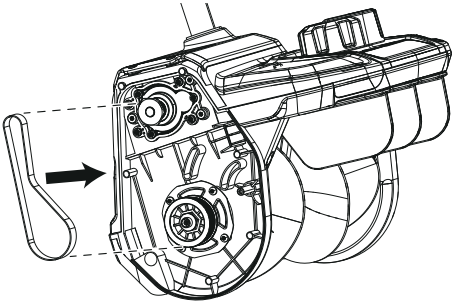

ES

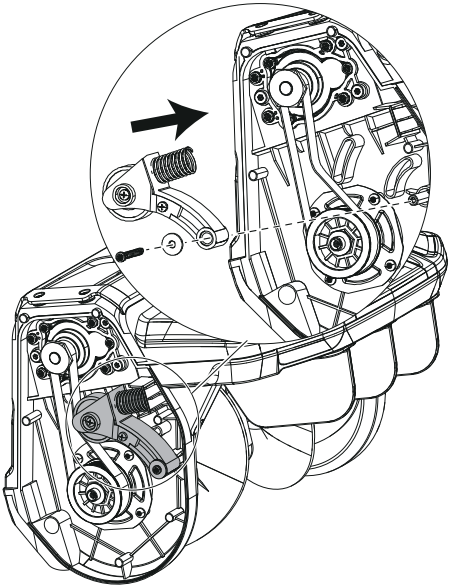

13. Inserte y apriete firmemente los 7 tornillos de la cubierta lateral izquierda.

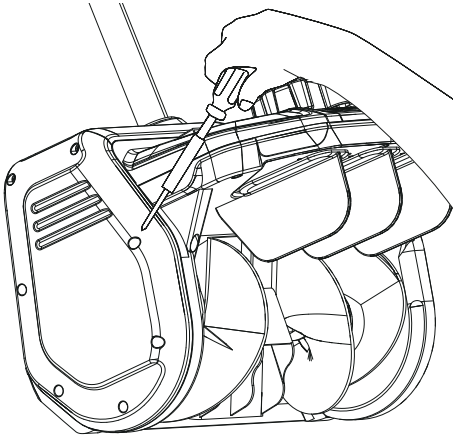

12 TRANSPORTE, ALMACENAMIENTO Y ELIMINACIÓN

12.1 TRANSPORTE

- Todas las piezas desmontables (electrónicas), como el cargador y la batería, deben desconectarse siempre del producto antes del transporte.
- Siempre que sea posible, evite transportar el producto en condiciones meteorológicas adversas.
- Asegúrese de cubrir bien las piezas electrónicas al descubierto si es inevitable el transporte en condiciones climáticas adversas.
- Utilice cinta adhesiva en los contactos abiertos de la batería y asegúrese de que esté bien guardada para evitar que se mueva.

- Las altas velocidades, junto con el viento y la lluvia, pueden introducir humedad en los componentes electrónicos, lo que puede provocar averías temporales o defectos permanentes.
- En caso de producirse un fallo de funcionamiento tras el transporte en tales condiciones, retire la batería y deje que todas las piezas se sequen al aire cuando llegue a su destino.

12.2 ELIMINACIÓN DE LA BATERÍA, EL CARGADOR DE BATERÍA Y EL PRODUCTO

Los símbolos en el producto o el paquete del producto indican que el producto no es un residuo doméstico. Recíclelo en un centro de reciclaje para equipos eléctricos y electrónicos. Esto ayuda a prevenir daños al medio ambiente y a las personas.

Póngase en contacto con las autoridades locales, el servicio de residuos domésticos o su distribuidor para obtener más información sobre cómo reciclar su producto.

13 RESOLUCIÓN DE PROBLEMAS

Problema	Causa posible	Solución
El mango no está bien posicionado.	Los tornillos no están insertados correctamente.	Ajuste la altura del mango y asegúrese de que las perillas y los pernos estén bien alineados.
La máquina no arranca.	La batería no está cargada.	Cargue la batería siguiendo los procedimientos del manual de la batería y el cargador.
	El interruptor está defectuoso.	El interruptor debe ser sustituido por un centro de servicio autorizado.
	La batería está demasiado fría.	Retire la batería de la pala de nieve. Coloque la batería en el cargador y deje que se cargue durante 10 minutos o hasta que el piloto de carga cambie a verde. Retire del cargador e instale en la pala de nieve para el uso.
	La batería puede necesitar servicio o sustitución.	Llame al teléfono gratuito 1-855-345-3934 o sustituya la batería.
El motor está encendido, pero el propulsor no gira.	La correa ha sufrido daños.	Sustituya la correa.
Queda una capa fina de nieve.	La barra rascadora está dañada.	Vuelva a colocar la barra rascadora.

* Si no puede encontrar la solución a estos problemas, llame al 1-855-345-3934.

14 DATOS TÉCNICOS

Modelo	2600041
Tensión	80 V ⎓
Velocidad sin carga	1500 / 1800 RPM
Ancho de retirada	12 in (30 cm)
Profundidad de retirada	8 in, (20,3 cm)
Tamaño del rotor	11 in (27,8 cm)
Batería	BAB740 y otros BAB serie
Cargador	GCH8020 y otros CAB serie

Modelo	SS80L02 (2618402)
Tensión	80 V ⎓
Velocidad sin carga	1500 / 1800 RPM
Ancho de retirada	12 in (30 cm)
Profundidad de retirada	8 in, (20,3 cm)
Tamaño del rotor	11 in (27,8 cm)
Batería	BAB serie
Cargador	CAB serie

ES

Modelo	SS80L2510 (2618202)
Tensión	80 V ⎓
Velocidad sin carga	1500 / 1800 RPM
Ancho de retirada	12 in (30 cm)
Profundidad de retirada	8 in, (20,3 cm)
Tamaño del rotor	11 in (27,8 cm)
Batería	BAB741 y otros BAB serie
Cargador	GCH8020 y otros CAB serie

Modelo	SS80L251CO (2618002)
Tensión	80 V ⎓
Velocidad sin carga	1500 / 1800 RPM
Ancho de retirada	12 in (30 cm)
Profundidad de retirada	8 in, (20,3 cm)
Tamaño del rotor	11 in (27,8 cm)
Batería	BAB742 y otros BAB serie
Cargador	CAB813 y otros CAB serie

15 GARANTÍA LIMITADA

Greenworks Los productos y las baterías están protegidos contra todo defecto de materiales, piezas o mano de obra en condiciones normales de uso durante un período de 4 años a partir de la fecha de envío o de compra en la tienda.

A su discreción Greenworks®, **Greenworks** puede optar por reparar, reemplazar, sustituir por un artículo comparable, o emitir un reembolso por productos que se determine que son defectuosos durante el uso normal o que se han dañado durante el envío. Se requiere prueba de compra y registro del producto. La sustitución de productos o piezas sometidas a desgaste normal es responsabilidad del cliente.

Esta garantía es válida solo para las unidades que se han mantenido de acuerdo con las instrucciones que se encuentran en el manual del operador suministrado con el producto; y para las unidades que se han registrado de una de las siguientes maneras:

Online: www,greenworkstools,com

Teléfono: 1-855-345-3934

Si **Greenworks** acepta una devolución en garantía, puede devolver el producto defectuoso o dañado solo después de llamar a nuestro equipo de Atención al Cliente y recibir una Autorización de Devolución de **Greenworks**. También recibirá un reembolso por sus gastos de envío originales, y **Greenworks** organizará y pagará los gastos de envío de su devolución. Para solicitar una Autorización de Devolución, póngase en contacto con nosotros en 1-855-345-3934.

15.1 ARTÍCULOS NO CUBIERTOS POR LA GARANTÍA

- Cualquier pieza que no funcione debido a mal uso, uso comercial, abuso, negligencia, accidente, mantenimiento inadecuado o alteración.
- La unidad, si no ha sido utilizada o mantenida de acuerdo con el manual del operario.
- Desgaste normal, excepto en lo indicado a continuación:
  - Artículos de mantenimiento de rutina tales como lubricantes.
  - Deterioro normal del acabado exterior debido al uso o la exposición.
  - Cualquier pieza/producto que no funcione debido a su uso con piezas o baterías/ cargadores que no sean de la marca **Greenworks**.

15.2 LÍNEA DE ASISTENCIA TELEFÓNICA

Puede contactar con el servicio de garantía llamando a nuestra línea de asistencia telefónica gratuita a: 1-855-345-3934.

15.3 ENVÍO

Los costes de transporte por el desplazamiento de cualquier unidad o accesorio de equipos eléctricos son responsabilidad del comprador. Es responsabilidad del comprador pagar los costes de transporte de cualquier pieza enviada para su sustitución bajo esta garantía, a menos que dicha devolución sea solicitada por escrito por **Greenworks**.

15.3.1 DIRECCIÓN

Dirección de EE. UU.:

Greenworks Tools

P.O. Box 1238, Mooresville, NC 28115

Dirección de Canadá:

Greenworks Tools Canada, Inc.

P.O. Box 93095, Newmarket, Ontario, L3Y 8K3

greenworks®

www.greenworkstools.com



P0806016-00 Rev B