Govee

User Manual

Model: H2800
Govee Monitor Light Bar

English 01

Français 19

English

IMPORTANT SAFETY INSTRUCTIONS

When using products, basic precautions should always be practiced including the following:

READ AND FOLLOW ALL SAFETY INSTRUCTIONS.

- All safety messages will alert you to know what the potential hazard is, tell you how to reduce the chance of injury, and let you know what can happen if the instructions are not followed.
- Correct voltage: Make sure your local outlet voltage and circuit frequency correspond to the values indicated on the appliance's rating label.
- The product is not waterproof. Avoid exposing them to splashes or drops of water.
- The light source of this luminaire is not replaceable; when the light source reaches its end of life the whole luminaire shall be replaced.
- DO NOT ATTEMPT TO OPEN, MODIFY, OR REPAIR THIS PRODUCT. Any alteration or use of non-approved parts voids all warranties, negates compliance certifications, and may result in malfunction, electric shock, fire, or personal injury.
- Do not cover the product with flammable materials such as cloth or paper to prevent fire accidents.
- Please do not operate the product with wet hands or pull on the power cord, as this may damage the power cord and cause a fire or electric shock.
- When the product is not in use for a long period of time, please unplug the power cord from the outlet to prevent fire accidents.

- Regularly inspect the cable, power supply, and all other components. Do not use this product if any component is damaged.
- This product is suitable for indoor dry locations only. Do not use it outdoors, in damp locations such as bathrooms, or in high-temperature, dusty, flammable, or explosive environments. This product is not waterproof; improper use may result in poor insulation and lead to electric shock.
- Do not use alcohol, solvents, corrosive cleaning agents, or large amounts of liquid to clean this product; wipe it with a soft dry cloth.
- This appliance is not intended for use by persons (including children) with reduced physical, sensory or mental capabilities, or lack of experience and knowledge, unless they have been given supervision or instruction concerning use of the appliance by a person responsible for their safety. Children should be supervised to ensure that they do not play with the appliance.
- The servicing of the controlgear in this luminaire should only be undertaken by the manufacturer or their service agent or a similarly skilled person.
- The controlgear of this luminaire is a non-user serviceable component, access to the controlgear is only to be undertaken by the manufacturer or their service agent or a similarly skilled person.
- The output port of this luminaire is intended for use only with the designated device or accessory specified by the manufacturer. Do not connect any other device. Follow the installation instructions provided in this manual.
- The light source or separate control gear is not intended for use in other applications.
- To reduce the risk of strangulation, keep the DC output cord of the AC/DC power adapter securely routed and secured. Do not allow the cord to form loops or hang loosely within arm's reach. Follow the installation instructions provided in this manual.
- This product is not intended for installation on walls, ceilings, or similar surfaces. Please follow the installation instructions provided in the manual.

- This product contains a microphone that is used to detect the rhythm changes of music and sound, to achieve music lighting effects.
- Use this product with the provided power adapter only.
- Be cautious of static electricity during installation and usage. Keep the product away from sharp objects or strong corrosive chemicals.
- Avoid installing the product near potentially dangerous sources (e.g., candles, liquid-filled objects).
- CAUTION — This is an electric product – not a toy! To avoid risk of fire, burns, personal injury and electric shock it should not be played with or placed where small children can reach it.
- Do not connect the product to the supply while it is in the packaging.
- The recommended working temperature is between 0~25 °C.
- The storage temperature should be between -10~60 °C.
- WARNING: This luminaire is not suitable for mounting on tubular material, such as pipes, rods or poles. It is intended only for mounting on the top edge of a compatible monitor as instructed.
- Install the product only where the supplied cord can reach the power supply/receptacle without tension. The maximum distance to the receptacle is determined by the length of the cord provided. Do not stretch, pinch, or damage the power cord.
- Do not place or hang any objects on the light to avoid malfunction.
- Route the power cord to avoid it being pinched by items placed upon or against it.
- Do not install this product on monitors with excessive curvature, overly narrow bezels, uneven top edges, or that are prone to tipping over.
- This product contains a presence sensor (millimeter-wave radar), which is used to detect human presence and enable the automatic light on/off function. The sensor is located inside the structural part directly below the light bar. Do not block the sensor area, otherwise the detection accuracy may be affected.

- This product contains an ambient light sensor (digital photosensitive sensor), which is used to detect ambient brightness and enable the automatic brightness adjustment function. The sensor is located inside the structural part directly below the light bar. Do not block the sensor area, otherwise the detection accuracy may be affected.
- Do not stare directly at the LED light source for a long time.
- Do not allow children to stare closely at the LEDs or strong light.
- Do not allow children to pull or climb on the light body or power cord.
- Do not use this product as a load-bearing support.
- The external flexible cable or cord of the power adapter cannot be replaced; if the cord is damaged, the whole power adapter shall be replaced.
- Read and follow all instructions that are on the product or provided with the product.

SAVE THESE INSTRUCTIONS

Introduction

Thank you for choosing Govee Monitor Light Bar! This product provides professional-grade, eye-comfort desk lighting for work, reading, studying, and entertainment. Its RGBIC ambient lighting creates immersive colorful effects for gaming and movies, adding atmosphere to your space.

What You Get

Item	Quantity
Monitor Light Bar	1
Power Adapter	1
User Manual	1
Quick Start Guide	1
Service Card	1

At a Glance

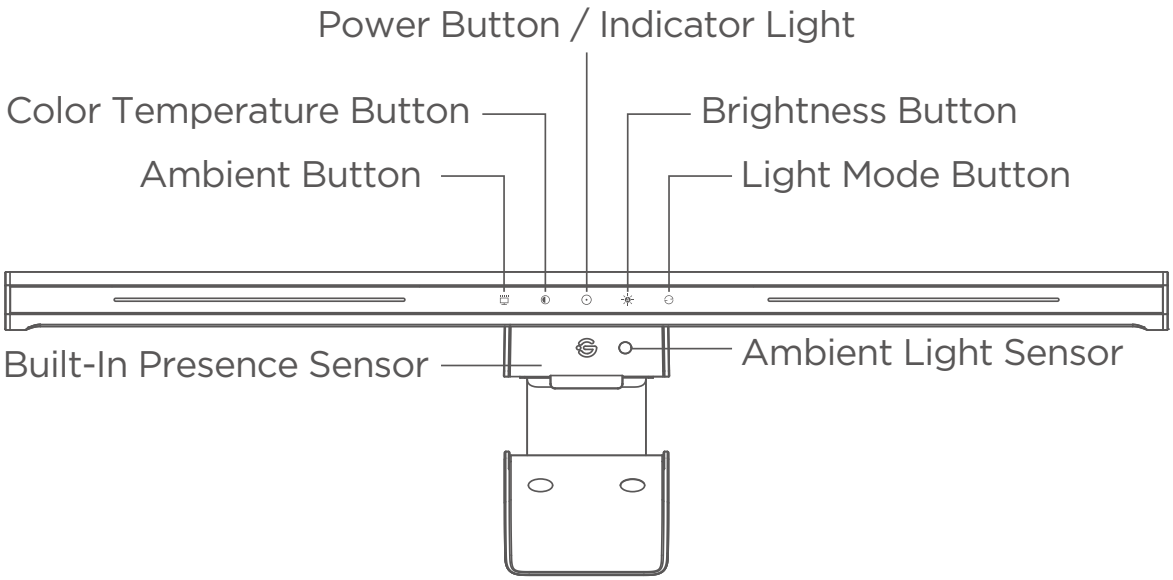

Touch Button Instructions		
	Power Button	Short press to turn on/off.
		Press and hold for 5 seconds to restore factory settings.
	Indicator Light	Unplugged: Off Powered standby: Steady white Presence sensing enabled: Steady blue Presence sensing disabled for 60s: Flashes blue
	Brightness Button	Short press to switch between 6 brightness levels: 1%, 20%, 40%, 60%, 80% and 100%.
		Press and hold to adjust the brightness from 1% to 100% smoothly.
		Double-tap to trigger automatic brightness adjustment with the ambient light sensor.

	Color Temperature Button	Short press to switch between 6 color temperature levels: 2700K, 3000K, 3500K, 4000K, 5000K and 6500K.
		Press and hold to adjust the color temperature from 2700K to 6500K. *Note: The Color Temperature Button applies to all active lighting zones. To adjust color temperature separately by zone, go to the app.
	Light Mode Button	Short press to cycle through 3 lighting modes: Desk Lighting, Ambient Lighting, and Full Lighting.
	Ambient Button	Short press to turn on and cycle through 6 preset scenes. *The 6 preset scenes can be customized in the app under “Effect Presets”.
Smart Features	Built-In Presence Sensor	Automatically turns on when the user enters the detection area and turns off after 5 minutes of no presence. ***Presence sensing feature is off by default. For first-time use, please enable "Motion Mode" in the app settings.**
	Ambient Light Sensor	Automatically adjusts brightness based on ambient light. This is a one-time adjustment, not continuous real-time dimming. *Automatic dimming calibration can be set in the app.

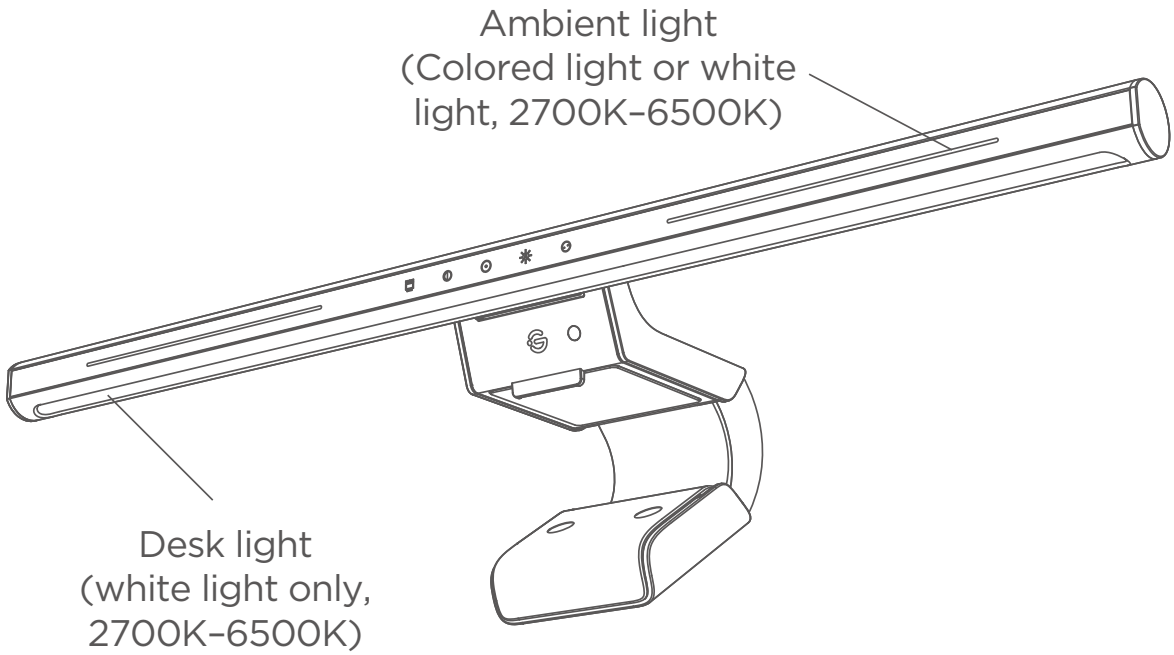
Ambient light
(Colored light or white
light, 2700K–6500K)
Desk light
(white light only,
2700K–6500K)

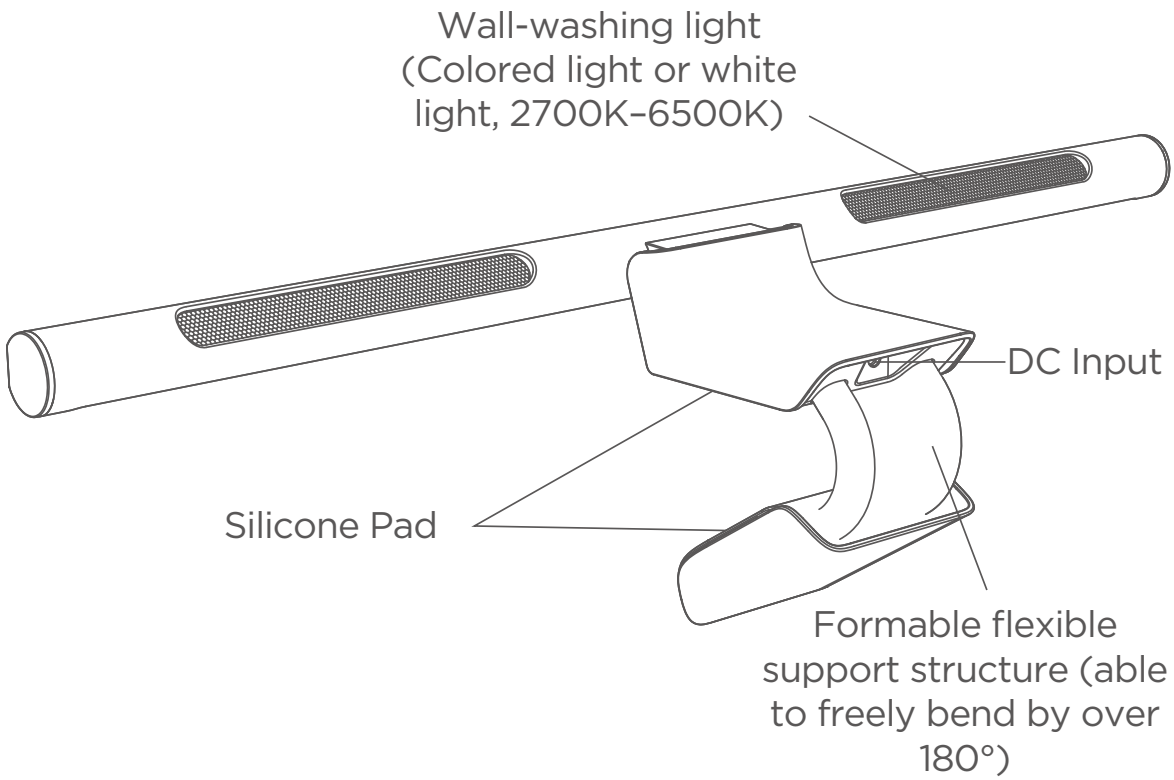
Wall-washing light
(Colored light or white
light, 2700K–6500K)
DC Input
Silicone Pad
Formable flexible
support structure (able
to freely bend by over
180°)

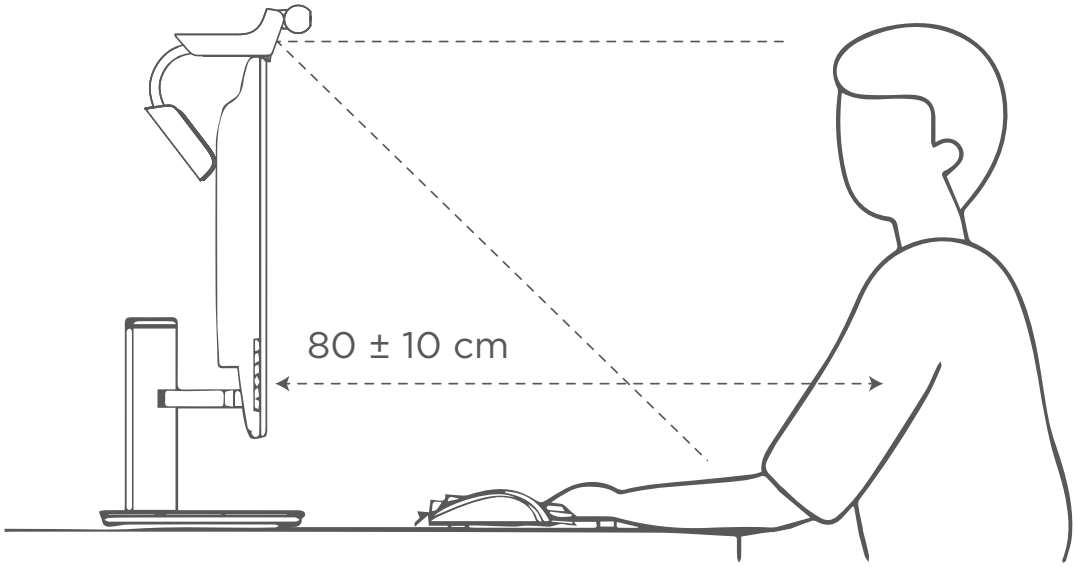

Built-in Presence Sensor

When Presence Sensing is enabled, the device can detect whether someone is nearby and turn the light on or off automatically. The default sensing distance is approximately 80 ± 10 cm in front of the sensor, with Standard and Long Range options available in the app.

After you manually turn off the light, Presence Sensing pauses for 60 seconds. The indicator light flashes blue during this time, then sensing resumes automatically.

Note: Oscillating fans, small pets, or other moving objects may also trigger the sensor.

Installing Your Device

Step 1
Unfold the flexible support component.

Unfold the flexible support to the suitable angle so that it naturally conforms to the back of the monitor.

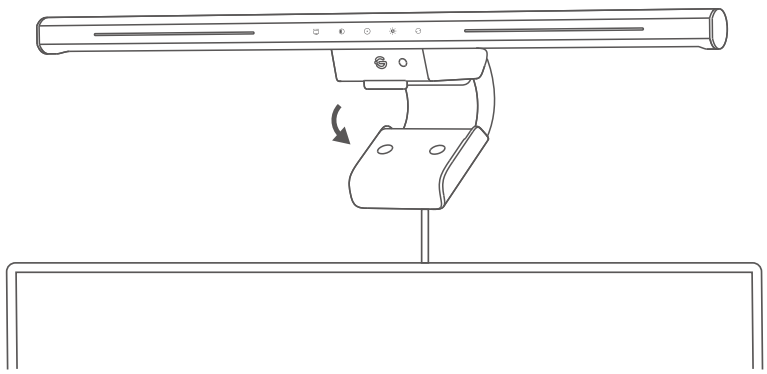

*The flexible support can be freely bent and shaped. Please unfold it along its vertical axis. Do not twist it to the left or right, or apply excessive force, as this may affect installation stability or damage the component.

Bending Range

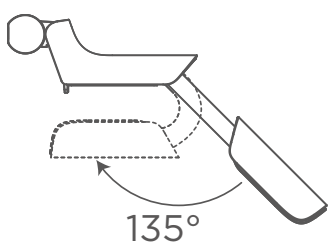

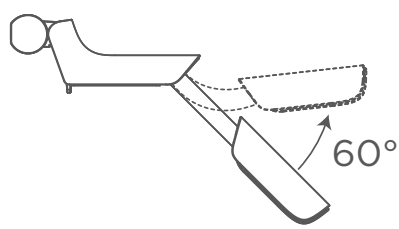

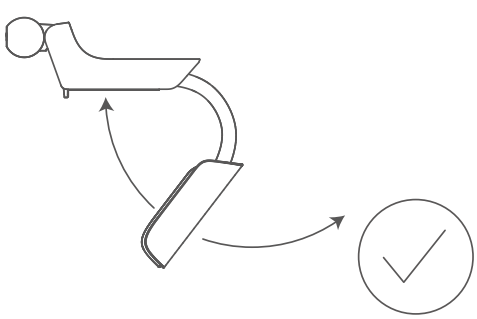

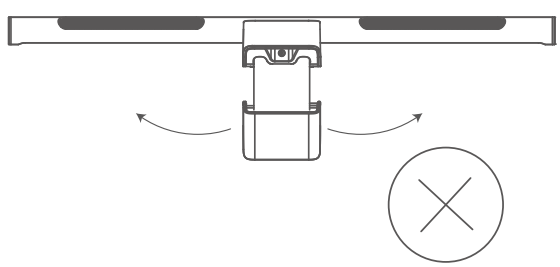

Step 2
Place it on the top of the monitor and adjust the support.

a. Make sure the front lip rests securely on the top bezel of the screen, and keep the top cover level.
b. Ensure the rear support pad lies flat against the back of the screen to keep the lamp body stable without shaking.

*Do not apply excessive force during adjustment to avoid damaging the screen.

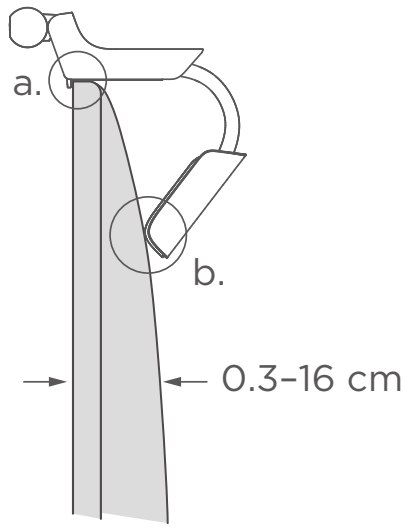

*Compatible with flat and curved monitors with a thickness of 0.3cm (0.12in)-16cm (6.3in). Supports curved monitors with a curvature of 800R or higher.

Incorrect Examples

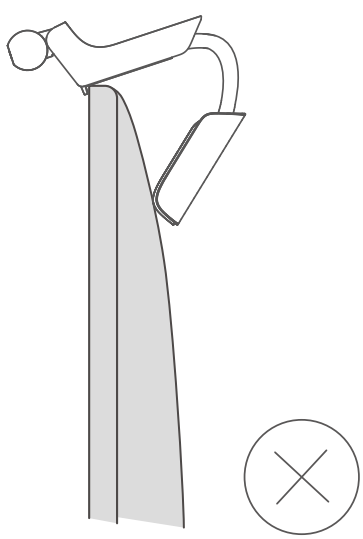

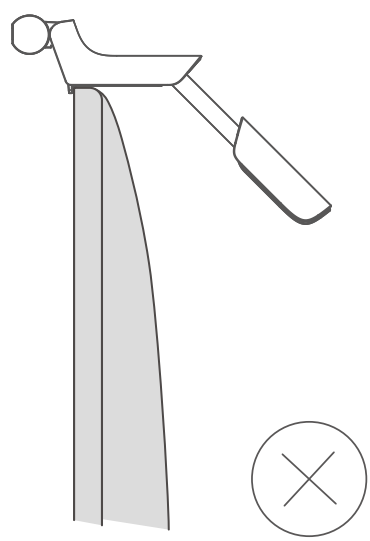

Step 3
Connect the power supply.

Plug the power cord into the DC port on the back of the light bar, then plug the power adapter into an electrical outlet.
*Use only the adapter provided with this product.
***Note: Before connecting to power, avoid pointing the light panel directly at your eyes to prevent eye discomfort when the light turns on.**

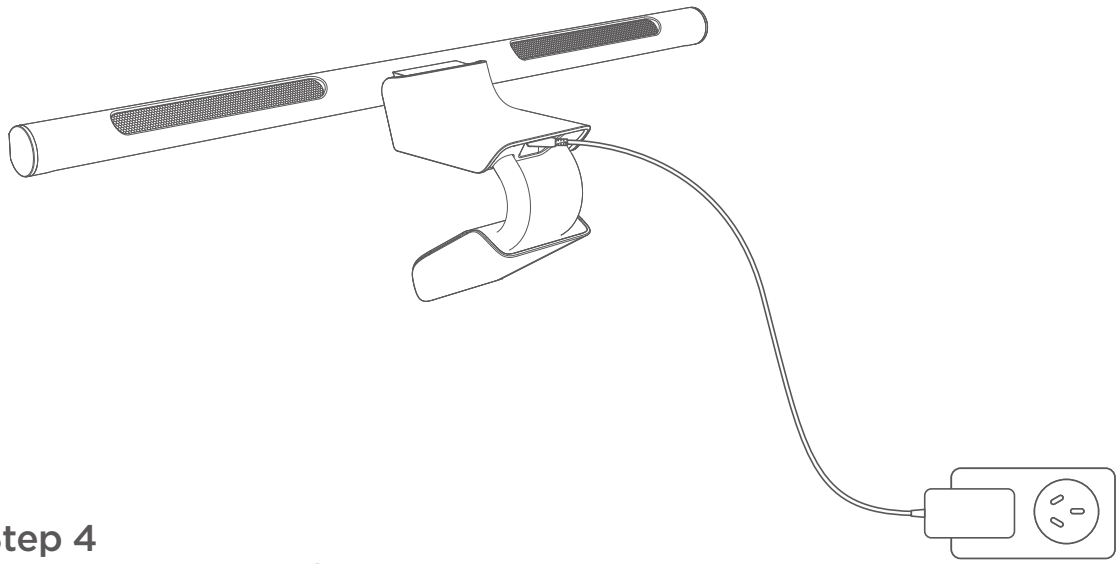

Step 4
Adjust the angle of the light bar.

After turning on the light, sit in your normal viewing position and adjust the angle of the light bar so that the light shines onto the desk area. Avoid shining the light onto the screen or directly into your eyes.
Installation complete!

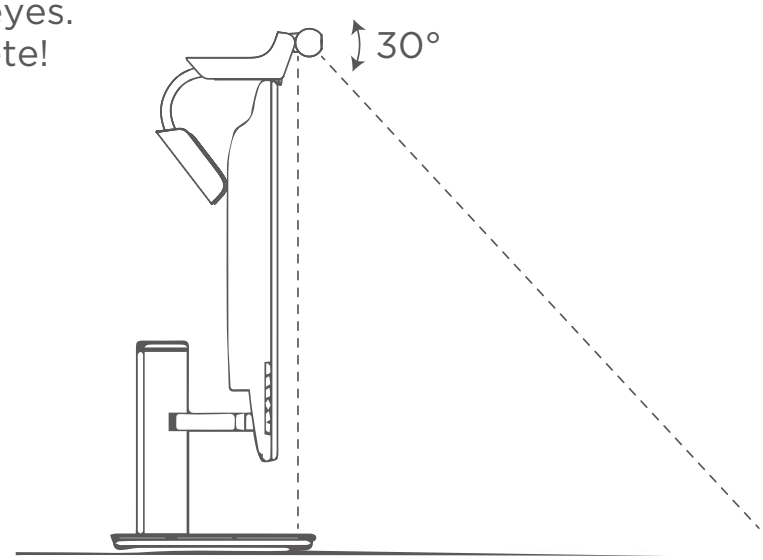

Pairing Your Device with Govee Home App

What You Need

- A Wi-Fi router supporting the 2.4GHz and 802.11b/g/n bands. 5GHz is not supported.

1. Download Govee Home App from the App Store (iOS devices) or Google Play (Android devices).

Download on the App Store

GET IT ON Google Play

The Apple logo is a trademark of Apple Inc., registered in the U.S. and other countries and regions.
Apple Store is a service mark of Apple Inc., registered in the U.S. and other countries and regions.

Google Play is a trademark of Google LLC.

2. Turn on the Bluetooth in your smartphone.
3. Open the app, tap "+" icon in the top right corner and search "H2800".
4. Tap the device icon and follow the on-screen instructions to complete pairing.

Connect the device to Govee Desktop to start picking colors

a. Download and install Govee Desktop.
   Download link: https://desktop.govee.com/ (This software is only applicable to Windows 10 and Windows 11.)
b. Login with your Govee Home account.
c. Make sure your computer and the device are connected to the same internet.
d. Add the device to the DreamView Group, and pick your desired colors under the group.

Controlling the Device with Your Voice

1. Open the app, then tap the device icon to enter the control page.
2. Tap the settings icon in the top right corner.
3. Go to the app's Settings page and follow the instructions under "User Guide" to control the device.

Specification

Power Input (Power Adapter)	100-240V ∼, 0.8A Max 50/60Hz (US Plug)
Power Input (Monitor Light Bar)	12V ⎓ 1.5A
Light Displaying Technology	RGBICWW
Working Temperature	25°C

Matter Guide

Caution:

1. You will need to complete the network connection of apps that support Matter (e.g. Google Home/Apple HomeKit etc.) within 15 minutes after the product is powered on when using Matter for the first time.
2. An IPv6 network is required.
3. Changing the network may cause Matter to malfunction.
4. If the product cannot connect to the app, touch and hold the power button for 5 seconds to restore factory settings. After that, try connecting again.

Step 1
Find the Matter QR code or device number on the product or on Device Settings page in Govee Home App.

Step 2
Turn on Bluetooth on your smartphone.

Step 3
Download and open an app that supports Matter like Google Home/Apple Homekit, etc.

Step 4
Use the device number or QR code on the product in the app to complete the network connection for Matter for the product.

Troubleshooting

1. The monitor light bar does not light up.

- Check if you are using the provided power adapter.
- Make sure the power adapter is properly connected to the device, and check that the DC plug is fully inserted.
- Check that the power adapter is properly plugged into the outlet, and verify that the outlet is providing power.
- Touch and hold the power button for 5 seconds to restore factory settings.

2. The device is not securely mounted on the monitor.

- Adjust the flexible support component to ensure the front panel is securely locked into the monitor's bezel and the top cover lies flat against the top of the monitor. The rear end should rest against the back of the screen.
- This product is compatible with most monitors ranging from 0.3cm (0.12in) to 16cm (6.3in) in thickness; however, it may not install securely on monitors that are too thin, too thick, have an uneven top surface, or feature a unique design.

3. Light is shining on the screen or into your eyes.

- Adjust the light bar angle so that it shines on the desk surface rather than on the screen or into your eyes.

4. Touch buttons do not respond.

- Make sure the device is powered on. The indicator light will glow white when powered on.
- Touch the button area with your bare finger, and avoid wearing gloves or using other objects to operate the device.
- Please lightly touch the button area with a dry finger.
- If there are water stains, dust, or grease on the touch panel surface, wipe it with a soft, dry cloth before operating.

- Please avoid pressing multiple buttons at the same time.
- Try unplugging the power adapter, waiting 10 seconds, and then reconnecting it.
- If the buttons still do not respond, please contact Govee Support Team.

5. Presence sensing feature does not work.

- **Presence sensing feature is off by default. For first-time use, please enable "Motion Mode" in the app settings. The indicator light will turn blue when the sensor is enabled.**
- Check if the detection range is appropriate. Change the detection range in the “Motion Mode” section of the app settings and select the most suitable setting.
- Check the motion detection activation time and adjust it in the “Motion Mode” section of the app settings.
- If the light is turned off manually, the sensor will pause operation for 60 seconds. After that, the sensor will resume normal operation.
- Ensure that the sensor is not obstructed.

6. Ambient light sensing feature does not respond/is inaccurate.

- Quickly double-tap the brightness button; avoid leaving too long a gap between taps, as this may be interpreted as two separate taps.
- This feature provides a single brightness adjustment and does not offer real-time continuous dimming. It can be triggered by double-tapping the brightness button on the light bar or via the app.
- Please confirm that the ambient light sensor is not obstructed.
- Since the light sensor is located inside the structural component directly below the light bar, if the tabletop is dark-colored, light absorption may cause the sensor reading to be lower than expected. You can perform automatic dimming calibration in the “Brightness Sensor” section of the app settings.

7. Cannot connect the device to Govee Home App?

- Ensure the device is powered on.
- Check if the Bluetooth on your smartphone is enabled, or try connecting with another smartphone.
- When connecting for the first time, ensure your smartphone is close to the device.
- If you're still experiencing a connection error, delete the connected device from the "My Device" page on the app. Then, reconnect to Govee Home app, following the instructions provided previously.

8. Wi-Fi connection failure.

- Do not skip the Wi-Fi connection during setup. Ensure you input the correct Wi-Fi name and password according to the app's instructions.
- 5GHz Wi-Fi is not supported. Make sure your phone is connected to a 2.4GHz Wi-Fi network during setup.
- With your smartphone, check whether the Wi-Fi connection is stable.
- Make sure the distance between the device and the router is less than 50ft/15m.
- Keep as few obstructions (e.g., walls, windows) as possible between the device and the router.
- The device may not compatible with your router. Please try to connect your device to a smartphone hotspot.

9. Cannot pair or connect with Alexa or Google Assistant.

- Ensure the stability of the Wi-Fi connection.
- Go to the app's Settings page and follow the instructions under "User Guide" to pair the device again.

Maintenance and Troubleshooting

- First turn off the light. Unplug the AC/DC power adapter from the wall outlet, then disconnect the DC plug from the light's DC input port. When cleaning the light, wipe off any smears or dust using a soft, lint-free cloth lightly moistened with a mild detergent solution. Do not use alcohol or any other chemical solvents such as kerosene or naphtha, as the light's casing may become damaged.
- Do not rinse the light or any of its components directly with water.
- If the light does not turn on, check to make sure that there are no loose connections between the AC/DC power adapter, DC power cord, DC plug, and the light's DC input port.
- If the problem persists, please contact the place of purchase for help.

Customer Service

Warranty: 12-Month Limited Warranty

Support: Lifetime Technical Support

Email: support@govee.com

Official Website: www.govee.com

@GOVEE @goveeofficial @govee.official

@GoveeOfficial @GOVEE

CONSIGNES DE SÉCURITÉ IMPORTANTES

Lors de l'utilisation des produits, des précautions essentielles doivent toujours être prises, notamment les suivantes :

LIRE ET SUIVRE TOUTES LES CONSIGNES DE SÉCURITÉ.

- Tous les messages de sécurité vous avertiront de la nature du danger potentiel, vous indiqueront comment réduire les risques de blessures et vous informeront de ce qui peut arriver si les instructions ne sont pas suivies.
- Tension correcte : Assurez-vous que la tension de votre prise locale et la fréquence du circuit correspondent aux valeurs indiquées sur l'étiquette signalétique de l'appareil.
- Le produit n'est pas imperméable. Évitez de les exposer à des éclaboussures ou à des gouttes d'eau.
- La source lumineuse de ce luminaire n'est pas remplaçable, lorsque la source lumineuse atteint sa fin de vie, il faut remplacer l'ensemble du luminaire.
- N'ESSAYEZ PAS D'OUVRIR, DE MODIFIER OU DE RÉPARER CE PRODUIT. Toute modification ou utilisation de pièces non approuvées rend toutes les garanties ineffectives, invalide les certifications de conformité et peut entraîner un dysfonctionnement, un choc électrique, un incendie ou des blessures corporelles.
- Ne couvrez pas le produit avec des matériaux inflammables tels que du tissu ou du papier pour éviter les accidents d'incendie.
- Veuillez ne pas manipuler le produit avec les mains mouillées ni tirer sur le cordon d'alimentation, car cela pourrait endommager le cordon et provoquer un incendie ou un choc électrique.
- Lorsque le produit n'est pas utilisé pendant une longue période, veuillez débrancher le cordon d'alimentation de la prise pour éviter les incendies.

- Inspectez régulièrement le câble, l'alimentation et tous les autres composants. N'utilisez pas ce produit si tout composant est endommagé.
- Ce produit convient uniquement à une utilisation en intérieur dans des endroits secs. Ne l'utilisez pas à l'extérieur, dans des endroits humides comme les salles de bain, ou dans des environnements à haute température, poussiéreux, inflammables ou explosifs. Ce produit n'est pas étanche ; une utilisation incorrecte peut entraîner une mauvaise isolation et provoquer un choc électrique.
- N'utilisez pas d'alcool, de solvants, de produits nettoyants corrosifs ou de grandes quantités de liquide pour nettoyer ce produit. Essuie-le avec un chiffon doux et sec.
- Cet appareil n'est pas destiné à une utilisation par des personnes (y compris des enfants) ayant des capacités physiques, sensorielles ou mentales réduites, ou un manque d'expérience et de connaissances, à moins qu'elles n'aient reçu une supervision ou une instruction concernant l'utilisation de l'appareil par une personne responsable de leur sécurité.
  Les enfants doivent être surveillés pour s'assurer qu'ils ne jouent pas avec l'appareil.
- L'entretien du dispositif de commande de ce luminaire doit être effectué uniquement par le fabricant, son agent de service ou une personne qualifiée similaire.
- Le dispositif de commande de ce luminaire n'est pas réparable par l'utilisateur, l'accès à ce composant ne doit être effectué que par le fabricant, son agent de service ou une personne qualifiée similaire.
- Le port d'entrée de ce luminaire est destiné uniquement à être utilisé avec l'appareil ou l'accessoire spécifié par le fabricant. Ne connectez aucun autre appareil. Suivez les instructions d'installation fournies dans ce manuel.
- La source lumineuse ou le dispositif de commande séparé ne sont pas destinés à être utilisés dans d'autres applications.
- Pour réduire le risque d'étranglement, assurez-vous que le câble de sortie CC de l'adaptateur secteur CA/CC est correctement acheminé et solidement fixé. Ne laissez pas le câble former des boucles ni pendre librement à portée de main. Suivez les instructions d'installation fournies dans ce manuel.
- Ce produit n'est pas destiné à une installation sur des murs, plafonds ou surfaces similaires. Veuillez suivre les instructions d'installation fournies dans le manuel.
- Ce produit contient un microphone utilisé pour détecter les changements de rythme de la musique et du son, afin d'obtenir des effets lumineux musicaux.
- Utilisez ce produit uniquement avec l'adaptateur secteur fourni.

- Faites attention à l'électricité statique lors de l'installation et de l'utilisation. Tenez le produit à l'écart d'objets pointus ou de produits chimiques corrosifs forts.
- Évitez d'installer ce produit à proximité de sources potentiellement dangereuses (telles que des bougies, des objets remplis de liquide).
- ATTENTION - C'est un produit électrique – pas un jouet ! Pour éviter tout risque d'incendie, de brûlure, de blessure corporelle et de choc électrique, ne jouez pas avec cet appareil et ne le placez pas à la portée des jeunes enfants.
- Ne branchez pas le produit sur l'alimentation électrique lorsqu'il est encore dans son emballage.
- La température de fonctionnement recommandée est comprise entre 0 et 25 °C.
- La température de stockage doit être comprise entre -10 à 60 °C.
- WARNING : Ce luminaire n'est pas adapté au montage sur des matériaux tubulaires, tels que des tuyaux, des tiges ou des poteaux. Il est uniquement destiné à un montage sur le bord supérieur d'un écran compatible comme indiqué.
- Installez le produit uniquement à un endroit où le cordon fourni peut atteindre l'alimentation électrique/la prise être tendu. La distance maximale jusqu'à la prise est déterminée par la longueur du cordon fourni. N'étirez pas, ne pincez pas et n'abîmez pas le cordon d'alimentation.
- Ne placez ni ne suspendez aucun objet sur la lampe pour éviter le dysfonctionnement.
- Acheminez le cordon d'alimentation de manière à éviter qu'il ne soit pincé par des objets placés dessus ou contre lui.
- N'installez pas ce produit sur des écrans présentant une courbure excessive, des bords trop étroits, des bords supérieurs irréguliers, ou susceptibles de basculer facilement.
- Ce produit contient un capteur de présence (radar à ondes millimétriques), utilisé pour détecter la présence humaine et activer la fonction d'allumage/extinction automatique de la lumière. Le capteur est situé à l'intérieur de la pièce structurelle, directement sous la barre lumineuse. Ne bloquez pas la zone du capteur, sinon la précision de la détection peut être affectée.
- Ce produit contient un capteur de lumière ambiante (capteur photosensible numérique), utilisé pour détecter la luminosité ambiante et activer la fonction d'ajustement automatique de la luminosité. Le capteur est situé à l'intérieur de la pièce structurelle, directement sous la barre lumineuse. Ne bloquez pas la zone du capteur, sinon la précision de la détection peut être affectée.
- Ne regardez pas directement la source lumineuse LED pendant longtemps.

- Ne laissez pas les enfants regarder de près les LED ou une lumière intense.
- Ne laissez pas les enfants tirer ou grimper sur le corps de la lampe ou le cordon d'alimentation.
- N'utilisez pas ce produit comme support porteur.
- Le câble ou le cordon flexible externe de l'adaptateur secteur ne peut pas être remplacé. Si le câble est endommagé, l'adaptateur secteur entier doit être remplacé.
- Lisez et suivez toutes les instructions présentes sur le produit ou fournies avec celui-ci.

CONSERVER CES INSTRUCTIONS

Introduction

Merci d'avoir choisi la barre lumineuse de moniteur Govee ! Ce produit offre un éclairage de bureau professionnel, confortable pour les yeux, pour le travail, la lecture, l'étude et le divertissement. Son éclairage ambiant RGBIC crée des effets colorés immersifs pour le jeu et le cinéma, ajoutant une ambiance à votre espace.

Contenu du carton

Article	Quantité
Barre lumineuse de moniteur	1
Adaptateur secteur	1
Manuel d'utilisation	1
Guide de démarrage rapide	1
Carte de service	1

Vue d'ensemble

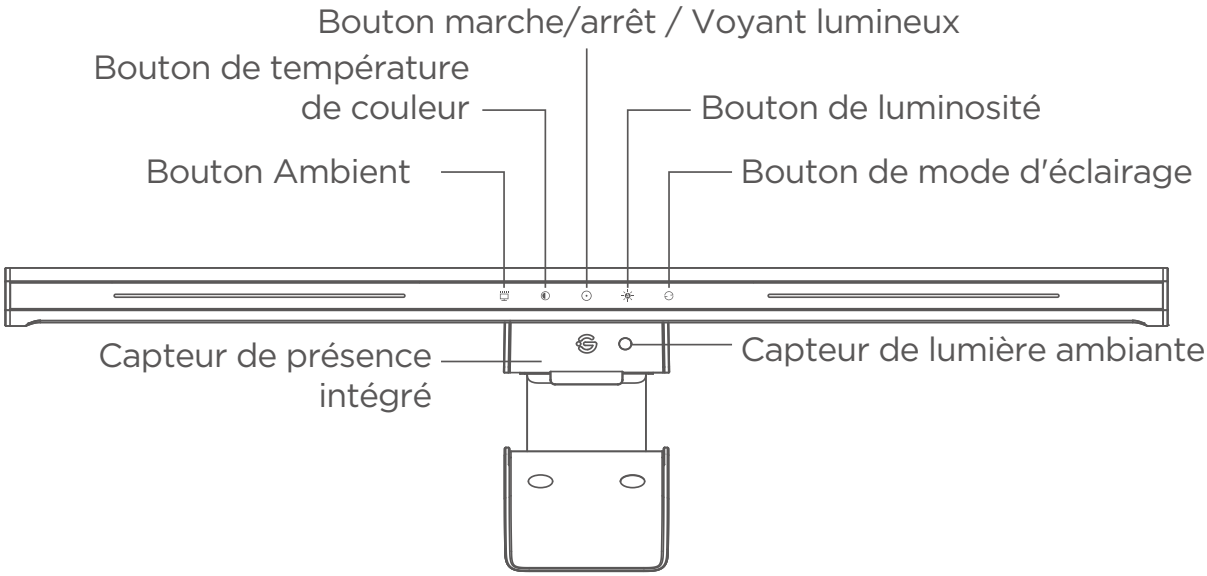

Instructions sur les boutons tactiles		
	Bouton marche/arrêt	Appuyez rapidement pour allumer/éteindre.
		Appuyez longuement pendant 5 secondes pour restaurer les paramètres d'usine.
	Voyant lumineux	Débranché : Éteint Veille sous tension : Blanc fixe Détection de présence activée : Bleu fixe Détection de présence désactivée pendant 60 secondes : Clignotement en bleu
	Bouton de luminosité	Appuyez brièvement pour parcourir les 6 niveaux de luminosité : 1 %, 20 %, 40 %, 60 %, 80 % et 100 %.
		Appuyez longuement pour ajuster la luminosité de 1 % à 100 % en douceur.
		Appuyez deux fois pour activer le réglage automatique de la luminosité via le capteur de lumière ambiante.

	Bouton de température de couleur	Appuyez brièvement pour parcourir les 6 niveaux de température de couleur : 2 700 K, 3000K, 3500K, 4000K, 5000K et 6 500 K.
		Appuyez longuement pour ajuster la température de couleur de 2 700 K à 6 500 K. *Remarque : Le bouton Température de couleur s'applique à toutes les zones d'éclairage actives. Pour ajuster la température de couleur séparément par zone, allez sur l'application.
	Bouton de mode d'éclairage	Appuyez rapidement pour faire défiler 3 modes d'éclairage : Éclairage de bureau, éclairage ambiant et éclairage complet.
	Bouton Ambient	Appuyez brièvement pour allumer et faire défiler 6 scènes prédéfinies. *Les 6 scènes prédéfinies peuvent être personnalisées dans l'application sous « Preréglage des effets ».
Fonctionnalités intelligentes	Capteur de présence intégré	Il s'active automatiquement lorsque l'utilisateur entre dans la zone de détection et s'éteint après 5 minutes d'absence de présence. ***La fonction de détection de présence est désactivée par défaut. Pour la première utilisation, veuillez activer le « Mode Mouvement » dans les paramètres de l'application.**
	Capteur de lumière ambiante	Ajuste automatiquement la luminosité en fonction de la lumière ambiante. C'est un réglage unique, pas une gradation continue en temps réel. *L'étalonnage automatique de la gradation peut être configuré dans l'application.

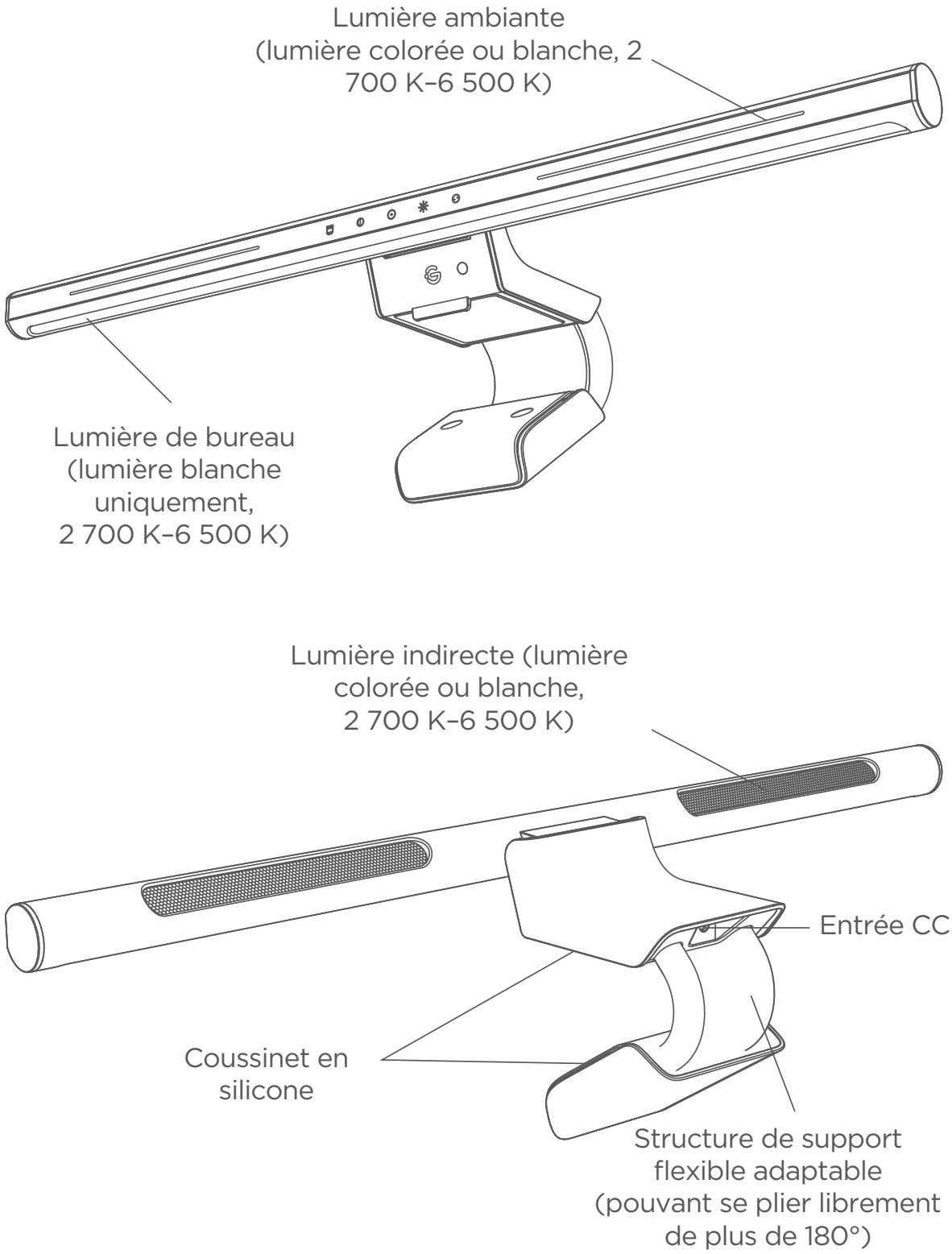
Lumière ambiante
(lumière colorée ou blanche, 2
700 K–6 500 K)
Lumière de bureau
(lumière blanche
uniquement,
2 700 K–6 500 K)
Lumière indirecte (lumière
colorée ou blanche,
2 700 K–6 500 K)
Entrée CC
Coussinet en
silicone
Structure de support
flexible adaptable
(pouvant se plier librement
de plus de 180°)

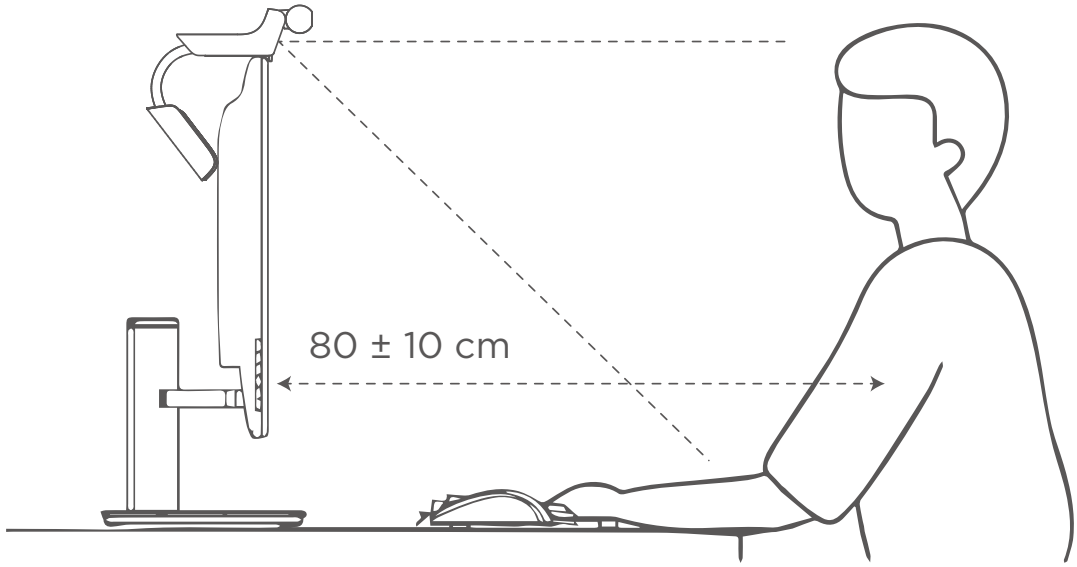

Capteur de présence intégré

Lorsque la détection de présence est activée, l'appareil peut détecter si quelqu'un est à proximité et allumer ou éteindre automatiquement la lumière. La distance de détection par défaut est d'environ 80 ± 10 cm devant le capteur, avec des options Standard et Longue portée disponibles dans l'application.

Après avoir éteint manuellement la lumière, la détection de présence est mise en pause pendant 60 secondes. Le voyant clignotant en bleu pendant ce temps, puis la détection reprend automatiquement.

Remarque : Des ventilateurs oscillants, de petits animaux de compagnie ou d'autres objets en mouvement peuvent également déclencher le capteur.

Installation de votre appareil

Étape 1

Dépliez le composant de support flexible.

Dépliez le support flexible à l'angle approprié afin qu'il s'adapte naturellement à l'arrière du moniteur.

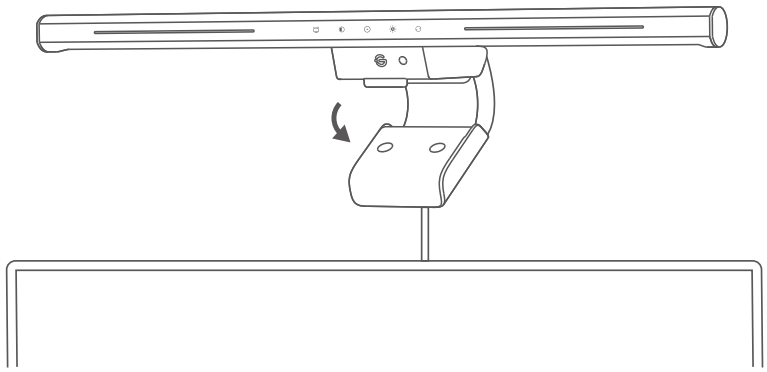

*Le support flexible peut être courbé et façonné librement. Veuillez le déplier le long de son axe vertical. Ne le tournez pas vers la gauche ou la droite, ni n'appliquez une force excessive, car cela pourrait affecter la stabilité de l'installation ou endommager le composant.

Plage de flexion

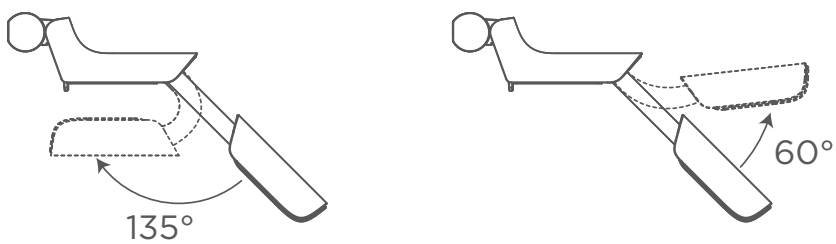

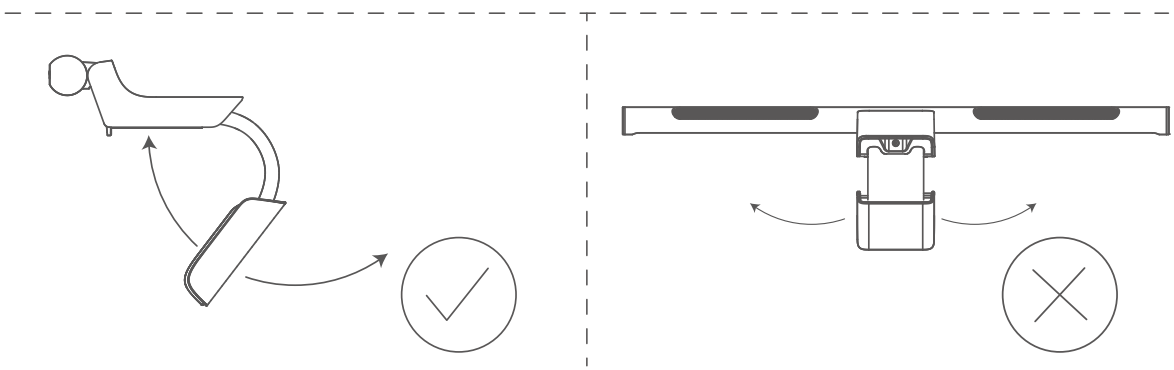

Étape 2
Placez-le sur le dessus de l'écran et ajustez le support.

a. Assurez-vous que le rebord avant repose bien sur la bordure supérieure de l'écran, et maintenez le cache supérieur à niveau.
b. Assurez-vous que le patin de support arrière repose bien à plat contre l'arrière de l'écran, afin de maintenir le corps de la lampe stable et sans tremblement.

*Ne pas appliquer de force excessive lors du réglage pour éviter d'endommager l'écran.

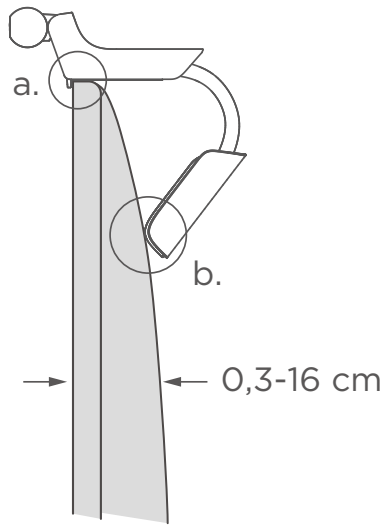

*Compatible avec des moniteurs plats et incurvés d'une épaisseur de 0,3 cm (0,12 pouce) à 16 cm (6,3 pouces). Prend en avant les moniteurs incurvés avec une courbure de 800R ou plus.

Exemples incorrects

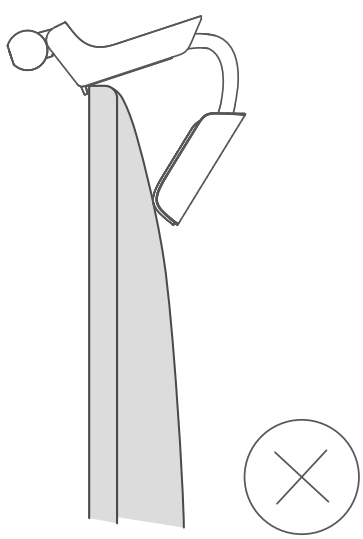

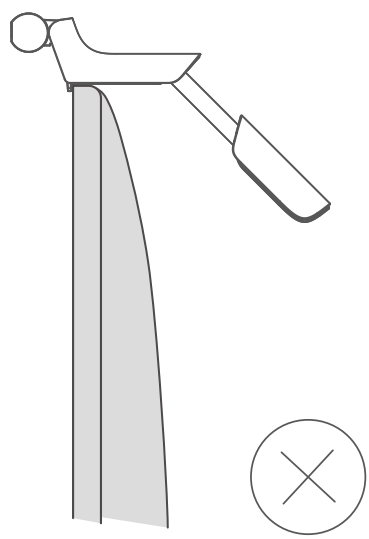

Étape 3
Connecter l'alimentation.

Branchez le cordon d'alimentation dans le port CC à l'arrière de la barre lumineuse, puis branchez l'adaptateur secteur dans une prise électrique.
*Utilisez uniquement l'adaptateur fourni avec ce produit.
***Remarque : Avant de brancher l'alimentation, évitez de pointer le panneau lumineux directement vers vos yeux pour éviter tout inconfort oculaire lors de l'allumage.**

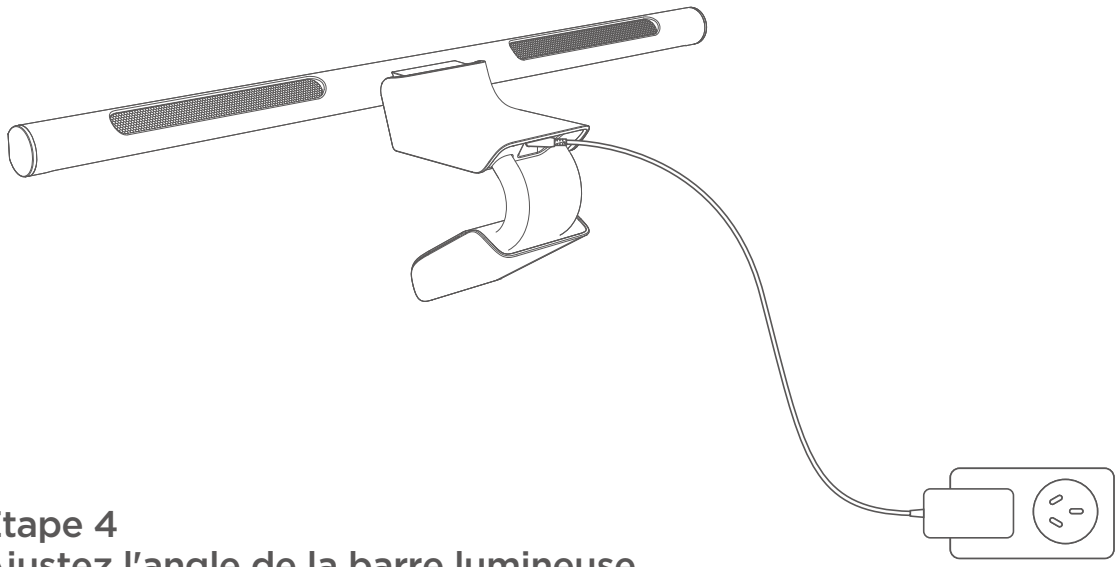

Étape 4
Ajustez l'angle de la barre lumineuse.

Après avoir allumé la lumière, asseyez-vous dans votre position habituelle et ajustez l'angle de la barre lumineuse pour que la lumière éclaire la zone de votre bureau. Évitez de braquer la lumière sur l'écran ou directement dans vos yeux.
Installation terminée !

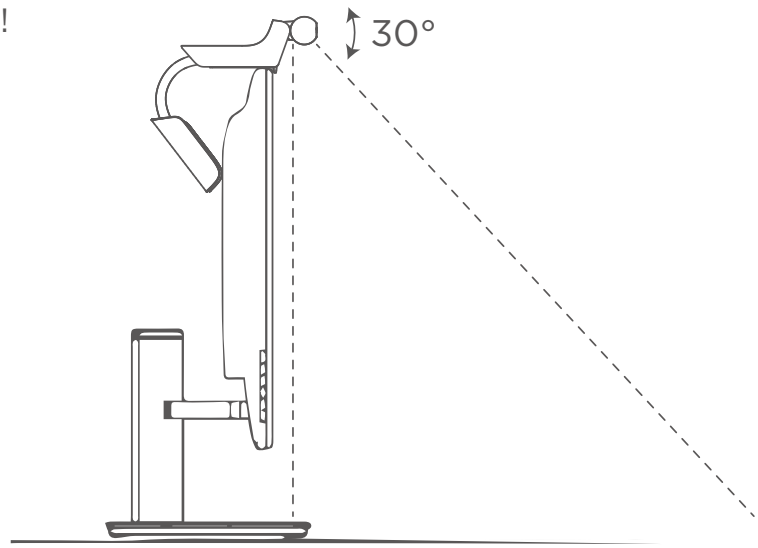

Association de votre appareil à l'application Govee Home

Ce dont vous avez besoin

- Un routeur Wi-Fi prenant en charge les bandes de 2,4 GHz et 802.11b/g/n. La bande 5 GHz n'est pas prise en charge.

1. Téléchargez l'application Govee Home depuis l'App Store (appareils iOS) ou Google Play (appareils Android).

Download on the App Store

DISPONIBLE SUR Google Play

Le logo Apple est une marque commerciale d'Apple Inc., déposée aux États-Unis et dans d'autres pays et régions.
Apple Store est une marque de service d'Apple Inc., déposée aux États-Unis et dans d'autres pays et régions.

Google Play est une marque de Google LLC.

2. Activez le Bluetooth sur votre smartphone.
3. Ouvrez l'application, appuyez sur l'icône « + » dans le coin supérieur droit et recherchez « H2800 ».
4. Appuyez sur l'icône de l'appareil et suivez les instructions à l'écran pour terminer l'association.

Connectez l'appareil à Govee Desktop pour commencer à choisir les couleurs

a. Téléchargez et installez Govee Desktop.
   Lien de téléchargement : https://desktop.govee.com/ (Ce logiciel ne peut être utilisé que sur Windows 10 et Windows 11.)
b. Connectez-vous avec votre compte Govee Home.
c. Assurez-vous que votre ordinateur et l'appareil sont connectés au même internet.
d. Ajoutez l'appareil au groupe DreamView, et choisissez les couleurs que vous souhaitez dans ce groupe.

Contrôler l'appareil à l'aide de votre voix

1. Ouvrez l'application, puis touchez l'icône de l'appareil pour entrer dans la page de contrôle.
2. Appuyez sur l'icône des paramètres dans le coin supérieur droit.
3. Allez sur la page Paramètres de l'application et suivez les instructions sous « Manuel utilisateur » pour contrôler l'appareil.

Caractéristiques techniques

Entrée d'alimentation (adaptateur secteur)	100-240 V ∼, 0,8 A Max 50/60 Hz (prise américaine)
Entrée d'alimentation (barre lumineuse de moniteur)	12V⎓1,5A
Technologie d'affichage de la lumière	RGBICWW
Température de fonctionnement	25°C

Guide des sujets

Attention :

1. Vous devez établir la connexion réseau des applications prenant en charge Matter (par exemple Google Home/Apple HomeKit, etc.) dans les 15 minutes suivant la mise sous tension du produit lors de l'utilisation de Matter pour la première fois.
2. Un réseau IPv6 est requis.
3. Le changement de réseau peut entraîner un dysfonctionnement de Matter.
4. Si le produit ne peut pas se connecter à l'application, appuyez longuement sur le bouton d'alimentation pendant 5 secondes pour restaurer les paramètres d'usine. Ensuite, essayez la connexion à nouveau.

Étape 1

Trouvez le code QR Matter ou le numéro d'appareil sur le produit ou sur la page Paramètres de l'appareil dans l'application Govee Home.

Étape 2
Activez le Bluetooth sur votre smartphone.

Étape 3
Téléchargez et ouvrez une application compatible avec Matter, telle que Google Home/Apple Homekit, etc.

Étape 4
Utilisez le numéro d'appareil ou le code QR du produit dans l'application pour terminer la connexion réseau de Matter pour le produit.

Dépannage

1. La barre lumineuse de moniteur ne s'allume pas.

- Vérifiez si vous utilisez l'adaptateur secteur fourni.
- Assurez-vous que l'adaptateur secteur est correctement connecté à l'appareil, et vérifiez que la prise CC est bien insérée.
- Vérifiez que l'adaptateur secteur est correctement branché à la prise, et assurez-vous que la prise est alimentée en électricité.
- Appuyez longuement sur le bouton d'alimentation pendant 5 secondes pour restaurer les paramètres d'usine.

2. L'appareil n'est pas fixé de façon sécurisée sur l'écran.

- Ajustez le support flexible pour garantir que le panneau avant est solidement enclenché dans le cadre de l'écran et que le cache supérieur repose à plat sur le dessus du moniteur. L'extrémité arrière doit reposer contre l'arrière de l'écran.
- Ce produit est compatible avec la plupart des moniteurs allant de 0,3 cm (0,12 pouce) à 16 cm (6,3 pouces) d'épaisseur. Cependant, il peut ne pas être installé solidement sur les moniteurs trop fins, trop épais, dont le dessus est irrégulier ou dont la conception est particulière.

3. La lumière se reflète sur l'écran ou vous éblouit.

- Ajustez l'angle de la barre lumineuse pour qu'elle éclaire la surface du bureau plutôt que l'écran ou vos yeux.

4. Les boutons tactiles ne répondent pas.

- Assurez-vous que l'appareil est allumé. Le voyant lumineux devient blanc lorsque l'appareil est sous tension.
- Touchez la zone du bouton avec votre doigt nu, et évitez de porter des gants ou d'utiliser d'autres objets pour manipuler l'appareil.
- Veuillez toucher légèrement la zone du bouton avec un doigt sec.

- S'il y a des taches d'eau, de la poussière ou de la graisse sur la surface du panneau tactile, essuyez-la avec un chiffon doux et sec avant toute manipulation.
- Veuillez éviter d'appuyer sur plusieurs boutons en même temps.
- Essayez de débrancher l'adaptateur secteur, d'attendre 10 secondes, puis de le reconnecter.
- Si les boutons ne répondent toujours pas, veuillez contacter l'équipe d'assistance Govee.

5. La fonctionnalité de détection de présence ne fonctionne pas.

- **La fonctionnalité de détection de présence est désactivée par défaut. Pour la première utilisation, veuillez activer le « Mode Mouvement » dans les paramètres de l'application. Le voyant lumineux devient bleu lorsque le capteur est activé.**
- Vérifiez si la plage de détection est appropriée. Modifiez la plage de détection dans la section « Mode Mouvement » des paramètres de l'application et sélectionnez le réglage le plus approprié.
- Vérifiez le temps d'activation de la détection de mouvement et ajuste-le dans la section « Mode Mouvement » des paramètres de l'application.
- Si la lumière est éteinte manuellement, le fonctionnement du capteur se met en pause pendant 60 secondes. Après cela, le capteur reprendra son fonctionnement normal.
- Assurez-vous que le capteur n'est pas obstrué.

6. La fonctionnalité de détection de lumière ambiante ne répond pas/est imprécise.

- Appuyez rapidement deux fois sur le bouton de luminosité ; évitez de laisser un intervalle trop long entre les deux appuis, car cela pourrait être interprété comme deux pressions distinctes.
- Cette fonctionnalité offre un réglage unique de la luminosité et n'offre pas de gradation continue en temps réel. Il peut être déclenché en appuyant deux fois sur le bouton de luminosité de la barre lumineuse ou via l'application.
- Veuillez vérifier que le capteur de lumière ambiante n'est pas obstrué.
- Puisque le capteur de lumière est situé à l'intérieur du composant structurel directement sous la barre lumineuse, si le plateau de la table est de couleur sombre, l'absorption de la lumière peut entraîner une détection du capteur inférieure à la normale. Vous pouvez effectuer un étalonnage automatique de la gradation dans la section « Capteur de luminosité » des paramètres de l'application.

7. Impossible de connecter l'appareil à l'application Govee Home ?

- Assurez-vous que l'appareil est allumé.
- Vérifiez si le Bluetooth de votre smartphone est activé, ou essayez de vous connecter à un autre smartphone.
- Lors de la première connexion, veillez à ce que votre smartphone se trouve à proximité de l'appareil.
- Si vous rencontrez toujours une erreur de connexion, supprimez l'appareil connecté sur la page « Mon appareil » dans l'application. Ensuite, reconnectez-vous à l'application Govee Home en suivant les instructions fournies précédemment.

8. Échec de la connexion Wi-Fi.

- Ne sautez pas l'étape de connexion au Wi-Fi pendant la configuration. Assurez-vous de saisir le nom et le mot de passe Wi-Fi corrects conformément aux instructions de l'application.
- Le Wi-Fi 5 GHz n'est pas pris en charge. Assurez-vous que votre téléphone est connecté à un réseau Wi-Fi 2,4 GHz pendant la configuration.
- Avec votre smartphone, vérifiez si la connexion Wi-Fi est stable.
- Assurez-vous que la distance entre l'appareil et le routeur est inférieure à 50 pieds/15 m.
- Gardez le moins d'obstacles possible (par exemple, murs, fenêtres) entre l'appareil et le routeur.
- L'appareil peut ne pas être compatible avec votre routeur. Veuillez essayer de connecter votre appareil à un point d'accès du smartphone.

9. Impossible de s'associer ou de se connecter à Alexa ou à l'Assistant Google.

- Assurez-vous de la stabilité de la connexion Wi-Fi.
- Accédez à la page Paramètres de l'application et suivez les instructions dans le « Manuel utilisateur » pour associer à nouveau l'appareil.

Maintenance et dépannage

- Éteignez d'abord la lumière. Débranchez l'adaptateur CA/CC de la prise murale, puis débranchez la fiche CC du port d'entrée CC du luminaire. Lors du nettoyage du luminaire, essuyez toute trace ou poussière à l'aide d'un chiffon doux sans peluches, légèrement humidifié avec une solution détergente douce. Ne pas utiliser d'alcool ni de solvants chimiques tels que le kérosène ou le naphte, car le boîtier du luminaire pourrait être endommagé.
- Ne rincez pas directement la lampe ni ses composants avec de l'eau.
- Si la lampe ne s'allume pas, vérifiez qu'il n'y a pas de connexions lâches entre l'adaptateur secteur CA/CC, le cordon d'alimentation CC, la prise CC et le port d'entrée CC de la lampe.
- Si le problème persiste, veuillez contacter le revendeur pour obtenir de l'aide.

Service clients

Garantie : Garantie limitée 12 mois

Assistance : Assistance technique à vie

E-mail : support@govee.com

Site Internet officiel : www.govee.com

@GOVEE @goveeofficial @govee.official

@GoveeOfficiel @GOVEE

The trademark Govee has been authorised to Guangdong Qianyan Technology Co., Ltd.

Copyright ©2021 Guangdong Qianyan Technology Co., Ltd.All Rights Reserved.

La marque Govee a été autorisée à Guangdong Qianyan Technology Co., Ltd.

Copyright © 2021 Guangdong Qianyan Technology Co., Ltd.

Tous droits réservés.

The Bluetooth® word mark and logos are registered trademarks owned by Bluetooth SIG, Inc. and any use of such marks by Guangdong Qianyan Technology Co., Ltd. is under license. Other trademarks and trade names are those of their respective owners.

La marque verbale et les logos Bluetooth® sont des marques déposées appartenant à Bluetooth SIG, Inc. et toute utilisation de ces marques par Guangdong Qianyan Technology Co., Ltd. est sous licence. Les autres marques et noms commerciaux appartiennent à leurs propriétaires respectifs.

FCC and ISED Canada Statement

USA

FCC Statement

This device complies with part 15 of the FCC Rules. Operation is subject to the following two conditions:

(1) This device may not cause harmful interference, and

(2) this device must accept any interference received, including interference that may cause undesired operation.

Warning: Changes or modifications not expressly approved by the party responsible for compliance could void the user's authority to operate the equipment.

NOTE: This equipment has been tested and found to comply with the limits for a Class B digital device, pursuant to Part 15 of the FCC Rules. These limits are designed to provide reasonable protection against harmful interference in a residential installation. This equipment generates uses and can radiate radio frequency energy and, if not installed and used in accordance with the instructions, may cause harmful interference to radio communications. However, there is no guarantee that interference will not occur in a particular installation. If this equipment does cause harmful interference to radio or television reception, which can be determined by turning the equipment off and on, the user is encouraged to try to correct the interference by one or more of the following measures:

– Reorient or relocate the receiving antenna.
– Increase the separation between the equipment and receiver.
– Connect the equipment into an outlet on a circuit different from that to which the receiver is connected.
– Consult the dealer or an experienced radio/TV technician for help.

FCC Radiation Exposure Statement

This equipment complies with FCC radiation exposure limits set forth for an uncontrolled environment.

This equipment should be installed and operated with minimum distance 20 cm between the radiator & your body.

Responsible party (this contact information is only for FCC matters) :

Name: GOVEE MOMENTS(US) TRADING LIMITED

Address: 2501 Chatham Rd Suite R Springfield IL 62704

Email: certification@govee.com

Contact information: https://community.govee.com/support

Regulatory information: Canada

CAN ICES (B) / NMB (B)

This device complies with Innovation, Science and Economic Development Canada's licence-exempt RSS standard(s). Operation is subject to the following two conditions:

(1)This device may not cause interference;and

(2)This device must accept any interference, including interference that may cause undesired operation of the device.

This Class B lighting equipment complies with Canadian ICES-005.

HVIN:H2800

Radiation Exposure Statement

This equipment complies with Innovation, Science and Economic Development Canada (ISED) radiation exposure limits set forth for an uncontrolled environment.This equipment should be installed and operated with a minimum distance of 20 cm between the equipment and your body.

Déclaration de la FCC et d'ISDE Canada

USA

Déclaration de la FCC

Cet appareil est conforme à la partie 15 des règles de la FCC. L'exploitation est autorisée aux deux conditions suivantes :

(1) L'appareil ne doit pas produire de brouillage nuisible, et

(2) Cet appareil doit accepter toute interférence reçue, y compris les interférences susceptibles de provoquer un fonctionnement indésirable.

Avertissement : Tout changement ou modification n'ayant pas été expressément approuvé(e) par la partie responsable de la conformité pourrait annuler l'autorité de l'utilisateur à utiliser l'appareil.

REMARQUE : cet équipement a été testé et déclaré conforme aux limites imposées aux appareils numériques de classe B, en vertu de la partie 15 des règles de la FCC. Ces limites sont conçues pour assurer une protection suffisante contre les interférences nuisibles dans les installations résidentielles. Cet équipement génère, utilise et peut dégager de l'énergie de radiofréquence et, s'il n'est pas installé et utilisé conformément aux instructions du fabricant, provoquer des interférences préjudiciables aux communications radio. Il n'existe toutefois aucune garantie qu'un équipement particulier ne souffrira pas d'interférences. Si cet équipement entraîne des interférences préjudiciables à la réception des émissions radio ou de télévision, identifiables en mettant l'appareil hors tension, puis sous tension, il est recommandé que l'utilisateur tente de résoudre ce problème au moyen d'une ou plusieurs des mesures suivantes :

- Réorienter ou déplacer l'antenne de réception.
- Augmenter la distance entre l'équipement et le récepteur.
- Brancher l'équipement sur une prise d'un circuit différent de celui auquel le récepteur est branché.
- Consulter le revendeur ou un technicien radio/TV expérimenté pour obtenir de l'aide.

Déclaration de la FCC relative à l'exposition aux rayonnements
Cet équipement est conforme aux limites d'exposition aux rayonnements FCC établies pour un environnement non contrôlé.
Cet équipement doit être installé et utilisé avec une distance minimale de **20 cm** entre le radiateur et votre corps.

Partie responsable (ces coordonnées concernent uniquement les questions liées à la FCC) :
Nom : GOVEE MOMENTS(US) TRADING LIMITED
Address: 2501 Chatham Rd Suite R Springfield IL 62704
E-mail : certification@govee.com
Contact : https://community.govee.com/support

Informations réglementaires : Canada
CAN ICES (B) / NMB (B)

Cet appareil est conforme aux exigences de radioconformité d'Innovation, Sciences et Développement économique Canada pour les appareils exempts de licence. Son fonctionnement est soumis aux deux conditions suivantes :
1) Cet appareil ne doit pas causer de brouillage.
2) Cet appareil doit accepter le brouillage reçu, même celui pouvant nuire à son fonctionnement.

Cet équipement d'éclairage de classe B est conforme à la norme canadienne ICES-005.

NIVM:H2800

Déclaration sur l'exposition aux radiations
Cet équipement est conforme aux limites d'exposition aux rayonnements d'Innovation, Sciences et Développement économique Canada (ISDE) établies pour un environnement non contrôlé. Cet équipement doit être installé et utilisé avec une distance minimale de 20 cm entre l'équipement et votre corps.

Manufacturer: Guangdong Qianyan Technology Co., Ltd.
Address: 5th Floor, Building 2, No. 71 South, Zhongshan Road Section, Fanzhong Highway, Jieyuan Administrative Village, Minzhong Subdistrict, Zhongshan City, Guangdong Province, China

Fabricant : Guangdong Qianyan Technology Co., Ltd.
Adresse : 5e étage, bâtiment 2, n° 71 South, section de Zhongshan Road, autoroute de Fanzhong, village administratif de Jieyuan, sous-district de Minzhong, ville de Zhongshan, province du Guangdong, Chine

Govee Home App

For FAQs and more information,
please visit: www.govee.com