WENOKER

Model No.:H300

Model No. is helpful when you make an order inquiry. Please keep it.

Activate Warranty

Please contact us with your Model No. And order number at the following email address to register your product and activate the warranty.

Customer Service

EU:
servicestar2024@outlook.com
US/CA:
wenokerdirect@outlook.com
Monday-Friday From 8:00 a.m. to 6:30 p.m. (Except Holidays)

⚠CAUTION

Please read this manual carefully before use. Please keep it safe after reading.

ROWING MACHINE USER'S MANUAL

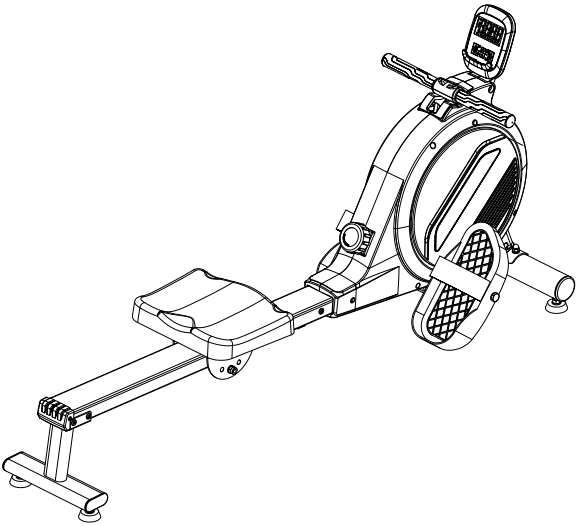

WENOKER

MAKE YOUR FITNESS GOALS

CONTENTS

English ----------1-16

Deutsch ----------17-32

Français ----------33-47

CONTENTS

WARNING DECAL PLACEMENT----1
IMPORTANT PRECAUTION ----2
BEFORE YOU BEGIN ----3
EXPLODED DRAWING----4
PART LIST ----5
ASSEMBLY INSTRUCTION ----7
EXERCISE GUIDELINES ----13
CONSOLE INSTRUCTIONS ----17

WARNING DECAL PLACEMENT

This figure shows the location of the warning decals. Note: The decal(s) may not be shown at actual size.

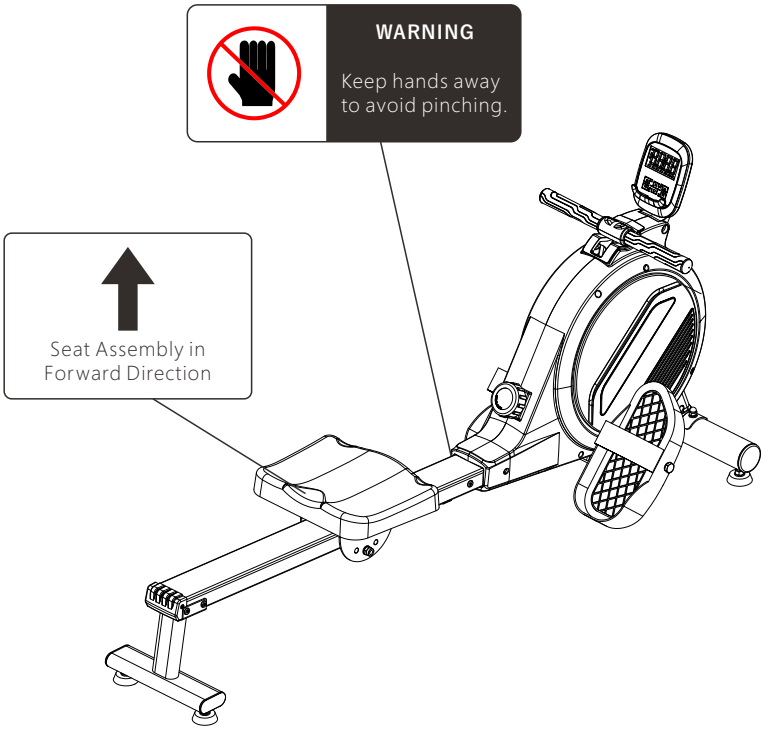

IMPORTANT PRECAUTION

This rowing machine has been designed and manufactured with safety in mind. However, users must still take necessary precautions when using this fitness equipment. Please pay special attention to the following warnings during assembly and use, and be sure to read this manual before assembly and use:

1. Please do not let children or pets approach the rowing machine alone to avoid accidents.
2. Use this machine on a flat and sturdy floor, adjust the base of the fitness machine to a balanced position, and place a mat under the machine.
3. Keep a clearance of 1m (3.28ft) around during assembly and use.
4. Before each use, ensure there are no damaged or loose parts on the fitness machine, and tighten the adjustment parts.
5. Stop exercising immediately and seek medical attention if you experience dizziness or chest pain during exercise.
6. Do not reach into moving parts to avoid accidents.
7. Wear appropriate clothing during exercise, avoid loose clothing to prevent entanglement with the machine, and wear athletic shoes.
8. Do not modify the machine or use non-original parts.
9. People with limited mobility should not use this equipment alone and should be accompanied by a professional.
10. Warm up before exercising to prevent strains.
11. Stop using the rowing machine immediately if it malfunctions.
12. This rowing machine is not intended for medical rehabilitation and should not be used for therapeutic purposes.
13. For repairs, please contact customer service.
EU: servicestar2024@outlook.com
US/CA: wenokerdirect@outlook.com
14. Only one person should use 1 machine at a time; do not use it simultaneously with another person.
15. Before each use, check all components for any abnormalities such as looseness.
16. Consult a doctor before starting any exercise program, especially if you have health concerns or are over 45 years old.
17. The maximum weight limit for this fitness machine is 160 KGS/350 LBS (Product Grade: H).
18. Compliance standards for this product: GB17498.10-2008, GB17498.1-2008.

Note: Consult your doctor before using this equipment or engaging in any other exercise program. Read the user manual before using any fitness equipment, and be sure to keep this manual for future reference.

BEFORE YOU BEGIN

Thank you very much for your purchase of WENOKER's rowing machine. Rowing is an effective exercise to increase cardiovascular system Þtness, increase endurance and tighten the body. Rowing offers a variety of features designed to make training at home more effective and enjoyable. Please read these instructions carefully before using an rowing machine. If you have any questions after reading, please contact the email address on the cover of this manual.The model number and serial number of the product are also printed on the cover. Before reading further, please familiarize yourself with the parts that are labeled in the drawing below.

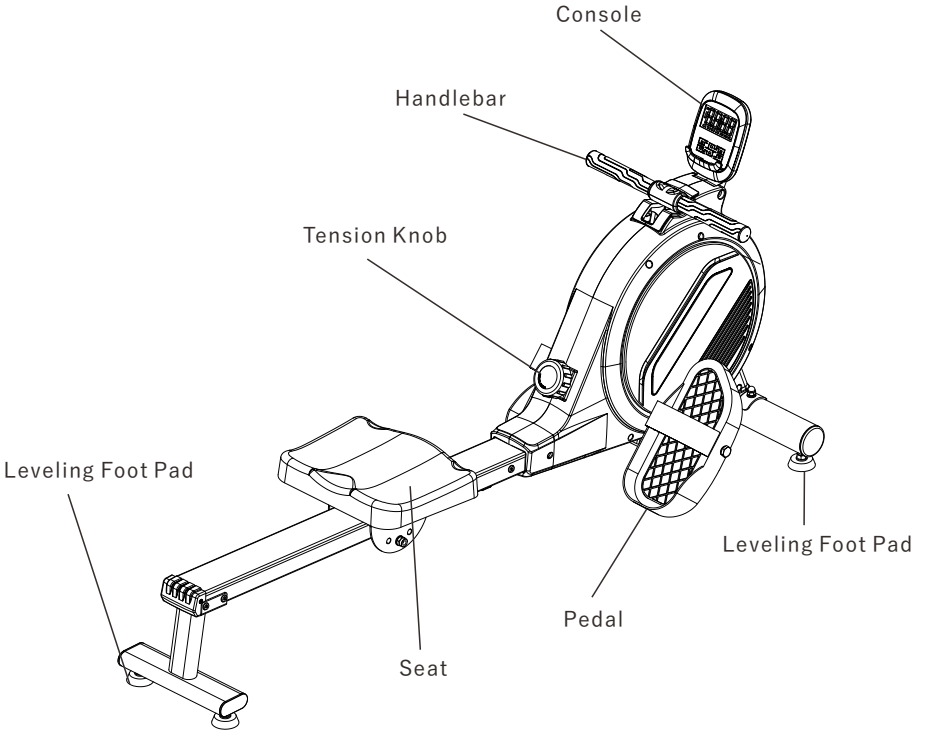

EXPLODED DRAWING

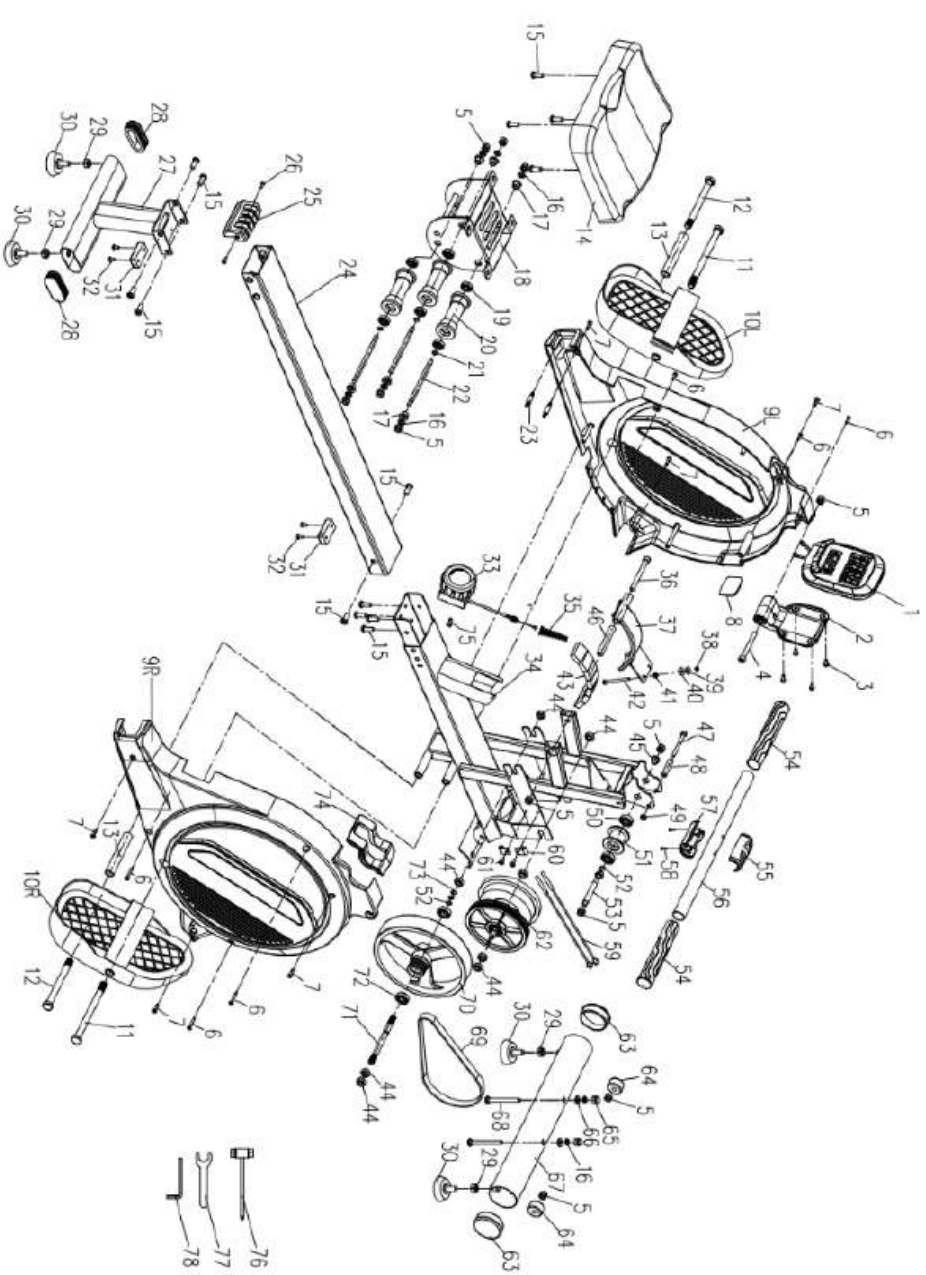

PART LIST

PART NO.	DESCRIPTION	QTY	PART NO.	DESCRIPTION	QTY
1	Console	1	21	Washer Φ8	3
2	Console Holder	1	22	Pulley Bearing Φ8	3
3	Large Flat-head Phillips Screw M5*10L	4	23	Connection Knob	2
4	Socket Head Cap Screw M8*75	1	24	Slide Rail	1
5	Nut M8	12	25	Slider Rail Cover	1
6	Large Flat Head Self-tapping Screw M4*20	6	26	Screw M4*10	2
7	Drill Tail Screw M4.2*19mm	6	27	Rear Foot Tube	1
8	Rubber Pad	1	28	Angled Pipe Plug 30*70	2
9L	Plastic Cover(L)	1	29	Hexagonal Nut M10	4
9R	Plastic Cover(R)	1	30	Foot Pad M10	4
10L	Pedal(L)	1	31	Stopper	2
10R	Pedal(R)	1	32	Pan head Phillips Screw M5*10	4
11	Hexagonal Screw M12*150L	2	33	Tension Control	1
12	Hexagonal Screw M12*120L	2	34	Machine Frame	1
13	Sleeve 16*1.5T*100L	2	35	Conical Spring	1
14	Seat	1	36	Pan Head Hex Screw M8*90L	1
15	Hex Socket M8*20L	14	37	Resistance Setting	1
16	Spring Washer Φ8	8	38	Nut M5	1
17	Sleeve	6	39	Flat Washer Φ5*18*1T	1
18	Slide Device	1	40	Silicone Flat Washer Φ4*16*2T	1
19	Bearing 608	6	41	Hex Nut M5	1
20	Long Pulley	3	42	Hex Bolt M5*65L	1

PART LIST

PART NO.	DESCRIPTION	QTY	PART NO.	DESCRIPTION	QTY
43	Magnet 35.2*23.2*10T	7	61	Pan Head Phillips Screw M5*8L	2
44	Hex Nut M10*1.0	6	62	Spring Case	1
45	Pipe Φ10	2	63	Pipe Plug Φ60	2
46	Elliptical wheel axis	1	64	Φ 30 transport wheel	2
47	Hexagonal Screw Rod M6*55L	1	65	Cap Nut M8	2
48	Sleeve Φ6	1	66	Curved Washer Φ8*20*2T	2
49	Nut M6	1	67	Front Foot Tube	1
50	Bearing 6000	2	68	Carriage Bolt M8*75L	2
51	Tape Pulley	1	69	Belt 240J5	1
52	Wave Washer Φ10	1	70	Flywheel	1
53	Socket Head Cap Screw M10*65L	1	71	Flywheel Shaft	1
54	Handlebar Cover	2	72	Bearing 6200	2
55	Handle Cover (Upper)	1	73	Spring Φ10	1
56	Handlebar	1	74	Handlebar Stopper	1
57	Handle Cover (Lower)	1	75	Hex Bolt M5*15	1
58	Pan Head Self-tapping Screw	1	76	13-point Socket Wrench	1
59	Sensor	2	77	19-point Open-end Wrench	1
56	Sensor Holder	2	78	5-point L-shaped Hex Wrench	1

ASSEMBLY INSTRUCTION

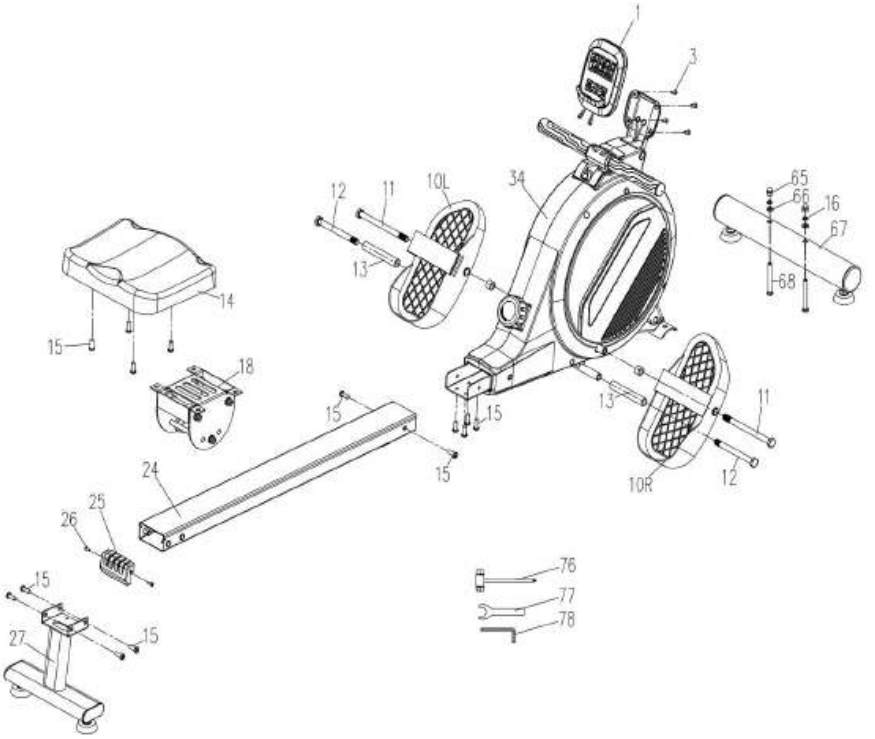

ASSEMBLY INSTRUCTION

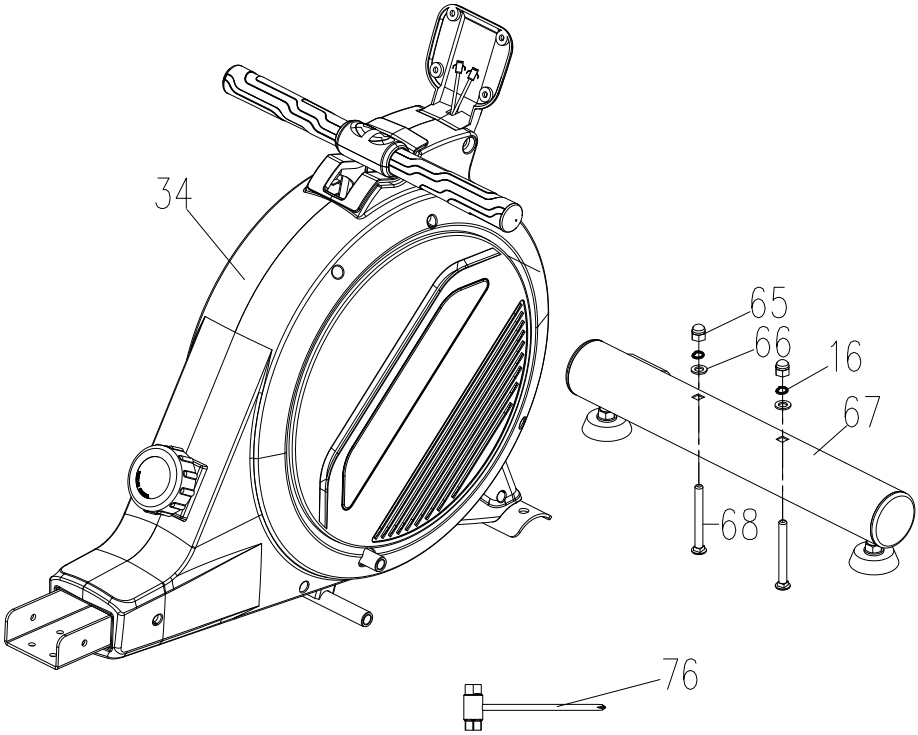

STEP**1**

Use Socket Wrench (76) with Carriage Bolts (68), Cap Nut (65), Spring Washer (16), and Curved Washer (66) to install the Front Foot Tube (67) onto the Machine Frame (34).

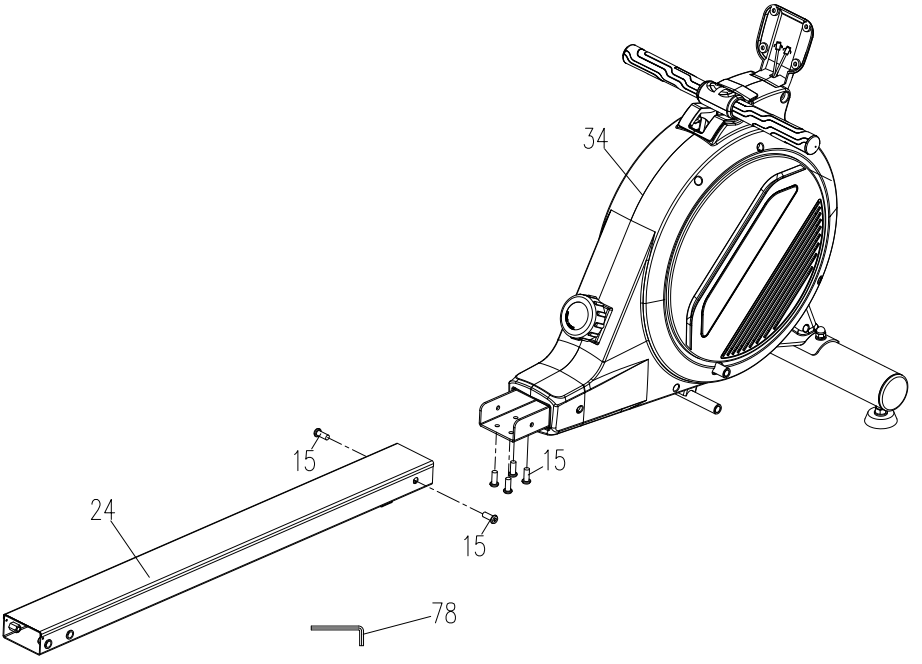

STEP**2**

Assemble the Slide Rail (24) and Hex Socket (15) onto the Machine Frame (34) with L-shaped Hex Wrench (78).

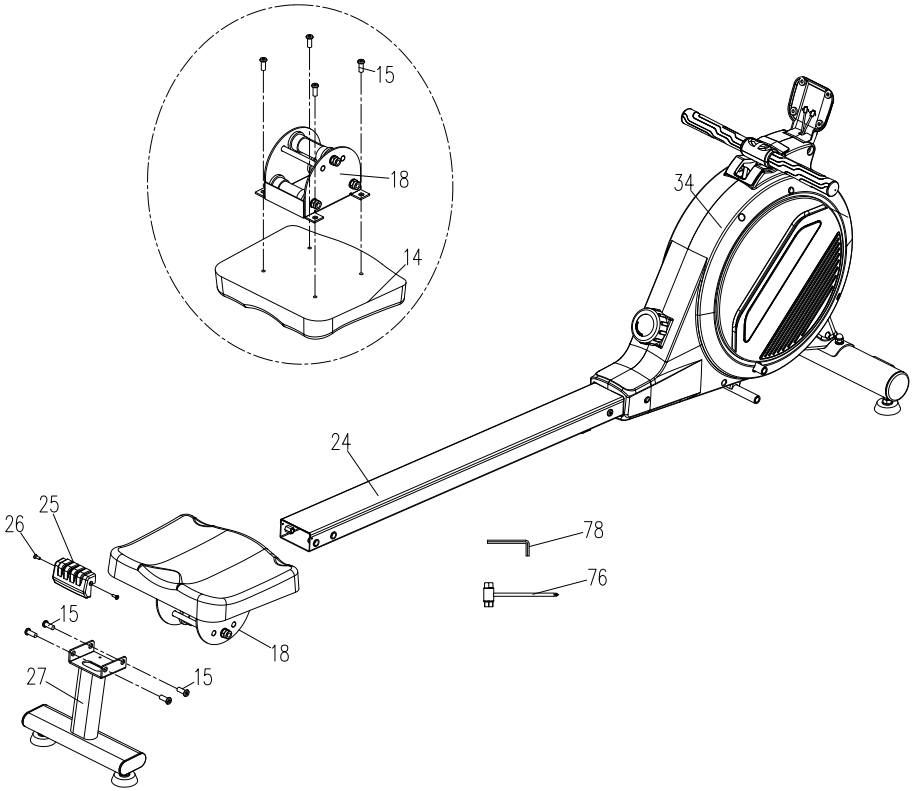

STEP**3**

As shown in the diagram:
(1)Use L-shaped Hex Wrench (78) with Hex Sockets (15) to lock the Seat (14) and Slide Device (18) together.
(2)Assemble the Slider Device (18) onto the Slide Rail (24).
(3)Use L-shaped Hex Wrench (78) with Hex Sockets (15) to lock the Rear Foot Tube (27) onto the Slide Rail (24).
Use Socket Wrench (76) to lock the Slider Rail Cover (25) with Screws (26) onto the Slide Rail (24).

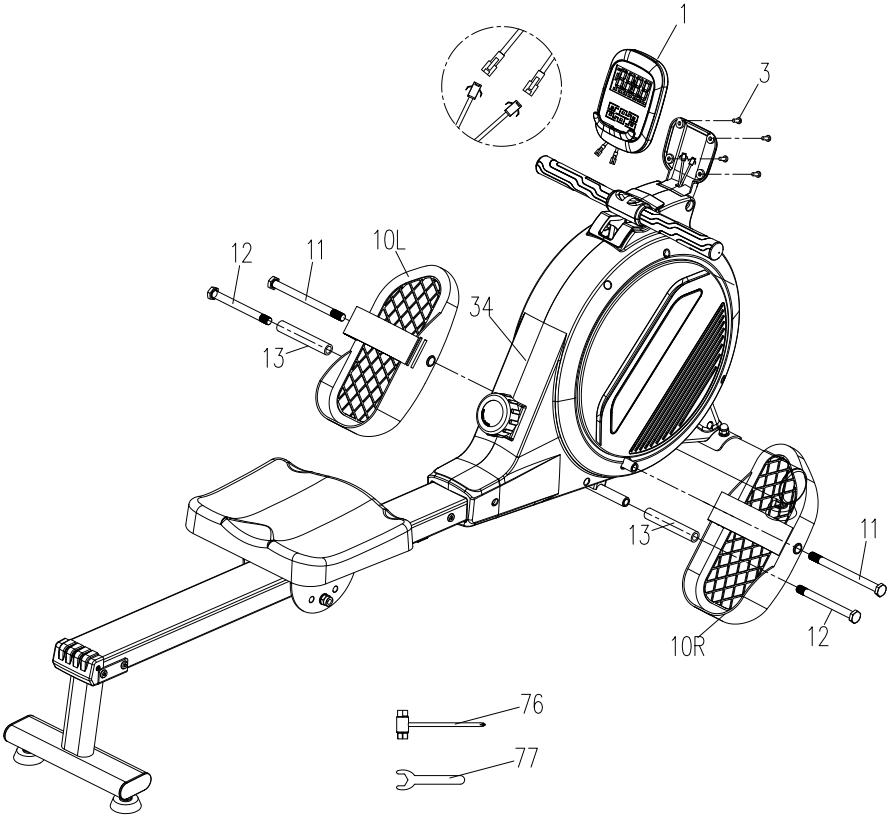

STEP**4**

As shown in the diagram,
(1) Connect the Console Sensor to the Machine Frame (34).
(2) Use Socket Wrench (76) with Phillip Screw (3) to lock the Console (1) onto the Machine Frame (34).
(3) Use Open-end Wrench (77) with Hex Screws (11),Hex Screws (12), and Sleeve (13) to Lock the Left Pedal (10L) and Right pedal (10R) onto the Machine Frame (34).

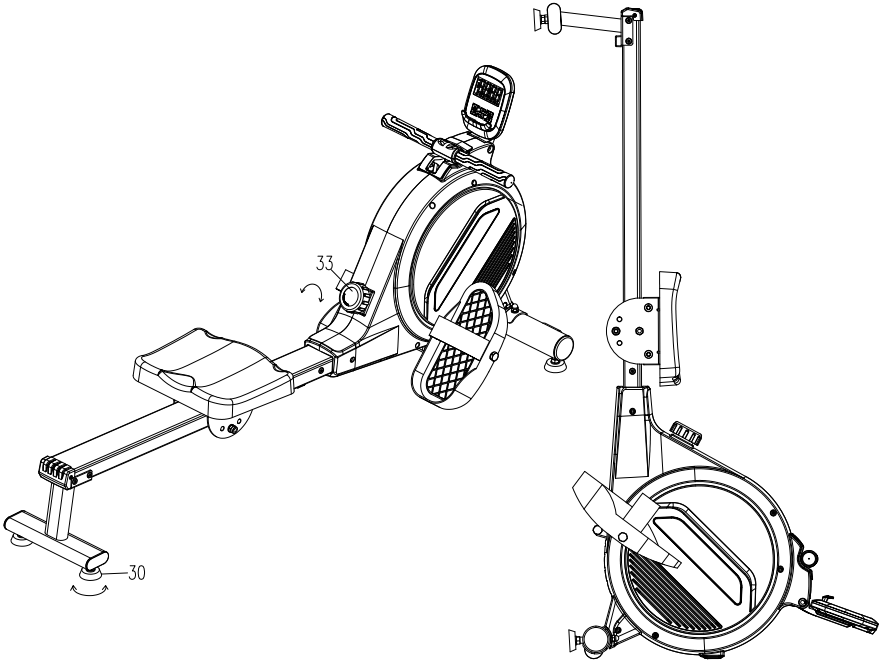

Step 5

After assembly:
Adjust resistance by rotating the Tension Control (33).
Balance the Machine by adjusting the four Foot Pads (30).
The machine can be stored upright for storage.

EXERCISE GUIDELINES

Using a rowing machine offers several benefits. Lack of physical strength and muscle tone is improved and you can diet in combination with a calorie-controlled diet.

1. Warming-up Phase

At this stage, the blood flow accelerates and the muscles function properly. The risk of spasms and muscle damage can also be reduced. We recommend doing some stretch exercises as shown below. Each stretch should be kept for about 30 seconds. Do not stretch or stretch your muscles. If you experience pain, discontinue immediately.

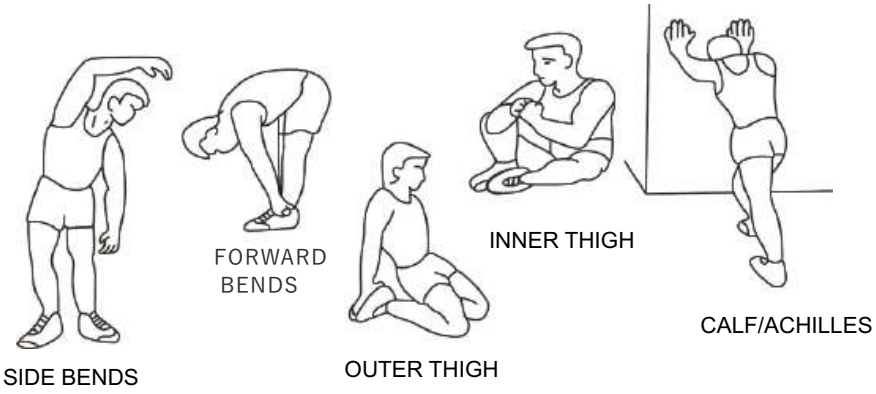

2. Exercise Phase

From here on, it's time to focus. With regular use, the leg muscles become more flexible. You can exercise at your own pace, but it is very important to maintain a constant tempo. The pedaling speed should increase your heart rate to the target zone shown in the graph below.

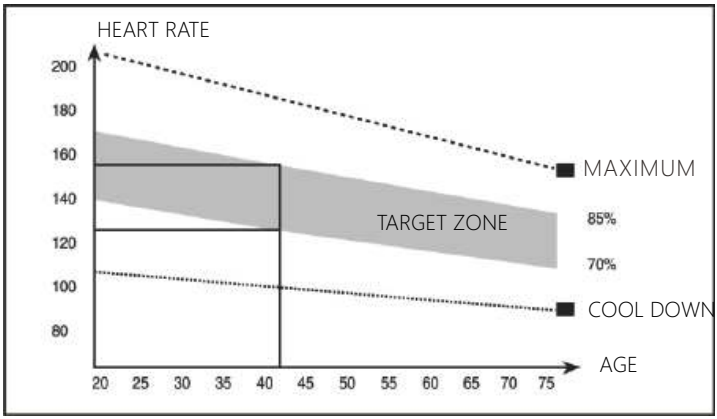

This stage is recommended to last at least 12 minutes, most people start with a time of about 15 to 20 minutes.

3. Cooling-down phase

In this stage, the cardiovascular system and muscles cool down. This is a repeat of the warm-up phase. Lower the tempo and continue for about 5 minutes. Stretch again. Be careful not to stretch or stretch your muscles. As you get stronger, you may need to train longer and harder. We recommend that you train at least three times a week. If possible, interval your training equally every week.

4. Fault Finder

If the console does not show the data, check if all the chords are connected correctly.

※ Muscle Strengthening

To keep your muscles in tune during the rowing, you need to set a fairly high load. This puts more strain on your leg muscles, which can make you unable to train for the desired time. If you still want to improve your Þtness level, you need to change your exercise plan. During the warm-up and cooldown phases, you will train as usual, but towards the end of the exercise phase, you will need to increase the load and rowing harder. To keep your heart rate in your target zone, you need to slow down.

※ Weight Loss

What matters is how much effort you put into the exercise. The harder you work out, the longer you can burn more calories. This is the same training you do to improve your Þtness. The only difference is the goal.

※ Use

The seat distance can be adjusted forward or backward by adjusting the knob. Please ensure the seat is securely Þxed after adjusting it to your desired distance before starting rowing. You can adjust the resistance by turning the tension knob. Generally, higher tension makes rowing more difficult, while lower tension makes it easier. You can adjust the tension according to your needs.

CONSOLE INSTRUCTIONS

FUNCTIONAL BUTTON:

MODE – Push down to select functions.

- Push down to reset time distance and calories for 2 seconds.

SET -To set the values of time distance and calories when not in scan mode.

RESET – Push down to reset time distance and calories.

FUNCTIONS AND OPERATIONS:

1. SCAN: Press the "MODE" button to select the function "TIME", at which time the "SCAN" words appear on the left of the monitor and monitor will rotate through all 6 functions: time, speed, distance, odometer and calorie. Each display will be held for 6 seconds. In the process of cyclic display of Each function, press "MODE" button once to make the "SCAN" appear to disappear in any function mode to display this function. If you want to return to "SCAN" again, press the "MODE" button to select the function to "TIME". In "SCAN" mode, the "SCAN" word on the left of the monitor flashes continuously.
2. TIME: Display the time from exercise start to end.
3. SPEED: Display current speed.
4. DISTANCE: Display the distances from exercise start to end.
5. ODOMETER: Monitor will display the total accumulated distance, after the battery is reinstalled, the value will return to zero.
6. CALORIES: Display the calories burned from exercise start to end.

TARGET TRAINING SETTINGS:

This computer has three target training modes: time、distance and calories (when switching to the target function, if there is a "SCAN" font flashing on the display, you need to press the "MODE" button again to make the "SCAN" font disappear before setting) TIME target training mode: First press the "MODE" button to switch to the " TIME" function, and then press the "SET" button to set the target time (Press and hold the set button to speed up the setting). when it reaches the required time, stop the button. Then start to use the machine, and the display will start to count down. When the countdown reaches zero, the time function ßashes to indicate the completion of the training target. At this time, if you continue to train, the computer will automatically start to count up from zero.

DISTANCE target training mode: Þrst presses the "MODE" button to switch to the " DIST" function, and then press the "SET" button to set the target distance (Press and hold the set button to speed up the setting). when it reaches the required distance, stop the button. Then start to use the machine, and the display will start to count down. When the countdown reaches zero, the distance function ßashes to indicate the completion of the training target. At this time, if you continue to train, the computer will automatically start to count up from zero.CALORIE target training mode: First press the "MODE" button to switch to the "CAL" function, and then press the "SET" button to set the target calorie (Press and hold the set button to speed up the setting). when it reaches the required calories, stop the button. Then start to use the machine, and the display will start to count down. When the countdown reaches zero, the calorie function ßashes to indicate the completion of the training target. At this time, if you continue to train, the computer will automatically start to count up from zero. If you want to modify the target data after the setting process or completion, press the "RESET" button directly to clear all settings, and then reset according to the previous description.

NOTE:

1. If the battery symbol on the display lights up, please replace the battery.
2. The monitor will automatically shut off if there is no signal received after 2 minutes.
3. The monitor will be auto-powered when starting to exercise the push button signal in.
4. When you stop exercising for 4 seconds, the display will stop calculating, and a "STOP" will be displayed on the screen. When you start exercising, the display will automatically start calculating and the "STOP" will disappear.

SPECIFICATIONS:

FUNCTION	SCAN	Every 6 seconds
	TIME	0:00~99:59
	SPEED	0.0~99.9 KM/H(MILE/H)
	DISTANCE	0.00~99.99 KM(MILE)
	ODOMETER	0~9999 KM(MILE)
	CALORIES	0.0~999.9 CAL
BATTERY TYPE		2pcs of SIZE –AA or UM –3
OPERATING TEMPERATURE		0° C ~ +40° C
STORAGE TEMPERATURE		-10° C ~ +60° C

INHALT

WARNUNG DER ENTSCHEIDUNG----------17
WICHTIGE VORSICHT----------18
WAS MÜSSEN SIE VOR DER ANWENDUNG BEACHTEN ----------19
ERFAHRTE ZEICHNUNG----------20
TEILLISTE----------21
Montageanleitung----------23
AUSübungsrichtlinien----------29
BAUanleitungen----------31

WARNUNG DER ENTSCHEIDUNG

Diese Seite zeigt die Position der Warnaufkleber. Hinweis: Die Aufkleber werden möglicherweise nicht in der tatsächlichen Größe angezeigt.

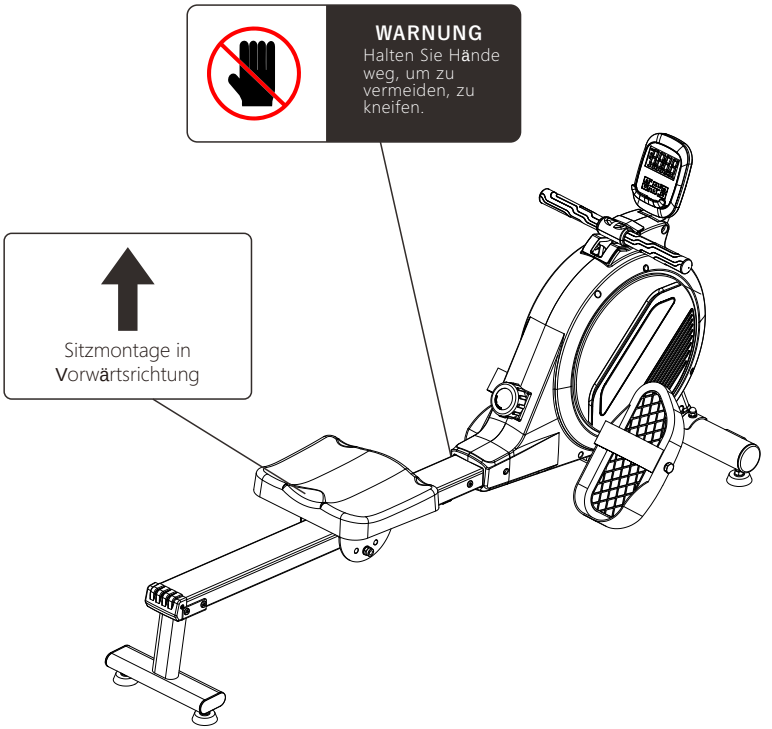

WICHTIGE VORSICHT

Dieses Rudergerät wurde unter Berücksichtigung der Sicherheit entwickelt und hergestellt. Der Anwender muss jedoch bei der Verwendung dieser Geräte die notwendigen Vorsichtsmaßnahmen treffen. Bitte beachten Sie die folgenden Warnhinweise während der Montage und Verwendung und lesen Sie diese Bedienungsanleitung vor der Montage und Verwendung:

1. Bitte lassen Sie Kinder oder Haustiere nicht allein an das Rudergerät herankommen, um Unfälle zu vermeiden.
2. Verwenden Sie diese Maschine auf einem flachen und stabilen Boden, stellen Sie die Basis der Kraftmaschine in eine ausgewogene Position ein und legen Sie eine Matte unter die Maschine.
3. Halten Sie einen Abstand von 1m (3.28ft) herum während der Montage und Verwendung.
4. Stellen Sie vor jedem Gebrauch sicher, dass es keine beschädigten oder losen Teile auf der Maschine gibt, und ziehen Sie die Einstellteile fest.
5. Beenden Sie das Training sofort und suchen Sie ärztliche Hilfe auf, wenn Sie Schwindel oder Brustschmerzen während des Trainings verspüren.
6. Greifen Sie nicht in bewegliche Teile, um Unfälle zu vermeiden.
7. Tragen Sie geeignete Kleidung während der Übung, vermeiden Sie lose Kleidung, um Verwicklung mit der Maschine zu verhindern, und tragen Sie athletische Schuhe.
8. Ändern Sie die Maschine nicht und verwenden Sie keine Originalteile.
9. Personen mit eingeschränkter Mobilität sollten dieses Gerät nicht alleine benutzen und von einem Fachmann begleitet werden.
10. Aufwärmen Sie sich vor dem Training, um Belastungen zu vermeiden.
11. Benutzen Sie das Rudergerät sofort, wenn es nicht funktioniert.
12. Dieses Rudergerät ist nicht für die medizinische Rehabilitation bestimmt und sollte nicht für therapeutische Zwecke verwendet werden.
13. Für Reparaturen wenden Sie sich bitte an den Kundendienst.

EU: servicestar2024@outlook.com

US/CA: wenokerdirect@outlook.com

14. Nur eine Person sollte eine Maschine gleichzeitig benutzen; Verwenden Sie es nicht gleichzeitig mit einer anderen Person.
15. Überprüfen Sie vor jedem Gebrauch alle Komponenten auf Anomalien wie Lockerheit.
16. Konsultieren Sie vor Beginn eines Trainingsprogramms einen Arzt, insbesondere wenn Sie gesundheitliche Bedenken haben oder über 45 Jahre alt sind.
17. Die maximale Gewichtsgrenze für diese Maschine beträgt 160 KGS/350 LBS (Produktklasse: H).
18. Konformitätsnormen für dieses Produkt: GB17498.10-2008, GB17498.1-2008.

Hinweis: Konsultieren Sie Ihren Arzt, bevor Sie dieses Gerät verwenden oder sich an einem anderen Trainingsprogramm beteiligen. Lesen Sie die Bedienungsanleitung, bevor Sie ein Gerät von fitness verwenden, und bewahren Sie dieses Handbuch für zukünftige Zwecke auf.

WAS MÜSSEN SIE VOR DER ANWENDUNG BEACHTEN

Vielen Dank für Ihren Kauf des WENOKER Rudergeräts. Rudern ist eine effektive Übung, um das Herz-Kreislauf-System zu stärken, Ausdauer zu erhöhen und den Körper zu straffen. Rudern bietet eine Vielzahl von Funktionen, die das Training zu Hause effektiver und angenehmer machen.

Bitte lesen Sie diese Anleitung sorgfältig durch, bevor Sie ein Rudergerät benutzen. Sollten Sie nach dem Lesen noch Fragen haben, wenden Sie sich bitte an die E-Mail-Adresse auf dem Cover dieses Handbuchs. Die Modellnummer und Seriennummer des Produkts sind ebenfalls auf dem Cover aufgedruckt. Bevor Sie weiter lesen, machen Sie sich bitte mit den Teilen vertraut, die in der untenstehenden Zeichnung beschriftet sind.

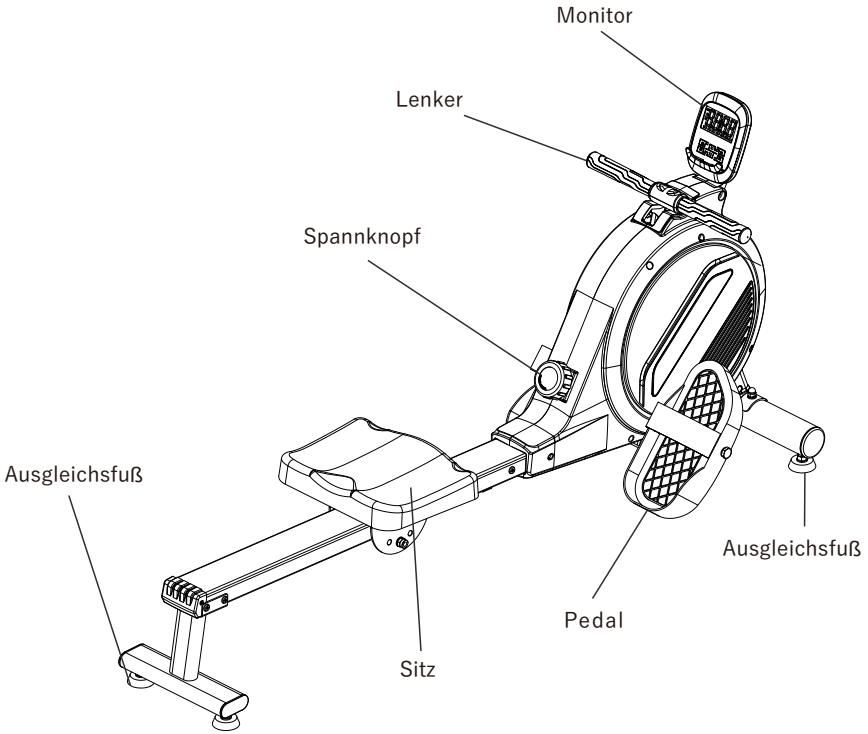

ERFAHRTE ZEICHNUNG

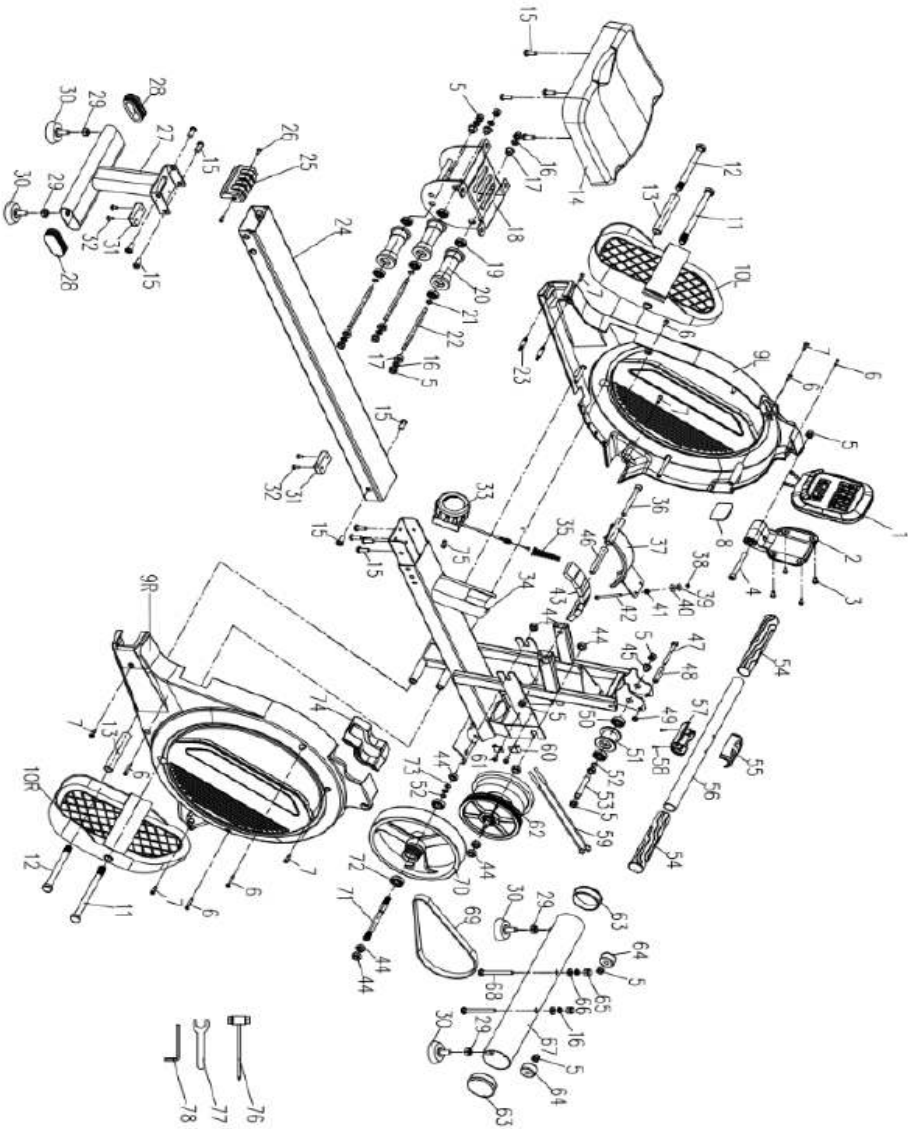

TEILLISTE

Nein.	BESCHREIBUNG	Menge	Nein.	BESCHREIBUNG	Menge
1	Konsole	1	21	Unterlegscheibe Φ8	3
2	Konsolenhalter	1	22	Riemenscheibenlager Φ8	3
3	Große Flachkopf Phillips Schraube M5*10L	4	23	Verbindungsknopf	2
4	Sockel Head Cap Schraube M8*75	1	24	Schiebeschiene	1
5	Mutter M8	12	25	Schiebeschienenabdeckung	1
6	Große flache Kopf selbstschneidende Schraube M4*20	6	26	Schraube M4*10	2
7	Bohrschraube M4.2*19mm	6	27	Hinteres Fußrohr	1
8	Gummipad	1	28	Abgewinkelter Rohrstecker 30*70	2
9L	Kunststoffabdeckung (L)	1	29	Sechskantmutter M10	4
9R	Kunststoffabdeckung (R)	1	30	Fußpolster M10	4
10L	Pedal (L)	1	31	Stopper	2
10R	Pedal (R)	1	32	Schwenkkopf Phillips Schraube M5*10	4
11	Sechseckschraube M12* 150L	2	33	Zugsteuerung	1
12	Sechseckschraube M12* 120L	2	34	Maschinenrahmen	1
13	Hülse 16*1.5T*100L	2	35	Kegelfeder	1
14	Sitz	1	36	Schwenkkopf Sechskantschraube M8*90L	1
15	Hex Sockel M8*20L	14	37	Widerstandseinstellung	1
16	Federscheibe Φ8	8	38	Mutter M5	1
17	Ärmel	6	39	Flachscheibe Φ 5*18*1T	1
18	Schiebegerät	1	40	Flache Unterlegscheibe aus Silikon Φ4*16*2T	1
19	Lager 608	6	41	Hexenmutter M5	1
20	Lange Riemenscheibe	3	42	Sechskantschraube M5*65L	1

TEILLISTE

Nein.	BESCHREIBUNG	Menge	Nein.	BESCHREIBUNG	Menge
43	Magnet 35.2*23.2*10T	7	61	Pan Head Phillips Schraube M5*8L	2
44	Sechskantmutter M10*1.0	6	62	Springcase	1
45	Rohr Φ10	2	63	Rohrstopfen Φ60	2
46	Elliptische Radspindel	1	64	Φ 30 Transportrad	2
47	Sechseckige Schraubstange M6*55L	1	65	Kappenmutter M8	2
48	Hülse Φ6	1	66	Gebogene Unterlegscheibe Φ 8*20*2T	2
49	Mutter M6	1	67	Vorderfußrohr	1
50	Lager 6000	2	68	Wagenschraube M8*75L	2
51	Bandrolle	1	69	Gürtel 240J5	1
52	Wellenwaschanlage Φ10	1	70	Schwungrad	1
53	Sockelkopfkappe Schraube M10*65L	1	71	Schwungradwelle	1
54	Lenkerabdeckung	2	72	Lager 6200	2
55	Griffabdeckung (oben)	1	73	Feder Φ10	1
56	Lenker	1	74	Lenkerstoppler	1
57	Griffdeckel (unten)	1	75	Sechskantschraube M5*15	1
58	Schwenkkopf selbstschneidende Schraube	1	76	13-Punkt-Steckschlüssel	1
59	Sensor	2	77	19-Punkt-Schraubenschlüssel mit offenem Ende	1
60	Sensorhalter	2	78	5-Punkt L-förmiger Hexenschlüssel	1

Montageanleitung

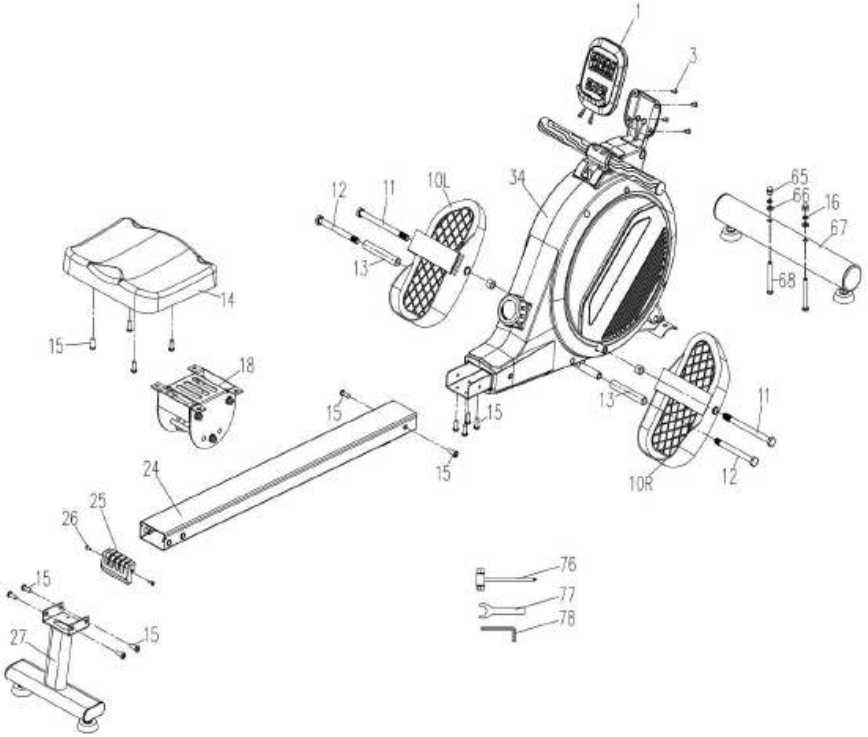

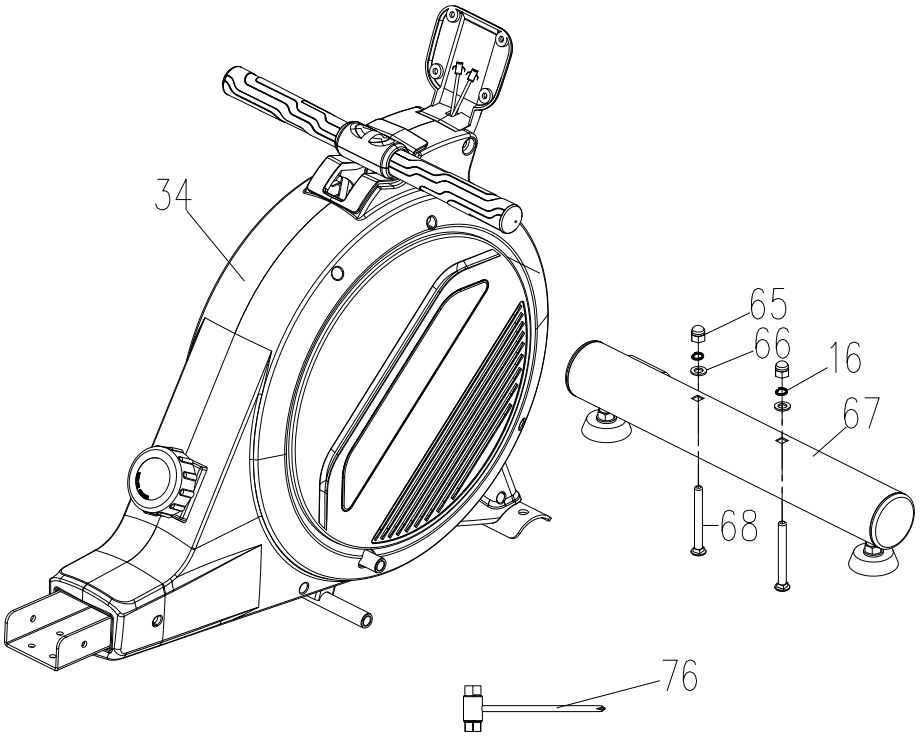

SCHRITT 1

Verwenden Sie den Steckschlüssel (76) mit Wagenschrauben (68), Kappenmutter (65), Federscheibe (16) und gebogene Unterlegscheibe (66), um das vordere Fußrohr (67) auf dem Maschinenrahmen (34) zu installieren.

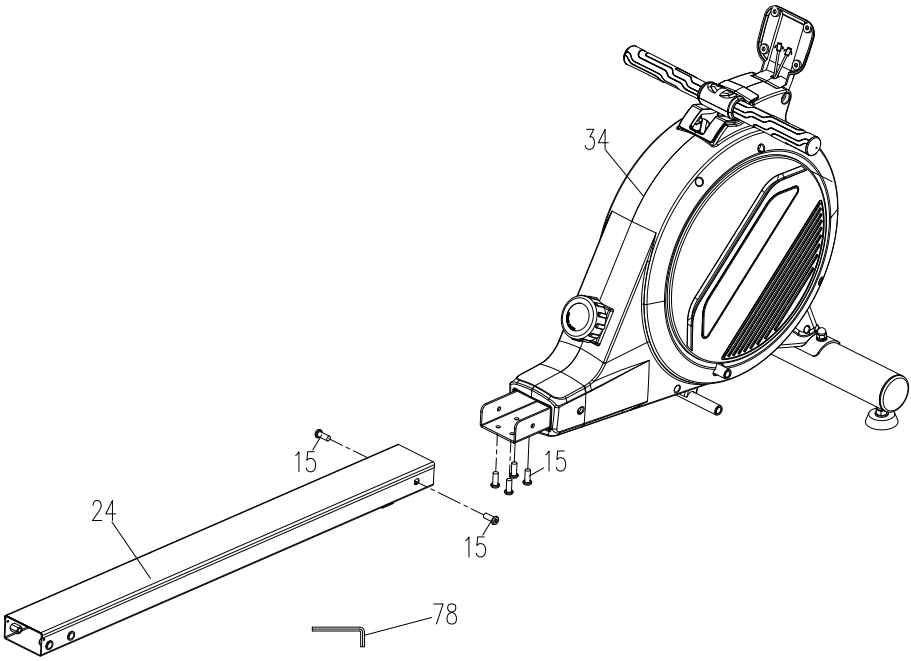

SCHRITT 2

Montieren Sie die Gleitschiene (24) und die Sechskantbuchse (15) mit dem L-förmigen Sechskantschlüssel (78) auf den Maschinenrahmen (34).

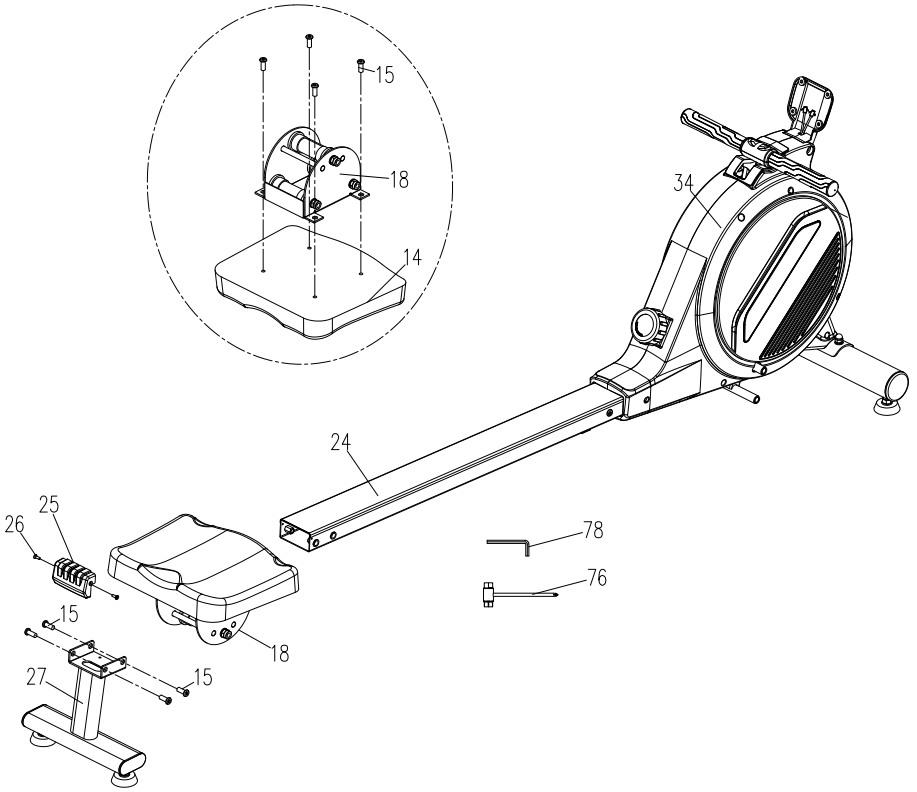

SCHRITT 3

Wie im Diagramm gezeigt:
(1)Verwenden Sie den L-förmigen Sechskantschlüssel (78) mit Sechskantbuchsen (15), um den Sitz (14) und die Schiebevorrichtung (18) zusammen zu arretieren.
(2)Montieren Sie die Schiebevorrichtung (18) auf die Schiebeschiene (24).
(3)Verwenden Sie L-förmigen Hexenschlüssel (78) mit Hex-Buchsen (15), um den hinteren Fuß zu sperren
Rohr (27) auf die Schiebeschiene (24).
Verwenden Sie den Steckschlüssel (76), um die Schiebeschienenabdeckung (25) mit Schrauben (26) zu arretieren
die Schiebeschiene (24).

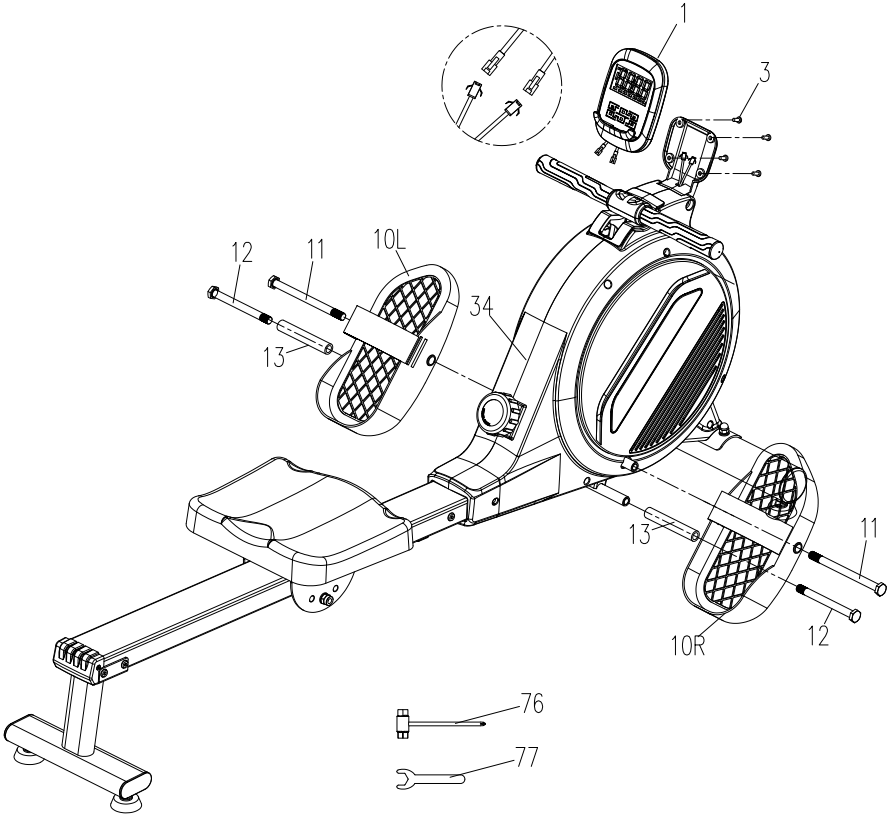

SCHRITT 4

Wie im Diagramm gezeigt,
(1)Schließen Sie den Konsolensensor an den Maschinenrahmen an (34).
(2)Steckschlüssel (76) mit Kreuzschlitzschraube (3) verwenden, um die Konsole (1) am Maschinenrahmen zu befestigen (34).
(3)Verwenden Sie offene Schraubenschlüssel (77) mit Sechskantschrauben (11), Sechskantschrauben (12), und
Hülse (13) zum Verriegeln des linken Pedals (10L) und des rechten Pedals (10R) auf dem Maschinenrahmen (34).

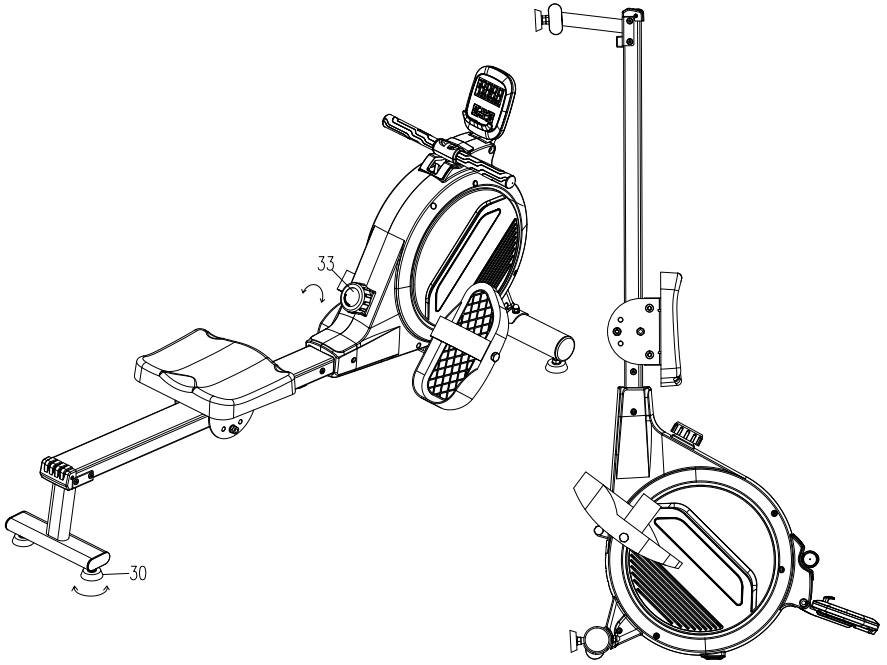

SCHRITT 5

Nach der Montage:
Passen Sie den Widerstand an, indem Sie den Tension Control drehen (33).
Balancieren Sie die Maschine durch Einstellen der vier Fußpolster (30). Die Maschine kann zur Lagerung aufrecht gelagert werden.

AUSübungsrichtlinien

Die Nutzung eines Rudergerätes bietet mehrere Vorteile. Mangel an körperlicher Kraft und Muskeltonus wird verbessert und Sie können Diät in Kombination mit einer kaloriengesteuerten Diät.

1. Aufwärmphase

In diesem Stadium beschleunigt sich der Blutfluss und die Muskeln funktionieren richtig. Auch das Risiko von Krämpfen und Muskelschäden kann reduziert werden. Wir empfehlen, einige Dehnübungen zu machen, wie unten gezeigt. Jede Dehnung sollte etwa 30 Sekunden lang gehalten werden. Dehnen oder dehnen Sie Ihre Muskeln nicht. Wenn Sie Schmerzen verspüren, brechen Sie sofort ab.



2.Übungsphase

Von jetzt an ist es Zeit, sich zu konzentrieren. Bei regelmäßiger Anwendung werden die Beinmuskeln flexibler. Sie können in Ihrem eigenen Tempo trainieren, aber es ist sehr wichtig, ein konstantes Tempo beizubehalten. Die Trittgeschwindigkeit sollte Ihre Herzfrequenz auf die Zielzone erhöhen, die in der Grafik unten gezeigt wird.

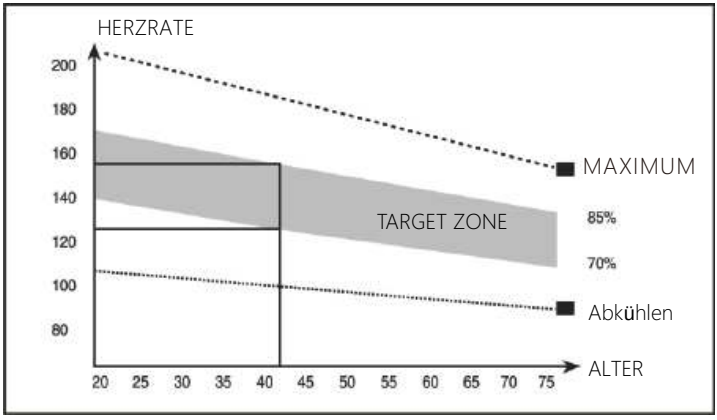

Diese Phase wird empfohlen, mindestens zwölf Minuten zu dauern, die meisten Menschen beginnen mit einer Zeit von etwa 15 bis 20 Minuten.

3. Abkühlphase

In diesem Stadium kühlen sich das Herz-Kreislauf-System und die Muskeln ab. Dies ist eine Wiederholung der Aufwärmphase. Senken Sie das Tempo und fahren Sie für etwa fünf Minuten fort. Dehnen Sie sich wieder. Achte darauf, deine Muskeln nicht zu dehnen oder zu dehnen. Wenn du stärker wirst, musst du möglicherweise länger und härter trainieren. Wir empfehlen, mindestens dreimal pro Woche zu trainieren. Wenn möglich, intervalle dein Training jede Woche gleichmäßig.

4. Fehlersuche

Wenn die Konsole die Daten nicht anzeigt, überprüfen Sie, ob alle Akkorde korrekt angeschlossen sind.

※ Muskelstärken

Um Ihre Muskeln beim Rudern in Einklang zu halten, müssen Sie eine ziemlich hohe Belastung einstellen. Dies belastet Ihre Beinmuskulatur stärker, was dazu führen kann, dass Sie nicht für die gewünschte Zeit trainieren können. Wenn du dein Þtness-Level noch verbessern willst, musst du deinen Trainingsplan ändern. Während der Aufwärm- und Abklingphase trainierst du wie gewohnt, aber gegen Ende der Übungsphase musst du die Belastung erhöhen und härter rudern. Um deine Herzfrequenz in deiner Zielzone zu halten, musst du langsamer werden.

※ Gewichtsverlust

Wichtig ist, wie viel Aufwand Sie in die Übung stecken. Je härter du trainierst, desto länger kannst du mehr Kalorien verbrennen. Dies ist das gleiche Training, das du machst, um deine Þtness zu verbessern. Der einzige Unterschied ist das Ziel.

※ Verwendung

Der Sitzabstand kann durch Einstellen des Knopfes nach vorne oder hinten eingestellt werden. Bitte stellen Sie sicher, dass der Sitz nach dem Einstellen auf die gewünschte Distanz sicher ist, bevor Sie rudern. Sie können den Widerstand einstellen, indem Sie den Zugknopf drehen. Generell erschwert höhere Spannung das Rudern, während niedrigere Spannung es leichter macht. Sie können die Spannung nach Ihren Bedürfnissen anpassen.

BAUanleitungen

Funktionstaste:

MODE – Drücken Sie nach unten, um Funktionen auszuwählen.

- Drücken Sie nach unten, um Zeitdistanz und Kalorien für zwei Sekunden zurückzusetzen.

SET -So legen Sie die Werte für Zeitdistanz und Kalorien fest, wenn Sie sich nicht im Scan modus befinden.

RESET - Drücken Sie nach unten, um Zeitdistanz und Kalorien zurückzusetzen.

FUNKTIONEN UND BETRIEBE:

1. SCAN: Drücken Sie die Taste "MODE", um die Funktion "ZEIT" auszuwählen, zu welcher Zeit Die "SCAN"-Wörter erscheinen auf der linken Seite des Monitors und der Monitor dreht sich durch alle sechs Funktionen: Zeit, Geschwindigkeit, Distanz, Kilometerzähler und Kalorien. Jede Anzeige wird sechs Sekunden lang gehalten. Während der zyklischen Anzeige jeder Funktion drücken Sie einmal die Taste "MODE", damit der "SCAN" in jedem Funktionsmodus verschwindet, um diese Funktion anzuzeigen. Wenn Sie wieder zu "SCAN" zurückkehren möchten, drücken Sie die Taste "MODE", um die Funktion "ZEIT" auszuwählen. Im Modus " SCAN" wird das Wort "SCAN" links neben dem Monitor angezeigt. kontinuierlich.

2. ZEIT: Zeigt die Zeit von Beginn bis Ende der Übung an.
3. GESCHWINDIGKEIT: Aktuelle Geschwindigkeit anzeigen.
4. DISTANCE: Zeigt die Entfernungen von Beginn bis Ende des Trainings an.
5. ODOMETER: Der Monitor zeigt die gesamte akkumulierte Entfernung nach dem Wenn der Akku neu installiert ist, wird der Wert auf Null zurückgesetzt.
6. KALORIEN: Zeigt die Kalorien an, die während des Trainings von Anfang bis Ende verbrannt wurden.

ZIELBILDUNGSEinstellungen:

Dieser Computer hat drei Ziel-Trainingsmodi: Zeit,Distanz und Kalorien (beim Umschalten auf die Zielfunktion, wenn es eine "SCAN" Schriftart ßashing auf dem Display gibt, müssen Sie die Taste "MODE" erneut drücken, um die Schriftart "SCAN" vor Einstellung verschwinden zu lassen) ZEIT Ziel-Trainingsmodus: Drücken Sie zuerst die Taste "MODE", um zur Funktion "ZEIT" zu wechseln, und drücken Sie dann die Taste "SET", um die Zielzeit einzustellen (Drücken und halten Sie die Einstelltaste gedrückt, um die Einstellung zu beschleunigen). Wenn die gewünschte Zeit erreicht ist, stoppen Sie die Taste. Dann beginnen Sie, die Maschine zu verwenden, und das Display beginnt abzuzählen. Wenn der Countdown Null erreicht, zeigt die Zeitfunktion den Abschluss des Trainingsziels an. Wenn Sie zu diesem Zeitpunkt weiter trainieren, beginnt der Computer automatisch von Null zu zählen.

ENTFERNUNG Ziel Trainingsmodus: Drücken Sie zuerst die Taste "MODE", um zur Funktion "DIST" zu wechseln, und drücken Sie dann die Taste "SET", um die Zieldistanz einzustellen (Halten Sie die Set-Taste gedrückt, um die Einstellung zu beschleunigen). Wenn es die gewünschte Entfernung erreicht, stoppen Sie die Taste. Dann beginnen Sie, die Maschine zu verwenden, und das Display beginnt abzuzählen. Wenn der Countdown Null erreicht, zeigt die Distanzfunktion den Abschluss des Trainingsziels an. Wenn Sie zu diesem Zeitpunkt weiter trainieren, beginnt der Computer automatisch von Null zu zählen. CALORIE Zieltrainingsmodus: Drücken Sie zuerst die Taste "MODE", um zur Funktion "CAL" zu wechseln, und drücken Sie dann die Taste "SET", um die Zielkalorie einzustellen (Halten Sie die Einstelltaste gedrückt, um die Einstellung zu beschleunigen). Wenn es die erforderlichen Kalorien erreicht, stoppen Sie die Taste. Dann beginnen Sie, die Maschine zu verwenden, und das Display beginnt abzuzählen. Wenn der Countdown Null erreicht, zeigt die Kalorienfunktion den Abschluss des Trainingsziels an. Wenn Sie zu diesem Zeitpunkt weiter trainieren, beginnt der Computer automatisch von Null zu zählen. Wenn Sie die Zieldaten nach dem Einstellvorgang oder Abschluss ändern möchten, drücken Sie direkt auf die Schaltfläche "RESET", um alle Einstellungen zu löschen, und setzen Sie dann entsprechend der vorherigen Beschreibung zurück.

HINWEIS:

1. Wenn das Batteriesymbol auf dem Display aufleuchtet, ersetzen Sie bitte die Batterie.
2. Der Monitor schaltet sich automatisch ab, wenn nach zwei Minuten kein Signal empfangen wird.
3. Der Monitor wird automatisch mit Strom versorgt, wenn Sie beginnen, das Drucktastensignal auszuüben.
4. Wenn Sie das Training für vier Sekunden beenden, stoppt das Display die Berechnung und ein "STOP" wird auf dem Bildschirm angezeigt. Wenn Sie mit dem Training beginnen, beginnt das Display automatisch mit der Berechnung und der "STOP" verschwindet.

SPEZIFIKATIONEN:

FUNKTION	Scannen	Alle sechs Sekunden
	Zeit	0:00~99:59
	Geschwindigkeit	0.0~99.9 KM/H(MILE/H)
	Entfernung	0.00~99.99 KM(MILE)
	Kilometerzähler	0~9999 KM(MILE)
	Kalorien	0.0~999.9 CAL
BATTERIETART		2pcs von Größe–AA oder UM –3
Betriebstemperatur		0° C ~ +40° C
LAGERTEMPERATUR		-10° C ~ +60° C

Contenu

Mise en garde autocollant----------33
Mesures préventives importantes----------34
Avant de commencer ----------35
Diagramme décomposé----------36
Liste des pièces----------37
Directives de compilation ----------39
Guide sportif----------45
Description de la console----------47

Mise en garde conduite autonome

Cette figure montre l'emplacement de l'autocollant d'avertissement. Remarque: les décalcomanies peuvent ne pas apparaître dans leur taille réelle.

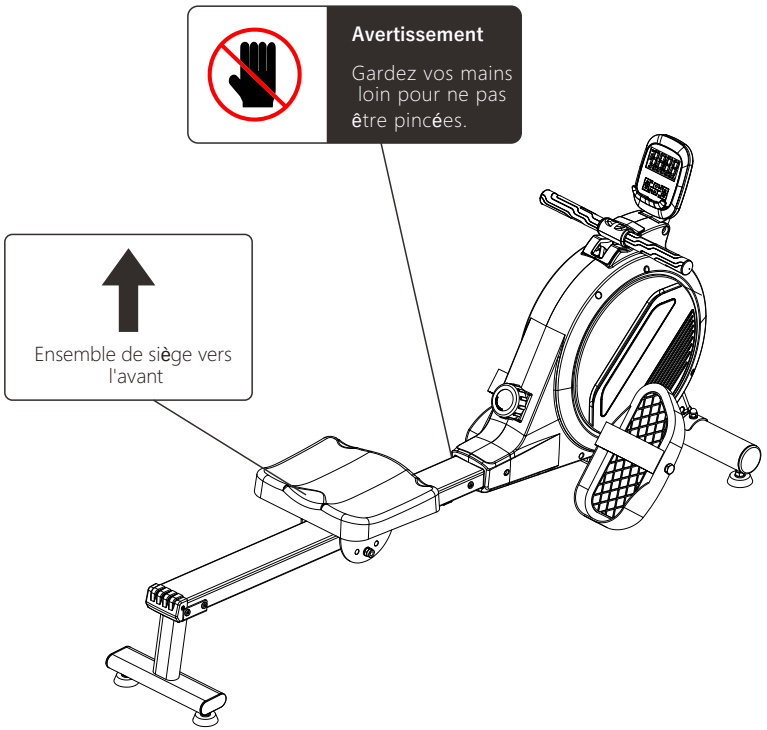

Mesures préventives importantes

Cette machine à ramer a été conçue et fabriquée avec les préoccupations de sécurité à l' esprit. Cependant, l'utilisateur doit toujours prendre les précautions nécessaires lors de l' utilisation de cet appareil de fitness. Lors du montage et de l'utilisation, portez une attention particulière aux avertissements suivants et assurez - vous de lire ce manuel avant le montage et l'utilisation:

1. Ne laissez pas les enfants ou les animaux domestiques seuls près de la rameuse pour éviter les accidents.
2. Utilisez cette machine sur un sol plat et solide, ajustez la base de la machine de fitness en position d'équilibre et placez un tapis sous la machine.
3. Maintenez un espace autour de 1 m (3,28 pi) pendant l'assemblage et l'utilisation.
4. Avant chaque utilisation, assurez - vous qu'il n'y a pas de pièces endommagées ou desserrées sur la machine de fitness et serrez les pièces ajustées.
5. Si vous ressentez des étourdissements ou des douleurs thoraciques pendant l'exercice, arrêtez immédiatement l'exercice et consultez un médecin.
6. Ne mettez pas vos mains dans les pièces mobiles pour éviter les accidents.
7. Portez des vêtements appropriés pendant l'exercice, évitez de porter des vêtements amples pour éviter les enchevêtrements avec la machine et portez des chaussures de sport.
8. Ne modifiez pas la machine ou n'utilisez pas de pièces non originales.
9. Les personnes à mobilité réduite ne doivent pas utiliser cet appareil seul et doivent être accompagnées par un professionnel.
10. Réchauffez - vous avant l'exercice pour éviter la traction.
11. Si la machine à ramer tombe en panne, elle doit être immédiatement arrêtée.
12. Cette machine à ramer n'est pas destinée à la réadaptation médicale et ne doit pas être utilisée à des fins thérapeutiques.
13. Pour les réparations, veuillez contacter le service clientèle.

EU: servicestar2024@outlook.com

US/CA: wenokerdirect@outlook.com

14. Une seule machine peut être utilisée par une personne à la fois; Ne pas utiliser en même temps que les autres.
15. Avant chaque utilisation, vérifiez toutes les pièces pour les anomalies telles que le desserrage.

Consultez votre médecin avant de commencer tout programme d'exercice, surtout si vous avez des problèmes de santé ou si vous avez plus de 45 ans.

17. Le poids maximum de cette machine de fitness est limité à 160 kgs / 350 LBS (classe de produit: h).
18. Ce produit est conforme à la norme: gb17498.10-2008, gb17498.10-2008.

Remarque: consultez votre médecin avant d'utiliser cet appareil ou de participer à tout autre programme d'exercice. Lisez le manuel de l'utilisateur avant d'utiliser tout appareil de fitness et assurez - vous de le conserver pour référence future.

Avant de commencer

Merci beaucoup pour l'achat d'une rameuse de wenoker. L'aviron est un exercice efficace qui augmente la flexibilité du système cardiovasculaire, augmente l'endurance et resserre le corps. Les bateaux de course offrent une variété de fonctions conçues pour rendre l'entraînement à la maison plus efficace et agréable. Lisez attentivement ces instructions avant d'utiliser le rameur. Si vous avez des questions après la lecture, veuillez contacter l'adresse e - mail indiquée sur la couverture de cette brochure. Le numéro de modèle et le numéro de série du produit sont également imprimés sur la couverture. Avant d'aller plus loin, Familiarisez - vous avec les pièces marquées dans l'image ci - dessous.

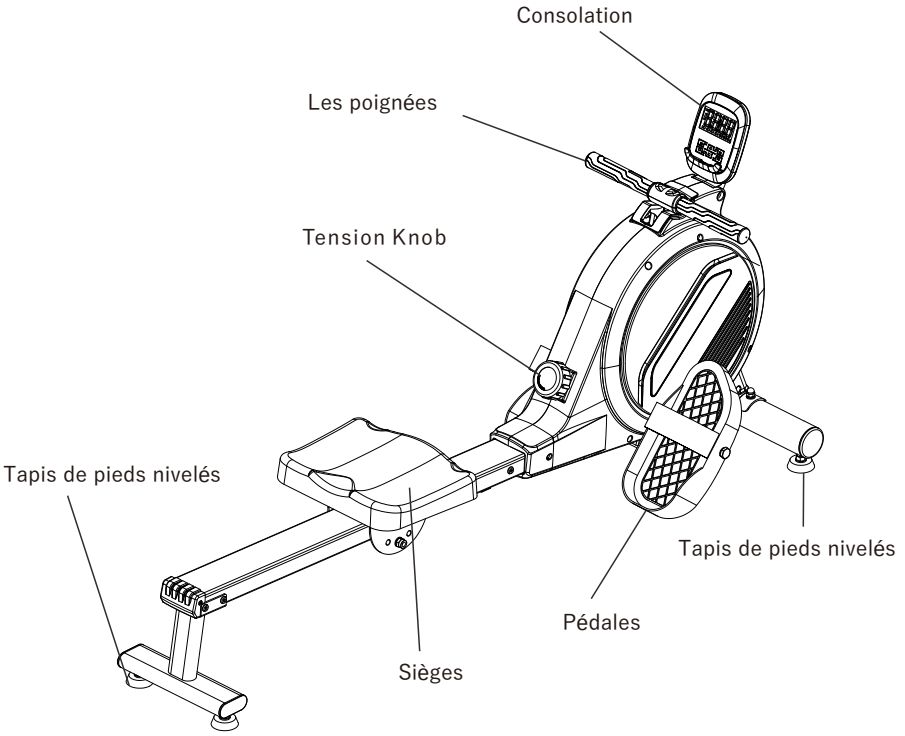

Diagramme décomposé

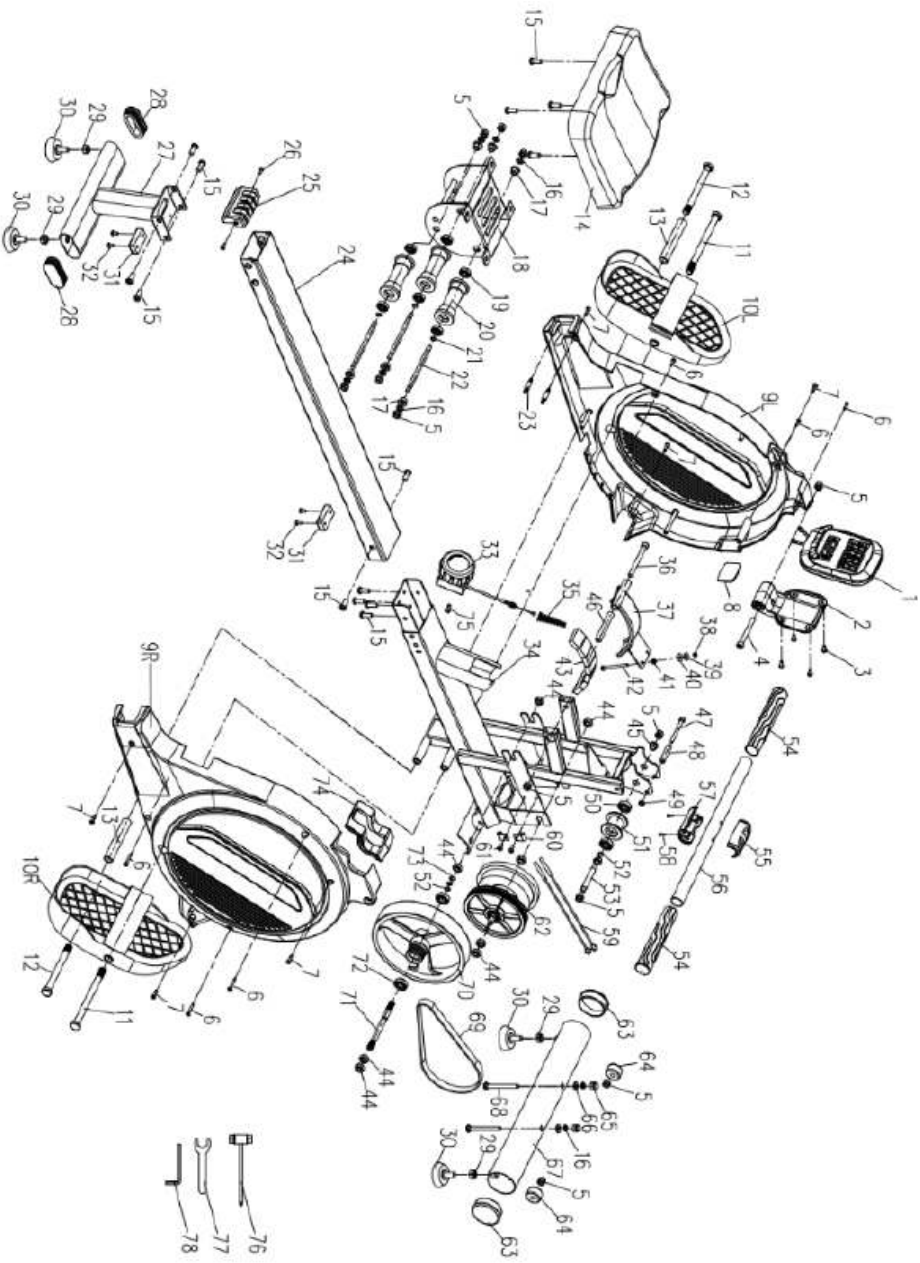

Liste des pièces

Non	Description	Quan -tité	Non	Description	Quan -tité
1	Consolation	1	21	Rondelles Φ8	3
2	Support de console	1	22	Roulements de poulie Φ8	3
3	Grande vis cruciforme à tête plate M5 * 10l	4	23	Bouton de connexion	2
4	Vis à tête cylindrique hexagonale intérieure M8 * 75	1	24	Glissière	1
5	Les écrous M8	12	25	Couvercle de glissière	1
6	Grande vis autotaraudeuse à tête plate M4 * 20	6	26	Vis à vis M4*10	2
7	Vis de queue de forage M4.2 * 19mm	6	27	Tube de pied arrière	1
8	Tapis en caoutchouc	1	28	Bouchon de tuyau biseauté 30* 70	2
9L	Couvercle en plastique (L)	1	29	écrou hexagonal M10	4
9R	Couvercle en plastique (R)	1	30	Tapis de pieds M10	4
10L	Pédales (L)	1	31	Le bouchon	2
10R	Pédales (R)	1	32	Vis cruciforme à tête plateM5*10	4
11	Vis hexagonale M12*150L	2	33	Contrôle de tension	1
12	Vis hexagonale M12*120L	2	34	Racks	1
13	Manchon 16*1.5T*100L	2	35	Ressort conique	1
14	Sièges	1	36	Vis hexagonale à tête plate M8* 90L	1
15	Manchon hexagonal M8*20L	14	37	Réglage de la résistance	1
16	Rondelles à ressort Φ8	8	38	Les écrousM5	1
17	Manchon	6	39	Rondelles plates en silicone Φ 5* 18*1T	1
18	Équipement coulissant	1	40	Flache Unterlegscheibe aus Silikon Φ4*16*2T	1
19	Roulements 608	6	41	écrou hexagonal M5	1
20	Longue poulie	3	42	écrou hexagonal M5*65L	1

Liste des pièces

Non	Description	Quan -tité	Non	Description	Quan -tité
43	Aimant 35.2*23.2*10T	7	61	Vis cruciforme à tête plate M5*8L	2
44	écrou hexagonal M10*1.0	6	62	Boîte à ressorts	1
45	Tubes Φ10	2	63	Bouchon de tube Φ60	2
46	Axe de roue elliptique	1	64	Roue de transport Φ 30	2
47	Vis hexagonale M6*55L	1	65	écrou avec capuchon M8	2
48	Manchon Φ6	1	66	Rondelle incurvée Φ 8*20*2T	2
49	écrou M6	1	67	Tube de pied avant	1
50	Roulements 6000	2	68	Boulons de carrosserie M8 * 75L	2
51	Poulie pour ruban adhésif	1	69	Ceinture 240j5	1
52	Rondelle ondulée Φ10	1	70	Volant	1
53	Vis à tête cylindrique hexagonale intérieure M10*65L	1	71	Arbre de volant	1
54	Couvercle de poignée	2	72	Roulements 6200	2
55	Couvercle de poignée (haut)	1	73	Ressort Φ10	1
56	Les poignées	1	74	Arrêt de poignée	1
57	Couvercle de poignée (inférieur)	1	75	Boulon hexagonal M5 * 15	1
58	Vis autotaraudeuse à tête plate	1	76	Clé à douille 13 Coins	1
59	Capteurs	2	77	Clé ouverte à 19 points	1
60	Support de capteur	2	78	Clé hexagonale pentagonale en forme de l	1

Directives de compilation

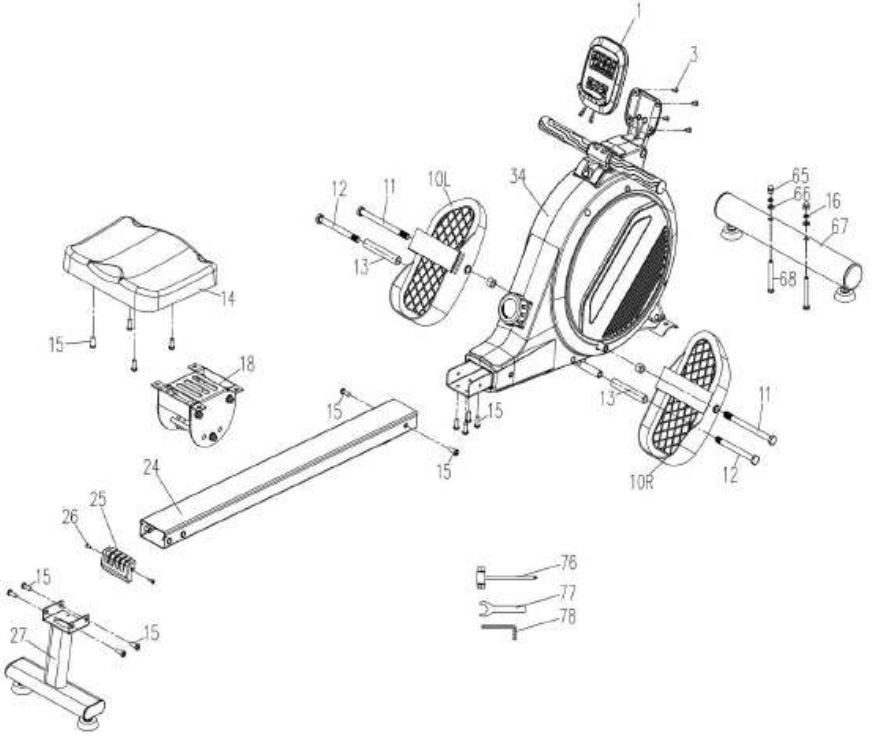

Directives de compilation

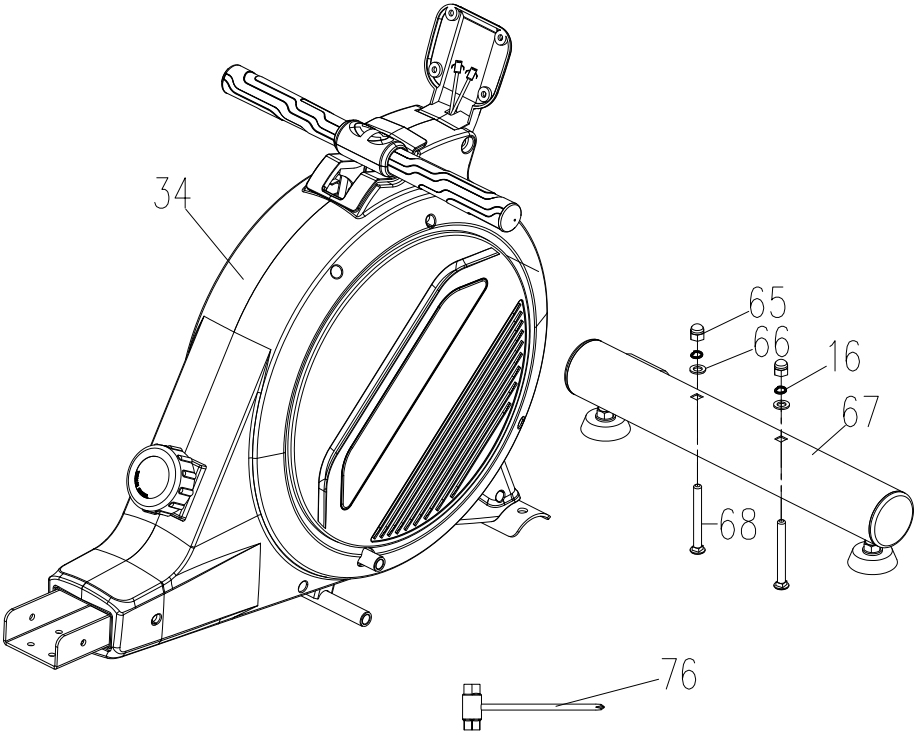

Étape 1

Le tube de pied avant (67) est monté sur la crémaillère (34) à l'aide d'une clé à douille (76) à tête ronde (68), d'un écrou à capuchon (65), d'une rondelle ressort (16) et d'une rondelle de flexion (66).

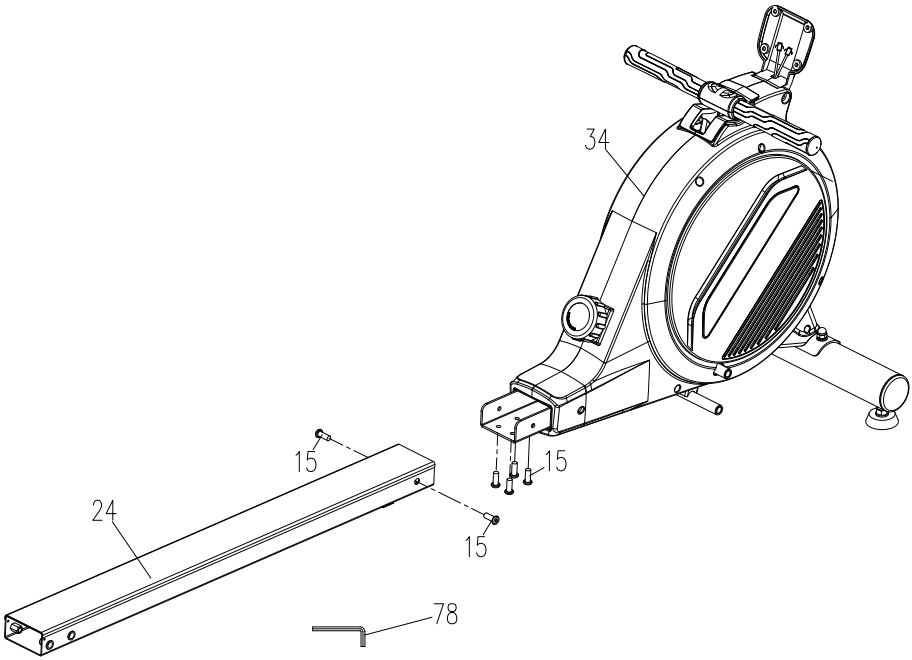

Étape 2

Le rail coulissant (24) et le manchon Hexagonal (15) sont assemblés au bâti (34) à l'aide d'une clé hexagonale en l (78).

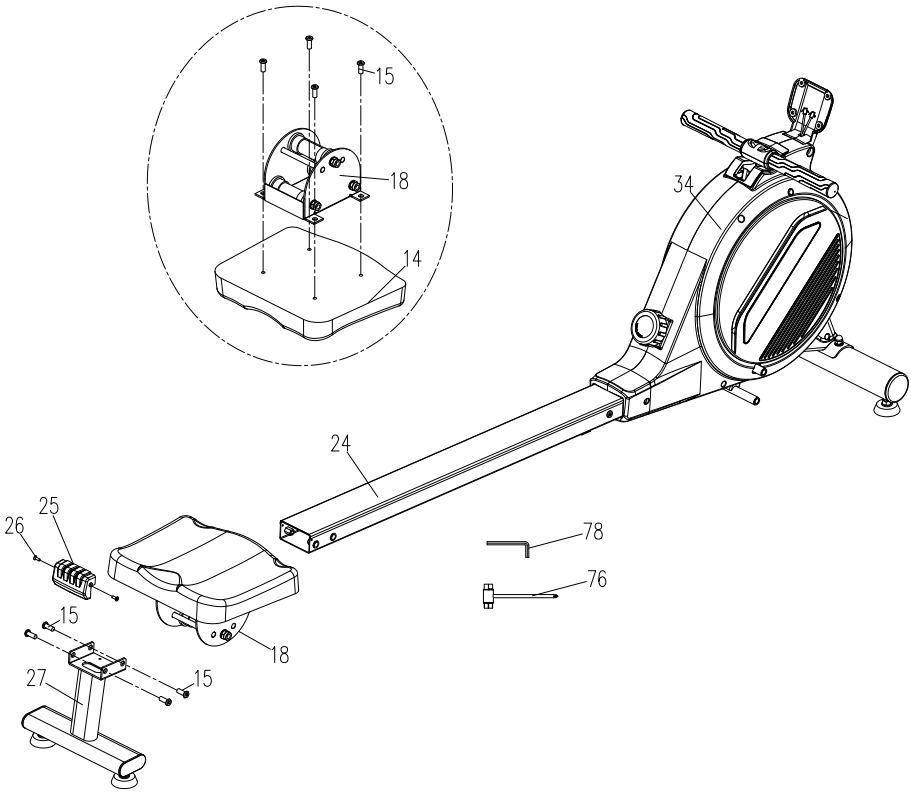

Étape 3

Comme le montre la figure:
(1) verrouillage du Siège (14) et du coulisseau (18) à l'aide d'une clé hexagonale (78) en l avec manchon Hexagonal (15).
(2) assembler le dispositif coulissant (18) sur la glissière (24).
(3) verrouillage du pédalier arrière (27) sur la glissière (24) à l'aide d'une clé hexagonale (78) en l avec manchon Hexagonal (15).
Un couvercle de glissière (25) à vis (26) est verrouillé sur la glissière (24) à l' aide d'une clé à douille (76).

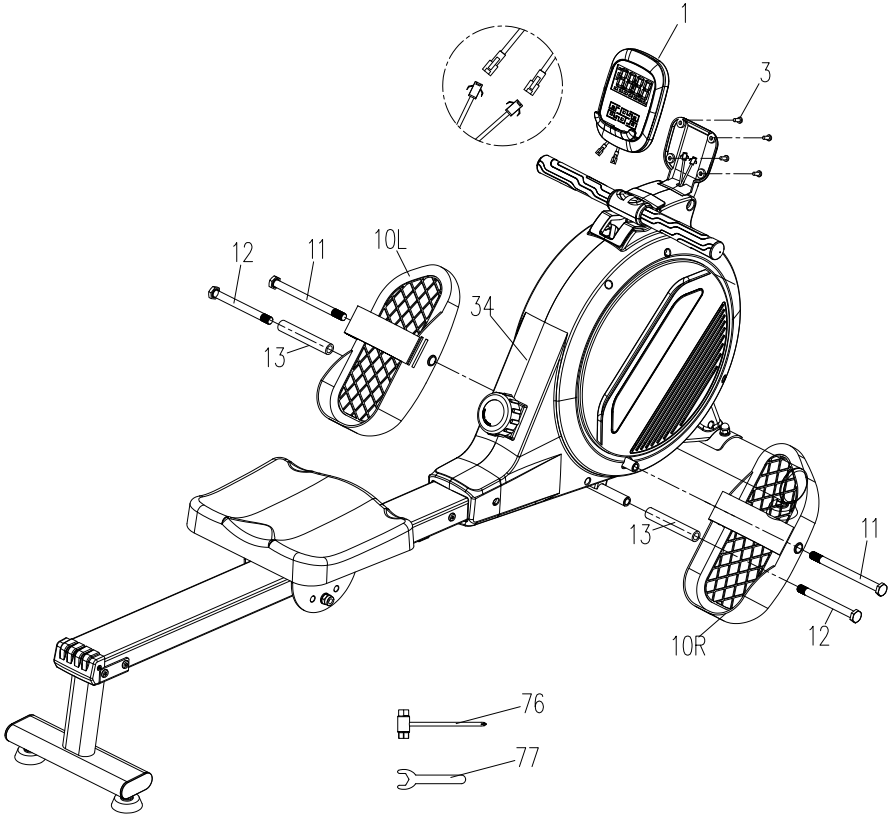

Étape 4

Comme le montre la figure,
(1) fixer le capteur de la console au rack (34).
(2) verrouiller la console (1) sur le bâti (34) à l'aide d'une clé à douille (76) à vis croisées (3).
(3) verrouillage des pédales gauche (10l) et droite (10R) sur le châssis (34) à l'aide d 'une clé ouverte (77) avec vis hexagonale (11), vis hexagonale et manchon (13).

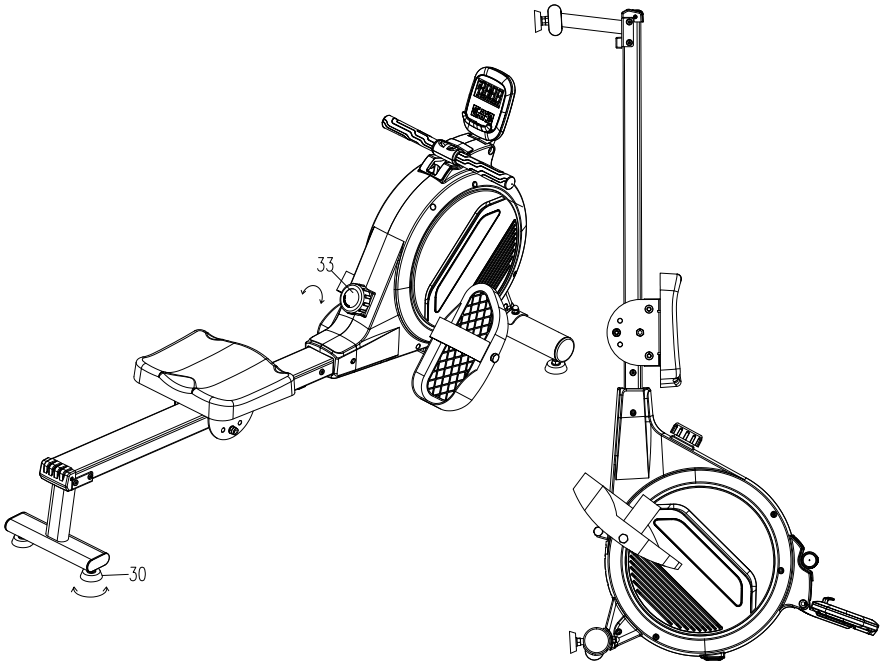

Étape 5

Après assemblage:
La résistance est ajustée par rotation du Contrôleur de tension (33).
Équilibrer la machine en ajustant les quatre repose - pieds (30). La machine peut être stockée debout.

Guide sportif

Il y a plusieurs avantages à utiliser une machine à ramer. Le manque de force physique et de tonus musculaire est amélioré et vous pouvez combiner avec un régime alimentaire qui contrôle les calories.

1. Phase de préchauffage

À ce stade, le flux sanguin est accéléré et les muscles fonctionnent normalement. Le risque de crampes et de lésions musculaires peut également être réduit. Nous vous recommandons de faire quelques étirements, comme indiqué ci - dessous. Chaque étirement doit être maintenu pendant environ 30 secondes. N ' étirez pas vos muscles. Si vous ressentez de la douleur, arrêtez immédiatement.



2. Phase d'exercice

À partir de maintenant, il est temps de se concentrer. Avec une utilisation régulière, les muscles des jambes deviennent plus flexibles. Vous pouvez faire de l'exercice à votre propre rythme, mais il est très important de maintenir un rythme constant. La vitesse de pédalage devrait augmenter votre fréquence cardiaque à la zone cible illustrée ci - dessous.

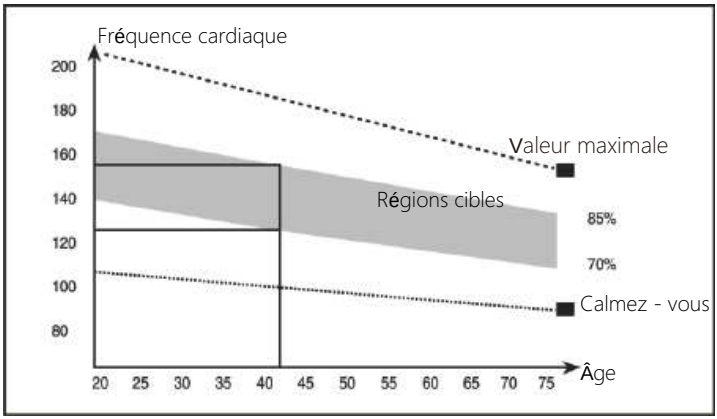

Cette phase est recommandée pour durer au moins 12 minutes et la plupart des gens commencent par 15 à 20 minutes.

3. Phase de refroidissement

À ce stade, le système cardiovasculaire et les muscles se refroidissent. C'est une répétition de la phase de préchauffage. Ralentissez le rythme et continuez pendant environ 5 minutes. Stretch à nouveau. Veillez à ne pas étirer ou étirer vos muscles. Au fur et à mesure que vous devenez plus fort, vous devrez peut - être vous entraîner plus longtemps et plus fort. Nous vous recommandons de vous entraîner au moins trois fois par semaine. Si possible, entraînez - vous à intervalles moyens chaque semaine.

4. Trouveur de défauts

Si la console n'affiche pas de données, vérifiez que toutes les cordes sont correctement connectées.

※ renforcement musculaire

Pour maintenir la coordination musculaire pendant la navigation, vous devez définir une charge assez élevée. Cela met plus de pression sur les muscles de vos jambes et vous empêche de vous entraîner aussi longtemps que nécessaire. Si vous souhaitez toujours améliorer votre condition physique, vous devez modifier votre programme d ' entraînement. Pendant les phases d'échauffement et de refroidissement, vous vous entraînerez comme d' habitude, mais vers la fin de la phase d'entraînement, vous devrez augmenter la charge et pagayer plus fort. Pour maintenir votre fréquence cardiaque dans la zone cible, vous devez ralentir.

※ perte de poids

Ce qui compte, c ' est combien d ' énergie vous mettez dans la pratique. Plus vous travaillez dur, plus vous brûlerez de calories. C'est le même entraînement que vous faites pour améliorer votre condition physique. La seule différence est le but.

※ utilisation

La distance du siège peut être réglée vers l'avant ou vers l'arrière à l'aide du bouton de réglage. Avant de commencer à ramer, assurez - vous que le siège est fermement fixé après l'avoir ajusté à la distance que vous souhaitez. Vous pouvez régler la résistance en tournant le bouton de tension. En général, il est plus difficile de pagayer avec une tension plus élevée, et plus il est facile de pagayer avec une tension plus faible. Vous pouvez ajuster la tension à vos besoins.

Description de la console

Bouton de fonction:

Mode – Appuyez sur pour sélectionner la fonction.

- Appuyez sur Reset Time

Collection - Définissez les valeurs de distance temporelle et de calories lorsque vous n'êtes pas en mode scan.

RESET - La poussée vers le bas réinitialise la distance temporelle et les calories.

1.scan: appuyez sur le bouton "mode" pour sélectionner la fonction "time", à ce moment - là, le mot "Scan" apparaît sur le côté gauche de l'écran, qui tournera à travers ces 6 fonctions: temps, vitesse, distance, odomètre et calories. Chaque affichage restera 6 secondes. Pendant l' affichage cyclique de chaque fonction, appuyez une fois sur le bouton "mode" pour que "Scan " apparaisse comme disparu dans n'importe quel mode de fonction pour afficher la fonction. Si vous souhaitez revenir à nouveau au scan, appuyez sur le bouton Mode pour sélectionner la fonction time. En mode scan, les mots scan (SCAN) sur le côté gauche du moniteur clignotent en continu.

2.time: affiche l'heure du début à la fin du mouvement.

3. Vitesse: affiche la vitesse actuelle.

4. Distance: affiche la distance du début à la fin du mouvement.

5. Compteur de kilométrage: le moniteur affichera la distance totale accumulée, après avoir réinstallé la batterie, la valeur sera remise à zéro.

6. Calories: affiche les calories brûlées du début à la fin de l'exercice.

Paramètres de formation ciblés:

Cet ordinateur dispose de trois modes d'entraînement objectif: temps, distance et calories (lorsque vous passez à la fonction objectif, si vous avez la police "Scan" ßashing sur l'écran, vous devez appuyer à nouveau sur le bouton "mode" pour que la police "Scan" disparaisse avant de la définir) mode d'entraînement objectif de temps: appuyez d'abord sur la touche " mode" pour passer à la fonction "time", puis sur la touche "set" pour définir l'heure cible (maintenez le bouton "set" enfoncé pour accélérer le réglage). Lorsque le temps requis est atteint, le bouton stop. Ensuite, commencez à utiliser la machine et l'écran commencera le compte à rebours. Lorsque le compte à rebours atteint zéro, la fonction de temps ß gris indique que l'objectif d'entraînement est terminé. À ce stade, si vous continuez à vous entraîner , l'ordinateur commencera automatiquement à compter à partir de zéro.

Mode d'entraînement cible distance: appuyez d'abord sur le bouton "mode" pour passer à la fonction "Dist", puis sur le bouton "set" pour définir la distance cible (maintenez le bouton "set" enfoncé pour accélérer le réglage). Quand il atteint la distance souhaitée, le bouton d'arrêt. Ensuite, commencez à utiliser la machine et l'écran commencera le compte à rebours. Lorsque le compte à rebours atteint zéro, la fonction de distance ß Grey indique que l'objectif d'entraînement est terminé. À ce stade, si vous continuez à vous entraîner, l'ordinateur commencera automatiquement à compter à partir de zéro. Mode d'entraînement cible calorie: appuyez d'abord sur le bouton "mode" pour passer à la fonction "CAL", puis sur le bouton "set" pour définir les calories cibles (maintenez le bouton "set" enfoncé pour accélérer le réglage). Quand il atteint les calories requises, le bouton stop. Ensuite, commencez à utiliser la machine et l'écran commencera le compte à rebours. Lorsque le compte à rebours atteint zéro, la fonction calorique ß Grey indique que l'objectif d'entraînement est atteint. À ce stade, si vous continuez l'entraînement, l'ordinateur commencera automatiquement à compter à partir de zéro. Si vous souhaitez modifier les données cibles après le processus de configuration ou lorsque vous avez terminé, appuyez directement sur le bouton "Reset" pour effacer tous les paramètres, puis réinitialiser comme décrit précédemment.

Attention:

1. Si le symbole de la batterie s'allume sur l'écran, remplacez la batterie.
2. Si aucun signal n'est reçu après 2 minutes, le moniteur s'éteindra automatiquement.
3. Lorsque vous commencez à pratiquer le signal du bouton, l'affichage s'allume automatiquement.

Lorsque vous arrêtez de faire de l'exercice pendant 4 secondes, l'écran cesse de compter et " Stop" s'affiche à l'écran. Lorsque vous commencez à faire de l'exercice, l'écran commence automatiquement à calculer et "Stop" (STOP) disparaît.

Spécifications:

FUNCTION	Scan	Toutes les 6 secondes
	Le temps	0:00~99:59
	Vitesse	0.0~99.9 KM/H(MILE/H)
	Distance	0.00~99.99 KM(MILE)
	Odomètre	0~9999 KM(MILE)
	Calories	0.0~999.9 CAL
Type de batterie		Taille 2pcs - AA ou um - 3
Température de fonctionnement		0° C ~ +40° C
Température de stockage		-10° C ~ +60° C

E-Mail EU:
servicestar2024@outlook.com

North America E-Mail:
wenokerdirect@outlook.com

Monday to Friday

From 8:00AM to 18:30PM
(Except on public holidays)

UK REP

Company:
Name: KOVA ASSOCIATES LTD
Address: 72a Kingston Road, Portsmouth, Hampshire, PO2 7PA, United Kingdom
Contact Person: Louisa Timms
Tel: +44 2380970315
E-mail: KOVA.Compliance@outlook.com

EC REP

Company: XDH Tech
Address:
2 Rue Coysevox Bureau 3
Lyon, 69001,France
E-mail: xdh.tech@outlook.com
TEL.: 00330652768898
Name: Dinghao Xue

Made in China