WORX NITRO

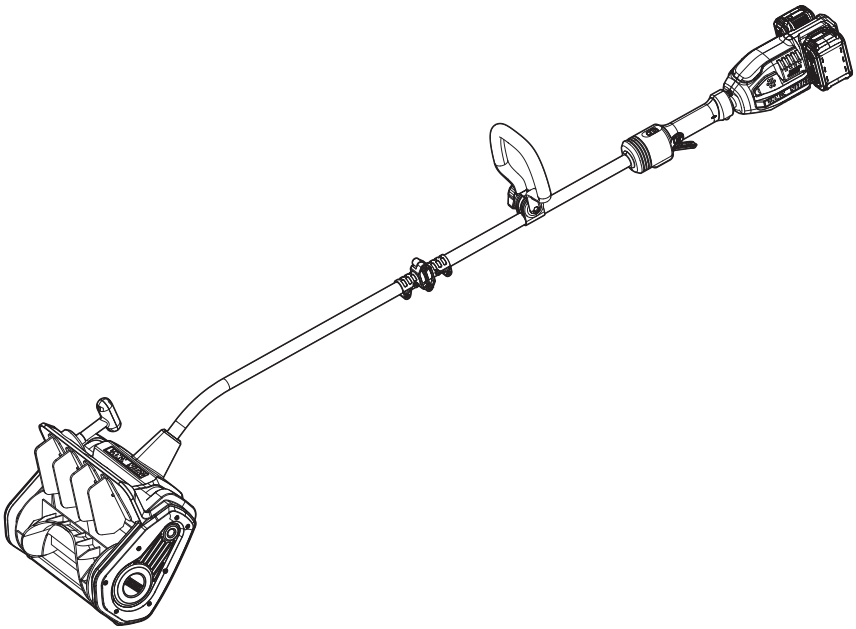

2x20V 12 inch (30cm) Cordless Brushless Snow Shovel	EN	P06
Souffleuse à neige sans fil et sans balais de 30cm (12 pouces) avec 2 batteries de 20V	F	P12
Quitanieves inalámbrico sin escobillas de 12 pulgadas (30cm) con 2 baterías de 20V	ES	P19

HELPLINE NUMBER
NUMÉRO DU SERVICE D'ASSISTANCE
NÚMERO DE LÍNEA DE AYUDA
1-866-354-WORX (9679)

WG460 WG460.X

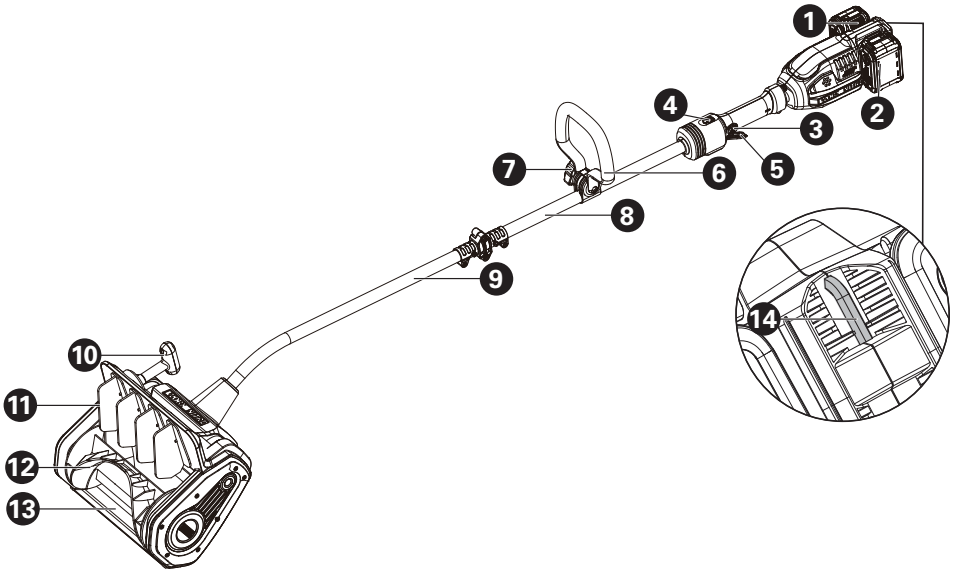
1
2
3
4
5
6
7
8
9
10
11
12
13
14

A1

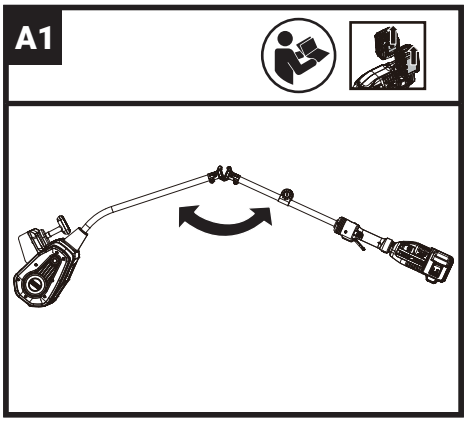

A2

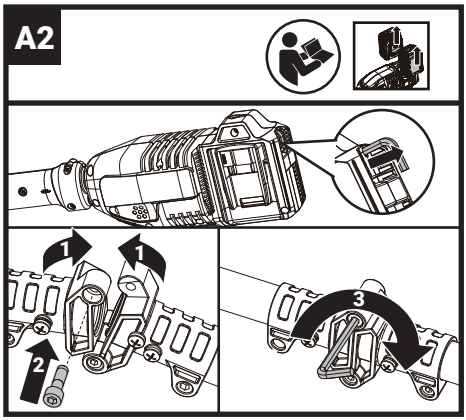

B

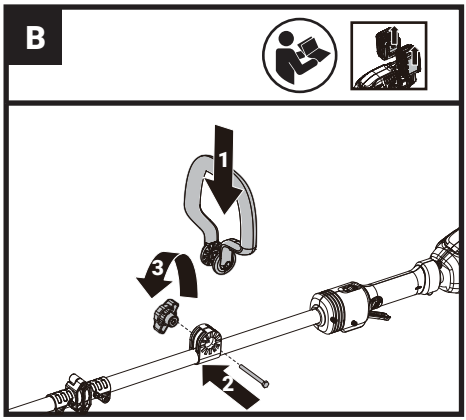

C

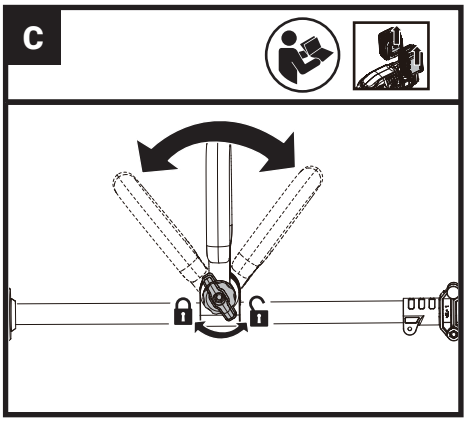

D1

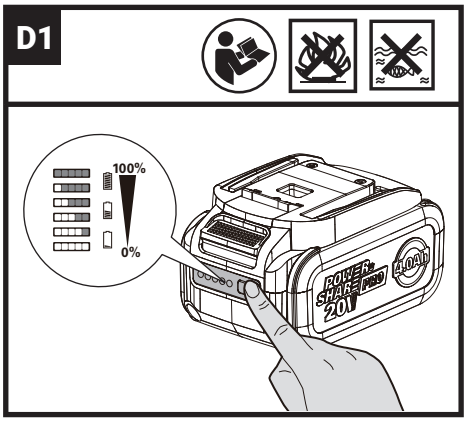

D2

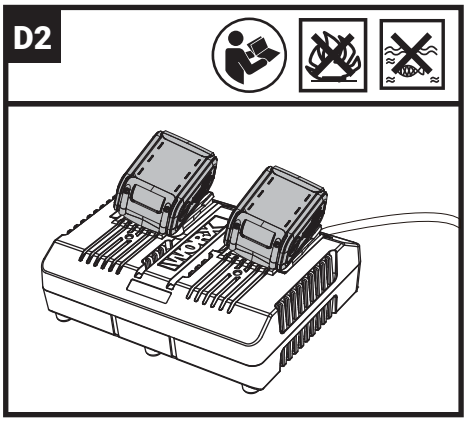

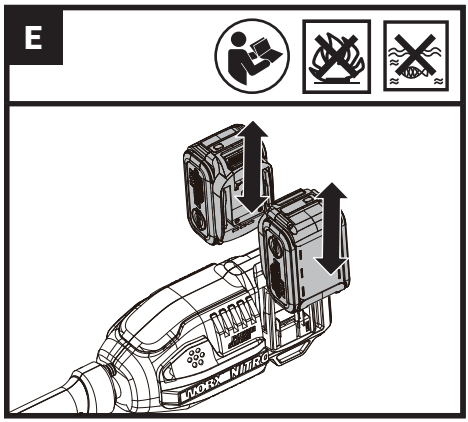
E

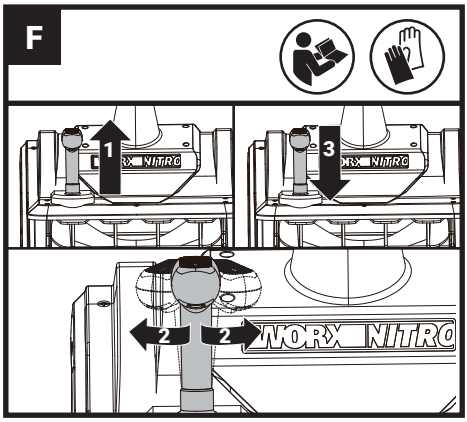
F
1
3
2
2

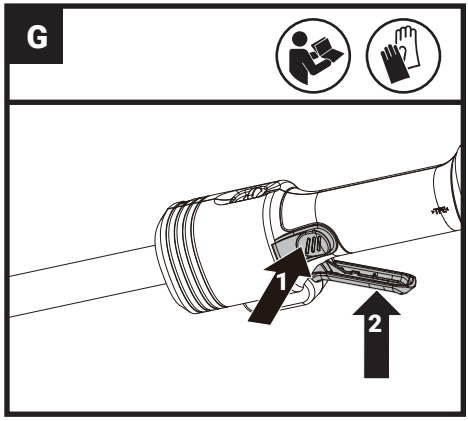
G
1
2

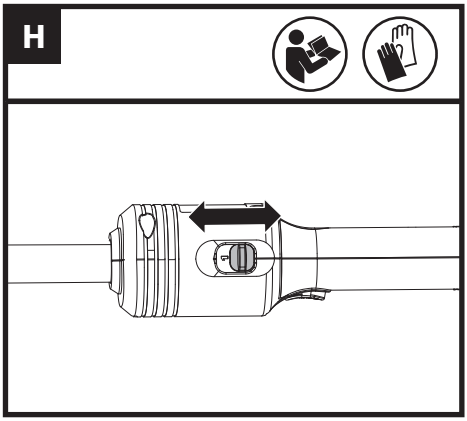
H

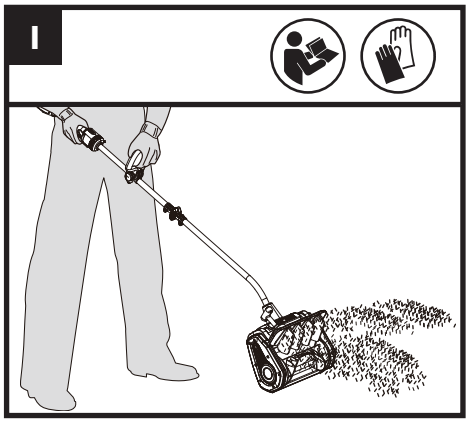
I

TABLE OF CONTENTS

1. PRODUCT SAFTY
2. COMPONENT LIST
3. TECHNICAL DATA
4. INTENDED USE
5. OPERATING INSTRUCTIONS
6. MAINTENANCE
7. STORAGE
8. TROUBLESHOOTING

1. PRODUCT SAFETY

WARNING: Some dust created by power sanding, sawing, grinding, drilling and other construction activities contains chemicals known to the State of California to cause cancer, birth defects or other reproductive harm. Some examples of these chemicals are:

- **Lead from lead-based paints;**
- **Crystalline silica from bricks and cement and other masonry products;**
- **Arsenic and chromium from chemically-treated lumber.**

Your risk from these exposures varies, depending on how often you do this type of work. To reduce your exposure to these chemicals: work in a well ventilated area, and work with approved safety equipment, such as those dust masks that are specially designed to filter out microscopic particles.

WARNING: This product can expose you to chemicals including lead and Di(2-ethylhexyl)phthalate (DEHP) which are known to the State of California to cause cancer and birth defects or other reproductive harm. For more information go to www.P65Warnings.ca.gov.

IMPORTANT SAFETY INSTRUCTION
Read All Instructions

WARNING: Read all safety warnings and instructions. Failure to follow the warnings and instructions may result in electric shock, fire and/or serious injury.

WARNING: When using snow shovel, basic safety precautions should always be followed to reduce the risk of fire, electric shock, or injury to persons, including the following:
WARNING! Use the accessory or attachment approved by the manufacturer, The use of any other accessory or attachment might increase the risk of injury.
DANGER! Do not use hands to unclog chute. Stop motor before removing debris. Do not walk in front of running machine. Do not direct discharge at bystander.
CAUTION! Use for snow removal only.
WARNING! To reduce the risk of injury, do not operate without guards in place.

FOR ALL SNOW SHOVELS

1) Do not use on graveled surface unless the snow shovel is adjusted for such a surface in accordance with the operator's manual.
2) Keep Children Away– All visitors should be kept a safe distance from work area.
3) Dress Properly – Do not wear loose clothing or jewelry. They can be caught in moving parts.
4) Wear rubber boots when operating the snow shovel.
5) Keep hands away from moving parts.
6) Keep guards in place and in working order.
7) Don't Force Snow shovel – It will perform better and safer at the rate for which it was designed.
8) Don't Overreach – Keep proper footing and balance at all times.
9) If the snow shovel strikes a foreign object follow these steps:
   i) Stop snow shovel. Release the switch.
   ii) Remove the battery pack.
   iii) Inspect for damage.
   iv) Repair any damage before restarting and operating the snow shovel
10) Disconnect Snow Shovel–Remove battery pack from the machine when not in use, before servicing, when changing accessories or doing similar actions.
11) Store Idle Snow Shovels Indoors – When not in use, snow shovel should be stored indoors in dry, locked-up place – out of reach of children.
12) Maintain Snow Shovels With Care – Follow instructions for lubricating and changing accessories.

FOR ALL BATTERY–OPERATED SNOW SHOVELS

1. Prevent unintentional starting. Ensure the switch is in the off-position before connecting to battery pack, picking up or carrying the snow shovel. Carrying the snow shovel with your finger on the switch or energizing now thrower that have the switch on invites accidents.
2. Disconnect the battery pack from the snow shovel before making any adjustments, changing accessories, or storing snow shovel. Such preventive safety measures reduce the risk of starting the snow shovel accidentally.
3. Recharge only with the charger specified by the manufacturer. A charger that is suitable for one type of battery pack may create a risk of fire when used with another battery pack.

4. Use snow shovels only with specifically designated battery packs. Use of any other battery packs may create a risk of injury and fire.
5. When battery pack is not in use, keep it away from other metal objects, like paper clips, coins, keys, nails, screws or other small metal objects, that can make a connection from one terminal to another. Shorting the battery terminals together may cause burns or a fire.
6. Under abusive conditions, liquid may be ejected from the battery; avoid contact. If contact accidentally occurs, flush with water. If liquid contacts eyes, additionally seek medical help. Liquid ejected from the battery may cause irritation or burns.
7. Do not use a battery pack or snow shovel that is damaged or modified. Damaged or modified batteries may exhibit unpredictable behavior resulting in fire, explosion or risk of injury.
8. Do not expose a battery pack or snow shovel to fire or excessive temperature. Exposure to fire or temperature above 130°C may cause explosion.
9. Follow all charging instructions and do not charge the battery pack or snow shovel outside of the temperature range specified in the instructions. Charging improperly or at temperatures outside of the specified range may damage the battery and increase the risk of fire.
10. Have servicing performed by a qualified repair person using only identical replacement parts. This will ensure that the safety of the product is maintained.
11. Do not modify or attempt to repair the snow shovel or the battery pack (as applicable) except as indicated in the instructions for use and care.

Safe Operation Practices for Walk-Behind Snow Shovels

Training

1. Read, understand and follow all instructions on the machine and in the manual before operating this unit. Be thoroughly familiar with the controls and the proper use of the equipment. Know how to stop the unit and disengage the controls quickly.
2. Never allow children to operate the equipment. Never allow adults to operate the equipment without proper instruction.
3. Keep the area of operation clear of all persons, particularly small children.
4. Exercise caution to avoid slipping or falling, especially when operating the snow shovel in reverse.

Preparation

1. Thoroughly inspect the area where the equipment is to be used and remove all doormats, sleds, boards, wires, and other foreign objects.
2. Do not operate the equipment without wearing adequate winter garments. Wear footwear which will improve footing on slippery surfaces.
3. Adjust the collector housing height to clear gravel or crushed rock surface.
4. Never attempt to make any adjustments while the motor is running (except where specifically recommended by manufacturer).
5. The operation of any powered machine can result in foreign objects being thrown into the eyes. Always wear safety glasses or eye shields during operation or while performing an adjustment or repair.

Operation

1. Do not put hands or feet near or under rotating parts. Keep clear of the discharge opening at all times.
2. Exercise extreme caution when operating on or crossing gravel drives, walks, or roads. Stay alert for hidden hazards or traffic.
3. After striking a foreign object, stop the motor, remove the battery pack from the machine, thoroughly inspect the snow shovel for any damage, and repair the damage before restarting and operating the snow shovel.
4. If the unit should start to vibrate abnormally, stop the motor and check immediately for the cause. Vibration is generally a warning of trouble.
5. Stop the motor whenever you leave the operating position, before unclogging the auger housing or discharge chute, and when making any repairs, adjustments or inspections.
6. When cleaning, repairing or inspecting the snow shovel, stop the motor and make certain the auger and all moving parts have stopped. Remove the battery pack from the machine to prevent someone from accidentally starting the motor.
7. Exercise extreme caution when operating on slopes.
8. Never operate the snow shovel without proper guards, and other safety protective devices in place and working.
9. Never direct the discharge toward people or areas where property damage can occur. Keep children and others away.
10. Do not overload the machine capacity by attempting to clear snow at too fast a rate.
11. Never operate the machine at high transport speeds on slippery surfaces. Look behind and use care when operating in reverse.
12. Disengage power to the auger when snow shovel is transported or not in use.
13. Use only attachments and accessories approved by the manufacturer of the snow shovel (such as wheel weights, counterweights, or cabs).
14. Never operate the snow shovel without good visibility or light. Always be sure of your footing, and keep a firm hold on the handles. Walk; never

run.

Clearing a Clogged Discharge Chute
Hand contact with the rotating auger inside the discharge chute is the most common cause of injury associated with snow shovels. Never use your hand to clean out the discharge chute.
To clear the chute:
1. SHUT THE MOTOR OFF!
2. Wait 10 seconds to be sure the auger blades have stopped rotating.
3. Always use a clean-out tool, not your hands.

Maintenance and storage
1. Check bolts at frequent intervals for proper tightness to be sure the equipment is in safe working condition.
2. Always refer to owner's guide instructions for important details if the snow shovel is to be stored for an extended period
3. Maintain or replace safety and instructions labels, as necessary.
4. Run the machine a few minutes after throwing snow to prevent freeze-up of the collector/auger.

SAFETY WARNINGS FOR BATTERY PACK

a) Do not dismantle, open or shred battery pack.
b) Do not expose battery pack to heat or fire. Avoid storage in direct sunlight.
c) Do not short-circuit a battery pack. Do not store battery packs haphazardly in a box or drawer where they may short-circuit each other or be short-circuited by other metal objects. When battery pack is not in use, keep it away from other metal objects, like paper clips, coins, keys, nails, screws or other small metal objects, that can make a connection from one terminal to another. Shorting the battery terminals together may cause burns or fire.
d) Do not subject battery pack to mechanical shock.
e) In the event of battery leaking, do not allow the liquid to come in contact with the skin or eyes. If contact has been made, wash the affected area with copious amounts of water and seek medical advice.
f) Do not use any battery pack which is not designed for use with the equipment.
g) Keep battery pack out of the reach of children.
h) Always purchase the battery pack recommended by the device manufacturer for the equipment.
i) Keep battery pack clean and dry.
j) Wipe the battery pack terminals with a clean dry cloth if they become dirty.
k) Battery pack needs to be charged before use. Always use the correct charger and refer to the manufacturer's instructions or equipment manual for proper charging instructions.
l) Do not leave battery pack on prolonged charge when not in use.
m) After extended periods of storage, it may be necessary to charge and discharge the battery pack several times to obtain maximum performance.
n) Recharge only with the charger specified by Worx. Do not use any charger other than that specifically provided for use with the equipment.
o) Retain the original product literature for future reference.
p) Use only the battery pack in the application for which it was intended.
q) Remove the battery pack from the equipment when not in use.
r) Dispose of properly.
s) Do not mix cells of different manufacture, capacity, size or type within a device.
t) Keep the battery away from microwaves and high pressure.

SAVE THESE INSTRUCTIONS

SYMBOLS

	Warning
	Read the operator's manual.
	Keep hands and feet away
	Wear ear protection
	Wear safety footwear
	Wear protective gloves
	Wear head protection

	Wear dust mask
	Avoid injury from rotating auger – Keep hands, feet, and clothing away.
	Shut off motor before unclogging discharge chute.
 Li-Ion	Li-Ion battery, battery must be recycled
	Do not burn
	Batteries may enter water cycle if disposed improperly, which can be hazardous for ecosystem. Do not dispose of waste batteries as unsorted municipal waste.
	Remove battery from the snow shovel before carrying out any adjustment, servicing or maintenance.
	call2recycle® POSITEC Inc. has established a partnership with the RBRC Corporation to recycle any Positec batteries with the RBRC-call2recycle seal. For environmental protection, please do not discard batteries in the trash. After the batteries' life cycle is ended, then please call 1-800-822-8837 for a free service that will properly dispose of the battery.

2. COMPONENT LIST

1.	**BATTERY PACK RELEASE BUTTON***
2.	**BATTERY PACK***
3.	**LOCK-OFF BUTTON**
4.	**SPEED CONTROL BUTTON**
5.	**SWITCH TRIGGER**
6.	**AUXILIARY HANDLE**
7.	**HANDLE ADJUSTING KNOB**
8.	**UPPER HANDLE**
9.	**LOWER HANDLE**
10.	**SNOW CHUTE ADJUSTMENT HANDLE**
11.	**DIRECTIONAL CHUTES**
12.	**AUGER PADDLES**
13.	**SCRAPER**
14.	**HEX KEY**

***Not all the accessories illustrated or described are included in standard delivery.**

3. TECHNICAL DATA

Type **WG460 WG460.X (4 - designation of machinery, representative of Battery-operated snow shovel)**

	WG460 WG460.X **
Rated voltage	40 V ⎓ Max. (2x20 V Max.***)
Max. No-load speed	1750 r/min
Clearing width	12" (30 cm)
MAX working depth	6" (15 cm)
Throw distance	25' (7.6 m)
Battery type	Lithium-ion
Machine weight (bare tool)	14.12 lbs (6.4 kg)

** X may be followed by one or two characters. All models are the same except model number and trademark.The suffix in models may be number from "1" to "999" or English letter "A" to "Z" or "M1" to" M9" which means different package or the various of accessories packed in the package.
*** Voltage measured without workload. Initial battery voltage reaches maximum of 20 volts. Nominal voltage is 18 volts.

SUGGESTED BATTERIES AND CHARGERS

Category	Type	Capacity
20V Battery	WA3674	4.0 Ah
20V Charger	WA3884	4.0 A

We recommend that you purchase your accessories from the same store that sold you the tool. Refer to the accessory packaging for further details. Store personnel can assist you and offer advice.

4. INTENDED USE

This tool is intended for snow throwing. It is only for outdoor usage.

5. OPERATION INSTRUCTIONS



NOTE: Read instruction handbook before operation this machine.

ASSEMBLY AND OPERATION

ACTION	FIGURE
ASSEMBLY	
Connecting the upper handle and the lower handle	See Fig. A1,A2
Auxiliary handle assembly	See Fig. B
Adjusting the angle of the auxiliary handle •Loosen the auxiliary handle by turning the handle adjusting knob counterclockwise. •Rotate the auxiliary handle •Turn the knob clockwise to fix the auxiliary handle	See Fig. C
Checking the battery charge condition **NOTE:** Fig. D1 only applies for the battery pack with battery indicator light.	See Fig. D1
Charging the battery pack **NOTE:** The battery is shipped uncharged. The battery must be fully charged before the first use. Always fully charge the two batteries at same time. More details can be found in charger's manual.	See Fig. D2
Fitting/removing the battery packs **NOTE:** This machine will only run when 2 batteries are installed. It is recommended to use the same two batteries and charge the two batteries at the same time. When you use two batteries with different amp hour capacities, the machine will only run to the lower common denominator. Press the battery pack release button before removing the battery packs.	See Fig. E
OPERATION	
Changing chute direction	See Fig. F
Starting & stopping To switch on, press the lock-off button first, then the switch trigger. To switch off, release the switch trigger.	See Fig. G
Speed selection	See Fig. H
Using the snow shovel	See Fig. I

6. MAINTENANCE



Remove the battery from the machine before carrying out any adjustment, servicing or maintenance.

There are no user serviceable parts in your power tool. Never use water or chemical cleaners to clean your power tool. Wipe clean with a dry cloth. Always store your power tool in a dry place. Keep the motor ventilation slots clean. Keep all working controls free of dust. If you see some sparks flashing in the ventilation slots, this is normal and will not damage your power tool.

(1) Do not attempt to repair the machine unless you have the proper tools and instructions for disassembly and repair of the machine.
(2) Check bolts at frequent intervals for proper tightness to ensure that the equipment is in safe working condition.
(3) After each snow removal session, run the snow shovel for a few minutes to prevent the auger from freezing. Shut off the motor, wait for all revolving parts to stop completely, and wipe residual ice and snow off the unit.

7. STORAGE

1. Allow the motor to cool and clean the snow shovel before storing or transporting. Be sure to secure the unit while transporting.
2. Remove the battery pack from the snow shovel.
3. Inspect the snow shovel carefully for worn, loose, or damaged parts. Check connections and screws and tighten if necessary. For repairing or replacing parts, contact your service agent.
4. Store the unit, along with the removed battery packs, in a locked, dry place out of the reach of children to prevent unauthorized use or damage. Cover loosely with a tarp for added protection..

For battery tools
The ambient temperature range for the use and storage of tool and battery is 32 ºF-113 ºF (0°C-45°C).
The recommended ambient temperature range for the charging system during charging is 32 ºF-104 ºF (0°C-40°C).

Details regarding safe disposal of used batteries
At the end of the life of the tool, remove the battery pack safely before disposing of the tool. Do not throw batteries away or throw them in the normal trash can. Also do not dispose of the battery with the machine. Remove the used battery pack from the tool and dispose of it at the nearest or convenient dedicated recycling facility. If in doubt, consult your local environmental protection department. Batteries may enter water cycle if disposed improperly, which can be hazardous for ecosystem. Do not dispose of waste batteries as unsorted municipal waste.

8. TROUBLESHOOTING

The following table gives checks and actions that you can perform if your machine does not operate correctly. If these do not identify and correct the problem, contact your service agent.

WARNING: Switch the machine off and remove the battery prior to any troubleshooting.

PROBLEM	POSSIBLE CAUSE	SOLUTION
The handle is not in position.	Handle adjusting knob is not secured.	Make sure that the knob is fully tightened.
The snow shovel doesn't start.	The lock-off button or switch trigger is not depressed. The lock-off button or switch trigger is defective. Battery capacity is low. The battery is not attached to the motor.	Press the lock-off button and then the switch trigger. Contact your service agent. Charge the battery. Check the connection between the motor connector and the battery.
The motor is on, but the auger does not turn.	The auger is damaged.	Contact your service agent.
The snow shovel leaves a thin layer of snow behind.	Approach angle needs to be adjusted The scraper is worn.	Change the approach angle. Contact your service agent.
Snow shovel stalls	Snow is too deep or dense. Approach is too fast.	Feed the snow shovel into the snow at a slower rate and/or back off of the snow every few steps to allow the snow to exit and clear the chutes properly.

Positec USA, Inc. Charlotte, NC 28216 USA

TABLE DES MATIÈRES

1. SEGURIDAD DEL PRODUCTO
2. LISTE DES ÉLÉMENTS
3. DONNÉES TECHNIQUES
4. UTILISATION PRÉVUE
5. INSTRUCTIONS D'UTILISATION
6. ENTRETIEN
7. ENTREPOSAGE
8. GUIDE DE DÉPANNAGE

1. SEGURIDAD DEL PRODUCTO

AVERTISSEMENT! des produits chimiques connus de l'état de Californie pour causer des cancers et des anomalies congénitales ou autre trouble reproductif. Voici des exemples de ces produits chimiques:

- **Plomb issu de peinture à base de plomb;**
- **Silice crystalline issue de briques et du ciment et autres produits de maçonnerie;**
- **Arsenic et chrome issus de bois traité chimiquement.**

Votre risque de ces expositions varie en fonction de la fréquence à laquelle vous effectuez ce travail. Pour réduire votre exposition à ces produits chimiques: Travaillez dans une zone bien ventilée; Portez un équipement de sécurité approuvé, tel que des masques antipoussières spécialement conçus pour éliminer les particules microscopiques par filtrage.

AVERTISSEMENT: Ce dispositif peut vous exposer aux produits chimiques notamment le plomb et le di-phtalate (de 2-éthylhexyle) (DEHP) qui sont reconnus dans l'État de Californie comme causant des cancers et des anomalies congénitales ou d'autres anomalies de la reproduction. Pour en savoir plus, veuillez consulter le site www.P65Warnings.ca.gov.

IMPORTANT INSTRUCTIONS DE SÉCURITÉ LISEZ TOUTES LES INSTRUCTIONS

AVERTISSEMENT! Lisez toutes les mises en garde de sécurité et les instructions. Ne pas suivre les avertissements et les instructions peut entraîner un choc électrique, un incendie et/ou des blessures graves.

AVERTISSEMENT! Lorsque vous utilisez des appareils électriques, des précautions de base doivent être observées afin de réduire les risques de feu, choc électrique, et blessure grave, incluant ce qui suit:

AVERTISSEMENT! Utilisez uniquement les accessoires ou dispositifs recommandés par le fabricant. L'emploi de tout autre accessoire ou dispositif est susceptible d'augmenter les risques de blessure.

DANGER! Ne débouchez jamais la goulotte d'éjection à la main. Arrêtez le moteur avant de retirer les débris. Ne marchez pas devant la machine en marche. Ne dirigez pas la goulotte d'éjection vers une personne.

AVERTISSEMENT! N'utilisez que pour enlever la neige.

AVERTISSEMENT! Pour réduire les risques de blessures, ne faites pas fonctionner sans les protections en place.

POUR TOUS LES APPAREILS:

1) N'utilisez pas sur une surface de gravier à moins que la souffleuse à neige soit ajustée pour une telle surface conformément au manuel de l'opérateur.
2) Tenez les enfants éloignés – Tous les visiteurs devraient être tenus éloignés de l'aire de travail.
3) Habillez-vous convenablement – Ne portez pas des vêtements lousses ou des bijoux. Ils peuvent se prendre dans des pièces en mouvement.
4) Portez des bottes en caoutchouc lorsque vous utilisez la souffleuse à neige.
5) Éloignez vos mains de toute pièce en mouvement.
6) Maintenez les gardes en place et en bon ordre de fonctionnement.
7) Ne forcez pas l'appareil.-Il va faire un meilleur travail et avec moins de risques de blessure en travaillant au taux de charge pour lequel il a été conçut.
8) N'essayez pas d'utiliser l'appareil hors de votre portée normale.-Gardez votre équilibre et les pieds bien ancrés en tout temps.
9) Si la souffleuse à neige frappe un corps étranger, procédez comme suit :

i) Arrêtez la souffleuse à neige. Relâchez l'interrupteur.
ii) Retirez la batterie.
iii) Inspectez pour dommages possibles.
iv) Réparez tout dommage avant de redémarrer et d'opérer la tondeuse à gazon.

10) Débranchez la souffleuse à neige–Remove battery pack from the machine when not in use, before servicing, when changing accessories or doing similar actions.
11) Entreposez à l'intérieur les appareils qui ne sont pas utilisés.-Lorsqu'inutilisés, les appareils devraient êtres entreposés à l'intérieur dans un endroit sec, élevé et gardé sous clef, hors de la

portée des enfants.
12) Entretenez les appareils avec soins. –Suivez les instructions pour lubrifier et changer les accessoires.

POUR TOUS LES APPAREILS ALIMENTÉS PAR BATTERIE:

1. Pour éviter le démarrage non intentionnel, s'assurer que le bouton de démarrage est en position d'arrêt avant de brancher l'appareil au chargeur ou de le prendre ou de le transporter. Un accident pourrait arriver si vous vous promenez avec l'appareil avec le doigt sur l'interrupteur ou sur le dispositif de charge dont l'interrupteur est en position de charge.
2. Débranchez le bloc de batterie de l'appareil avant de faire des réglages, de remplacer des accessoires ou de ranger l'appareil. De telles mesures de sécurité réduisent les risques de démarrer l'appareil accidentellement.
3. Rechargez le bloc batterie uniquement avec le chargeur spécifié par Kress. Un chargeur adapté à un type de batterie peut entraîner un risque d'incendie lorsqu'il est utilisé avec une autre batterie.
4. Utilisez les appareils uniquement avec les batteries spécifiquement indiquées. L'utilisation de toute autre batterie pourrait créer un risque de lésions et d'incendie.
5. Lorsque la batterie n'est pas utilisée, tenez la à l'écart d'autres objets métalliques, tels que les trombones, les pièces de monnaie, les clefs, les clous, les vis ou d'autres petits objets métalliques, qui peuvent établir la connexion d'une borne à l'autre. Court-circuiter les bornes de la batterie peut provoquer des brûlures ou un incendie.
6. Dans des conditions d'utilisation abusive, du liquide pourrait s'éjecter de la batterie; évitez tout contact. Si vous entrez accidentellement en contact avec le liquide, passez la partie du corps touchée sous le robinet. Si vos yeux entrent en contact avec le liquide, vous devez consulter immédiatement un médecin. Le liquide expulsé de la batterie peut causer des irritations ou des brûlures.
7. Ne pas utiliser une batterie ou un appareil qui est endommagé ou modifié. Les batteries endommagées ou modifiées peuvent présenter des comportements imprévisibles entraînant un incendie, une explosion ou le risque de blessures.
8. Ne pas exposer une batterie ou un appareil au feu ou à une température excessive. L'exposition au feu ou à une température au-dessus de 130°C pourrait causer une explosion.
9. Respecter toutes les consignes de charge et ne pas charger la batterie ou l'appareil en dehors de la plage de température indiquée dans les consignes. Mal charger ou à des températures en dehors de la plage indiquée peut endommager la batterie et accroître le risque d'incendie.
10. Faites faire le service par un technicien de réparation compétent qui ne doit utiliser que des pièces de rechange identiques. Ceci maintiendra la sécurité du produit.
11. Ne pas modifier ou essayer de réparer l'appareil ou la batterie (selon le cas) sauf comme indiqué dans les consignes d'utilisation et d'entretien.

PRATIQUES SÉCURITAIRES POUR LES SOUFFLEUSES À NEIGE POUSSÉES

Formation

1. Lisez, comprenez et suivez toutes les instructions décrites sur la machine et dans le manuel d'utilisateur avant d'utiliser cet appareil. Familiarisez-vous avec les commandes et l'utilisation adéquate de l'appareil.
2. Ne laissez jamais les enfants utiliser l'outil.
3. Tenez toutes les personnes, en particuliers les jeunes enfants,à distance de votre lieu de travail.
4. Soyez très attentif à ne pas glisser ou tomber, particulièrement lorsque vous reculez.

Préparation

1. Inspectez soigneusement le lieu dans lequel vous allez utiliser l'appareil et retirez-en les pierres, les bâtons, les fils, les os et autres objets.
2. N'employez jamais la tondeuse pieds nus ou en ne portant que des sandales. Évitez de porter des vêtements trop amples qui pourraient se coincer dans les pièces mobiles. Portez des chaussures qui améliorent l'adhérence sur les surfaces glissantes.
3. Réglez la hauteur du châssis du collecteur au-dessus de la surface de gravier ou de roches.
4. N'essayez jamais de faire des réglages pendant que le moteur est en marche (sauf si cela est spécifiquement recommandé par le fabricant).
5. Portez toujours des lunettes de sécurité ou un masque facial pendant l'utilisation de la souffleuse ou lors d'un ajustement ou d'une réparation pour protéger vos yeux des objets qui peuvent être projetés par la machine.

Opération

1. Ne mettez pas les mains ou les pieds près de ou sous les pièces rotatives de l'appareil. Ne restez jamais à proximité de la zone d'éjection.
2. Soyez très attentif lorsque vous utilisez la machine ou que vous traversez des surfaces, des chemins ou des routes de graviers. Soyez alerte des dangers cachés et du trafic.
3. Si vous heurtez un objet étranger, arrêtez le moteur, retirez la batterie de la machine, examinez minutieusement la souffleuse à neige pour déceler d'éventuels dommages, puis réparez les dommages avant de redémarrer et d'utiliser la

souffleuse à neige
4. Si la souffleuse commence à vibrer de façon anormale, arrêtez le moteur et vérifiez immédiatement la cause. Une vibration indique généralement un problème.
5. Arrêtez le moteur chaque fois que vous quittez la position d'utilisation, avant de débloquer le boîtier de la vis à granules ou la goulotte de déversement, et avant d'effectuer toute réparation, tout ajustement ou toute inspection.
6. Avant de nettoyer, de réparer ou d'examiner la souffleuse à neige, arrêtez le moteur et assurez-vous que la foreuse et toutes les parties mobiles sont arrêtées. Retirez la batterie de la machine pour éviter que quelqu'un ne démarre pas accidentellement le moteur.
7. Soyez extrêmement prudent lors de l'utilisation sur des versants.
8. N'utilisez jamais la souffleuse à neige sans des protecteurs et d'autres équipements de sécurité et de protection appropriés en place et qui fonctionnent.
9. Ne jamais orienter la décharge vers les personnes ou les zones où les dommages matériels peuvent se produire. Tenez les enfants et d'autres à l'écart.
10. Ne surchargez pas la machine en tentant de déneiger trop vite.
11. Ne poussez jamais la machine trop vite sur une surface glissante. Regardez derrière vous et faites attention en reculant.
12. Débranchez l'alimentation électrique lors du transport de la foreuse à neige ou lorsqu'elle n'est pas en cours d'utilisation.
13. Utilisez uniquement des accessoires et pièces approuvés par le fabricant de la souffleuse à neige (comme des masselottes d'équilibrage, des contrepoids, une cabine ou autre).
14. N'utilisez jamais la souffleuse si vous n'avez pas une bonne visibilité ou un bon éclairage. Regardez toujours où vous posez les pieds et tenez fermement les poignées. Marchez, ne courez pas.

Nettoyage d'une goulotte de déversement bouchée
Le contact des mains avec la foreuse tournante à l'intérieur de la goulotte de déversement est la cause la plus courante de blessures liée aux souffleuses à neige. N'utilisez jamais votre main pour nettoyer la goulotte de déversement.
Pour nettoyer la goulotte :
1. ÉTEINDRE LE MOTEUR!
2. Attendez 10 secondes pour vous assurer que les aubes du rouet ont arrêté de tourner.
3. Utilisez toujours un outil de nettoyage, pas vos mains.

Entretien/ entreposage
1. Vérifiez fréquemment que les boulons sont bien serrés pour s'assurer que l'équipement soit en condition de bon fonctionnement.
2. Consultez toujours les instructions du guide de l'opérateur pour savoir comment ranger la souffleuse à neige pendant une période prolongée.
3. Conservez ou remplacez les étiquettes d'instructions et de sécurité le cas échéant.
4. Faites tournez la machine pendant quelques minutes après avoir jeté la neige pour éviter le gel de la foreuse.

CONSIGNES GÉNÉRALES DE SÉCURITÉ CONCERNANT LA BATTERIE

a) Ne pas démonter, ouvrir ou déchiqueter le bloc batterie.
b) Ne pas exposer le bloc batterie à la chaleur ou au feu. Evitez de ranger la batterie dans un endroit exposé à la lumière directe du soleil.
c) Ne pas court-circuiter une batterie. Ne stockez pas les blocs batterie en vrac dans une boîte ou un tiroir où ils peuvent se court-circuiter ou être court-circuités par d'autres objets métalliques. Lorsque le bloc batterie n'est pas utilisé, conservez-le loin d'autres objets métalliques, tels que des trombones, des pièces de monnaie, des clés, des clous, des vis ou d'autres objets métalliques de petite taille, qui pourraient établir une connexion d'un terminal à l'autre. Le fait de créer un court-circuit entre les bornes de la batterie peut causer des brûlures ou des incendies.
d) Ne pas soumettre la batterie à des chocs mécaniques.
e) En cas de fuite de la batterie, ne pas laisser le liquide entrer en contact avec la peau ou les yeux. Si un contact a été effectué, laver la zone touchée avec beaucoup d'eau et consulter un médecin.
f) Ne pas utiliser de batterie qui n'a pas été conçue pour être utilisée avec cet appareil.
g) Maintenez la batterie hors de portée des enfants.
h) Achetez toujours une batterie recommandée par le fabricant de l'appareil.
i) Conservez le bloc batterie propre et sec.
j) Essuyez les bornes de la batterie avec un chiffon propre et sec si elles deviennent sales.
k) La batterie doit être chargée avant son utilisation. Utilisez toujours le chargeur adapté et reportez-vous aux instructions du fabricant ou au manuel de l'équipement pour suivre les instructions concernant la procédure de charge.
l) Ne laissez pas le bloc batterie en charge prolongée lorsqu'il n'est pas utilisé.

m) Après de longues périodes de stockage, il peut être nécessaire de charger et de décharger la batterie plusieurs fois pour obtenir des performances optimales.
n) Rechargez le bloc batterie uniquement avec le chargeur spécifié par Worx. N'utilisez pas un chargeur autre que celui spécifiquement conçu pour être utilisé avec l'équipement.
o) Conservez la documentation originale du produit pour référence ultérieure.
p) Utilisez uniquement la batterie dans l'application pour laquelle elle a été prévue.
q) Retirez la batterie de l'équipement lorsqu'il n'est pas utilisé.
r) Éliminez la batterie de façon adéquate.
s) Ne pas mélanger des cellules de fabricants, de capacités, de tailles ou de type différents dans un appareil.
t) N'exposez pas la batterie à des micro ondes et de la haute pression.

GARDEZ CES INSTRUCTIONS

SYMBOLES

	AVERTISSEMENT
	Lisez le manuel de l'utilisateur
	Garder mains et pieds á distance
	Portez une protection auditive
	Portez des chaussures de sécurité
	Toujours porter des gants de protection
	Portez un casque de protection
	Portez un masque antipoussières
	Attention à la tarière rotative - Gardez les mains, les pieds et les vêtements éloignés.
	Éteindre le moteur avant de déboucher la goulotte.
	Batterie Li-ion. Les batteries doivent être recyclées en collecte sélective.
	Ne pas jeter au feu
	Les batteries peuvent s'introduire dans le cycle de l'eau si elles sont éliminées de manière inappropriée, ce qui peut être dangereux pour l'écosystème. Ne pas éliminer les batteries usagées avec les déchets municipaux non triés.
	Retirez la batterie de la souffleuse à neige avant d'effectuer toute opération de réglage, d'entretien ou de maintenance.
	call2recycle® POSITEC Inc. a formé un partenariat avec RBRC Corporation pour le recyclage des batteries Positec portant le sceau RBRC-call2recycle. Pour la protection de l'environnement, veillez à ne pas jeter les batteries aux poubelles. À la fin du cycle de vie de la batterie, appelez 1-800-822-8837 pour un service gratuit qui mettra la batterie au rebut selon les règles de l'art.

2. LISTE DES ÉLÉMENTS

1.	**MÉCANISME DE RETENUE DU BLOCPILES***
2.	**BLOC-PILES***
3.	**BOUTON DE VERROUILLAGE**
4.	**BOUTON DE CONTRÔLE DE VITESSE**

5.	GÂCHETTE DE L'INTERRUPTEUR
6.	POIGNÉE AUXILIAIRE
7.	BOUTON DE RÉGLAGE DE LA POIGNÉE
8.	POIGNÉE SUPÉRIEURE
9.	POIGNÉE INFÉRIEURE
10.	POIGNÉE DE RÉGLAGE DE LA GOULOTTE À NEIGE
11.	GOULOTTES DIRECTIONNELLES
12.	PALETTES DE LA VRILLE
13.	RACLOIR
14.	CLÉ HEXAGONALE

***Tous les accessoires illustrés ou décrits ne sont pas inclus dans une livraison standard.**

3. DONNÉES TECHNIQUES

Type **WG460 WG460.X (4 - désignation de la machine, représentant une souffleuse à neige à batterie)**

	WG460 WG460.X **
Tension	40 V ⎓ Max. (2x20 V Max.***)
Vitesse maximale à vide	1750 r/min
Largeur de déblayage	30 cm (12")
Profondeur maximale de travail	15 cm (6")
Distance d'éjection	7,6 m (25')
Type de batterie	Lithium-ion
Poids de la machine (Outil nu)	6,4 kg (14,12 lbs)

** Tension mesurée hors fonctionnement. La tension initiale de la batterie atteint le maximum de 20 volts. La tension nominale est de 18 V.
*** X peut être suivi d'un ou deux caractères. Tous les modèles sont identiques, sauf le numéro de modèle et la marque. Le suffixe dans les modèles peut être un nombre allant de « 1 » à « 999 » ou une lettre anglaise « A » à « Z » ou « M1 » à « M9 » qui signifie la différence entre les paquets ou les accessoires emballés dans l'emballage.

BATTERIES ET CHARGEURS RECOMMMANDÉS

Catégorie	Modèle	Capacité
20V Batterie	WA3674	4.0 Ah
20V Chargeur	WA3884	4.0 A

Nous vous recommandons d'acheter vos accessoires dans le magasin qui vous a vendu l'outil. Pour de plus amples renseignements, consultez l'emballage de l'accessoire. Le personnel du magasin peut également vous conseiller.

4. UTILISATION PRÉVUE

Cet outil est destiné au jet de neige. Il est uniquement destiné à une utilisation extérieure.

5. INSTRUCTIONS D'UTILISATION

REMARQUE: Avant d'utiliser cet outil, assurez-vous de lire attentivement le manuel d'utilisation.

ASSEMBLAGE & FONCTIONNEMENT

ACTION	SCHÉMA
ASSEMBLAGE	
Assemblage de la poignée supérieure et de la poignée inférieure	Voir le schéma A1,A2
Assemblage de la poignée auxiliaire	Voir le schéma B
Ajustement de l'angle de la poignée auxiliaire •Lâchez la poignée auxiliaire en tournant le bouton de réglage de la poignée dans le sens antihoraire. •Faites tourner la poignée auxiliaire. •Tournez le bouton dans le sens horaire pour fixer la poignée auxiliaire.	Voir le schéma C
Vérification de l'état de charge de batterie **REMARQUE :** La Fig. D1 ne s'applique qu'aux batteries disposant d'un témoin lumineux de batterie.	Voir le schéma D1

Recharge de la batterie **REMARQUE :** la batterie est livrée non chargée. La batterie doit être entièrement chargée avant la première utilisation. Veillez à toujours charger les deux batteries en même temps. Des informations supplémentaires sont disponibles dans le manuel du chargeur.	Voir le schéma D2
Disposition/ retrait du bloc batterie **REMARQUE :** Cette machine ne fonctionnera que lorsque 2 batteries seront installées. Il est recommandé d'utiliser les mêmes deux batteries et de les charger en même temps. Lorsque vous utilisez deux batteries avec des capacités d'ampères-heures différentes, la machine ne fonctionnera qu'à la capacité inférieure commune. Appuyez sur le bouton de libération du pack de batteries avant de retirer les packs de batteries.	Voir le schéma E
FONCTIONNEMENT	
Changement de la direction de la goulotte	Voir le schéma F
Démarrage et arrêt Pour démarrer, appuyez d'abord sur le bouton de verrouillage, puis sur la gâchette de l'interrupteur. Pour arrêter, relâchez la gâchette de l'interrupteur.	Voir le schéma G
Sélection de la vitesse	Voir le schéma H
Utilisation de la souffleuse à neige	Voir le schéma I

6. ENTRETIEN

Retirer le bloc-piles de l'outil avant d'effectuer tout ajustement, entretien ou maintenance.

Il ne comporte aucune pièce à réparer ou à entretenir par l'utilisateur. N'utilisez jamais de l'eau ou des nettoyants chimiques pour nettoyer l'outil. Essuyez-le avec un chiffon sec. Rangez toujours votre outil dans un endroit sec. Gardez propres les ouvertures de ventilation du moteur. Assurez-vous que les commandes soient exemptes de poussière. Si vous remarquez des étincelles dans les ouvertures de ventilation, ceci est normal et n'endommagera pas votre outil.

(1) N'essayez pas de réparer la machine si vous ne disposez pas des outils et des instructions nécessaires à son démontage et à sa réparation.
(2) Vérifiez fréquemment que les boulons sont bien serrés pour s'assurer que l'équipement soit en condition de bon fonctionnement.
(3) Après chaque déneigement, faites tourner la souffleuse quelques minutes pour éviter que le collecteur/impulseur ne gèle. Coupez le moteur, attendez que toutes les parties tournantes soient complètement immobiles puis essuyez la neige et la glace se trouvant sur l'appareil.

7. ENTREPOSAGE

1. Laissez le moteur refroidir et nettoyez la souffleuse avant de la ranger ou de la transporter. Veillez à ce que l'appareil soit bien attaché durant le transport.
2. Retirez la batterie de la souffleuse à neige.
3. Inspectez minutieusement la souffleuse afin de détecter d'éventuelles pièces usées, desserrées ou endommagées.Vérifiez et resserrez si nécessaire les vis des points d'assemblage. Pour réparer ou remplacer des pièces, contactez votre agent de service.
4. Rangez l'appareil, avec les batteries retirées, dans un endroit bloqué et sec hors de la portée des enfants pour éviter les utilisations non autorisées ou les dommages. Couvrez souplement avec une bâche pour une protection supplémentaire.

POUR LES OUTILS DE LA BATTERIE

La plage de température ambiante pour l'utilisation et le stockage de l'outil et de la batterie est 0 °C à 45 °C (32 °F-113 °F).
La plage de température ambiante recommandée pour le système de charge pendant la charge est de 0 °C à 40 °C (32 °F-104 °F).

Détails concernant l'élimination sécuritaire des piles usagées
À la fin de la vie utile de l'appareil, retirez le bloc-piles en toute sécurité avant de vous débarrasser de l'appareil. Ne jetez pas les piles à la poubelle ni dans les ordures normales. Ne jetez pas non plus la pile avec l'appareil. Retirez le bloc-piles usagé de l'appareil et déposez-le dans l'installation de recyclage spécialisée la plus proche ou la plus pratique. En cas de doute, consultez votre service local de protection de l'environnement. Les piles peuvent entrer dans le cycle de l'eau si elles sont mal éliminées, ce qui peut être dangereux pour l'écosystème. N'incorporez pas les piles usagées

dans les déchets municipaux non triés.

8. TABLEAU DE DÉPANNAGE

La table suivante présente les vérifications et actions que vous pouvez effectuer si votre machine ne fonctionne pas correctement. Si celles-ci ne permettent pas d'identifier et de corriger le problème, contactez votre agent de service.

⚠ **AVERTISSEMENT: Éteignez et retirez la batterie avant de chercher à résoudre la panne.**

SYMPTÔME	LES CAUSES POSSIBLES	PROBLÈMES ET SOLUTIONS
La poignée n'est pas en position.	Le bouton de réglage de la poignée n'est pas fixé.	Assurez-vous que le bouton est bien serré.
La souffleuse à neige ne démarre pas.	Le bouton de verrouillage ou la gâchette de l'interrupteur n'est pas enfoncé(e). Le bouton de verrouillage ou la gâchette de l'interrupteur est défectueux/défectueuse. La capacité de la batterie est faible. La batterie n'est pas connectée au moteur.	Appuyez sur le bouton de verrouillage puis sur la gâchette de l'interrupteur. Contactez votre agent de service. Chargez la batterie. Vérifiez la connexion entre le connecteur du moteur et la batterie.
Le moteur fonctionne, mais la vrille ne tourne pas.	La vrille est endommagée.	Contactez votre agent de service.
La souffleuse à neige laisse une fine couche de neige derrière elle.	L'angle d'approche doit être ajusté. Le racloir est usé.	Changez l'angle d'approche. Contactez votre agent de service.
La souffleuse à neige cale.	La neige est trop profonde ou dense. L'approche est trop rapide.	Introduisez la souffleuse à neige dans la neige à un rythme plus lent et/ou reculez de la neige tous les quelques pas pour permettre à la neige de sortir et de dégager correctement les goulottes.

Positec USA, Inc. Charlotte, NC 28216 USA

TABLA DE CONTENIDO

1. SEGURIDAD DEL PRODUCTO
2. LISTA DE PARTES
3. DATOS TÉCNICOS
4. USO PREVISTO
5. INSTRUCCIONES DE USO
6. MANTENIMIENTO
7. ALMACENAMIENTO
8. OLUCIÓN DE PROBLEMAS

1. SEGURIDAD DEL PRODUCTO

¡ADVERTENCIA! El polvo creado al lijar, serruchar, pulir, taladrar o realizar otras actividades de la construcción, contiene substancias químicas que se sabe producen cáncer, defectos de nacimiento u otros daños al sistema reproductor. Algunos ejemplos de esos productos químicos son:

- **l El plomo de las pinturas a base de plomo;**
- **l la sílice cristalina de los ladrillos, del cemento y de otros productos de albañilería;**
- **l El arsénico y el cromo de la madera tratada químicamente.**

El riesgo que se corre a causa del contacto con esos productos varía según la frecuencia con que usted realice este tipo de trabajos. Con el fin de reducir su exposición a esas substancias químicas: l trabaje en un área bien ventilada, l utilice un equipo de seguridad adecuado, tal como una máscara contra el polvo especialmente diseñada para filtrar partículas microscópicas.

ADVERTENCIA: Este producto puede exponerlo a sustancias químicas, como plomo y di (2-etilhexilo) ftalato (DEHP), que el estado de California reconoce como causantes de cáncer y defectos de nacimiento u otros daños reproductivos. Para más información visite www.P65Warnings.ca.gov.

IMPORTANTE INSTRUCCIONES DE SEGURIDAD LEA TODAS LAS INSTRUCCIONES

¡ADVERTENCIA! Lea todas las advertencias de seguridad e instrucciones. El no seguir las advertencias e instrucciones puede resultar en descargas eléctricas, incendios y/o lesiones graves.

¡ADVERTENCIA! Cuando use aparatos eléctricos, siempre deben seguirse ciertas pautas básicas de seguridad a fin de reducir el riesgo de incendio, descarga eléctrica o lesión seria, incluyendo las siguientes:

¡ADVERTENCIA! Utilice los accesorios recomendados por el fabricante. La utilización de cualquier otro accesorio puede aumentar el riesgo de lesiones.

PELIGRO! No utilice las manos para destapar la tolva de descarga. Detenga el motor antes de extraer los residuos. No camine por delante de la máquina encendida. No dirija la descarga hacia los espectadores.

¡ADVERTENCIA! Utilice sólo para quitar nieve.

¡ADVERTENCIA! Para reducir el riesgo de lesiones, no utilice la herramienta sin las guardas colocadas.

PARA TODOS LOS ARTEFACTOS

1) No utilice el quitanieves en una superficie cubierta con gravilla a menos que se lo haya ajustado para dicha superficie siguiendo el manual del operador.
2) Manténgalo fuera del alcance de los niños - Todos los espectadores deben permanecer alejados de la zona de trabajo.
3) Use ropa adecuada - No use ropa suelta o joyas. Pueden llegar a engancharse en las partes móviles.
4) Utilice botas de goma al usar el quitanieves.
5) Mantenga las manos alejadas de las partes móviles.
6) Mantenga las cubiertas en su lugar y en buen estado.
7) No Fuerce el Artefacto-Hará un mejor trabajo y con menor posibilidad de accidentes si la utiliza de la forma para la que fue diseñada.
8) No se Extienda de Más-Mantenga una buena postura y equilibro todo el tiempo.
9) Si el quitanieves golpea con un objeto extraño, siga los siguientes pasos:

i) Detenga el quitanieves. Suelte el interruptor.
ii) Retire el paquete de batería
iii) Inspeccione si existen daños.
iv) Repare cualquier daño antes de volver a encender y utilizar el quitanieves.

10) Desconecte el Artefacto–Remove battery pack from the machine when not in use, before servicing, when changing accessories or doing similar actions.
11) Guarde los Artefactos que no Utilice en el Interior-Cuando no los use, los artefactos deben guardarse en el interior, en un lugar seco y alto, o bajo llave – fuera del alcance de los niños.
12) Mantenga los Artefactos con Cuidado –Siga las instrucciones de lubricación y cambio de accesorios.

PARA TODOS LOS APARATOS OPERADOS POR BATERÍA:

1. Evite el encendido inadvertido. Asegúrese que el

interruptor esté en la posición de apagado antes de conectar el paquete de batería, al levantar o transportar el aparato. Transportar el aparato con su dedo sobre el interruptor o energizar el aparato que tenga el interruptor encendido provoca accidentes.
2. Desconecte el paquete de batería del aparato antes de realizar cualquier ajuste, cambiar los accesorios, o guardar el aparato. Tales medidas preventivas de seguridad reducen el riesgo de encender el aparato por accidente.
3. Recargue únicamente con el cargador especificado por Kress. Un cargador que es adecuado para un tipo de paquete de batería puede crear un riesgo de incendio cuando se usa con otro paquete de batería.
4. Use los electrodomésticos sólo con paquetes de baterías específicamente diseñados. El uso de cualquier otro paquete de baterías puede crear un riesgo de lesiones e incendios.
5. Cuando la batería no esté en uso, manténgala alejada de otros objetos metálicos, como sujetadores de papel, monedas, llaves, clavos, tornillos u otros objetos metálicos pequeños, que puedan establecer una conexión de una terminal a otra. Poner en corto las terminales de la batería puede causar quemaduras o un incendio.
6. Bajo condiciones de abuso, puede expulsarse líquido de la batería; evite el contacto. Si ocurre contacto accidentalmente, lave con agua. Si el líquido entra en contacto con los ojos, busque ayuda médica adicional. El líquido expulsado de la batería puede causar irritación o quemaduras.
7. No use un paquete de batería o aparato dañado o modificado. Las baterías dañadas o modificadas pueden presentar un comportamiento impredecible que puede provocar un incendio, una explosión o un riesgo de lesiones.
8. No exponga la batería o el artefacto al fuego ni a temperaturas excesivas. La exposición al fuego o la temperatura por encima de 130°C pueden causar una explosión.
9. Siga todas las instrucciones de carga y no cargue la batería o el dispositivo fuera del rango de temperatura especificado en las instrucciones. La carga incorrecta o a temperaturas fuera del rango especificado puede dañar la batería y aumentar el riesgo de incendio.
10. Pida que una persona de reparación calificada dé servicio usando únicamente partes de reemplazo idénticas. Esto garantizará que se mantenga la seguridad del producto.
11. No modifique ni intente reparar el aparato o el paquete de baterías (conforme sea aplicable), excepto como se indica en las instrucciones de uso y cuidado.

PRÁCTICAS DE OPERACIÓN SEGURA PARA EL QUITANIEVES DE UTILIZACIÓN POR DETRÁS

Capacitación

1. Lea, entienda y siga todas las instrucciones en la máquina y en el manual antes de operar esta unidad.Familiarícese correctamente con los controles y el uso correcto de la herramienta.
2. Nunca permita que los niños utilicen una cortacésped motorizada.
3. Mantenga el área de limpieza sin personas, especialmente niños pequeño
4. Tenga sumo cuidado para evitar resbalarse o caerse, especialmente al utilizar la herramienta caminando hacia atrás.

Preparación

1. Inspeccione minuciosamente el área donde se utilizará la herramienta y extraiga todas las piedras, maderas, cables, huesos y otros objetos extraños.
2. No utilice la herramienta con los pies descalzos o en sandalias. Evite ropa holgada que pueda quedar atrapada en las partes móviles.Utilice calzado que mejore su estabilidad en superficies resbalosas.
3. Ajuste la altura del alojamiento del recolector para quitar la gravilla o la superficie tipo roca aplastada.
4. Nunca intente realizar ajustes con el motor en funcionamiento (excepto cuando lo indica específicamente el fabricante).
5. Utilice siempre anteojos de seguridad o protección ocular durante la utilización del quitanieves o al realizar un ajuste o reparación con el fin de proteger los ojos contra los objetos extraños que podrían ser arrojados por la herramienta.

Operación

1. No coloque las manos ni los pies cerca o debajo de las piezas giratorias. Mantenga siempre libre la tolva de descarga.
2. Tenga sumo cuidado al utilizar la herramienta en calles, caminos o carreteras de gravilla en las que haya tránsito. Manténgase alerta de los peligros ocultos o el tránsito.
3. Después de golpear un objeto extraño, detenga el motor, retire el paquete de batería de la máquina, revise minuciosamente el quitanieves respecto a cualquier daño, y repare el daño antes de volver a arrancar y operar el quitanieves.
4. Si la unidad comienza a vibrar de forma anormal, detenga el motor y verifique inmediatamente la causa. Generalmente, la vibración es una advertencia sobre un problema.
5. Detenga el motor siempre que abandone la posición de operación, antes de eliminar obstrucciones del alojamiento de la barrena o descargar el conducto, y cuando realice cualquier

reparación, ajustes o inspecciones.
6. Cuando limpie, repare o revise el quitanieves, pare el motor y asegúrese que la barrena y todas las partes móviles estén detenidas. Retire el paquete de batería de la máquina para prevenir que alguien arranque accidentalmente el motor.
7. Tenga sumo cuidado al cambiar la dirección en las pendientes.
8. Nunca utiliza el quitanieves sin las guardas, otros dispositivos de seguridad colocados en su lugar.
9. Nunca dirija la descarga hacia personas o áreas donde pueda ocurrir daño a la propiedad. Mantenga a los niños y otras personas alejados.
10. No sobrecargue la capacidad de la máquina intentando quitar nieve a una velocidad demasiado rápida.
11. Nunca utilice la máquina a altas velocidades en superficies resbalosas. Mire hacia atrás y tenga cuidado al caminar hacia atrás.
12. Desconecte la energía a la barrena cuando se transporte el quitanieves o no esté en uso.
13. Utilice sólo los accesorios aprobados por el fabricante del quitanieves (como pesas para las ruedas, contrapesos, cabinas, etc.).
14. Nunca utilice el quitanieves sin una visibilidad y luz correctas. Mantenga siempre la estabilidad y mantenga una sujeción firme de los mangos. Camine y nunca corra.

Limpieza de conducto de descarga obstruido
El contacto de la mano con la barrena giratoria dentro del conductor de descarga es la causa más común de lesiones relacionadas con quitanieves. Nunca use su mano para limpiar el conducto de descarga.
Para limpiar el conducto:
1. ¡APAGUE EL MOTOR!
2. Espere 10 segundos para asegurar que las aspas del impulsor hayan dejado de girar.
3. Siempre use una herramienta de limpieza, no sus manos.

MANTENIMIENTO/ ALMACENAMIENTO

1. Periódicamente, inspeccione si los pernos de seguridad y otros pernos están ajustados de forma correcta a fin de garantizar que la herramienta se encuentre en un estado de funcionamiento seguro.
2. Consulte siempre las instrucciones de la guía del operador para obtener información importante en caso de que se desee almacenar el quitanieves durante un período de tiempo extenso.
3. Mantenga o reemplace las etiquetas de instrucciones y seguridad, en caso de que sea necesario.
4. Opere la máquina unos cuantos minutos después de quitar nieve para evitar el congelamiento de la barrena.

ADVERTENCIAS DE SEGURIDAD GENERAL PARA EL PAQUETE DE BATERÍA

a) No desensamble, abra o triture el paquete de batería.
b) No exponga el paquete de batería a calor o fuego. Evite guardar a la luz directa del sol.
c) No ponga en corto circuito el paquete de batería. No guarde el paquete de batería de forma aleatoria en una caja o cajón donde puedan ponerse en corto circuito entre sí o ponerse en corto circuito por otros objetos metálicos. Cuando el paquete de batería no esté en uso, manténgalo alejado de otros objetos metálicos, como sujetadores de papel, monedas, llaves, clavos, tornillos u otros objetos metálicos pequeños que puedan establecer una conexión de una terminal a otra. El corto circuito de las terminales de la batería puede causar quemaduras o incendios.
d) No someta el paquete de batería a impacto mecánico.
e) En el caso de fuga de la batería, no permita que el líquido entre en contacto con la piel o los ojos. Si hay contacto, lave el área afectada con bastante agua y busque atención médica.
f) No use ningún paquete de batería que no esté diseñado para uso con el equipo.
g) Mantenga el paquete de batería fuera del alcance de los niños.
h) Siempre adquiera el paquete de batería recomendado por el fabricante del dispositivo para el equipo.
i) Mantenga el paquete de batería limpio y seco.
j) Limpie las terminales del paquete de batería con una tela seca limpia su se ensucian.
k) El paquete de batería se necesita cargar antes del uso. Siempre use el cargador correcto y consulte las instrucciones del fabricante o el manual del equipo para saber las instrucciones correctas de carga.
l) No deje el paquete de batería en carga prolongada cuando no esté en uso.
m) Después de periodos prolongados de almacenamiento, puede ser necesario cargar y descargar el paquete de batería varias veces para obtener el desempeño máximo.
n) Recargue únicamente con el cargador especificado por Worx. No use cargadores que no sean los específicamente suministrados para uso con el equipo.
o) Conserve la literatura el producto original para referencia futura.
p) Sólo use el paquete de batería en la aplicación para la que está diseñado.
q) Retire el paquete de batería del equipo cuando no esté en uso.

r) Deséchelo adecuadamente.
s) No mezcle celdas de diferente fabricación, capacidad, tamaño o tipo dentro del dispositivo.
t) Mantenga la batería lejos de microondas y no la someta a altas presiones.

Conserve estas instrucciones

SÍMBOLOS

	ADVERTENCIA
	Lea el manual del operador
	Mantenga las manos y los piés lejos
	Use protección auditiva
	Use calzado de seguridad
	Use siempre unos guantes de protección
	Use protección para la cabeza
	Use máscara contra el polvo
	Evite una lesión causada por la barrena giratoria. Mantenga las manos, pies y vestimenta alejados.
	Apague el motor antes de destrabar la tolva de descarga.
	Batería de Ion de litio, la batería se debe reciclar
	No arrojar al fuego
	Las baterías pueden ingresar al ciclo del agua si se eliminan de manera inadecuada, lo que puede ser peligroso para el ecosistema. No deseche las baterías usadas como residuos municipales sin clasificar.
	Retire la batería del quitanieves antes de realizar cualquier ajuste, servicio o mantenimiento.
	call2recycle® POSITEC Inc. ha establecido una asociación con la empresa RBRC para el reciclaje de todas las baterías Positec que posean el sello RBRC-call2recycle. Para contribuir con la protección del medio ambiente, no deseche las baterías como residuos normales. Después de que haya finalizado el ciclo de vida útil de la batería, comuníquese al 1.800-822-8837 para acceder al servicio gratuito que realizará el desecho correcto de la batería.

2. LISTA DE PARTES

1.	**LENGÜETAS DE LIBERACIÓN DE LAS BATERIAS***
2.	**PAQUETE DE BATERÍAS***
3.	**BOTÓN DE BLOQUEO**
4.	**BOTÓN DE CONTROL DE VELOCIDAD**
5.	**GATILLO DEL INTERRUPTOR**
6.	**MANGO AUXILIAR**
7.	**PERILLA DE AJUSTE DEL MANGO**
8.	**MANGO SUPERIOR**
9.	**MANGO INFERIOR**

10.	**MANGO DE AJUSTE DE LA SALIDA DE NIEVE**
11.	**SALIDAS DIRECCIONALES**
12.	**PALETAS DEL SINFÍN**
13.	**RASPADOR**
14.	**LLAVE HEXAGONAL**

*** Tenga en cuenta que todos los accesorios ilustrados o descritos se encuentran incluidos en una entrega estándar.**

3. DATOS TÉCNICOS

Tipo **WG460 WG460.X (4 - designación de maquinaria, representativa de una pala de nieve accionada con batería)**

	WG460 WG460.X **
Voltaje nominal	40 V ⎓ Max. (2x20 V Max.***)
Velocidad máx. sin carga	1750 r/min
Anchura de despeje	12” (30 cm)
Profundidad máxima de trabajo	6” (15 cm)
Distancia de lanzamiento	25’ (7.6 m)
Tipo de batería	Litio
Peso de la máquina (Herramienta descubierta)	14.12 lbs (6.4 kg)

** Voltaje medido sin carga de trabajo. El voltaje inicial de la batería alcanza un máximo de 20 V. El voltaje nominal es 18 V.
*** X puede ser seguido por uno o dos caracteres. Todos los modelos son iguales, excepto el número de modelo y la marca registrada. El sufijo en los modelos puede ser un número del “1” al “999” o la letra inglesa “A” a “Z” o “M1” a “M9” que significa un paquete diferente o el Varios accesorios embalados en el paquete.

BATERÍAS Y CARGADORES SUGERIDOS

Categoría	Modelo	Capacidad
20V Batería	WA3674	4.0 Ah
20V Cargador	WA3884	4.0 A

Le recomendamos que compre sus accesorios en la misma tienda que le vendió la herramienta. Consulte el empaque de los accesorios para obtener más detalles. El personal de la tienda también puede ayudarle y aconsejarle.

4. USO PREVISTO

Esta herramienta está diseñada para lanzar nieve. Solo debe utilizarse en exteriores.

5. INSTRUCCIONES DE USO

NOTA: Antes de usar la herramienta, lea atentamente el manual de instrucciones.

ENSAMBLE & FUNCIONAMIENTO

ACCIÓN	FIGURA
ENSAMBLE	
Conectar el mango superior y el mango inferior	Vea la Fig. A1,A2
Montaje del mango auxiliar	Vea la Fig. B
Ajuste del ángulo del mango auxiliar •Afloje el mango auxiliar girando la perilla de ajuste del mango en sentido contrario a las agujas del reloj. •Gire el mango auxiliar •Gire la perilla en sentido horario para fijar el mango auxiliar	Vea la Fig. C
Revisar la condición de carga de la batería **NOTA:** La Fig. D1 sólo aplica para el paquete de batería con luz indicadora de la batería.	Vea la Fig. D1

Carga de la batería **NOTA:** El paquete de batería se envía descargado. La batería debe estar completamente cargada antes del primer uso. Siempre cargue completamente las dos baterías al mismo tiempo. Se pueden encontrar más detalles en el manual del cargador.	Vea la Fig. D2
Colocación/ desinstalación de paquete de batería **NOTA:** Esta máquina solo funcionará cuando se instalen 2 baterías. Se recomienda usar las mismas dos baterías y cargarlas al mismo tiempo. Cuando se utilizan dos baterías con capacidades de amperios-hora diferentes, la máquina solo funcionará con la capacidad menor común. Presione el botón de liberación del paquete de baterías antes de quitar los paquetes de baterías.	Vea la Fig. E
FUNCIONAMIENTO	
Cambio de dirección de la salida	Vea la Fig. F
Encendido y apagado Para encender, presione primero el botón de bloqueo y luego el gatillo del interruptor. Para apagar, suelte el gatillo del interruptor.	Vea la Fig. G
Selección de velocidad	Vea la Fig. H
Uso de la pala de nieve	Vea la Fig. I

6. MANTENIMIENTO

Retire el Paquete de la batería de la herramienta antes de realizar cualquier ajuste, servicio o mantenimiento.

No posee piezas en su interior que puedan ser reparadas por el usuario. Nunca emplee agua o productos químicos para limpiar su herramienta. Use simplemente un paño seco. Guarde siempre su herramienta en un lugar seco. Mantenga limpias las ranuras de ventilación del motor. Mantenga todos los controles de operación libres de polvo. La observación de chispas que destellan bajo las ranuras de ventilación, indica operación normal que no dañará su herramienta.

1) No intente reparar la máquina a menos que tenga las herramientas adecuadas y las instrucciones para desarmarla y repararla.
2) Inspeccione los pernos periódicamente para comprobar que estén asegurados de forma correcta y garantizar que el equipo se encuentre en condiciones de funcionamiento seguras.
3) Después de cada sesión de retiro de nieve, haga funcionar el quitanieves por unos minutos para evitar que el colector y el impulsor se congelen. Apague el motor, espere a que todas las partes giratorias paren por completo y retire el hielo y la nieve residuales de la unidad.

7. ALMACENAMIENTO

1. Deje que el motor se enfríe y limpie el quitanieves antes de guardarlo o transportarlo. Asegúrese de fijar la unidad durante el transporte.
2. Retire el paquete de batería del quitanieves.
3. Inspeccione el quitanieves con cuidado en busca de partes gastadas, dañadas o faltantes. Verifique las conexiones y los tornillos y ajústelos si fuera necesario. Para reparar o reemplazar piezas, contacte a su agente de servicio.
4. Guarde la unidad, junto con los paquetes de batería retirados, en un lugar cerrado y seco fuera del alcance de los niños para prevenir el uso no autorizado o daño. Cubra holgadamente con una lona para protección adicional.

PARA HERRAMIENTAS DE BATERÍA

El rango de temperatura ambiente para uso y almacenamiento de la herramienta y la batería es de 32 ºF-113 ºF (0°C-45°C).
El rango de temperatura ambiente recomendado para el sistema de carga durante la carga es de 32 ºF-104 ºF (0 ºC-40 ºC)

Detalles sobre la disposición segura de las baterías usadas

Al final de la vida útil del aparato, retire el paquete de baterías de manera segura antes de desechar el aparato. No arroje las baterías ni las coloque en el bote de basura normal. Tampoco deseche la batería junto con la máquina. Retire el paquete de baterías usado del aparato y deséchelo en el centro de reciclaje especializado más cercano o conveniente. Si tiene dudas, consulte con el departamento local de protección del medio ambiente. Las baterías pueden entrar en el ciclo del agua si se desechan de manera inapropiada, lo cual puede ser peligroso para el ecosistema. No deseche las baterías usadas como basura municipal no clasificada.

8. TABLA DE RESOLUCIÓN DE PROBLEMAS

La siguiente tabla proporciona verificaciones y acciones que puede realizar si su máquina no funciona correctamente. Contacte a su agente de servicios si estas no identifican y corrigen el problema.

⚠ **¡ADVERTENCIA! Apague y retire el paquete de batería antes de investigar la falla.**

SÍNTOMA	CAUSA POSIBLE	SOLUCIÓN
El mango no está en posición.	La perilla de ajuste del mango no está asegurada.	Asegúrese de que la perilla esté completamente apretada.
La pala de nieve no arranca.	El botón de bloqueo o el gatillo del interruptor no están presionados. El botón de bloqueo o el gatillo del interruptor tienen defectos. La capacidad de la batería es baja. La batería no está conectada al motor.	Presione el botón de bloqueo y luego el gatillo del interruptor. Contacte a su agente de servicio. Cargue la batería. Verifique la conexión entre el conector del motor y la batería.
El motor está encendido, pero el sinfín no gira.	El sinfín está dañado.	Contacte a su agente de servicio.
La pala de nieve deja una capa delgada de nieve atrás.	Se necesita ajustar el ángulo de enfoque. El raspador está desgastado.	Cambie el ángulo de enfoque. Contacte a su agente de servicio.
La pala de nieve se detiene.	La nieve es demasiado profunda o densa. El acercamiento es demasiado rápido.	Introduzca la pala de nieve en la nieve a un ritmo más lento o retroceda de la nieve cada pocos pasos para permitir que la nieve salga y limpie adecuadamente las salidas.

Positec USA, Inc. Charlotte, NC 28216 USA

www.worx.com

Copyright © 2024, Positec. All Rights Reserved.
Copyright © 2024, Positec. Tous droits réservés.
© Derechos reservados 2024, Positec. Todos los derechos reservados.
V0-NA-WG460 WG460.X-M-20240611