DRAWER MICROWAVE OVEN

Use & Care Guide

For questions about features, operation/performance, parts, accessories or service, call:
1-866-698-2538, or visit our website at www.whirlpool.com/owners

Horno microondas de cajón

Guía de uso y cuidado

Para consultas sobre caracter í sticas, funcionamiento/rendimiento, piezas, accesorios o servicio, llama al:
1-866-698-2538, o visita nuestro sitio web en www.whirlpool.com/owners

Model WMBD5024

W11824118A

TABLE OF CONTENTS

CONTENT 2
MICROWAVE OVEN SAFETY 3
PARTS AND FEATURES 6
COMBINATION INSTALLATION 6
CONTROL PANEL 7
SETTINGS 8
- STANDBY MODE 8
- SETTING THE CLOCK 9
- SETTING THE TIMER 9
- MUTE FUNCTION 9
- CONTROL LOCK 9

MICROWAVE OVEN COOKING FUNCTIONS 10
- COOK TIME/POWER 10
- EXPRESS COOKING 10
- COOK 11
- DEFROST 11
- REHEAT 12
- POPCORN 12
- POTATOES 13
- VEGGIES 13
- SOFTEN/MELT 13
- KEEP WARM 14
- STEAM CLEAN 14

TABLA DE CONTENIDOS

CONTENIDO 2
SEGURIDAD DEL HORNO MICROONDAS 15
PIEZAS Y CARACTERÍSTICAS 18
INSTALACIÓN COMBINADA 18
PANEL DE CONTROL 19
AJUSTES 20
- MODO DE ESPERA 20
- AJUSTE DEL RELOJ 21
- AJUSTE DEL TEMPORIZADOR 21
- FUNCIÓN DE SILENCIO 21
- BLOQUEO DE CONTROL 21

FUNCIONES DE COCCIÓN DEL HORNO MICROONDAS 22
- TIEMPO DE COCCIÓN/POTENCIA 22
- COCCIÓN RÁPIDA 22
- COCCIÓN 23
- DESCONGELAR 23
- RECALENTAR 24
- PALOMITAS DE MAÍZ 24
- PATATAS 25
- VERDURAS 25
- ABLANDAR/FUNDIR 25
- MANTENER CALIENTE 26
- LIMPIEZA CON VAPOR 26

MICROWAVE OVEN SAFETY

Your safety and the safety of others are very important.

We have provided many important safety messages in this manual and on your appliance. Always read and obey all safety messages.

This is the safety alert symbol.

This symbol alerts you to potential hazards that can kill or hurt you and others.

All safety messages will follow the safety alert symbol and either the word "DANGER" or "WARNING." These words mean:

⚠ DANGER — **You can be killed or seriously injured if you do not immedaitely follow instructions.**

⚠ WARNING — **You can be killed or seriously injured if you do not follow instructions.**

All safety messages will tell you what the potential hazard is, tell you how to reduce the chance ofinjury, and tell you what can happen if the instructions are not followed.

IMPORTANT SAFETY INSTRUCTIONS

When using electrical appliances basic safety precautions should be followed, including the following:
WARNING: To reduce the risk of burns, electric shock, fire, injury to persons, or exposure to excessive microwave energy:

- Read all instructions before using the appliance.
- Read and follow the specific "PRECAUTIONS TO AVOID POSSIBLE EXPOSURE TO EXCESSIVE MICROWAVE ENERGY" found in the PRECAUTIONS TO AVOID POSSIBLE EXPOSURE TO EXCESSIVE MICROWAVE ENERGY section.
- This appliance must be grounded. Connect only to properly grounded outlet. See "GROUNDING INSTRUCTIONS" section.
- Install or locate this appliance only in accordance with the provided Installation Instructions.
- Some products such as whole eggs and sealed containers - for example, closed glass jars - are able to explode and should not be heated in this oven.
- Use this appliance only for its intended use as described in the manual. Do not use corrosive chemicals or vapors in this appliance. This type of oven is specifically designed to heat, cook, or dry food. It is not designed for industrial or laboratory use.
- HOT CONTENTS CAN CAUSE SEVERE BURNS. DO NOT ALLOW CHILDREN TO USE THE MICROWAVE. Use caution when removing hot items.
- Do not operate this appliance ifit has a damaged cord or plug, ifit is not working properly, or ifit has been damaged or dropped.
- This appliance should be serviced only by qualified service personnel. Contact nearest authorized service facility for examination, repair, or adjustment.
- Do not cover or block any openings on the appliance.
- Do not store this appliance outdoors. Do not use this product near water – for example, near a kitchen sink, in a wet basement, near a swimming pool, or similar locations.
- Do not immerse cord or plug in water.
- Keep cord away from heated surfaces.
- Do not let cord hang over edge of table or counter.
- Do not use replacement parts that have not been recommended by the manufacturer (e.g. parts made at home using a 3D printer).
- See door surface cleaning instructions in the "Microwave Oven Maintenance and Care" section.
- Liquids, such as water, coffee, or tea are able to be overheated beyond the boiling point without appearing to be boiling. Visible bubbling or boiling when the container is removed from the microwave oven is not always present. THIS COULD RESULT IN VERY HOT LIQUIDS SUDDENLY BOILING OVER WHEN THE CONTAINER IS DISTURBED OR A UTENSIL IS INSERTED INTO THE LIQUID.
- Do not operate any heating or cooking appliance beneath this appliance.
- Do not mount unit over or near any portion of a heating or cooking appliance.
- Do not mount over a sink.
- Do not store anything directly on top of the appliance surface when the appliance is in operation.

SAVE THESE INSTRUCTIONS

IMPORTANT SAFETY INSTRUCTIONS

When using electrical appliances basic safety precautions should be followed, including the following:
WARNING: To reduce the risk of burns, electric shock, fire, injury to persons, or exposure to excessive microwave energy:

- To reduce the risk of fire in the oven cavity:
  - Do not overcook food. Carefully attend appliance when paper, plastic, or other combustible materials are placed inside the oven to facilitate cooking.
  - Remove wire twist-ties from paper or plastic bags before placing bag in oven.
  - If materials inside the oven ignite, keep oven door closed, turn oven off, and disconnect the power cord, or shut off power at the fuse or circuit breaker panel.
  - Do not use the cavity for storage purposes. Do not leave paper products, cooking utensils, or food in the cavity when not in use.
- Oversized foods or oversized metal utensils should not be inserted in a microwave/toaster oven as they may create a fire or risk of electric shock.
- Do not clean with metal scouring pads. Pieces can burn off the pad and touch electrical parts involving a risk of electric shock.
- Do not use paper products when appliance is operated in the toaster mode.
- Do not store any materials, other than manufacturer's recommended accessories, in this oven when not in use.
- Do not cover racks or any other part of the oven with metal foil. This will cause overheating of the oven.

SAVE THESE INSTRUCTIONS

PRECAUTIONS TO AVOID POSSIBLE EXPOSURE TO EXCESSIVE MICROWAVE ENERGY

(a) Do not attempt to operate this oven with the door open since open-door operation can result in harmful exposure to microwave energy. It is important not to defeat or tamper with the safety interlocks.

(b) Do not place any object between the oven front face and the door or allow soil or cleaner residue to accumulate on sealing surfaces.

(c) Do not operate the oven ifit is damaged. It is particularly important that the oven door close properly and that there is no damage to the:

(1) Door (bent),

(2) Hinges and latches (broken or loosened),

(3) Door seals and sealing surfaces

(d) The oven should not be adjusted or repaired by anyone except properly qualified service personnel.

This device complies with Part 18 of the FCC Rules.

MICROWAVE OVEN MAINTENANCE AND CARE

General Cleaning

IMPORTANT: Before cleaning, make sure all controls are off and the microwave oven is cool. Always follow label instructions on cleaning products.

Soap, water, and a soft cloth or sponge are suggested first, unless otherwise noted.

STAINLESS STEEL AND BLACK STAINLESS STEEL (on some models)

NOTE: To avoid damage to stainless steel surfaces, do not use soap-filled scouring pads, abrasive cleaners, Cooktop Cleaner, steel-wool pads, gritty washcloths, or abrasive paper towels. Damage may occur to stainless steel surfaces, even with one-time or limited use.

Rub in direction of grain to avoid damaging.

Cleaning Method:

- Affresh® † Stainless Steel Cleaners Part Number W10355016 (not included) or affresh® Stainless Steel Cleaning Wipes Part Number W1055049 (not included):
  See the Quick Start Guide for ordering information.
- Vinegar for hard water spots.

MICROWAVE OVEN DOOR EXTERIOR

Cleaning Method:

- Glass cleaner and a soft cloth or sponge: Apply glass cleaner to soft cloth or sponge, not directly on panel.
- Affresh® Kitchen Appliance Cleaners Part Number W10355010 (not included): See "Online Ordering Information" section from Quick Start Guide to order.

NONSTICK CAVITY COATING (on some models)

To avoid damage to the microwave oven cavity, do not use metal or sharp utensils or scrapers or any type of abrasive cleanser or scrubbers.

MICROWAVE OVEN CAVITY

To avoid damage to the microwave oven cavity, do not use soap-filled scouring pads, abrasive cleaners, steel-wool pads, gritty washcloths, or some paper towels.

On stainless steel models, rub in direction of grain to avoid damaging.

The area where the microwave oven door and frame touch when closed should be kept clean.

Cleaning Method:

Average soil

- Mild, nonabrasive soaps and detergents:
  Rinse with clean water and dry with soft, lint-free cloth.

Heavy soil

- Mild, nonabrasive soaps and detergents:
  Heat 1 cup (250 mL) of water for 2 to 5 minutes in microwave oven. Steam will soften soil. Rinse with clean water and dry with soft, lint-free cloth.

Odors

- Lemon juice or vinegar:
  Heat 1 cup (250 mL) of water with 1 tbs (15 mL) of either lemon juice or vinegar for 2 to 5 minutes in microwave oven.

†affresh® is a registered trademark of Whirlpool, U.S.A.

Microwave Oven Use

Odors and smoke are normal when the microwave oven is used the first few times or when it is heavily soiled.

IMPORTANT: The health of some birds is extremely sensitive to the fumes given off. Exposure to the fumes may result in death to certain birds. Always move birds to another closed and well ventilated room.

Safe Use of Aluminum Foil in a Microwave:

1. Small, Smooth Pieces: Use only small, flat, new, and smooth pieces offoil. Avoid wrinkled or crumpled foil.
2. Shielding: Use foil to shield small or thin areas offood to prevent overcooking. Shape the foil smoothly around the food without sharp edges.
3. Limited Coverage: Do not cover more than one-quarter of the food with foil.
4. Keep Away from Walls: Ensure the foil is at least one inch away from the microwave walls, top, and bottom.
5. No Metal Contact: Avoid contact between the foil and any other metal parts inside the microwave.
6. Short Durations: Use foil for the shortest possible heating time, ideally no more than 30 seconds.
7. Monitor Closely: Watch the microwave carefully. If you see sparks, stop the microwave immediately and remove the foil.

Safe Use of Microwave-Safe Metal Containers:

1. Check for the "Microwave-Safe" Label: Only use metal containers that are explicitly labeled as microwave-safe by the manufacturer.
2. Read the Manufacturer's Instructions: Follow any specific guidelines provided by the manufacturer.
3. Ensure Smooth, Rounded Edges: Avoid containers with sharp or irregular edges, dents, or damage.
4. Avoid Contact with Microwave Walls: Keep the container away from the sides, top, and bottom of the microwave cavity.
5. Do Not Use with Other Metals: Avoid placing metal utensils inside the container and ensure no metal parts in the microwave can touch the container.
6. Short Heating Intervals: Heat in shorter intervals and check frequently.
7. Monitor Closely: Stay near the microwave, especially the first few times you use a new container. Stop immediately if you see sparks.
8. Remove Lids (If Not Microwave-Safe): Remove any non-microwave-safe lids before microwaving.
9. Be Aware of Longer Heating Times: Metal containers and their contents may take longer to heat.

Electrical Requirements

⚠WARNING

Electrical Shock Hazard

Plug into a grounded 3 prong outlet.

Do not remove ground prong.

Do not use an adapter.

Do not use an extension cord.

Failure to follow these instructions can result in death, fire, or electrical shock.

Observe all governing codes and ordinances.

Required:

- A 120 V, 60 Hz, AC-only, 15- or 20-amp electrical supply with a fuse or circuit breaker.

Recommended:

- A time-delay fuse or time-delay circuit breaker.
- A separate circuit serving only this microwave oven.

GROUNDING INSTRUCTIONS

For a grounded, cord-connected appliance:

This appliance must be grounded. In the event of a malfunction or breakdown, grounding will reduce the risk of electric shock by providing a path ofleast resistance for electric current. This appliance is equipped with a cord having an equipment-grounding conductor and a grounding plug. The plug must be plugged into an appropriate outlet that is properly installed and grounded in accordance with all local codes and ordinances.

WARNING: Improper connection of the equipment-grounding conductor can result in a risk of electric shock. Check with a qualified electrician or serviceman if you are in doubt as to whether the appliance is properly grounded. Do not modify the plug provided with the appliance: ifit will not fit the outlet, have a proper outlet installed by a qualified electrician.

Do not use an extension cord. If the power supply cord is too short, have a qualified electrician or serviceman install an outlet near the microwave oven.

SAVE THESE INSTRUCTIONS

This device complies with Part 18 of the FCC Rules.

PARTS AND FEATURES

This manual may cover several different models. The model you have purchased may have some or all of the features shown here. The appearance of your particular model may differ slightly from the illustrations in this manual.

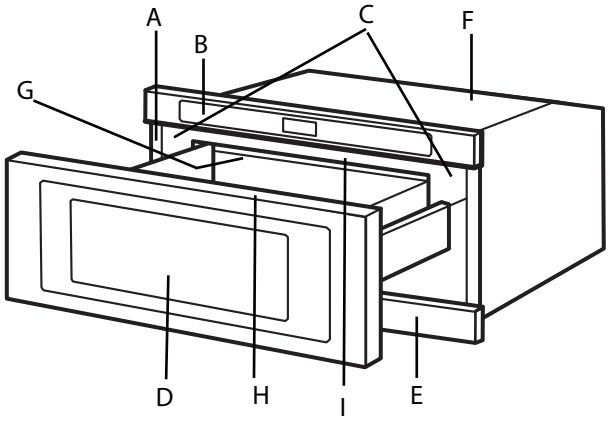

A. Trim
B. Control panel
C. Door lock system
D. Door and window panels
E. Frame
F. Cavity back cover
G. Microwave oven light (inaccessible – in ceiling)
H. Cooking guide label
I. Rating label

CONTROL PANEL

DISPLAY SCREEN

Time, power and indicators are displayed.

COOK

Press to select cooking menus.

DEFROST

Press to defrost food.

REHEAT

Press to select reheating menus.

KEEP WARM

Used to set keeping warm function.

STEAM CLEAN

Used to set steam clean function.

POPCORN

Press to cook popcorn.

POTATOES

Press to cook potatoes.

VEGGIES

Press to cook veggies.

SOFTEN/MELT

Press to soften/melt food.
Press and hold for 3 seconds to mute all sounds.

COOK TIME/POWER

Press to set microwave cooking program.

TIMER

Press once to set kitchen timer function.
Press and hold to set clock time function.

NUMBER BUTTONS

Press to set time, food weight or servings.

START/+30 s

Press to start a cooking program.

Press to quick start the microwave oven for 30 seconds at full power.

CANCEL

Press once to cancel cooking.
Press and hold for 3 seconds to set control lock.

OPEN/CLOSE

When the Control Lock is deactivated, press the OPEN/CLOSE button to automatically open or close the drawer. The drawer can be manually pushed or pulled to open or close at any time.
CAUTION: The maximum load capacity for the automatic drawer is 7.7 lbs (3.5 kg). Exceeding this limit may damage the motor or drive mechanism.

SETTINGS

- When the oven is plugged in, a "beep" will sound and all icons light up for 2 seconds. After 2 seconds, the display screen will show "12HR" (12 flashing), (flashing), you can press TIMER button to select 24- hour or 12-hour clock.
- During cooking, if open the oven door, the program will be paused, then close the door, press START/+30 s button to resume.
  During setting, a "beep" will sound and the system will return to standby mode if there is not any operation within 60 seconds.
- If there is no operation for 60 seconds in standby mode, a "beep" will sound, the backlight will dim, and the system will enter power saving mode. Pressing any button once and opening the oven door will exit the power saving mode.
- After cooking ends, the display will show End and 3 "beep" will sound. After 1 minute, a second prompt sound will be emitted, and the system will emit a prompt sound every 3 minutes. After the fifth prompt is completed, it will automatically return to standby mode, or press CANCEL button once or open the oven door, and the system will return to standby mode.
- During cooking without opening the oven door, if there is no operation for more than 10 minutes after pausing, the work will automatically end and return to the standby interface.
- The electronically controlling system of the microwave oven has the feature of cooling. As for microwave cooking mode which cooking time above 2 minutes, after cooking ends, the oven fan will work about 3 minutes automatically to cool the oven for prolonging the life of the oven.
- When the door is opened or during cooking, the oven light is turned on by default.
- When the microwave is in operation, if the remaining cooking time is less than 6.8 seconds when adjusting the time by pressing START/ +30 s, the time cannot be modified
- After cooking is completed, press START/+30 s button to immediately start a new cooking.
  The parameters for the new cooking will continue from the previous cooking parameters, and the cooking time will default to 30 seconds.
- If the oven door is not closed, cooking cannot be started, and the display screen shows "DOOR" for 3 seconds, prompting the user to close the oven door

  When the unit is just powered on or returns to the default mode, it will enter the protection mode. At this time, the prompt "DOOR" will appear on the startup screen for three seconds, and you need to open and close the door once to start the cooking Do not open the door or press the "CANCEL"button during the the humidity menu is in operation; otherwise, the cooking will malfunction and stop working, returning to the standby screen.

STANDBY MODE

When no functions are being used, the microwave oven will switch to standby mode and slightly dim the display brightness after about 1 minutes. Press any button or open the door, the display will return to normal lightness.

SETTING THE CLOCK

The first method:

1. When the oven is first plugged in, the display screen will show "12 HR" (12 flashing), you can press TIMER button repeatedly to select 24- hour or 12-hour clock.
2. Press START/+30 s button once.
3. Use number buttons to set correct time.
4. Press START/+30 s or TIMER button once to confirm.

The second method:

1. In idle state, press Timer button to activate oven.
2. Press and hold TIMER button for 3 seconds.
3. Use number buttons to set the correct time.
4. Press START/+30 s or TIMER button once to confirm

NOTE:

- During the clock setting period after power on, if the clock is not set or if there is not any operation within 60 seconds, the system returns to standby, the display screen will show ":" (not flashing) indicating that the clock has not been set. If there is not any operation in 10 seconds on the clock selection interface, directly enter the clock setting interface.
- After setting the clock value incorrectly, press START/+30s button, and the system will display "00:00" (flashing) and emit an error prompt sound.

SETTING THE TIMER

1. In idle state, press TIMER button once.
2. Use number buttons to enter desired time. The longest time is 90 minutes.
3. Press START/+30 s button to confirm.

NOTE: When the countdown ends, the buzzer will beep to remind you. During setting or cooking, you can check the countdown time by pressing TIMER button, and if CANCEL button is pressed when the display shows the time, the function can be cancelled.

MUTE FUNCTION

To set: Press and hold SOFTEN/MELT button for 3 seconds, the display will show "". The system has entered mute mode.

To exit: In mute mode, press and hold SOFTEN/MELT button for 3 seconds, the " " will go off. The system has exited mute mode.

CONTROL CLOCK

The child proof lock prevents unsupervised operation by children.

To set: In idle state, press and hold CANCEL button for 3 seconds, the oven will auto enter child lock mode and the lock indicator light will turn on. In the lock state, all buttons are disabled.

To exit: In child lock mode, press and hold CANCEL button for 3 seconds, the lock indicator will go off. The system has exited child lock mode.

MICROWAVE OVEN COOKING FUNCTIONS

⚠WARNING

Food Poisoning Hazard

Do not let food sit in oven more than one hour before or after cooking.

Doing so can result in food poisoning or sickness.

COOK TIME/POWER

1.While in the Idle State, press CookTime/Power button once.

2.Use the number pad to enter the desired cooking time. (Maximum time: 90 minutes).

3.Press CookTime/Power again to adjust the power level. (Default is 100%). Use the number pad to select a power level.

4.Press START / +30 Sec to begin cooking.

During microwave cooking, press the "Cook Time/Power" button once. The current cooking time will pause (the countdown continues in the background), and you will enter the time adjustment interface. At this time, press the number keys to set the desired time. The new time setting will take effect automatically after 5 seconds, or you can press the "START/+30Sec" button to confirm and activate it immediately. (Note: Time and power level cannot be adjusted if the remaining cooking time is less than 6 seconds.)
In the time setting interface, press the "Cook Time/Power" button once. The "%" indicator will flash, and you will enter the power level adjustment interface. At this time, press the number keys to set the desired power level. The new power setting will take effect automatically after 5 seconds, or you can press the "START/+30Sec" button to confirm and activate it immediately.

Number	Percent/ Name	Use
10	100%	Quick heating convenience foods and foods with high water content, such as cooking soups with raw ingredients, heating beverages, and cooking most vegetables.
9	90%	Cooking small, tender pieces of meat, ground meat, poultry pieces, and fish fillets. Heating cream soups.
8	80%	Heating rice, pasta, or casseroles. Cooking and heating foods that need a cook power lower than high, for example, whole fish and meat loaf.
7	70%	Reheating ready-cooked food, single or multiple dishes.
6	60%	Cooking sensitive foods such as cheese and egg dishes, pudding, and custards.
5	50%	Cooking non-stirrable casseroles, such as lasagna.
4	40%	Cooking ham, whole poultry, and pot roasts.
3	30%	Simmering stews, melting butter.
2	20%	Defrosting, melting chocolate. Heating bread, rolls, and pastries.
1	10%	Taking chill out of fruit, Softening butter, cheese,and ice cream.

Tips and suggestions:

For a better cooking performance, it is recommended to stir/turn and let the food stand 1 minutes after cooking and reheat.

When cooking foods with high water content (such as potatoes), moisture may form inside the door and oven cavity. After the oven cavity and door cool down, wipe them o with a dry cloth.

EXPRESS COOKING

Use this feature to program the oven to microwave food at 100% power conveniently. In idle state, press START/+30 s. button once (Default cooking time is 30 seconds), the oven will start automatically at 100% high power level.

NOTE: The longest cooking time is 90 minutes.

COOK

1. In idle state, press the Cook button repeatedly to select your food category.
2. Press the START/+30 s button, then use the number buttons to select the food quantity (this step can be skipped for sensor-based food categories).
3. Press the START/+30 s button to begin.

Item	Food Category	Display	Quantity	Food weight		Instruction
				Ounce	Gram	
1	Bacon	BACN	1-6 slices	0.7 oz / slice	20 g / slice	Average thickness: Follow directions on the package. For best results, place bacon on a microwave-safe bacon rack.
2	Rice	RICE	Senses 0.5- 2.0 cups	3.4 oz - 13.6 oz (6.8 oz rice / cup)	96 g - 384 g (192 g rice /cup)	Follow measurements on the package for ingredient amounts. Place rice and liquid in a microwave-safe dish. Cover with a loose fitting lid. Stir and let stand for 5 minutes after cooking, or until liquid is absorbed.
3	Frozen Entree	FRZN MEAL	Senses 10 - 40 oz	10 - 40 oz	283 - 1134 g	Loosen film covering on 3 sides of the container leaving one of the short sides still attached. Let stand for 3-5 minutes after cooking.
4	Oatmeal	OAT MEAL	Senses 1-4 cups	1.2 oz / serving	35 g / serving	Cover with plastic wrap and vent. Stir after cooking.

DEFROST

1. In idle state, press the Defrost button repeatedly to select your food category.
2. Press the START/+30 s button, then use the number buttons to enter the defrost time or food quantity..
3. Press the START/+30 s button to begin.

- For the better cooking performance, try to use the preset button firstly.
- For optimal results, food should be 0°F (-18°C) or colder when defrosting.
- Unwrap foods and remove lids (from fruit juice) before defrosting.
- Shallow packages will defrost more quickly than deep blocks.
- Separate food pieces as soon as possible during or at the end of the cycle for more even defrosting.
- Foods left outside the freezer for more than 20 minutes or frozen ready-made food should not be defrosted using the Defrost feature but should be defrosted manually.
- Use small pieces of aluminum foil to shield parts of food such as chicken wings, leg tips, and fish tails. See the “Aluminum Foil and Metal” section first.
- Times and cooking powers have been preset for defrosting a number of food types.
- Let stand 5-20 minutes after defrosting.

Item	Food Category	Display	Quantity	Food weight		Instruction
				Ounce	Gram	
1	Manual Defrost	MDEF	Enter time	/	/	Use microwave safe plate
2	Chicken	CHKN	Enter 0.2-6.6 lb	3.2 - 106 oz	91 - 2994 g	Use microwave safe plate
3	Ground Beef	BEEF	Enter 0.2-6.6 lb	3.2 - 106 oz	91 - 2994 g	Use microwave safe plate

REHEAT

1. In idle state, press the REHEAT button repeatedly to select your food category.
2. Press the START/+30 s button, then use the number buttons to select the food quantity (this step can be skipped for sensor-based food categories).
3. Press the START/+30 s button to begin.

Item	Food Category	Display	Quantity	Food weight		Instruction
				Ounce	Gram	
1	Dinner plate	MEAL	Sense 1 plate	10 - 15 oz	284 - 425 g	Place food on a plate. Cover with plastic wrap and vent. Let stand for 3 minutes after reheating.
2	Pizza	PIZZ	Sense 1-3 slices	3.5 oz / slice	100 g / slice	Place on a paper towel lined microwave-safe plate.
3	Casserole	CASS	1-4 cups	7.8 oz / cup	220 g / cup	Place in a microwave-safe container. Cover with plastic wrap and vent. Stir and let stand for 3 minutes after reheating.
4	Soup	SOUP	Sense 1-4 cups	8.8 oz- 35.2 oz	250 g - 1 kg	Place in a microwave-safe container. Cover with plastic wrap and vent. Stir and let stand for 3 minutes after reheating.
5	Beverage	BEV	1-4 cups	8 oz - 32 oz (8 oz / each)	236 g - 944 g (236 g / cup)	Place in microwave-safe container. Do not cover.

Keep Warm

⚠WARNING

Food Poisoning Hazard

Do not let food sit in oven more than one hour before or after cooking.

Doing so can result in food poisoning or sickness.

1. In idle state, press KEEP WARM button repeatedly or use number buttons (1~4) to select time.
2. Press START/+30 s button to start.

Steam Clean

This automatic cleaning cycle will help you to clean the microwave oven cavity and to remove unpleasant odors.

Before starting the cycle:

1. Put 250 mL water into a container (see our recommendations in the below section “Tips and suggestions”).
2. Place the container directly on the middle of the oven bottom.
3. Close the door.

To Start The Cycle:

1. Press the Steam Clean button.
2. Press the START / + 30 s button to start the function.

When The Cycle Is Finished:

1. Press the CANCEL button.
2. Remove the container.
3. Use a soft cloth or a paper towel with mild detergent to clean the interior surfaces.

Tips and suggestions:

For a better cleaning result, it is recommended to use a container with a diameter of 17-20 cm, and a height that is lower than 6.5 cm.

It is recommended to use a container of light plastic material that is suitable for the microwave.

As the container will be hot after the cleaning cycle is completed, it is recommended to use a heat resistant glove when removing the container from the microwave.

For a better cleaning effect and removal of unpleasant odors, add some lemon juice or vinegar to the water.

POPCORN

1. Press the Popcorn button once, the display screen shows “POPC”.
2. Press START/+30 s button to start.

Quantity	Display	Food weight		Instruction
		Ounce	Gram	
Sense 3.0 ~ 3.5 oz	POPC	3.0 ~ 3.5 oz	85 ~99 g	Do not use regular paper bags or glassware. Follow manufacturer’s instructions when using a microwave popcorn popper. Listen for popping to slow to one pop every 1 or 2 seconds, and then stop the cycle. Do not repop unpopped kernels. For best results, use fresh bags of popcorn. Cooking results may vary by brand and fat content. Follow the instructions provided by themicrowave popcorn manufacturer.

Potato

1. Press the Potato button repeatedly to select potato size.
2. Press the START/+30 s button, then use number buttons to select potato quantity.
3. Press the START / + 30 s button to cook.

Item	Food Category	Display	Quantity	Food Weight		Instruction
				Ounce	Gram	
1	Large potatoes	LRG	1-4 potatoes	8 - 12 oz / each	227 - 340 g / each	Pierce each potato several times with a fork. Place on a paper towel, around ceramic plate edges, at least 1” (2.5 cm) apart. Place a single potato to the side of the glass tray. Place 4 or more potatoes in a spoke pattern (long-axis of potato pointing toward the center). Let stand for 5 minutes after cooking.
2	Small potato	SML	1-16 potatoes	3 - 5 oz / each	85 - 142 g / each	Pierce each potato several times with a fork. Place on a paper towel, around ceramic plate edges, at least 1” (2.5 cm) apart. Place 4 or more potatoes in a spoke pattern (long-axis of potato pointing toward the center). Let stand for 5 minutes after cooking.

Veggies

1. In idle state, press the Veggies button repeatedly to select food category.
2. Press the START / + 30 s button to cook.

Item	Food Category	Display	Quantity	Food weight		Instruction
				Ounce	Gram	
1	Fresh Vegetables	FRSH	Sense 1-4 cups	3.5 oz - 14 oz (3.5 oz / each)	100 g - 400 g (100 g / cup)	Place in a microwave-safe container and add 2-4 tbs water. Cover with plastic wrap and vent. Stir and let stand for 3 minutes after cooking.
2	Frozen Vegetables	FRZN	Sense 1-4 cups	3.5 oz - 14 oz (3.5 oz / each)	100 g - 400 g (100 g / cup)	

SOFTEN/MELT

1. In idle state, press SOFTEN/MELT button repeatedly to select food category.
2. Press START/+30 s button, then use number buttons to select the quantity.
3. Press START/+30 s button to start.

Item	Food Category	Display	Quantity	Food weight		Instruction
				Ounce	Gram	
1	Soften Butter	SOF 1	0.5, 1.0, 1.5, 2.0 sticks	2, 4, 6, 8 oz (4.0 oz / stick)	57, 113, 170, 227 g (113 g / stick)	Unwrap and place in a microwave-safe container. Stir after melting.
2	Soften Cream Cheese	SOF 2	3, 8 oz	3, 8 oz	85, 227 g	Place in a microwave-safe container. Stir after melting.
3	Soften Ice Cream	SOF 3	16, 32oz	16, 32 oz	454, 907 g	Cut squares into small pieces or use chips. Place in a microwave safe container. Stir after melting.
4	Melt Butter	MLT 4	0.5, 1.0, 1.5, 2.0 sticks	2, 4, 6, 8 oz (4.0 oz / stick)	57, 113, 170, 227 g (113 g / stick)	Unwrap and place in a microwave-safe container. Stir after melting.
5	Melt Chocolate Chips	MLT 5	4, 8, 12 oz	4, 8, 12 oz	113, 227, 340 g	Cut squares into small pieces or use chips. Place in a microwave safe container. Stir after melting.
6	Melt Cheese	MLT 6	8, 16 oz	8, 16 oz	227, 454 g	Cut into small pieces and place in a microwave safe container. Stir after melting.

SEGURIDAD DEL HORNO MICROONDAS

Tu seguridad y la de los demás son muy importantes.

Hemos incluido muchos mensajes importantes de seguridad en este manual y en tu electrodoméstico. Lee y respeta siempre todos los mensajes de seguridad.

Este es el símbolo de alerta de seguridad.

Este símbolo te advierte sobre posibles peligros que pueden causar la muerte o lesiones a ti y a otras personas.

Todos los mensajes de seguridad irán acompañados del símbolo de alerta de seguridad y de la palabra "DANGER" o "WARNING." Estas palabras significan:

⚠ DANGER — **Puedes morir o sufrir lesiones graves si no sigues las instrucciones de inmediato.**

⚠ WARNING — **Puedes morir o sufrir lesiones graves si no sigues las instrucciones.**

Todos los mensajes de seguridad te indicarán cuál es el peligro potencial, cómo reducir la posibilidad de lesión y qué puede ocurrir si no se siguen las instrucciones.

INSTRUCCIONES IMPORTANTES DE SEGURIDAD

Al usar electrodomésticos eléctricos deben seguirse precauciones básicas de seguridad, incluidas las siguientes:

ADVERTENCIA: Para reducir el riesgo de quemaduras, descarga eléctrica, incendio, lesiones a personas o exposición excesiva a energía de microondas:

- Lee todas las instrucciones antes de usar el electrodoméstico.
- Lee y sigue las "PRECAUTIONS TO AVOID POSSIBLE EXPOSURE TO EXCESSIVE MICROWAVE ENERGY" específicas que se encuentran en la sección PRECAUTIONS TO AVOID POSSIBLE EXPOSURE TO EXCESSIVE MICROWAVE sección ENERGY.
- Este electrodoméstico debe estar conectado a tierra. Conéctalo únicamente a una toma de corriente correctamente conectada a tierra. Consulta la sección "GROUNDING INSTRUCTIONS".
- Instala o ubica este electrodoméstico únicamente de acuerdo con las instrucciones de instalación proporcionadas.
- Algunos productos como huevos enteros y recipientes sellados —por ejemplo, frascos de vidrio cerrados— pueden explotar y no deben calentarse en este horno.
- Utiliza este electrodoméstico solo para el uso previsto descrito en el manual. No utilices productos químicos o vapores corrosivos en este electrodoméstico. Este tipo de horno está diseñado específicamente para calentar, cocinar o secar alimentos. No está diseñado para uso industrial o de laboratorio.
- EL CONTENIDO CALIENTE PUEDE CAUSAR QUEMADURAS GRAVES. HACER NO PERMITIR QUE LOS NIÑOS USEN EL MICROONDAS. Utiliza precaución al retirar artículos calientes.
- No utilices este electrodoméstico si el cable o el enchufe están dañados, si no funciona correctamente o si ha sido dañado o se ha caído.
- Este electrodoméstico debe ser reparado únicamente por personal de servicio cualificado. Contacta con el centro de servicio autorizado más cercano para inspección, reparación o ajuste.
- No cubras ni bloquees ninguna abertura del electrodoméstico.
- No almacenes este electrodoméstico en exteriores. No utilices este producto cerca del agua —por ejemplo, cerca del fregadero, en un sótano húmedo, cerca de una piscina o lugares similares.
- No sumerjas el cable ni el enchufe en agua.
- Mantén el cable alejado de superficies calientes.
- No dejes que el cable cuelgue del borde de la mesa o encimera.
- No utilices piezas de repuesto que no hayan sido recomendadas por el fabricante (por ejemplo, piezas hechas en casa con una impresora 3D).
- Consulta las instrucciones de limpieza de la superficie de la puerta en la sección "Microwave Oven Maintenance and Care".
- Los líquidos, como agua, café o té, pueden sobrecalentarse más allá del punto de ebullición sin parecer que están hirviendo. Las burbujas visibles o la ebullición al retirar el recipiente del horno microondas no siempre están presentes. ESTO PODRÍA RESULTAR EN LÍQUIDOS MUY CALIENTES QUE HIERVEN SÚBITAMENTE CUANDO EL RECIPIENTE ES PERTURBADO O SE INTRODUCE UN UTENSILIO EN EL LÍQUIDO.
- No utilices ningún electrodoméstico de calefacción o cocción debajo de este electrodoméstico.
- No instales la unidad sobre o cerca de ninguna parte de un electrodoméstico de calefacción o cocción.
- No lo instales sobre un fregadero.
- No guardes nada directamente sobre la superficie del electrodoméstico cuando esté en funcionamiento.

CONSERVA ESTAS INSTRUCCIONES

INSTRUCCIONES IMPORTANTES DE SEGURIDAD

Al usar electrodomésticos eléctricos deben seguirse precauciones básicas de seguridad, incluidas las siguientes:
ADVERTENCIA: Para reducir el riesgo de quemaduras, descarga eléctrica, incendio, lesiones a personas o exposición excesiva a energía de microondas:

- Para reducir el riesgo de incendio en la cavidad del horno:
  - No sobrecocines los alimentos. Supervisa cuidadosamente el electrodoméstico cuando se coloquen papel, plástico u otros materiales combustibles dentro del horno para facilitar la cocción.
  - Retira las bridas metálicas de bolsas de papel o plástico antes de colocarlas en el horno.
  - Si los materiales dentro del horno se incendian, mantén la puerta cerrada, apaga el horno y desconecta el cable de alimentación o corta la energía en el fusible o panel del interruptor.
  - No utilices la cavidad como espacio de almacenamiento. No dejes productos de papel, utensilios de cocina o alimentos en la cavidad cuando no esté en uso.
- No deben introducirse alimentos o utensilios metálicos de gran tamaño en un horno microondas/tostador, ya que pueden generar incendio o riesgo de descarga eléctrica.
- No limpies con estropajos metálicos. Las partículas pueden desprenderse del estropajo y tocar partes eléctricas, lo que implica riesgo de descarga eléctrica.
- No utilices productos de papel cuando el electrodoméstico funcione en modo tostador.
- No almacenes materiales, excepto los accesorios recomendados por el fabricante, en este horno cuando no esté en uso.
- No cubras las rejillas ni ninguna otra parte del horno con papel de aluminio. Esto provocará el sobrecalentamiento del horno.

CONSERVA ESTAS INSTRUCCIONES

PRECAUCIONES PARA EVITAR UNA POSIBLE EXPOSICIÓN EXCESIVA A ENERGÍA DE MICROONDAS

(a) No intentes operar este horno con la puerta abierta, ya que su funcionamiento con la puerta abierta puede provocar una exposición peligrosa a la energía de microondas. Es importante no desactivar ni manipular los enclavamientos de seguridad.

(b) No coloques ningún objeto entre la parte frontal del horno y la puerta ni permitas que se acumule suciedad o residuos de limpiador en las superficies de sellado.

(c) No utilices el horno si está dañado. Es especialmente importante que la puerta del horno cierre correctamente y que no haya daños en:
(1) Puerta (deformada),
(2) Bisagras y pestillos (rotos o sueltos),
(3) Juntas de la puerta y superficies de sellado

(d) El horno no debe ser ajustado ni reparado por nadie excepto por personal de servicio debidamente cualificado.

Este dispositivo cumple con la Parte 18 de las normas de la FCC.

MANTENIMIENTO Y CUIDADO DEL HORNO MICROONDAS

Limpieza general

IMPORTANTE: Antes de limpiar, asegúrate de que todos los controles estén apagados y de que el horno microondas esté frío. Sigue siempre las instrucciones de la etiqueta de los productos de limpieza.

Se recomienda usar primero jabón, agua y un paño suave o esponja, salvo que se indique lo contrario.

ACERO INOXIDABLE Y ACERO INOXIDABLE NEGRO (en algunos modelos)

NOTA: Para evitar daños en las superficies de acero inoxidable, no utilices estropajos con jabón, limpiadores abrasivos, limpiador de superficies de cocción, estropajos de lana de acero, paños ásperos ni toallas de papel abrasivas. Pueden producirse daños en las superficies de acero inoxidable incluso con un uso único o limitado.

Frota en la dirección de la veta para evitar daños.

Método de limpieza:

- Limpiadores de acero inoxidable affresh ® número de pieza W10355016 (no incluidos) o toallitas de limpieza de acero inoxidable affresh ® número de pieza W1055049 (no incluidas):
  Consulta la Guía de inicio rápido para información de pedido.
- Vinagre para manchas de agua dura.

EXTERIOR DE LA PUERTA DEL HORNO MICROONDAS

Método de limpieza:

- Limpiacristales y un paño suave o esponja: Aplica el limpiacristales en el paño suave o esponja, no directamente en el panel.
- Limpiadores de electrodomésticos de cocina affresh ® número de pieza W10355010 (no incluidos): Consulta la sección “Información de pedidos en línea” de la Guía de inicio rápido para realizar el pedido.

RECUBRIMIENTO ANTIADHERENTE DE LA CAVIDAD (en algunos modelos)

Para evitar daños en la cavidad del horno microondas, no utilices utensilios metálicos o afilados, raspadores ni ningún tipo de limpiador o estropajo abrasivo.

CAVIDAD DEL HORNO MICROONDAS

Para evitar daños en la cavidad del horno microondas, no utilices estropajos con jabón, limpiadores abrasivos, estropajos de lana de acero, paños ásperos ni algunas toallas de papel.

En modelos de acero inoxidable, frota en la dirección de la veta para evitar daños.

El área donde la puerta del horno microondas y el marco entran en contacto al cerrarse debe mantenerse limpia.

Método de limpieza:

Suciedad normal

- Jabones y detergentes suaves no abrasivos:
  Enjuaga con agua limpia y seca con un paño suave sin pelusa.

Suciedad intensa

- Jabones y detergentes suaves no abrasivos:
  Calienta 1 taza (250 mL) de agua durante 2 a 5 minutos en el horno microondas. El vapor ablandará la suciedad. Enjuaga con agua limpia y seca con un paño suave sin pelusa.

Olores

- Jugo de limón o vinagre:
  Calienta 1 taza (250 mL) de agua con 1 cucharada (15 mL) de jugo de limón o vinagre durante 2 a 5 minutos en el horno microondas.

Uso del horno microondas

Los olores y el humo son normales cuando se utiliza el horno microondas las primeras veces o cuando está muy sucio.

IMPORTANTE: La salud de algunas aves es extremadamente sensible a los vapores emitidos. La exposición a estos vapores puede causar la muerte de ciertas aves. Traslada siempre las aves a otra habitación cerrada y bien ventilada.

Uso seguro del papel de aluminio en un microondas:

1. Piezas pequeñas y lisas: Utiliza solo piezas pequeñas, planas, nuevas y lisas de papel de aluminio. Evita el papel de aluminio arrugado o plegado.
2. Protección: Utiliza papel de aluminio para proteger zonas pequeñas o finas de los alimentos y evitar que se sobrecocinen. Da forma al papel de aluminio suavemente alrededor de los alimentos sin bordes afilados.
3. Cobertura limitada: No cubras más de una cuarta parte del alimento con papel de aluminio.
4. Mantener alejado de las paredes: Asegúrate de que el papel de aluminio esté al menos a una pulgada de las paredes, la parte superior y la inferior del microondas.
5. Sin contacto con metal: Evita el contacto entre el papel de aluminio y cualquier otra pieza metálica dentro del microondas.
6. Duraciones cortas: Utiliza el papel de aluminio durante el menor tiempo de calentamiento posible, idealmente no más de 30 segundos.
7. Supervisión constante: Observa el microondas cuidadosamente. Si ves chispas, detén el microondas inmediatamente y retira el papel de aluminio.

Uso seguro de recipientes metálicos aptos para microondas:

1. Verifica la etiqueta “Apto para microondas”: Utiliza únicamente recipientes metálicos etiquetados explícitamente por el fabricante como aptos para microondas.
2. Lee las instrucciones del fabricante: Sigue cualquier indicación específica proporcionada por el fabricante.
3. Asegura bordes suaves y redondeados: Evita recipientes con bordes afilados o irregulares, abolladuras o daños.
4. Evita el contacto con las paredes del microondas: Mantén el recipiente alejado de los laterales, la parte superior y la inferior de la cavidad del microondas.
5. No usar con otros metales: Evita colocar utensilios metálicos dentro del recipiente y asegúrate de que ninguna pieza metálica del microondas toque el recipiente.
6. Intervalos de calentamiento cortos: Calienta en intervalos cortos y revisa con frecuencia.
7. Supervisión constante: Permanece cerca del microondas, especialmente las primeras veces que uses un recipiente nuevo. Detén el uso inmediatamente si ves chispas.
8. Retira las tapas (si no son aptas para microondas): Retira cualquier tapa no apta para microondas antes de calentar.
9. Ten en cuenta tiempos de calentamiento más largos: Los recipientes metálicos y su contenido pueden tardar más en calentarse.

affresh® es una marca registrada de Whirlpool, U.S.A.

Requisitos eléctricos

⚠ ADVERTENCIA

Peligro de descarga eléctrica

Conéctalo a una toma de corriente

con conexión a tierra de 3 clavijas.

No retires la clavija de tierra.

No utilices un adaptador.

No utilices un cable de extensión.

El incumplimiento de estas instrucciones puede provocar la muerte, incendio o descarga eléctrica.

Cumple todos los códigos y normativas vigentes. Requisitos:

- Una alimentación eléctrica de 120 V, 60 Hz, solo CA, de 15 o 20 amperios con fusible o disyuntor.

Recomendado:

- Un fusible de retardo o disyuntor de retardo.
- Un circuito independiente que alimente únicamente este horno microondas.

INSTRUCCIONES DE CONEXIÓN A TIERRA

Para un electrodoméstico con conexión a tierra y cable de alimentación:

Este electrodoméstico debe estar conectado a tierra. En caso de fallo o avería, la conexión a tierra reducirá el riesgo de descarga eléctrica al proporcionar un camino de menor resistencia para la corriente eléctrica. Este electrodoméstico está equipado con un cable que incluye un conductor de puesta a tierra del equipo y un enchufe con conexión a tierra.
El enchufe debe conectarse a una toma de corriente adecuada que esté
correctamente instalada y conectada a tierra de acuerdo con todos los códigos y normativas locales.

ADVERTENCIA: Una conexión incorrecta del conductor de puesta a tierra del equipo puede provocar riesgo de descarga eléctrica. Consulta con un electricista o técnico cualificado si tienes dudas sobre si el electrodoméstico está correctamente conectado a tierra. No modifiques el enchufe suministrado con el electrodoméstico: si no encaja en la toma de corriente, haz que un electricista cualificado instale una toma adecuada.

No utilices un cable de extensión. Si el cable de alimentación es demasiado corto, haz que un electricista o técnico cualificado instale una toma de corriente cerca del horno microondas.

CONSERVA ESTAS INSTRUCCIONES

Este dispositivo cumple con la Parte 18 de las normas de la FCC.

PIEZAS Y CARACTERÍSTICAS

Este manual puede cubrir varios modelos diferentes. El modelo que has adquirido puede incluir algunas o todas las características mostradas aquí. La apariencia de tu modelo específico puede diferir ligeramente de las ilustraciones de este manual.

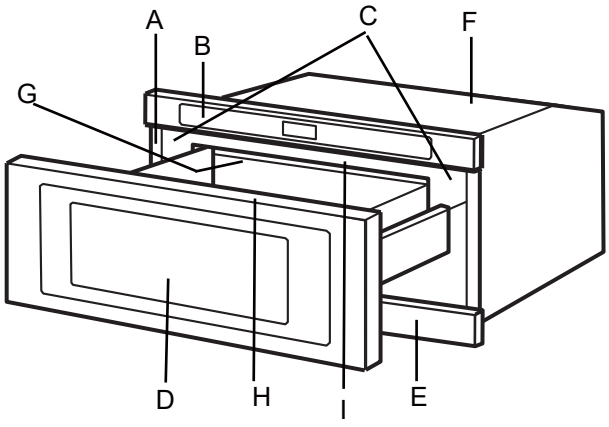

A. Moldura
B. Panel de control
C. Sistema de bloqueo de la puerta
D. Paneles de la puerta y ventana
E. Marco
F. Cubierta posterior de la cavidad
G. Luz del horno microondas (inaccesible – en el techo)
H. Etiqueta de guía de cocción
I. Etiqueta de clasificación

PANEL DE CONTROL

PANTALLA

Se muestran la hora, la potencia y los indicadores.

COCINAR

Pulsa para seleccionar menús de cocción.

DESCONGELAR

Pulsa para descongelar alimentos.

RECALENTAR

Pulsa para seleccionar menús de recalentado.

MANTENER CALIENTE

Se utiliza para activar la función de mantener caliente.

LIMPIEZA A VAPOR

Se utiliza para activar la función de limpieza a vapor.

PALOMITAS DE MAÍZ

Pulsa para preparar palomitas de maíz.

PATATAS

Pulsa para cocinar patatas.

VERDURAS

Pulsa para cocinar verduras.

ABLANDAR / FUNDIR

Pulsa para ablandar/fundir alimentos.
Mantén pulsado durante 3 segundos para silenciar todos los sonidos.

TIEMPO DE COCCIÓN/POTENCIA

Pulsa para configurar el programa de cocción del microondas.

TEMPORIZADOR

Pulsa una vez para configurar la función de temporizador de cocina. Mantén pulsado para ajustar la hora del reloj.

BOTONES NUMÉRICOS

Pulsa para ajustar el tiempo, el peso de los alimentos o las porciones.

INICIO/+30 s

Pulsa para iniciar un programa de cocción.
Pulsa para iniciar rápidamente el microondas durante 30 segundos a máxima potencia.

CANCELAR

Pulsa una vez para cancelar la cocción.
Mantén pulsado durante 3 segundos para activar el bloqueo de control.

ABRIR/CERRAR

Cuando el bloqueo de control está desactivado, pulsa el botón ABRIR/CERRAR para abrir o cerrar automáticamente el cajón. El cajón puede empujarse o tirarse manualmente para abrirse o cerrarse en cualquier momento.
PRECAUCIÓN: La capacidad máxima de carga del cajón automático es de 7.7 lb (3.5 kg). Superar este límite puede dañar el motor o el mecanismo de accionamiento.

AJUSTES

- Cuando el horno se conecta a la corriente, sonará un “beep” y todos los iconos se iluminarán durante 2 segundos. Después de 2 segundos, la pantalla mostrará "12HR" (12 parpadeando), (parpadeando), puedes pulsar el botón TIMER para seleccionar el formato de 24 horas o de 12 horas.
- Durante la cocción, si se abre la puerta del horno, el programa se pausará; luego, al cerrar la puerta, pulsa el botón START/+30 s para reanudar.

  Durante la configuración, sonará un “beep” y el sistema volverá al modo de espera si no hay ninguna operación en 60 segundos.
- Si no hay ninguna operación durante 60 segundos en modo de espera, sonará un “beep”, la retroiluminación se atenuará y el sistema entrará en modo de ahorro de energía. Al pulsar cualquier botón una vez y abrir la puerta del horno se saldrá del modo de ahorro de energía.
- Después de finalizar la cocción, la pantalla mostrará End y sonarán 3 “beep”. Después de 1 minuto, se emitirá un segundo aviso sonoro y el sistema emitirá un aviso cada 3 minutos. Después de completarse el quinto aviso, volverá automáticamente al modo de espera, o pulsa una vez el botón CANCEL o abre la puerta del horno, y el sistema volverá al modo de espera.
- Durante la cocción sin abrir la puerta del horno, si no hay ninguna operación durante más de 10 minutos después de la pausa, el funcionamiento terminará automáticamente y volverá a la interfaz de espera.

  El sistema de control electrónico del horno microondas cuenta con función de refrigeración. En el modo de cocción por microondas con un tiempo superior a 2 minutos, después de finalizar la cocción, el ventilador del horno funcionará automáticamente durante unos 3 minutos para enfriar el horno y prolongar su vida útil.
- Cuando se abre la puerta o durante la cocción, la luz del horno se enciende por defecto.
- Cuando el microondas está en funcionamiento, si el tiempo restante de cocción es inferior a 6.8 segundos al ajustar el tiempo pulsando START/
- Después de finalizar la cocción, pulsa el botón START/+30 s para iniciar inmediatamente una nueva cocción.

  Los parámetros de la nueva cocción continuarán desde los parámetros de la cocción anterior, y el tiempo de cocción por defecto será de 30 segundos.
- Si la puerta del horno no está cerrada, no se puede iniciar la cocción y la pantalla muestra DOOR durante 3 segundos, indicando al usuario que cierre la puerta del horno.

Cuando el equipo acaba de encenderse o vuelve al modo predeterminado, entrará en modo de protección. En este momento, el aviso "DOOR" aparecerá en la pantalla de inicio durante tres segundos, y será necesario abrir y cerrar la puerta una vez para iniciar la cocción. No abras la puerta ni pulses el botón "CANCEL" mientras el menú de humedad esté en funcionamiento; de lo contrario, la cocción fallará y se detendrá, volviendo a la pantalla de espera.

MODO DE ESPERA

Cuando no se estén utilizando funciones, el horno microondas pasará al modo de espera y atenuará ligeramente el brillo de la pantalla después de aproximadamente 1 minuto. Pulsa cualquier botón o abre la puerta, la pantalla volverá a su brillo normal.

AJUSTE DEL RELOJ

El primer método:

1. Cuando el horno se conecta por primera vez, la pantalla mostrará "12 HR" (12 parpadeando), puedes pulsar repetidamente el botón TIMER para seleccionar reloj de 24 horas o de 12 horas.
2. Pulsa una vez el botón START/+30 s.
3. Utiliza los botones numéricos para ajustar la hora correcta.
4. Pulsa una vez el botón START/+30 s o TIMER para confirmar.

El segundo método:

1. En estado inactivo, pulsa el botón Timer para activar el horno.
2. Mantén pulsado el botón TIMER durante 3 segundos.
3. Utiliza los botones numéricos para ajustar la hora correcta.
4. Pulsa una vez el botón START/+30 s o TIMER para confirmar

NOTA:

- Durante el ajuste del reloj tras el encendido, si no se configura el reloj o no hay ninguna operación en 60 segundos, el sistema vuelve al modo de espera y la pantalla mostrará ":" (sin parpadear), indicando que el reloj no ha sido configurado. Si no hay ninguna operación durante 10 segundos en la interfaz de selección del reloj, se entra directamente en la interfaz de ajuste del reloj.
- Si el valor del reloj se ajusta incorrectamente, pulsa el botón START/+30s, y el sistema mostrará "00:00" (parpadeando) y emitirá un sonido de error.

AJUSTE DEL TEMPORIZADOR

1. En estado inactivo, pulsa una vez el botón TIMER.
2. Utiliza los botones numéricos para introducir el tiempo deseado. El tiempo máximo es de 90 minutos.
3. Pulsa el botón START/+30 s para confirmar.

NOTA: Cuando finaliza la cuenta atrás, el zumbador emitirá un “beep” para avisarte. Durante la configuración o la cocción, puedes comprobar el tiempo de cuenta atrás pulsando el botón TIMER, y si se pulsa el botón CANCEL cuando la pantalla muestra el tiempo, la función puede cancelarse.

FUNCIÓN DE SILENCIO

Para activar: Mantén pulsado el botón SOFTEN/MELT durante 3 segundos, la pantalla mostrará " ". El sistema ha entrado en modo silencio.

Para salir: En modo silencio, mantén pulsado el botón SOFTEN/MELT durante 3 segundos, el " " se apagará. El sistema ha salido del modo silencio.

BLOQUEO DE CONTROL

El bloqueo infantil evita el uso no supervisado por parte de los niños.
Para activar: En estado inactivo, mantén pulsado el botón CANCEL durante 3 segundos, el horno entrará automáticamente en modo bloqueo infantil y se encenderá el indicador de bloqueo. En estado de bloqueo, todos los botones quedan deshabilitados.
Para desactivar: En modo bloqueo infantil, mantén pulsado el botón CANCEL durante 3 segundos, el indicador de bloqueo se apagará. El sistema ha salido del modo bloqueo infantil.

FUNCIONES DE COCCIÓN DEL HORNO MICROONDAS

⚠ ADVERTENCIA

Peligro de intoxicación alimentaria

No dejes alimentos en el horno más de una hora antes o después de la cocción.

Hacerlo puede provocar intoxicación alimentaria o enfermedades.

TIEMPO DE COCCIÓN/POTENCIA

1. En estado inactivo, pulsa una vez el botón Cook Time/Power.
2. Utiliza el teclado numérico para introducir el tiempo de cocción deseado. (Tiempo máximo: 90 minutos).
3. Pulsa de nuevo Cook Time/Power para ajustar el nivel de potencia. (El valor predeterminado es 100%). Utiliza el teclado numérico para seleccionar un nivel de potencia.
4. Pulsa START / +30 Sec para iniciar la cocción.

Durante la cocción en el microondas, pulsa una vez el botón "Cook Time/Power". El tiempo de cocción actual se pausará (la cuenta atrás continúa en segundo plano) y entrarás en la interfaz de ajuste del tiempo. En este momento, pulsa las teclas numéricas para ajustar el tiempo deseado. El nuevo ajuste de tiempo se aplicará automáticamente después de 5 segundos, o puedes pulsar el botón "START/+30Sec" para confirmar y activarlo inmediatamente. (Nota: El tiempo y el nivel de potencia no pueden ajustarse si el tiempo restante de cocción es inferior a 6 segundos.)
En la interfaz de ajuste de tiempo, pulsa una vez el botón "Cook Time/Power". El indicador "%" parpadeará y entrarás en la interfaz de ajuste del nivel de potencia. En este momento, pulsa las teclas numéricas para ajustar el nivel de potencia deseado. El nuevo ajuste de potencia se aplicará automáticamente después de 5 segundos, o puedes pulsar el botón "START/+30Sec" para confirmar y activarlo inmediatamente.

Número	Porcentaje/ Nombre	Uso
10	100%	Calentamiento rápido de alimentos preparados y alimentos con alto contenido de agua, como sopas con ingredientes crudos, bebidas y la mayoría de verduras.
9	90%	Cocción de trozos de carne pequeños y tiernos, carne molida, piezas de aves y filetes de pescado. Calentamiento de cremas.
8	80%	Calentar arroz, pasta o guisos. Cocinar y calentar alimentos que requieren una potencia de cocción inferior a alta, por ejemplo, pescado entero y pastel de carne.
7	70%	Recalentar alimentos ya cocinados, platos individuales o múltiples.
6	60%	Cocinar alimentos delicados como platos con queso y huevo, pudines y natillas.
5	50%	Cocinar guisos que no deben removerse, como lasaña.
4	40%	Cocinar jamón, aves enteras y asados de carne.
3	30%	Cocción a fuego lento de guisos, derretir mantequilla.
2	20%	Descongelar, derretir chocolate. Calentar pan, bollos y pasteles.
1	10%	Quitar el frío a la fruta, ablandar mantequilla, queso y helado.

Consejos y sugerencias:

Para un mejor rendimiento de cocción, se recomienda remover/girar los alimentos y dejarlos reposar 1 minutos después de la cocción y el recalentado.

Al cocinar alimentos con alto contenido de agua (como patatas), puede formarse humedad dentro de la puerta y la cavidad del horno. Una vez que la cavidad del horno y la puerta se enfríen, límpialas con un paño seco.

COCCIÓN RÁPIDA

Utiliza esta función para programar el horno y cocinar alimentos en el microondas a 100% de potencia de forma sencilla. En estado inactivo, pulsa una vez el botón START/+30 s. (el tiempo de cocción predeterminado es de 30 segundos), el horno comenzará automáticamente a 100% de potencia alta.

NOTA: El tiempo máximo de cocción es de 90 minutos.

COCINAR

1. En estado inactivo, pulsa repetidamente el botón Cook para seleccionar la categoría de alimentos.
2. Pulsa el botón START/+30 s y luego utiliza los botones numéricos para seleccionar la cantidad de alimentos (este paso puede omitirse en categorías basadas en sensor).
3. Pulsa el botón START/+30 s para comenzar.

Elemento	Categoría de alimentos	Pantalla	Cantidad	Peso del alimento		Instrucciones
				Onza	Gramo	
1	Bacon	BACN	1-6 rebanadas	0.7 oz / rebanada	20 g / rebanada	Grosor medio: Sigue las instrucciones del paquete. Para mejores resultados, coloca el bacon en una rejilla apta para microondas.
2	Arroz	RICE	Detecta 0.5- 2.0 tazas	3.4 oz - 13.6 oz (6.8 oz arroz / taza)	96 g - 384 g (192 g arroz / taza)	Consulte las medidas en el empaque para las cantidades de los ingredientes. Coloque el arroz y el líquido en un recipiente apto para microondas. Cubra con una tapa que no cierre herméticamente. Agite y deje reposar durante 5 minutos después de la cocción, o hasta que el líquido se haya absorbido.
3	Plato congelado	FRZN MEAL	Detecta 10 - 40 oz	10 - 40 oz	283 - 1134 g	Despegue la película protectora de 3 lados del recipiente, dejando uno de los lados cortos todavía sujeto. Deje reposar durante 3-5 minutos después de la cocción.
4	Avena	OAT MEAL	Detecta 1-4 tazas	1.2 oz / porción	35 g / porción	Cubre con film plástico y haz ventilación. Remueve después de la cocción.

DESCONGELAR

1. En estado inactivo, pulsa repetidamente el botón Defrost para seleccionar la categoría de alimentos.
2. Pulsa el botón START/+30 s y luego utiliza los botones numéricos para introducir el tiempo de descongelación o la cantidad de alimentos.
3. Pulsa el botón START/+30 s para comenzar.

- Para obtener los mejores resultados, use primero los botones de funciones preconfiguradas.
- Para obtener mejores resultados, los alimentos deben estar a 0°F (-18°C) o menos al descongelar.
- Desenvuelve los alimentos y retira las tapas (de los zumos de fruta) antes de descongelar.
- Los envases poco profundos se descongelan más rápido que los bloques gruesos.
- Separa las piezas de alimentos lo antes posible durante o al final del ciclo para una descongelación más uniforme.
- Los alimentos fuera del congelador durante más de 20 minutos o los alimentos preparados congelados no deben descongelarse con la función Defrost, sino manualmente.
- Use trozos pequeños de papel de aluminio para cubrir partes de los alimentos, como alitas de pollo, puntas de patas y colas de pescado. Consulte primero la sección "Papel de aluminio y metal".
- Los tiempos y potencias de cocción han sido preestablecidos para descongelar varios tipos de alimentos.
- Deja reposar de 5 a 20 minutos después de descongelar.

Elemento	Categoría de alimentos	Pantalla	Cantidad	Peso del alimento		Instrucciones
				Onza	Gramo	
1	Descongelación manual	MDEF	Introduce el tiempo	/	/	Utiliza un plato apto para microondas
2	Pollo	CHKN	Introduce 0.2-6.6 lb	3.2 - 106 oz	91 - 2994 g	Utiliza un plato apto para microondas
3	Carne de res molida	BEEF	Introduce 0.2-6.6 lb	3.2 - 106 oz	91 - 2994 g	Utiliza un plato apto para microondas

RECALENTAR

1. En estado inactivo, pulsa repetidamente el botón REHEAT para seleccionar la categoría de alimentos.
2. Pulsa el botón START/+30 s y luego utiliza los botones numéricos para seleccionar la cantidad de alimentos (este paso puede omitirse en categorías basadas en sensor).
3. Pulsa el botón START/+30 s para comenzar.

Elemento	Categoría de alimentos	Pantalla	Cantidad	Peso del alimento		Instrucciones
				Onza	Gramo	
1	Plato principal	MEAL	Detecta 1 plato	10 - 15 oz	284 - 425 g	Coloca los alimentos en un plato. Cubre con film plástico y haz ventilación. Deja reposar durante 3 minutos después de recalentar.
2	Pizza	PIZZ	Detecta 1-3 rebanadas	3.5 oz / rebanada	100 g / rebanada	Coloca sobre un plato apto para microondas forrado con papel absorbente.
3	Cazuela	CASS	1-4 tazas	7.8 oz / taza	220 g / taza	Coloca en un recipiente apto para microondas. Cubre con film plástico y haz ventilación. Remueve y deja reposar durante 3 minutos después de recalentar.
4	Sopa	SOUP	Detecta 1-4 tazas	8.8 oz- 35.2 oz	250 g - 1 kg	Coloca en un recipiente apto para microondas. Cubre con film plástico y haz ventilación. Remueve y deja reposar durante 3 minutos después de recalentar.
5	Bebida	BEV	1-4 tazas	8 oz - 32 oz (8 oz / cada uno)	236 g - 944 g (236 g / taza)	Coloca en un recipiente apto para microondas. No cubrir.

Mantener caliente

⚠ ADVERTENCIA

Riesgo de intoxicación alimentaria

No dejes los alimentos en el horno más de una hora antes o después de la cocción.

Hacerlo puede provocar intoxicación alimentaria o enfermedad.

1. En estado inactivo, pulsa repetidamente el botón KEEP WARM o usa los botones numéricos (1~4) para seleccionar el tiempo.
2. Pulsa el botón START/+30 s para iniciar.

Limpieza con vapor

Este ciclo de limpieza automática te ayudará a limpiar la cavidad del horno microondas y a eliminar los malos olores.

Antes de iniciar el ciclo:

1. Introduce 250 mL de agua en un recipiente (consulta nuestras recomendaciones en la sección inferior “Consejos y sugerencias”).
2. Coloca el recipiente directamente en el centro del fondo del horno.
3. Cierra la puerta.

Para iniciar el ciclo:

1. Pulsa el botón Steam Clean.
2. Pulsa el botón START / + 30 s para iniciar la función.

Cuando finalice el ciclo:

1. Pulsa el botón CANCEL.
2. Retira el recipiente.
3. Utiliza un paño suave o papel absorbente con detergente suave para limpiar las superficies interiores. Consejos y sugerencias:

Para mejores resultados de limpieza, se recomienda usar un recipiente con un diámetro de 17-20 cm y una altura inferior a 6.5 cm.

Se recomienda usar un recipiente de plástico ligero apto para microondas.

Como el recipiente estará caliente al finalizar el ciclo de limpieza, se recomienda usar un guante resistente al calor al retirarlo del microondas.

Para un mejor efecto de limpieza y eliminación de malos olores, añade un poco de zumo de limón o vinagre al agua.

PALOMITAS DE MAÍZ

1. Pulsa una vez el botón Popcorn; la pantalla mostrará “POPC”.
2. Pulsa el botón START/+30 s para iniciar.

Cantidad	Pantalla	Peso del alimento		Instrucciones
		Onza	Gramo	
Detecta 3.0 ~ 3.5 oz	POPC	3.0 ~ 3.5 oz	85 ~99 g	No utilices bolsas de papel normales ni cristalería. Sigue las instrucciones del fabricante al usar un recipiente para palomitas apto para microondas. Escucha hasta que los estallidos se reduzcan a uno cada 1 o 2 segundos y entonces detén el ciclo. No vuelvas a cocinar los granos sin reventar. Para mejores resultados, utiliza bolsas de palomitas frescas. Los resultados de cocción pueden variar según la marca y el contenido de grasa. Sigue las instrucciones proporcionadas por el fabricante de palomitas para microondas.

Patata

1. Pulsa repetidamente el botón Potato para seleccionar el tamaño de la patata.
2. Pulsa el botón START/+30 s y luego utiliza los botones numéricos para seleccionar la cantidad de patatas.
3. Pulsa el botón START / + 30 s para cocinar.

Elemento	Categoría de alimentos	Pantalla	Cantidad	Peso del alimento		Instrucciones
				Onza	Gramo	
1	Patatas grandes	LRG	1-4 patatas	8 - 12 oz / cada una	227 - 340 g / cada una	Pincha cada patata varias veces con un tenedor. Coloca sobre papel absorbente, alrededor de los bordes de un plato de cerámica, separados al menos 1” (2.5 cm). Coloca una sola patata a un lado de la bandeja de vidrio. Coloca 4 o más patatas en forma de radios (con el eje largo de la patata apuntando hacia el centro). Deja reposar durante 5 minutos después de la cocción.
2	Patata pequeña	SML	1-16 patatas	3 - 5 oz / cada una	85 - 142 g / cada una	Pincha cada patata varias veces con un tenedor. Coloca sobre papel absorbente, alrededor de los bordes de un plato de cerámica, separados al menos 1” (2.5 cm). Coloca 4 o más patatas en forma de radios (con el eje largo de la patata apuntando hacia el centro). Deja reposar durante 5 minutos después de la cocción.

Verduras

1. En estado inactivo, pulsa repetidamente el botón Veggies para seleccionar la categoría de alimentos.
2. Pulsa el botón START / + 30 s para cocinar.

Elemento	Categoría de alimentos	Pantalla	Cantidad	Peso del alimento		Instrucciones
				Onza	Gramo	
1	Verduras frescas	FRSH	Detecta 1-4 tazas	3.5 oz - 14 oz (3.5 oz / cada una)	100 g - 400 g (100 g / taza)	Coloca en un recipiente apto para microondas y añade 2-4 cucharadas de agua. Cubre con film plástico y haz ventilación. Remueve y deja reposar durante 3 minutos después de la cocción.
2	Verduras congeladas	FRZN	Detecta 1-4 tazas	3.5 oz - 14 oz (3.5 oz / cada una)	100 g - 400 g (100 g / taza)	

ABLANDAR / DERRETIR

1. En estado inactivo, pulsa repetidamente el botón SOFTEN/MELT para seleccionar la categoría de alimentos.
2. Pulsa el botón START/+30 s y luego utiliza los botones numéricos para seleccionar la cantidad.
3. Pulsa el botón START/+30 s para iniciar.

Elemento	Categoría de alimentos	Pantalla	Cantidad	Peso del alimento		Instrucciones
				Onza	Gramo	
1	Ablandar mantequilla	SOF 1	0.5, 1.0, 1.5, 2.0 barras	2, 4, 6, 8 oz (4.0 oz / barra)	57, 113, 170, 227 g (113 g / barra)	Desenvuelve y coloca en un recipiente apto para microondas. Remueve después de derretir.
2	Ablandar queso crema	SOF 2	3, 8 oz	3, 8 oz	85, 227 g	Coloca en un recipiente apto para microondas. Remueve después de derretir.
3	Ablandar helado	SOF 3	16, 32 oz	16, 32 oz	454, 907 g	Corta en cuadrados pequeños o utiliza trozos. Coloca en un recipiente apto para microondas. Remueve después de derretir.
4	Derretir mantequilla	MLT 4	0.5, 1.0, 1.5, 2.0 barras	2, 4, 6, 8 oz (4.0 oz / barra)	57, 113, 170, 227 g (113 g / barra)	Desenvuelve y coloca en un recipiente apto para microondas. Remueve después de derretir.
5	Derretir chispas de chocolate	MLT 5	4, 8, 12 oz	4, 8, 12 oz	113, 227, 340 g	Corta en cuadrados pequeños o utiliza trozos. Coloca en un recipiente apto para microondas. Remueve después de derretir.
6	Derretir queso	MLT 6	8, 16 oz	8, 16 oz	227, 454 g	Corta en trozos pequeños y coloca en un recipiente apto para microondas. Remueve después de derretir.