READ BEFORE INSTALLING GDM330 ACCESSORY
LIRE AVANT D'INSTALLER L'ACCESSOIRE GDM330
LEA ANTES DE INSTALAR EL ACCESSORIO GDM330

Connect straps to garage door opener and brackets using bolts, washers, and nuts.

NOTE: Install straps on the inside of the brackets (facing the rail).

Fixer les traverses à l'ouvre-porte de garage et aux supports en utilisant des écrous, des rondelles, et des boulons.

NOTE: Installer les traverses du côté des supports (face au rail).

Conecte las cintas al sistema de apertura para portón de garaje y los soportes utilizando pernos, arandelas, y tuercas.

NOTA: Instale cintas dentro de los soportes (que apuntan al riel).

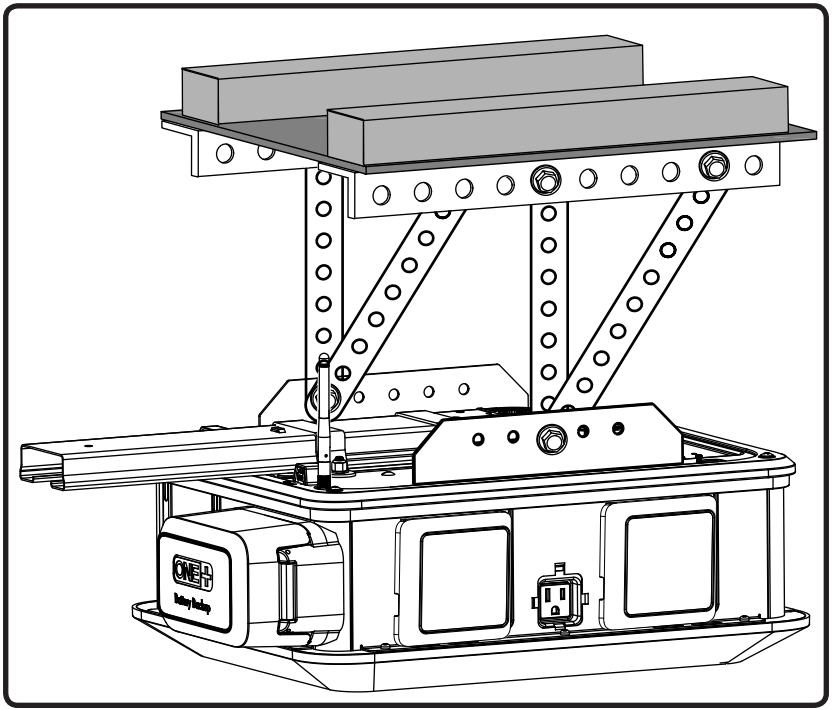

991000867
2-21-17 (REV:02)