FOR INSTALLER - BEFORE YOU START

To install and operate the Bromic Smart-Heat Control you MUST have access to the following:

- An app-enabled smart device with internet connectivity.
  (Minimum Requirements: Bluetooth 4.2, Android 8.1, iOS 14.3 or greater)
- The Bromic Smart-Heat App, available for download on the Apple App Store and Google Play Store using the QR codes below.
- A Bromic Smart-Heat account or access to email for registration.
- The name and email address of the primary user.
- [Wi-Fi only] The SSID and password of a local Wi-Fi network operating on 2.4GHz.

For installation instructions (mounting instructions, mounting orientation, and electrical wiring), refer to manual.

SCAN FOR LATEST MANUAL

App Store

Play Store

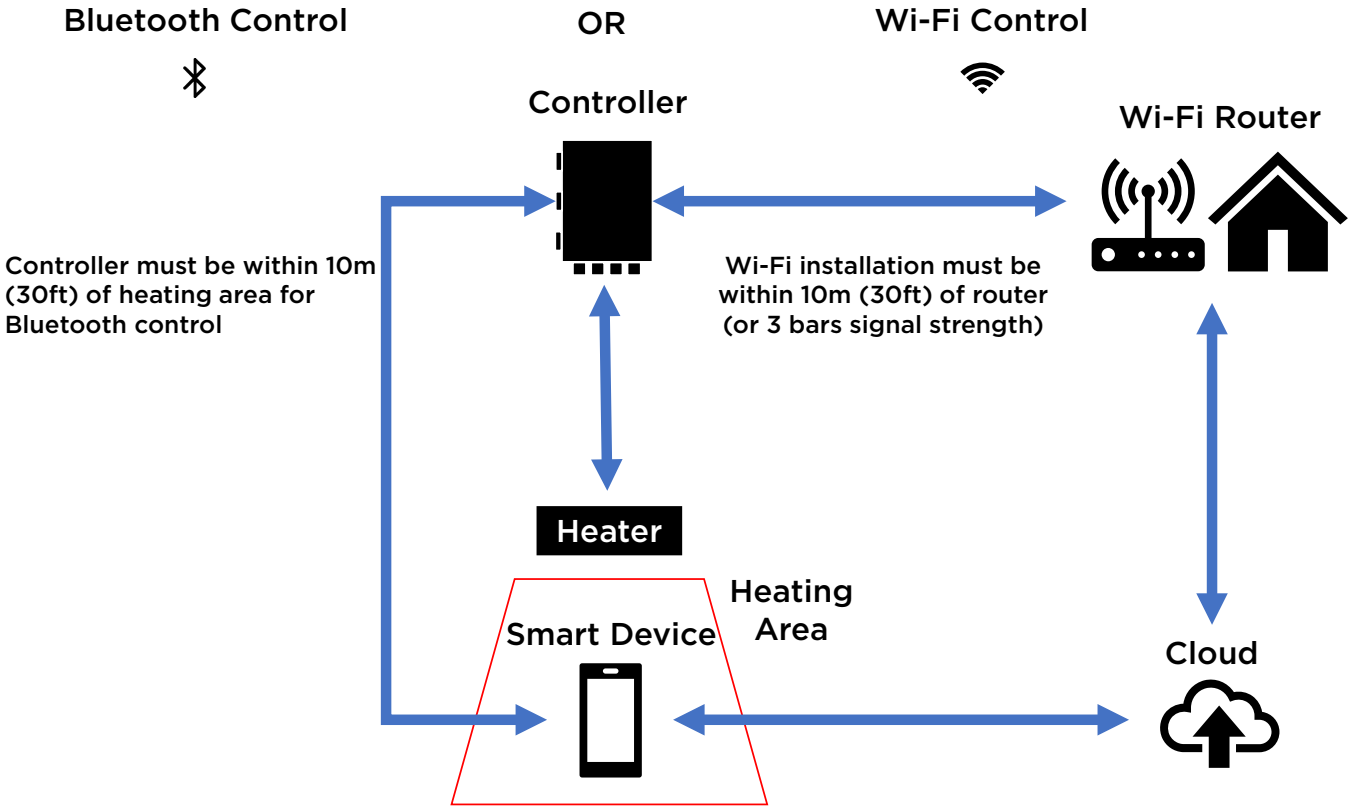

DIFFERENCES BETWEEN BLUETOOTH AND WI-FI COMMUNICATION

BLUETOOTH Communication	WI-FI Communication
• Controller mounting location must be within 10m (30ft) of the heating location(s). • Only 1 smart device may be used at a time. • During operation, the smart device must be within 10m (30ft) of the controller. • Enables you to control heaters individually and use the timer off function.	• Controller mounting location must be within 10m (30ft) of a router (or smart device indicates 3 bars of Wi-Fi at the mounting location). • Enables multiple users simultaneously. • Enables off-site control. • Enables additional features (Zoning/ grouping and Scene automation).

BROMIC HEATING

PROP. 65 WARNING FOR CALIFORNIA RESIDENTS
Cancer and Reproductive Harm - www.P65Warnings.ca.gov
AVERTISSEMENT PROP. 65 POUR LES RESIDENTS DE LA CALIFORNIE
Cancer et Troubles de l'appareil reproducteur - www.P65Warnings.ca.gov
ADVERTENCIA PROP. 65 PARA LOS RESIDENTES DE CALIFORNIA
Cancer y Daño Reproductivo - www.P65Warnings.ca.gov

SMART-HEAT CONTROL
BY BROMIC

INSTALLATION AND INSTRUCTION MANUAL

FOR MODELS:

- **Smart-Heat Control On/Off 1 CH**
- **Smart-Heat Control On/Off 2 CH**
- **Smart-Heat Control Dimmer 1 CH**
- **Smart-Heat Control Dimmer 2 CH**
- **Smart-Heat Control On/Off 5 CH**
- **Smart-Heat Control Dimmer 5 CH**
- **Smart-Heat Control Eclipse Pendant 1 CH**
- **Smart-Heat Control Eclipse Pendant 5 CH**

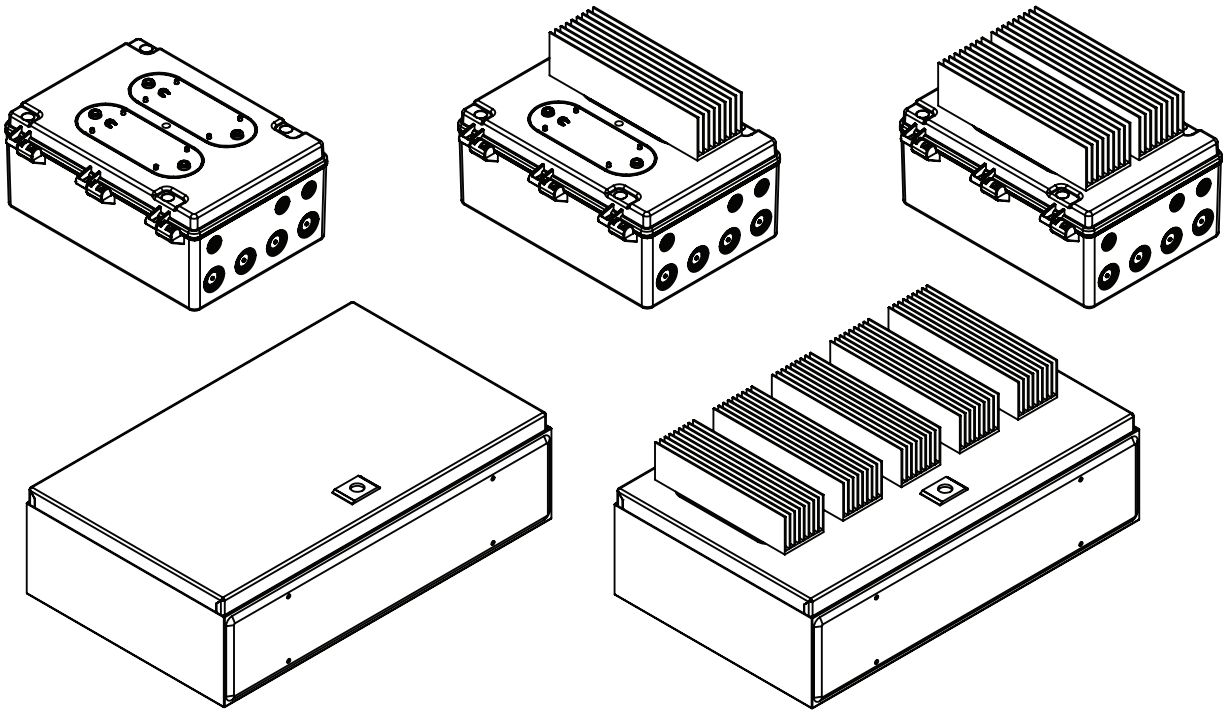

SCAN FOR LATEST MANUAL

SCAN FOR APP ON APPLE APP STORE

SCAN FOR APP ON GOOGLE PLAY STORE

IMPORTANT

READ THE INCLUDED 'FOR INSTALLER - BEFORE YOU START' SHEET.
READ THIS MANUAL CAREFULLY.
SEE INSIDE COVER FOR IMPORTANT INFORMATION ABOUT THIS MANUAL.
KEEP INSTRUCTION WITH APPLIANCE FOR FUTURE REFERENCE.

ORIGINAL INSTRUCTIONS

AU/UK/US_REV 24

⚠ IMPORTANT

This manual contains important information about the installation and operation of the Smart-Heat Controls. Please pay close attention to the important safety information shown throughout this instruction manual.

Any safety information will be accompanied by the following safety alert symbols:

⚠ DANGER, ⚠ WARNING, ⚠ IMPORTANT

- READ THIS MANUAL CAREFULLY before installing this product.
- Improper installation or operation can result in death, severe injury, or property damage.
- Use the Smart-Heat Control only as described in this manual. Any other use not recommended by the manufacturer may cause fire, electric shock, or injury to persons.
- Installation MUST be carried out by a licensed and authorized electrical technician in accordance with local electrical codes.
- The Smart-Heat Control is intended for domestic and commercial use, unless otherwise specified.
- The Smart-Heat Control must only be used with Bromic's range of compatible gas and electric heaters.
- This product has no serviceable parts inside and must not be opened after installation.
- The Smart-Heat Control can only be operated using the Bromic Smart-Heat App downloadable on the App Store and Google Play Store.

Note that gas heaters are only compatible with the ON/OFF models

SAVE THESE INSTRUCTIONS

Correct disposal of this product

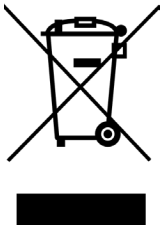

This marking indicates that this product should not be disposed with other household wastes throughout the EU/US. To prevent possible harm to the environment or human health from uncontrolled waste disposal, recycle it responsibly to promote the sustainable reuse of material resources. To return your used device, please use the return and collection systems or contact the retailer from whom the product was purchased so that they may organize environmentally safe recycling.

BROMIC HEATING

Head Office: 10 Phiney Place, Ingleburn, NSW 2565 Australia
Telephone: 1300 276 642 (within Australia) or +61 2 9748 3900 (from overseas) Fax: +61 2 9748 4289
Email: info@bromic.com Web: www.bromic.com

Note: Bromic Pty Ltd reserves the right to make changes to specifications, parts, components and equipment without prior notification. This installation, operation and service manual may not be reproduced in any form without prior written consent from Bromic Pty Ltd.

CONTENTS

IMPORTANT NOTES & WARNINGS 6

PRODUCT DESCRIPTION 7

PRODUCT FEATURES 7

PRODUCT SPECIFICATIONS 7

PACKAGING CONTENTS 9

TOOLS/PARTS REQUIRED 10

INSTALLATION INSTRUCTIONS 11

- INSTALLATION CLEARANCES & PRODUCT DIMENSIONS 11

MOUNTING INSTRUCTIONS 12

ELECTRICAL INSTALLATION 14

- HEATER TYPES & LOAD DISTRIBUTION 15
- WIRING DIAGRAMS 17

OPERATING INSTRUCTIONS 27

- APP SETUP 27
- REGULAR USE 27

MAINTENANCE 27

VOICE ACTIVATION 28

- AMAZON ALEXA INSTRUCTIONS 28
- GOOGLE HOME INSTRUCTIONS 28

EXPANSION BOARD INSTALLATION 29

- ETHERNET CONNECTION 30
- CONNECTION FOR HOME AUTOMATION OR BUILDING MANAGEMENT SYSTEM (BMS) 30

TROUBLESHOOTING 31

IMPORTANT NOTES & WARNINGS

WARNING

- Read all instructions before installing or using this controller.
- Use this controller only as described in this manual. Any other use not recommended by the manufacturer may cause fire, electric shock, or injury to persons.
- Improper installation, adjustment, or alteration and failure to follow the warnings and instructions in this manual could result in severe personal injury, death or property damage.
- The manufacturer is not responsible for any damage that could happen from improper use. The manufacturer emphasises that this controller should be used in a responsible manner and that all procedures, warnings, and safety instructions contained in this booklet be followed strictly.
- The storage temperature for the product is between -30°C (-22°F) and 70°C (158°F). This temperature range is applicable when the product is not in use for extended periods (e.g. summer).
- The product must be fixed on surfaces that cannot be damaged by temperatures as high has 60°C (140°F). It must be installed in a well-ventilated location. It cannot be hermetically closed. It must be installed out of reach, and if wall mounted, it must be vertical with cable glands downward.
- The connection cables must be protected against any accidental impacts.
- This controller is not intended for use in bathrooms, laundry areas and similar indoor locations. Never locate controller where it may fall into a bathtub or other water container.
- Do not install the controller directly near a bathtub, shower, or swimming pool.
- Do not install controller where children may gain access to it.
- This controller is not intended for use by persons (including children) with reduced physical, sensory, or mental capabilities or lack of experience and knowledge unless they have been given supervision or instruction concerning use of the appliance by a person responsible for their safety.
- Keep packaging materials out of reach of children.
- Children and adults should be alerted to the hazards of electrocution and stay away to avoid serious personal injury.
- Children should be carefully supervised when they are in the controller area.
- Do not attempt to alter the controller in any manner.
- Do not paint any surface of the controller.
- Do not touch the controller with wet hands at any time.
- Do not use or store flammable materials near this appliance.
- Do not spray aerosols or flammable materials near the controller while it is in operation.
- Never operate the controller in an explosive environment, such as areas where petrol or other flammable liquids or vapours are stored.
- Do not hang any foreign items off any part of this controller e.g. do not hang towels, clothing, lines, lights, cables.
- Always ensure the controller and any connected devices has been switched off for 2 hours before touching any attached heat sink.

INSTALLATION

- IMPORTANT - Installation must be carried out by a licensed and authorized electrical technician.
- The installer is to ensure that the requirements of the local authority, local electrical installation code, municipal building codes, and any other relevant statutory regulations are carried out.
- After unpacking, make sure the controller shows no signs of visible damage or tampering. If the controller appears damaged, contact the place of purchase for assistance.
- Remove transit protection before use.
- This appliance must only be used on a 100 - 277 Volt AC electricity supply.
- This controller is NOT intended to be installed on recreational vehicles and/or boats.
- Do not run cords under carpeting. Do not cover with throw rugs, runners or the like. Arrange cords away from the traffic area and where it will not be tripped over.
- A controller has hot and arcing or sparking parts inside. Do not use it in areas where gasoline, paint or flammable liquids are used or stored.
- This Installation and Operation manual should not be removed from the installation site. Installer should leave the manual with the customer for future reference.
- If the controller has not been used, or will not be used, for an extended period, disconnect the power supply.
- For the disconnection from the power line, use an all-pole switch with contacts having a dimension of at least 3.5mm.

MAINTENANCE/ REPAIR

- This product has no serviceable parts and must not be opened after installation is complete.
- Installation must be carried out by a qualified & licenced service person only. The controller should be inspected before use and at least annually inspected by a qualified & licenced service person.
- Check for damage to the controller regularly. If damage to the appliance is suspected, discontinue use immediately and contact the supplier.
- At the end of this product's useful life, it must not be disposed of as domestic waste but must be taken to a collection center for waste electrical and electronic equipment. The user is responsible for disposal of this appliance through the appropriate channels at the end of its useful life. Failure to do so may incur the penalties established by laws governing waste disposal. Proper differential collection and the subsequent recycling, processing and environmentally compatible disposal of waste equipment avoids unnecessary environmental damage and possible related health risks and promotes recycling of the materials used in the appliance. For further information on waste collection and disposal, contact your local waste disposal service, or the place of purchase.

ELECTRICAL CONNECTIONS

- All connections must be rated for the power rating of the control model and heater model being installed. Connection must have an earth connection.
- Arrange all the necessary safety devices and use only materials that comply with standard electrical installations.
- Low voltage circuits and wiring must be separated from the other circuits.
- The supply circuit must include an isolation switch and/or circuit breaker in accordance with local electrical regulations. In the US, a 2 pole isolation switch and/or circuit breaker must be installed for 2 phase electrical supplies.
- To maintain Ingress Protection Rating (IP54), only suitable IP54 (or better) rated outdoor plug & sockets should be used for electrical installation. The product must be protected from direct contact with water.
- A readily accessible disconnect device shall be incorporated into the building installation wiring.
- This product does not have a switch for electrical disconnection. A means for disconnection of the control must be incorporated in the fixed wiring according to the local electrical codes.
- The cable must have a section properly rated according to the load connected and a nominal temperature range of up to 90°C (194°F).
- The Smart-Heat Control Dimmer will regulate output power by switching off the load if temperature in the heat sink exceeds 80°C (176°F).
- The maximum power per channel is 6000W. Refer to page 15 for amperage capacity based on supply voltage.
- 100 - 127V AC supplies are for gas heaters only and may only be used with the Smart-Heat Control On/Off . The maximum amperage per channel when installing gas heater is 10A.

PRODUCT DESCRIPTION

The Smart-Heat Control provides on/off or dimming control for Bromic heaters. The Smart-Heat Control requires a smart device with internet connectivity, as well as the Bromic Smart-Heat App which is available on the App Store and Google Play Store.

The base model provides both Bluetooth and Wi-fi communication capabilities, with optional expansion board available for alternative communication methods (ethernet or 0 - 10 V DC input control from Building Management Systems (BMS) or home automation).

PRODUCT FEATURES

Set-up and operation of this product requires access to an iOS or Android smart device with internet connectivity (e.g. smartphone or tablet) and the Bromic Smart-Heat App. The control offers the following features:

- IP54 protection rating, suitable for outdoor installation.
- Suitable to control wide range of Bromic products.
- Both Bluetooth and Wi-Fi enabled communication.

Using the Bromic Smart-Heat App, you will be able to:

- Control Bromic heaters (either on/off or dim depending on the control model).
- Set a timer to turn off any connected heater.
- Access usage statistics.
- Invite other users to control your connected heaters.

Wi-Fi connected controllers will also allow you to:

- Operate heaters off-site (Wi-Fi enabled connections only).
- Schedule heating times for maximum comfort.
- Create zones to control multiple heaters simultaneously.

PRODUCT SPECIFICATIONS - ON/OFF MODELS

Model	Smart-Heat Control On/Off 1 CH	Smart-Heat Control On/Off 2 CH	Smart-Heat Control On/Off 5 CH
Part Number	BH3130051	BH3130052	BH3130053
Number of Channels	1	2	5
Supply	a.c. 50-60Hz	a.c. 50-60Hz	a.c. 50-60Hz
Supply Phase	Single Phase	Single or 2 Phase	3 Phase
Voltage - Max Capacity Per Channel	100–127V - 1kW / 220–240V - 6kW 200V - 6kW (Japan Only) 208–277V - 6kW (North America Only)	100–127V - 1kW 220–240V - 6kW 200V - 6kW (Japan Only) 208–277V - 6kW (North America Only)	3N~ 220/380V - 6kW 3N~ 230/400V - 6kW 3N~ 240/415V - 6kW 3N~ 277/480V - 6kW 3~ 100/200V - 6kW (Japan Only) 3~ 120/208V - 6kW (North America Only)
Rated Impulse Voltage	2500V	2500V	2500V
Operating Temperature Range	-20°C to +30°C / -4°F to +86°F	-20°C to +30°C / -4°F to +86°F	-20°C to +30°C / -4°F to +86°F
Non-Operating Temperature Range	-30°C to +70°C / -22°F to +158°F	-30°C to +70°C / -22°F to +158°F	-30°C to +70°C / -22°F to +158°F
Operating Humidity Range	0-85%	0-85%	0-85%
Protection Rating	IP54	IP54	IP54
Dimensions	290 x 202 x 112mm 11.4 x 8.0 x 4.4”	290 x 202 x 112mm 11.4 x 8.0 x 4.4”	500 x 340 x 202mm 19.7 x 13.4 x 8.0”
Weight	1.4kg / 3.1lbs	1.6kg / 3.6lbs	11.0 kg / 24.3lbs
Front Cover Fastener	4 x Captive Phillips Screw 12G (Torque 1.8 Nm)	4 x Captive Phillips Screw 12G (Torque 1.8 Nm)	Double bit key for locking
Ground Connection Type	Internal busbar with M4 screw, spring washer and nut	Internal busbar with M4 screw, spring washer and nut	Internal busbar with M6 ring terminal, spring washer and nut
Current Terminal Type	Screw terminal	Screw terminal	M6 Ring terminal
Current Terminal Size (Max)	$10mm^2$ / 8 AWG	$10mm^2$ / 8 AWG	M6 Ring terminal
Input Cable Gland Size	1 x M25 (Torque 8 Nm)	2 x M25 (Torque 8 Nm)	3 x M40 (Torque 8 Nm)
Output Cable Gland Size	1 x M25 (Torque 8 Nm)	2 x M25 (Torque 8 Nm)	5 x M25 (Torque 8 Nm)

Please see heater types and load distribution on page 15 for maximum loads per channel.

PRODUCT SPECIFICATIONS - DIMMER MODELS

Model	Smart-Heat Control Dimmer 1 CH	Smart-Heat Control Dimmer 2 CH	Smart-Heat Control Dimmer 5 CH
Part Number	BH3130061	BH3130062	BH3130063
Number of Channels	1	2	5
Supply	a.c. 50-60Hz	a.c. 50-60Hz	a.c. 50-60Hz
Supply Phase	Single Phase	Single or 2 Phase	3 Phase
Voltage - Max Capacity Per Channel	220–240V - 6kW 200V - 6kW (Japan Only) 208–277V - 6kW (North America Only)	220–240V - 6kW 200V - 6kW (Japan Only) 208–277V - 6kW (North America Only)	3N~ 220/380V - 6kW 3N~ 230/400V - 6kW 3N~ 240/415V - 6kW 3N~ 277/480V - 6kW 3~ 100/200V - 6kW (Japan Only) 3~ 120/208V - 6kW (North America Only)
System Impedance (Zmax) (1)	0.18 ohm	0.18 ohm	0.18 ohm
Rated Impulse Voltage	2500V	2500V	2500V
Operating Temperature Range	-20°C to +30°C / -4°F to +86°F	-20°C to +30°C / -4°F to +86°F	-20°C to +30°C / -4°F to +86°F
Non-Operating Temperature Range	-30°C to +70°C / -22°F to +158°F	-30°C to +70°C / -22°F to +158°F	-30°C to +70°C / -22°F to +158°F
Operating Humidity Range	0-85%	0-85%	0-85%
Protection Rating	IP54	IP54	IP54
Dimensions	290 x 202 x 163mm 11.4 x 8.0 x 6.4”	290 x 202 x 163mm 11.4 x 8.0 x 6.4”	500 x 340 x 252mm 19.7 x 13.4 x 10.0”
Weight	1.6kg / 3.5lbs	2.4kg / 5.3lbs	12.5kg / 27.6lbs
Front Cover Fastener	4 x Captive Phillips Screw 12G (Torque 1.8 Nm)	4 x Captive Phillips Screw 12G (Torque 1.8 Nm)	Double bit key for locking
Ground Connection Type	Internal busbar with M4 screw, spring washer and nut	Internal busbar with M4 screw, spring washer and nut	Internal busbar with M6 ring terminal, spring washer and nut
Current Terminal Type and Max Size	M6 Ring terminal	M6 Ring terminal	M6 Ring terminal
Input Cable Gland Size	1 x M25 (Torque 8 Nm)	2 x M25 (Torque 8 Nm)	3 x M40 (Torque 8 Nm)
Output Cable Gland Size	1 x M25 (Torque 8 Nm)	2 x M25 (Torque 8 Nm)	5 x M25 (Torque 8 Nm)

(1): This equipment complies with EN/IEC 61000-3-11. It is the responsibility of the installer or user of the equipment to ensure, by consultation with the distribution network operator if necessary, that the equipment is connected only to a supply with a system impedance less than or equal to Zmax.

Please see heater types and load distribution on page 15 for maximum loads per channel.

PRODUCT SPECIFICATIONS - ECLIPSE PENDANT

Model	Smart-Heat Control Eclipse Pendant 1 CH	Smart-Heat Control Eclipse Pendant 5 CH
Part Number	BH8380051	BH8380055
Number of Heaters per Controller	1	5
Supply	a.c. 50-60Hz	a.c. 50-60Hz
Supply Phase	Single Phase	3 Phase 3 Wire or 3 Phase 4Wire
Voltage	220–240V 200-208V (Japan and North America Only)	220–240V 200-208V (Japan and North America Only)
Operating Capacity per channel	4kW	6kW (30A max)
Rated Impulse Voltage	2500V	2500V
Operating Temperature Range	-20°C to +30°C / -4°F to +86°F	-20°C to +30°C / -4°F to +86°F
Non-Operating Temperature Range	-30°C to +70°C / -22°F to +158°F	-30°C to +70°C / -22°F to +158°F
Operating Humidity Range	0-85%	0-85%
Protection Rating	IP54	IP54
Dimensions	290x202x112mm / 11.4x8.0x4.4”	500 x 340 x 252mm / 19.7 x 13.4 x 10.0”
Weight	1.6kg / 3.5lbs	15kg / 33.1lbs
Front Cover Fastener	4 x Captive Phillips Screw 12G (Torque 1.8 Nm)	Double bit key for locking
Ground Connection Type	Internal busbar with M4 screw, spring washer and nut	Internal busbar with M6 ring terminal, spring washer and nut
Current Terminal Type	Screw terminal	M6 Ring terminal
Current Terminal Size (Max)	6mm^2 / 10 AWG	-
Input Cable Gland Size	1 x M25 (Torque 8 Nm)	3 x M40 (Torque 8 Nm)
Output Cable Gland Size	1 x M25 (Torque 8 Nm)	5 x M25 (Torque 8 Nm)

PACKAGING CONTENTS

Controller	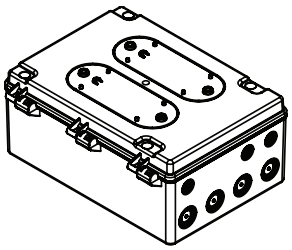 Smart-Heat Control On/Off 1 CH Smart-Heat Control On/Off 2 CH Smart-Heat Control Eclipse Pendant 1 CH 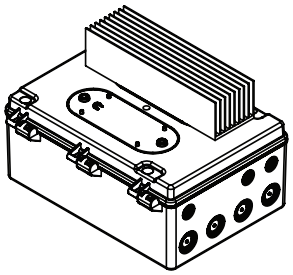 Smart-Heat Control Dimmer 1 CH 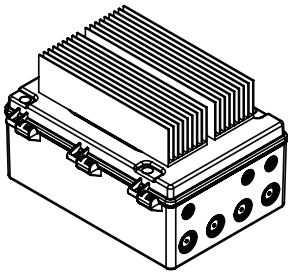 Smart-Heat Control Dimmer 2 CH 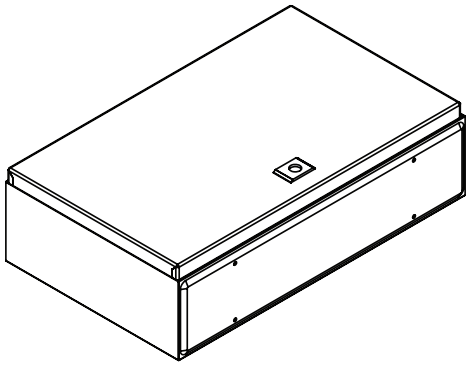 Smart-Heat Control On/Off 5 CH 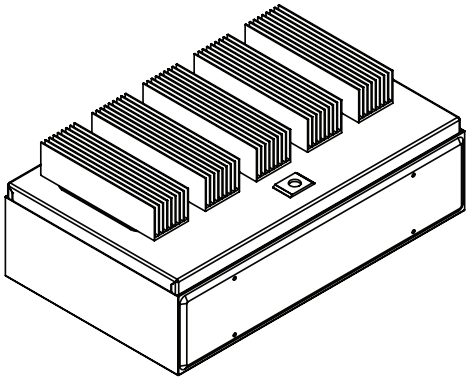 Smart-Heat Control Dimmer 5 CH Smart-Heat Control Eclipse Pendant 5 CH
Instruction Manual	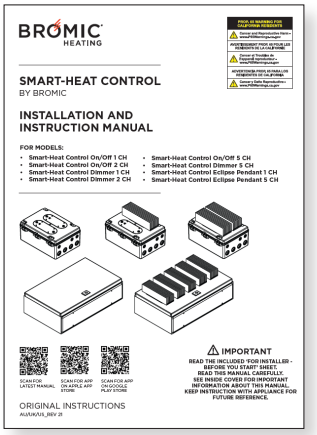 BROMIC HEATING SMART-HEAT CONTROL BY BROMIC INSTALLATION AND INSTRUCTION MANUAL FOR MODELS: • Smart-Heat Control On/Off 1 CH • Smart-Heat Control On/Off 2 CH • Smart-Heat Control Dimmer 1 CH • Smart-Heat Control Dimmer 2 CH • Smart-Heat Control On/Off 5 CH • Smart-Heat Control Dimmer 5 CH • Smart-Heat Control Eclipse Pendant 1 CH • Smart-Heat Control Eclipse Pendant 5 CH IMPORTANT READ THE INCLUDED 'FOR INSTALLER - BEFORE YOU START' SHEET. READ THIS MANUAL CAREFULLY. SEE INSIDE COVER FOR IMPORTANT INFORMATION ABOUT THIS MANUAL. KEEP INSTRUCTION WITH APPLIANCE FOR FUTURE REFERENCE. SCAN FOR LATEST MANUAL SCAN FOR APP ON APPLE APP STORE SCAN FOR APP ON GOOGLE PLAY STORE ORIGINAL INSTRUCTIONS AU/UK/US_REV 21 SCAN FOR LATEST MANUAL
Accessory Bag	See next page for accessory bag contents

PACKAGING CONTENTS

Model	Accessory Bag Contents
On/Off 1-Channel & On/Off 2-Channel & Eclipse Pendant 1-Channel	2 x M25 Cable Gland (4 x supplied with 2-Channel) 5 x M4x10 Screw 5 x Spring Washer
Dimmer 1-Channel & Dimmer 2-Channel	2 x M25 Cable Gland (4 x supplied with 2-Channel) 4 x Plastic Washer (8 x supplied with 2-Channel) 4 x M6 Ring Terminal (8 x supplied with 2-Channel) 5 x M4 Screw 5 x Spring Washer 2x Jumper Wire M6 Ring to M6 Ring (2-Channel only)
On/Off 5-Channel & Dimmer 5-Channel & Eclipse Pendant 5-Channel	1 x Doublebit Key 4 x Mounting Bracket & Screws 1 x L-Shape Busbar 3 x Straight Busbar 16 x M6 2.5-4mm2 / AWG 12-14 Ring Terminal 3 x M6 4-6mm2 / AWG 10-12 Ring Terminal 4 x M6 10-16mm2 / AWG 6-8 Ring Termal 1x M40 Cable Gland 5x M25 Cable Gland 3x M16 Cable Gland (8 x supplied with Eclipse Pendant) 15x Spring Washer 1 x Jumper Wire for BMS

TOOLS/PARTS REQUIRED

- 4 x Fasteners appropriate for mounting
  (1CH+2CH models - 4.5mm / 11/64” diameter holes)
  (5CH models - 7.0mm / 17/64” diameter holes)
- [Dimmer models only] Crimping tool.
- [Dimmer models only] 10mm / 7/16 socket.
- Extra cable glands to suit desired wiring.

INSTALLATION CLEARANCES

IMPORTANT

- **Ensure that the controller is installed with minimum clearance specified on all sides.**
- **The stated clearance to combustible materials represents surface temperature of 65°C (117°F) above room temperature. Building material with a low heating tolerance (such a plastic, vinyl siding, canvas, tri-ply etc.) may subject to degradation at lower temperature. It is the installer's responsibility to assure that adjacent materials are protected.**
- **For dimmer models ensure heat sinks have sufficient clearances and are not obstructed or contacted.**
- **For confined spaces, ensure ventilation is adequate to maintain ambient temperatures below 30°C (86°F) (Otherwise forced ventilation of area is required)**
- **Installing the control in an enclosed space will interfere with bluetooth/wi-fi communication and reduce the range of operation.**

Smart-Heat Control

On/Off 1 CH and 2 CH

Smart-Heat Control Pendant Eclipse 1 CH

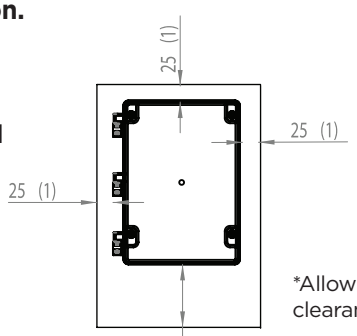

*Allow sufficient clearance for cabling.

*Dimensions shown in mm (inches)

Smart-Heat Control On/Off 5 CH

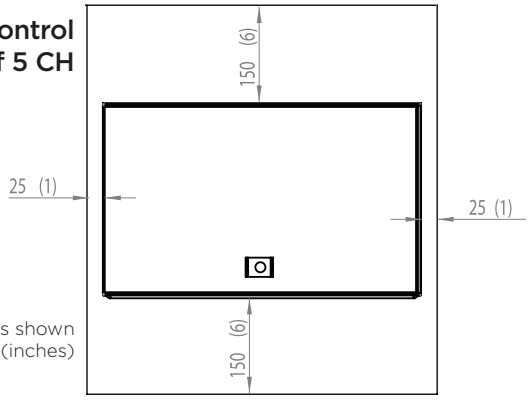

*Dimensions shown in mm (inches)

Smart-Heat Control Dimmer 1 CH and 2 CH

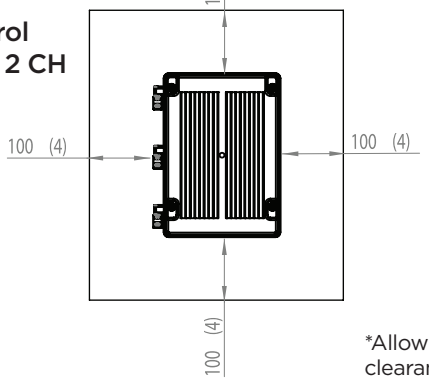

*Allow sufficient clearance for cabling.

Smart-Heat Control Dimmer 5 CH

Smart-Heat Control Pendant Eclipse 5 CH

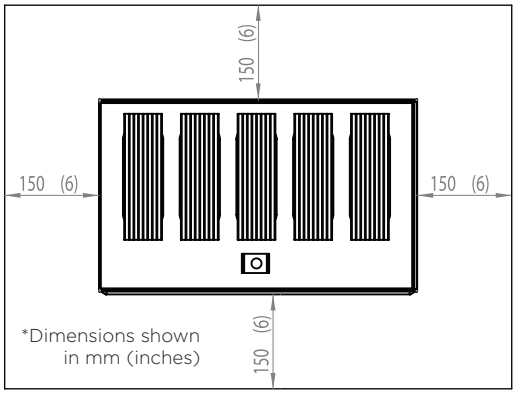

*Dimensions shown in mm (inches)

PRODUCT DIMENSIONS

Smart-Heat Control On/Off 1 CH
Smart-Heat Control On/Off 2 CH
Smart-Heat Control Pendant Eclipse 1 CH

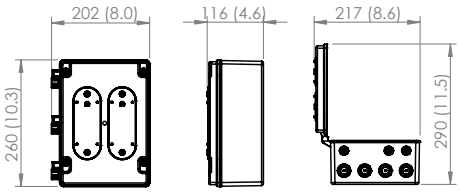

Smart-Heat Control Dimmer 1 CH
Smart-Heat Control Dimmer 2 CH

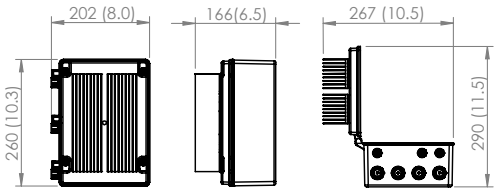

Smart-Heat Control On/Off 5 CH

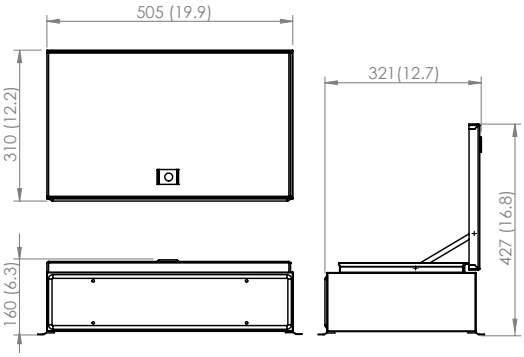

Smart-Heat Control Dimmer 5 CH
Smart-Heat Control Eclipse Pendant 5 CH

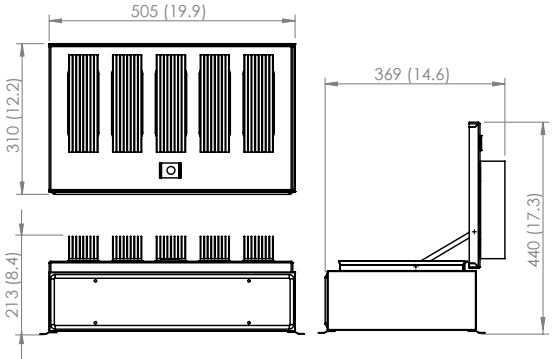

MOUNTING INSTRUCTIONS

The Smart-Heat Control operates using a smart device with internet connectivity and a Bluetooth or Wi-Fi connection. The mounting location of the Smart-Heat Control must be selected to ensure it is within range for the selected communication method. Before mounting the Smart-Heat Control, complete the following checklist to ensure your mounting location is suitable.

MOUNTING LOCATION CHECKLIST

- ☐ [Bluetooth only] Mounting location is within 10m (30ft) of the heater location.
- ☐ [Wi-Fi only] Mounting location is within 10m (30ft) of a router (or smart device indicates a signal strength of 3 bars at the mounting location).
- ☐ Heat Sink [1+2 Channel] Models require 100mm (4”) clearance on all sides of the controller.
- ☐ Heat Sink [5 Channel] Models require 150mm (6”) clearance on all sides of the controller.
- ☐ Mounting location minimum height of 1.8m (6’) FFL/AFF for ALL heat Sink (Dimmer) models.
- ☐ Mounting location will not subject controller to temperatures outside of -20°C to 30°C (-4°F to 86°F) during operation or -30°C to 70°C (-22°F to 158°F) during unused periods. (Otherwise forced ventilation of area is required)
- ☐ Mounting location is at least 1m (3ft) away from connected heaters.
- ☐ Mounting location is suitable for installation in the correct mounting orientation (refer suitable mounting positions below).

MOUNTING POSITIONS

Dimmer controller models operate with a heat sink that can reach temperatures of 85C (185F) and must be installed out of reach. The Dimmer controller models require a minimum 1.8m (6’) clearance height to ensure out of reach of personnel. Controllers are not servicable and must only be opened by licenced electrical contractors.

On/Off models do not have a height clearance requirement.

Wall Mounting

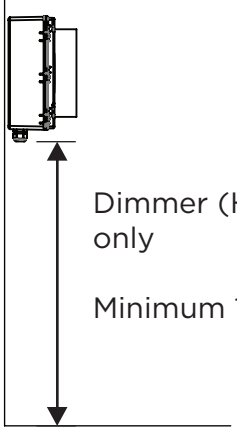

Dimmer (Heat Sink) models only

Minimum 1.8m (6’)

Ceiling Mounting

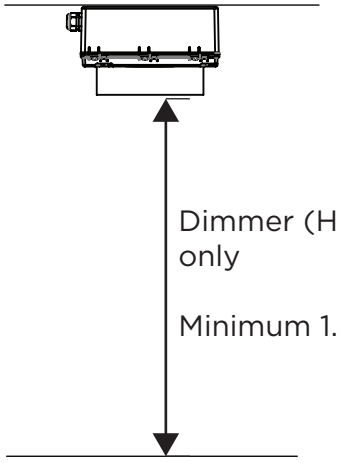

Dimmer (Heat Sink) models only

Minimum 1.8m (6’)

Wall Mounting suitable for below models:

- Smart-Heat Control On/Off 1 CH
- Smart-Heat Control On/Off 2 CH
- Smart-Heat Control On/Off 5 CH
- Smart-Heat Control Dimmer 1 CH
- Smart-Heat Control Dimmer 2 CH
- Smart-Heat Control Dimmer 5 CH
- Smart-Heat Control Eclipse Pendant 1 CH
- Smart-Heat Control Eclipse Pendant 5 CH

Ceiling Mounting suitable for below models:

- Smart-Heat Control On/Off 1 CH
- Smart-Heat Control On/Off 2 CH
- Smart-Heat Control Dimmer 1 CH
- Smart-Heat Control Dimmer 2 CH
- Smart-Heat Control Eclipse Pendant 1 CH

Ceiling Mounting **not** suitable for below models:

- Smart-Heat Control On/Off 5 CH
- Smart-Heat Control Dimmer 5 CH
- Smart-Heat Control Eclipse Pendant 5 CH

PROCEDURE for models:

- **Smart-Heat Control On/Off 1 CH**
- **Smart-Heat Control On/Off 2 CH**
- **Smart-Heat Control Eclipse Pendant 1 CH**
- **Smart-Heat Control Dimmer 1 CH**
- **Smart-Heat Control Dimmer 2 CH**

IMPORTANT

Refer to the applicable controller weight on pages 7-8 and for wall mounting, ensure an appropriate length for the screw fixings.

1. Ensure control is disconnected from power.
2. Mark mounting hole centers on ceiling or wall.
3. Open front cover of control and attach with appropriate fasteners (not supplied). Ensure the control is firmly attached. Note the maximum compatible size is 8g/4.2mm screws.
4. Complete electrical wiring as per pages 14-23.
5. Close front cover with supplied screws with torque of 1.8 Nm (1.4 ft-lbs)

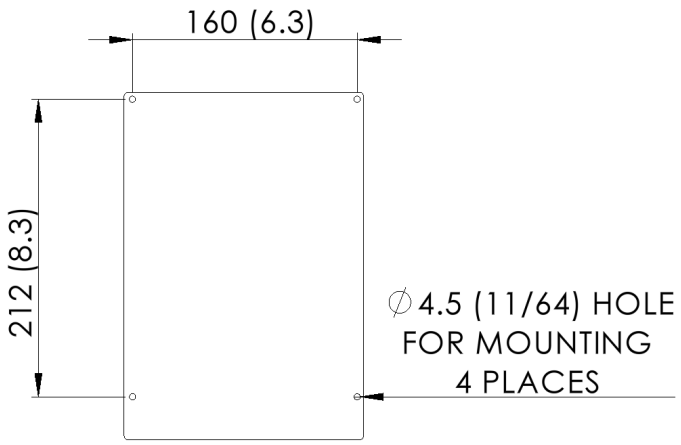

*Dimensions shown in mm (inches)

PROCEDURE for models:

- **Smart-Heat Control On/Off 5 CH**
- **Smart-Heat Control Dimmer 5 CH**
- **Smart-Heat Control Eclipse Pendant 5 CH**

IMPORTANT

Refer to the applicable controller weight on pages 7-8 and for wall mounting, ensure an appropriate length for the screw fixings.

1. Ensure control is disconnected from power.
2. Mark mounting hole centers on ceiling or wall.
3. Open front cover of control and attach with appropriate fasteners (not supplied). Ensure the control is firmly attached.
4. Complete electrical wiring as per pages 21-25.
5. Close front cover with supplied key.

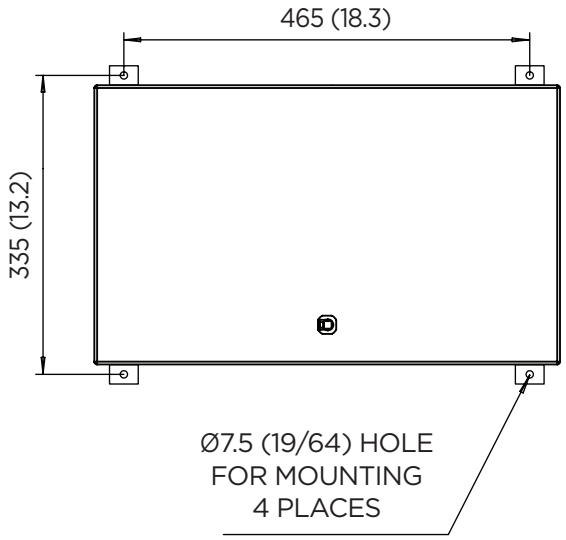

*Dimensions shown in mm (inches)

IMPORTANT NOTES AND WARNINGS

WARNING

This control MUST be installed by an authorized/licenced person. Do not carry out installation or assembly procedure while electrical power is switched on.

DANGER

ELECTRICAL SHOCK HAZARD! Serious injury or death may occur. Disconnect from electrical supply before installing or servicing this heater. Read and follow installation clearance requirements outlined in this manual. The appliance MUST be connected to a properly grounded electrical source.

IMPORTANT

Check the heater types and load distribution tables for correct loads imposed by heaters and ensure maximum load is not exceeded for each controller channel.

Check the heater labels for the correct voltage and wattage to ensure the power source meets the heater's requirements.

Ensure all circuits are labelled for ease of identification. Note the installation process will require you to name each appliance and assign each appliance to a channel number.

Make all connections in accordance with local electrical code regulations. For outdoor installation, all connections must be made in accordance with local electrical code regulations for outdoor wiring.

The supply circuit must include an isolation switch and/or circuit breaker in accordance with local electrical regulations. In the US, a 2 pole isolation switch and/or circuit breaker must be installed for 2 phase electrical supplies. Under NEC code heater appliances are considered continuous load and 125% overrating applies to electrical circuit design.

OVERCURRENT PROTECTION: The outputs are NOT protected against short circuits or overcurrents, which can damage the product. Overcurrent or earth leakage protection devices must be installed. It is the responsibility of the licensed electrical contractor or technician to ensure supply wiring and protection devices on the circuit are installed to meet local electrical rules. Under NEC code, overcurrent devices are to be installed between controller and heater if maximum supply load exceeds 50A.

THERMAL CUT-OFF: The Bromic Smart-Heat Control is fitted with thermal protection. All outputs will automatically cut-off should the temperature main circuit board, relay board for on/off models, or SSR for dimmer models exceed 80°C (176°F). When this occurs, outputs can be manually turned back on after the temperature of the components has reduced to below 75°C (167°F).

HEATER TYPES & LOAD DISTRIBUTION

For On/Off and Dimmer models, use the tables below to determine the channel capacity and ensure that the total connected load does not exceed maximum channel rating. For Smart-Heat Control Eclipse Pendant models, only install one Eclipse Pendant per controller.
Ensure all circuits are labelled for ease of identification. Note the installation process will require you to name each appliance and assign each appliance to a channel number.

Compatibility and load distribution for Bromic Electric Heaters:

Step 1 – Check Controller Capacity (Values per Channel)		
Maximum Power	**Supply Voltage (AC 50-60Hz)**	**Maximum Load**
6000W	200V	30A
	208V	28.5A
	220-240V	25A
	277V	21.5A

Step 2 - Check Heater Label

Check the rating label on your heater for the power and supply voltage. This information combined with Step 3 will determine the connected load.

Step 3 – Compare Heater Load to Channel Capacity (1 Element Heaters)		
Heater Power	**Supply Voltage (AC 50-60Hz)**	**Maximum Heater Load**
2000W	200V	10A
	208V	9.5A
	220-240V	8A
	277V	7A
2300W	200V	11.5A
	208V	11A
	220-240V	9.5A
3000W	200V	15A
	208V	14A
	220-240V	12.5A
	277V	10.5A
3400W	200V	17A
	208V	16A
	220-240V	14A

Note Bromic electric heaters are a resistive load and usage will vary by site. It is recommended that heater's operate for an extensive time (i.e. continuous load).

If you intend to control two elements from a single heater independently, refer to the element loads below, as well as applicable heater instruction manual for wiring diagrams. If this is not the case simply refer to the total appliance load listed below.

Step 3 – Continued ... (2 Element Heaters)		
Heater Power	**Supply Voltage (AC 50-60Hz)**	**Maximum Appliance Load**
4000W (2 elements)	200V	Element 1: 10A Element 2: 10A Total: 20A
	208V	Element 1: 9.5A Element 2: 9.5A Total: 19A
	220-240V	Element 1: 8A Element 2: 8A Total: 16.5A
	277V	Element 1: 7A Element 2: 7A Total: 14A
4500W (2 elements)	200V	Element 1: 7.5A Element 2: 15A Total: 22.5A
	208V	Element 1: 7A Element 2: 14A Total: 21.5A
	220-240V	Element 1: 12.5A Element 2: 6A Total: 18.5A
6000W (2 elements)	200V	Element 1: 15A Element 2: 15A Total: 30A
	208V	Element 1: 14A Element 2: 14A Total: 28.5A
	220-240V	Element 1: 12.5A Element 2: 12.5A Total: 25A
	277V	Element 1: 10.5A Element 2: 10.5A Total: 21.5A

Load distribution for applicable Bromic gas heaters
(Only compatible with Smart-Heat Control On/Off models)

Supply Voltage (AC 50-60Hz)	Load produced per Heater	Maximum Load per Control Channel
100-127V	1A	10A

WIRING DIAGRAM FOR SMART-HEAT CONTROL ON/OFF 1CH

- Connect power source and heater to screw terminals as displayed with a torque of 1.3Nm (1ft-lbs). The terminal size is 10mm^2 / 8AWG.
- Connect ground to internal busbar with fasteners provided. Tighten with max torque 3Nm (2.22 ft-lbs).
- Front cover screw to be tightened with torque of 1.7Nm (1.26 ft-lbs).
- Note diagrams are illustrated with US conventions (IEC conventions).
- The supply circuit must include an isolation switch and/or circuit breaker in accordance with local electrical regulations. In the US, a 2 pole isolation switch and/or circuit breaker must be installed for 2 phase electrical supplies.a

WARNING
Control MUST be permanently installed and hard wired by an authorized/licensed electrical technician.

IMPORTANT
The maximum current rating for each terminal is 30A

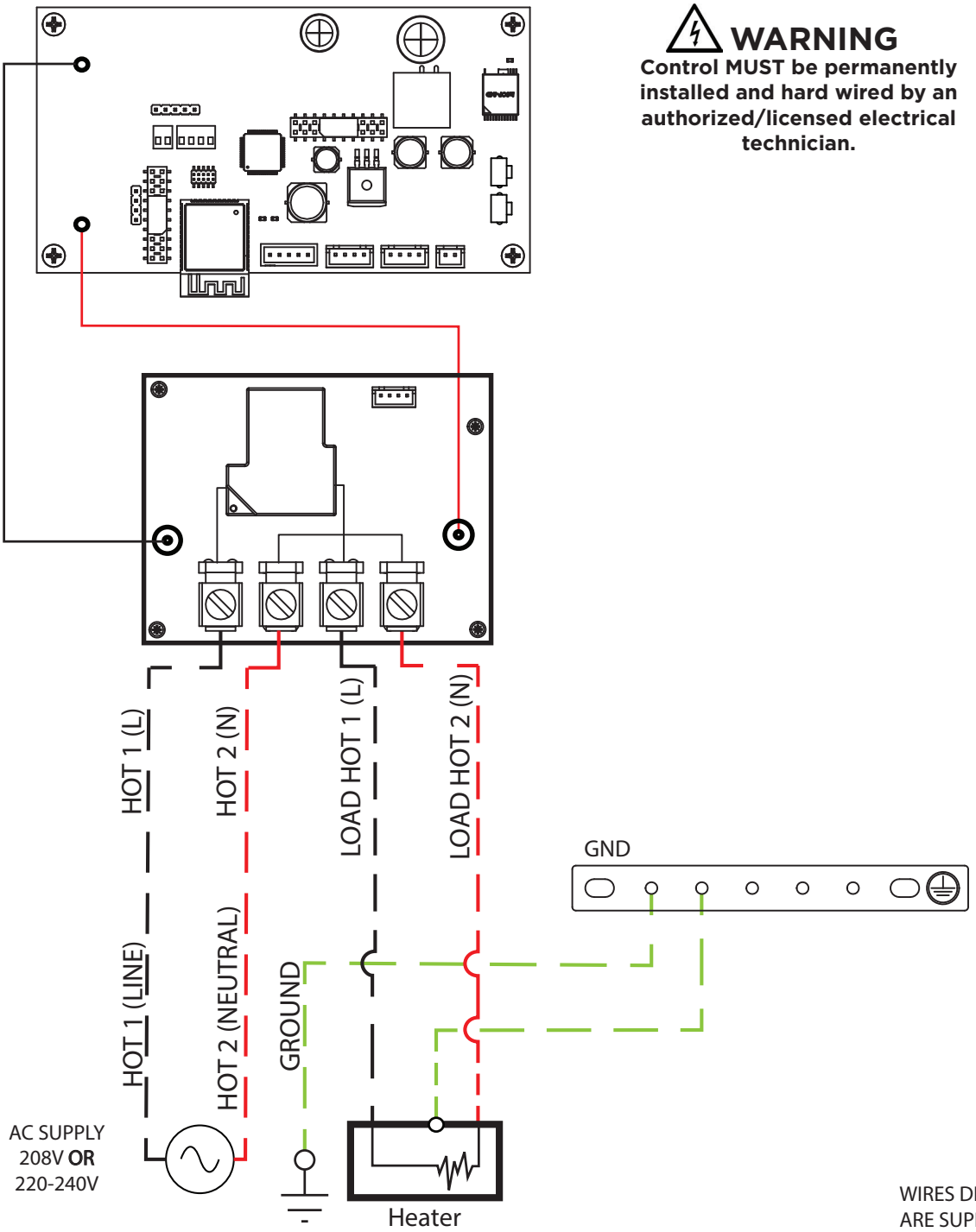

WIRES DENOTED BY DASHED LINES ARE SUPPLIED BY THE INSTALLER

IN: Power supply cable (Provided by installer)
Power supply voltage and capacity must be confirmed to suit rating of heaters connected to controller.
OUT: Power cable from heater
Check the heater type, rating, load distribution, and the maximum amperage capacity per controller channel (6kW per channel/refer to page 15 of manual).

Tighten cable glands with torque of 8Nm (6 ft-lbs).

WIRING DIAGRAM FOR SMART-HEAT CONTROL ON/OFF 2CH

- Connect power source and heater to screw terminals as displayed with a torque of 1.3Nm (1ft-lbs). The terminal size is 10mm² / 8AWG.
- Connect ground to internal busbar with fasteners provided. Tighten with max torque 3Nm (2.22 ft-lbs).
- Front cover screw to be tightened with torque of 1.7Nm (1.26 ft-lbs).
- Note diagrams are illustrated with US conventions (IEC conventions).
- Channel 1 must be wired to power the main circuit board.
- The supply circuit must include an isolation switch and/or circuit breaker in accordance with local electrical regulations. In the US, a 2 pole isolation switch and/or circuit breaker must be installed for 2 phase electrical supplies.

WARNING
Control MUST be permanently installed and hard wired by an authorized/licensed electrical technician.

IMPORTANT
The maximum current rating for each terminal is 30A

If you intend to use 1 power circuit, ensure that the incoming cable is split in an external junction box and the supply is capable of providing the required load for both channels simultaneously.

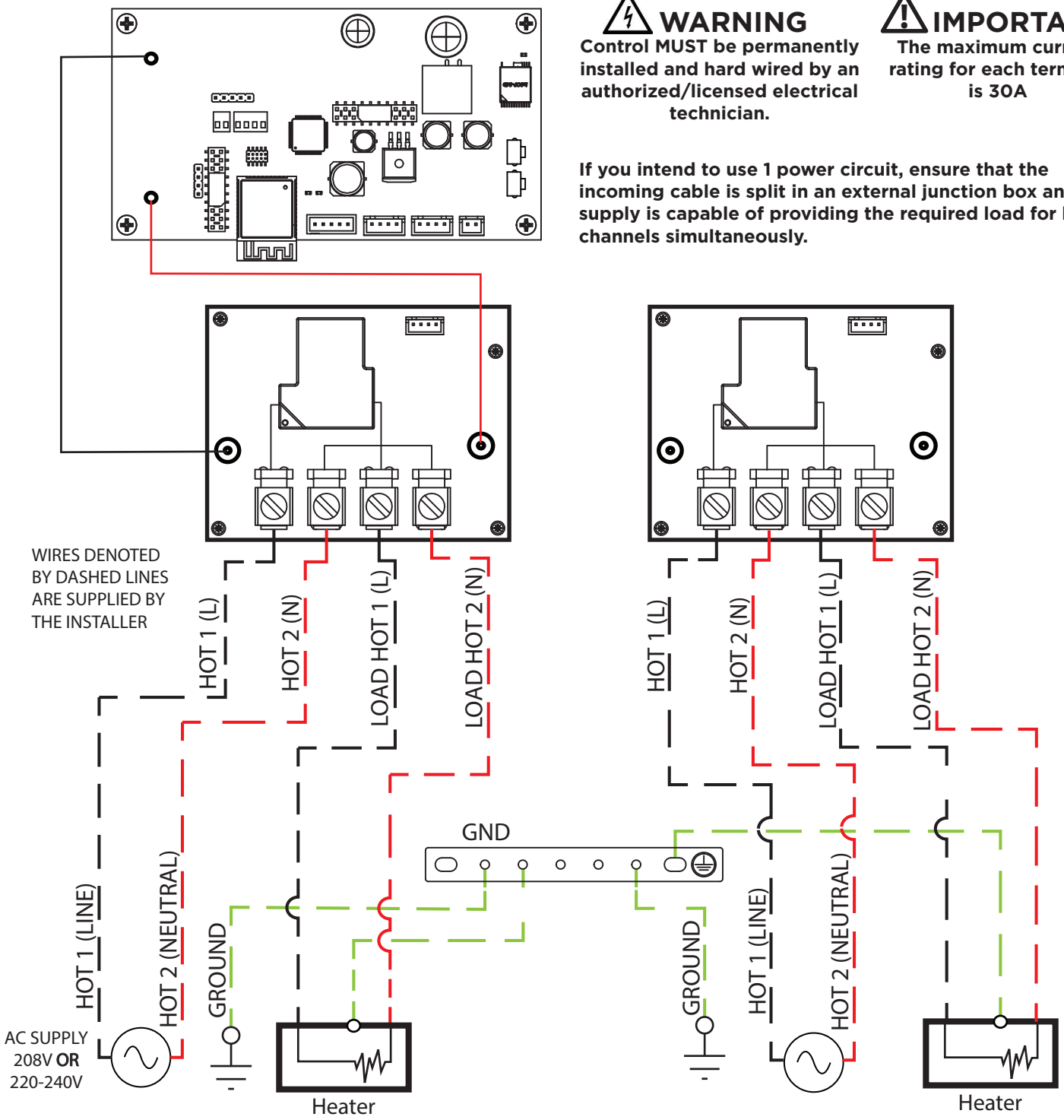

IN: Power supply cable (Provided by installer)
Power supply voltage and capacity must be confirmed to suit rating of heaters connected to controller.
OUT: Power cable from heater
Check the heater type, rating, load distribution, and the maximum amperage capacity per controller channel (6kW per channel/refer to page 15 of manual).
Tighten cable glands with torque of 8Nm (6 ft-lbs).

WIRING DIAGRAM FOR SMART-HEAT CONTROL DIMMER 1CH

- Connect power source and heater to stud using M6 ring terminals as displayed. The ring terminals must be UL certified and tightened to 6-7Nm (4.5-5.2 ft-lbs).
- Connect ground to internal busbar with fasteners provided. Tighten with max torque 3Nm (2.22 ft-lbs).
- Front cover screw to be tightened with torque of 1.7Nm (1.26 ft-lbs).
- Note diagrams are illustrated with US conventions (IEC conventions).
- The supply circuit must include an isolation switch and/or circuit breaker in accordance with local electrical regulations. In the US, a 2 pole isolation switch and/or circuit breaker must be installed for 2 phase electrical supplies.

WARNING
Control MUST be permanently installed and hard wired by an authorized/licensed electrical technician.

IMPORTANT
The maximum current rating for each terminal is 30A

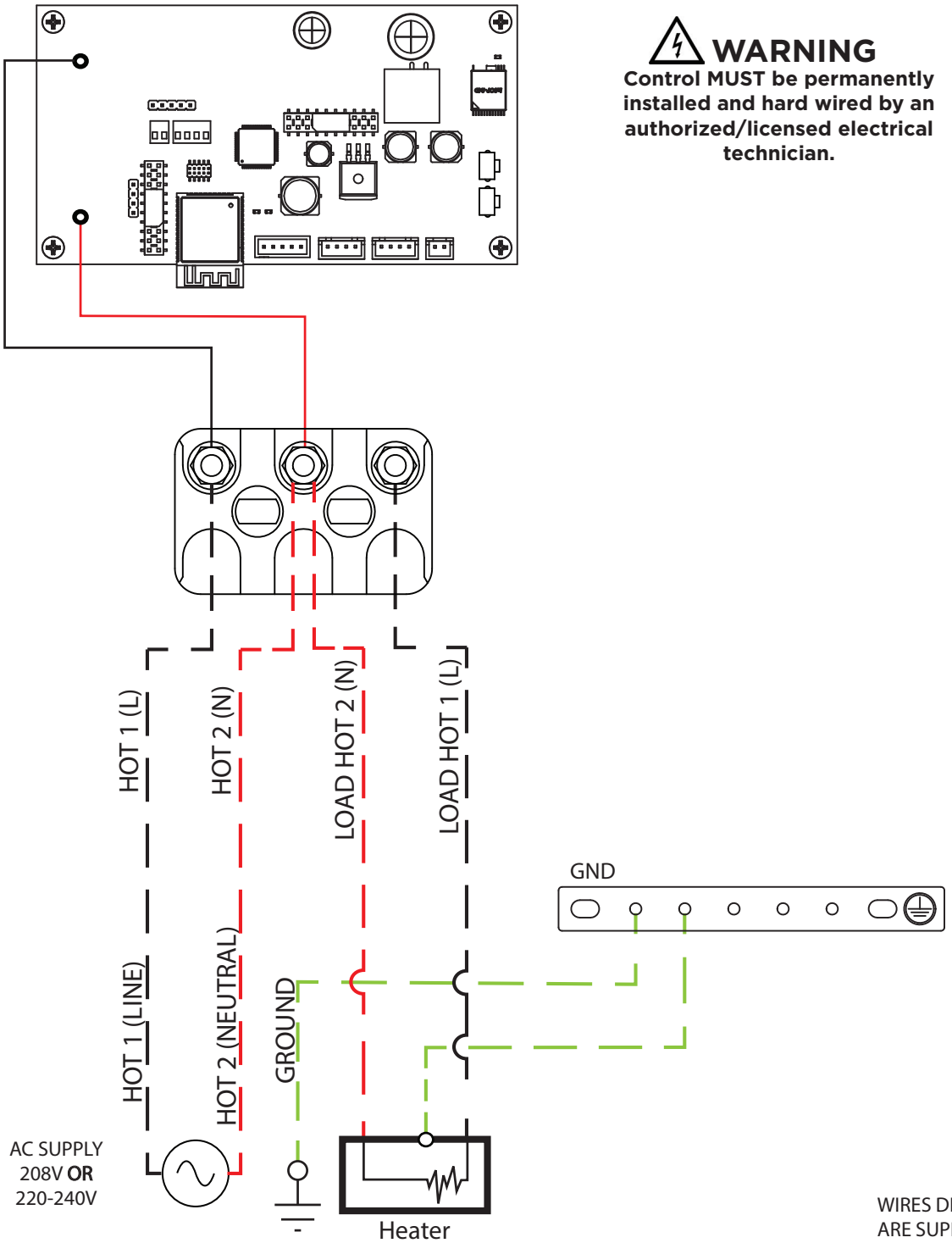

WIRES DENOTED BY DASHED LINES ARE SUPPLIED BY THE INSTALLER

IN: Power supply cable (Provided by installer)
Power supply voltage and capacity must be confirmed to suit rating of heaters connected to controller.
OUT: Power cable from heater
Check the heater type, rating, load distribution, and the maximum amperage capacity per controller channel (6kW per channel/refer to page 15 of manual).

Tighten cable glands with torque of 8Nm (6 ft-lbs).

WIRING DIAGRAM FOR SMART-HEAT CONTROL DIMMER 2CH

- Connect power source and heater to stud using M6 ring terminals as displayed. The ring terminals must be UL certified and tightened to 6-7Nm (4.5-5.2 ft-lbs).
- Connect ground to internal busbar with fasteners provided. Tighten with max torque 3Nm (2.22 ft-lbs).
- Front cover screw to be tightened with torque of 1.7Nm (1.26 ft-lbs).
- Note diagrams are illustrated with US conventions (IEC conventions).
- Channel 1 must be wired to power the main circuit board.
- The supply circuit must include an isolation switch and/or circuit breaker in accordance with local electrical regulations. In the US, a 2 pole isolation switch and/or circuit breaker must be installed for 2 phase electrical supplies.

WARNING
Control MUST be permanently installed and hard wired by an authorized/licensed electrical technician.

IMPORTANT
The maximum current rating for each terminal is 30A

If you intend to use 1 power circuit, ensure that the incoming cable is split in an external junction box and the supply is capable of providing the required load for both channels simultaneously.

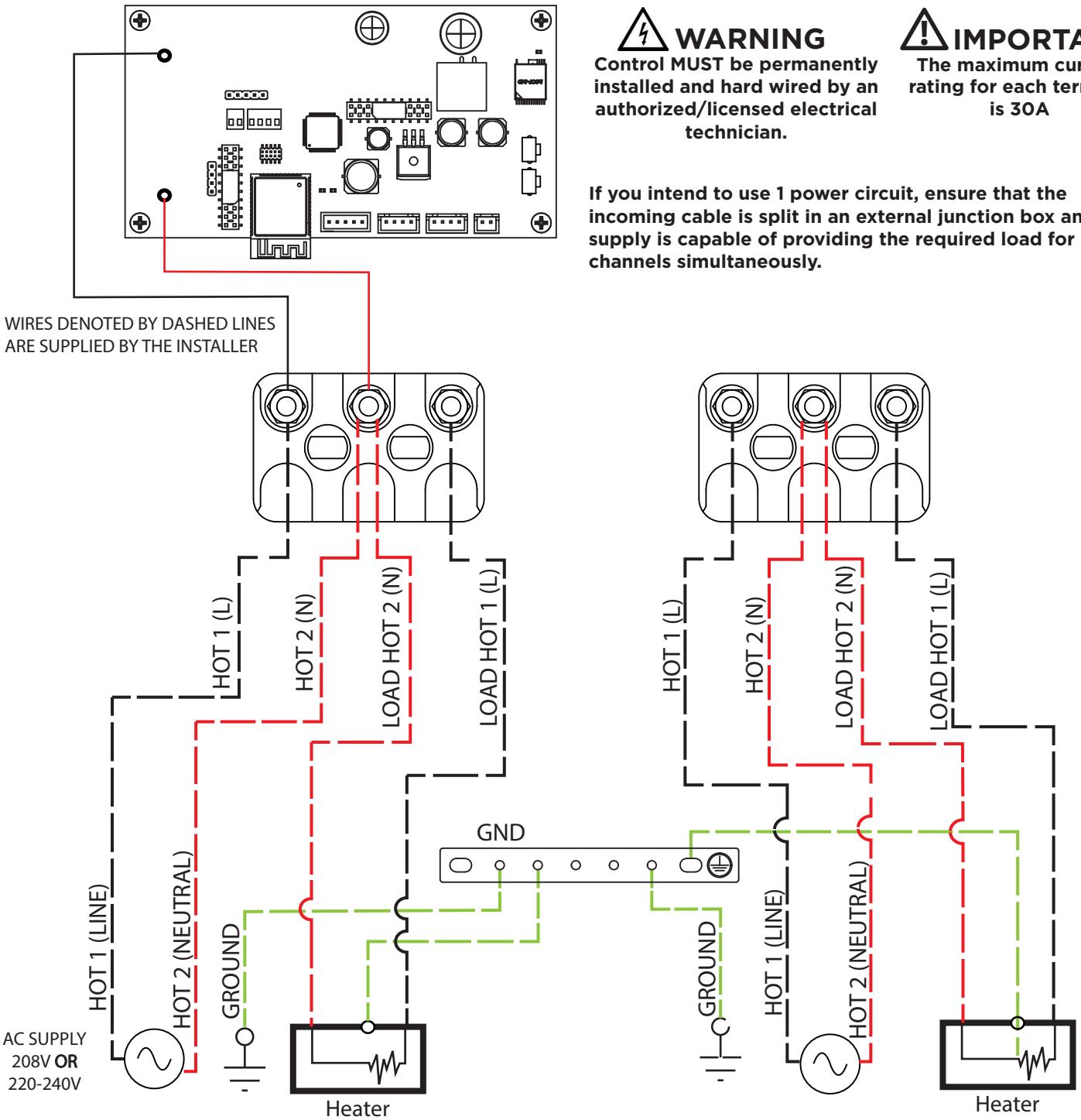

IN: Power supply cable (Provided by installer)
Power supply voltage and capacity must be confirmed to suit rating of heaters connected to controller.
OUT: Power cable from heater
Check the heater type, rating, load distribution, and the maximum amperage capacity per controller channel (6kW per channel/refer to page 15 of manual).
Tighten cable glands with torque of 8Nm (6 ft-lbs).

WIRING DIAGRAM FOR SMART-HEAT CONTROL DIMMER & ON/OFF 5CH
3 Phase/3 Wire - 120/208V Line to Line, 100/200V Line to Line, Split 240V

- Straight links from accessory bag must be fitted by installer for heater connection
- Suitable for North America (120V to 120V), Japan (100V to 100V).

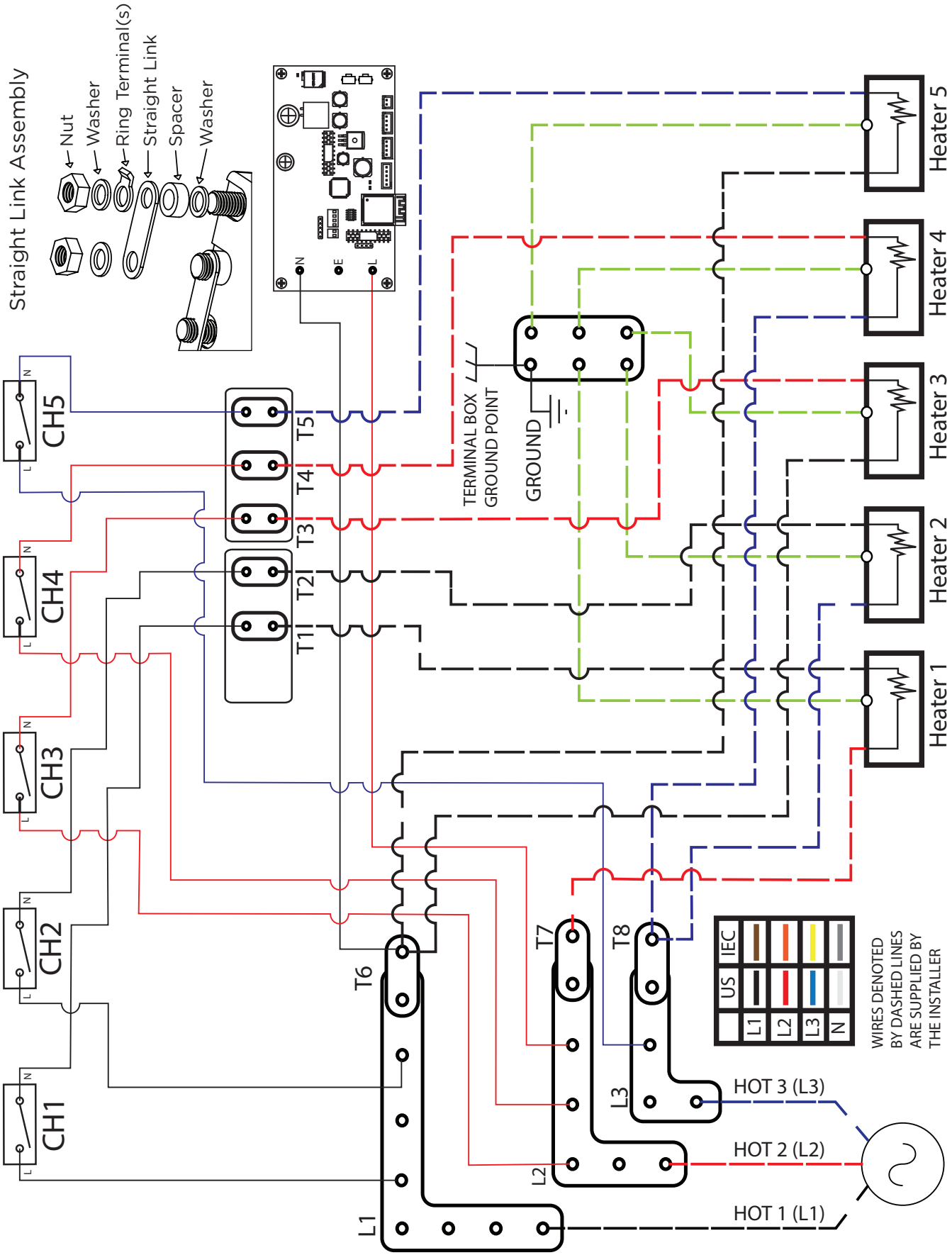

WIRING DIAGRAM FOR SMART-HEAT CONTROL DIMMER & ON/OFF 5CH (Bromic 240V or 277V Heaters)

3 Phase/4 Wire - Line to Neutral Connection - 220/380V, 230/400V, 240/415V, 277/480V

* Neutral connection is made by fitting the L shape link from accessory bag.
* Suitable for: Australia (230/240V) / Europe (220/230/240V) / India (230V) / US (277V)

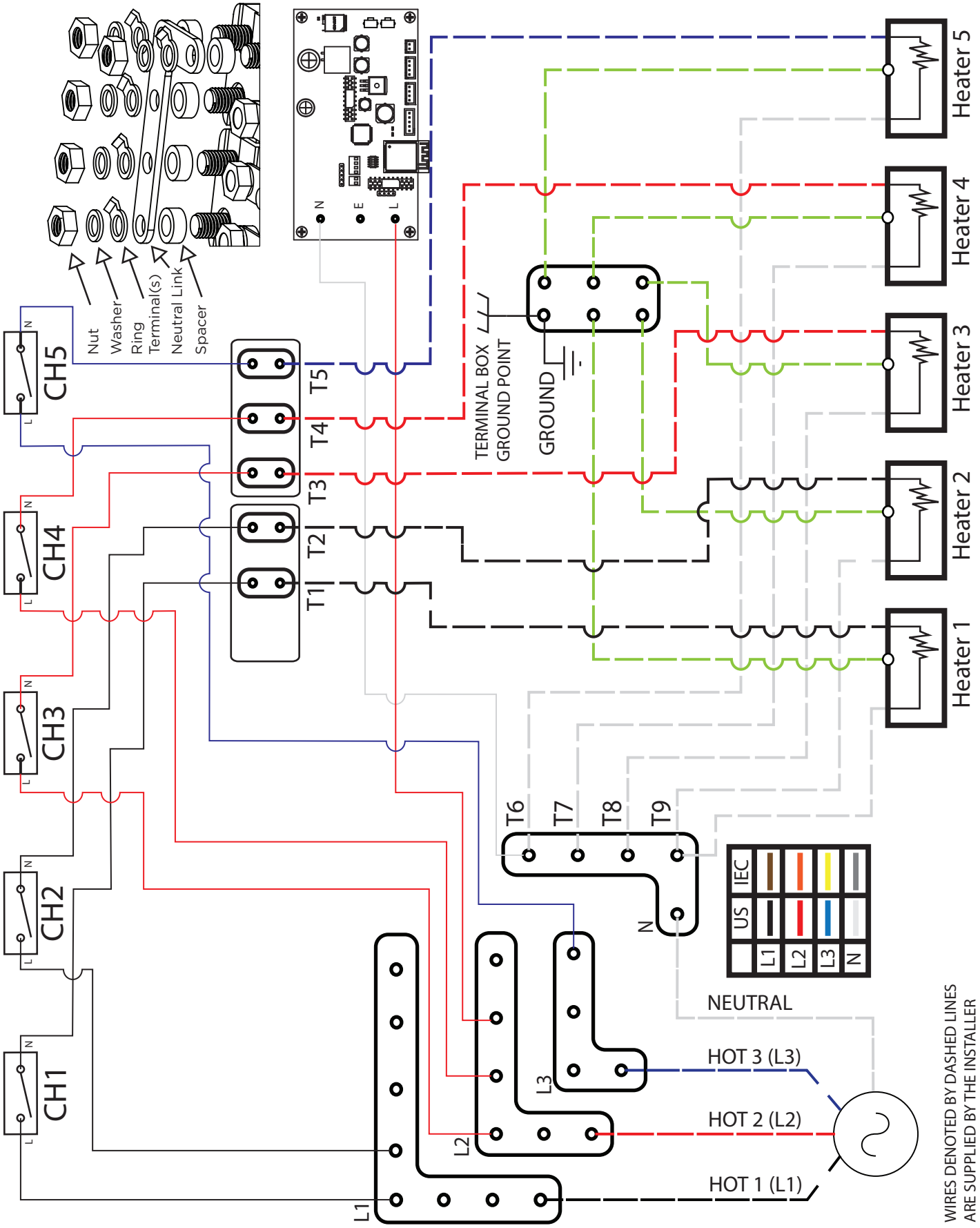

WIRING DIAGRAM FOR SMART-HEAT CONTROL ECLIPSE PENDANT 1CH

- Connect power source and heater to screw terminals as displayed, with a torque of 0.6Nm (0.4ft-lbs). The terminal size is 6mm² / 10AWG.
- Connect ground to internal busbar with fasteners provided. Tighten with max torque 3Nm (2.22 ft-lbs).
- Front cover screw to be tightened with torque of 1.7Nm (1.26 ft-lbs).
- Note diagrams are illustrated with US conventions (IEC conventions).
- The supply circuit must include an isolation switch and/or circuit breaker in accordance with local electrical regulations. In the US, a 2 pole isolation switch and/or circuit breaker must be installed for 2 phase electrical supplies.

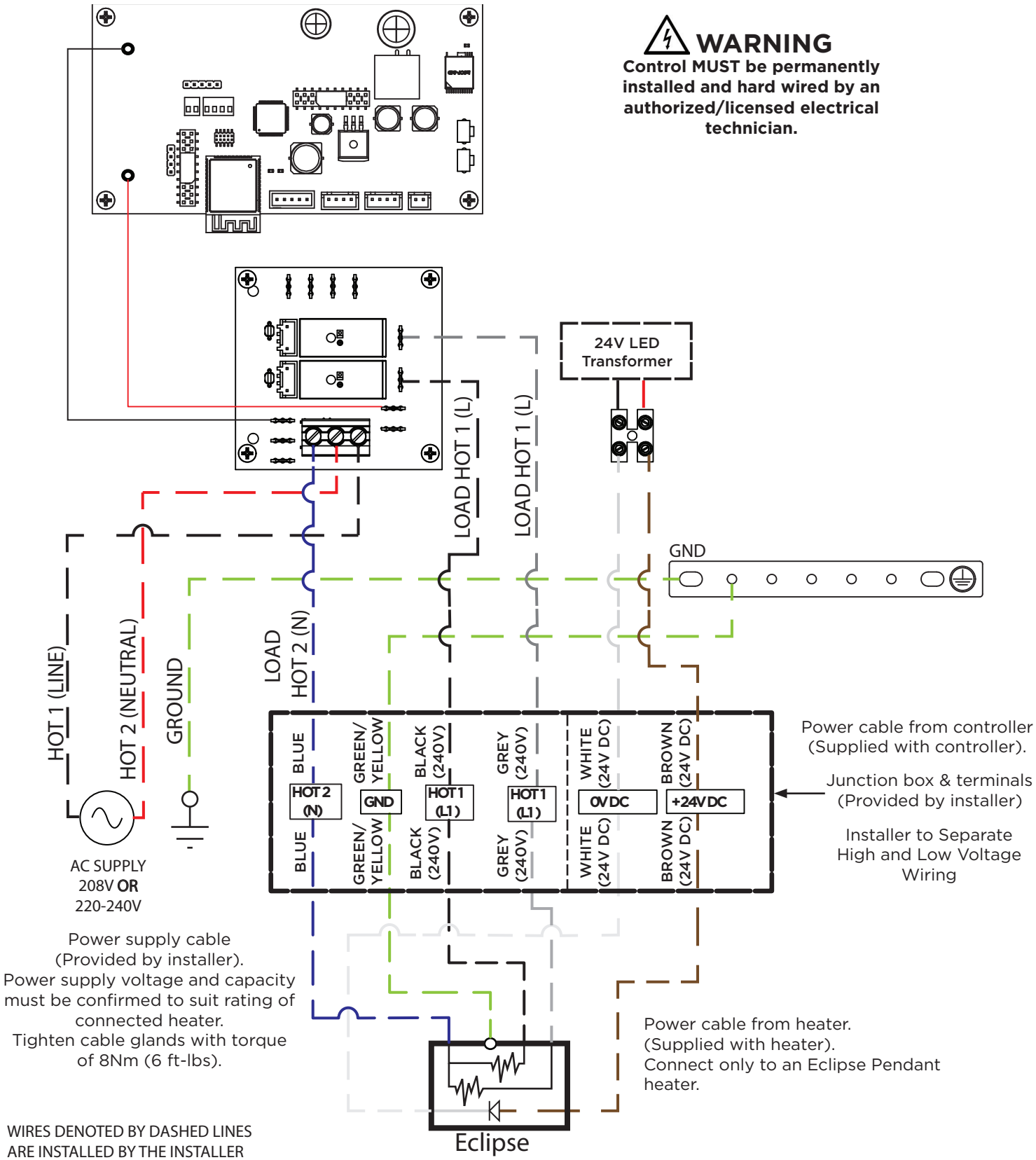

WIRING DIAGRAM FOR SMART-HEAT CONTROL ECLIPSE PENDANT 5CH

3 Phase/3 Wire - 240V Line to Line (No Neutral Connection)

- Straight links from accessory bag must be fitted by installer for heater connection
- Suitable for North America (120V - 120V)

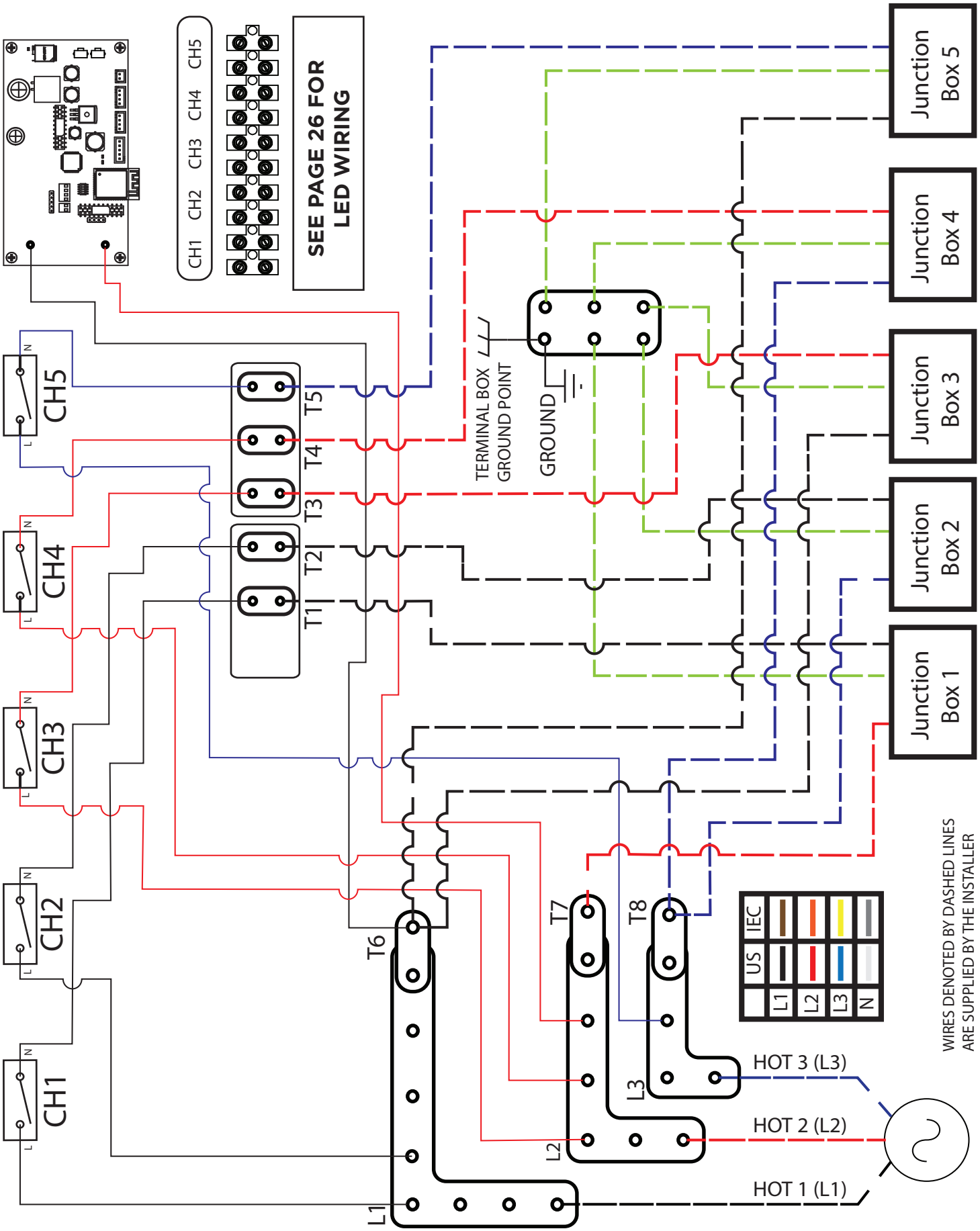

WIRING DIAGRAM FOR SMART-HEAT CONTROL ECLIPSE PENDANT 5CH
3 Phase/4 Wire - Line to Neutral Connection 240V

* Neutral connection is made by fitting the L shape link from accesory bag.
* Suitable for North America (240 Only)

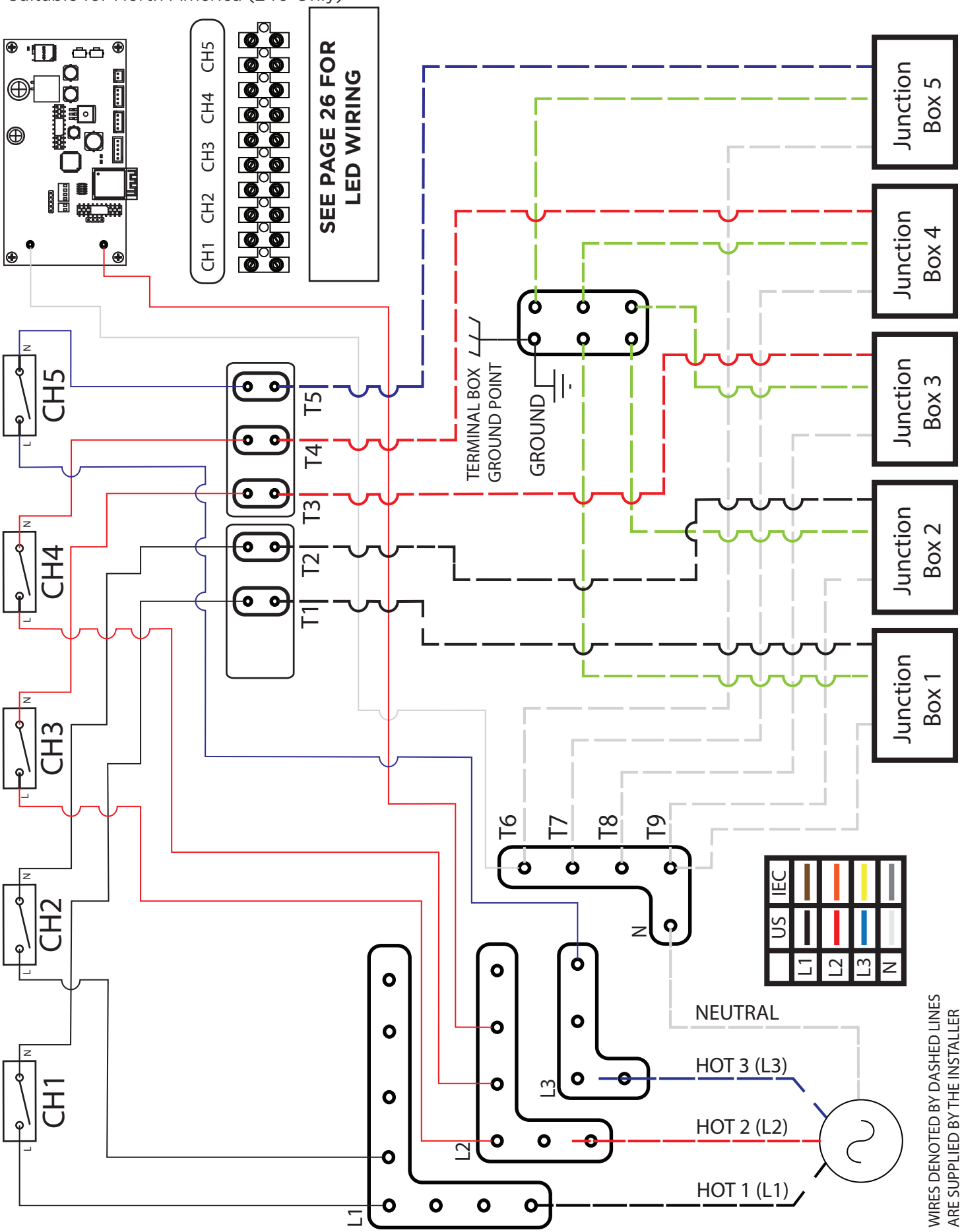

WIRING DIAGRAM FOR SMART-HEAT CONTROL ECLIPSE PENDANT 5CH JUNCTION BOX & LED WIRING

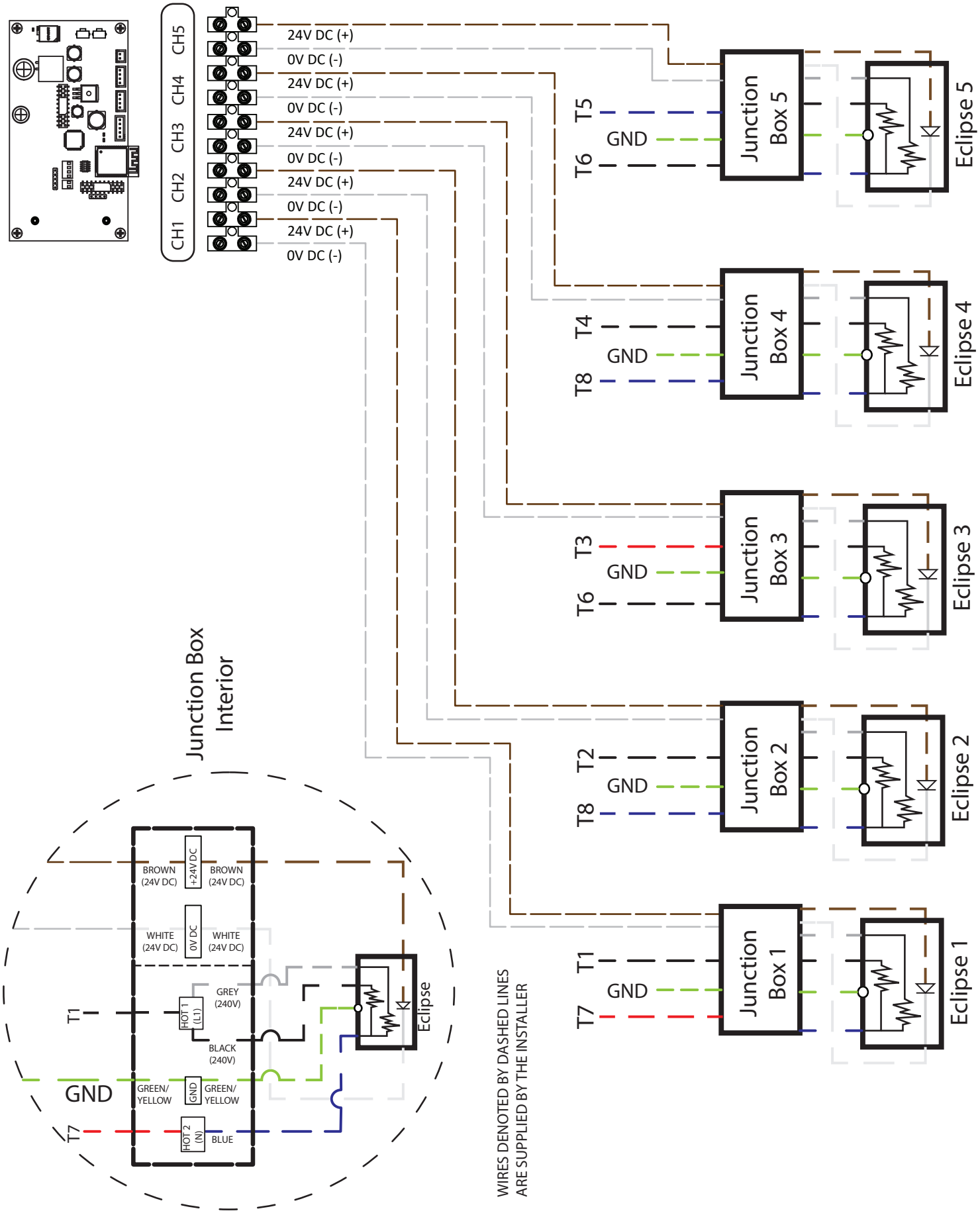

OPERATING INSTRUCTIONS

APP SETUP

Download the Bromic Smart-Heat App from the Apple App Store or Google Play Store. When opened, the Bromic Smart-Heat App will prompt you to register an account before guiding you through the configuration of your site. Note that each Smart-Heat Control requires its own setup. After your site has been configured, you may configure and control multiple controllers.

App Store

Play Store

Initial pairing of a controller must be done using a Bluetooth connection. Therefore, you must remain within 10m of the controller until setup is complete. Bluetooth operation range may vary depending on site conditions and devices, it is recommended to operate within 10m (30ft) of the controller at all times. Wi-Fi communication is the recommended method and will enable additional features not available with a Bluetooth connection.

REGULAR USE

After your site has been configured, you may use the Bromic Smart-Heat App to operate all controllers within the site. If the control is connected to Wi-Fi, you will also gain access to additional features, such as zoning and scheduling the operation of your Bromic heaters. Zones may also be used to reorder your appliances by adding the appliances in the exact order you wish them to be displayed.

The menu may also be used to perform various functions such as:

- Managing site configuration.
- Managing site access with mulltiple users.
- Viewing heater usage.
- Calculating heating costs.

When a Wi-Fi configured control loses connection to the network, it will automatically revert to a Bluetooth connection until the network connection is restored. This may require a wait time of 3 minutes.

Bluetooth operation is only possible on one smart device at a time. When the app is open on multiple smart devices, the connection will automatically transfer to available devices if the connected device exits the app, closes the app or when the screen is locked.

MAINTENANCE

This control has no serviceable parts inside and, therefore, does not require maintenance after initial installation. It is recommended to ensure your Bromic Smart-Heat App is up to date. If your control is not functioning, please refer to the troubleshooting table in this manual. If your control appears damaged, discontinue use immediately and contact your supplier. An isolation switch or circuit breaker must isolate all live circuits before conducting an inspection or servicing connected appliances.

If issues occur with the operation of the Bromic Smart-Heat App, please refer to the troubleshooting section in this manual. If you are experiencing difficulties with troubleshooting, please refer to the following instructions to reset a Smart-Heat Control using the Bromic Smart-Heat App.

Controller reset – This can only be done using BLE & while connected to the controller. To reset a controller, delete it either from the appliance list or through the site configuration menu. Then, reconfigure the controller onto the site, ensuring that you are within 10m of the controller to maintain Bluetooth connection.

VOICE ACTIVATION

All models of the Bromic Smart-Heat Control are compatible with Amazon Alexa and Google Home.
Note: You must already have an Amazon or Google Home account prior to linking your device.

AMAZON ALEXA INSTRUCTIONS

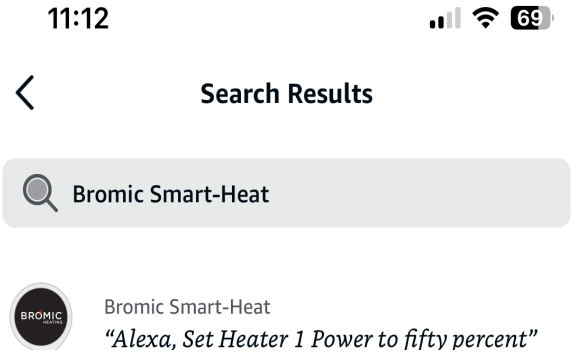

1. Open the Amazon Alexa App and select the 'More' tab.
2. Select 'Skills & Games'
3. Use the search bar to search for 'Bromic Smart-Heat' and select the Bromic Smart-Heat skill displayed in the provided screenshot.
4. Press 'Enable to Use'.
5. Sign into your Bromic App account.
6. Press 'Authorise'.
7. You will then be prompted to set up each heater individually to any rooms you have set up.

Note: The Alexa app will import any groups you have created in the Bromic Smart-Heat app as well as your appliances individually.

Suggested Voice Commands:
- Turn specific appliances on/off or dim a specific appliance to a desired percentage:
  eg. "Alexa turn [appliance name] on/off"
  eg. "Alexa turn [appliance name] to 50%"
- Turn a group of appliances on/off or dim a zone of appliances to a desired percentage:
  eg. "Alexa, turn [group name] on/off"

- [ECLIPSE ONLY] - Turn LEDs on/off or dim LEDs to a desired percentage:
  eg. "Alexa, turn [appliance name] lights on/off."
- eg. "Alexa, set [appliance name] lights to 30%."

GOOGLE HOME INSTRUCTIONS

1. Open the Google Home App and select the 'Devices' tab.
2. Select '+ Add'.
3. Press 'Works with Google'.
4. Use the search bar to search for 'Bromic Smart- Heat' and select the option displayed in the provided screenshot.
5. Sign into your Bromic App account.
6. Press "Agree and Link".
7. Add each displayed Bromic appliance to any desired room.

Suggested Voice Commands:
Turning specific appliances no/off or dim to a desired percentage
- "Hey Google, turn [appliance name] on/off."
- "Hey Google, set [appliance name] to 50%."

Turn a group of appliances on/off or dim a zone of appliance to a desired percentage:
- "Hey Google, turn [group name] on/off."
- "Hey Google, set [group name] to 30%."

[ECLIPSE ONLY] - Turn light on/off and set brightness:
- "Hey Google, turn [appliance name] light on/off."
- "Hey Google, set [appliance name] light to 70%."

EXPANSION BOARD INSTALLATION

The Bromic Smart-Heat Control expansion board enables additional connection types like Ethernet and BMS for home automation and Building Management System applications.

For 1-Channel and 2-Channel models the expansion board is an accessory (sold seperately).
For 5-Channel models the expansion board is included pre-installed with the controller.

The following section outlines the process to install the expansion board for 1-Channel & 2-Channel models. Integration must be performed by a Home Automation Integrator or licensed technician. You must complete the electrical installation on pages 14-26 before installation of the expansion board.

WARNING

This expansion board MUST be installed by an authorized/licenced person.

ESD PROTECTION REQUIRED

Ensure when handling, contact is free from electrical static discharge

IMPORTANT

Disconnect power before installing the expansion board.

ELECTRICAL SHOCK HAZARD

Incorrect polarity or short circuit will damage the expansion board.

The Bromic Smart-Heat Control expansion board consists of the electronic circuit board and the housing.

1. Disconnect power to the controller.
2. Insert expansion board housing into controller housing using the marked slots and ensure terminals have seated completely.
3. Fasten provided screws into marked holes (1). Maximum torque of 2Nm.
4. Verify that when power is supplied, LEDs on the expansion board turns on.

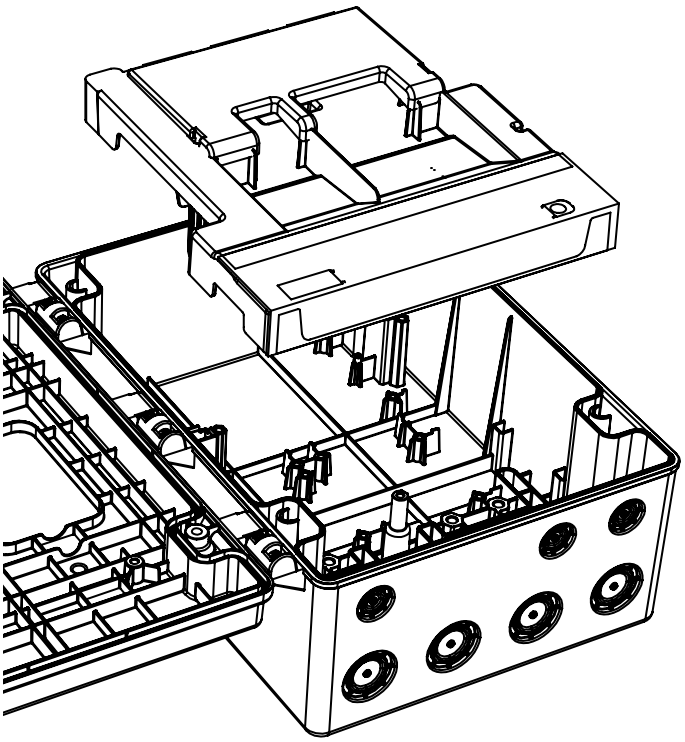

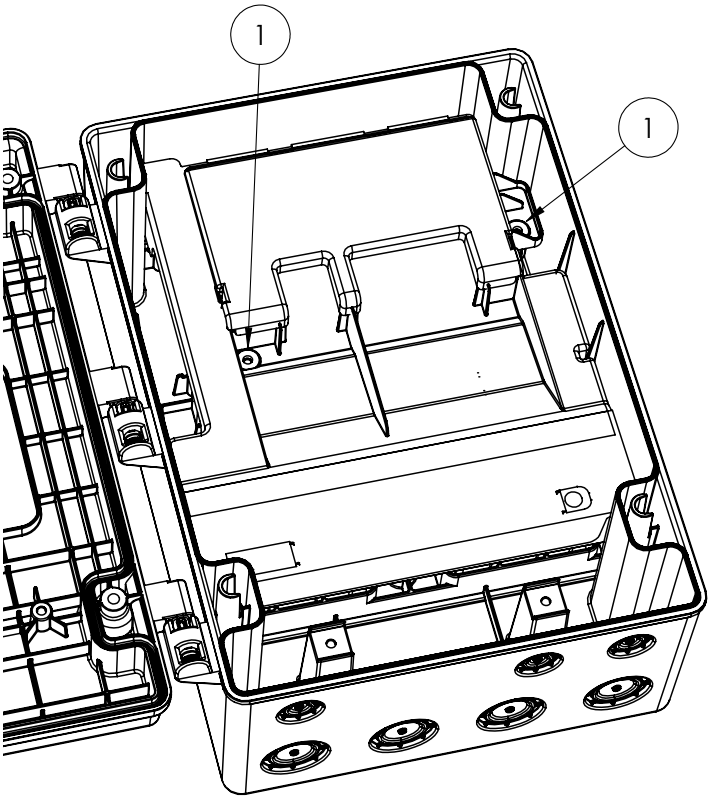

IMPORTANT
Disconnect power beforemaking connections to the PCB

ELECTRICAL SHOCK HAZARD.
Incorrect polarity or short circuit will damage the expansion board.

ETHERNET CONNECTION

An ethernet connection is offered for wired connection to a home router or gateway using DHCP (static or dynamic). For 1-Channel and 2-Channel models, after installation of the expansion board, the BMS jumper wire supplied preassembled to the terminal block must be removed for Ethernet to function. For 5-Channel models this step is not required. Then connect a CAT6 ethernet cable to the RJ45 port. The connection must have internet access.

After connection, the front cover may be closed as per mounting instructions.
You may then select ethernet as a connection type either through the installation process or through edit site. Selecting an ethernet connection will provide options to specify the IP address type (static or dynamic) and enter a custom DNS.

CONNECTION FOR 0-10VDC - HOME AUTOMATION OR BUILDING MANAGEMENT SYSTEM (BMS) or WALL SWITCH DIMMERS

The expansion board also enables Smart-Heat Controls to operate using:
a) Home automation or
b) A Building Management System (BMS) or
c) A suitable Wall Switch Dimmer (current source type ONLY.)

A BMS connection requires a 0-10VDC input signal from a current source supply.
CAT5 or CAT6 cable is recommended and no length limitation.
Screw terminal size is 1mm²/16AWG, maximum torque of 0.25Nm.
Refer to the provided terminal diagram and corresponding table.
For 5-Channel models, the BMS jumper wire must be fitted by installer.
For 1-Channel and 2-Channel models the expansion board must be installed which has the BMS jumper preassembled and must be left connected for BMS to function.

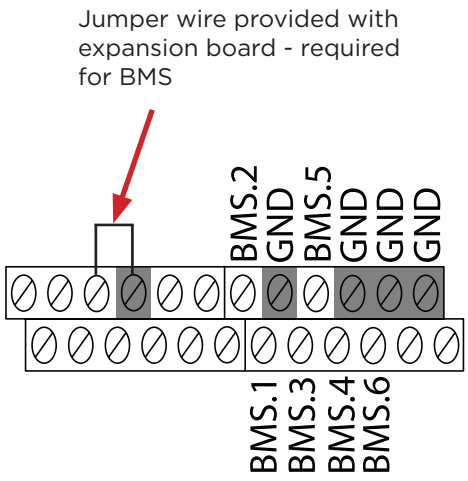

After connection, the front cover may be closed as per mounting instructions.
You may then use your home automation system to control appliances.
Note that when using BMS, the appliances cannot be controlled using the Bromic Smart-Heat App.

Terminal	Controller Type							
	On/Off 1CH	**On/Off 2CH**	**On/Off 5CH**	**Dimmer 1CH**	**Dimmer 2CH**	**Dimmer 5CH**	**Eclipse Pendant 1CH**	**Eclipse Pendant 5CH**
BMS.1	Channel 1	Channel 1	Channel 1	Channel 1	Channel 1	Channel 1	Heater element 1+2	Pendants 1+2 heaters
BMS.2		Channel 2	Channel 2		Channel 2	Channel 2	LEDs	Pendants 3+4 heaters
BMS.3			Channel 3			Channel 3		Pendant 5 heaters
BMS.4			Channel 4			Channel 4		Pendants 1+2 LEDs
BMS.5			Channel 5			Channel 5		Pendants 3+4 LEDs
BMS.6								Pendant 5 LEDs

TROUBLESHOOTING

SYMPTOM	POSSIBLE CAUSE(S)	CORRECTIVE ACTION(S)
App is unresponsive/ frozen	1. Too many requests in a short period of time. 2. App or phone operating system may be out of date/incompatible. 3. Unstable internet connection. 4. Not within the BLE range	1. Close and reopen Bromic Smart-Heat App. 2. Complete a software update on both smart device and Smart-Heat App. 3. Ensure that there is a strong network connection (3 signal bars). 4. When operating on BLE mode, ensure that user is within 10m (30ft) of the controller.
Cannot connect to controller	1. [Bluetooth communication] Smart device is outside Bluetooth range of the controller 2. [Bluetooth communication] Other user is currently connected to the controller and controlling appliance. 3. [Wi-Fi communication] Controller is outside range of Wi-Fi network. 4. BMS jumper is fitted to expansion board. 5. There is signal interferance.	1. [Bluetooth connection] Operate heaters within 10m (30ft) of controller. 2. [Bluetooth connection] Ensure no other user controlling appliance at the same time. 3. [Wi-Fi connection] Ensure Wi-Fi network is active and controller is within range. 4. Disable BMS mode by removing jumper wire.
Controller is not identifiable during installation	1. Bluetooth is not enabled on user's device. 2. Controller already claimed by another user.	1. Turn on BLE on user's device. 2. Delete controller from other user's site/ account.
Did not receive account activation email.	1. Email is in junk or spam folder. 2. Account was registered with incorrect email or a typo was made whilst registering.	1. Check junk or spam folder. 2. Attempt to register again with correct email.
Cannot complete installation on WiFi or Ethernet	[WiFi Connection] 1. Incorrect SSID or Password. 2. Network is not 2.4GHz 3. Firewall policy not allowing communication. [Ethernet Connection] 1. RJ45 port LEDs not indicating 3. Incorrect IP address or settings 2. Firewall policy not allowing communication.	Check with your IT adminstrator with the following details: 1. WiFi network settings on 2.4GHz. 2. Ethernet connection method and correct address assignments. 3. Firewall policy allows MQTT, NTP and DNS services. Run a firewall bypass test using a SmartPhone Hotspot and configure the controller on this WiFi Hotspot setting. 4. See below for further firewall policy details.
Network Firewall policy not allowing Internet connection	1. WiFi or Ethernet installation fails with error "cannot ping the cloud IP addess." 2. Connection fallbacks to Bluetooth and cannot restore WiFi or Ethernet connection.	Your IT adminstrator must allow communication on the following: -URL: bromic.production.broker.eu.freia.io -Port: 8883 inbound and outbound -URL: Pool.ntp.org -Port: 123 inbound and outbound -DNS: IP 8.8.8.8 -Port: 53 inbound and outbound

For additional assistance please scan the QR code below for instructional videos and troubleshooting support.

POUR L'INSTALLATEUR - AVANT DE COMMENCER

Pour installer et faire fonctionner le contrôleur Bromic Smart-Heat Control vous DEVEZ avoir accès aux éléments suivants :

- Un appareil intelligent doté d'une application et d'une connexion Internet.
  (Exigences minimales : Bluetooth 4.2, Android 8.1, iOS 14.3 ou versions ultérieures)
- L'application Bromic Smart-Heat, disponible en téléchargement sur l'Apple App Store et Google Play Store à l'aide des codes QR ci-dessous.
- Un compte Bromic Smart-Heat ou un accès à un courriel pour l'inscription.
- Le nom et le courriel de l'utilisateur principal.
- [Wi-Fi uniquement] Le SSID et le mot de passe d'un réseau Wi-Fi local fonctionnant à 2,4 GHz.

Pour les instructions d'installation (instructions de montage, d'orientation du montage et de câblage électrique), reportez-vous au manuel.

BALAYER POUR TÉLÉCHARGER LE DERNIER MANUEL

App Store

Play Store

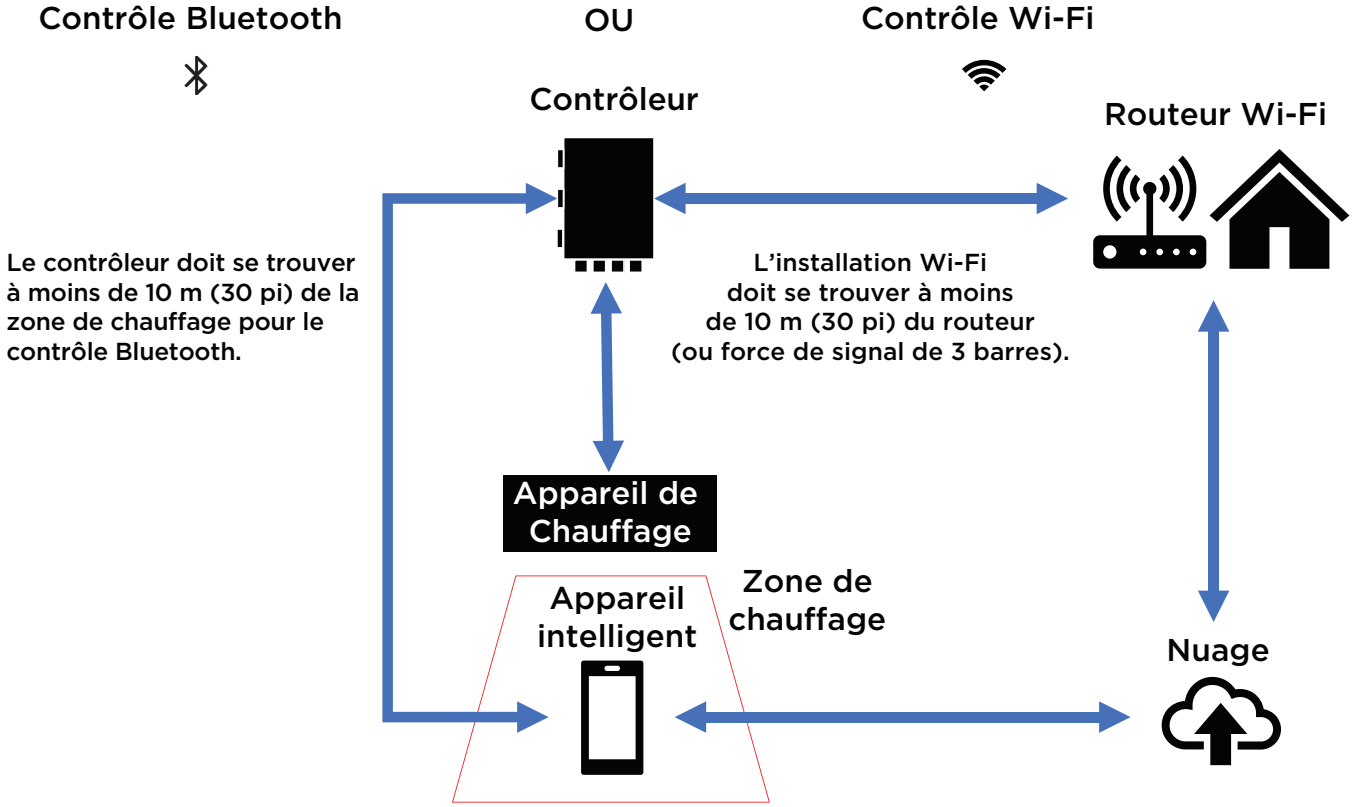

DIFFÉRENCES ENTRE LES COMMUNICATIONS BLUETOOTH ET WI-FI

Communication BLUETOOTH	Communication WI-FI
• L'emplacement de montage du contrôleur doit être situé à moins de 10 m (30 pi) de la zone de chauffage. • Un seul appareil intelligent peut être utilisé à la fois. • Pendant le fonctionnement, l'appareil intelligent doit se trouver à moins de 10 m (30 pi) du contrôleur. • Permet de contrôler les appareils de chauffage individuellement et d'utiliser la fonction d'arrêt automatique.	• L'emplacement de montage du contrôleur doit se trouver à moins de 10 m (30 pi) d'un routeur (ou l'appareil intelligent indique 3 barres de Wi-Fi à l'emplacement de montage). • Permet à plusieurs utilisateurs de travailler simultanément. • Permet un contrôle hors site. • Permet des fonctions supplémentaires (zonage/groupage et automatisation de scènes).

BROMIC HEATING

PROPOSITION 65 - AVERTISSEMENT POUR LES RÉSIDENTS DE LA CALIFORNIE
Cancer et effets nocifs sur la reproduction - www.P65Warnings.ca.gov
AVERTISSEMENT PROP. 65 POUR LES RESIDENTS DE LA CALIFORNIE
Cancer et Troubles de l'appareil reproducteur - www.P65Warnings.ca.gov
ADVERTENCIA PROP. 65 PARA LOS RESIDENTES DE CALIFORNIA
Cancer y Daño Reproductivo - www.P65Warnings.ca.gov

SMART-HEAT CONTROL (CONTRÔLEUR SMART-HEAT)

PAR BROMIC

MANUEL D'INSTALLATION ET D'INSTRUCTIONS

POUR LES MODÈLES :

- **Smart-Heat Control Marche/Arrêt 1 CH**
- **Smart-Heat Control Marche/Arrêt 2 CH**
- **Gradateur Smart-Heat Control 1 CH**
- **Gradateur Smart-Heat Control 2 CH**
- **Smart-Heat Control Marche/Arrêt 5 CH**
- **Gradateur Smart-Heat Control 5 CH**
- **Pendentif Eclipse Smart-Heat Control 1 CH**
- **Pendentif Eclipse Smart-Heat Control 5 CH**

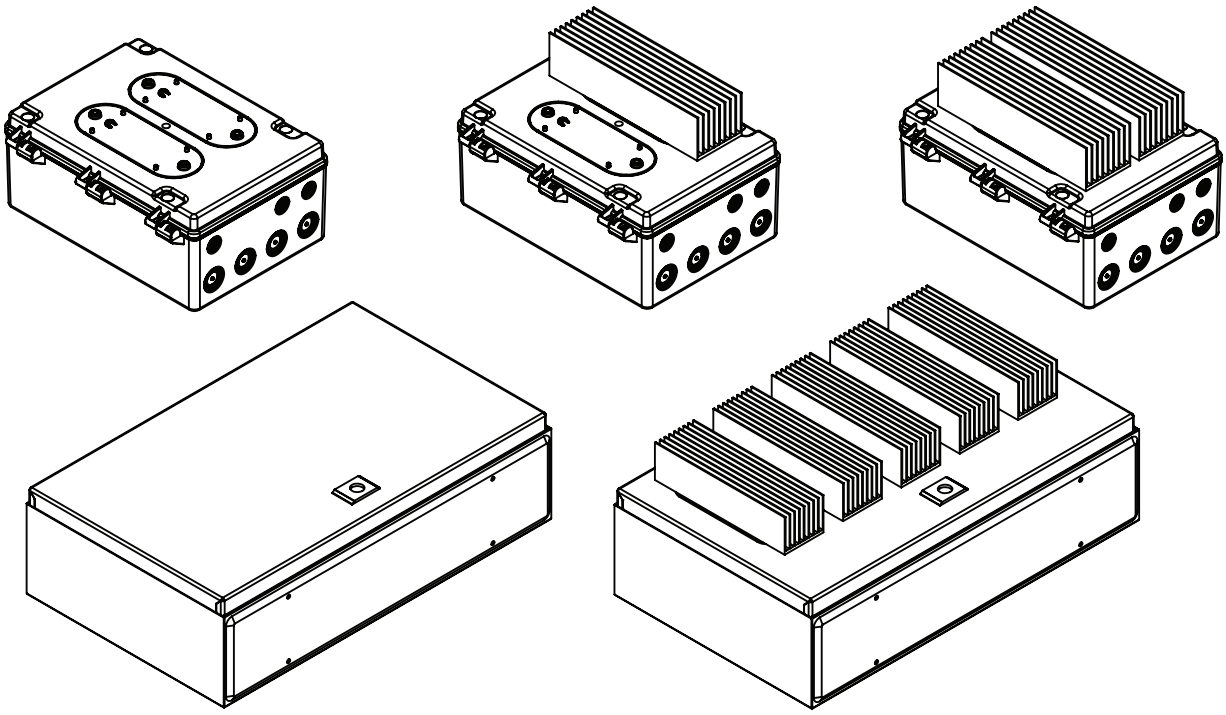

BALAYER POUR TÉLÉCHARGER LE DERNIER MANUEL

BALAYER POUR TÉLÉCHARGER L'APPLICATION À PARTIR DE L'APP STORE D'APPLE

BALAYER POUR TÉLÉCHARGER L'APPLICATION À PARTIR DE GOOGLE PLAY STORE

⚠ IMPORTANT

LIRE LA FICHE INCLUSE « POUR L'INSTALLATEUR - AVANT DE COMMENCER ». LIRE ATTENTIVEMENT CE MANUEL. VOIR L'INTÉRIEUR DE LA COUVERTURE POUR DES INFORMATIONS IMPORTANTES CONCERNANT CE MANUEL. CONSERVER LE MODE D'EMPLOI AVEC L'APPAREIL POUR RÉFÉRENCE ULTÉRIEURE.

INSTRUCTIONS D'ORIGINE

REV 24_FR-CA

⚠ IMPORTANT

Ce manuel contient des informations importantes sur l'installation et le fonctionnement des contrôleurs Smart-Heat. Veuillez prêter une attention particulière aux informations importantes relatives à la sécurité qui figurent dans l'ensemble de ce manuel d'instructions.

Toute information relative à la sécurité est accompagnée des symboles d'alerte suivants :

⚠ DANGER, ⚠ AVERTISSEMENT, ⚠ IMPORTANT

- LIRE ATTENTIVEMENT CE MANUEL avant d'installer ce produit.
- Une installation ou une utilisation incorrecte peut entraîner la mort, des blessures graves ou des dommages matériels.
- N'utilisez le Smart-Heat Control que de la manière décrite dans ce manuel. Toute autre utilisation non recommandée par le fabricant peut provoquer un incendie, une décharge électrique ou des blessures.
- L'installation DOIT être effectuée par un technicien en électricité agréé et autorisé, conformément aux codes de l'électricité locaux.
- Le Smart-Heat Control est destiné à un usage domestique et commercial, sauf indication contraire.
- Le Smart-Heat Control ne doit être utilisé qu'avec la gamme d'appareils de chauffage au gaz et électriques compatibles de Bromic.
- Ce produit ne contient aucune pièce réparable et ne doit pas être ouvert après l'installation.
- Le Smart-Heat Control ne peut être utilisé qu'à l'aide de l'application Bromic Smart-Heat téléchargeable sur l'App Store et Google Play Store.

Notez que les radiateurs à gaz ne sont compatibles qu'avec les modèles ON / OFF

CONSERVER CES INSTRUCTIONS

Élimination correcte de ce produit

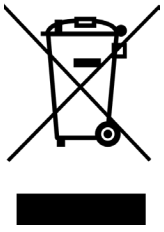

Ce marquage indique que ce produit ne doit pas être éliminé avec les autres déchets ménagers dans l'ensemble de l'UE/É-U. Pour éviter que l'élimination incontrôlée des déchets ne nuise à l'environnement ou à la santé humaine, recyclez le produit de manière responsable afin de promouvoir la réutilisation durable des ressources matérielles. Pour retourner votre appareil usagé, veuillez utiliser les systèmes de retour et de collecte ou contacter le détaillant chez qui le produit a été acheté afin qu'il puisse organiser un recyclage respectueux de l'environnement.

Siège social : 10 Phiney Place, Ingleburn, NSW 2565 Australie
Téléphone : 1300 276 642 (en Australie) ou +61 2 9748 3900 (depuis l'étranger) Télécopieur : +61 2 9748 4289
Courriel : info@bromic.com Web : www.bromic.com

Remarque : Bromic Pty Ltd se réserve le droit d'apporter des modifications aux caractéristiques, aux pièces, aux composants et aux équipements sans notification préalable. Ce manuel d'installation, d'utilisation et d'entretien ne peut être reproduit sous quelque forme que ce soit sans l'accord écrit préalable de Bromic Pty Ltd.

TABLE DES MATIÈRES

REMARQUES ET AVERTISSEMENTS IMPORTANTS 6

DESCRIPTION DU PRODUIT 7

CARACTÉRISTIQUES DU PRODUIT 7

SPÉCIFICATIONS DU PRODUIT 7

CONTENU DE L'EMBALLAGE 9

OUTILS/PIÈCES NÉCESSAIRES 10

INSTRUCTIONS D'INSTALLATION 11

- DIMENSIONS ET DÉGAGEMENTS CLÉS 11
- INSTRUCTIONS DE MONTAGE 12

INSTALLATION ÉLECTRIQUE 14

- TYPES D'APPAREILS DE CHAUFFAGE ET RÉPARTITION DE LA CHARGE 15
- SCHÉMAS DE CÂBLAGE 17

INSTRUCTIONS D'UTILISATION 27

- CONFIGURATION DE L'APPLICATION 27
- UTILISATION RÉGULIÈRE 27

ENTRETIEN 27

ACTIVATION VOCALE 28

- INSTRUCTIONS AMAZON ALEXA 28
- INSTRUCTIONS GOOGLE HOME 28

INSTALLATION DE LA CARTE D'EXTENSION 29

- CONNEXION ETHERNET 30
- CONNEXION POUR DOMOTIQUE OU SYSTÈME DE GESTION DES IMMEUBLES (SGI) 30

DÉPANNAGE 31

REMARQUES ET AVERTISSEMENTS IMPORTANTS

AVERTISSEMENT

- Lire toutes les instructions avant d'installer ou d'utiliser ce contrôleur.
- N'utiliser ce contrôleur que de la manière décrite dans ce manuel. Toute autre utilisation non recommandée par le fabricant peut provoquer un incendie, une décharge électrique ou des blessures.
- Une installation, un réglage ou une modification incorrects et le non-respect des avertissements et des instructions contenus dans le présent manuel peuvent entraîner des blessures graves, la mort ou des dommages matériels.
- Le fabricant n'est pas responsable des dommages qui pourraient résulter d'une utilisation incorrecte. Le fabricant insiste sur le fait que ce contrôleur doit être utilisé de manière responsable et que toutes les procédures, tous les avertissements et toutes les consignes de sécurité contenus dans le présent livret doivent être strictement respectés.
- La température de stockage du produit est comprise entre -30 °C (-22 °F) et 70 °C (158 °F). Cette plage de température s'applique lorsque le produit n'est pas utilisé pendant de longues périodes (par exemple, en été).
- Le produit doit être fixé sur des surfaces qui ne peuvent pas être endommagées par des températures aussi élevées que 60 °C (140 °F). Il doit être installé dans un endroit bien ventilé. Il ne peut pas être fermé hermétiquement. Il doit être installé hors de portée, et s'il est fixé au mur, il doit être vertical avec les presse-étoupes orientés vers le bas.
- Les câbles de connexion doivent être protégés contre tout choc accidentel.
- Ce contrôleur n'est pas destiné à être utilisé dans les salles de bains, les buanderies • et autres lieux intérieurs similaires. Ne placez jamais le contrôleur dans un endroit où il pourrait tomber dans une baignoire ou un autre récipient d'eau.
- N'installez pas le contrôleur directement à proximité d'une baignoire, d'une douche ou d'une piscine.
- N'installez pas le contrôleur dans un endroit où des enfants pourraient y avoir accès.
- Ce contrôleur n'est pas destiné à être utilisé par des personnes (y compris des enfants) dont les capacités physiques, sensorielles ou mentales sont réduites ou qui manquent d'expérience et de connaissances, à moins qu'elles n'aient reçu une supervision ou des instructions concernant l'utilisation de l'appareil par une personne responsable de leur sécurité..
- Conservez les emballages hors de portée des enfants.
- Les enfants et les adultes doivent être avertis des risques d'électrocution et se tenir à l'écart pour éviter des blessures graves.
- Les enfants doivent être surveillés de près lorsqu'ils se trouvent dans la zone du contrôleur.
- N'essayez pas de modifier le contrôleur de quelque manière que ce soit.
- Ne peignez aucune surface du contrôleur.
- Ne touchez jamais le contrôleur avec des mains mouillées.
- N'utilisez pas et ne stockez pas de matériaux inflammables à proximité de cet appareil.
- Évitez de pulvériser des aérosols ou des matériaux inflammables à proximité du contrôleur lorsqu'il est en fonctionnement.
- N'utilisez jamais le contrôleur dans un environnement explosif, tel que des zones où de l'essence ou d'autres liquides ou vapeurs inflammables sont stockés.
- Ne suspendez pas d'objets étrangers sur une partie quelconque de ce contrôleur, notamment des serviettes, des vêtements, des lignes, des lumières, des câbles.
- Assurez-vous toujours que le contrôleur et tous les appareils connectés ont été éteints pendant 2 heures avant de toucher tout dissipateur de chaleur connecté.

INSTALLATION

- IMPORTANT - L'installation doit être effectuée par un électricien agréé et autorisé.
- L'installateur doit s'assurer que les exigences des autorités locales, du code local relatif aux installations électriques, des codes de construction municipaux et de toute autre réglementation légale pertinente sont respectées.
- Après avoir déballé le contrôleur, assurez-vous qu'il ne présente aucun signe visible de dommage ou d'altération. Si le contrôleur semble endommagé, contactez le lieu d'achat pour obtenir de l'aide.
- Retirez les protections pendant le transport avant d'utiliser l'appareil.
- Cet appareil ne doit être utilisé que sur une alimentation électrique de 100 à 277 V c.a.
- Ce contrôleur n'est PAS destiné à être installé sur des véhicules de loisirs et/ou des bateaux.
- Évitez de faire passer les cordons sous la moquette. Ne les recouvrez pas de tapis, de passages ou autres. Disposez les cordons à l'écart de la zone de circulation et à un endroit pour éviter tout risque de trébuchement.
- Un contrôleur contient des pièces chaudes et des pièces produisant des arcs ou des étincelles. Ne l'utilisez pas dans des endroits où de l'essence, de la peinture ou des liquides inflammables sont utilisés ou stockés.
- Ce manuel d'installation et d'utilisation ne doit pas être retiré du site d'installation. L'installateur doit le laisser au client pour qu'il puisse s'y référer ultérieurement.
- Si le contrôleur n'a pas été ou n'est pas utilisé pendant une période prolongée, coupez l'alimentation électrique.
- Pour la déconnexion de la ligne électrique, utilisez un interrupteur omnipolaire dont les contacts ont une dimension d'au moins 3,5 mm.

ENTRETIEN/RÉPARATION

- Ce produit ne contient aucune pièce réparable et ne doit pas être ouvert une fois l'installation terminée.
- L'installation doit être effectuée uniquement par un technicien qualifié et agréé. Le contrôleur doit être inspecté avant utilisation et au moins une fois par an par un technicien qualifié et agréé.
- Vérifiez régulièrement que le contrôleur n'est pas endommagé. Si l'on soupçonne que l'appareil est endommagé, cesser immédiatement de l'utiliser et contacter le fournisseur.
- À la fin de son cycle de vie, ce produit ne doit pas être éliminé comme un déchet domestique, mais doit être déposé dans un centre de collecte des déchets d'équipements électriques et électroniques. L'utilisateur est responsable de l'élimination de cet appareil par les voies appropriées à la fin de sa vie utile. S'il ne le fait pas, il s'expose aux sanctions prévues par les lois sur l'élimination des déchets. Une collecte différentielle correcte et le recyclage, le traitement et l'élimination écologique des déchets d'équipements permettent d'éviter les dommages environnementaux inutiles et les éventuels risques sanitaires qui y sont liés, et favorisent le recyclage des matériaux utilisés dans l'appareil. Pour plus d'informations sur la collecte et l'élimination des déchets, contactez votre service local d'élimination des déchets ou le lieu d'achat.

RACCORDEMENTS ÉLECTRIQUES

- Tous les raccordements doivent être adaptés à la puissance nominale du modèle de contrôleur et du modèle de l'appareil de chauffage installés. Les connexions doivent être reliées à la terre.
- Prévoyez tous les dispositifs de sécurité nécessaires et n'utilisez que des matériaux conformes aux normes d'installation électrique.
- Les circuits et le câblage basse tension doivent être séparés des autres circuits.
- Le circuit d'alimentation doit comporter un interrupteur d'isolement et/ou un disjoncteur conformément aux réglementations électriques locales. Aux États-Unis, un interrupteur d'isolement bipolaire et/ou un disjoncteur doivent être installés pour les alimentations électriques biphasées.
- Pour maintenir l'indice de protection limitée contre les infiltrations de poussière (IP54), seules des fiches et prises extérieures conformes à l'indice IP54 (ou meilleures) doivent être utilisées pour l'installation électrique. Le produit doit être protégé contre tout contact direct avec de l'eau.
- Un dispositif de déconnexion facilement accessible doit être incorporé dans le câblage de l'installation du bâtiment.
- Ce produit n'est pas équipé d'un interrupteur pour la déconnexion électrique. Un moyen de déconnexion du contrôleur doit être incorporé dans le câblage fixe conformément aux codes de l'électricité locaux.
- Le câble doit avoir une section adaptée à la charge connectée et une plage de température nominale allant jusqu'à 90 °C (194 °F).
- Le gradateur Smart-Heat Control régule la puissance de sortie en coupant la charge si la température du dissipateur de chaleur dépasse 80 °C (176 °F).
- La puissance maximale par canal est de 6 000 W. Se reporter à la page 14 pour connaître la capacité d'ampérage en fonction de la tension d'alimentation.
- Les alimentations de 100 – 127 V c.a. sont réservées aux appareils de chauffage au gaz et ne peuvent être utilisées qu'avec le contrôleur Marcher/Arrêt Smart-Heat. L'ampérage maximum par canal lors de l'installation d'un appareil de chauffage au gaz est de 10 A.

DESCRIPTION DU PRODUIT

Le Smart-Heat Control permet un contrôle de l'interrupteur marche/arrêt ou la gradation des appareils de chauffage Bromic. Le contrôleur Smart-Heat nécessite un appareil intelligent doté d'une connexion Internet, ainsi que l'application Bromic Smart-Heat, disponible sur l'App Store et Google Play Store.

Le modèle de base offre des capacités de communication Bluetooth et Wi-Fi, avec une carte d'extension optionnelle disponible pour d'autres méthodes de communication (Ethernet ou contrôle d'entrée de 0 – 10 V c.c. à partir de systèmes de gestion des immeubles [SGI] ou domotique).

CARACTÉRISTIQUES DU PRODUIT

La configuration et le fonctionnement de ce produit nécessitent l'accès à un appareil intelligent iOS ou Android doté d'une connexion Internet (téléphone intelligent ou tablette, par exemple) et à l'application Bromic Smart-Heat. Le contrôleur offre les caractéristiques suivantes :

- Indice de protection IP54, adapté à une installation en extérieur.
- Convient pour contrôler une large gamme de produits Bromic.
- Communication compatible avec Bluetooth et Wi-Fi.

En utilisant l'application Bromic Smart-Heat, vous serez en mesure de :

- Contrôler les appareils de chauffage Bromic (marche/arrêt ou gradation en fonction du modèle de contrôle).
- Régler une minuterie afin d'éteindre n'importe quel appareil de chauffage connecté.
- Accéder aux statistiques d'utilisation.
- Inviter d'autres utilisateurs à contrôler vos appareils de chauffage connectés.

Les contrôleurs connectés par Wi-Fi vous permettront également de :

- Faire fonctionner des appareils de chauffage hors site (connexions Wi-Fi uniquement).
- Programmer les heures de chauffage pour un confort maximal.
- Créer des zones pour contrôler plusieurs appareils de chauffage simultanément.

SPÉCIFICATIONS DU PRODUIT - MODÈLES MARCHE/ARRÊT

Modèle	Contrôleur Marche/Arrêt Smart-Heat 1 CH	Contrôleur Marche/Arrêt Smart-Heat 2 CH	Contrôleur Marche/Arrêt Smart-Heat 5 CH
Part Number	BH3130051	BH3130052	BH3130053
Nombre de canaux	1	2	5
Alimentation	c.a. 50-60 Hz	c.a. 50-60 Hz	c.a. 50-60 Hz
Phase d'alimentation	Monophasé	Monophasé ou biphasé	Triphasé
Tension - Capacité maximale par canal	100–127 V – 1 kW / 220–240 V – 6 kW 200 V – 6 kW (Japon uniquement) 208–277V - 6kW (Amérique du Nord uniquement)	100–127 V - 1kW 220–240 V - 6kW 200 V - 6kW (Japan Only) 208–277 V - 6kW (North America Only)	3N~ 220/380 V – 6 kW 3N~ 230/400 V – 6 kW 3N~ 240/415 V – 6 kW 3N~ 277/480 V – 6 kW 3~ 100/200 V – 6 kW (Japon uniquement) 3~ 120/208 V – 6 kW (Amérique du Nord uniquement)
Tension nominale de choc	2500 V	2500 V	2500 V
Plage de température de fonctionnement	-20 °C à +30 °C/-4 °F à +86 °F	-20 °C à +30 °C/-4 °F à +86 °F	-20 °C à + 30°C/-4 °F à +86 °F
Plage de température hors service	-30 °C à +70 °C/-22 °F à +158 °F	-30 °C à +70 °C/-22 °F à +158 °F	-30 °C à +70 °C/-22 °F à +158 °F
Plage d'humidité de fonctionnement	0-85 %	0-85 %	0-85 %
Indice de protection	IP54	IP54	IP54
Dimensions	290 x 202 x 112 mm (11,4 x 8,0 x 4,4 po)	290 x 202 x 112 mm (11,4 x 8,0 x 4,4 po)	500 x 340 x 202 mm (19,7 x 13,4 x 8,0 po)
Poids	1,4 kg / 3,1 lb	1,6 kg / 3,6 lb	11,0 kg / 24,3 lb
Fixation du couvercle avant	4 vis Phillips imperdables 12G (couple 1,8 Nm)	4 vis Philips imperdables 12G (couple 1,8 Nm)	Clé à double panneton pour le verrouillage
Type de connexion à la terre	Barre omnibus interne avec vis M4, rondelle à ressort et écrou	Barre omnibus interne avec vis M4, rondelle à ressort et écrou	Barre omnibus interne avec borne à anneau M6, rondelle à ressort et écrou
Type de borne de puissance	Borne à vis	Borne à vis	Borne à anneau M6
Taille de la borne de puissance (max)	10 mm^2/8 AWG	10 mm^2/ 8 AWG	Borne à anneau M6
Taille du presse-étoupe du câble d'entrée	1 x M25 (couple de 8 Nm)	2 x M25 (couple de 8 Nm)	3 x M40 (couple de 8 Nm)
Taille du presse-étoupe du câble de sortie	1 x M25 (couple de 8 Nm)	2 x M25 (couple de 8 Nm)	5 x M25 (couple de 8 Nm)

Voir les types d'appareils de chauffage et la répartition des charges à la page 14 pour les charges maximales par canal.

SPÉCIFICATIONS DU PRODUIT - MODÈLES DE GRADATEURS

Modèle	Gradateur Smart-Heat Control 1 CH	Gradateur Smart-Heat Control 2 CH	Gradateur Smart-Heat Control 5 CH
Part Number	BH3130061	BH3130062	BH3130063
Nombre de canaux	1	2	5
Alimentation	c.a. 50-60 Hz	c.a. 50-60 Hz	c.a. 50-60 Hz
Phase d'alimentation	Monophasé	Monophasé ou biphasé	Triphasé
Tension - Capacité maximale par canal	220–240 V - 6 kW 208 V - 6 kW (Japon uniquement) 208–277 V - 6 kW (Amérique du Nord uniquement)	220–240 V - 6 kW 208 V - 6 kW (Japon uniquement) 208–277 V - 6 kW (Amérique du Nord uniquement)	3N~ 220/380 V - 6 kW 3N~ 230/400 V - 6 kW 3N~ 240/415 V - 6 kW 3N~ 277/480 V - 6 kW 3~ 100/200 V - 6 kW (Japon uniquement) 3~ 120/208 V - 6 kW (Amérique du Nord uniquement)
Impédance du système (Zmax) (1)	0,18 Ohm	0,18 Ohm	0,18 Ohm
Tension nominale de choc	2 500 V	2 500 V	2 500 V
Plage de température de fonctionnement	-20 °C à +30 °C/-4 °F à +86 °F	-20 °C à +30 °C/-4 °F à +86 °F	-20 °C à +30 °C/-4 °F à +86 °F
Plage de température hors service	-30 °C à +70 °C/-22 °F à +158 °F	-30 °C à +70 °C/-22 °F à +158 °F	-30 °C à +70 °C/-22 °F à +158 °F
Plage d'humidité de fonctionnement	0-85 %	0-85 %	0-85 %
Indice de protection	IP54	IP54	IP54
Dimensions	290 x 202 x 163 mm (11,4 x 8,0 x 6,4 po)	290 x 202 x 163 mm (11,4 x 8,0 x 6,4 po)	500 x 340 x 252 mm (19,7 x 13,4 x 10,0 po)
Poids	1,6 kg / 3,5 lb	2,4 kg / 5,3 lb	12,5 kg / 27,6 lb
Fixation du couvercle avant	4 vis Phillips imperdables 12G (couple 1,8 Nm)	4 vis Phillips imperdables 12G (couple 1,8 Nm)	Clé à double panneton pour le verrouillage
Type de connexion à la terre	Barre omnibus interne avec vis M4, rondelle à ressort et écrou	Barre omnibus interne avec vis M4, rondelle à ressort et écrou	Barre omnibus interne avec borne à anneau M6, rondelle à ressort et écrou
Type de borne de puissance et taille maximale	Borne à anneau M6	Borne à anneau M6	Borne à anneau M6
Taille du presse-étoupe du câble d'entrée	1 x M25 (couple de 8 Nm)	2 x M25 (couple de 8 Nm)	3 x M40 (couple de 8 Nm)
Taille du presse-étoupe du câble de sortie	1 x M25 (couple de 8 Nm)	2 x M25 (couple de 8 Nm)	5 x M25 (couple de 8 Nm)

(1) : Cet équipement est conforme à la norme EN/IEC 61000-3-11. Il incombe à l'installateur ou à l'utilisateur de l'équipement, la responsabilité de s'assurer, en consultant l'opérateur du réseau de distribution si nécessaire, que l'équipement n'est connecté qu'à une alimentation dont l'impédance du système est inférieure ou égale à Zmax.

Voir les types d'appareils de chauffage et la répartition des charges à la page 14 pour les charges maximales par canal.

SPÉCIFICATIONS DU PRODUIT - PENDENTIF ECLIPSE

Modèle	Pendentif Eclipse Smart-Heat Control 1 CH	Pendentif Eclipse Smart-Heat Control 5 CH
Part Number	BH8380051	BH8380055
Nombre d'appareils de chauffage par contrôleur	1	5
Alimentation	c.a. 50-60 Hz	c.a. 50-60 Hz
Phase d'alimentation	Monophasé	Triphasé 3 Wire or 3 Phase 4Wire
Tension	220–240 V 200–208 V (Japon et Amérique du Nord seulement)	220–240 V 200–208 V (Japon et Amérique du Nord seulement)
Puissance électrique utile per channel	Max 4 kW	6 kW (30A max)
Tension nominale de choc	2 500 V	2 500 V
Plage de température de fonctionnement	-20 °C à +30 °C / -4 °F à +86 °F	-20 °C à +30 °C / -4 °F à +86 °F
Plage de température hors service	-30 °C à +70 °C/-22 °F à +158 °F	-30 °C à +70 °C/-22 °F à +158 °F
Plage d'humidité de fonctionnement	0-85 %	0-85 %
Indice de protection	IP54	IP54
Dimensions	290 x 202 x112 mm / 11,4 x 8,0 x 4,4 po	500 x 340 x 252 mm / 19,7 x 13,4 x 10,0 po
Poids	1,6 kg / 3,5 lb	15 kg / 33,1 lb
Fixation du couvercle avant	4 vis Phillips imperdables 12G (couple 1,8 Nm)	Clé à double panneton pour le verrouillage
Type de connexion à la terre	Barre omnibus interne avec vis M4, rondelle à ressort et écrou	Barre omnibus interne avec borne à anneau M6, rondelle à ressort et écrou
Type de borne de puissance	Borne à vis	Borne à anneau M6
Taille de la borne de puissance (max)	6 mm^2/10 AWG	-
Taille du presse-étoupe du câble d'entrée	1 x M25 (couple de 8 Nm)	3 x M40 (couple de 8 Nm)
Taille du presse-étoupe du câble d'entrée	1 x M25 (couple de 8 Nm)	5 x M25 (couple de 8 Nm)

CONTENU DE L'EMBALLAGE

Contrôleur	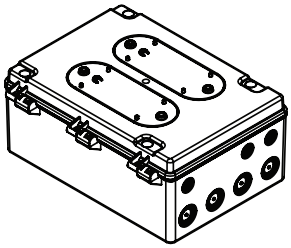 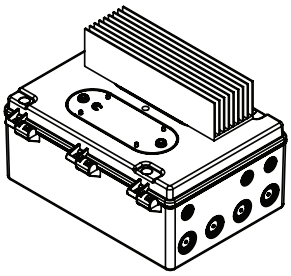 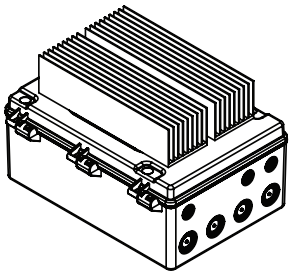 Smart-Heat Control On/Off 1 CH Smart-Heat Control On/Off 2 CH Smart-Heat Control Eclipse Pendant 1 CH Smart-Heat Control Dimmer 1 CH Smart-Heat Control Dimmer 2 CH 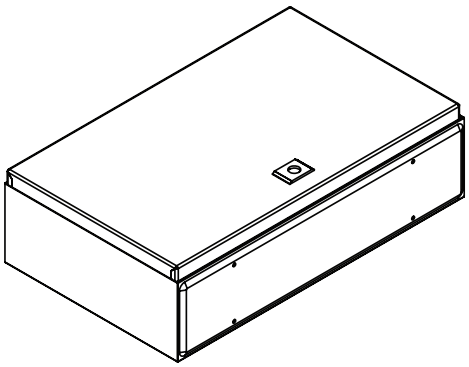 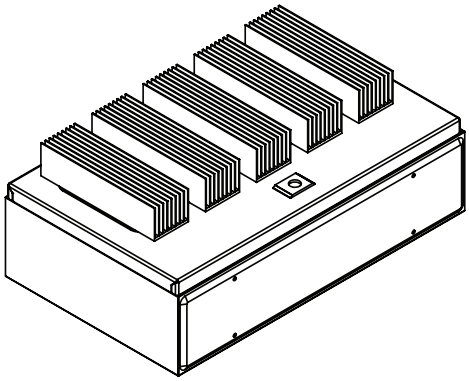 Smart-Heat Control On/Off 5 CH Smart-Heat Control Dimmer 5 CH Smart-Heat Control Eclipse Pendant 5 CH
Manuel d'instruction	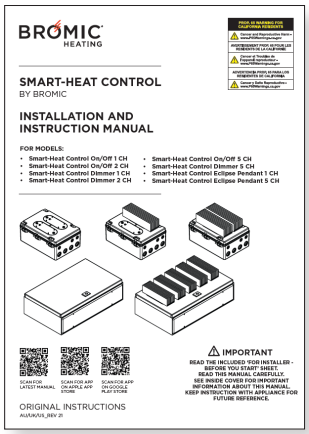 BROMIC HEATING SMART-HEAT CONTROL BY BROMIC INSTALLATION AND INSTRUCTION MANUAL FOR MODELS: • Smart-Heat Control On/Off 1 CH • Smart-Heat Control On/Off 2 CH • Smart-Heat Control Dimmer 1 CH • Smart-Heat Control Dimmer 2 CH • Smart-Heat Control On/Off 5 CH • Smart-Heat Control Dimmer 5 CH • Smart-Heat Control Eclipse Pendant 1 CH • Smart-Heat Control Eclipse Pendant 5 CH IMPORTANT READ THE INCLUDED 'FOR INSTALLER - BEFORE YOU START' SHEET. READ THIS MANUAL CAREFULLY. SEE INSIDE COVER FOR IMPORTANT INFORMATION ABOUT THIS MANUAL. KEEP INSTRUCTION WITH APPLIANCE FOR FUTURE REFERENCE. ORIGINAL INSTRUCTIONS AU/UK/US_REV 21 BALAYER POUR TÉLÉCHARGER LE DERNIER MANUEL
Sac d'accessoires	Voir la page suivante pour le contenu du sac d'accessoires

Modèle	Contenu du sac d'accessoires
Contrôleur Marche/Arrêt 1 canal et Contrôleur Marche/Arrêt 2 canaux Et Pendentif Eclipse 1 canal	2 x presse-étoupes M25 (4 x fournis avec 2 canaux) 5 x vis M4x10 5 x rondelles à ressort
Gradateur 1 canal et Gradateur 2 canaux	2 x presse-étoupes M25 (4 x fournis avec 2 canaux) 4 x rondelles en plastique (8 x fournies avec 2 canaux) 4 x bornes à anneaux M6 (8 x fournies avec 2 canaux), 5 x vis M4 5 x rondelles élastiques 2 x câbles de raccordement, anneau M6 pour anneau M6 (2 canaux uniquement)
Commande Marche/Arrêt 5 canaux et Gradateur 5 canaux Et Pendentif Eclipse 5 canaux	1 x clé à double panneton 4 x supports de montage et vis 1 x barre omnibus en L 3 x barres omnibus droites 16 x bornes à anneaux M6 2,5-4 mm2/AWG 12-14 3 x bornes à anneaux M6 4-6 mm2/AWG 10-12 4 x bornes à anneaux M6 10-16 mm2/AWG 6-8 1 x presse-étoupe M40 5 x presse-étoupes M25 3 x presse-étoupes M16 (8 x fournis avec le pendentif Eclipse) 15 x rondelles élastiques 1 x câble de raccordement pour SGI

OUTILS/PIÈCES NÉCESSAIRES

- 4 x fixations appropriées pour le montage
  (modèles 1CH+2CH - trous de 4,5 mm/11/64 po de diamètre)
  (modèles 5CH - trous de 7,0 mm/17/64 po de diamètre)
- Outils de sertissage [modèles de gradateurs uniquement].
- Douille de 10 mm/7/16 po [modèles de gradateurs uniquement].
- Presse-étoupes supplémentaires en fonction du câblage souhaité.

DÉGAGEMENTS LORS DE L'INSTALLATION

IMPORTANT

- **Veillez à ce que le contrôleur soit installé en respectant le dégagement minimum spécifié sur tous les côtés.**
- **Le dégagement indiqué par rapport aux matériaux combustibles représente une température de surface de 65°C (117°F) au-dessus de la température ambiante. Les matériaux de construction avec une faible tolérance à la chaleur (comme le plastique, le revêtement en vinyle, la toile, le triple pli, etc.) peuvent se dégrader à basse température. Il est de la responsabilité de l'installateur de s'assurer que les matériaux adjacents sont protégés.**
- **Pour les modèles à gradateur, assurez-vous que les dissipateurs de chaleur sont suffisamment dégagés et qu'ils ne soient pas obstrués ou touchés.**
- **Pour les espaces confinés, assurez-vous que la ventilation est suffisante pour maintenir la température ambiante en dessous de 30 °C (86 °F) (sinon, une ventilation forcée de la zone est nécessaire).**
- **L'installation du contrôleur dans un espace clos perturbera la communication Bluetooth/Wi-Fi et réduira la portée de l'opération.**

Smart-Heat Control Marche/Arrêt 1 CH and 2 CH

Pendentif Eclipse Smart-Heat Control 1 CH

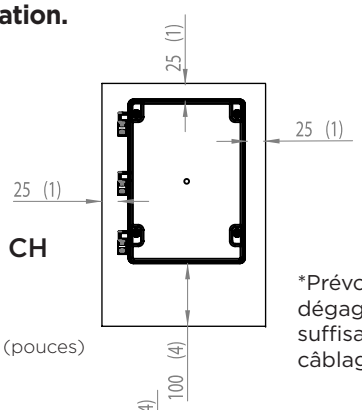

*Dimensions indiquées en mm (pouces)

*Prévoir un dégagement suffisant pour le câblage.

Smart-Heat Control Marche/Arrêt 5 CH

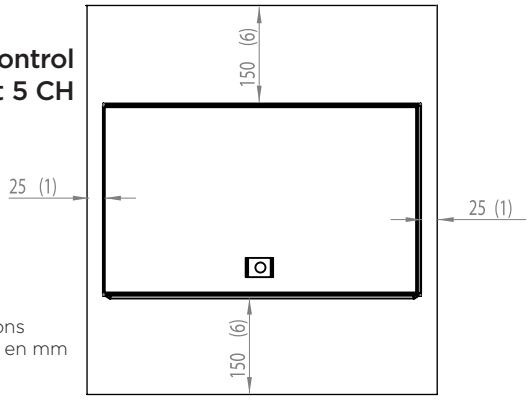

*Dimensions indiquées en mm (pouces)

Gradateur Smart-Heat Control 1 CH and 2 CH

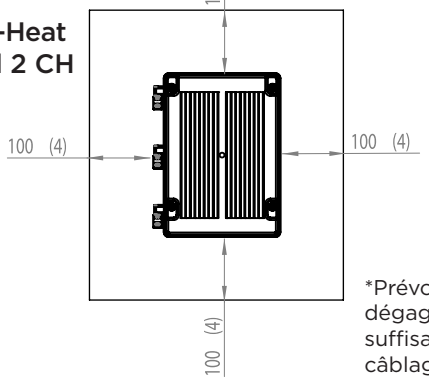

*Prévoir un dégagement suffisant pour le câblage.

Gradateur Smart-Heat Control 5 CH

Pendentif Eclipse Smart-Heat Control 1 CH

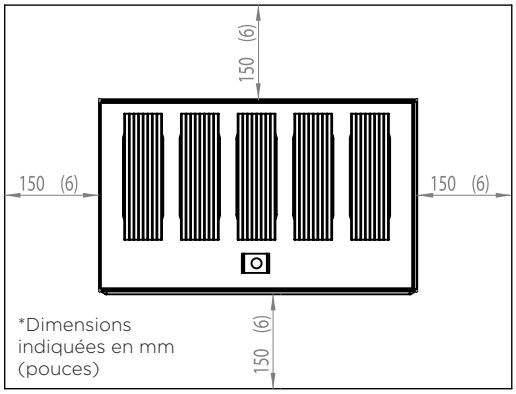

*Dimensions indiquées en mm (pouces)

DIMENSIONS DU PRODUIT

Smart-Heat Control Marche/Arrêt 1 CH
Smart-Heat Control Marche/Arrêt 2 CH
Pendentif Eclipse Smart-Heat Control 1 CH

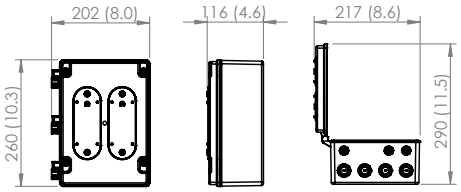

Gradateur Smart-Heat Control 1 CH
Gradateur Smart-Heat Control 2CH

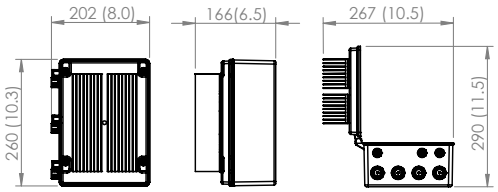

Smart-Heat Control Marche/Arrêt 5 CH

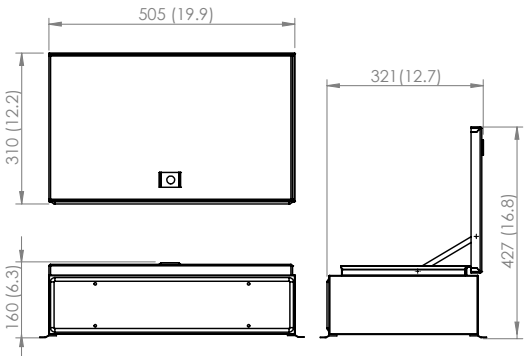

Gradateur Smart-Heat Control 5 CH
Pendentif Eclipse Smart-Heat Control 5 CH

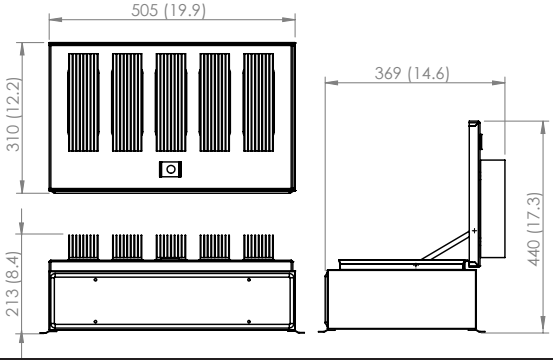

Le Smart-Heat Control fonctionne à l'aide d'un appareil intelligent doté d'une connexion Internet et d'une connexion Bluetooth ou Wi-Fi. L'emplacement de montage du Smart-Heat Control doit être choisi de manière à ce qu'il soit à portée de la méthode de communication sélectionnée. Avant de monter le Smart-Heat Control, remplissez la liste de contrôle suivante pour vous assurer que l'emplacement de montage est approprié.

LISTE DE CONTRÔLE DE L'EMPLACEMENT DE MONTAGE

- ☐ [Bluetooth uniquement] L'emplacement de montage se trouve à moins de 10 m (30 pi) de l'emplacement de l'appareil de chauffage.
- ☐ [Wi-Fi uniquement] L'emplacement de montage se trouve à moins de 10 m (30 pi) d'un routeur (ou l'appareil intelligent indique une force de signal de 3 barres à l'emplacement de montage).
- ☐ [Canaux 1 et 2] L'emplacement de montage offre un dégagement de 100 mm (4 po) de tous les côtés du contrôleur.
- ☐ [Canal 5] L'emplacement de montage offre un dégagement de 150 mm (6 po) de tous les côtés du contrôleur.
- ☐ L'emplacement de montage se trouve à une hauteur minimale de 1,8 m (6 po) FFL/AFF pour TOUS les modèles de dissipatrice de chaleur (gradateur)
- ☐ L'emplacement de montage ne soumet pas le contrôleur à des températures à l'extérieur des limites inférieure et supérieure de -20 °C à 30 °C [-4 °F à 86 °F) pendant le fonctionnement ou de -30 °C à 70 °C (-22 °F à 158 °F) pendant les périodes de non-utilisation. (Dans le cas contraire, une ventilation forcée de la zone est nécessaire)
- ☐ L'emplacement de montage est éloigné d'au moins 1 m (3 pi) des appareils de chauffage raccordés.
- ☐ L'emplacement de montage est adapté à l'installation dans l'orientation de montage appropriée (voir les emplacements de montage appropriés ci-dessous).

POSITIONS DE MONTAGE

Les modèles de contrôleur de gradateur fonctionnent avec un dissipateur thermique qui peut atteindre des températures de 85 °C (185 °F) et doit être installé hors de portée. Les modèles de variateur nécessitent une hauteur libre minimale de 1,8 m (6 pi) pour être hors de portée du personnel. Les contrôleurs ne sont pas réparables et ne doivent être ouverts que par des entrepreneurs en électricité agréés.

Les modèles On/Off n'ont pas d'exigence de dégagement en hauteur.

Fixation murale

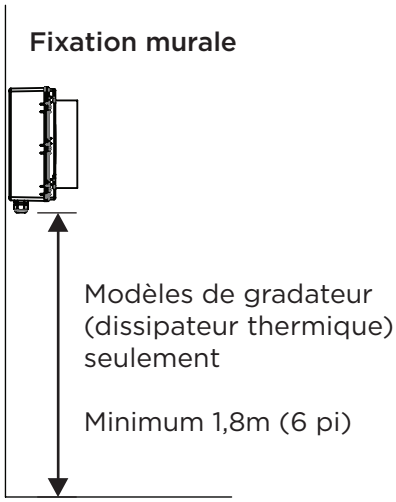

La fixation murale convient aux modèles ci-dessous :

- Smart-Heat Control Marche/Arrêt 1 CH
- Smart-Heat Control Marche/Arrêt 2 CH
- Smart-Heat Control Marche/Arrêt 5 CH
- Gradateur Smart-Heat Control 1 CH
- Gradateur Smart-Heat Control 2 CH
- Gradateur Smart-Heat Control 5 CH
- Pendentif Eclipse Smart-Heat Control 1 CH
- Pendentif Eclipse Smart-Heat Control 5 CH

Montage au plafond

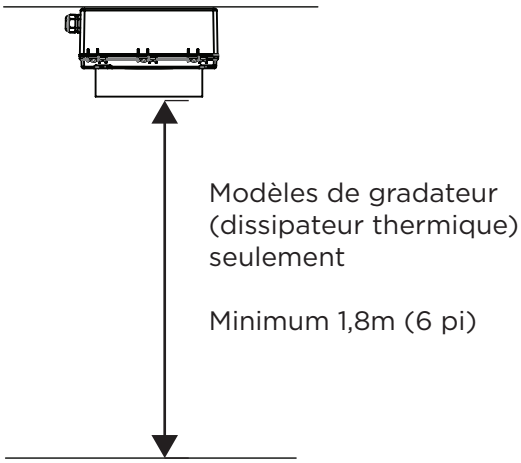

Le montage au plafond convient aux modèles ci-dessous :

- Smart-Heat Control Marche/Arrêt 1 CH
- Smart-Heat Control Marche/Arrêt 2 CH
- Gradateur Smart-Heat Control 1 CH
- Gradateur Smart-Heat Control 2 CH
- Pendentif Eclipse Smart-Heat Control 1 CH

Le montage au plafond **ne** convient **pas** aux modèles ci-dessous :

- Smart-Heat Control Marche/Arrêt 5 CH
- Smart-Heat Control Dimmer 5 CH
- Pendentif Eclipse Smart-Heat Control 5 CH

PROCÉDURE pour les modèles :

- **Smart-Heat Control Marche/Arrêt 1 CH**
- **Smart-Heat Control Marche/Arrêt 2 CH**
- **Pendentif Eclipse Smart-Heat Control 1 CH**
- **Gradateur Smart-Heat Control 1 CH**
- **Gradateur Smart-Heat Control 2 CH**

⚠ IMPORTANT

Se reporter au poids du contrôleur applicable aux pages 6-7 et, pour la fixation murale, s'assurer d'une longueur appropriée pour les vis de fixation.

1. S'assurer que le contrôleur est déconnecté de l'alimentation électrique.
2. Marquez les centres des trous de montage sur le plafond ou le mur.
3. Ouvrez le couvercle avant du contrôleur et le fixer à l'aide d'attaches appropriées (non fournies). S'assurer que le contrôleur est solidement fixé. Veuillez noter que la taille maximale compatible est de 8 g/vis de 4,2 mm.
4. Effectuez le câblage électrique conformément aux pages 14-23.
5. Fermez le couvercle avant à l'aide des vis fournies avec un couple de 1,8 Nm (1,4 pi-lb).

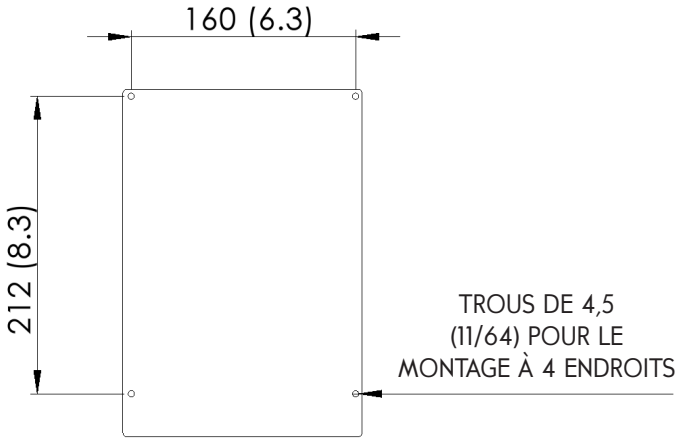

*Dimensions indiquées en mm (pouces)

PROCÉDURE pour les modèles :

- **Smart-Heat Control Marche/Arrêt 5 CH**
- **Smart-Heat Control Gradateur 5 CH**
- **Smart-Heat Control Pendentif Eclipse 5 CH**

⚠ IMPORTANT

Se reporter au poids du contrôleur applicable aux pages 6-7 et, pour la fixation murale, s'assurer d'une longueur appropriée pour les vis de fixation.

1. Assurez-vous que le contrôleur est déconnecté de l'alimentation électrique.
2. Marquez les centres des trous de montage sur le plafond ou le mur.
3. Ouvrez le couvercle avant du contrôleur et le fixer à l'aide d'attaches appropriées (non fournies). Assurez-vous que le contrôleur est solidement fixé.
4. Effectuez le câblage électrique conformément aux pages 21-26.
5. Fermez le couvercle avant à l'aide de la clé fournie.

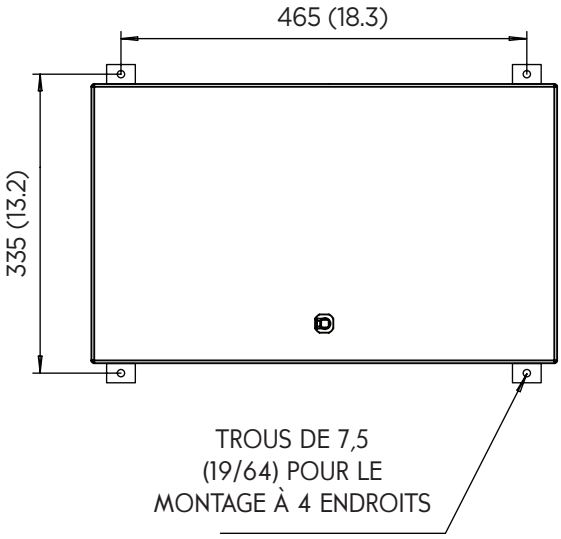

*Dimensions indiquées en mm (pouces)

REMARQUES ET AVERTISSEMENTS IMPORTANTS

⚠ AVERTISSEMENT

Ce contrôleur DOIT être installé par une personne autorisée/agréée. Ne pas appliquer la procédure d'installation ou d'assemblage lorsque l'appareil est sous tension.

⚠ DANGER

RISQUE DE DÉCHARGE ÉLECTRIQUE! Des blessures graves ou la mort peuvent survenir. Coupez l'alimentation électrique avant d'installer ou de procéder à l'entretien de cet appareil de chauffage. Lisez et respectez les exigences en matière de dégagement pour l'installation décrites dans ce manuel. L'appareil DOIT être branché à une source électrique correctement mise à la terre.

⚠ IMPORTANT

Vérifiez les types d'appareils de chauffage et les tableaux de répartition des charges pour s'assurer que les charges imposées par les appareils sont correctes et que la charge maximale n'est pas dépassée pour chaque canal du contrôleur.

Vérifiez les étiquettes des appareils pour s'assurer que la tension et la puissance sont correctes et que la source d'alimentation répond aux exigences de l'appareil de chauffage.

Veillez à ce que tous les circuits soient étiquetés pour faciliter l'identification. Notez que le processus d'installation exigera de vous la nomination de chaque appareil et l'attribution d'un numéro de canal.

Effectuez tous les raccordements conformément aux réglementations du code de l'électricité local. Pour une installation à l'extérieur, toutes les connexions doivent être effectuées conformément aux réglementations du code de l'électricité local pour le câblage à l'extérieur.

Le circuit d'alimentation doit comporter un interrupteur d'isolement et/ou un disjoncteur conformément aux réglementations électriques locales. Aux États-Unis, un interrupteur d'isolement bipolaire et/ou un disjoncteur doivent être installés pour les alimentations électriques biphasées. En vertu du code NEC, les appareils de chauffage sont considérés comme une charge continue et une surévaluation de 125 % s'applique à la conception de circuits électriques.

PROTECTION CONTRE LES SURINTENSITÉS : Les sorties ne sont PAS protégées contre les courts-circuits ou les surintensités, ce qui peut endommager le produit. Des appareils de protection contre les surintensités ou les fuites à la terre doivent être installés. Il incombe à l'entrepreneur ou au technicien en électricité agréé la responsabilité de s'assurer que les câbles d'alimentation et les appareils de protection du circuit sont installés conformément aux règles électriques locales. Sous le code NEC, les dispositifs de surintensité doivent être installés entre le contrôleur et le chauffage si la charge d'alimentation maximale dépasse 50A.

COUPE-CIRCUIT THERMIQUE : Le Bromic Smart-Heat Control est équipé d'une protection thermique. Toutes les sorties seront automatiquement coupées si la température de la carte de circuit imprimé principal, de la carte relais pour les modèles marche/arrêt ou SSR pour les modèles à gradateur dépasse 80 °C (176 °F). Dans ce cas, les sorties peuvent être remises en marche manuellement une fois que la température des composants est redescendue en dessous de 75 °C (167 °F).

TYPES D'APPAREILS DE CHAUFFAGE ET RÉPARTITION DE LA CHARGE

Pour les modèles Marche/Arrêt et gradateurs, utilisez les tableaux ci-dessous pour déterminer la capacité des canaux et s'assurer que la charge totale connectée ne dépasse pas la capacité maximale des canaux. Pour les modèles à pendentif Eclipse Smart Heat Control, n'installez qu'un pendentif Eclipse par contrôleur.
Veillez à ce que tous les circuits soient étiquetés pour faciliter l'identification. Notez que le processus d'installation exigera de vous la nomination de chaque appareil et l'attribution d'un numéro de canal.

Compatibilité et répartition de la charge pour les appareils de chauffage électriques Bromic :

Étape 1 - Vérifier la capacité du contrôleur (valeurs par canal)		
Puissance maximale	**Tension d'alimentation (50-60 Hz c.a.)**	**Charge maximale**
6 000 W	200 V	30 A
	208 V	28,5 A
	220-240 V	25 A
	277 V	21,5 A

Étape 2 - Vérifier l'étiquette de l'appareil de chauffage
Vérifiez la puissance et la tension d'alimentation sur l'étiquette signalétique de votre appareil. Ces informations, combinées à l'étape 3, détermineront la charge connectée.

Étape 3 - Comparer la charge de l'appareil à la capacité du canal (appareils à 1 élément)		
Puissance de l'appareil de chauffage	**Tension d'alimentation (50-60 Hz c.a.)**	**Charge maximale de l'appareil**
2 000 W	200 V	10 A
	208 V	9,5 A
	220-240 V	8 A
	277 V	7 A
2 300 W	200 V	11,5 A
	208 V	11 A
	220-240 V	9,5 A
3 000 W	200 V	15 A
	208 V	14 A
	220-240 V	12,5 A
	277 V	10,5 A
3 400 W	200 V	17 A
	208 V	16 A
	220-240 V	14 A

Remarque : les appareils de chauffage électriques Bromic constituent une charge résistive et leur utilisation varie selon les sites. Il est recommandé que les appareils de chauffage fonctionnent pendant une longue période (c.-à-d. en charge continue).

Si vous avez l'intention de contrôler indépendamment deux éléments à partir d'un seul appareil, reportez-vous aux charges des éléments ci-dessous, ainsi qu'au manuel d'instructions de l'appareil de chauffage concerné pour les schémas de câblage. Si tel n'est pas le cas, il suffit de se reporter à la charge totale de l'appareil indiquée ci-dessous.

Étape 3 – Suite ... (Appareils de chauffage à 2 éléments)		
Puissance de l'appareil de chauffage	**Tension d'alimentation (50-60 Hz c.a.)**	**Charge maximale de l'appareil**
4 000 W (2 éléments)	200 V	Élément 1 : 10 A Élément 2 : 10 A Total : 20 A
	208 V	Élément 1 : 9,5 A Élément 2 : 9,5 A Total : 19 A
	220-240 V	Élément 1 : 8 A Élément 2 : 8 A Total : 16 A
	277 V	Élément 1 : 7 A Élément 2 : 7 A Total : 14 A
4 500 W (2 éléments)	200 V	Élément 1 : 7,5 A Élément 2 : 15 A Total : 22,5 A
	208 V	Élément 1 : 7 A Élément 2 : 14 A Total : 21 A
	220-240 V	Élément 1 : 12,5 A Élément 2 : 6 A Total : 18,5 A
6 000 W (2 éléments)	200 V	Élément 1 : 15 A Élément 2 : 15 A Total : 30 A
	208 V	Élément 1 : 14 A Élément 2 : 14 A Total : 28 A
	220-240 V	Élément 1 : 12,5 A Élément 2 : 12,5 A Total : 25 A
	277 V	Élément 1 : 10,5 A Élément 2 : 10,5 A Total : 21 A

Répartition de la charge pour les appareils de chauffage au gaz Bromic applicables (compatible uniquement avec les modèles Smart-Heat Control Marche/Arrêt)

Tension d'alimentation (50-60 Hz c.a.)	Charge produite par appareil de chauffage	Charge maximale par canal de contrôle
100-127 V	1 A	10 A

SCHÉMA DE CÂBLAGE POUR CONTRÔLEUR MARCHE/ARRÊT 1CH

- Connectez la source d'alimentation et l'appareil de chauffage aux bornes à vis comme indiqué avec un couple de 1,3 Nm (1 pi-lb). La taille des bornes est de 10 mm²/ 8 AWG.
- Connectez la mise à la terre à la barre omnibus interne à l'aide des fixations fournies. Serrez avec un couple maximum de 3 Nm (2,22 pi-lb).
- La vis du couvercle avant doit être serrée avec un couple de 1,7 Nm (1,26 pi-lb).
- Remarque : les schémas sont illustrés selon les conventions américaines (conventions CEI).
- Le circuit d'alimentation doit comporter un interrupteur d'isolement et/ou un disjoncteur conformément aux réglementations électriques locales. Aux États-Unis, un interrupteur d'isolement bipolaire et/ou un disjoncteur doivent être installés pour les alimentations électriques biphasées.

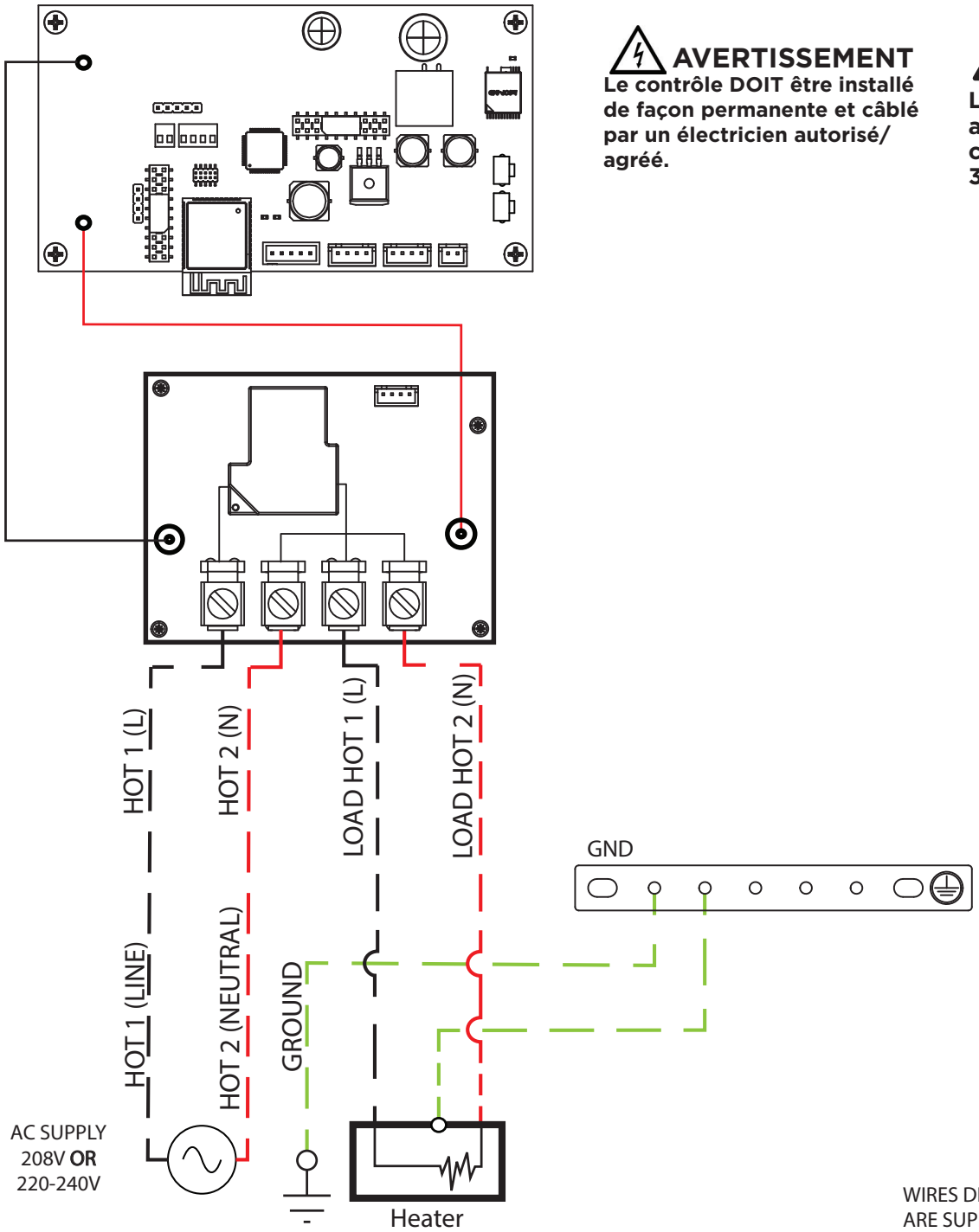

AVERTISSEMENT
Le contrôle DOIT être installé de façon permanente et câblé par un électricien autorisé/ agréé.

IMPORTANT
Le courant maximum admissible pour chaque borne est de 30 A.

WIRES DENOTED BY DASHED LINES ARE SUPPLIED BY THE INSTALLER

ENTRÉE : Câble d'alimentation électrique (fourni par l'installateur). La tension et la capacité de l'alimentation électrique doivent être confirmées pour correspondre à la puissance des appareils de chauffage connectés au contrôleur. Serrez les presse-étoupes avec un couple de 8 Nm (6 pi-lb).

SORTIE : Câble d'alimentation de l'appareil de chauffage. Vérifiez le type d'appareil de chauffage, sa puissance, la répartition de la charge et la capacité maximale d'ampérage par canal du contrôleur (6 kW par canal/se reporter à la page 14 du manuel). Serrez les presse-étoupes avec un couple de 8 Nm (6 pi-lb).

SCHÉMA DE CÂBLAGE POUR SMART-HEAT CONTROL MARCHE/ARRÊT 2CH

- Connectez la source d'alimentation et l'appareil de chauffage aux bornes à vis comme indiqué avec un couple de 1,3 Nm (1 pi-lb). La taille des bornes est de 10 mm²/ 8 AWG.
- Connectez la mise à la terre à la barre omnibus interne à l'aide des fixations fournies. Serrez avec un couple maximum de 3 Nm (2,22 pi-lb).
- La vis du couvercle avant doit être serrée avec un couple de 1,7 Nm (1,26 pi-lb).
- Remarque : les schémas sont illustrés selon les conventions américaines (conventions CEI).
- Le canal 1 doit être connecté pour alimenter la carte de circuit principal.
- Le circuit d'alimentation doit comporter un interrupteur d'isolement et/ou un disjoncteur conformément aux réglementations électriques locales. Aux États-Unis, un interrupteur d'isolement bipolaire et/ou un disjoncteur doivent être installés pour les alimentations électriques biphasées.

AVERTISSEMENT

Le contrôle DOIT être installé de façon permanente et câblé par un électricien autorisé/ agréé.

IMPORTANT

Le courant maximum admissible pour chaque borne est de 30 A.

Si vous avez l'intention d'utiliser un seul circuit d'alimentation, assurez-vous que le câble d'entrée est divisé dans une boîte de jonction externe et que l'alimentation est capable de fournir la charge requise pour les deux canaux simultanément.

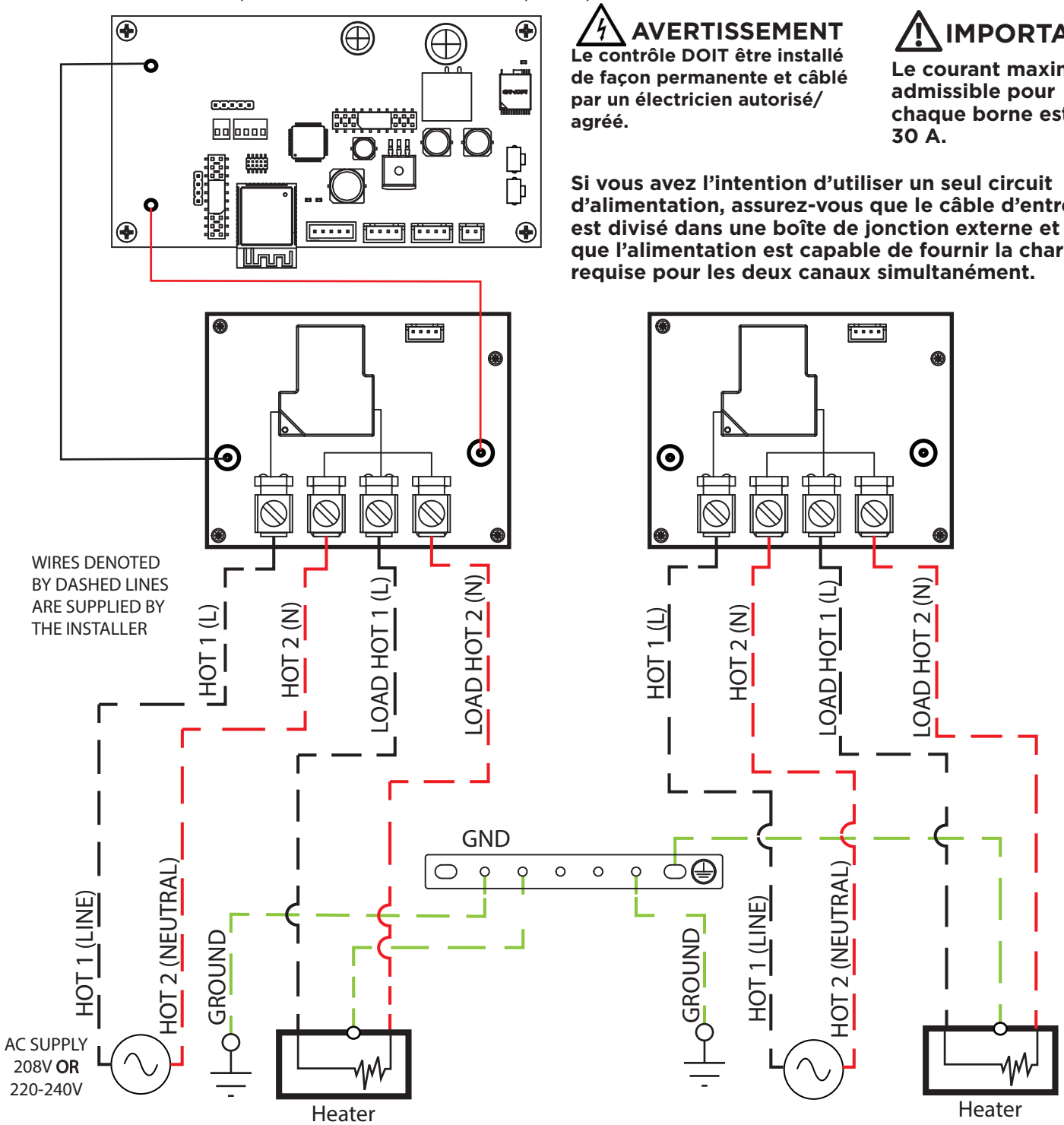

ENTRÉE : Câble d'alimentation électrique (fourni par l'installateur). La tension et la capacité de l'alimentation électrique doivent être confirmées pour correspondre à la puissance des appareils de chauffage connectés au contrôleur. Serrez les presse-étoupes avec un couple de 8 Nm (6 pi-lb).

SORTIE : Câble d'alimentation de l'appareil de chauffage. Vérifiez le type d'appareil de chauffage, sa puissance, la répartition de la charge et la capacité maximale d'ampérage par canal du contrôleur (6 kW par canal/se reporter à la page 14 du manuel). Serrez les presse-étoupes avec un couple de 8 Nm (6 pi-lb).

SCHÉMA DE CÂBLAGE POUR LE GRADATEUR SMART-HEAT CONTROL 1CH

- Connectez la source d'alimentation et l'appareil de chauffage au goujon à l'aide de cosses à anneaux M6, comme indiqué. Les bornes à anneaux doivent être certifiées UL et serrées à 6-7 Nm (4,5-5,2 pi-lb).
- Connectez la mise à la terre à la barre omnibus interne à l'aide des fixations fournies. Serrez avec un couple maximum de 3 Nm (2,22 pi-lb).
- La vis du couvercle avant doit être serrée avec un couple de 1,7 Nm (1,26 pi-lb).
- Remarque : les schémas sont illustrés selon les conventions américaines (conventions CEI).
- Le circuit d'alimentation doit comporter un interrupteur d'isolement et/ou un disjoncteur conformément aux réglementations électriques locales. Aux États-Unis, un interrupteur d'isolement bipolaire et/ou un disjoncteur doivent être installés pour les alimentations électriques biphasées.

AVERTISSEMENT
Le contrôle DOIT être installé de façon permanente et câblé par un électricien autorisé/ agréé.

IMPORTANT
Le courant maximum admissible pour chaque borne est de 30 A.

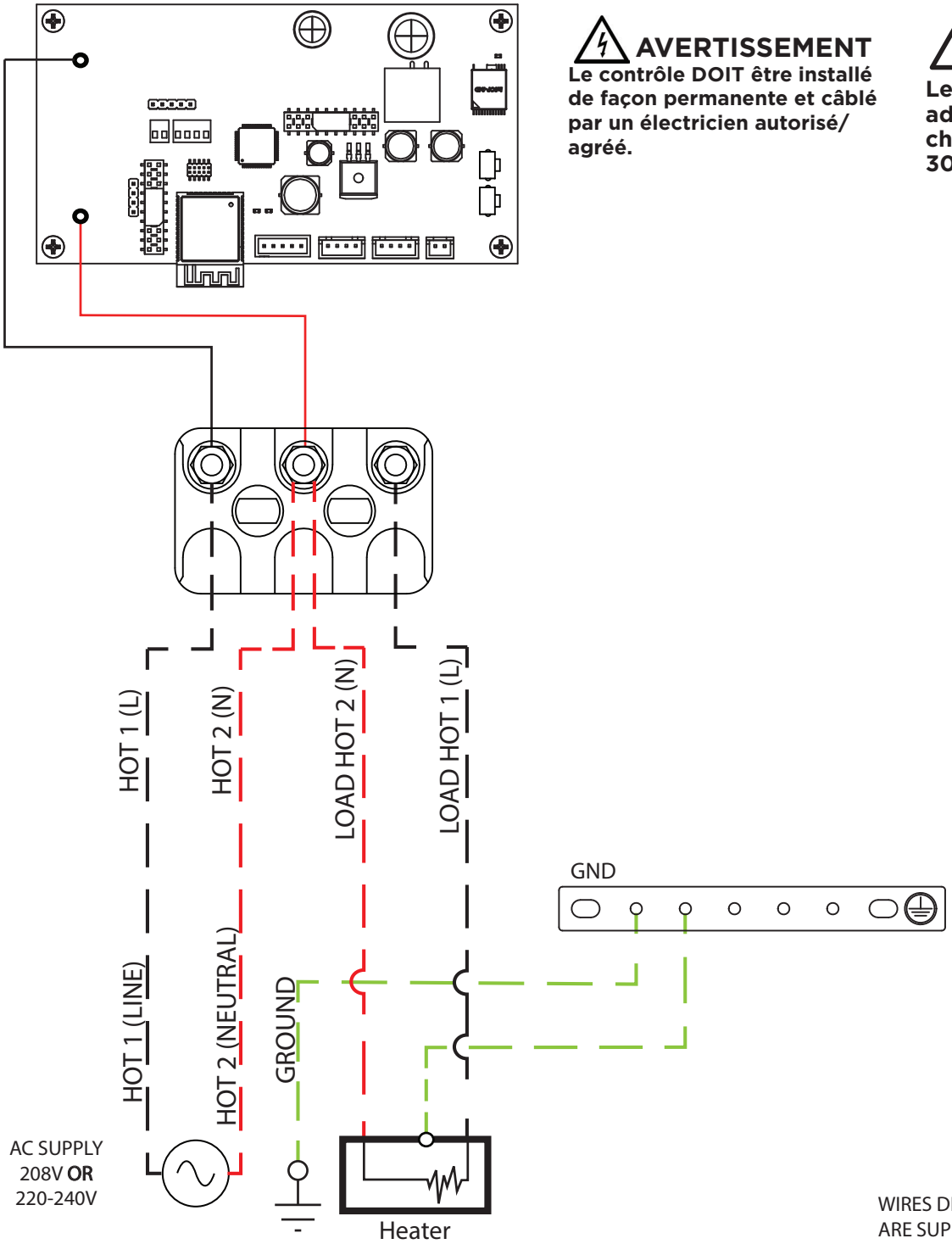

WIRES DENOTED BY DASHED LINES ARE SUPPLIED BY THE INSTALLER

ENTRÉE : Câble d'alimentation électrique (fourni par l'installateur). La tension et la capacité de l'alimentation électrique doivent être confirmées pour correspondre à la puissance des appareils de chauffage connectés au contrôleur. Serrez les presse-étoupes avec un couple de 8 Nm (6 pi-lb).

SORTIE : Câble d'alimentation de l'appareil de chauffage. Vérifiez le type d'appareil de chauffage, sa puissance, la répartition de la charge et la capacité maximale d'ampérage par canal du contrôleur (6 kW par canal/se reporter à la page 14 du manuel). Serrez les presse-étoupes avec un couple de 8 Nm (6 pi-lb).

SCHÉMA DE CÂBLAGE POUR LE GRADATEUR SMART-HEAT CONTROL 2CH

- Connectez la source d'alimentation et l'appareil de chauffage au goujon à l'aide de cosses à anneaux M6, comme indiqué. Les bornes à anneaux doivent être certifiées UL et serrées à 6-7 Nm (4,5-5,2 pi-lb).
- Connectez la mise à la terre à la barre omnibus interne à l'aide des fixations fournies. Serrez avec un couple maximum de 3 Nm (2,22 pi-lb).
- La vis du couvercle avant doit être serrée avec un couple de 1,7 Nm (1,26 pi-lb).
- Remarque : les schémas sont illustrés selon les conventions américaines (conventions CEI).
- Le canal 1 doit être connecté pour alimenter la carte de circuit principal.
- Le circuit d'alimentation doit comporter un interrupteur d'isolement et/ou un disjoncteur conformément aux réglementations électriques locales. Aux États-Unis, un interrupteur d'isolement bipolaire et/ou un disjoncteur doivent être installés pour les alimentations électriques biphasées.

AVERTISSEMENT

Le contrôle DOIT être installé de façon permanente et câblé par un électricien autorisé/agréé.

IMPORTANT

Le courant maximum admissible pour chaque borne est de 30 A.

Si vous avez l'intention d'utiliser un seul circuit d'alimentation, assurez-vous que le câble d'entrée est divisé dans une boîte de jonction externe et que l'alimentation est capable de fournir la charge requise pour les deux canaux simultanément.

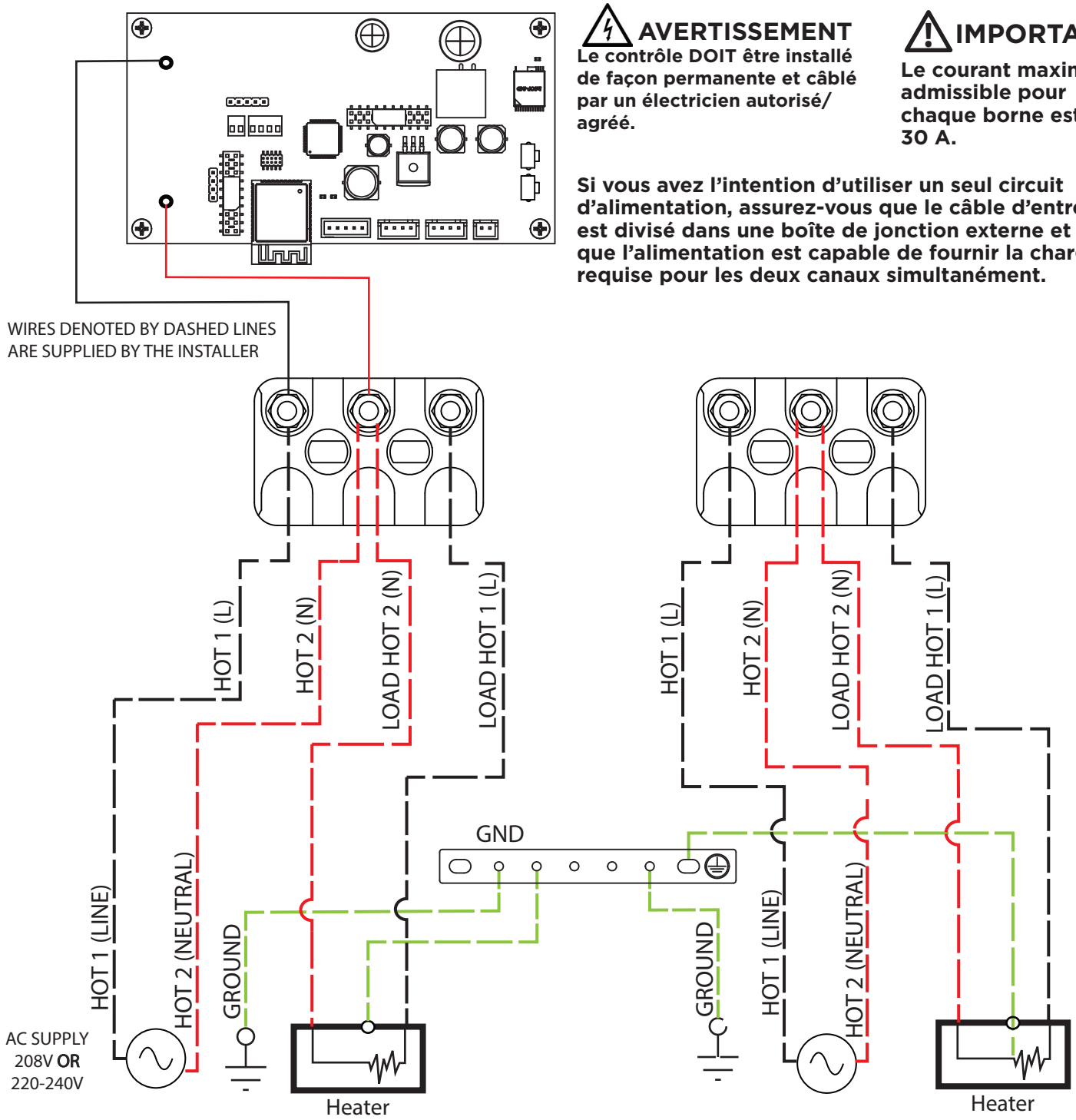

ENTRÉE : Câble d'alimentation électrique (fourni par l'installateur). La tension et la capacité de l'alimentation électrique doivent être confirmées pour correspondre à la puissance des appareils de chauffage connectés au contrôleur. Serrez les presse-étoupes avec un couple de 8 Nm (6 pi-lb).

SORTIE : Câble d'alimentation de l'appareil de chauffage. Vérifiez le type d'appareil de chauffage, sa puissance, la répartition de la charge et la capacité maximale d'ampérage par canal du contrôleur (6 kW par canal/se reporter à la page 14 du manuel). Serrez les presse-étoupes avec un couple de 8 Nm (6 pi-lb).

SCHÉMA DE CÂBLAGE POUR LE GRADATEUR DE CHALEUR & MARCHE/ARRÊT SMART-HEAT CONTROL 5CH

Triphasé/3 fils - 120/208 V ligne à ligne, ligne à ligne 100/200 V, 240 V répartis

* Convenable pour les États-Unis (120V to 120V), le Japon (100V to 100V).
* Les raccords droits du sac d'accessoires doivent être montés par l'installateur.

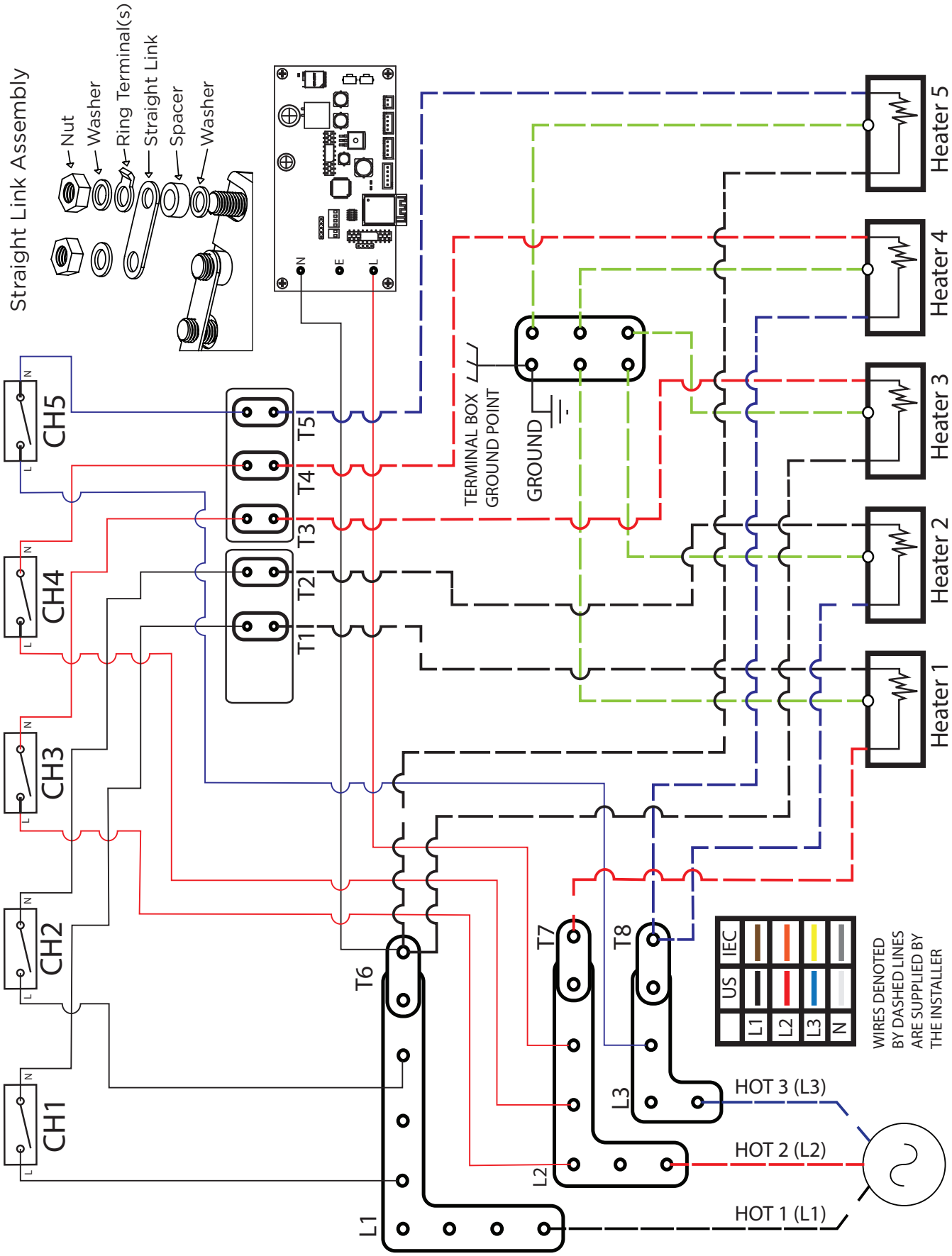

SCHÉMA DE CÂBLAGE POUR LE GRADATEUR & MARCHE/ARRÊT SMART-HEAT CONTROL 5CH
(Bromic 240V or 277V Heaters)
Triphasé/4 fils - Ligne au neutre
- 220/380 V, 230/400V, 240/415 V, 277/480 V

* L'installateur doit installer le raccord en forme de L qui se trouve dans le sac d'accessoires.
* Convenable pour : Australie (230/240 V)/Europe (220/230/240 V)/Inde (230 V)/États-Unis (277 V)

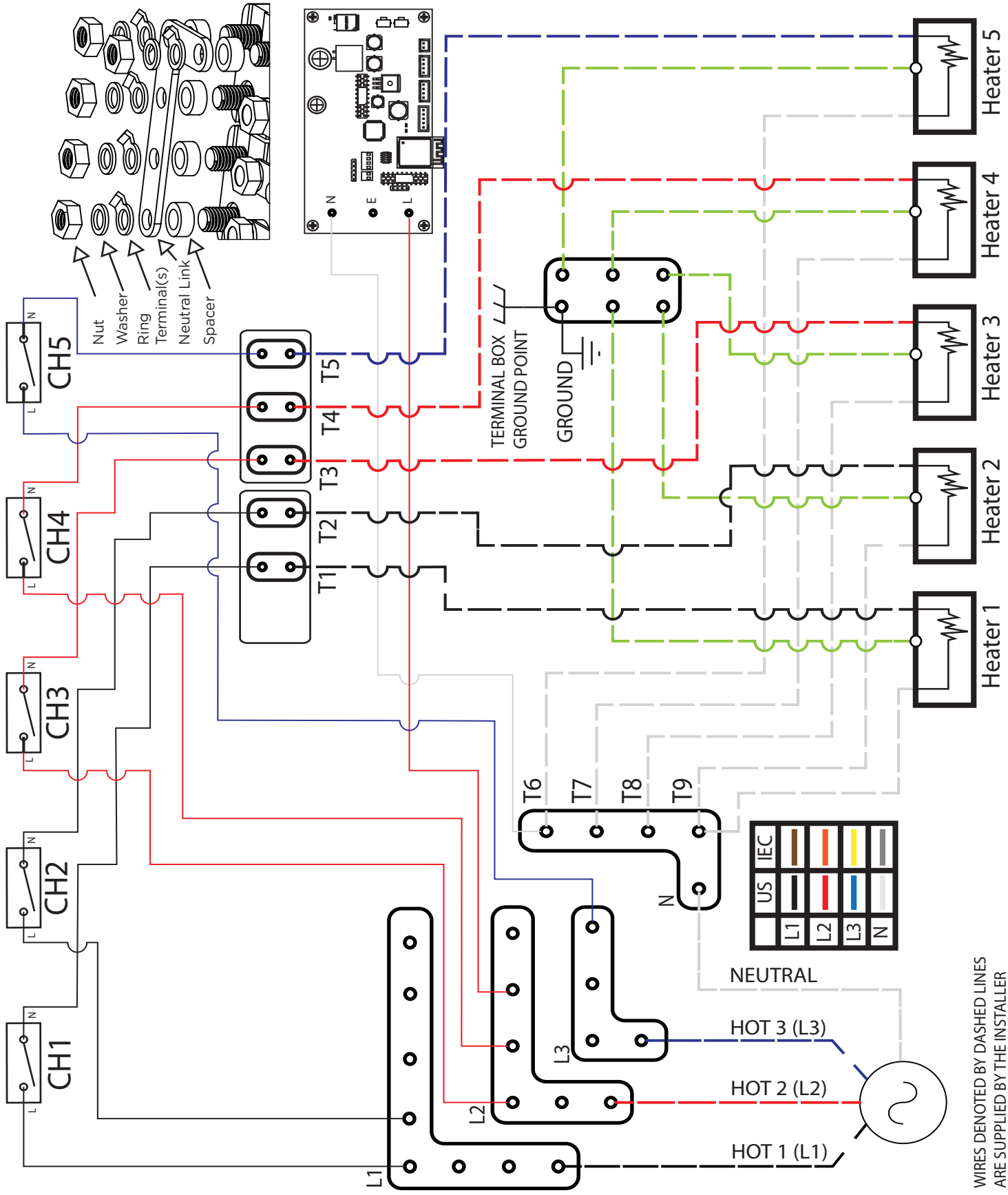

SCHÉMA DE CÂBLAGE POUR LE PENDENTIF ECLIPSE SMART-HEAT CONTROL 1CH

- Connectez la source d'alimentation aux bornes à vis comme indiqué, avec un couple de 0,6 Nm (0,4 pi-lb). La taille des bornes est de 6 mm²/ 10 AWG.
- Connectez la mise à la terre à la barre omnibus interne à l'aide des fixations fournies. Serrez avec un couple maximum de 4 Nm (3 pi-lb). La vis du couvercle avant doit être serrée avec un couple de 1,8 Nm (1,26 pi-lb).
- Remarque : les schémas sont illustrés selon les conventions américaines (conventions CEI).
- Le circuit d'alimentation doit comporter un interrupteur d'isolement et/ou un disjoncteur conformément aux réglementations électriques locales. Aux États-Unis, un interrupteur d'isolement bipolaire et/ou un disjoncteur doivent être installés pour les alimentations électriques biphasées.

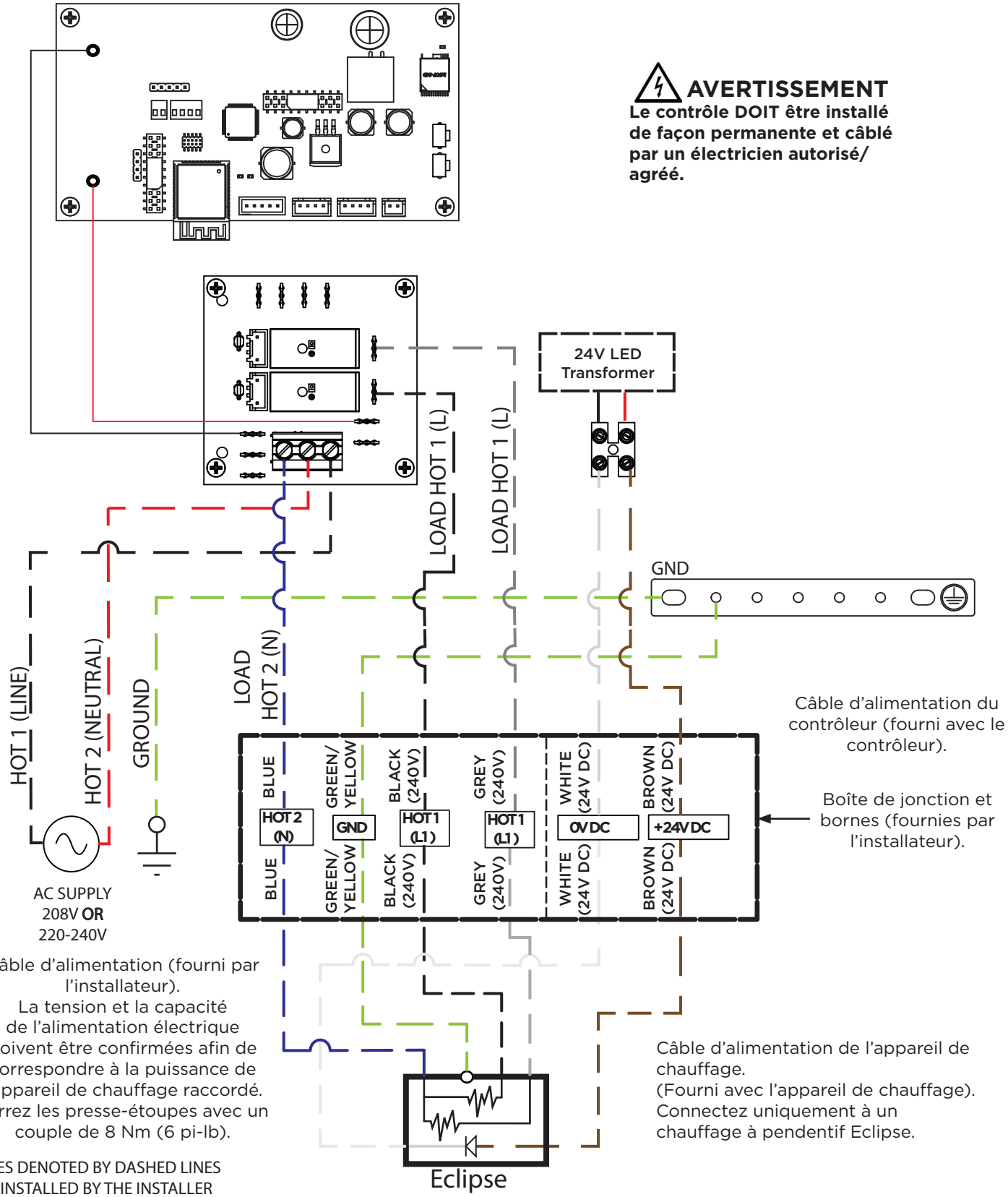

SCHÉMA DE CÂBLAGE POUR LE PENDENTIF ECLIPSE SMART-HEAT 5CH
Triphasé/3 fils - 240 V ligne à ligne

* Convenable pour les États-Unis (120V - 120 V).
* Les raccords de ligne sont installés par l'installateur.

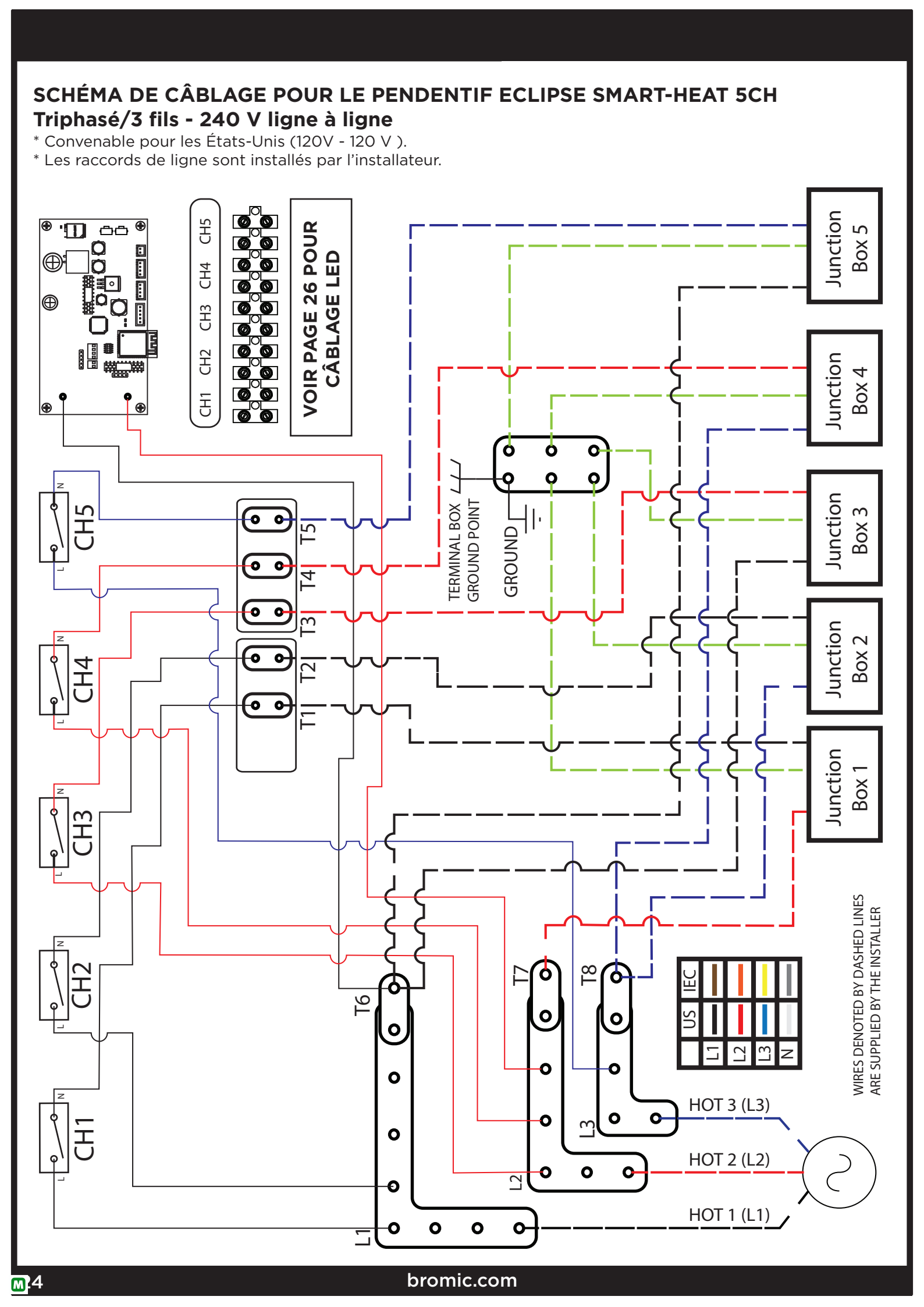

SCHÉMA DE CÂBLAGE POUR LE PENDENTIF ECLIPSE SMART-HEAT CONTROL 5CH
Triphasé/4 fils - Ligne au neutre 240 V

* Raccord neutre installé par l'installateur
* Convenable pour : Australie (230/240 V)/Europe (220/230/240 V)/Inde (230 V)/États-Unis (277 V)

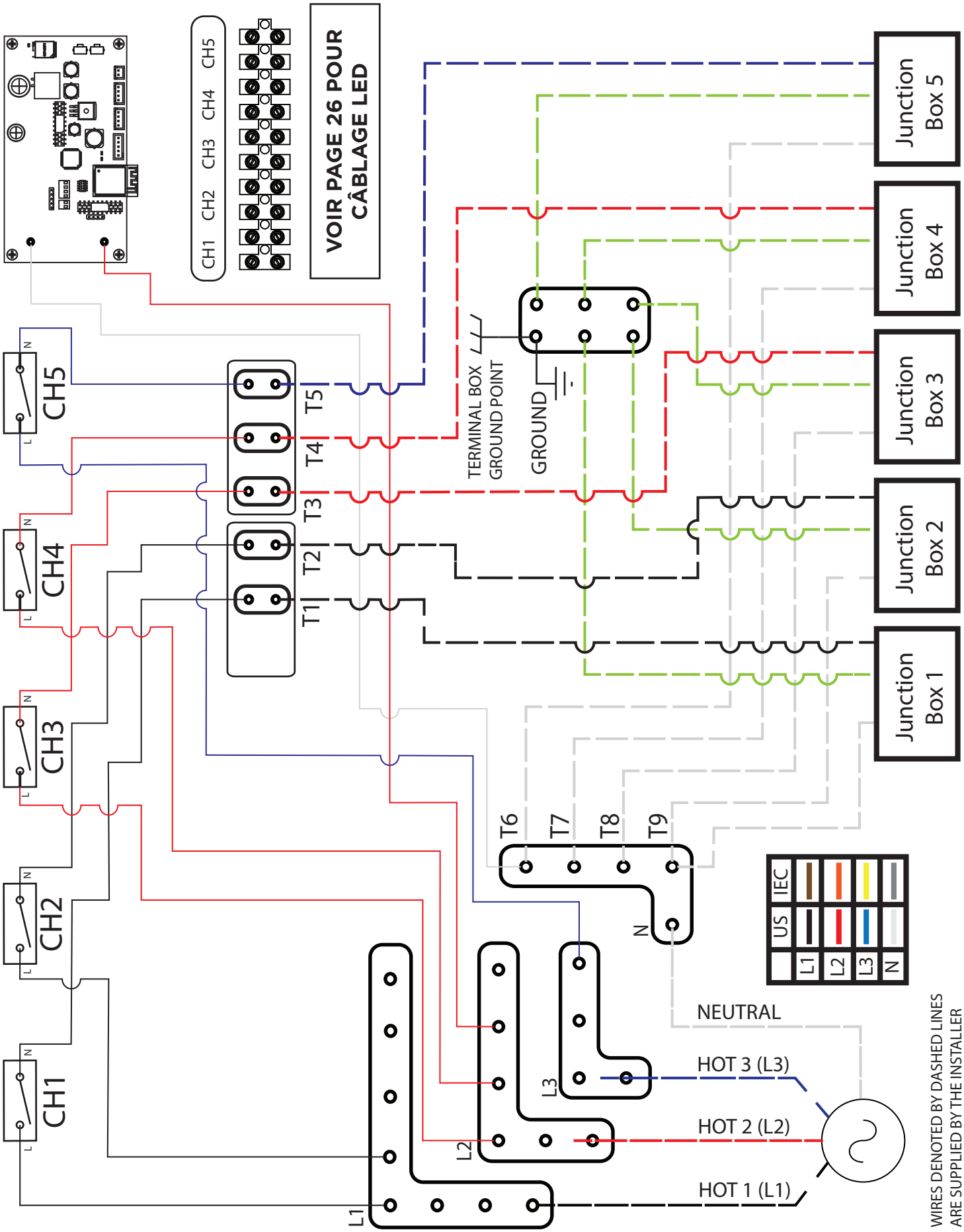

WIRING DIAGRAM FOR SMART-HEAT CONTROL ECLIPSE PENDANT 5CH JUNCTION BOX & LED WIRING

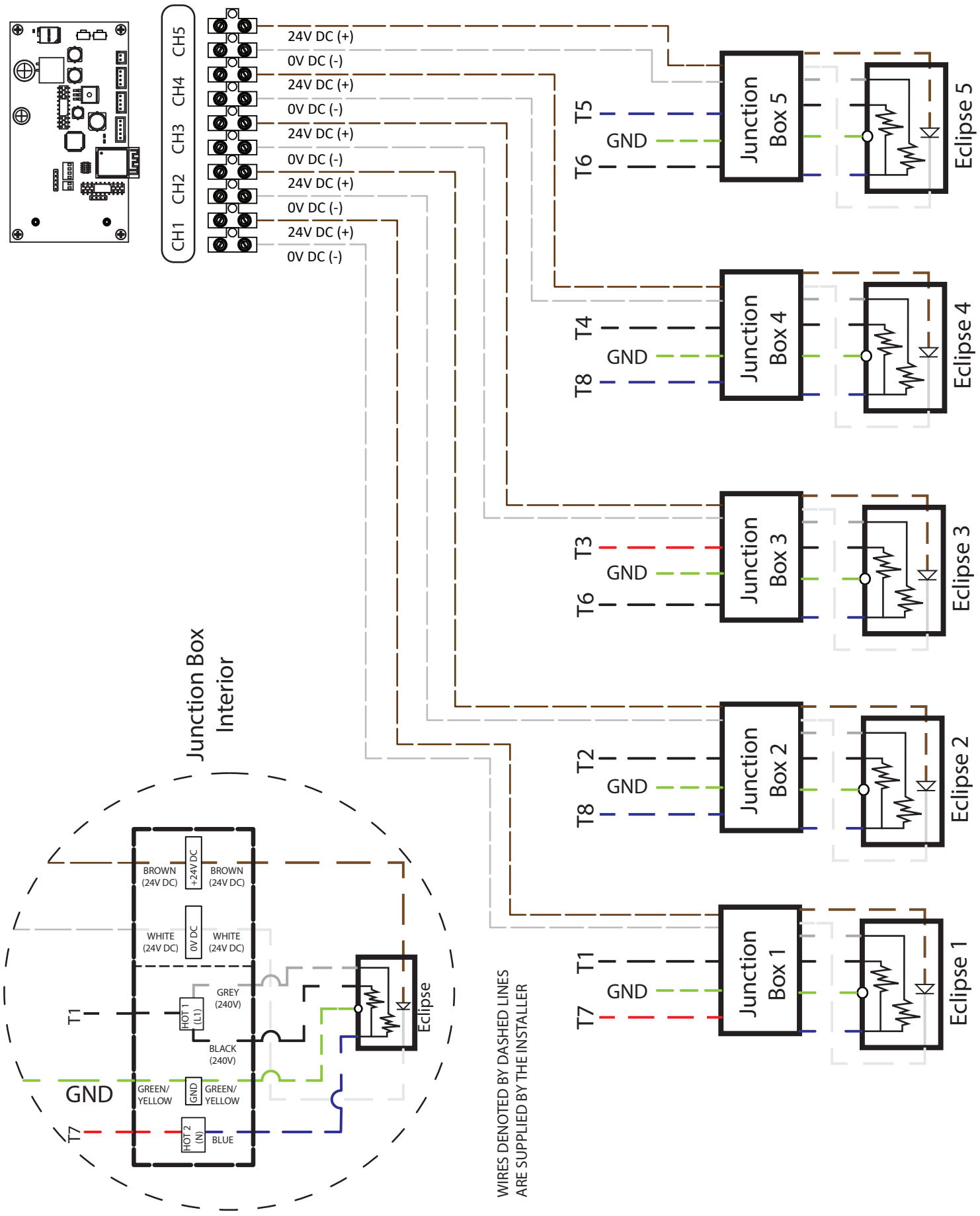

INSTRUCTIONS D'UTILISATION

CONFIGURATION DE L'APPLICATION

Téléchargez l'application Bromic Smart-Heat sur l'Apple App Store ou Google Play Store. Une fois ouverte, l'application Bromic Smart-Heat vous demandera d'enregistrer un compte avant de vous guider dans la configuration de votre site. Notez que chaque contrôleur Smart-Heat nécessite sa propre configuration. Une fois votre site configuré, vous pouvez configurer et contrôler plusieurs contrôleurs.

App Store Play Store

Le jumelage initial d'un contrôleur doit être effectué à l'aide d'une connexion Bluetooth. Par conséquent, vous devez rester à moins de 10 m (30 pi) du contrôleur jusqu'à ce que la configuration soit terminée. La portée de la connexion Bluetooth peut varier en fonction des conditions du site et des appareils, mais il est recommandé d'opérer à moins de 10 m (30 pi) du contrôleur en tout temps. La communication Wi-Fi constitue la méthode recommandée et permet d'utiliser des fonctions supplémentaires qui ne sont pas disponibles avec une connexion Bluetooth.

UTILISATION RÉGULIÈRE

Une fois votre site configuré, vous pouvez utiliser l'application Bromic Smart-Heat pour faire fonctionner tous les contrôleurs du site. Si le contrôleur est connecté au Wi-Fi, vous aurez également accès à des fonctionnalités supplémentaires telles que le zonage et la programmation du fonctionnement de vos appareils de chauffage Bromic. Les zones peuvent également être utilisées pour réorganiser vos appareils en ajoutant les appareils dans l'ordre exact dans lequel vous souhaitez qu'ils soient affichés.

Le menu peut également être utilisé pour exécuter diverses fonctions telles que :

- Gérer la configuration du site.
- Gérer l'accès au site avec plusieurs utilisateurs.
- Visualiser l'utilisation des appareils de chauffage.
- Calculer les coûts de chauffage.

Lorsqu'un contrôleur configuré par Wi-Fi perd la connexion au réseau, il passe automatiquement à une connexion Bluetooth jusqu'à ce que la connexion au réseau soit rétablie. Cela peut nécessiter une période d'attente de 3 minutes.

Le fonctionnement par Bluetooth n'est possible que sur un seul appareil intelligent à la fois. Lorsque l'application est ouverte sur plusieurs appareils intelligents, la connexion sera automatiquement transférée aux appareils disponibles si l'appareil connecté quitte l'application, la ferme ou si l'écran est verrouillé.

ENTRETIEN

Ce contrôleur ne dispose d'aucune pièce réparable à l'intérieur et, par conséquent, ne nécessite pas d'entretien après l'installation initiale. Il est recommandé de s'assurer que l'application Bromic Smart-Heat est à jour. Si votre contrôleur ne fonctionne pas, veuillez vous référer au tableau de dépannage de ce manuel. Si votre contrôleur semble endommagé, cessez immédiatement de l'utiliser et contactez votre fournisseur. Un interrupteur d'isolement ou un disjoncteur devrait isoler tous les circuits sous tension avant de procéder à une inspection ou à l'entretien des appareils connectés.

En cas de problème avec le fonctionnement de l'application Bromic Smart-Heat, veuillez vous référer à la section de dépannage de ce manuel. Si vous rencontrez des difficultés lors du dépannage, veuillez vous référer aux instructions suivantes pour réinitialiser un contrôleur Smart-Heat à l'aide de l'application Bromic Smart-Heat.

Réinitialisation du contrôleur - Cette opération ne peut être effectuée qu'à l'aide de Bluetooth et lorsqu'il est connecté au contrôleur. Pour réinitialiser un contrôleur, supprimez-le soit de la liste des appareils, soit via le menu de configuration du site. Ensuite, reconfigurez le contrôleur sur le site, en vous assurant que vous vous trouvez à moins de 10 m (30 pi) du contrôleur pour maintenir la connexion Bluetooth.

Tous les modèles du contrôleur Bromic Smart-Heat sont compatibles avec Amazon Alexa et Google Home.
Remarque : Vous devez préalablement disposer d'un compte Amazon ou Google Home avant de relier votre appareil.

INSTRUCTIONS POUR AMAZON ALEXA

1. Ouvrez l'application Amazon Alexa et sélectionnez l'onglet « More (Plus) ».
2. Sélectionnez « Skills & Games (Compétences et jeux)
3. Utilisez la barre de recherche pour rechercher « Bromic Smart-Heat » et sélectionnez la compétence Bromic Smart-Heat qui s'affiche dans la capture d'écran fournie.
4. Appuyez sur « Enable to Use (Activer pour utiliser) ».
5. Connectez-vous à votre compte Bromic App.
6. Appuyez sur « Authorise (Autoriser) ».
7. Vous serez alors invité à configurer chaque appareil de chauffage individuellement pour toutes les pièces que vous avez configurées.

Remarque : L'application Alexa importera tous les groupes que vous avez créés dans l'application Bromic Smart-Heat, ainsi que vos appareils individuellement.

Suggestions de commandes vocales :

- Allumer/éteindre des appareils spécifiques ou réduire l'intensité de l'éclairage d'un appareil spécifique à un pourcentage souhaité :
  par exemple, « Alexa, allume/éteins [nom de l'appareil].
  par exemple, « Alexa, allume [nom de l'appareil] à 50 % ».
- Allumer/éteindre un groupe d'appareils ou régler l'intensité de l'éclairage d'une zone d'appareils au pourcentage souhaité :
  p. ex., « Alexa, allume/éteins [nom du groupe] ».
- [ECLIPSE UNIQUEMENT] - Allumer/éteindre ou réduire l'intensité des DEL selon le pourcentage souhaité :
  par exemple, « Alexa, allume/éteins les lumières de [nom de l'appareil] ».
- par exemple : « Alexa, règle les lumières de [nom de l'appareil] à 30 % ».

INSTRUCTIONS GOOGLE HOME

1. Ouvrez l'application Google Home et sélectionnez l'onglet « Devices (Appareils) ».
2. Sélectionnez « + Add (+ Ajouter) ».
3. Appuyez sur « Works with Google (Fonctionne avec Google) ».
4. Utilisez la barre de recherche pour rechercher « Bromic Smart- Heat » et sélectionnez l'option qui s'affiche dans la capture d'écran fournie.
5. Connectez-vous à votre compte Bromic App.
6. Appuyez sur « Agree and Link (Accepter et lier ».
7. Ajoutez chaque appareil Bromic affiché à la pièce de votre choix.

Suggestions de commandes vocales :

Allumer/éteindre des appareils spécifiques ou réduire l'intensité de l'éclairage au pourcentage souhaité

- « Hey Google, allume/éteint [nom de l'appareil] ».
- « Hey Google, règle [nom de l'appareil] sur 50 % ».

Allumer/éteindre un groupe d'appareils ou réduire l'intensité de l'éclairage d'une zone d'appareils au pourcentage souhaité :

- « Hey Google, allume/éteint [nom du groupe] ».
- « Hey Google, règle [nom du groupe] sur 30 % ».

[ECLIPSE UNIQUEMENT] - Allumer/éteindre la lumière et régler l'intensité de la lumière :

- « Hey Google, allume/éteint la lumière de [nom de l'appareil] ».
- « Hey Google, règle la lumière de [nom de l'appareil] sur 70 % ».

INSTALLATION DE LA CARTE D'EXTENSION

La carte d'extension Bromic Smart-Heat Control permet l'ajout de types de connexions supplémentaires dont Ethernet et SGI pour les applications domotiques et de gestion des bâtiments.

Pour les modèles à 1 et 2 canaux, la carte d'extension est un accessoire (vendu séparément).
Pour les modèles à 5 canaux, la carte d'extension est préinstallée dans le contrôleur.

La section suivante décrit la procédure d'installation de la carte d'extension pour les modèles à 1 canal et à 2 canaux. L'intégration doit être effectuée par un intégrateur domotique ou un technicien agréé.
Vous devez effectuer l'installation électrique aux pages 13-26 avant de procéder à l'installation de la carte d'extension.

AVERTISSEMENT

Cette carte d'extension DOIT être installée par une personne autorisée/agréée.

IMPORTANT

Coupez l'alimentation électrique avant d'installer la carte d'extension.

PROTECTION ESD REQUISE

Lors de la manipulation, veiller à ce que le contact soit exempt de toute décharge d'électricité statique.

RISQUE DE DÉCHARGE ÉLECTRIQUE.

Une polarité incorrecte ou un court-circuit endommagerait la carte d'extension.

La carte d'extension Bromic Smart-Heat Control est dotée d'une carte de circuit électronique et d'un boîtier.

1. Coupez l'alimentation du contrôleur.
2. Insérez le boîtier de la carte d'extension dans le boîtier du contrôleur en utilisant les fentes marquées et assurez-vous que les bornes sont bien en place.
3. Fixez les vis fournies dans les trous marqués (1). Couple maximum de 2 Nm.
4. Vérifiez que les DEL de la carte d'extension s'allument en cas de mise sous tension.

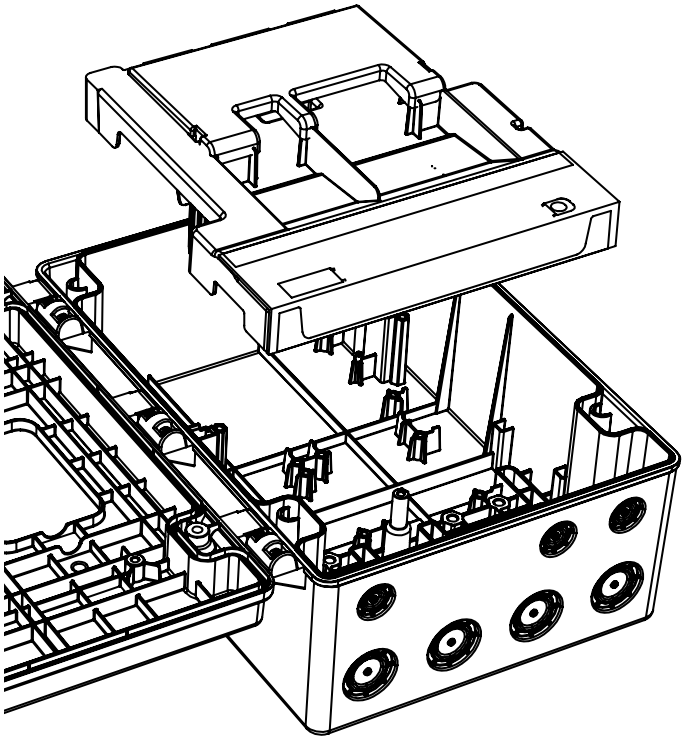

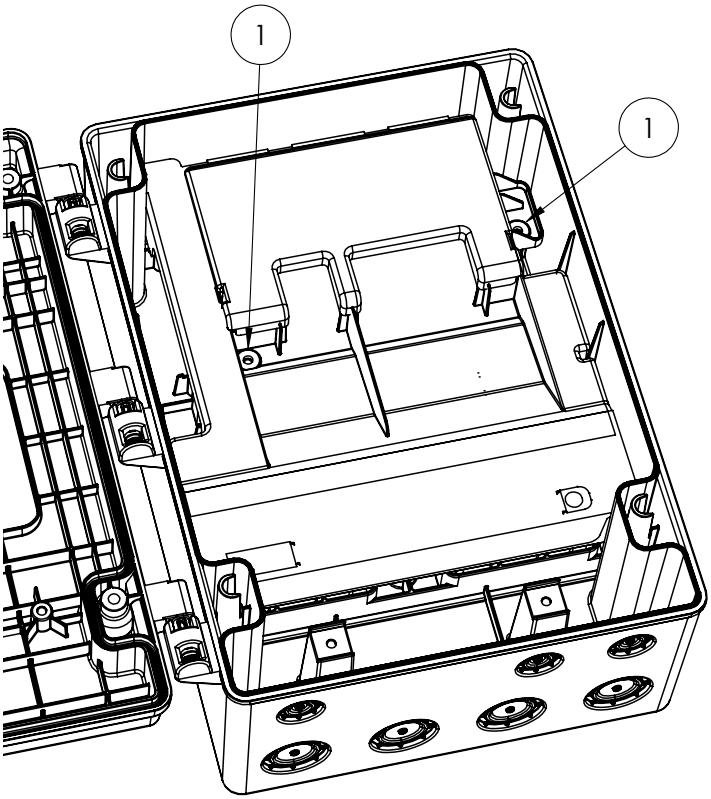

IMPORTANT
Couper l'alimentation avant d'effectuer des connexions à la carte de circuit imprimé

RISQUE DE DÉCHARGE ÉLECTRIQUE.
Une polarité incorrecte ou un court-circuit endommagerait la carte d'extension.

RISQUE DE CHOC ÉLECTRIQUE.
Une polarité incorrecte ou un court-circuit endommagera la carte d'expansion.

CONNEXION ETHERNET

Une connexion Ethernet est proposée pour une connexion filaire à un routeur domestique ou à une passerelle utilisant DHCP (statique ou dynamique). Pour les modèles à 1 canal et à 2 canaux, après l'installation de la carte d'extension, le câble de raccordement SGI fourni préassemblé au bloc de dérivation doit être retiré pour que la connexion Ethernet fonctionne. Pour les modèles à 5 canaux, cette étape n'est pas nécessaire. Connectez ensuite un câble Ethernet CAT6 au port RJ45. La connexion doit disposer d'un accès à Internet.

Après la connexion, le couvercle avant peut être fermé conformément aux instructions de montage.
Vous pouvez alors sélectionner Ethernet comme type de connexion, soit au cours de la procédure d'installation, soit par l'intermédiaire du site d'édition. La sélection d'une connexion Ethernet permet de spécifier le type d'adresse IP (statique ou dynamique) et d'entrer un DNS personnalisé.

CONNEXION POUR 0-10VDC - DOMOTIQUE OU BÂTIMENT SYSTEME DE GESTION (SGI) OU GRADATEURS D'INTERRUPTEUR MURAL

La carte d'extension permet également aux commandes smart-heat de fonctionner en utilisant :
a) Domotique ou
b) d'un système domotique ou d'un système de gestion des immeubles (SGI) ou
c) Un gradateur d'interrupteur mural approprié (type de source actuel SEULEMENT.)
Une connexion BMS nécessite un signal d'entrée de 0-10 V appliqué aux bornes à vis de 1 mm²/16 AWG. Couple maximum de 0,25 Nm. Reportez-vous au schéma des bornes fourni et au tableau correspondant. Pour les modèles à 5 canaux, le câble de raccordement SGI doit être installé. Pour les modèles à 1 et 2 canaux, la carte d'extension doit être installée avec le cavalier SGI préassemblé et doit rester connectée pour que la connexion SGI fonctionne.

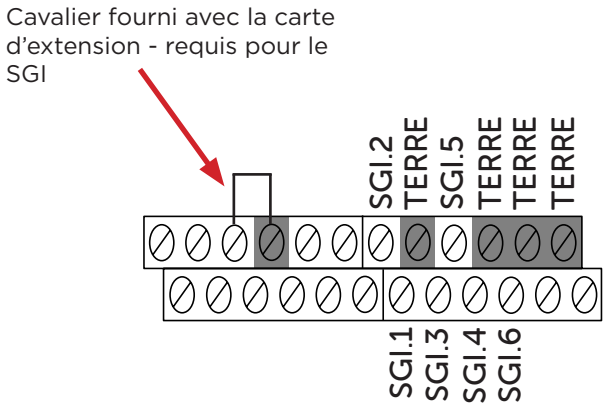

Après la connexion, le couvercle avant peut être fermé conformément aux instructions de montage.
Vous pouvez alors utiliser votre système domotique pour contrôler les appareils. Notez que lors de l'utilisation du SGI, les appareils ne peuvent pas être contrôlés à l'aide de l'application Bromic Smart-Heat.

Borne	Type de contrôleur							
	Contrôleur Marche/ Arrêt 1CH	**Contrôleur Marche/ Arrêt 2CH**	**Contrôleur Marche/ Arrêt 5CH**	**Gradateur 1CH**	**Gradateur 2CH**	**Gradateur 5CH**	**Pendentif Eclipse 1CH**	**Pendentif Eclipse 5CH**
SGI.1	Canal 1	Canal 1	Canal 1	Canal 1	Canal 1	Canal 1	Élément de chauffage 1+2	Pendentifs 1 +2 appareils de chauffage
SGI.2		Canal 2	Canal 2		Canal 2	Canal 2	DEL	Pendentifs 3 +4 appareils de chauffage
SGI.3			Canal 3			Canal 3		Pendentif 5 appareils de chauffage
SGI.4			Canal 4			Canal 4		Pendentifs 1+2 DEL
SGI.5			Canal 5			Canal 5		Pendentifs 3+4 DEL
SGI.6								Pendentif 5 DEL

DÉPANNAGE

PROBLÈME	CAUSE(S) POSSIBLE(S)	MESURE (S) CORRECTIVE (S)
L'application ne répond pas/est gelée	1. Trop de demandes dans une courte période. 2. L'application ou le système d'exploitation du téléphone pourrait être obsolète/ incompatible. 3. Connexion Internet instable. 4. Hors de portée Bluetooth	1. Fermez et ouvrez à nouveau l'application Bromic Smart-Heat. 2. Effectuez une mise à jour logicielle sur l'appareil intelligent et l'application Smart-Heat. 3. Assurez-vous que la connexion réseau est intense (force de signal de 3 barres). 4. En mode Bluetooth assurez-vous que l'utilisateur se trouve à moins de 10 m (30 pi) du contrôleur.
Impossible de se connecter au contrôleur	1. [Communication Bluetooth] L'appareil intelligent se trouve hors de portée Bluetooth du contrôleur. 2. [Communication Bluetooth] Un autre utilisateur est actuellement connecté au contrôleur et contrôle l'appareil. 3. [Communication Wi-Fi] Le contrôleur se trouve hors de portée du réseau Wi-Fi. 4. Le cavalier SGI est installé sur la carte d'extension. 5. Présence d'interférence de signaux.	1. [Connexion Bluetooth] Faites fonctionner les appareils de chauffage à moins de 10 m (30 pi) du contrôleur. 2. [Connexion Bluetooth] Assurez-vous qu'aucun autre utilisateur ne contrôle l'appareil en même temps. 3. [Connexion Wi-Fi] Assurez-vous que le réseau Wi-Fi est actif et que le contrôleur est à portée. 4. Désactivez le mode SGI en retirant le câble de raccordement.
Le contrôleur n'est pas identifiable lors de l'installation	1. Le Bluetooth n'est pas activé sur l'appareil de l'utilisateur. 2. Le contrôleur a déjà été réclamé par un autre utilisateur.	1. Activer le mode Bluetooth sur l'appareil de l'utilisateur. 2. Supprimez le contrôleur du site/compte d'un autre utilisateur.
Le courriel d'activation du compte n'a pas été reçu.	1. Le courriel se trouve dans le dossier des courriels indésirables ou des pourriels. 2. Le compte a été enregistré avec une adresse courriel incorrecte ou une faute de frappe a été commise lors de l'enregistrement.	1. Vérifiez le dossier de courriels indésirables ou de pourriels. 2. Tentez de vous inscrire à nouveau avec la bonne adresse courriel.
Impossible de terminer l'installation sur WiFi ou Ethernet	[Connexion WiFi] 1. SSID ou mot de passe incorrect. 2. Le réseau n'est pas de 2,4 GHz 3. Stratégie de pare-feu n'autorisant pas la communication. [Connexion Ethernet] 1. LED de port RJ45 n'indiquant pas 3. Adresse ou paramètres IP incorrects 2. La stratégie de pare-feu n'autorise pas la communication.	Vérifiez auprès de votre administrateur informatique avec les détails suivants : 1. Paramètres du réseau WiFi sur 2,4 GHz. 2. Méthode de connexion Ethernet et affectations d'adresses correctes. 3. La stratégie de pare-feu autorise les services MQTT, NTP et DNS. Exécutez un test de contournement du pare-feu à l'aide d'un point d'accès SmartPhone et configurez le contrôleur sur ce paramètre Hotspot WiFi. 4. Voir ci-dessous pour plus de détails sur la stratégie de pare-feu.
Stratégie de pare-feu réseau n'autorisant pas la connexion Internet	1. L'installation WiFi ou Ethernet échoue avec l'erreur « ne peut pas cingler l'addess IP de nuage. » 2. La connexion se replie sur Bluetooth et ne peut pas restaurer la connexion WiFi ou Ethernet.	Votre administrateur informatique doit autoriser la communication sur les points suivants : -URL : bromic.production.broker.eu.freia.io -Port : 8883 entrant et sortant -URL : Pool.ntp.org -Port : 123 entrants et sortants -DNS : IP 8.8.8.8 -Port : 53 entrants et sortants

Pour une assistance supplémentaire, veuillez balayer le code QR ci-dessous pour télécharger des vidéos d'instructions et une aide au dépannage :

VOOR DE INSTALLATEUR - VOORDAT U BEGINT

Om de Bromic Smart-Heat Control te installeren en te bedienen MOET u toegang hebben tot het volgende:

- Een smart device met internetverbinding dat geschikt is voor de apps. (Minimale vereisten: Bluetooth 4.2, Android 8.1, iOS 14.3 of hoger)
- De Bromic Smart-Heat app kan worden gedownload van de Apple App Store en Google Play Store met behulp van de onderstaande QR-codes.
- Een Bromic Smart-Heat account of toegang tot e-mail voor de registratie.
- De naam en het e-mailadres van de primaire gebruiker.
- [Alleen voor wifi] Het SSID en wachtwoord van een lokaal wifi-netwerk dat werkt op 2,4GHz.

Raadpleeg de handleiding voor installatie-instructies (montage-instructies, oriëntatie van de montage en elektrische bedrading).

SCAN VOOR DE MEEST RECENTE HANDLEIDING

App Store

Play Store

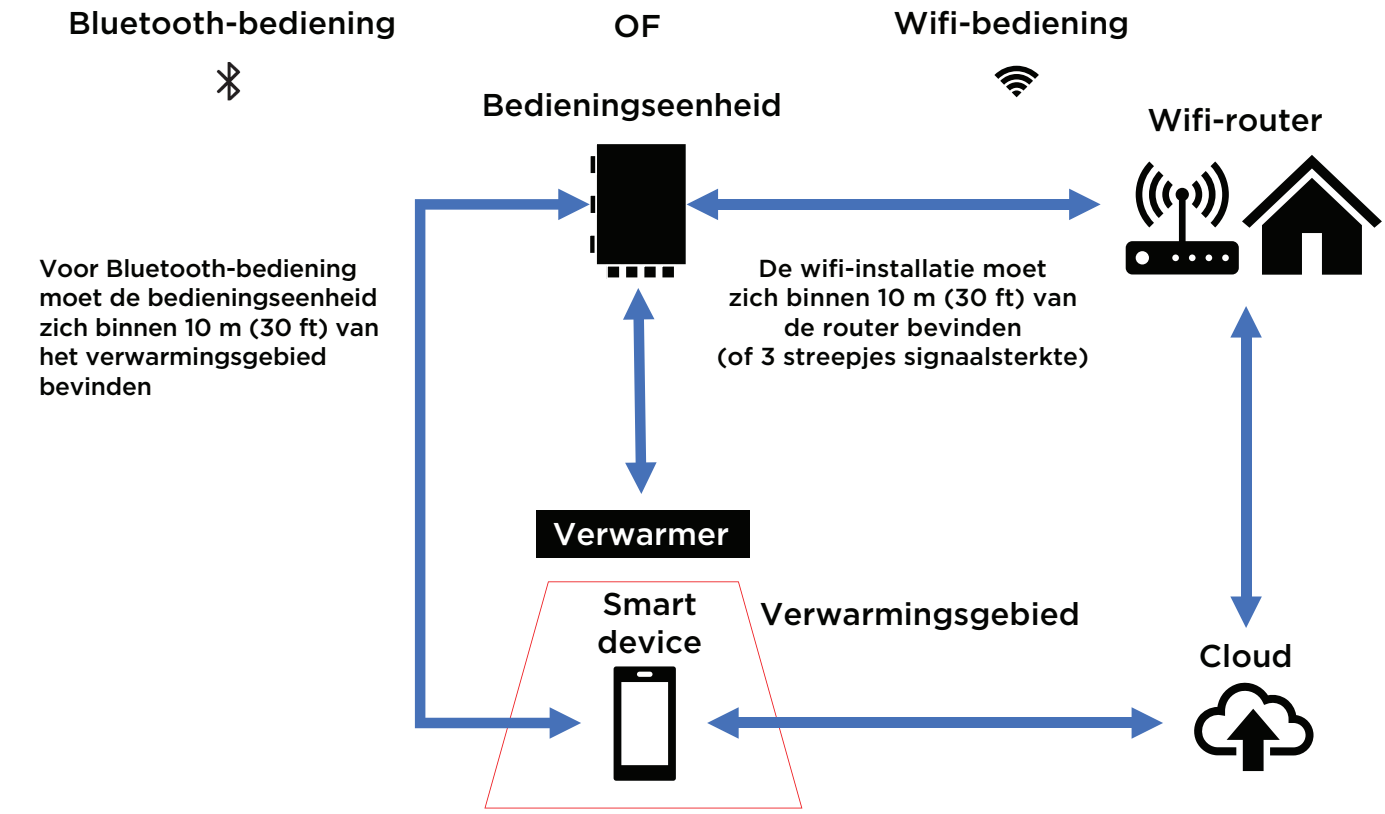

VERSCHILLEN TUSSEN BLUETOOTH- EN WIFI-COMMUNICATIE

BLUETOOTH-communicatie	Wifi-communicatie
• De montageplaats van de bedieningseenheid moet zich binnen 10 m (30 ft) van de verwarmingslocatie(s) bevinden. • Er kan maar 1 smart device tegelijk worden gebruikt. • Tijdens het gebruik moet het smart device zich binnen 10 m (30 ft) van de bedieningseenheid bevinden. • Hiermee kunt u de verwarmers afzonderlijk regelen en de timerfunctie gebruiken.	• De montageplaats van de bedieningseenheid moet zich binnen 10 m (30 ft) van een router bevinden (of het smart device geeft 3 streepjes wifi aan op de montageplaats). • Meerdere gebruikers tegelijk mogelijk. • Maakt bediening van buiten de locatie mogelijk. • Biedt extra functionaliteit (zonering/ groepering en scèneautomatisering).

BROMIC HEATING

PROP.65 WAARSCHUWING VOOR INWONERS VAN CALIFORNIË
Kanker en reproductieve schade www.P65Warnings.ca.gov
AVERTISSEMENT PROP. 65 POUR LES RESIDENTS DE LA CALIFORNIE
Cancer et Troubles de l'appareil reproducteur - www.P65Warnings.ca.gov
ADVERTENCIA PROP. 65 PARA LOS RESIDENTES DE CALIFORNIA
Cancer y Daño Reproductivo - www.P65Warnings.ca.gov

SMART-HEAT CONTROL
VAN BROMIC

INSTALLATIE- EN GEBRUIKSHANDLEIDING

VOOR MODELLEN:

- **SMART-HEAT CONTROL ON/OFF 1 CH**
- **SMART-HEAT CONTROL ON/OFF 2 CH**
- **SMART-HEAT CONTROL DIMMER 1 CH**
- **SMART-HEAT CONTROL DIMMER 2 CH**
- **Smart-Heat Control On/Off 5 CH**
- **Smart-Heat Control Dimmer 5 CH**
- **Smart-Heat Control Eclipse Pendant 1 CH**
- **Smart-Heat Control Eclipse Pendant 5 CH**

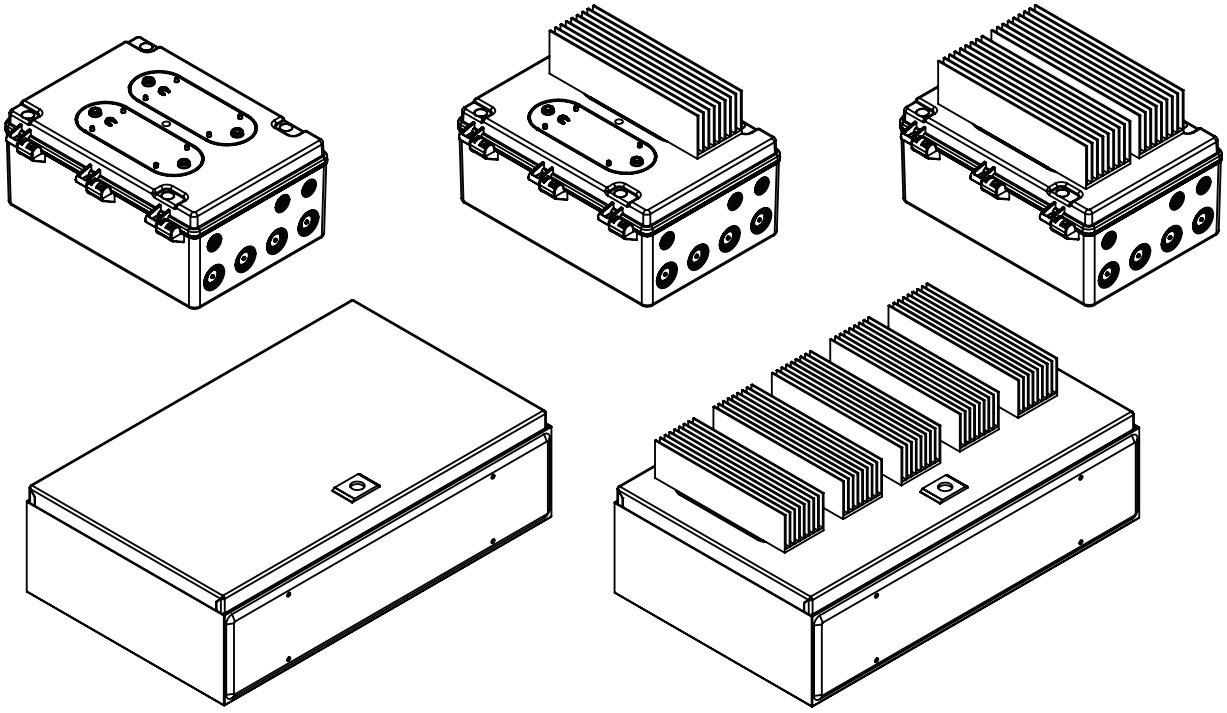

SCAN VOOR DE MEEST RECENTE HANDLEIDING

SCAN VOOR APP IN DE APPLE APP STORE

SCAN VOOR APP IN DE GOOGLE PLAY APP STORE

⚠ BELANGRIJK

LEES HET BIJGELEVERDE BLAD 'VOOR DE INSTALLATEUR - VOOR U BEGINT'
LEES DEZE HANDLEIDING ZORGVULDIG
ZIE DE BINNENKANT VAN DE OMSLAG VOOR BELANGRIJKE INFORMATIE OVER DEZE HANDLEIDING. BEWAAR DE GEBRUIKSAANWIJZING BIJ HET APPARAAT VOOR TOEKOMSTIG GEBRUIK.

ORIGINELE INSTRUCTIES

REV 24_NL

Deze handleiding bevat belangrijke informatie over de installatie en bediening van de Smart-Heat Controls. Let goed op de belangrijke veiligheidsinformatie in deze handleiding.

Alle veiligheidsinformatie gaat vergezeld van de volgende waarschuwingssymbolen:

⚠ GEVAAR, ⚠ WAARSCHUWING, ⚠ BELANGRIJK

- LEES DEZE HANDLEIDING AANDACHTIG DOOR voordat u dit product installeert.
- Onjuiste installatie of bediening kan leiden tot overlijden, ernstige verwondingen of materiële schade.
- Gebruik de Smart-Heat Control alleen zoals beschreven in deze handleiding. Elk ander gebruik dat niet door de fabrikant wordt aanbevolen, kan brand, een elektrische schok of letsel aan personen veroorzaken.
- De installatie MOET worden uitgevoerd door een erkende en bevoegde elektrotechnicus in overeenstemming met de plaatselijke voorschriften inzake elektriciteit.
- De Smart-Heat Control is bedoeld voor huishoudelijk en commercieel gebruik, tenzij anders aangegeven.
- De Smart-Heat Control mag alleen worden gebruikt met Bromic's assortiment compatibele gas- en elektrische kachels.Dit product bevat geen serviceonderdelen en mag na installatie niet worden geopend.
- De Smart-Heat Control kan alleen worden bediend met de Bromic Smart-Heat app die kan worden gedownload van de App Store en Google Play Store.

Houd er rekening mee dat gaskachels alleen compatibel zijn met de AAN/UIT-modellen

BEWAAR DEZE INSTRUCTIES

Het product correct verwijderen

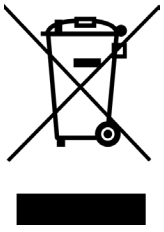

Deze markering geeft aan dat in de EU/VS dit product niet samen met ander huishoudelijk afval mag worden weggegooid. Om mogelijke schade aan het milieu of de volksgezondheid door ongecontroleerde afvalverwijdering te voorkomen, moet afval op verantwoorde wijze worden gerecycled om duurzaam hergebruik van grondstoffen te bevorderen. Gebruik de retour- en inzamelsystemen om uw gebruikte apparaat in te leveren of neem contact op met de winkelier bij wie u het product hebt gekocht, zodat zij een milieuveilige recycling kunnen organiseren.

BROMIC HEATING

Hoofkantoor: 10 Phiney Place, Ingleburn, NSW 2565 Australië
Telefoon 1300 276 642 (binnen Australië) of +61 2 9748 3900 (vanuit het buitenland) Fax: +61 2 9748 4289
E-mail: info@bromic.com Web: www.bromic.com

Opmerking: Bromic Pty Ltd behoudt zich het recht voor om zonder voorafgaande kennisgeving de specificaties, onderdelen, componenten en apparatuur te wijzigen. Deze installatie-, bedienings- en onderhoudshandleiding mag in geen enkele vorm worden gereproduceerd zonder voorafgaande schriftelijke toestemming van Bromic Pty Ltd.

BELANGRIJKE OPMERKINGEN EN WAARSCHUWINGEN 6
PRODUCTBESCHRIJVING 7
PRODUCTKENMERKEN 7
PRODUCTSPECIFICATIES 7
INHOUD VAN DE VERPAKKING 9
BENODIGDE GEREEDSCHAPPEN/ONDERDELEN 10
INSTALLATIE-INSTRUCTIES 11
BELANGRIJKE AFMETINGEN EN VRIJE RUIMTEN 11
MONTAGE-INSTRUCTIES 12
ELEKTRISCHE INSTALLATIE 14
TYPEN VERWARMERS EN BELASTINGVERDELING 15
BEDRADINGSSCHEMA'S 17
BEDIENINGSHANDLEIDING 27
CONFIGURATIE VAN DE APP 27
NORMAAL GEBRUIK 27
ONDERHOUD 27
STEMACTIVATIE 28
INSTRUCTIES VOOR AMAZON ALEXA 28
INSTRUCTIES VOOR GOOGLE HOME 28
INSTALLATIE UITBREIDINGSKAART 29
ETHERNETVERBINDING 30
AANSLUITING VOOR DOMOTICA OF GEBOUWBEHEER-SYSTEMEN (GBS) 30
PROBLEEMOPLOSSING 31

BELANGRIJKE OPMERKINGEN EN WAARSCHUWINGEN

WAARSCHUWING

- Lees alle instructies vóór de installatie en het gebruik van deze bedieningseenheid.
- Gebruik deze bedieningseenheid alleen zoals beschreven in deze handleiding. Elk ander gebruik dat niet door de fabrikant wordt aanbevolen, kan brand, een elektrische schok of letsel aan personen veroorzaken.
- Onjuiste installatie, afstelling of wijziging en het niet opvolgen van de waarschuwingen en instructies in deze handleiding kan leiden tot ernstig persoonlijk letsel, overlijden of materiële schade.
- De fabrikant is niet verantwoordelijk voor schade die kan ontstaan door onjuist gebruik. De fabrikant benadrukt dat deze controller op een verantwoorde manier moet worden gebruikt en dat alle procedures, waarschuwingen en veiligheidsinstructies in deze handleiding strikt moeten worden opgevolgd.
- De opslagtemperatuur voor het product ligt tussen -30 °C (-22 °F) en 70 °C (158 °F). Dit temperatuurbereik is van toepassing als het product langere tijd niet wordt gebruikt (bijv. in de zomer).
- Het product moet worden bevestigd aan oppervlakken die niet kunnen worden aangetast door temperaturen tot 60 °C (140 °F). Het product moet op een goed geventileerde plaats geïnstalleerd worden. Het kan niet hermetisch worden afgesloten. Het moet buiten bereik worden geïnstalleerd, en als het aan de muur wordt bevestigd, moet het verticaal staan met de wartels naar beneden.
- De aansluitkabels moeten worden beschermd tegen onbedoeld aanraken.
- Deze bedieningseenheid is niet bedoeld voor gebruik in badkamers, wasruimtes en vergelijkbare locaties binnenshuis. Plaats de bedieningseenheid nooit op een plek waar het in een badkuip of andere waterbak kan vallen.
- Installeer de bedieningseenheid niet in de directe omgeving van een badkuip, douche of zwembad.
- Installeer de bedieningseenheid niet op een plek waar kinderen erbij kunnen.
- Deze bedieningseenheid is niet bedoeld voor gebruik door personen (inclusief kinderen) met beperkte fysieke, zintuiglijke of mentale capaciteiten of een gebrek aan ervaring en kennis, tenzij ze onder toezicht staan of instructies hebben gekregen over het gebruik van het apparaat van een persoon die verantwoordelijk is voor hun veiligheid.
- Houd het verpakkingsmateriaal buiten bereik van kinderen.
- Kinderen en volwassenen moeten worden gewaarschuwd voor het gevaar van elektrocutie en uit de buurt blijven om ernstig persoonlijk letsel te voorkomen.
- Kinderen moeten onder toezicht staan wanneer ze zich in de buurt van de bedieningseenheid bevinden.
- Probeer de bedieningseenheid op geen enkele manier aan te passen.
- U mag het oppervlak van de bedieningseenheid niet verven.
- Raak de bedieningseenheid nooit met natte handen aan.
- Gebruik of bewaar geen ontvlambare materialen in de buurt van dit apparaat.
- Spuit geen spuitbussen of ontvlambare materialen in de buurt van de bedieningseenheid terwijl deze in werking is.
- Gebruik de bedieningseenheid nooit in een explosieve omgeving, zoals ruimten waar benzine of andere ontvlambare vloeistoffen of gassen zijn opgeslagen.
- Hang geen vreemde voorwerpen aan enig deel van deze bedieningseenheid, zoals handdoeken, kleding, waslijnen, lampen, kabels.
- Zorg er altijd voor dat de bedieningseenheid en alle aangesloten apparaten 2 uur uitgeschakeld zijn voordat u een aangesloten koellichaam aanraakt.

INSTALLATIE

- BELANGRIJK - De installatie moet worden uitgevoerd door een bevoegde en erkende elektrotechnicus.
- De installateur moet ervoor zorgen dat de voorschriften van de plaatselijke autoriteiten, de plaatselijke voorschriften met betrekking tot elektrische installaties, de gemeentelijke bouwvoorschriften en alle andere relevante wet- en regelgeving worden nageleefd.
- Na het uitpakken dient u te controleren of de bedieningseenheid geen tekenen van zichtbare schade vertoont of dat er aan geknoeid is. Indien de bedieningseenheid beschadigd lijkt te zijn, kunt u voor ondersteuning contact opnemen met de plek van aankoop.
- Verwijder de transportbescherming voor gebruik.
- Dit apparaat mag alleen worden gebruikt op een 100 - 277 Volt wisselstroomvoeding.
- Deze bedieningseenheid is NIET bedoeld voor installatie op recreatieve voertuigen en/of boten.
- Laat de kabels niet onder de vloerbedekking lopen. Niet bedekken met tapijten, lopers of iets dergelijks. Leg de kabels uit de buurt van het gebied waar wordt gelopen zodat niemand erover kan struikelen.
- Een bedieningseenheid heeft hete en vonkende onderdelen. Gebruik het niet op plaatsen waar benzine, verf of ontvlambare vloeistoffen worden gebruikt of opgeslagen.
- Deze installatie- en bedieningshandleiding mag niet worden verwijderd van de locatie waar het apparaat is geïnstalleerd. De installateur moet de handleiding bij de klant achterlaten voor toekomstig gebruik.
- Als de bedieningseenheid lange tijd niet gebruikt wordt of gebruikt zal worden, moet de voeding worden uitgeschakeld.
- Gebruik voor het loskoppelen van de voedingskabel een alpolige schakelaar met contacten van minstens 3,5 mm.

ONDERHOUD/ REPARATIE

- Dit product bevat geen serviceonderdelen en mag na installatie niet worden geopend.
- De installatie moet worden uitgevoerd door een bevoegd en erkend onderhoudstechnicus. De bedieningseenheid moet voor gebruik worden geïnspecteerd en daarna ten minste jaarlijks worden nagekeken door een bevoegd en erkend onderhoudstechnicus.
- Controleer voor elk gebruik of de bedieningseenheid is beschadigd. Indien u vermoedt dat het apparaat is beschadigd, dient u onmiddellijk het gebruik ervan te staken en contact op te nemen met de leverancier.
- Aan het einde van de levensduur van dit product mag het niet worden weggegooid als huishoudelijk afval, maar moet het naar een inzamelingscentrum voor afgedankte elektrische en elektronische apparatuur worden gebracht. De gebruiker is verantwoordelijk voor het afvoeren van dit apparaat via de daarvoor bestemde kanalen aan het einde van de levensduur. Als u dit niet doet, kan dit leiden tot boetes die zijn vastgelegd in de wetgeving voor afvalverwijdering. Een correcte gescheiden inzameling en de daaropvolgende recycling, verwerking en milieuvriendelijke verwijdering van afgedankte apparatuur voorkomt onnodige milieuschade en mogelijk gerelateerde gezondheidsrisico's en bevordert de recycling van de materialen die in het apparaat zijn gebruikt. Neem voor meer informatie over afvalinzameling en -verwijdering contact op met uw plaatselijke afvalverwijderingsdienst of de plek van aankoop.

ELEKTRISCHE AANSLUITINGEN

- Alle aansluitingen moeten geschikt zijn voor het vermogen van het model van de bedieningseenheid en het model van de verwarmer dat wordt geïnstalleerd. De aansluiting moet geaard zijn.
- Zorg voor alle noodzakelijke veiligheidsvoorzieningen en gebruik alleen materialen die voldoen aan de standaard voor elektrische installaties.
- Laagspanningscircuits en -bedrading moeten worden gescheiden van de andere circuits.
- Het voedingscircuit moet een werkschakelaar en/of stroomonderbreker bevatten in overeenstemming met de plaatselijke elektrische voorschriften. In de VS moet een 2-polige werkschakelaar en/of stroomonderbreker worden geïnstalleerd voor 2-fasige elektrische voedingen.
- Om de IP54-classificatie (Ingress Protection Rating) te behouden, mogen alleen geschikte stekkers en stopcontacten met IP54-classificatie (of beter) voor buiten worden gebruikt voor de elektrische installatie. Het product moet worden beschermd tegen direct contact met water.
- In de bedrading van de gebouwinstallatie moet een gemakkelijk toegankelijke uitschakelinrichting worden opgenomen.
- Dit product heeft geen schakelaar voor elektrische uitschakeling. In de vaste bedrading moet een voorziening worden opgenomen voor het uitschakelen van de bediening, in overeenstemming met de plaatselijke elektrische voorschriften.
- De kabel moet een doorsnede hebben die geschikt is voor de aangesloten belasting en een nominaal temperatuurbereik tot 90 °C (194 °F).
- De Smart-Heat Control Dimmer regelt het uitgangsvermogen door de belasting uit te schakelen als de temperatuur in het koellichaam hoger wordt dan 80 °C (176 °F).
- Het maximale vermogen per kanaal bedraagt 6000W. Raadpleeg pagina 14 voor de stroomsterkte gebaseerd op de voedingsspanning.
- Voedingen van 100 - 127 V AC zijn alleen voor verwarmers op gas en mogen alleen worden gebruikt met de Smart-Heat Control On/Off. De maximale stroomsterkte per kanaal bij het installeren van een verwarmer op gas bedraagt 10 A.

PRODUCTBESCHRIJVING

De Smart-Heat Control biedt een aan/uit- of dimregeling voor Bromic verwarmers. Voor de bediening van de Smart-Heat Control is een smart device met internetverbinding vereist en de Bromic Smart-Heat app die beschikbaar is in de App Store en Google Play Store.

Het basismodel biedt zowel Bluetooth- als wifi-communicatiemogelijkheden, met een optionele uitbreidingskaart voor alternatieve communicatiemethoden (ethernet of 0 - 10 V DC invoerbediening van een Gebouwbeheersysteem (GBS) of domotica).

PRODUCTKENMERKEN

Voor het instellen en bedienen van dit product is toegang tot een iOS of Android smart device met internetverbinding (bijv. smartphone of tablet) en de Bromic Smart-Heat App vereist. De bedieningseenheid biedt de volgende functies:

- IP54-beschermingsgraad, geschikt voor buiteninstallatie.
- Geschikt voor de bediening van een groot aantal producten van Bromic.
- Communicatie via zowel Bluetooth als wifi.

Met de Bromic Smart-Heat app kunt u:

- De verwarming van Bromic bedienen (aan/uit of dimmen, afhankelijk van het model).
- Een timer instellen om een aangesloten verwarmer uit te schakelen.
- Toegang krijgen tot gebruiksstatistieken.
- Andere gebruikers uitnodigen om de aangesloten verwarmer te bedienen.

Met de bedieningseenheden met wifi kunt u ook:

- De verwarmer op afstand bedienen (alleen apparaten die gekoppeld zijn met wifi).
- De verwarmingstijden plannen voor maximaal comfort.
- Zones creëren om meerdere verwarmers tegelijkertijd te regelen.

PRODUCTSPECIFICATIES - ON/OFF-MODELLEN

Model	Smart-Heat Control On/Off 1 CH	Smart-Heat Control On/Off 2 CH	Smart-Heat Control On/Off 5 CH
Part Number	BH3130051	BH3130052	BH3130053
Aantal kanalen	1	2	5
Voeding	Wisselstroom 50-60Hz	Wisselstroom 50-60Hz	Wisselstroom 50-60Hz
Voedingsfase	Enkelfasig	Enkel- of 2-fasig	3-fasig
Spanning - Max. capaciteit per kanaal	100–127 V - 1 kW / 220–240 V - 6 kW 200 V - 6 kW (alleen Japan) 208-277 V - 6 kW (alleen Noord-Amerika)	100–127V - 1kW 220–240V - 6kW 200V - 6kW (Japan Only) 208–277V - 6kW (North America Only)	3N- 220/380 V - 6 kW 3N- 230/400 V - 6 kW 3N- 240/415 V - 6 kW 3N- 277/480 V - 6 kW 3- 100/200 V - 6kW (alleen Japan) 3- 120/208 V - 6kW (alleen Noord-Amerika)
Nominale impulsspanning	2500 V	2500 V	2500 V
Temperatuurbereik in bedrijf	-20 °C tot +30 °C / -4 °F tot +86 °F	-20 °C tot +30 °C / -4 °F tot +86 °F	-20 °C tot +30 °C / -4 °F tot +86 °F
Temperatuurbereik buiten bedrijf	-30 °C tot +70 °C / -22 °F tot +158 °F	-30 °C tot +70 °C / -22 °F tot +158 °F	-30 °C tot +70 °C / -22 °F tot +158 °F
Vochtigheidsbereik in bedrijf	0-85%	0-85%	0-85%
Beschermingsclassificatie	IP54	IP54	IP54
Afmetingen	290 x 202 x 112 mm 11.4 x 8.0 x 4.4”	290 x 202 x 112 mm 11.4 x 8.0 x 4.4”	500 x 340 x 202 mm 19.7 x 13.4 x 8.0”
Gewicht	1,4 kg / 3.1 lbs	1,6 kg / 3.6 lbs	11,0 kg / 24.3 lbs
Bevestiging voorpaneel	4 x kruiskopschroef 12G (koppel 1,8 Nm)	4 x kruiskopschroef 12G (koppel 1,8 Nm)	Dubbelbaard sleutel voor vergrendeling
Type aardeverbinding	Interne busbar met M4-schroef, veerring en moer	Interne busbar met M4-schroef, veerring en moer	Interne busbar met M6-ringklem, veerring en moer
Type stroomaansluiting	Schroef aansluitklem	Schroef aansluitklem	M6-ringklem
Grootte stroomaansluiting (max)	10 mm^2 / 8 AWG	10 mm^2 / 8 AWG	M6-ringklem
Grootte ingangskabelwartel	1 x M25 (koppel 8 Nm)	2 x M25 (koppel 8 Nm)	3 x M40 (koppel 8 Nm)
Grootte uitvoerkabelwartel	1 x M25 (koppel 8 Nm)	2 x M25 (koppel 8 Nm)	5 x M25 (koppel 8 Nm)

Zie typen verwarmers en verdeling van de belasting op pagina 14 voor de maximale belasting per kanaal.

PRODUCTSPECIFICATIES - DIMMER-MODELLEN

Model	Smart-Heat Control Dimmer 1 CH	Smart-Heat Control Dimmer 2 CH	Smart-Heat Control Dimmer 5 CH
Part Number	BH3130061	BH3130062	BH3130063
Aantal kanalen	1	2	5
Voeding	Wisselstroom 50-60Hz	Wisselstroom 50-60Hz	Wisselstroom 50-60Hz
Voedingsfase	Enkelfasig	Enkel- of 2-fasig	3-fasig
Spanning - Max. capaciteit per kanaal	220–240 V - 6 kW 200 V - 6 kW (alleen Japan) 208-277 V - 6 kW (alleen Noord-Amerika)	220–240 V - 6 kW 200 V - 6 kW (alleen Japan) 208-277 V - 6 kW (alleen Noord-Amerika)	3N~ 220/380V - 6 kW 3N~ 230/400V - 6 kW 3N~ 240/415V - 6 kW 3N~ 277/480V - 6 kW 3~ 100/200V - 6 kW (alleen Japan) 3~ 120/208V – 6 kW (alleen Noord-Amerika)
Systeemimpedantie (Zmax) (1)	0,18 ohm	0,18 ohm	0,18 ohm
Nominale impulsspanning	2500 V	2500 V	2500 V
Temperatuurbereik in bedrijf	-20 °C tot +30 °C / -4 °F tot +86 °F	-20 °C tot +30 °C / -4 °F tot +86 °F	-20 °C tot +30 °C / -4 °F tot +86 °F
Temperatuurbereik buiten bedrijf	-30 °C tot +70 °C / -22 °F tot +158 °F	-30 °C tot +70 °C / -22 °F tot +158 °F	-30 °C tot +70 °C / -22 °F tot +158 °F
Vochtigheidsbereik in bedrijf	0-85%	0-85%	0-85%
Beschermingsclassificatie	IP54	IP54	IP54
Afmetingen	290 x 202 x 163 mm 11.4 x 8.0 x 6.4”	290 x 202 x 163 mm 11.4 x 8.0 x 6.4”	500 x 340 x 252 mm 19.7 x 13.4 x 10.0”
Gewicht	1,6 kg / 3.5 lbs	2,4 kg / 5.3 lbs	12,5 kg / 27.6 lbs
Bevestiging voorpaneel	4 x kruiskopschroef 12G (koppel 1,8 Nm)	4 x kruiskopschroef 12G (koppel 1,8 Nm)	Dubbelbaard sleutel voor vergrendeling
Type aardeverbinding	Interne busbar met M4-schroef, veerring en moer	Interne busbar met M4-schroef, veerring en moer	Interne busbar met M6-ringklem, veerring en moer
Type stroomaansluiting en max grootte	M6-ringklem	M6-ringklem	M6-ringklem
Grootte ingangskabelwartel	1 x M25 (koppel 8 Nm)	2 x M25 (koppel 8 Nm)	3 x M40 (koppel 8 Nm)
Grootte uitvoerkabelwartel	1 x M25 (koppel 8 Nm)	2 x M25 (koppel 8 Nm)	5 x M25 (koppel 8 Nm)

(1): Deze apparatuur voldoet aan EN/IEC 61000-3-11. Het is de verantwoordelijkheid van de installateur of gebruiker van de apparatuur om ervoor te zorgen, indien nodig in overleg met de netbeheerder, dat de apparatuur alleen wordt aangesloten op een voeding met een systeemimpedantie kleiner dan of gelijk aan Zmax.

Zie typen verwarmers en verdeling van de belasting op pagina 14 voor de maximale belasting per kanaal.

PRODUCTSPECIFICATIES - ECLIPSE PENDANT

Model	Smart-Heat Control Eclipse Pendant 1 CH	Smart-Heat Control Eclipse Pendant 5 CH
Part Number	BH8380051	BH8380055
Aantal verwarmers per bedieningseenheid	1	5
Voeding	Wisselstroom 50-60Hz	Wisselstroom 50-60Hz
Voedingsfase	Enkelfasig	3-fasig 3-draads of 3-fasig 4-draads
Spanning	220–240 V 200-208 V (Alleen Japan en Noord-Amerika)	220–240 V 200-208 V (Alleen Japan en Noord-Amerika)
Bedrijfscapaciteit per kanaal	4 kW	6kW (30A max)
Nominale impulsspanning	2500 V	2500 V
Temperatuurbereik in bedrijf	-20 °C tot +30 °C / -4 °F tot +86 °F	-20 °C tot +30 °C / -4 °F tot +86 °F
Temperatuurbereik buiten bedrijf	-30 °C tot +70 °C / -22 °F tot +158 °F	-30 °C tot +70 °C / -22 °F tot +158 °F
Vochtigheidsbereik in bedrijf	0-85%	0-85%
Beschermingsclassificatie	IP54	IP54
Afmetingen	290x202x112 mm / 11.4x8.0x4.4”	500 x 340 x 252 mm / 19.7 x 13.4 x 10.0”
Gewicht	1,6 kg / 3.5 lbs	15 kg / 33.1 lbs
Bevestiging voorpaneel	4 x kruiskopschroef 12G (koppel 1,8 Nm)	Dubbelbaard sleutel voor vergrendeling
Type aardeverbinding	Interne busbar met M4-schroef, veerring en moer	Interne busbar met M6-ringklem, veerring en moer
Type stroomaansluiting	Schroef aansluitklem	M6-ringklem
Grootte stroomaansluiting (max)	6 mm^2 / 10 AWG	-
Grootte ingangskabelwartel	1 x M25 (koppel 8 Nm)	3 x M40 (koppel 8 Nm)
Grootte ingangskabelwartel	1 x M25 (koppel 8 Nm)	5 x M25 (koppel 8 Nm)

INHOUD VAN DE VERPAKKING

Bedieningseenheid	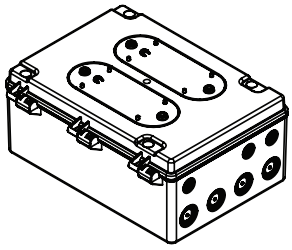 Smart-Heat Control On/Off 1 CH Smart-Heat Control On/Off 2 CH Smart-Heat Control Eclipse Pendant 1 CH 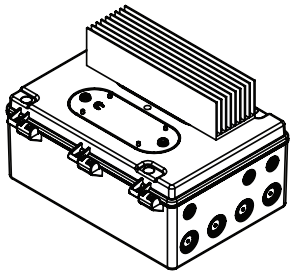 Smart-Heat Control Dimmer 1 CH 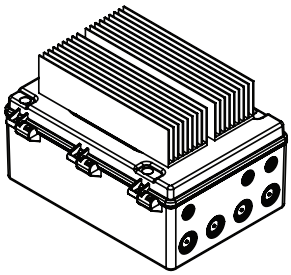 Smart-Heat Control Dimmer 2 CH 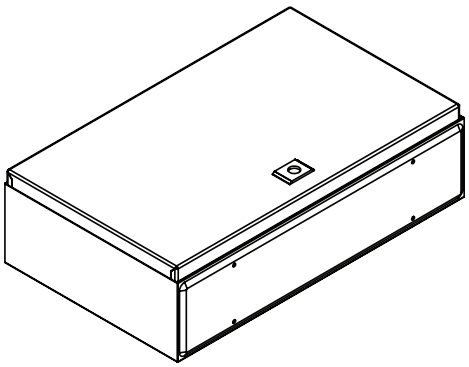 Smart-Heat Control On/Off 5 CH 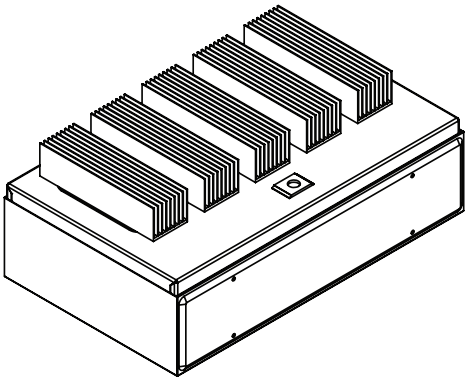 Smart-Heat Control Dimmer 5 CH Smart-Heat Control Eclipse Pendant 5 CH
Gebruikshandleiding	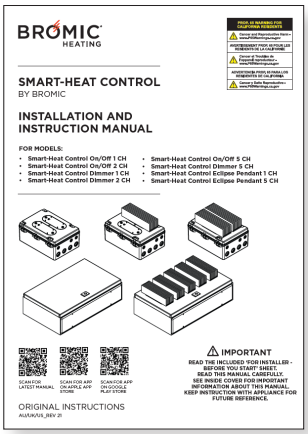 SCAN VOOR DE MEEST RECENTE HANDLEIDING
Accessoiretas	Zie de volgende pagina voor de inhoud van de accessoiretas

INHOUD VAN DE VERPAKKING

Model	Inhoud accessoiretas
On/Off 1-Channel en On/Off 2-Channel en Eclipse Pendant 1-Channel	2 x M25-wartel (4 x meegeleverd bij 2-kanaals) 5 x M4x10 schroef 5 x veerring
Dimmer 1-Channel en Dimmer 2-Channel	2 x M25-wartel (4 x meegeleverd bij 2-kanaals) 4 x kunststof sluitring (8 x meegeleverd met 2-kanaals) 4 x M6-ringklem (8 x geleverd met 2-kanaals) 5 x M4-schroef 5 x veerring 2x verbindingskabel M6-ring naar M6-ring (alleen 2-kanaals)
On/Off 5-Channel en Dimmer 5-Channel en Eclipse Pendant 5-Channel	1 x dubbelbaard sleutel 4 x montagebeugel & schroeven 1 x L-vormige busbar 3 x rechte busbar 16 x M6 2,5-4 mm^2 / AWG 12-14 ringklem 3 x M6 4-6 mm^2 / AWG 10-12 ringklem 4 x M6 10-16 mm^2 / AWG 6-8 ringklem 1x M40-wartel 5x M25-wartel 3 x M16-wartel (8 x meegeleverd bij Eclipse Pendant) 15 x veerring 1 x verbindingskabel voor GBS

BENODIGDE GEREEDSCHAPPEN/ONDERDELEN

- 4 x bevestigingsmateriaal voor montage
  (1CH+2CH modellen - 4,5 mm / 11/64” diameter gaten)
  (5CH modellen - 7,0 mm / 17/64” diameter gaten)
- [Alleen dimmermodellen] Krimptang.
- [Alleen dimmermodellen] 10 mm / 7/16 fitting.
- Extra wartels voor de gewenste bedrading.

VRIJE RUIMTEN VOOR INSTALLATIE

BELANGRIJK

- **Zorg ervoor dat de bedieningseenheid wordt geïnstalleerd met de minimale vrije ruimte aan alle zijden.**
- **De aangegeven tussenruimte voor brandbare materialen heeft betrekking op een oppervlaktetemperatuur van 65°C boven kamertemperatuur. Bouwmateriaal met een lage verwarmingstolerantie (zoals kunststof, vinylbekleding, canvas, triplex enz.) kan bij een lagere temperatuur schade oplopen. De installateur is verantwoordelijk om ervoor te zorgen dat nabijliggende materialen zijn beschermd.**
- **Zorg er bij dimmermodellen voor dat de koellichamen voldoende vrije ruimte hebben en niet worden geblokkeerd of in contact staan met andere objecten.**
- **Zorg bij afgesloten ruimten voor voldoende ventilatie om de omgevingstemperatuur onder 30 °C (86 °F) te houden (anders is geforceerde ventilatie van de ruimte vereist).**
- **Als u de bedieningseenheid in een afgesloten ruimte installeert, wordt de Bluetooth/wifi-communicatie verstoord en wordt het bereik kleiner.**

Smart-Heat Control On/Off 1 CH and 2 CH

Smart-Heat Control Pendant Eclipse 1 CH

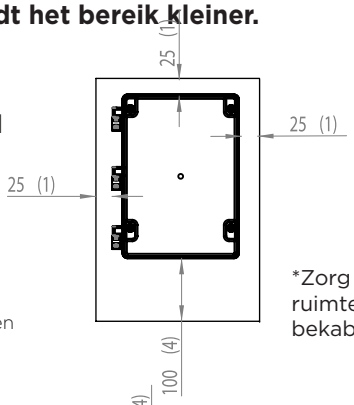

*Afmetingen weergegeven in mm (inch)

*Zorg voor voldoende ruimte voor de bekabeling.

Smart-Heat Control On/Off 5 CH

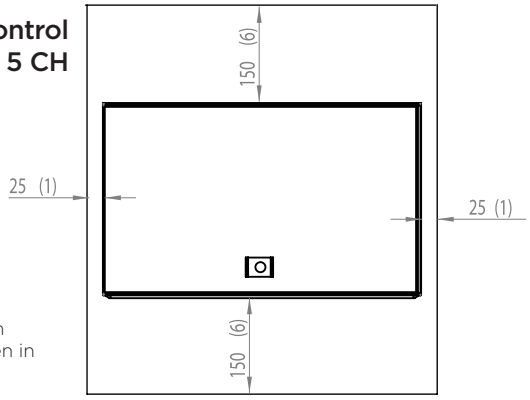

*Afmetingen weergegeven in mm (inch)

Smart-Heat Control Dimmer 1 CH and 2 CH

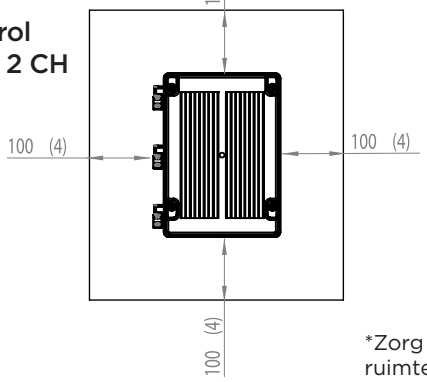

*Zorg voor voldoende ruimte voor de bekabeling.

Smart-Heat Control Dimmer 5 CH

Smart-Heat Control Pendant Eclipse 5 CH

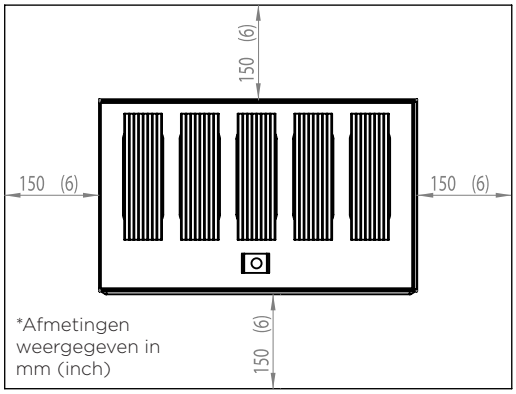

*Afmetingen weergegeven in mm (inch)

PRODUCTAFMETINGEN

Smart-Heat Control On/Off 1 CH
Smart-Heat Control On/Off 2 CH
Smart-Heat Control Pendant Eclipse 1 CH

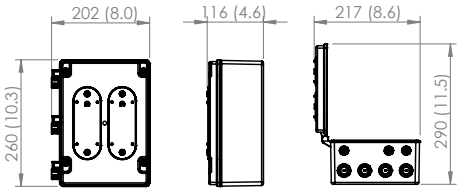

Smart-Heat Control Dimmer 1 CH
Smart-Heat Control Dimmer 2 CH

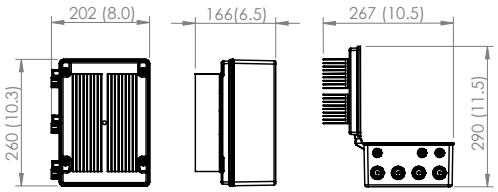

Smart-Heat Control On/Off 5 CH

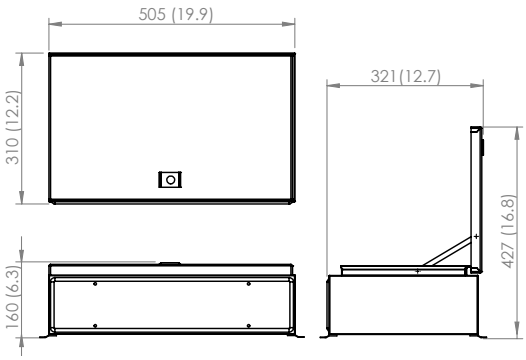

Smart-Heat Control Dimmer 5 CH
Smart-Heat Control Eclipse Pendant 5 CH

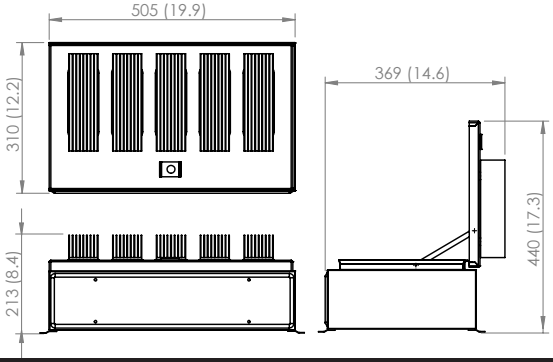

De Smart-Heat Control werkt via een smart device met internetverbinding en een Bluetooth- of wifi-verbinding. De montageplaats van de Smart-Heat Control moet zodanig worden gekozen dat deze binnen het bereik is voor de geselecteerde communicatiemethode. Voordat u de Smart-Heat Control monteert, moet u de volgende controlelijst invullen om er zeker van te zijn dat de montageplaats geschikt is.

CONTROLELIJST MONTAGEPLAATS

- ☐ [Alleen Bluetooth] De montageplaats is binnen 10 m (30 ft) van de locatie van de verwarmer.
- ☐ [Alleen wifi] De montageplaats is binnen 10 m (30 ft) van een router (of het smart device geeft 3 streepjes wifi aan op de montageplaats).
- ☐ Heat Sink [1- en 2-kanaals] De montageplaats biedt 100 mm (4”) vrije ruimte aan alle zijden van de bedieningseenheid.
- ☐ Heat Sink [5-kanaals] De montageplaats biedt 150 mm (6”) vrije ruimte aan alle zijden van de bedieningseenheid.
- ☐ De montageplaats is op een minimale hoogte van 1,8 m (6’) vanaf de loopvloer (FFL/AFF) voor ALLE modellen met koellichaam (dimmer).
- ☐ De montageplaats mag niet worden blootgesteld aan temperaturen buiten -20 °C tot 30 °C (-4 °F tot 86 °F) tijdens gebruik of -30 °C tot 70 °C (-22 °F tot 158 °F) tijdens ongebruikte perioden. (Anders is geforceerde ventilatie van de ruimte vereist)
- ☐ De montageplaats is ten minste 1 m (3 ft) verwijderd van aangesloten verwarmers.
- ☐ De montageplaats is geschikt voor installatie in de juiste oriëntatie van de montage (zie onderstaande geschikte montageposities).

MONTAGE-INSTRUCTIES

Modellen met dimmercontrollers werken met een koellichaam dat temperaturen van 85°C (185°F) kan bereiken en buiten bereik moeten worden geïnstalleerd. De modellen met dimmercontrollers hebben een minimale vrije hoogte van 1,8 m (6’) nodig om buiten het bereik van het personeel te zijn. Controllers kunnen niet worden onderhouden en mogen alleen worden geopend door erkende elektriciens.

Aan/uit-modellen hebben geen vereiste voor vrije hoogte .

Muurbevestiging

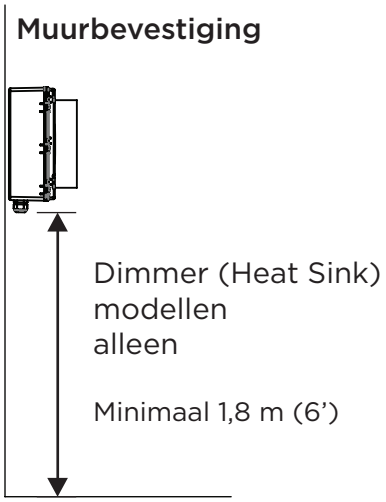

Muurbevestiging geschikt voor onderstaande modellen:

- Smart-Heat Control On/Off 1 CH
- Smart-Heat Control On/Off 2 CH
- Smart-Heat Control On/Off 5 CH
- Smart-Heat Control Dimmer 1 CH
- Smart-Heat Control Dimmer 2 CH
- Smart-Heat Control Dimmer 5 CH
- Smart-Heat Control Eclipse Pendant 1 CH
- Smart-Heat Control Eclipse Pendant 5 CH

Plafondbevestiging

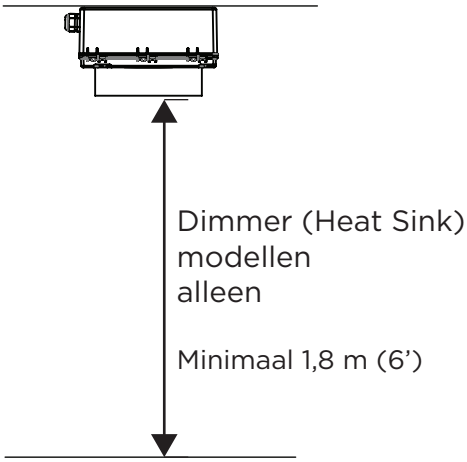

Plafondbevestiging geschikt voor onderstaande modellen:

- Smart-Heat Control On/Off 1 CH
- Smart-Heat Control On/Off 2 CH
- Smart-Heat Control Dimmer 1 CH
- Smart-Heat Control Dimmer 2 CH
- Smart-Heat Control Eclipse Pendant 1 CH

Plafondbevestiging is **niet** geschikt voor onderstaande modellen:

- Smart-Heat Control On/Off 5 CH
- Smart-Heat Control Dimmer 5 CH
- Smart-Heat Control Eclipse Pendant 5 CH

PROCEDURE voor modellen:

- **Smart-Heat Control On/Off 1 CH**
- **Smart-Heat Control On/Off 2 CH**
- **Smart-Heat Control Eclipse Pendant 1 CH**
- **Smart-Heat Control Dimmer 1 CH**
- **Smart-Heat Control Dimmer 2 CH**

⚠ BELANGRIJK

Raadpleeg het gewicht van de bedieningseenheid op pagina 6-7 en bij muurbevestiging moet u zorgen voor een geschikte lengte van de schroefbevestigingen.

1. Zorg ervoor dat de bedieningseenheid is losgekoppeld van de stroomvoorziening.
2. Markeer het midden van de montagegaten op het plafond of de muur.
3. Open het voorpaneel van de bedieningseenheid en bevestig het met de juiste bevestigingsmiddelen (niet meegeleverd). Zorg ervoor dat de bedieningseenheid stevig vastzit. Let op: de maximale compatibele maat is 8g/4,2 mm schroeven.
4. Sluit de elektrische bedrading aan volgens pagina 14-23.
5. Sluit het voorpaneel met de meegeleverde schroeven met een koppel van 1,8 Nm (1,4 ft-lbs).

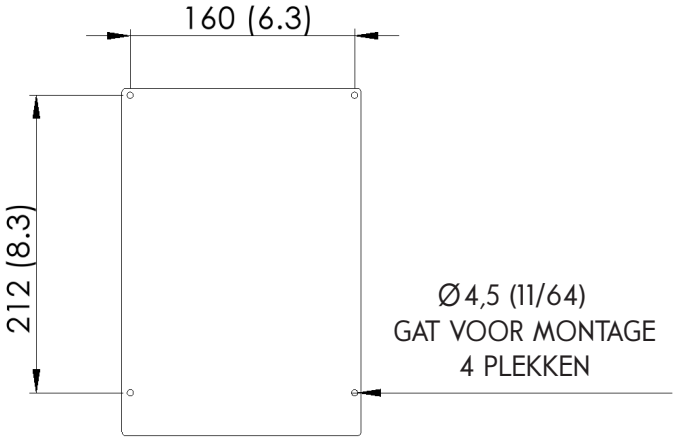

*Afmetingen weergegeven in mm (inch)

PROCEDURE voor modellen:

- **Smart-Heat Control On/Off 5 CH**
- **Smart-Heat Control Dimmer 5 CH**
- **Smart-Heat Control Eclipse Pendant 5 CH**

⚠ BELANGRIJK

Raadpleeg het gewicht van de bedieningseenheid op pagina 6-7 en bij muurbevestiging moet u zorgen voor een geschikte lengte van de schroefbevestigingen.

1. Zorg ervoor dat de bedieningseenheid is losgekoppeld van de stroomvoorziening.
2. Markeer het midden van de montagegaten op het plafond of de muur.
3. Open het voorpaneel van de bedieningseenheid en bevestig het met de juiste bevestigingsmiddelen (niet meegeleverd). Zorg ervoor dat de bedieningseenheid stevig vastzit.
4. Sluit de elektrische bedrading aan volgens pagina 21-26.
5. Sluit het voorpaneel met de meegeleverde sleutel.

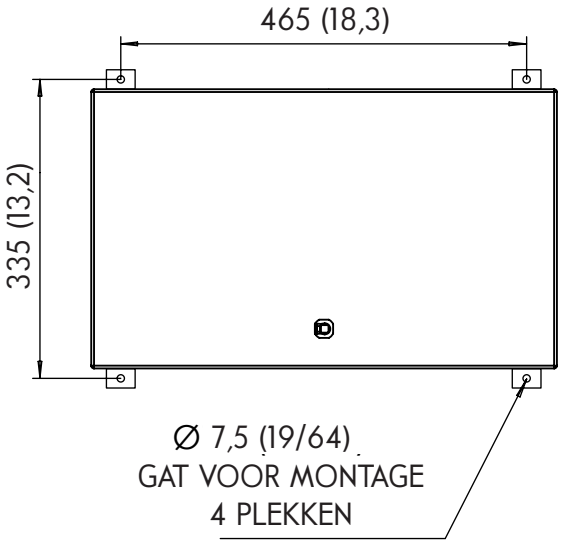

*Afmetingen weergegeven in mm (inch)

BELANGRIJKE OPMERKINGEN EN WAARSCHUWINGEN

⚠ WAARSCHUWING

Deze bedieningseenheid MOET door een erkende elektrotechnicus worden geïnstalleerd. Voer de installatie- of montageprocedure niet uit terwijl de elektrische stroom is ingeschakeld.

⚠ GEVAAR

RISICO OP ELEKTRISCHE SCHOK! Dit kan leiden tot ernstig letsel of overlijden. Koppel de elektrische voeding los voordat u de verwarmer gaat installeren of onderhouden. Lees en houd u aan de voorschriften voor tussenruimten voor installatie die in deze handleiding zijn aangegeven. Het apparaat MOET worden aangesloten op een correct geaarde elektrische stroombron.

⚠ BELANGRIJK

Controleer de typen verwarmers en belastingverdelingstabellen op de juiste belastingen die door de verwarmers worden opgelegd en zorg ervoor dat de maximale belasting niet wordt overschreden voor elk kanaal van de bedieningseenheid.

Controleer de labels van de verwarmer op het juiste voltage en wattage om er zeker van te zijn dat de stroombron voldoet aan de vereisten van de verwarmer.

Zorg ervoor dat alle circuits gelabeld zijn om ze gemakkelijk te kunnen identificeren. Tijdens het installatieproces moet u elk apparaat een naam en een kanaalnummer geven.

Maak alle aansluitingen in overeenstemming met de plaatselijke elektrische voorschriften. Voor installatie buitenshuis moeten alle aansluitingen worden gemaakt in overeenstemming met de plaatselijke elektriciteitsvoorschriften voor bekabeling buitenshuis.

Het voedingscircuit moet een werkschakelaar en/of stroomonderbreker bevatten in overeenstemming met de plaatselijke elektrische voorschriften. In de VS moet een 2-polige werkschakelaar en/of stroomonderbreker worden geïnstalleerd voor 2-fasige elektrische voedingen. Volgens de NEC-code moeten overstroomapparaten tussen de controller en de verwarming worden geïnstalleerd als de maximale voedingsbelasting hoger is dan 50A.

OVERSPANNINGSBEVEILIGING De uitgangen zijn NIET beveiligd tegen kortsluiting of overspanning, waardoor het product beschadigd kan raken. Er moeten overspanning- of aardlekbeveiligingen worden geïnstalleerd. Het is de verantwoordelijkheid van de erkende elektrotechnicus of technicus om ervoor te zorgen dat de voedingsbedrading en beveiligingsvoorzieningen op het circuit geïnstalleerd zijn volgens de plaatselijke elektriciteitsvoorschriften. Volgens de NEC-code moeten overstroomapparaten tussen de controller en de verwarming worden geïnstalleerd als de maximale voedingsbelasting hoger is dan 50A.

THERMISCHE UITSCHAKELING: De Bromic Smart-Heat bedieningseenheid is voorzien van thermische beveiliging. Alle uitgangen worden automatisch uitgeschakeld als de temperatuur van de hoofdprintplaat, relaisprintplaat voor aan/uit-modellen of SSR voor dimmermodellen hoger wordt dan 80 °C (176 °F). Wanneer dit gebeurt, kunnen de uitgangen handmatig weer worden ingeschakeld nadat de temperatuur van de onderdelen is gedaald tot onder 75 °C (167 °F).

TYPEN VERWARMERS EN BELASTINGVERDELING

Gebruik voor On/Off- en Dimmer-modellen de onderstaande tabellen om de kanaalcapaciteit te bepalen en zorg ervoor dat de totale aangesloten belasting de maximale kanaalwaarde niet overschrijdt. Installeer bij Smart Heat Control Eclipse Pendant-modellen slechts één Eclipse Pendant per bedieningseenheid.
Zorg ervoor dat alle circuits gelabeld zijn om ze gemakkelijk te kunnen identificeren. Tijdens het installatieproces moet u elk apparaat een naam en een kanaalnummer geven.

Compatibiliteit en belastingverdeling voor verwarmers van Bromic:

Stap 1 – Controleer de capaciteit van de bedieningseenheid (waarden per kanaal)		
Maximaal vermogen	**Voedingsspanning (wisselstroom 50-60Hz)**	**Maximale belasting**
6000 W	200 V	30 A
	208 V	28,5 A
	220-24 V	25 A
	277 V	21,5 A

Stap 2 - Controleer het label van de verwarmer

Controleer de voedingsspanning op het label van de verwarmer. Deze informatie in combinatie met stap 3 bepaalt de aangesloten belasting.

Stap 3 – Vergelijk de belasting van de verwarmer met de capaciteit van het kanaal (verwarmers met 1 element)		
Vermogen verwarmer	**Voedingsspanning (wisselstroom 50-60Hz)**	**Maximale apparaatbelasting**
2000 W	200 V	10 A
	208 V	9,5 A
	220-24 V	8 A
	277 V	7 A
2300 W	200 V	11,5 A
	208 V	11 A
	220-240 V	9,5 A
3000 W	200 V	15 A
	208 V	14 A
	220-240 V	12,5 A
	277 V	10,5 A
3400 W	200 V	17 A
	208 V	16 A
	220-240V	14 A

Opmerking: Elektrische verwarmers van Bromic hebben een weerstandsbelasting en het gebruik varieert per locatie. Het wordt aanbevolen om verwarmers gedurende langere tijd te laten werken (d.w.z. continue belasting).

Als u de twee elementen van een enkele verwarmer onafhankelijk van elkaar wilt bedienen, raadpleeg dan de onderstaande elementbelastingen en de gebruiksaanwijzing van de verwarmer voor de bedradingsschema's. Als dit niet het geval is, raadpleeg dan gewoon de hieronder vermelde totale belasting van het apparaat.

Stap 3 – Vervolg ... (verwarmers met 2 elementen)		
Vermogen verwarmer	**Voedingsspanning (wisselstroom 50-60Hz)**	**Maximale apparaatbelasting**
4000 W (2 elementen)	200 V	Element 1: 10 A Element 2: 10 A Totaal: 20 A
	208 V	Element 1: 9,5 A Element 2: 9,5 A Totaal: 19 A
	220-240 V	Element 1: 8 A Element 2: 8 A Totaal: 16,5 A
	277 V	Element 1: 7 A Element 2: 7 A Totaal: 14 A
4500 W (2 elementen)	200 V	Element 1: 7,5 A Element 2: 15 A Totaal: 22,5 A
	208 V	Element 1: 7 A Element 2: 14 A Totaal: 21,5 A
	220-240 V	Element 1: 12,5 A Element 2: 6A Totaal: 18,5 A
6000 W (2 elementen)	200 V	Element 1: 15 A Element 2: 15 A Totaal: 30 A
	208 V	Element 1: 14 A Element 2: 14 A Totaal: 28,5 A
	220-240 V	Element 1: 12,5 A Element 2: 12,5 A Totaal: 25 A
	277 V	Element 1: 10,5 A Element 2: 10,5 A Totaal: 21,5 A

Belastingverdeling voor toepasbare Bromic gasverwarmers
(Alleen compatibel met modellen met Smart-Heat Control On/Off)

Voedingsspanning (wisselstroom 50-60Hz)	Belasting geproduceerd per verwarming	Maximale belasting per bedieningskanaal
100-127 V	1 A	10 A

AANSLUITSCHEMA SMART-HEAT CONTROL ON/OFF 1CH

- Sluit de stroombron en verwarmer aan op de schroefklemmen zoals afgebeeld met een aanhaalmoment van 1,3 Nm (1 ft-lbs). De aansluitmaat is 10 mm²/ 8 AWG.
- Sluit de aarde aan op de interne busbar met de meegeleverde bevestigingsmiddelen. Vastdraaien met een maximumkoppel van 3 Nm (2,22 ft-lbs).
- Draai de schroef van het voorpaneel vast met een koppel van 1,7 Nm (1.26 ft-lbs).
- De diagrammen zijn geïllustreerd met Amerikaanse conventies (IEC-conventies).
- Het voedingscircuit moet een werkschakelaar en/of stroomonderbreker bevatten in overeenstemming met de plaatselijke elektrische voorschriften. In de VS moet een 2-polige werkschakelaar en/of stroomonderbreker worden geïnstalleerd voor 2-fasige elektrische voedingen.

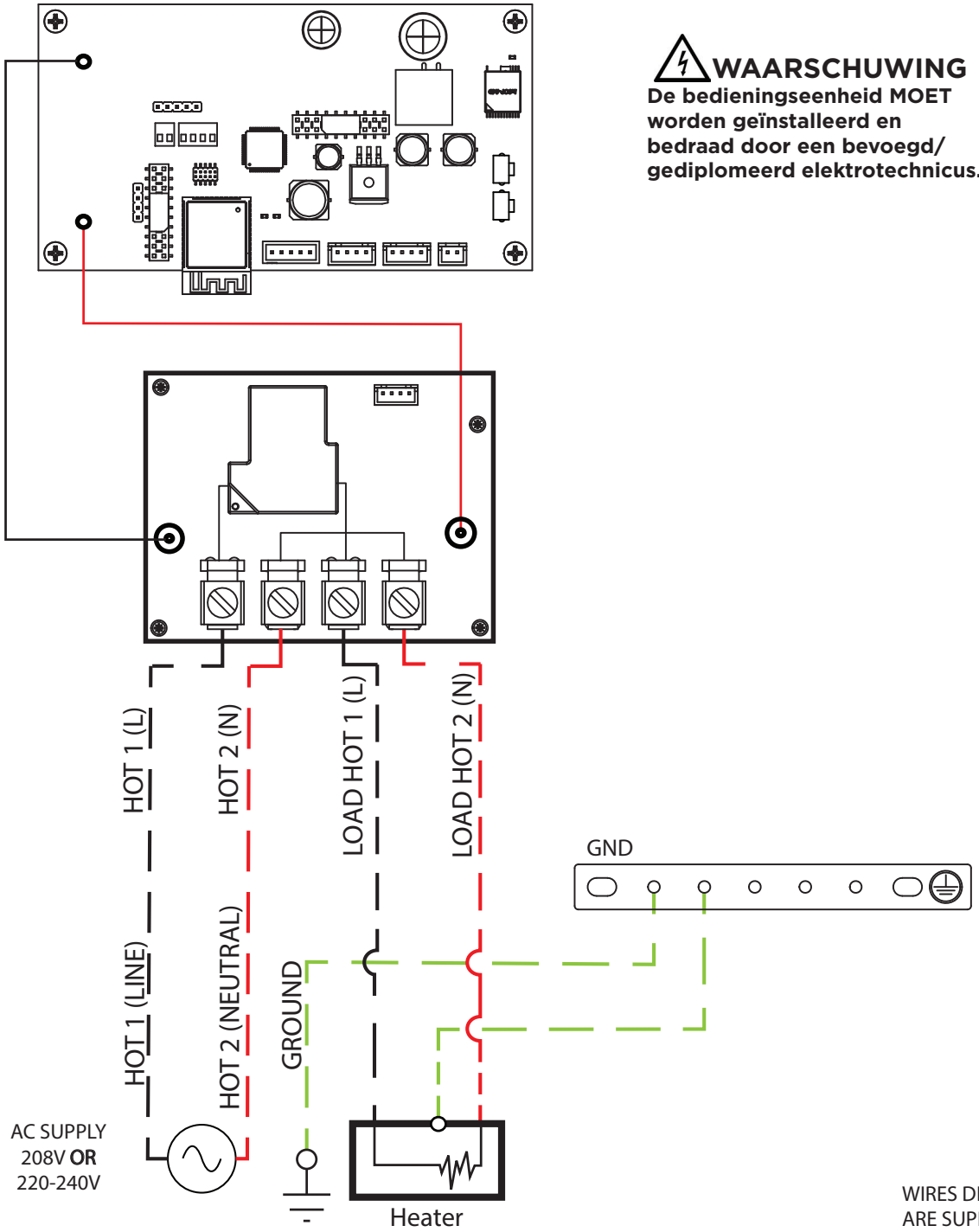

WAARSCHUWING
De bedieningseenheid MOET worden geïnstalleerd en bedraad door een bevoegd/ gediplomeerd elektrotechnicus.

BELANGRIJK
De maximale stroomsterkte voor elke aansluiting bedraagt 30 A.

WIRES DENOTED BY DASHED LINES ARE SUPPLIED BY THE INSTALLER

IN: Voedingskabel (geleverd door installateur) Voedingsspanning en -capaciteit moeten worden bevestigd om te voldoen aan de nominale waarde van de verwarmers die zijn aangesloten op de bedieningseenheid. Draai de wartels vast met een koppel van 8 Nm (6 ft-lbs).

UIT: Stroomkabel vanuit de verwarmer. Controleer het type verwarmer, de nominale waarde, de verdeling van de belasting en de maximale stroomsterkte per kanaal van de bedieningseenheid (6 kW per kanaal / zie pagina 14 van de handleiding). Draai de wartels vast met een koppel van 8 Nm (6 ft-lbs).

AANSLUITSCHEMA SMART-HEAT CONTROL ON/OFF 2CH

- Sluit de stroombron en verwarmer aan op de schroefklemmen zoals afgebeeld met een aanhaalmoment van 1,3 Nm (1 ft-lbs). De aansluitmaat is 10 mm²/ 8 AWG.
- Sluit de aarde aan op de interne busbar met de meegeleverde bevestigingsmiddelen. Draai vast met een maximumkoppel van 3 Nm (2.22 ft-lbs).
- Draai de schroef van het voorpaneel vast met een koppel van 1,7 Nm (1.26 ft-lbs).
- De diagrammen zijn geïllustreerd met Amerikaanse conventies (IEC-conventies).
- Kanaal 1 moet worden bedraad om de hoofdprintplaat van stroom te voorzien.
- Het voedingscircuit moet een werkschakelaar en/of stroomonderbreker bevatten in overeenstemming met de plaatselijke elektrische voorschriften. In de VS moet een 2-polige werkschakelaar en/of stroomonderbreker worden geïnstalleerd voor 2-fasige elektrische voedingen.

WAARSCHUWING

De bedieningseenheid MOET worden geïnstalleerd en bedraad door een bevoegd/ gediplomeerd elektrotechnicus.

BELANGRIJK

De maximale stroomsterkte voor elke aansluiting bedraagt 30 A.

Als u van plan bent om 1 voedingscircuit te gebruiken, moet u ervoor zorgen dat de inkomende kabel wordt gesplitst in een externe aftakdoos en dat de voeding in staat is om de vereiste belasting voor beide kanalen tegelijk te leveren.

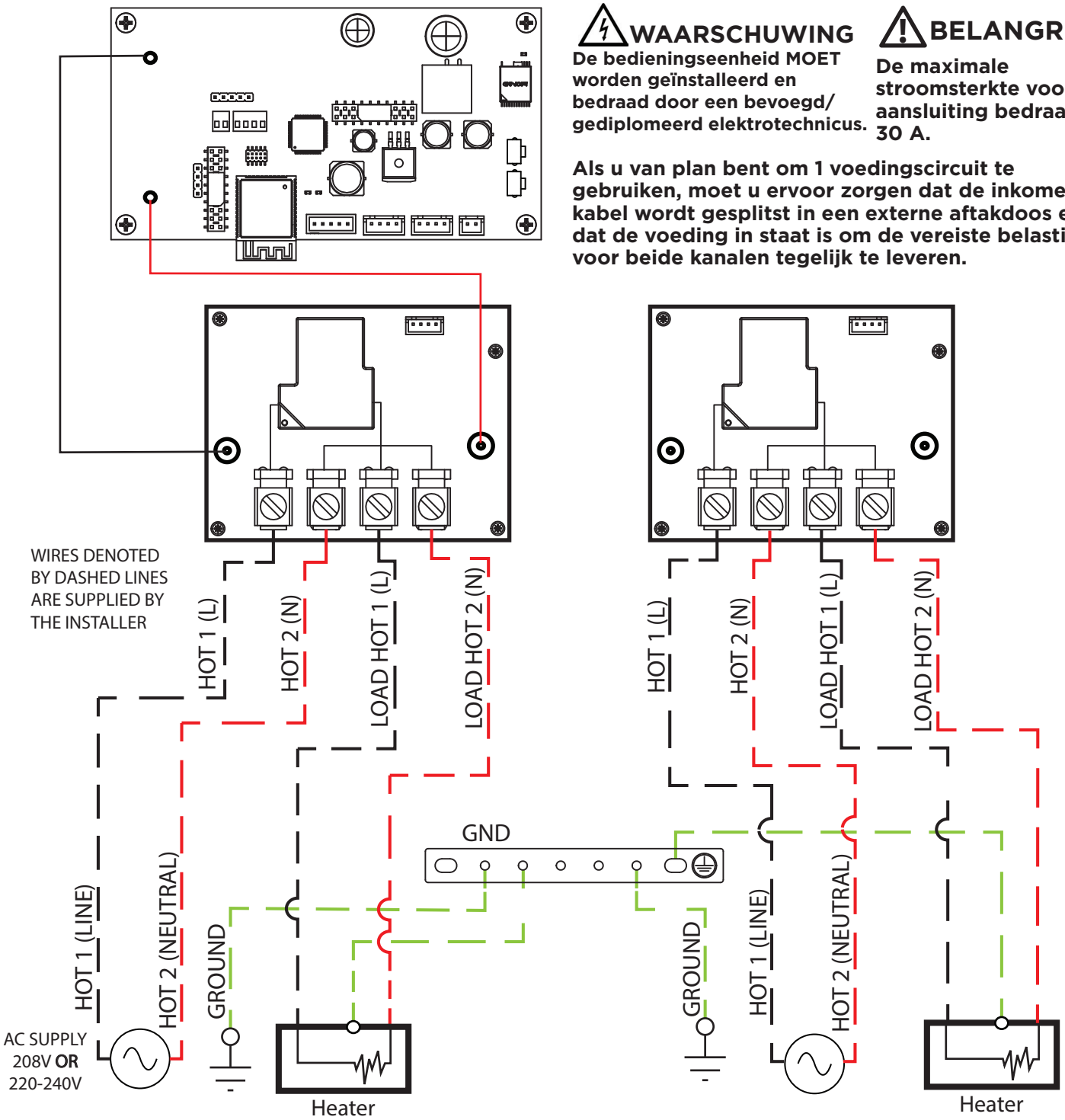

IN: Voedingskabel (geleverd door installateur) Voedingsspanning en -capaciteit moeten worden bevestigd om te voldoen aan de nominale waarde van de verwarmers die zijn aangesloten op de bedieningseenheid. Draai de wartels vast met een koppel van 8 Nm (6 ft-lbs).

UIT: Stroomkabel vanuit de verwarmer. Controleer het type verwarmer, de nominale waarde, de verdeling van de belasting en de maximale stroomsterkte per kanaal van de bedieningseenheid (6 kW per kanaal / zie pagina 14 van de handleiding). Draai de wartels vast met een koppel van 8 Nm (6 ft-lbs).

AANSLUITSCHEMA SMART-HEAT CONTROL DIMMER 1CH

- Sluit de voedingsbron en verwarmer aan op het tapeinde met M6-ringklemmen zoals afgebeeld. De ringklemmen moeten UL-gecertificeerd zijn en moeten worden vastgedraaid met 6-7 Nm (4.5-5.2 ft-lbs).
- Sluit de aarde aan op de interne busbar met de meegeleverde bevestigingsmiddelen. Vastdraaien met een maximumkoppel van 3 Nm (2.22 ft-lbs).
- Draai de schroef van het voorpaneel vast met een koppel van 1,7 Nm (1.26 ft-lbs).
- De diagrammen zijn geïllustreerd met Amerikaanse conventies (IEC-conventies).
- Het voedingscircuit moet een werkschakelaar en/of stroomonderbreker bevatten in overeenstemming met de plaatselijke elektrische voorschriften. In de VS moet een 2-polige werkschakelaar en/of stroomonderbreker worden geïnstalleerd voor 2-fasige elektrische voedingen.

WAARSCHUWING

De bedieningseenheid MOET worden geïnstalleerd en bedraad door een bevoegd/ gediplomeerd elektrotechnicus.

BELANGRIJK

De maximale stroomsterkte voor elke aansluiting bedraagt 30 A.

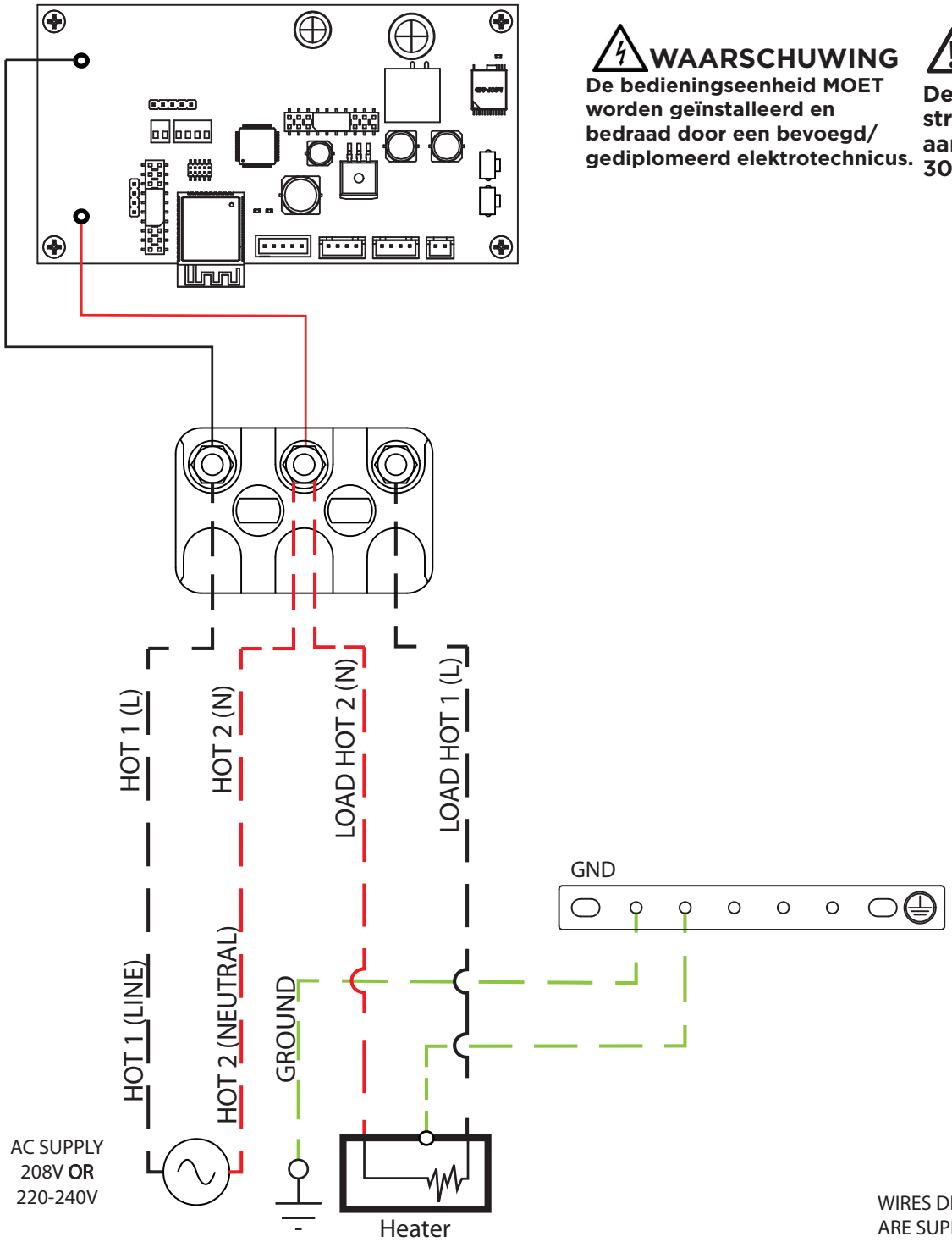

WIRES DENOTED BY DASHED LINES ARE SUPPLIED BY THE INSTALLER

IN: Voedingskabel (geleverd door installateur) Voedingsspanning en -capaciteit moeten worden bevestigd om te voldoen aan de nominale waarde van de verwarmers die zijn aangesloten op de bedieningseenheid. Draai de wartels vast met een koppel van 8 Nm (6 ft-lbs).

UIT: Stroomkabel vanuit de verwarmer. Controleer het type verwarmer, de nominale waarde, de verdeling van de belasting en de maximale stroomsterkte per kanaal van de bedieningseenheid (6 kW per kanaal / zie pagina 14 van de handleiding). Draai de wartels vast met een koppel van 8 Nm (6 ft-lbs).

AANSLUITSCHEMA SMART-HEAT CONTROL DIMMER 2CH

- Sluit de voedingsbron en verwarmer aan op het tapeinde met M6-ringklemmen, zoals afgebeeld. De ringklemmen moeten UL-gecertificeerd zijn en moeten worden vastgedraaid met 6-7 Nm (4.5-5.2 ft-lbs).
- Sluit de aarde aan op de interne busbar met de meegeleverde bevestigingsmiddelen. Vastdraaien met een maximumkoppel van 3 Nm (2.22 ft-lbs).
- Draai de schroef van het voorpaneel vast met een koppel van 1,7 Nm (1.26 ft-lbs).
- De diagrammen zijn geïllustreerd met Amerikaanse conventies (IEC-conventies).
- Kanaal 1 moet worden bedraad om de hoofdprintplaat van stroom te voorzien.
- Het voedingscircuit moet een werkschakelaar en/of stroomonderbreker bevatten in overeenstemming met de plaatselijke elektrische voorschriften. In de VS moet een 2-polige werkschakelaar en/of stroomonderbreker worden geïnstalleerd voor 2-fasige elektrische voedingen.

WAARSCHUWING

De bedieningseenheid MOET worden geïnstalleerd en bedraad door een bevoegd/ gediplomeerd elektrotechnicus.

BELANGRIJK

De maximale stroomsterkte voor elke aansluiting bedraagt 30 A.

Als u van plan bent om 1 voedingscircuit te gebruiken, moet u ervoor zorgen dat de inkomende kabel wordt gesplitst in een externe aftakdoos en dat de voeding in staat is om de vereiste belasting voor beide kanalen tegelijk te leveren.

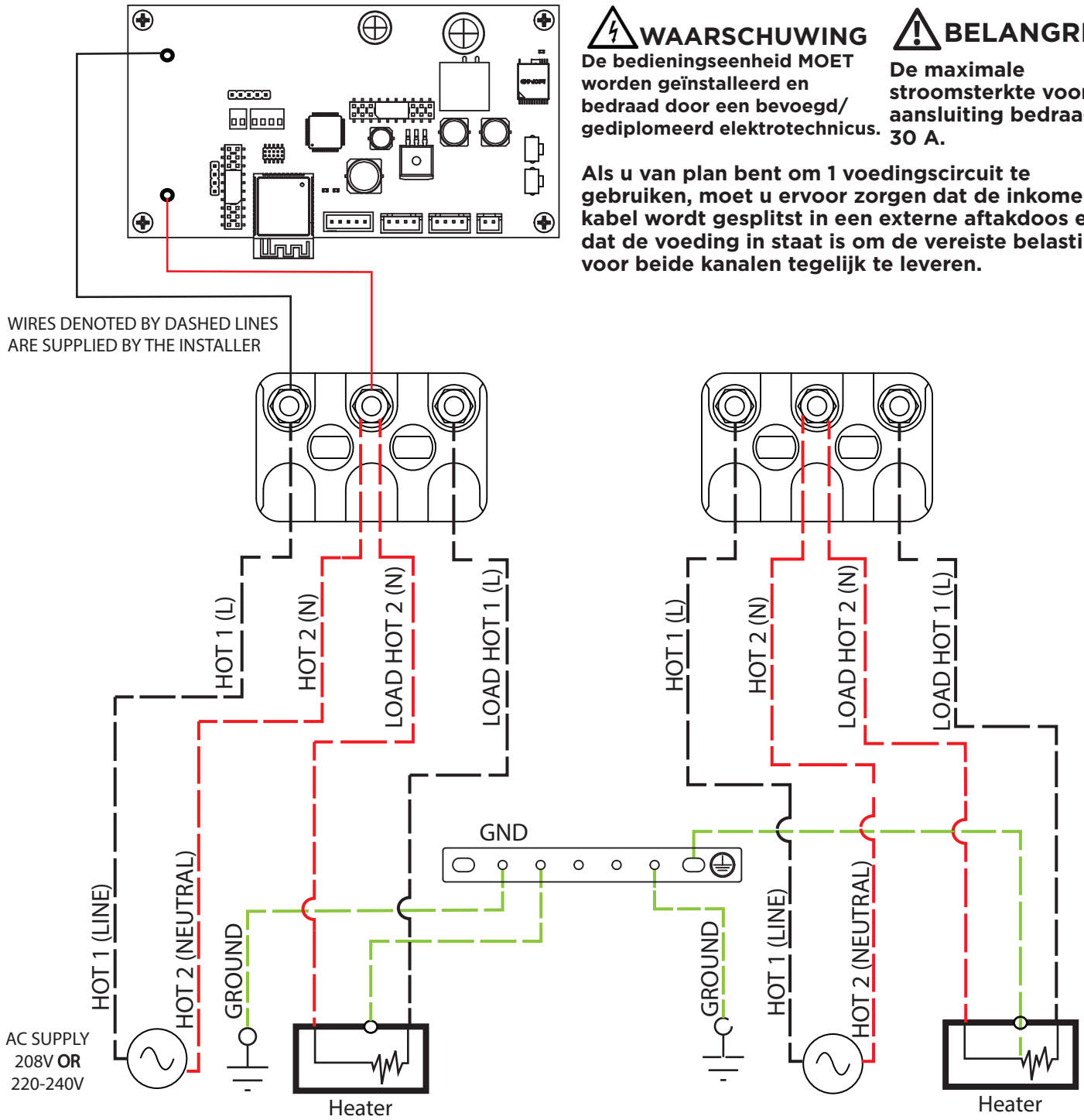

IN: Voedingskabel (geleverd door installateur) Voedingsspanning en -capaciteit moeten worden bevestigd om te voldoen aan de nominale waarde van de verwarmers die zijn aangesloten op de bedieningseenheid. Draai de wartels vast met een koppel van 8 Nm (6 ft-lbs).

UIT: Stroomkabel vanuit de verwarmer. Controleer het type verwarmer, de nominale waarde, de verdeling van de belasting en de maximale stroomsterkte per kanaal van de bedieningseenheid (6 kW per kanaal / zie pagina 14 van de handleiding). Draai de wartels vast met een koppel van 8 Nm (6 ft-lbs).

AANSLUITSCHEMA SMART-HEAT CONTROL DIMMER & ON/OFF 5CH
3 Fasig/ 3 Draads - 120/208V lijn-naar-lijn, 100/200V lijn-op-lijn, Gesplitst 240 V

* Geschikt voor de VS (alleen 208/240 V), Japan (200 V).
* De steekkoppelingen uit accessoiretas moeten door installateur worden aangebracht.

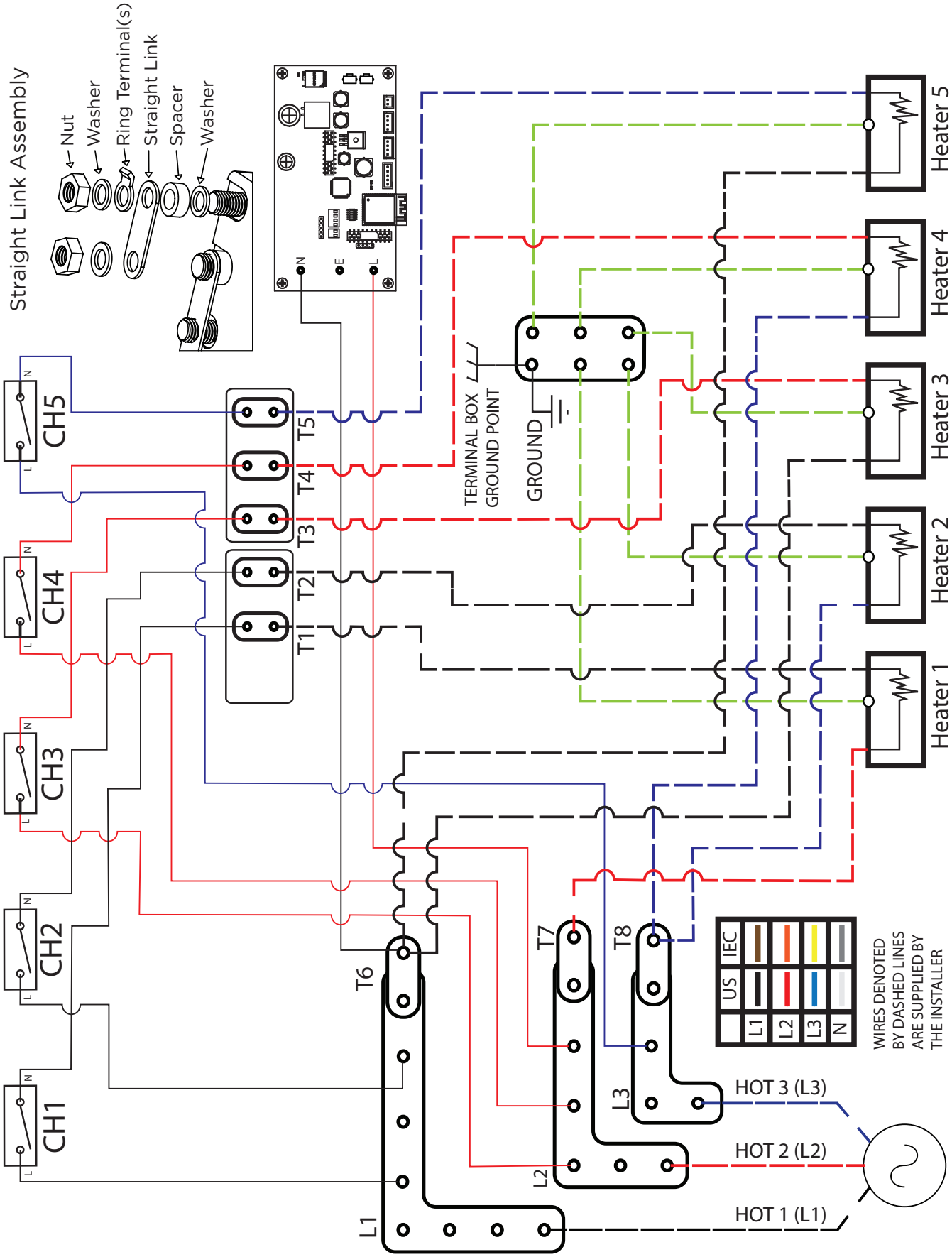

AANSLUITSCHEMA SMART-HEAT CONTROL DIMMER & ON/OFF 5CH
(Bromic 240C or 277V Heaters)
3 Fasig/ 4 Draads - lijn-naar-neutraal
- 220/380V, 230/400V, 240/415V, 277/480V

* L-vormige koppeling uit accessoiretas moet door installateur worden aangebracht.
* Geschikt voor: Australië (230/240 V) / Europa (220/230/240 V) / India (230 V) / VS (277 V)

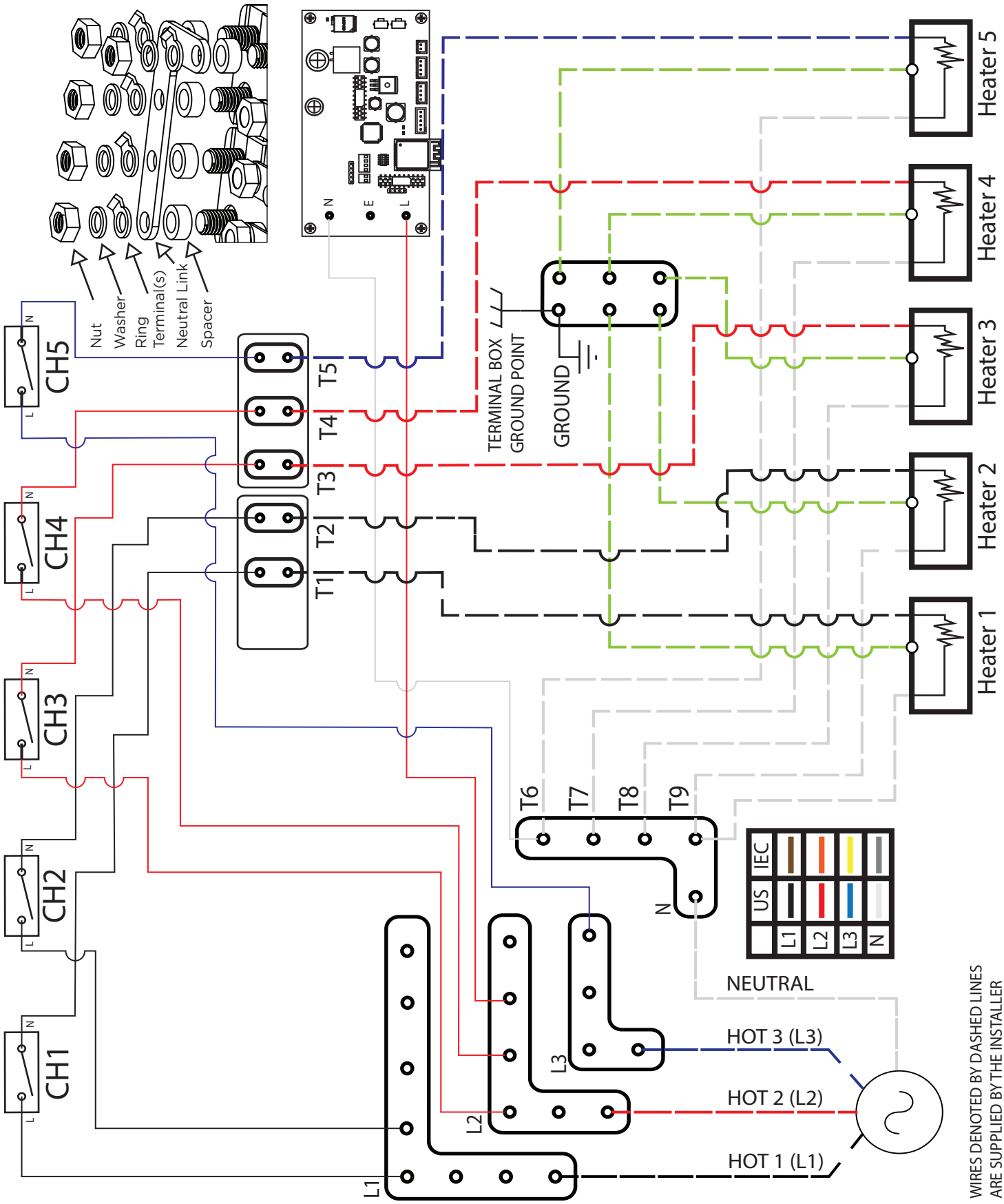

AANSLUITSCHEMA SMART-HEAT CONTROL ECLIPSE PENDANT 1CH

- Sluit de voedingsbron aan op de schroefklemmen zoals afgebeeld, met een koppel van 0,6 Nm (0.4 ft-lbs). De aansluitmaat is 6 mm²/ 10 AWG.
- Sluit de aarde aan op de interne busbar met de meegeleverde bevestigingsmiddelen. Draai vast met een maximumkoppel van 3 Nm (2.22 ft-lbs). Draai de schroef van het voorpaneel vast met een koppel van 1,7 Nm (1.26 ft-lbs).
- De diagrammen zijn geïllustreerd met Amerikaanse conventies (IEC-conventies).
- Het voedingscircuit moet een werkschakelaar en/of stroomonderbreker bevatten in overeenstemming met de plaatselijke elektrische voorschriften. In de VS moet een 2-polige werkschakelaar en/of stroomonderbreker worden geïnstalleerd voor 2-fasige elektrische voedingen.

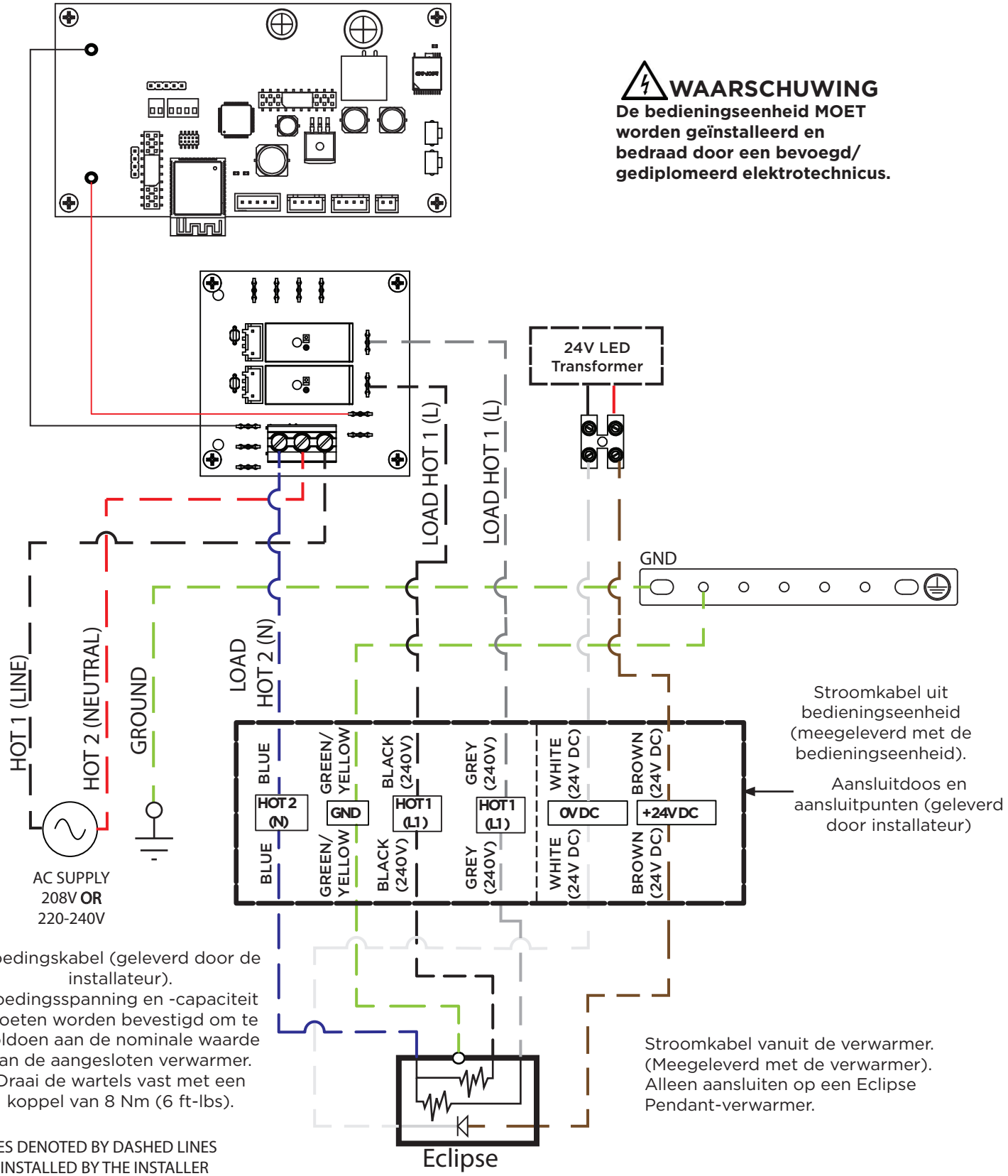

AANSLUITSCHEMA SMART-HEAT CONTROL ECLIPSE PENDANT 5CH
3 Fasig/ 3 Draads - 240 V lijn-naar-lijn

- Straight links from accessory bag must be fitted by installer for heater connection
- Suitable for North America (120V - 120V)

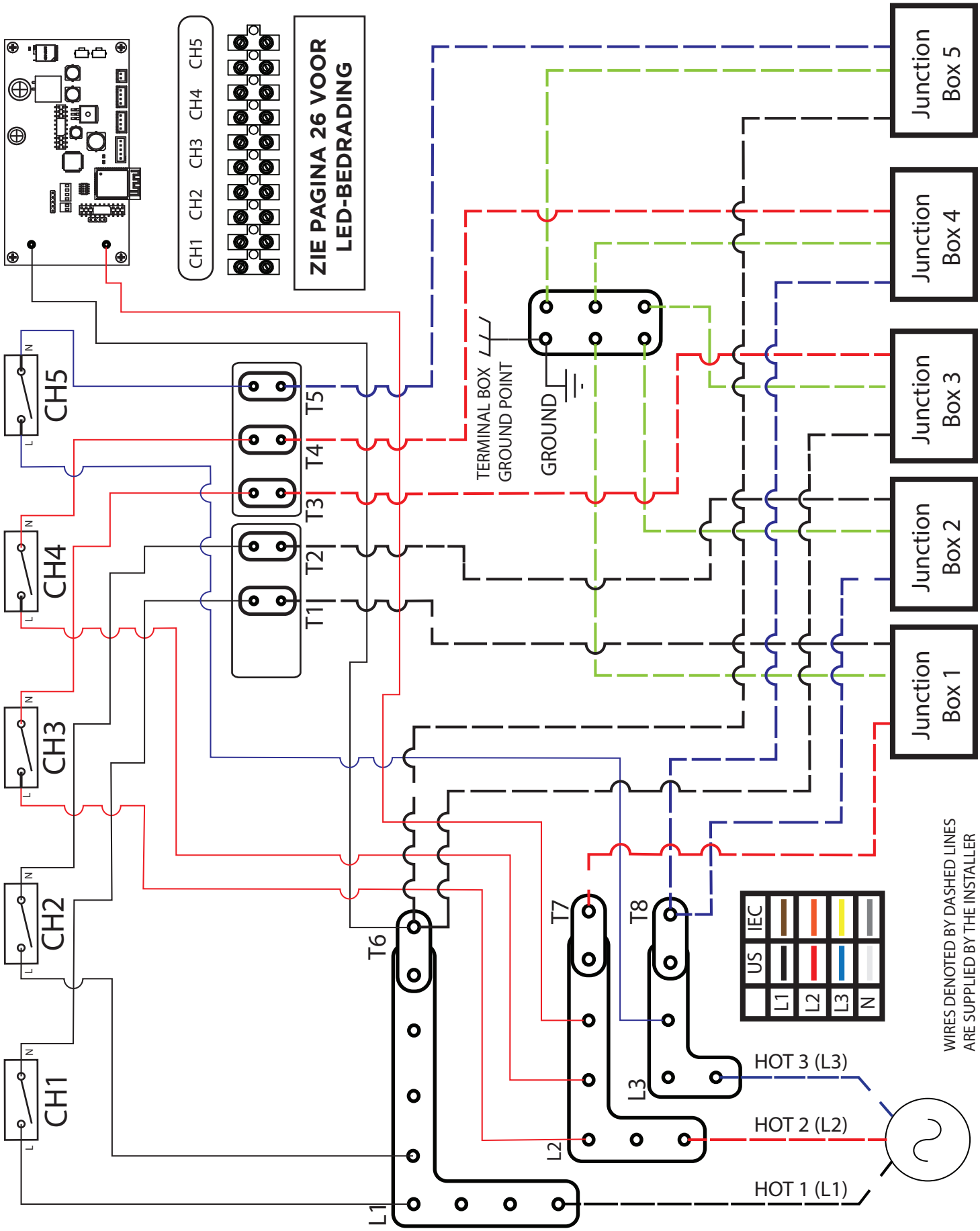

AANSLUITSCHEMA SMART-HEAT CONTROL ECLIPSE PENDANT 5CH
3 Fasig/ 4 Draads - 240 V lijn-naar-neutraal

* Neutraalkoppeling gemonteerd door installateur
* Geschikt voor: VS (240 V)

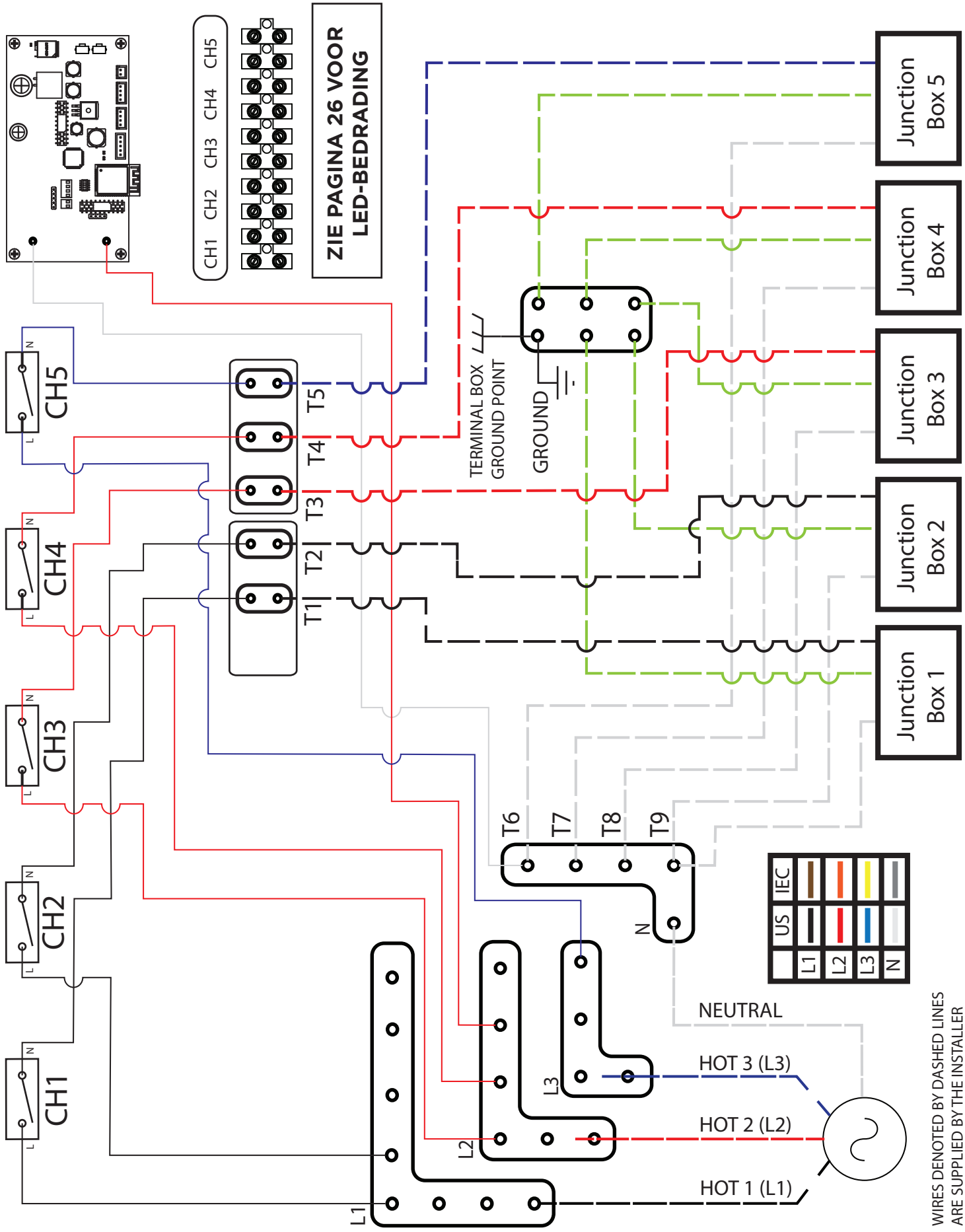

WIRING DIAGRAM FOR SMART-HEAT CONTROL ECLIPSE PENDANT 5CH JUNCTION BOX & LED WIRING

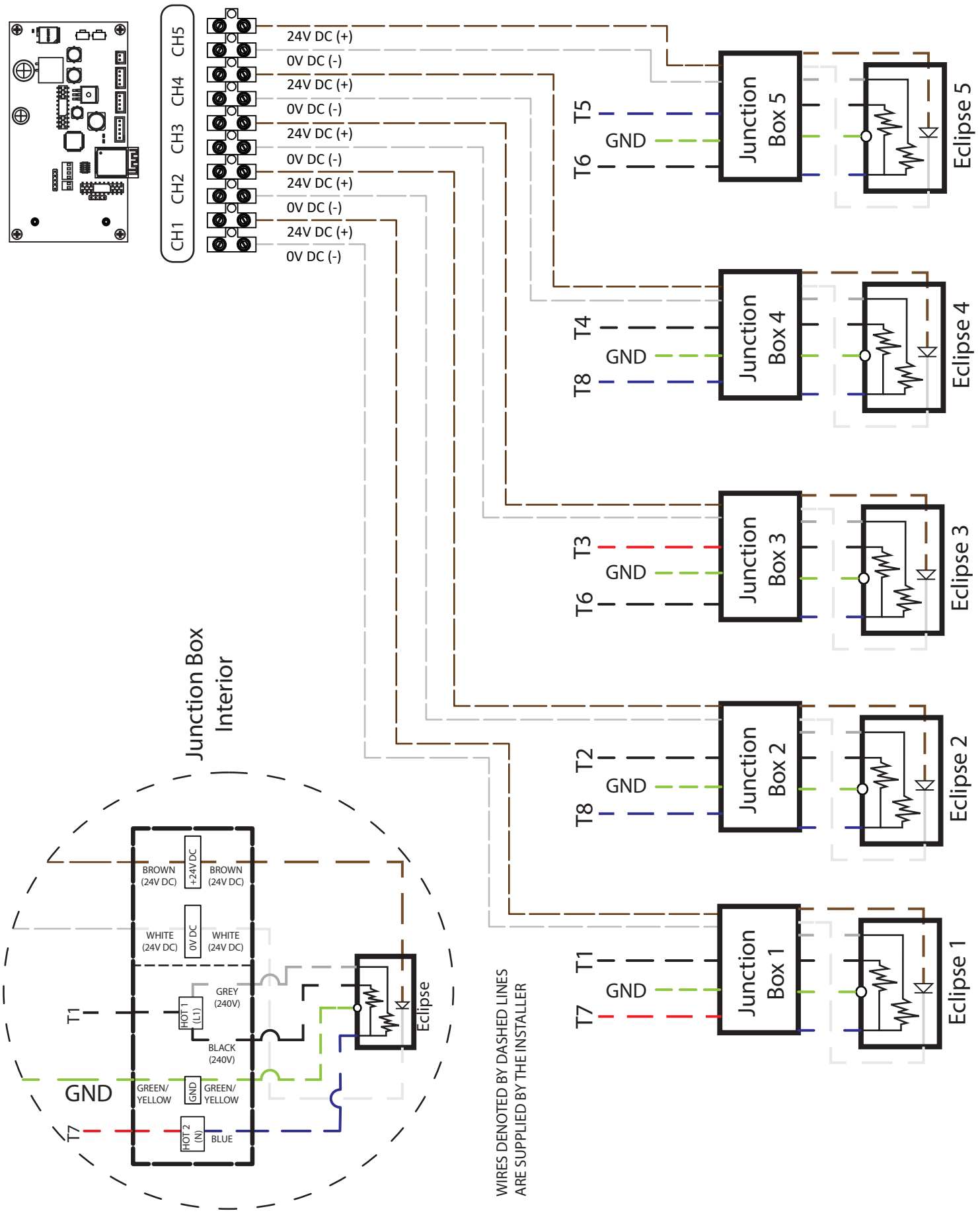

CONFIGURATIE VAN DE APP

Download de Bromic Smart-Heat app van de Apple App Store of de Google Play Store. Na het openen van de Bromic Smart-Heat app, wordt u gevraagd een account te registreren voordat u wordt geholpen bij de configuratie van uw locatie. Merk op dat elke Smart-Heat-regeling apart geconfigureerd moet worden. Nadat uw locatie is geconfigureerd, kunt u meerdere bedieningseenheden configureren en beheren.

App Store Play Store

De bedieningseenheid moet in eerste instantie worden gekoppeld via een Bluetooth-verbinding. Daarom moet u binnen 10 m van de bedieningseenheid blijven tot de installatie voltooid is. Het bereik van Bluetooth kan variëren afhankelijk van de omstandigheden ter plaatse en de apparaten. Het wordt aanbevolen om altijd binnen 10 m (30 ft) van de bedieningseenheid te blijven. We bevelen aan om gebruik te maken van wifi, het maakt extra functies mogelijk die niet beschikbaar zijn met een Bluetooth-verbinding.

NORMAAL GEBRUIK

Nadat uw locatie is geconfigureerd, kunt u de Bromic Smart-Heat app gebruiken om alle bedienings-eenheden op de locatie te bedienen. Als de bedieningseenheid verbonden is met wifi, krijgt u ook toegang tot extra functies, zoals zonering en het plannen van de werking van de verwarmer van Bromic. Zones kunnen ook worden gebruikt om de apparaten opnieuw te ordenen door ze toe te voegen in de exacte volgorde waarin u ze wilt weergeven.

Het menu kan ook worden gebruikt om verschillende functies uit te voeren, zoals:

- De configuratie van de locatie beheren.
- Toegang voor meerdere gebruikers van de locatie beheren.
- Het gebruik van de verwarmers bekijken.
- De verwarmingskosten berekenen.

Wanneer een bedieningseenheid met wifi-configuratie de verbinding met het netwerk verliest, schakelt deze automatisch over op een Bluetooth-verbinding totdat de netwerkverbinding is hersteld. Dit kan ongeveer 3 minuten duren.

Bediening via Bluetooth kan maar op één smart device tegelijk worden gebruikt. Als de app is geopend op meerdere smart devices, wordt de verbinding automatisch overgedragen naar beschikbare apparaten als het verbonden apparaat de app verlaat, de app sluit of als het scherm is vergrendeld.

ONDERHOUD

Deze bedieningseenheid heeft geen onderdelen die onderhoud vergen en vereist daarom na de eerste installatie geen onderhoud. Het wordt aanbevolen om ervoor te zorgen dat uw Bromic Smart-Heat app up-to-date is. Als uw bedieningseenheid niet werkt, raadpleeg dan de tabel Probleemoplossing in deze handleiding. Als uw bedieningseenheid beschadigd lijkt, staak dan onmiddellijk het gebruik en neem contact op met uw leverancier. Een werkschakelaar of stroomonderbreker moet alle stroomcircuits onder spanning isoleren voordat er een inspectie wordt uitgevoerd of onderhoud wordt uitgevoerd aan aangesloten apparaten.

Als er problemen optreden met de werking van de Bromic Smart-Heat app, raadpleeg dan het gedeelte Probleemoplossing in deze handleiding. Als u problemen ondervindt bij het oplossen van problemen, raadpleeg dan de volgende instructies om een Smart-Heat bedieningseenheid te resetten met behulp van de Bromic Smart-Heat app.

Bedieningseenheid resetten – Dit kan alleen met BLE, terwijl u verbonden bent met de bedieningseenheid. Om een bedieningseenheid te resetten, verwijdert u deze uit de lijst met apparaten of via het menu Configuratie van de locatie. Configureer de bedieningseenheid vervolgens opnieuw op de locatie en zorg ervoor dat u zich binnen 10 m van de bedieningseenheid bevindt om de Bluetooth-verbinding in stand te houden.

Alle modellen van de Bromic Smart-Heat Control zijn compatibel met Amazon Alexa en Google Home.
Opmerking: U moet al een Amazon of Google Home-account hebben voordat u het apparaat kunt koppelen.

INSTRUCTIES VOOR AMAZON ALEXA

1. Open de Amazon Alexa app en selecteer het tabblad (More) 'Meer'.
2. Selecteer (Skills & Games) 'Vaardigheden & spelletjes'.
3. Gebruik de zoekbalk om te zoeken naar 'Bromic Smart Heat' en selecteer de vaardigheid 'Bromic Smart-Heat' die wordt weergegeven op de schermafbeelding.
4. Druk op (Enable to Use) 'Inschakelen voor gebruik'.
5. Log in op uw Bromic app-account.
6. Druk op (Authorise) 'Autoriseren'.
7. Vervolgens wordt u gevraagd om elke verwarmer afzonderlijk in te stellen voor elke kamer die u hebt ingesteld.

Opmerking: De Alexa-app importeert alle groepen die u hebt gemaakt in de Bromic Smart-Heat app en ook de afzonderlijke apparaten.

Voorgestelde spraakopdrachten:

- Zet specifieke apparaten aan/uit of dim een specifiek apparaat tot een gewenst percentage:
  bijv. "Alexa zet [naam apparaat] aan/uit".
  bijv. "Alexa zet [naam apparaat] op 50%".
- Zet een groep apparaten aan/uit of dim een zone van apparaten tot een gewenst percentage:
  bijv. "Alexa, zet [naam groep] aan/uit".
- [ALLEEN ECLIPSE] - Zet LED's aan/uit of dim LED's tot een gewenst percentage:
  bijv. "Alexa zet de verlichting van [naam apparaat] aan/uit".
- bijv. "Alexa, zet de verlichting van [naam apparaat] op 30%."

INSTRUCTIES VOOR GOOGLE HOME

1. Open de Google Home app en selecteer het tabblad (Devices) 'Apparaten'.
2. Selecteer (+ Add) '+ Toevoegen'.
3. Druk op (Works with Google) 'Werkt met Google'.
4. Gebruik de zoekbalk om te zoeken naar 'Bromic Smart Heat' en selecteer de opties die wordt weergegeven in de bijgeleverde schermafbeelding.
5. Log in op uw Bromic app-account.
6. Druk op (Agree and Link) 'Instemmen en koppelen'.
7. Voeg de apparaten van Bromic toe aan de gewenste kamer.

Voorgestelde spraakopdrachten:

Zet specifieke apparaten aan/uit of dim ze tot een gewenst percentage:

- "Hey Google zet [naam apparaat] aan/uit".
- "Hey Google zet [naam apparaat] op 50%".

Zet een groep apparaten aan/uit of dim een zone van apparaten tot een gewenst percentage:

- "Hey Google zet [naam groep] aan/uit".
- "Hey Google zet [naam groep] op 30%".

[ALLEEN ECLIPSE ONLY] - Verlichting aan/uit zetten en helderheid instellen:

- "Hey Google zet de verlichting van [naam apparaat] aan/uit".
- "Hey Google zet de verlichting van [naam apparaat] op 70%"

INSTALLATIE UITBREIDINGSKAART

De Bromic Smart-Heat Control-uitbreidingskaart maakt extra verbindingstypen mogelijk zoals ethernet en GBS voor domotica en gebouwbeheersystemen.

Voor de 1-kanaals- en 2-kanaalsmodellen is de uitbreidingskaart een accessoire (apart verkrijgbaar).
Bij 5-kanaalsmodellen is de uitbreidingskaart vooraf geïnstalleerd in de bedieningseenheid.

In het volgende hoofdstuk wordt het installatieproces van de uitbreidingskaart voor 1-kanaals- en 2-kanaalsmodellen beschreven. De integratie moet worden uitgevoerd door een specialist op het gebied van domotica of gediplomeerd technicus. U moet de elektrische installatie op pagina 13-26 voltooien voordat u de uitbreidingskaart installeert.

WAARSCHUWING

Deze uitbreidingskaart MOET worden geïnstalleerd door een bevoegd/ gediplomeerd persoon.

BELANGRIJK

Schakel de stroom uit voordat u de uitbreidingskaart installeert.

ESD-BESCHERMING VEREIST

Zorg ervoor dat er bij het hanteren geen elektrische statische elektriciteit vrijkomt.

RISICO OP ELEKTRISCHE SCHOK.

Een onjuiste polariteit of kortsluiting beschadigt de uitbreidingskaart.

De Bromic Smart-Heat Control-uitbreidingskaart bestaat uit de elektronische printplaat en de behuizing.

1. Schakel de voeding naar de bedieningseenheid uit.
2. Plaats de behuizing van de uitbreidingskaart in de behuizing van de bedieningseenheid met behulp van de gemarkeerde sleuven en controleer of de aansluitklemmen goed vastzitten.
3. Bevestig de kaart met de meegeleverde schroeven in de gemarkeerde gaten (1). Maximale koppel van 2 Nm.
4. Controleer of de LED's op de uitbreidingskaart aangaan wanneer de stroom wordt ingeschakeld.

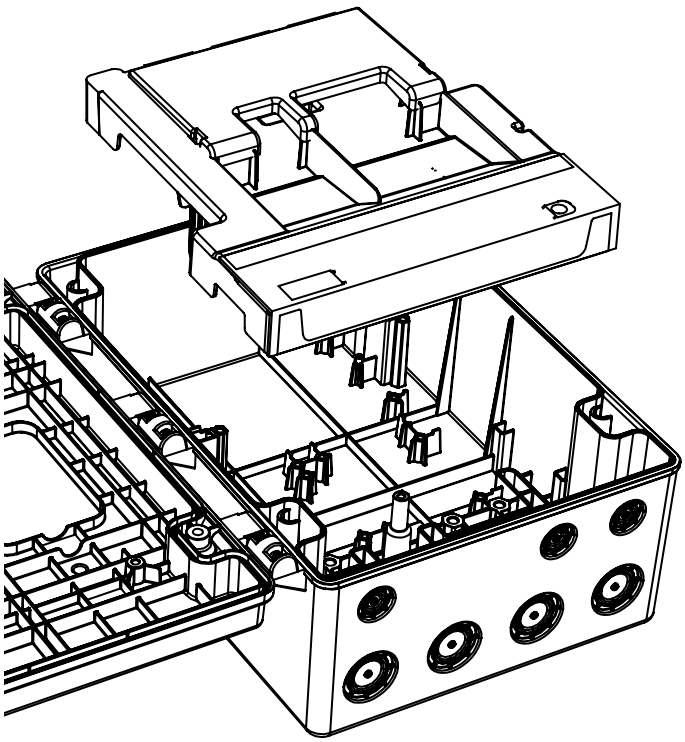

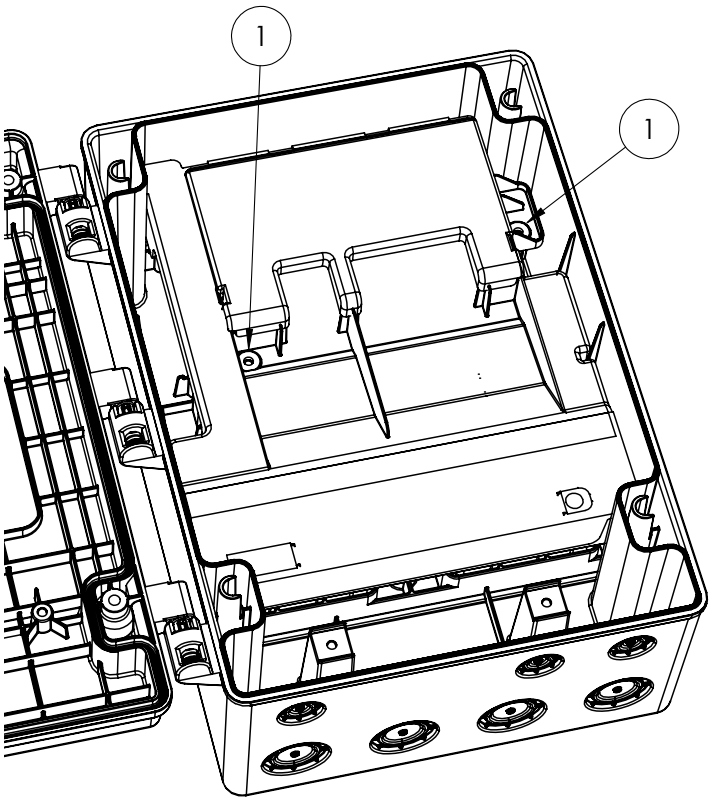

BELANGRIJK
Schakel de voeding uit voordat u aansluitingen maakt op de printplaat

RISICO OP ELEKTRISCHE SCHOK.
Een onjuiste polariteit of kortsluiting beschadigt de uitbreidingskaart.

ETHERNETVERBINDING

Er is een ethernetaansluiting voor een bekabelde verbinding met een thuisrouter of gateway met DHCP (statisch of dynamisch). Bij de 1-kanaals- en 2-kanaalsmodellen moet na installatie van de uitbreidingskaart de verbindingskabel die is voorgemonteerd op het klemmenblok worden verwijderd om ethernet te laten functioneren. Voor 5-kanaalsmodellen is deze stap niet nodig. Sluit vervolgens een CAT6-ethernetkabel aan op de RJ45-poort. De verbinding moet internettoegang hebben.

Na aansluiting kan de voorklep worden gesloten volgens de montage-instructies.
Daarna kunt u ethernet selecteren als verbindingstype tijdens het installatieproces of via de locatie bewerken. Als u een ethernetverbinding selecteert, krijgt u opties om het type IP-adres (statisch of dynamisch) op te geven en een aangepaste DNS in te voeren.

AANSLUITING VOOR 0-10VDC - DOMOTICA OF GEBOUW BEHEERSYSTEEM (GBS) of WANDSCHAKELAARDIMMERS

De uitbreidingskaart maakt het ook mogelijk om Smart-Heat Controls te werken met:
a) Domotica of
b) een gebouwbeheersysteem (GBS) of
c) Een geschikte wandschakelaardimmer (ALLEEN type stroombron.)

Een GBS-aansluiting vereist een 0-10V ingangssignaal dat wordt toegepast op de 1 mm²/16AWG schroefklemmen. Maximale koppel van 0,25 Nm. Raadpleeg het meegeleverde aansluitschema en de bijbehorende tabel. Bij 5-kanaalsmodellen moet de GBS-verbindingskabel worden geïnstalleerd. Voor de 1-kanaals- en 2-kanaalsmodellen moet de uitbreidingskaart worden geïnstalleerd waarop de GBS-jumper is voorgemonteerd en aangesloten moet blijven om het GBS te laten werken.

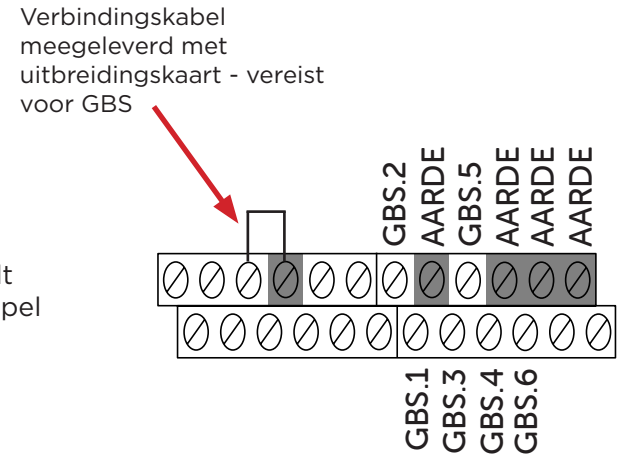

Na aansluiting kan de voorklep worden gesloten volgens de montage-instructies.
U kunt dan het domoticasysteem gebruiken om de apparaten te bedienen. Let op: bij gebruik van GBS kunnen de apparaten niet worden bediend met de Bromic Smart-Heat app.

Aansluitklem	Type bedieningseenheid							
	On/Off 1CH	**On/Off 2CH**	**On/Off 5CH**	**Dimmer 1CH**	**Dimmer 2CH**	**Dimmer 5CH**	**Eclipse Pendant 1CH**	**Eclipse Pendant 5CH**
GBS.1	Kanaal 1	Kanaal 1	Kanaal 1	Kanaal 1	Kanaal 1	Kanaal 1	Verwarmingselement 1 +2	Pendants 1+2 verwarmers
GBS.2		Kanaal 2	Kanaal 2		Kanaal 2	Kanaal 2	LED's	Pendants 3+4 verwarmers
GBS.3			Kanaal 3			Kanaal 3		Pendant 5 verwarmers
GBS.4			Kanaal 4			Kanaal 4		Pendants 1+2 LED's
GBS.5			Kanaal 5			Kanaal 5		Pendants 3+4 LED's
GBS.6								Pendant 5 LED's

PROBLEEMOPLOSSING

SYMPTOOM	MOGELIJKE OORZA(A)K(EN)	CORRIGERENDE MAATREGEL(EN)
App reageert niet/is vastgelopen.	1. Te veel verzoeken in een korte periode. 2. De app of het besturingssysteem van de telefoon is mogelijk verouderd/ incompatibel. 3. Instabiele internetverbinding. 4. Niet binnen het BLE-bereik.	1. Sluit de Bromic Smart-Heat app en open deze opnieuw. 2. Voer een software-update uit op zowel het smart device als de Smart-Heat app. 3. Zorg voor een sterke netwerkverbinding (3 signaalbalken). 4. Zorg er bij gebruik in BLE-modus voor dat de gebruiker zich binnen 10 m (30 ft) van de bedieningseenheid bevindt.
Kan geen verbinding maken met de bedieningseenheid.	1. [Bluetooth-communicatie] Smart device is buiten Bluetooth-bereik van de bedieningseenheid. 2. [Bluetooth-communicatie] Een andere gebruiker is momenteel verbonden met de bedieningseenheid en het besturings-app. 3. [Wifi-communicatie] Bedieningseenheid is buiten gebruik van het wifi-netwerk. 4. GBS-jumper is geïnstalleerd op de uitbreidingskaart. 5. Er is sprake van signaalstoring.	1. [Bluetooth-verbinding] Bedien de verwarmers binnen 10 m (30 ft) van de bedieningseenheid. 2. [Bluetooth-verbinding] Zorg ervoor dat geen andere gebruiker tegelijkertijd het apparaat bedient. 3. [Wifi-verbinding] Controleer of het wifi-netwerk actief is en of de bedieningseenheid binnen bereik is. 4. Schakel de GBS-modus uit door de verbindingskabel te verwijderen.
De bedieningseenheid is niet zichtbaar tijdens de installatie.	1. Bluetooth is niet ingeschakeld op het apparaat van de gebruiker. 2. De bedieningseenheid is al door een andere gebruiker in gebruik.	1. Zet BLE aan op het apparaat van de gebruiker. 2. Verwijder de bedieningseenheid van locatie/ account van de andere gebruiker.
Geen e-mail ontvangen voor account-activering.	1. De e-mail staat in de map met ongewenste e-mail of spam. 2. Het account is geregistreerd met onjuist e-mailadres of er is een typefout gemaakt tijdens de registratie.	1. Controleer de map met ongewenste e-mail of spam. 2. Probeer opnieuw te registreren met het juiste e-mailadres.
Kan de installatie op WiFi of Ethernet niet voltooien	[WiFi-verbinding] 1. Onjuiste SSID of wachtwoord. 2. Netwerk is niet 2,4 GHz 3. Firewallbeleid staat communicatie niet toe. [Ethernet-verbinding] 1. LED's van de RJ45-poort geven niet aan 3. Onjuist IP-adres of onjuiste instellingen 2. Firewallbeleid staat communicatie niet toe.	Neem contact op met uw IT-beheerder met de volgende gegevens: 1. WiFi-netwerkinstellingen op 2,4 GHz. 2. Ethernet-verbindingsmethode en correcte adres-toewijzingen. 3. Firewall-beleid staat MQTT-, NTP- en DNS-services toe.Voer een firewall-bypass-test uit met behulp van een SmartPhone-hotspot en configureer de controller op deze WiFi-hotspot-instelling. 4. Zie hieronder voor meer informatie over het firewallbeleid.
Netwerkfirewallbeleid staat internetverbinding niet toe	1.. WiFi- of Ethernet-installatie mislukt met de foutmelding 'kan het cloud-IP-adres niet pingen'. 2. De verbinding valt terug op Bluetooth en kan de wifi- of ethernetverbinding niet herstellen.	Uw IT-beheerder moet communicatie toestaan over het volgende: - URL: bromic.production.broker.eu.freia.io - Poort: 8883 inkomend en uitgaand - URL: Pool.ntp.org - Poort: 123 inkomend en uitgaand DNS: IP 8.8.8.8 - Poort: 53 inkomend en uitgaand

For additional assistance please scan the QR code below for instructional videos and troubleshooting support.

AVANT DE DÉBUTER, POUR LE TECHNICIEN RESPONSABLE DE L'INSTALLATION

Pour installer et utiliser la commande Smart-Heat de Bromic, vous DEVEZ avoir accès aux éléments suivants :

- Un appareil intelligent compatible avec l'application et doté d'une connectivité Internet. (spécifications minimales : Bluetooth 4.2, Android 8.1, iOS 14.3 ou version supérieure)
- L'application Bromic Smart-Heat, disponible au téléchargement sur l'App Store d'Apple et Google Play Store, en utilisant les codes QR ci-dessous.
- Un compte Bromic Smart-Heat ou un accès aux emails pour l'inscription.
- Le nom et l'adresse e-mail de l'utilisateur principal.
- [Wi-Fi uniquement] Le SSID et le mot de passe d'un réseau Wi-Fi local fonctionnant sur 2,4 GHz.

Pour consulter les instructions d'installation (instructions de montage, orientation de montage et câblage électrique), reportez-vous au manuel.

RECHERCHER LE MANUEL LE PLUS RÉCENT

App Store

Play Store

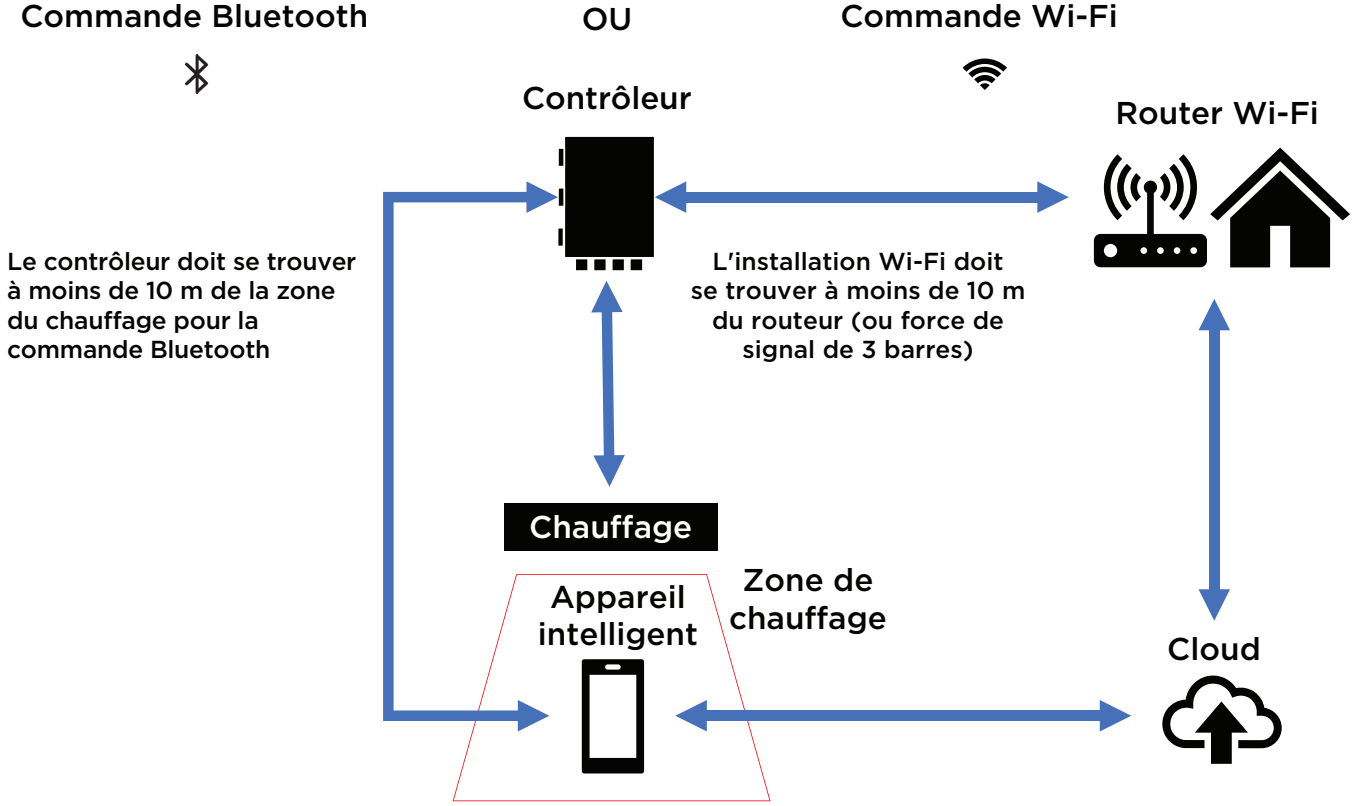

DIFFÉRENCES ENTRE COMMUNICATION BLUETOOTH ET WI-FI

Communication BLUETOOTH	Communication WI-FI
• L'emplacement de montage du contrôleur doit se trouver à moins de 10 m de l'emplacement du chauffage. • Un seul appareil intelligent peut être utilisé à la fois. • Pendant le fonctionnement, l'appareil intelligent doit se trouver à moins de 10 m du contrôleur. • Vous permet de contrôler les chauffages individuellement et d'utiliser la fonction minuterie.	• L'emplacement de montage du contrôleur doit se trouver à moins de 10 m d'un routeur (ou le périphérique intelligent doit indiquer 3 barres de Wi-Fi à l'emplacement de montage). • Permet plusieurs utilisateurs simultanément. • Permet la commande hors site. • Active des fonctionnalités supplémentaires (zonage/regroupement et automatisation de scènes).

BROMIC HEATING

AVERTISSEMENT RELATIF À LA PROPOSITION 65 POUR LES RÉSIDENTS DE CALIFORNIE
Cancer et effet nocif sur la fertilé – www.P65Warnings.ca.gov
AVERTISSEMENT PROP. 65 POUR LES RESIDENTS DE LA CALIFORNIE
Cancer et Troubles de l'appareil reproducteur - www.P65Warnings.ca.gov
ADVERTENCIA PROP. 65 PARA LOS RESIDENTES DE CALIFORNIA
Cancer y Daño Reproductivo - www.P65Warnings.ca.gov

COMMANDE SMART-HEAT

PAR BROMIC

MANUEL D'INSTALLATION ET D'INSTRUCTIONS

POUR LES MODÈLES SUIVANTS :

- **Commande Marche/Arrêt 1C Smart-Heat.**
- **Conmmande Marche/Arrêt 2C Smart-Heat.**
- **Variateur de commande 1C Smart-Heat.**
- **Variateur de commande 2C Smart-Heat.**
- **Commande Marche/Arrêt 5C Smart-Heat.**
- **Variateur de commande 5C Smart-Heat.**
- **Boîtier de commande suspendu Eclipse 1C Smart-Heat.**
- **Boîtier de commande suspendu Eclipse 5C Smart-Heat.**

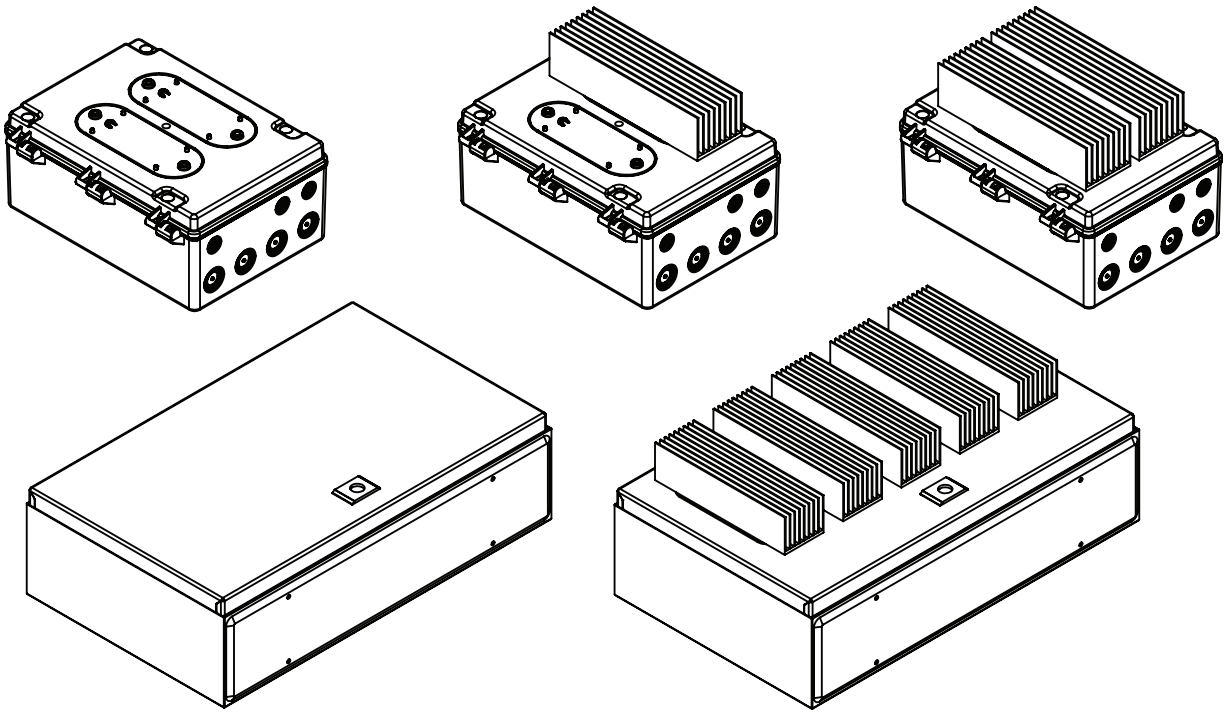

RECHERCHER LE MANUEL LE PLUS RÉCENT

RECHERCHER UNE APPLICATION SUR L'APP STORE D'APPLE

RECHERCHER UNE APPLICATION SUR LE GOOGLE PLAY STORE

⚠ IMPORTANT

LISEZ LA FICHE « AVANT DE DÉBUTER, POUR LE TECHNICIEN RESPONSABLE DE L'INSTALLATION » INCLUSE.
VEUILLEZ LIRE CE MANUEL AVEC ATTENTION. CONSULTEZ LE DEUXIÈME DE COUVERTURE POUR OBTENIR DES INFORMATIONS IMPORTANTES À PROPOS DE CE MANUEL. NOUS RECOMMANDONS DE CONSERVER LES INSTRUCTIONS AVEC L'APPAREIL POUR RÉFÉRENCE ULTÉRIEURE.

INSTRUCTIONS D'ORIGINE

REV 24_FR

⚠ IMPORTANT

Ce manuel contient des informations importantes sur l'installation et le fonctionnement des commandes Smart-Heat. Veuillez prêter une attention particulière aux informations de sécurité importantes indiquées dans ce manuel d'instructions.

Toutes les informations de sécurité sont accompagnées des symboles d'alerte de sécurité suivants :

⚠ DANGER, ⚠ AVERTISSEMENT, ⚠ IMPORTANT

- LISEZ ATTENTIVEMENT CE MANUEL avant d'installer ce produit.
- Une installation ou une utilisation inappropriée peuvent entraîner la mort, des blessures graves ou des dommages matériels.
- N'utilisez la commande Smart-Heat que conformément aux descriptions de ce manuel. Toute autre utilisation non recommandée par le fabricant est susceptible de provoquer un incendie, une électrocution ou des blessures aux personnes.
- L'installation DOIT être effectuée par un technicien agréé conformément aux règles locales applicables en matière d'électricité.
- Sauf indication contraire, la commande Smart-Heat est destinée à un usage domestique et commercial.
- La commande Smart-Heat ne doit être utilisée qu'avec la gamme Bromic de chauffages électriques et à gaz compatibles.
- Ce produit ne contient aucune pièce réparable et ne doit pas être ouvert après l'installation.
- La commande Smart-Heat ne peut être utilisée qu'avec l'application Bromic Smart-Heat téléchargeable sur l'App Store et le Google Play Store.

Notez que seuls les modèles marche/ arrêt sont compatibles avec les chauffages à gaz.

CONSERVEZ CES INSTRUCTIONS

Élimination appropriée de ce produit

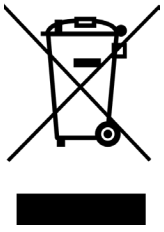

Ce marquage indique que ce produit ne doit pas être éliminé avec d'autres ordures ménagères dans l'UE ou aux États-Unis. Pour éviter tout préjudice éventuel à l'environnement ou à la santé humaine dû à l'élimination non contrôlée des déchets, recyclez-le de manière responsable afin de promouvoir la réutilisation durable des ressources matérielles. Pour renvoyer votre appareil usagé, veuillez utiliser les systèmes de renvoi et de collecte ou contacter le vendeur auprès duquel le produit a été acheté afin qu'il puisse organiser le recyclage dans le respect de l'environnement.

Siège social : 10 Phiney Place, Ingleburn, NSW 2565 Australie
Téléphone : 1300 276 642 (depuis l'Australie) ou +61 2 9748 3900 (depuis l'étranger) Fax : +61 2 9748 4289
E-mail : info@bromic.com Site Web : www.bromic.com

Remarque : Bromic Pty Ltd se réserve le droit d'apporter des modifications aux spécifications, aux pièces, aux composants et à l'équipement sans préavis. Ce manuel d'installation, d'utilisation et de maintenance ne peut être reproduit sous aucune forme sans l'accord écrit préalable de Bromic Pty Ltd.

SOMMAIRE

REMARQUES IMPORTANTES ET AVERTISSEMENTS 6

DESCRIPTION DU PRODUIT 7

CARACTÉRISTIQUES DU PRODUIT 7

SPÉCIFICATIONS DU PRODUIT 7

CONTENU DU PAQUET 9

OUTILS/PIÈCES NÉCESSAIRES 10

INSTRUCTIONS D'INSTALLATION 11

- DIMENSIONS PRINCIPALES ET DÉGAGEMENTS 11
- INSTRUCTIONS DE MONTAGE 12

INSTALLATION ÉLECTRIQUE 14

- TYPES DE CHAUFFAGE ET RÉPARTITION DE CHARGE 15
- SCHÉMAS DE CÂBLAGE 17

INSTRUCTIONS D'UTILISATION 27

- CONFIGURATION DE L'APPLICATION 27
- UTILISATION NORMALE 27

MAINTENANCE 27

ACTIVATION VOCALE 28

- INSTRUCTIONS POUR AMAZON ALEXA 28
- INSTRUCTIONS POUR GOOGLE HOME 28

INSTALLATION DE LA CARTE D'EXTENSION 29

- CONNEXION ETHERNET 30
- CONNEXION POUR DOMOTIQUE OU SYSTÈME DE GESTION DE BÂTIMENT (BMS) 30

DÉPANNAGE 31

REMARQUES IMPORTANTES ET AVERTISSEMENTS

AVERTISSEMENT

- Lisez toutes les instructions avant d'installer ou d'utiliser ce contrôleur.
- N'utilisez ce contrôleur que comme décrit dans ce manuel. Toute autre utilisation non recommandée par le fabricant est susceptible de provoquer un incendie, une électrocution ou des blessures.
- L'installation, l'ajustement ou la modification incorrects ainsi que le non-respect des avertissements et des instructions de ce manuel pourraient entraîner de graves blessures corporelles, le décès ou des dommages matériels.
- Le fabricant ne peut être tenu pour responsable des dommages susceptibles de se produire suite à une mauvaise utilisation. Le fabricant insiste sur l'utilisation responsable de ce contrôleur et sur le strict respect de l'ensemble des procédures, avertissements et consignes de sécurité figurant dans ce livret.
- La température de stockage du produit est comprise entre -30°C et 70°C. Cette plage de température s'applique lorsque le produit n'est pas utilisé pendant de longues périodes (par exemple, en été).
- Le produit doit être fixé sur des surfaces qui ne peuvent pas être endommagées par des températures aussi élevées que 60°C. Il doit être installé dans un endroit bien ventilé. Il ne peut pas être fermé hermétiquement. Il doit être installé hors de portée, et en cas d'installation murale, il doit être vertical avec les presse-étoupes vers le bas.
- Les câbles de connexion doivent être protégés contre tout choc accidentel.
- Ce contrôleur n'est pas destiné à être utilisé dans les salles de bains, les buanderies et autres lieux intérieurs similaires. Ne placez jamais le contrôleur là où il pourrait tomber dans une baignoire ou tout autre récipient d'eau.
- N'installez pas le contrôleur directement près d'une baignoire, d'une douche ou d'une piscine.
- N'installez pas le contrôleur à un endroit où les enfants pourraient y avoir accès.
- Cet appareil n'est pas destiné à être utilisé par des personnes (y compris les enfants) ayant des capacités physiques, sensorielles ou mentales réduites, ou manquant d'expérience et de connaissances, à moins qu'une personne responsable de leur sécurité ne les ait supervisées ou informées concernant l'utilisation de l'appareil.
- Conservez les matériaux d'emballage hors de portée des enfants.
- Les enfants et les adultes doivent être avertis des risques d'électrocution et rester à l'écart pour éviter de graves blessures corporelles.
- Les enfants doivent être surveillés attentivement lorsqu'ils se trouvent dans la zone du contrôleur.
- Ne tentez pas de modifier le contrôleur de quelque manière que ce soit.
- Ne peignez aucune surface du contrôleur.
- Ne touchez pas le contrôleur avec les mains mouillées à aucun moment,
- N'utilisez pas et ne stockez pas de matériaux inflammables à proximité de cet appareil.
- Ne vaporisez pas d'aérosols ou de matières inflammables à proximité du contrôleur lorsqu'il est en fonctionnement.
- N'utilisez jamais le contrôleur dans un environnement explosif, tel que des zones où de l'essence ou d'autres liquides inflammables ou vapeurs sont stockés.
- Ne suspendez aucun objet étranger à aucune partie de ce contrôleur. Par exemple, ne suspendez pas de serviettes, de vêtements, de cordes, de lumières ou de câbles.
- Assurez-vous toujours que le contrôleur et tous les appareils connectés ont été éteints pendant 2 heures avant de toucher un dissipateur thermique connecté.

INSTALLATION

- IMPORTANT - L'installation doit être effectuée par un électricien agréé.
- L'électricien en charge de l'installation doit veiller à ce que les exigences des autorités locales, du code d'installation électrique local, des codes du bâtiment municipaux et de toute autre réglementation légale pertinente soient respectées.
- Après le déballage, assurez-vous que le contrôleur ne présente aucun signe visible de dommage ou d'altération. Si le contrôleur semble endommagé, contactez le point de vente pour obtenir une assistance.
- Retirez la protection de transport avant utilisation.
- Cet appareil ne doit être utilisé que sur une alimentation électrique de 100 à 277 volts CA.
- Ce contrôleur n'est PAS destiné pour une installation sur des véhicules de plaisance et/ou des bateaux.
- Ne faites pas passer les cordons sous les revêtements de sol. Ne le recouvrez pas avec des carpettes, chemins de table, ou autres. Disposez les cordons loin de la zone de passage et là où ils ne risqueront pas de provoquer des chutes.
- Le contrôleur contient des pièces chaudes et des éléments susceptibles de produire des arcs ou des étincelles. Ne l'utilisez pas dans des zones où de l'essence, de la peinture ou des liquides inflammables sont utilisés ou stockés.
- Ce manuel d'installation et d'utilisation ne doit pas être retiré du site d'installation. Le technicien en charge de l'installation doit laisser le manuel au client pour référence ultérieure.
- Si le contrôleur n'a pas été utilisé ou qu'il n'est pas prévu de l'utiliser pendant une période prolongée, débranchez l'alimentation électrique.
- Pour la déconnexion de la ligne électrique, utilisez un interrupteur omnipolaire avec des contacts ayant une dimension d'au moins 3,5 mm

MAINTENANCE/RÉPARATION

- Ce produit ne comporte aucune pièce réparable et ne doit pas être ouvert une fois l'installation terminée.
- L'installation doit être effectuée uniquement par un technicien qualifié et agréé. Le contrôleur doit être inspecté avant utilisation et au moins une fois par an par un technicien qualifié et agréé.
- Vérifiez régulièrement que le contrôleur n'est pas endommagé. Si vous pensez que l'appareil est endommagé, cessez immédiatement son utilisation et contactez le fournisseur.
- À la fin de la durée de vie utile de ce produit, il ne doit pas être éliminé avec les déchets domestiques, mais doit être amené à un centre de collecte pour équipements électriques et électroniques usagés. L'utilisateur est responsable de l'élimination de cet appareil par les moyens appropriés à la fin de sa durée de vie utile. Le non-respect de cette obligation peut entraîner les sanctions prévues par les lois régissant l'élimination des déchets. Une collecte sélective appropriée et le recyclage, le traitement et l'élimination des équipements usagés dans le respect de l'environnement permettent d'éviter les dommages environnementaux inutiles et les risques sanitaires éventuels, et favorisent le recyclage des matériaux utilisés dans l'appareil. Pour plus d'informations sur la collecte et l'élimination des déchets, contactez votre service de gestion des déchets local ou le lieu d'achat.

RACCORDEMENT ÉLECTRIQUE

- Toutes les connexions doivent être adaptées à la puissance nominale du modèle de contrôleur et du modèle de chauffage installés. Les connexions doivent comporter une mise à la terre.
- Installez tous les équipements de sécurité nécessaires et n'utilisez que des matériaux conformes aux installations électriques standard.
- Les circuits et le câblage basse tension doivent être séparés des autres circuits.
- Le circuit d'alimentation doit inclure un interrupteur sectionneur et/ou un disjoncteur conforme à la réglementation électrique locale. Aux États-Unis, un interrupteur sectionneur et/ou un disjoncteur bipolaire doivent être installés pour les alimentations électriques à 2 phases.
- Pour conserver l'Indice de Protection (IP54), seules des prises et des fiches de courant extérieures IP54 (ou indice supérieur) appropriées doivent être utilisées dans l'installation électrique. Le produit doit être protégé contre tout contact direct avec l'eau.
- Un dispositif de déconnexion facilement accessible doit être incorporé au câblage de l'installation électrique du bâtiment.
- Ce produit n'est pas équipé d'un interrupteur de déconnexion électrique. Un dispositif de déconnexion du contrôleur doit être incorporé dans le câblage permanent conformément aux codes électriques locaux.
- Le câble doit avoir une section correctement dimensionnée selon la charge connectée et une plage de température nominale allant jusqu'à 90°C.
- Le variateur de commande Smart-Heat régulera la puissance de sortie en coupant l'alimentation de la charge si la température dans le dissipateur de chaleur dépasse 80°C.
- La puissance maximale par canal est de 6000W. Reportez-vous à la page 14 pour connaître l'ampérage en fonction de la tension d'alimentation.
- Les alimentations 100-127V CA sont destinées aux chauffages à gaz uniquement et ne peuvent être utilisées qu'avec le commande Marche/Arrêt Smart-Heat. L'ampérage maximum par canal lors de l'installation d'un chauffage à gaz est de 10A.

DESCRIPTION DU PRODUIT

La commande Smart-Heat offre un contrôle marche/arrêt ou de variation pour les chauffages Bromic.
La commande Smart-Heat nécessite un appareil intelligent avec connectivité Internet, ainsi que l'application Bromic Smart-Heat disponible sur l'App Store et Google Play Store.

Le modèle de base offre à la fois des capacités de communication Bluetooth et Wi-Fi. Une carte d'extension facultative est disponible pour des modes de communication alternatifs (Ethernet ou contrôle d'entrée 0-10 V CC à partir de systèmes de gestion de bâtiment (BMS) ou de domotique).

CARACTÉRISTIQUES DU PRODUIT

La configuration et l'utilisation de ce produit nécessitent l'accès à un appareil intelligent iOS ou Android avec connectivité Internet (par exemple smartphone ou tablette) et à l'application Bromic Smart-Heat.
Le contrôleur offre les fonctions suivantes :

- Indice de protection IP54, adapté à une installation en extérieur.
- Conception prévue pour contrôler une large gamme de produits Bromic.
- Communication par Bluetooth et Wi-Fi.

À l'aide de l'application Bromic Smart-Heat, vous pourrez :

- Commander les chauffages Bromic (marche/arrêt ou variation selon le modèle de contrôleur).
- Programmer une minuterie pour éteindre tout chauffage connecté.
- Accéder aux statistiques d'utilisation.
- Inviter d'autres utilisateurs à commander vos chauffages connectés.

Les contrôleurs connectés par Wi-Fi vous permettront également de :

- Faire fonctionner les chauffages hors site (connexions compatibles Wi-Fi uniquement).
- Programmer les durées de chauffage pour un confort maximal.
- Créer des zones pour commander plusieurs chauffages simultanément.

SPÉCIFICATIONS DU PRODUIT - MODÈLES MARCHE/ARRÊT

Modèle	Commande Marche/Arrêt 1C Smart-Heat.	Commande Marche/Arrêt 2C Smart-Heat.	Commande Marche/Arrêt 5C Smart-Heat.
Part Number	BH3130051	BH3130052	BH3130053
Nombre de canaux	1	2	5
Alimentation	CA 50-60Hz	CA 50-60Hz	CA 50-60Hz
Phase d'alimentation	Monophasé	Monophasé ou biphasé	Triphasé
Tension - capacité maximale par canal	100–127V - 1kW / 220–240V - 6kW 200V - 6kW (Japon uniquement) 208–277V (Amérique du Nord uniquement)	100–127V - 1kW 220–240V - 6kW 200V - 6kW (Japan Only) 208–277V (Amérique du Nord uniquement)	3N~ 220/380V - 6kW 3N~ 230/400V - 6kW 3N~ 240/415V - 6kW 3N~ 277/480V - 6kW 3~ 100/200V - 6kW (Japon uniquement) 3~ 120/208V - 6kW (Amérique du Nord uniquement)
Tension nominale d'impulsion	2500V	2500V	2500V
Plage de températures de fonctionnement	De -20°C à +30°C	De -20°C à +30°C	De -20°C à +30°C
Plage de températures hors fonctionnement	De -30°C à +70°C	De -30°C à +70°C	De -30°C à +70°C
Plage d'humidité de fonctionnement	0-85%	0-85%	0-85%
Indice de protection	IP54	IP54	IP54
Dimensions	290 x 202 x 112mm	290 x 202 x 112mm	500 x 340 x 202mm
Poids	1,4kg	1,6kg	11,0kg
Fixation du panneau frontal	4 x vis cruciformes captives 12G (couple de serrage 1,8Nm)	4 x vis cruciformes captives 12G (couple de serrage 1,8Nm)	Clé à double panneton pour verrouillage
Type de connexion à la terre	Barre omnibus interne avec vis M4, rondelle à ressort et écrou	Barre omnibus interne avec vis M4, rondelle à ressort et écrou	Barre omnibus interne avec cosse à anneau M6, rondelle à ressort et écrou
Type de bornier de puissance	Bornier à vis	Bornier à vis	Cosse à anneau M6
Taille de bornier de puissance (max.)	10mm²	10mm²	Cosse à anneau M6
Taille du presse-étoupe du câble d'entrée	1 x M25 (Couple 8Nm)	2 x M25 (Couple 8Nm)	3 x M40 (Couple 8Nm)
Taille du presse-étoupe de sortie	1 x M25 (Couple 8Nm)	2 x M25 (Couple 8Nm)	5 x M25 (Couple 8Nm)

Veuillez consulter les types de chauffages et la répartition des charges à la page 14 pour connaître les charges maximales par canal.

SPÉCIFICATIONS DU PRODUIT - MODÈLES À VARIATEUR

Modèle	Variateur de commande 1 C Smart-Heat.	Variateur de commande 2 C Smart-Heat.	Variateur de commande 5 C Smart-Heat.
Part Number	BH3130061	BH3130062	BH3130063
Nombre de canaux	1	2	5
Alimentation	CA 50-60Hz	CA 50-60Hz	CA 50-60Hz
Phase d'alimentation	Monophasé	Monophasé ou biphasé	Triphasé
Tension - capacité maximale par canal	220–240V - 6kW 200V - 6kW (Japon uniquement) 208–277V - 6kW (Amérique du Nord uniquement)	220–240V - 6kW 200V - 6kW (Japon uniquement) 208–277V - 6kW (Amérique du Nord uniquement)	3N~ 220/380V - 6kW 3N~ 230/400V - 6kW 3N~ 240/415V - 6kW 3N~ 277/480V - 6kW 3~ 100/200V - 6kW (Japon uniquement) 3~ 120/208V - 6kW (Amérique du Nord uniquement)
Impédance du système (Zmax) (1)	0,18 ohm	0,18 ohm	0,18 ohm
Tension nominale d'impulsion	2500V	2500V	2500V
Plage de températures de fonctionnement	De -20°C à +30°C	De -20°C à +30°C	De -20°C à +30°C
Plage de températures hors fonctionnement	De -30°C à +70°C	De -30°C à +70°C	De -30°C à +70°C
Plage d'humidité de fonctionnement	0-85%	0-85%	0-85%
Indice de protection	IP54	IP54	IP54
Dimensions	290 x 202 x 163mm	290 x 202 x 163mm	500 x 340 x 252mm
Poids	1,6kg	2,4kg	12,5kg
Fixation du panneau frontal	4 x vis cruciformes captives 12G (couple de serrage 1,8Nm)	4 x vis cruciformes captives 12G (couple de serrage 1,8Nm)	Clé à double panneton pour verrouillage
Type de connexion à la terre	Barre omnibus interne avec vis M4, rondelle ressort et écrou	Barre omnibus interne avec vis M4, rondelle ressort et écrou	Barre omnibus interne avec cosse à anneau M6, rondelle ressort et écrou
Type de bornier de puissance et taille maximale	Cosse à anneau M6	Cosse à anneau M6	Cosse à anneau M6
Taille du presse-étoupe du câble d'entrée	1 x M25 (Couple 8Nm)	2 x M25 (Couple 8Nm)	3 x M40 (Couple 8Nm)
Taille du presse-étoupe de sortie	1 x M25 (Couple 8Nm)	2 x M25 (Couple 8Nm)	5 x M25 (Couple 8Nm)

(1) : Cet équipement est conforme à la norme EN/IEC 61000-3-11. Il incombe au technicien en charge de l'installation ou à l'utilisateur de l'équipement de s'assurer, si nécessaire en consultant l'opérateur du réseau de distribution, que l'équipement soit connecté uniquement à une alimentation avec une impédance système inférieure ou égale à Zmax.

Veuillez consulter les types de chauffages et la répartition des charges à la page 14 pour connaître les charges maximales par canal.

SPÉCIFICATIONS DU PRODUIT - BOÎTIER SUSPENDU ECLIPSE

Modèle	Boîtier de commande suspendu Eclipse 1 C Smart-Heat.	Boîtier de commande suspendu Eclipse 5 C Smart-Heat.
Part Number	BH8380051	BH8380055
Nombre de chauffages par contrôleur	1	5
Alimentation	CA 50-60Hz	CA 50-60Hz
Phase d'alimentation	Monophasé	Triphasé
Tension	220–240V 200-208V (Japon et Amérique du Nord uniquement	220–240V 200-208V (Japon et Amérique du Nord uniquement
Capacité de fonctionnement	4kW	6kW (30A max)
Tension nominale d'impulsion	2500V	2500V
Plage de températures de fonctionnement	De -20°C à +30°C	De -20°C à +30°C
Plage de températures hors fonctionnement	De -30°C à +70°C	De -30°C à +70°C
Plage d'humidité de fonctionnement	0-85%	0-85%
Indice de protection	IP54	IP54
Dimensions	290 x 202 x 112mm	500 x 340 x 252mm
Poids	1,6kg	15kg
Fixation du panneau frontal	4 x vis cruciformes captives 12G (couple de serrage 1,8Nm)	Clé à double panneton pour verrouillage
Type de connexion à la terre	Barre omnibus interne avec vis M4, rondelle ressort et écrou	Barre omnibus interne avec cosse à anneau M6, rondelle ressort et écrou
Type de bornier de puissance	Bornier à vis	Cosse à anneau M6
Taille de bornier de puissance (max.)	6mm²	-
Taille du presse-étoupe du câble d'entrée	1 x M25 (Couple 8Nm)	3 x M40 (Couple 8Nm)
Taille du presse-étoupe du câble d'entrée	1 x M25 (Couple 8Nm)	5 x M25 (Couple 8Nm)

CONTENU DU PAQUET

Contrôleur	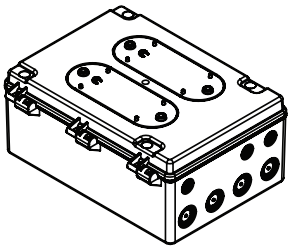 Smart-Heat Control On/Off 1 CH Smart-Heat Control On/Off 2 CH Smart-Heat Control Eclipse Pendant 1 CH 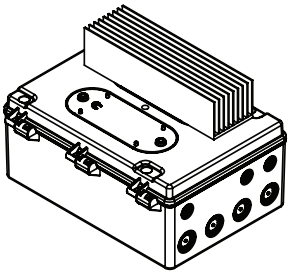 Smart-Heat Control Dimmer 1 CH 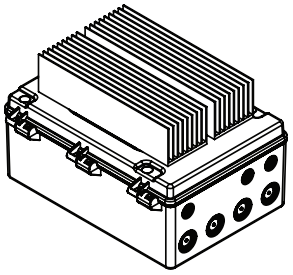 Smart-Heat Control Dimmer 2 CH 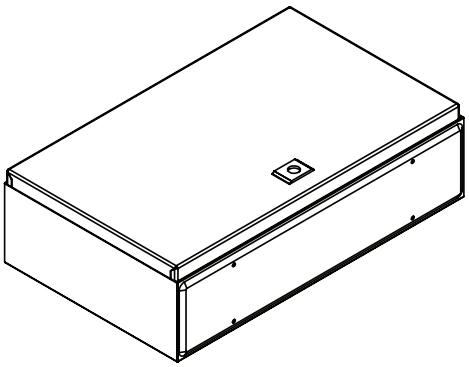 Smart-Heat Control On/Off 5 CH 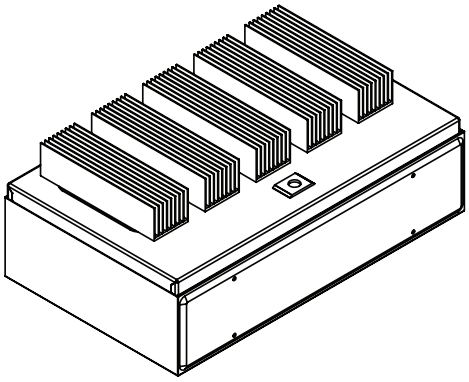 Smart-Heat Control Dimmer 5 CH Smart-Heat Control Eclipse Pendant 5 CH
Manuel d'instructions	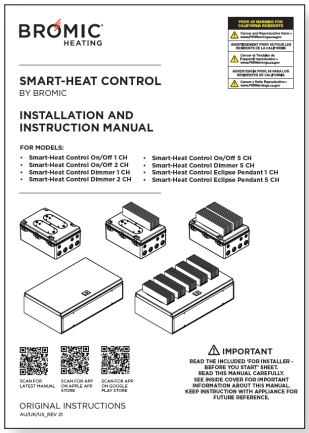 BROMIC HEATING SMART-HEAT CONTROL BY BROMIC INSTALLATION AND INSTRUCTION MANUAL FOR MODELS: • Smart-Heat Control On/Off 1 CH • Smart-Heat Control On/Off 2 CH • Smart-Heat Control Dimmer 1 CH • Smart-Heat Control Dimmer 2 CH • Smart-Heat Control On/Off 5 CH • Smart-Heat Control Dimmer 5 CH • Smart-Heat Control Eclipse Pendant 1 CH • Smart-Heat Control Eclipse Pendant 5 CH IMPORTANT READ THE INCLUDED 'FOR INSTALLER - BEFORE YOU START' SHEET. READ THIS MANUAL CAREFULLY. SEE INSIDE COVER FOR IMPORTANT INFORMATION ABOUT THIS MANUAL. KEEP INSTRUCTION WITH APPLIANCE FOR FUTURE REFERENCE. ORIGINAL INSTRUCTIONS AU/UK/US_REV 20 RECHERCHER LE MANUEL LE PLUS RÉCENT
Sac d'accessoires	Reportez-vous à la page suivante pour connaître le contenu du sac d'accessoires

CONTENU DU PAQUET

Modèle	Contenu du sac d'accessoires
Marche/arrêt 1 canal et Marche/arrêt 2 canaux et Boîtier suspendu Eclipse 1 canal	2 x presse-étoupe M25 (4 x fournis avec 2 canaux) 5 x vis M4x10 5 x rondelle à ressort
Variateur 1 canal et Variateur 2 canaux	2 x presse-étoupe M25 (4 x fournis avec 2 canaux) 4 x rondelle à ressort (8 x fournies avec 2 canaux) 4 x cosse à anneau M6 (8 x fournies avec 2 canaux) 5 x vis M4 5 x rondelle à ressort 2 x anneau M6 fil de pontage vers anneau M6 (2 canaux uniquement)
Marche/arrêt 5 canaux et Variateur 5 canaux et Boîtier suspendu Eclipse 5 canaux	1 x clé double panneton 4 x support de montage et vis 1 x barre omnibus en L 3 x barre omnibus droite 16 x cosse à anneau M6 2,5-4mm^2 3 x cosse à anneau M6 4-6mm^2 4 x cosse à anneau M6 10-16mm^2 1 x presse-étoupe M40 5 x presse-étoupe M25 3 x presse-étoupes M16 (8 x fournis avec Eclipse Pendant) 15 x rondelle à ressort 1 x fil de pontage pour BMS

OUTILS/PIÈCES NÉCESSAIRES

- 4 x fixations appropriées pour le montage
  (modèles 1C. + 2C. - trous de diamètre 4,5 mm) (modèles 5C. - trous de diamètre 7,0 mm)
- [Modèles à variateur uniquement] Pince à sertir.
- [Modèles à variateur uniquement] Prise 10 mm.
- Presse-étoupes supplémentaires pour adaptation au câblage souhaité.

DÉGAGEMENTS D'INSTALLATION

IMPORTANT

- **Assurez-vous que le contrôleur est installé avec les dégagements minimums spécifiés de tous côtés.**
- **La distance minimum recommandée par rapport aux matériaux inflammables correspond à une température de 65°C au-dessus de la température ambiante. Les matériaux de construction qui ont une faible tolérance à la chaleur (tel que plastique, vinyl, toile, etc.) peuvent être endommagés à des températures inférieures. L'installateur est chargé de s'assurer que les matériaux qui se trouvent à proximité sont protégés.**
- **Pour les modèles à variateur, assurez-vous que les dissipateurs thermiques bénéficient de dégagements suffisants et ne sont pas obstrués ni en contact avec des éléments extérieurs.**
- **Dans les espaces confinés, assurez-vous que la ventilation est adéquate pour maintenir les températures ambiantes en dessous de 30°C. Dans le cas contraire, une ventilation forcée de la zone est nécessaire.**
- **L'installation du contrôleur dans un espace clos interférera avec la communication Bluetooth/Wi-Fi et réduira la portée de fonctionnement.**

Smart-Heat Control Marche/arrêt 1 canal et 2 canaux

Boîtier suspendu Eclipse 1 canal

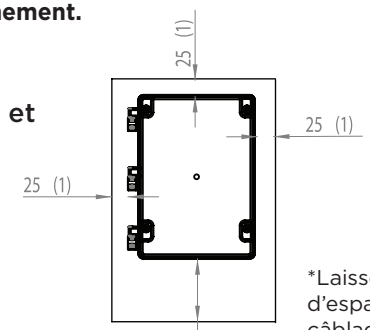

*Dimensions indiquées en mm

*Laissez suffisamment d'espace pour le câblage.

Smart-Heat Control Marche/arrêt 5 canaux

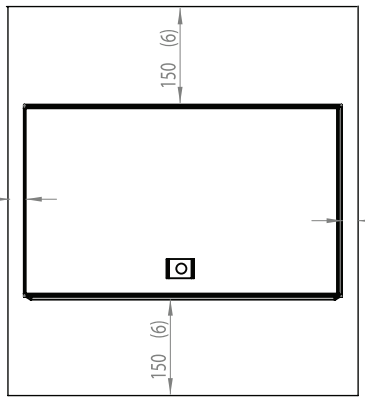

*Dimensions indiquées en mm

Smart-Heat Control Variateur 1 canal et 2 canaux

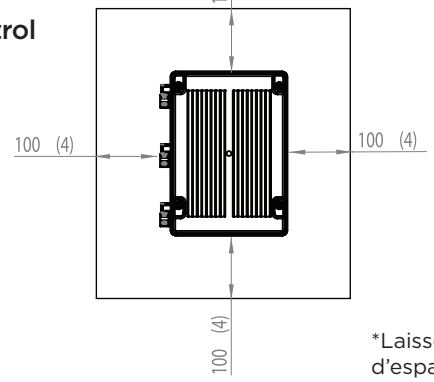

*Laissez suffisamment d'espace pour le câblage.

Smart-Heat Control Variateur 5 canaux

Smart-Heat Control Boîtier suspendu Eclipse 5 canaux

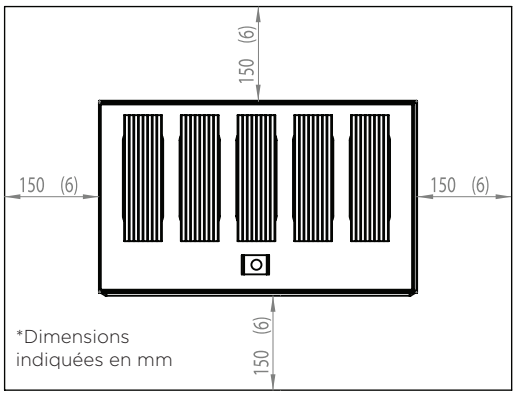

*Dimensions indiquées en mm

DIMENSIONS DU PRODUIT

Smart-Heat Control Marche/arrêt 1 canal
Smart-Heat Control Marche/arrêt 2 canaux
Smart-Heat Control Pendant Eclipse 1 CH

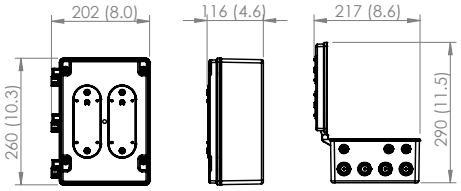

Smart-Heat Control Variateur 1 canal
Smart-Heat Control Variateur 2 canaux

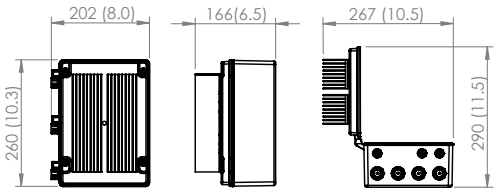

Smart-Heat Control Marche/arrêt 5 canaux

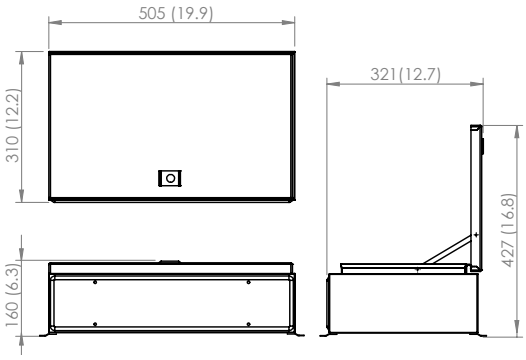

Smart-Heat Control Variateur 5 canaux
Smart-Heat Control Boîtier suspendu Eclipse 5 canaux

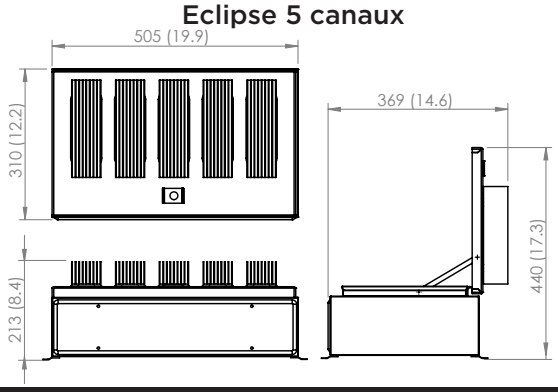

La commande Smart-Heat fonctionne avec un appareil intelligent doté d'une connectivité Internet et d'une connexion Bluetooth ou Wi-Fi. L'emplacement de montage de la commande Smart-Heat doit être choisi de manière à ce qu'il soit à portée du mode de communication choisi. Avant de monter la commande Smart-Heat, remplissez la liste de vérification suivante pour vous assurer que votre emplacement de montage est approprié.

LISTE DE VÉRIFICATION DE L'EMPLACEMENT DE MONTAGE

- ☐ [Bluetooth uniquement] L'emplacement de montage se trouve à moins de 10 m de l'emplacement du chauffage.
- ☐ [Wi-Fi uniquement] L'emplacement de montage se trouve à moins de 10 m d'un routeur, ou un périphérique intelligent indique une force de signal de 3 barres à l'emplacement de montage.
- ☐ Dissipateur de chaleur [1 et 2 canaux] L'emplacement de montage offre un dégagement de 100 mm de chaque côté du contrôleur.
- ☐ Dissipateur de chaleur [5 canaux] L'emplacement de montage offre un dégagement de 150 mm de chaque côté du contrôleur.
- ☐ L'emplacement de montage est à une hauteur minimale de 1,8 m du sol fini pour TOUS les modèles de dissipateur de chaleur (gradateur)
- ☐ L'emplacement de montage ne soumettra pas le contrôleur à des températures en dehors de -20°C à 30°C pendant le fonctionnement ou de -30°C à 70°C pendant les périodes d'inutilisation. Dans le cas contraire, une ventilation forcée de la zone est nécessaire.
- ☐ L'emplacement de montage se trouve à au moins 1 m des chauffages connectés.
- ☐ L'emplacement de montage est adapté à une installation selon l'orientation de montage adéquate (reportez-vous aux positions de montage appropriées ci-dessous).

POSITIONS DE MONTAGE

Les modèles de variateur fonctionnent avec un dissipateur thermique qui peut atteindre des températures de 85 °C (185 °F) et doit être installé hors de portée. Les modèles de variateur nécessitent une hauteur libre minimale de 1,8 m (6 pi) pour être hors de portée du personnel. Les contrôleurs ne sont pas réparables et ne doivent être ouverts que par des entrepreneurs en électricité agréés.

Les modèles On/Off n'ont pas d'exigence de dégagement en hauteur.

Montage mural

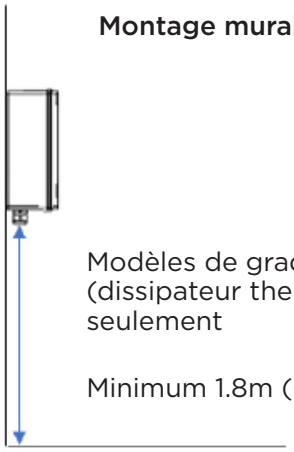

Le montage mural est adapté aux modèles ci-dessous :

- Commande Marche/Arrêt 1C Smart-Heat.
- Commande Marche/Arrêt 2C Smart-Heat.
- Commande Marche/Arrêt 5C Smart-Heat.
- Variateur de commande 1C Smart-Heat.
- Variateur de commande 2C Smart-Heat.
- Variateur de commande 5C Smart-Heat.
- Boîtier de commande suspendu Eclipse 1 C Smart-Heat.
- Boîtier de commande suspendu Eclipse 5C Smart-Heat.

Montage au plafond

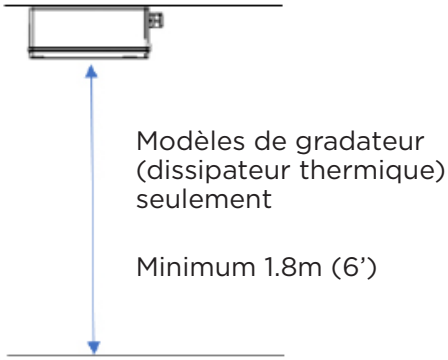

Montage au plafond adapté aux modèles ci-dessous :

- Commande Marche/Arrêt 1C Smart-Heat.
- Commande Marche/Arrêt 2C Smart-Heat.
- Variateur de commande 1C Smart-Heat.
- Variateur de commande 2C Smart-Heat.
- Boîtier de commande suspendu Eclipse 1 C Smart-Heat.

Montage au plafond **non** adapté aux modèles ci-dessous :

- Commande Marche/Arrêt 5C Smart-Heat.
- Variateur de commande 5C Smart-Heat.
- Boîtier de commande suspendu Eclipse 5C Smart-Heat.

PROCÉDURE pour les modèles :

- **Commande Marche/Arrêt 1C Smart-Heat.**
- **Commande Marche/Arrêt 2C Smart-Heat.**
- **Boîtier de commande suspendu Eclipse 1C Smart-Heat.**
- **Variateur de commande 1C Smart-Heat.**
- **Variateur de commande 2C Smart-Heat.**

IMPORTANT

Référez-vous au poids du contrôleur applicable aux pages 6-7 et, en cas de montage mural, vérifiez que vous disposez d'une longueur appropriée pour le vissage.

1. Assurez-vous que le contrôleur est débranché de l'alimentation.
2. Marquez le centre des trous de montage au plafond ou au mur.
3. Ouvrez le panneau frontal avant du contrôleur et fixez-le à l'aide de fixations appropriées (non fournies). Assurez-vous que le contrôleur est solidement fixé. Notez que la taille maximale compatible est de 4,2 mm pour les vis.
4. Réalisez le câblage électrique conformément aux pages 14-23.
5. Fermez le panneau frontal avec les vis fournies au couple de 1,8 Nm.

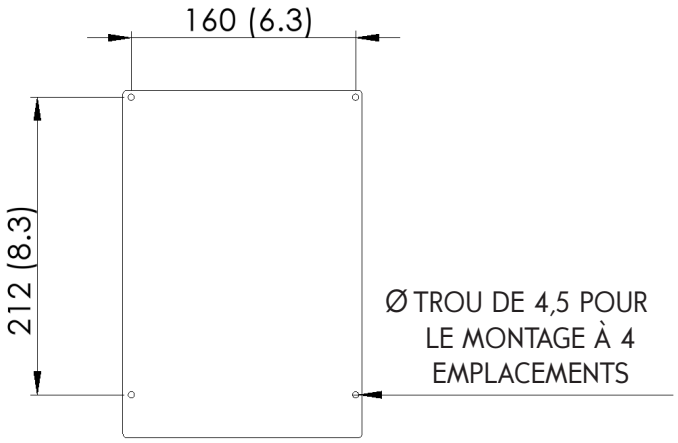

*Dimensions indiquées en mm

PROCÉDURE pour les modèles :

- **Commande Marche/Arrêt 5C Smart-Heat.**
- **Commande Variateur 5C Smart-Heat.**
- **Boîtier de commande suspendu Eclipse 5C Smart-Heat.**

IMPORTANT

Référez-vous au poids du contrôleur applicable aux pages 6-7 et, en cas de montage mural, vérifiez que vous disposez d'une longueur appropriée pour le vissage.

1. Assurez-vous que le contrôleur est débranché de l'alimentation.
2. Marquez le centre des trous de montage au plafond ou au mur.
3. Ouvrez le panneau frontal avant du contrôleur et fixez-le à l'aide de fixations appropriées (non fournies). Assurez-vous que le contrôleur est solidement fixé.
4. Réalisez le câblage électrique conformément aux pages 21-26.
5. Fermez le panneau frontal à l'aide de la clé fournie.

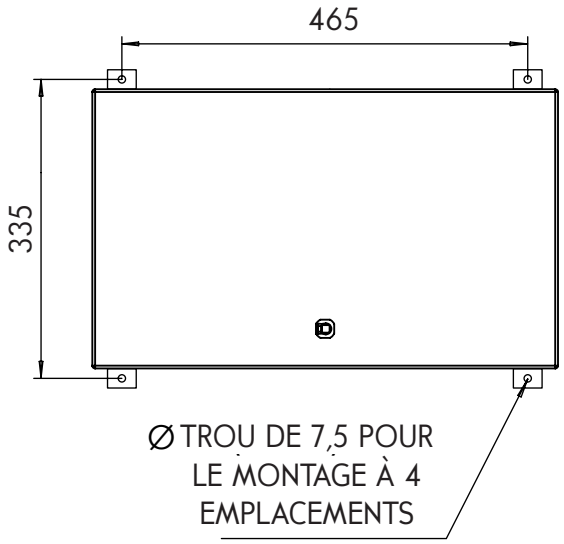

*Dimensions indiquées en mm

REMARQUES ET AVERTISSEMENTS IMPORTANTS

⚠ AVERTISSEMENT

Ce contrôleur DOIT être installé par une personne agréée. Ne réalisez pas les procédures d'installation ou d'assemblage lorsque l'alimentation électrique est allumée.

⚠ DANGER

RISQUE D'ÉLECTROCUTION ! Danger de blessures graves ou de mort. Débranchez le chauffage de l'alimentation électrique avant de procéder à son installation ou sa maintenance. Lisez et respectez les exigences de dégagement d'installation décrites dans ce manuel. L'appareil DOIT être branché à une source d'électricité correctement mise à la terre.

⚠ IMPORTANT

Vérifiez les types de radiateurs et les tableaux de répartition de charges pour connaître les charges appropriées des chauffages et assurez-vous que la charge maximale n'est pas dépassée pour chaque canal du contrôleur.

Vérifiez les étiquettes des chauffages pour connaître la tension et la puissance correctes afin de vous assurer que la source d'alimentation répond aux exigences des chauffages.

Vérifiez que tous les circuits sont étiquetés pour faciliter l'identification. Notez qu'il vous sera demandé lors du processus d'installation de nommer chaque appareil et d'attribuer à chaque appareil un numéro de canal.

Réalisez tous les branchements conformément aux réglementations locales en vigueur en matière d'électricité. Pour une installation en extérieur, tous les branchements doivent être effectués conformément aux réglementations locales en matière de câblage extérieur.

Le circuit d'alimentation doit inclure un interrupteur sectionneur et/ou un disjoncteur conforme à la réglementation électrique locale. Aux États-Unis, un interrupteur sectionneur et/ou un disjoncteur bipolaire doivent être installés pour les alimentations électriques à 2 phases. Selon le code NEC, les appareils de chauffage sont considérés comme une charge continue et une surévaluation de 125 % s'applique à la conception du circuit électrique.

PROTECTION CONTRE LES SURINTENSITÉS : Les sorties NE SONT PAS protégées contre les courts-circuits ou les surintensités, ce qui peut endommager le produit. Des dispositifs de protection contre les surintensités ou les fuites à la terre doivent être installés. Il incombe à l'entrepreneur ou au technicien électricien agréé de s'assurer que le câblage d'alimentation et les dispositifs de protection sur le circuit sont installés conformément aux règles électriques locales. Selon le code NEC, des dispositifs de surintensité doivent être installés entre le contrôleur et le radiateur si la charge d'alimentation maximale dépasse 50 A.

DISJONCTEUR THERMIQUE : La commande Smart-Heat de Bromic est équipée d'une protection thermique. Toutes les sorties seront automatiquement coupées si la température de la carte principale, de la carte de relais pour les modèles marche/arrêt, ou du relais SSR pour les modèles à variateur dépasse 80°C. Lorsque cela se produit, les sorties peuvent être réactivées manuellement une fois que la température des composants est revenue en dessous de 75°C.

TYPES DE CHAUFFAGES ET RÉPARTITION DE CHARGE

Pour les modèles Marche/arrêt et Variateur, utilisez les tableaux ci-dessous pour déterminer la capacité du canal et assurez-vous que la charge totale connectée ne dépasse pas la capacité maximale du canal. Pour les modèles boîtier de commande suspendu Eclipse Smart-Heat, n'installez qu'un seul boîtier suspendu Eclipse par contrôleur.
Vérifiez que tous les circuits sont étiquetés pour faciliter l'identification. Notez qu'il vous sera demandé lors du processus d'installation de nommer chaque appareil et d'attribuer à chaque appareil un numéro de canal.

Compatibilité et répartition de charges pour les chauffages électriques Bromic :

Étape 1 – Vérifier la capacité du contrôleur (valeurs par canal)		
Puissance maximum	**Tension d'alimentation (CA 50-60Hz)**	**Charge maximale :**
6000W	200V	30A
	208V	28,5A
	220-240V	25A
	277V	21,5A

Étape 2 - Vérifier l'étiquette du chauffage

Vérifiez l'étiquette signalétique apposée sur votre radiateur pour connaître la puissance et la tension d'alimentation. Ces informations, combinées à l'étape 3, permettront de déterminer la charge connectée.

Étape 3 – Comparer la charge du chauffage à la capacité du canal (chauffages à 1 élément)		
Puissance du chauffage	**Tension d'alimentation (CA 50-60Hz)**	**Charge maximale de l'appareil**
2000W	200V	10A
	208V	9,5A
	220-240V	8A
	277V	7A
2300W	200V	11,5A
	208V	11A
	220-240V	9,5A
3000W	200V	15A
	208V	14A
	220-240V	12,5A
	277V	10,5A
3400W	200V	17A
	208V	16A
	220-240V	14A

Notez que les chauffages électriques Bromic sont résistifs et leur utilisation peut varier en fonction du site. Il est recommandé de faire fonctionner les chauffages pendant une période prolongée (c'est-à-dire une charge continue).

Si vous souhaitez contrôler deux éléments d'un seul chauffage indépendamment, reportez-vous aux charges des éléments ci-dessous, ainsi qu'aux schémas de câblage dans le manuel d'instructions du chauffage approprié. Si ce n'est pas le cas, reportez-vous simplement à la charge totale de l'appareil indiquée ci-dessous.

Étape 3 – Suite ... (Chauffages à 2 éléments)		
Puissance du chauffage	**Tension d'alimentation (CA 50-60Hz)**	**Charge maximale de l'appareil**
4000W (2 éléments)	200V	Élément 1 : 10A Élément 2 : 10A Total : 20A
	208V	Élément 1 : 9,5A Élément 2 : 9,5A Total : 19A
	220-240V	Élément 1 : 8A Élément 2 : 8A Total : 16,5A
	277V	Élément 1 : 7A Élément 2 : 7A Total : 14A
4500W (2 éléments)	200V	Élément 1 : 7,5A Élément 2 : 15A Total : 22,5A
	208V	Élément 1 : 7A Élément 2 : 14A Total : 21,5A
	220-240V	Élément 1 : 12,5A Élément 2 : 6A Total : 18,5A
6000W (2 éléments)	200V	Élément 1 : 15A Élément 2 : 15A Total : 30A
	208V	Élément 1 : 14A Élément 2 : 14A Total : 28,5A
	220-240V	Élément 1 : 12,5A Élément 2 : 12,5A Total : 25A
	277V	Élément 1 : 10,5A Élément 2 : 10,5A Total : 21,5A

Répartition de la charge pour les chauffages à gaz Bromic applicables (compatible uniquement avec les modèles commande Marche/Arrêt Smart-Heat)

Tension d'alimentation (CA 50-60Hz)	Charge produite par chauffage	Charge maximale par canal de contrôle
100-127V	1A	10A

SCHÉMA DE CÂBLAGE POUR COMMANDE MARCHE/ARRÊT 1C SMART-HEAT

- Connectez la source d'alimentation et le chauffage aux bornes à vis comme indiqué avec un couple de 1,3 Nm. La taille de la borne est de 10 mm².
- Connectez la masse à la barre omnibus interne à l'aide des fixations fournies. Serrez au couple maximum de 3 Nm.
- La vis du panneau frontal doit être serrée au couple de 1,7 Nm.
- Remarque : les schémas sont illustrés avec les conventions américaines (conventions de l'IEC).
- Le circuit d'alimentation doit inclure un interrupteur sectionneur et/ou un disjoncteur conforme à la réglementation électrique locale. Aux États-Unis, un interrupteur sectionneur et/ou un disjoncteur bipolaire doivent être installés pour les alimentations électriques à 2 phases.

AVERTISSEMENT
Le contrôleur DOIT être installé de manière permanente et câblé en dur par un électricien agréé.

IMPORTANT
La valeur maximale de courant pour chaque borne est de 30 A.

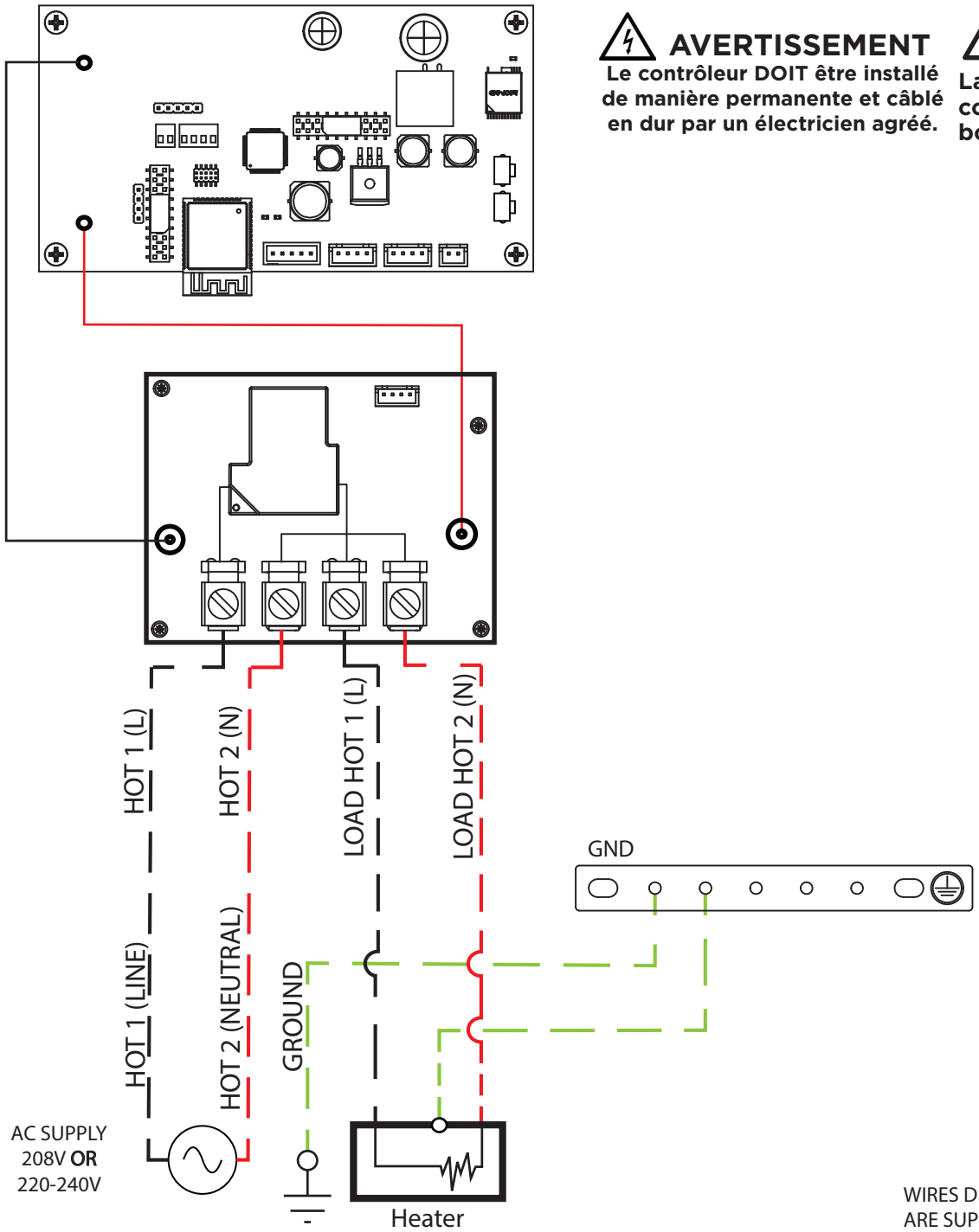

WIRES DENOTED BY DASHED LINES ARE SUPPLIED BY THE INSTALLER

ENTRÉE : Câble d'alimentation (fourni par l'installateur) Il doit être vérifié que la tension et la capacité de l'alimentation électrique sont adaptées à la puissance nominale des chauffages connectés au contrôleur. Serrez les presse-étoupes au couple de 8 Nm.

SORTIE : Câble d'alimentation du chauffage. Vérifiez le type de chauffage, sa puissance, la répartition de la charge et la capacité maximale en ampères par canal de contrôleur (6 kW par canal/référez-vous à la page 14 du manuel). Serrez les presse-étoupes au couple de 8 Nm.

SCHÉMA DE CÂBLAGE POUR COMMANDE MARCHE/ARRÊT 2C SMART-HEAT

- Connectez la source d'alimentation et le chauffage aux bornes à vis comme indiqué avec un couple de 1,3 Nm. La taille de la borne est de 10 mm².
- Connectez la masse à la barre omnibus interne à l'aide des fixations fournies. Serrez au couple maximum de 3 Nm.
- La vis du panneau frontal doit être serrée au couple de 1,7 Nm.
- Remarque : les schémas sont illustrés avec les conventions américaines (conventions de l'IEC).
- Le canal 1 doit être câblé pour alimenter la carte principale.
- Le circuit d'alimentation doit inclure un interrupteur sectionneur et/ou un disjoncteur conforme à la réglementation électrique locale. Aux États-Unis, un interrupteur sectionneur et/ou un disjoncteur bipolaire doivent être installés pour les alimentations électriques à 2 phases.

AVERTISSEMENT

Le contrôleur DOIT être installé de manière permanente et câblé en dur par un électricien agréé.

IMPORTANT

La valeur maximale de courant pour chaque borne est de 30 A.

Si vous avez l'intention d'utiliser 1 circuit d'alimentation, assurez-vous que le câble entrant est divisé dans une boîte de jonction externe et que l'alimentation est capable de fournir la charge requise pour les deux canaux simultanément.

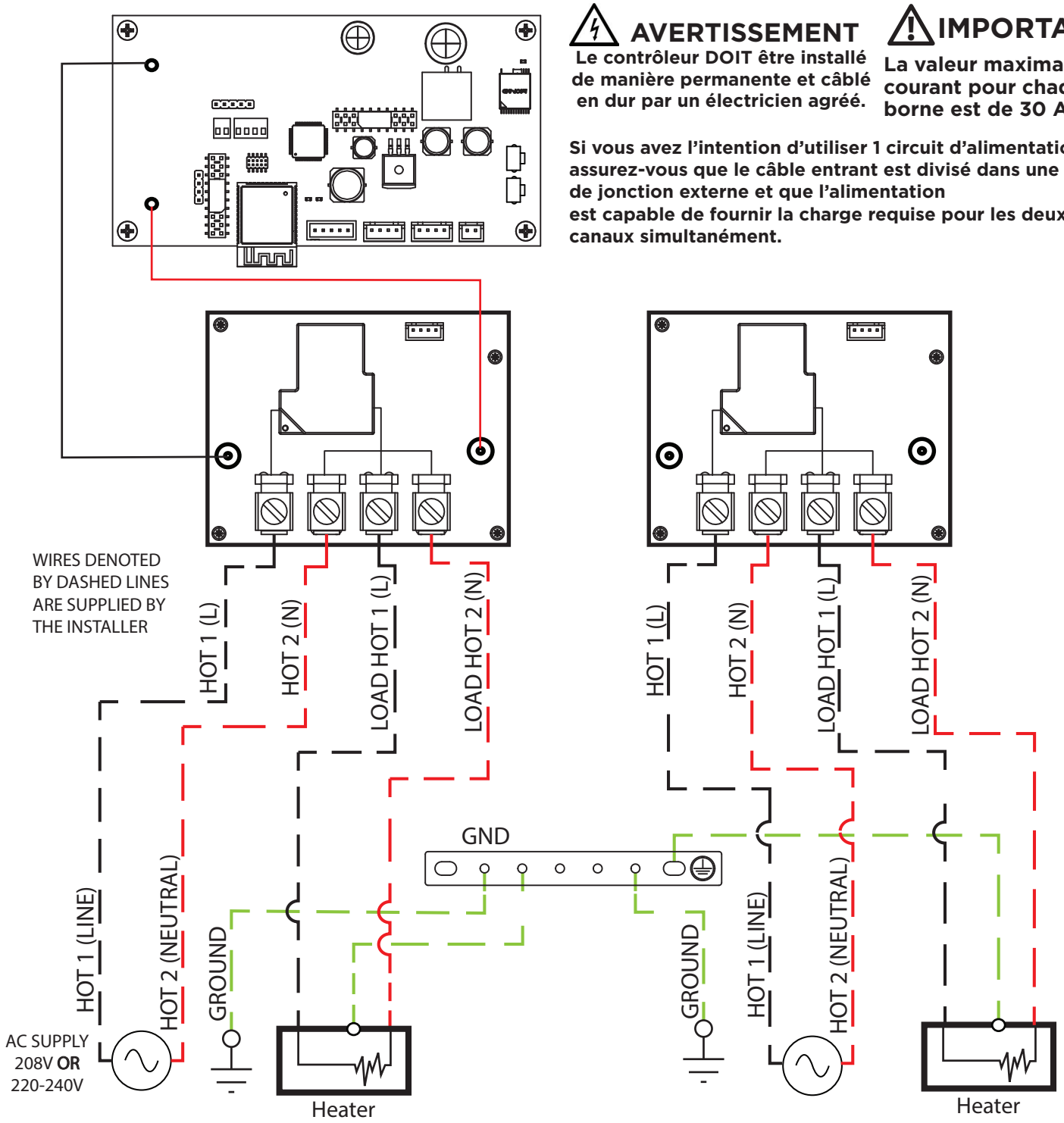

ENTRÉE : Câble d'alimentation (fourni par l'installateur) Il doit être vérifié que la tension et la capacité de l'alimentation électrique sont adaptées à la puissance nominale des chauffages connectés au contrôleur. Serrez les presse-étoupes au couple de 8 Nm.

SORTIE : Câble d'alimentation du chauffage. Vérifiez le type de chauffage, sa puissance, la répartition de la charge et la capacité maximale en ampères par canal de contrôleur (6 kW par canal/référez-vous à la page 14 du manuel). Serrez les presse-étoupes au couple de 8 Nm.

SCHÉMA DE CÂBLAGE POUR VARIATEUR DE COMMANDE 1C SMART-HEAT

- Connectez la source d'alimentation et le chauffage à la borne à l'aide de cosses à anneau M6 tel qu'illustré. Les cosses à anneaux doivent être homologuées UL et serrées à 6-7 Nm.
- Connectez la masse à la barre omnibus interne à l'aide des fixations fournies. Serrez au couple maximum de 3 Nm.
- La vis du panneau frontal doit être serrée au couple de 1,7 Nm.
- Remarque : les schémas sont illustrés avec les conventions américaines (conventions de l'IEC).
- Le circuit d'alimentation doit inclure un interrupteur sectionneur et/ou un disjoncteur conforme à la réglementation électrique locale. Aux États-Unis, un interrupteur sectionneur et/ou un disjoncteur bipolaire doivent être installés pour les alimentations électriques à 2 phases.

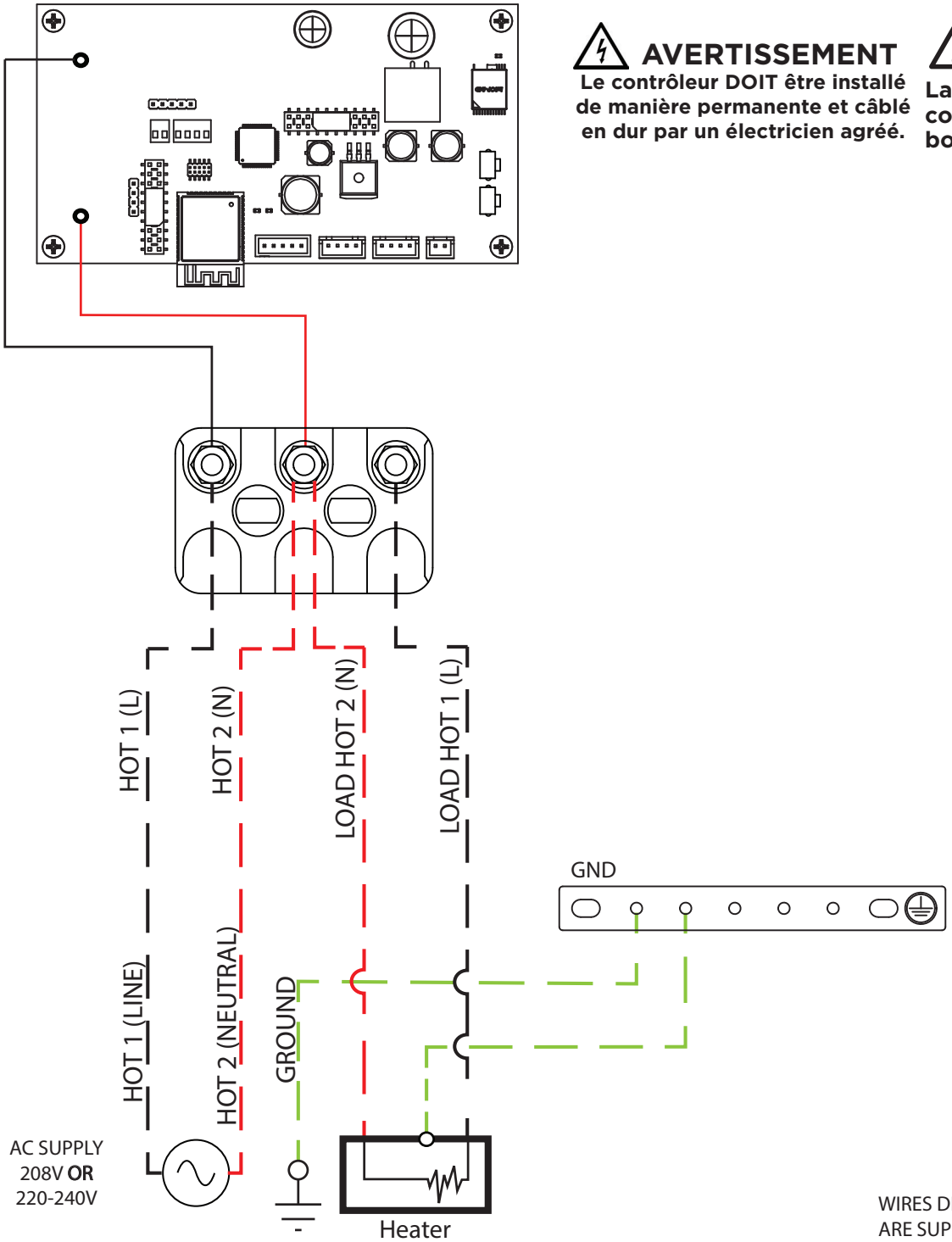

AVERTISSEMENT
Le contrôleur DOIT être installé de manière permanente et câblé en dur par un électricien agréé.

IMPORTANT
La valeur maximale de courant pour chaque borne est de 30 A.

WIRES DENOTED BY DASHED LINES ARE SUPPLIED BY THE INSTALLER

ENTRÉE : Câble d'alimentation (fourni par l'installateur) Il doit être vérifié que la tension et la capacité de l'alimentation électrique sont adaptées à la puissance nominale des chauffages connectés au contrôleur. Serrez les presse-étoupes au couple de 8 Nm.

SORTIE : Câble d'alimentation du chauffage. Vérifiez le type de chauffage, sa puissance, la répartition de la charge et la capacité maximale en ampères par canal de contrôleur (6 kW par canal/référez-vous à la page 14 du manuel). Serrez les presse-étoupes au couple de 8 Nm.

SCHÉMA DE CÂBLAGE POUR VARIATEUR DE COMMANDE 2C SMART-HEAT

- Connectez la source d'alimentation et le chauffage à la borne à l'aide de cosses à anneau M6 tel qu'illustré. Les cosses à anneaux doivent être homologuées UL et serrées à 6-7 Nm.
- Connectez la masse à la barre omnibus interne à l'aide des fixations fournies. Serrez au couple maximum de 3 Nm.
- La vis du panneau frontal doit être serrée au couple de 1,7 Nm.
- Remarque : les schémas sont illustrés avec les conventions américaines (conventions de l'IEC).
- Le canal 1 doit être câblé pour alimenter la carte principale.
- Le circuit d'alimentation doit inclure un interrupteur sectionneur et/ou un disjoncteur conforme à la réglementation électrique locale. Aux États-Unis, un interrupteur sectionneur et/ou un disjoncteur bipolaire doivent être installés pour les alimentations électriques à 2 phases.

AVERTISSEMENT

Le contrôleur DOIT être installé de manière permanente et câblé en dur par un électricien agréé.

IMPORTANT

La valeur maximale de courant pour chaque borne est de 30 A.

Si vous avez l'intention d'utiliser 1 circuit d'alimentation, assurez-vous que le câble entrant est divisé dans une boîte de jonction externe et que l'alimentation est capable de fournir la charge requise pour les deux canaux simultanément.

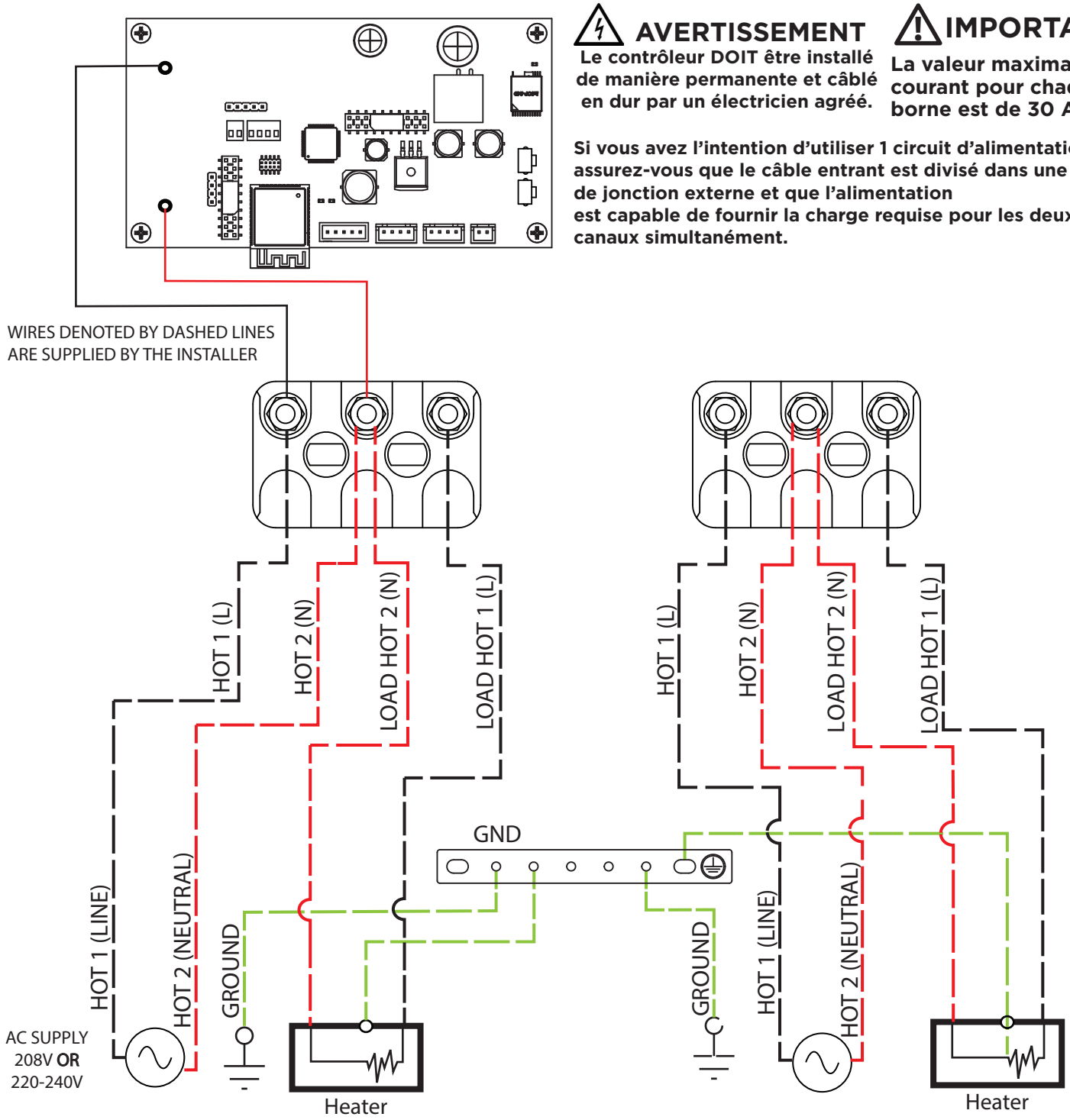

ENTRÉE : Câble d'alimentation (fourni par l'installateur) Il doit être vérifié que la tension et la capacité de l'alimentation électrique sont adaptées à la puissance nominale des chauffages connectés au contrôleur. Serrez les presse-étoupes au couple de 8 Nm.

SORTIE : Câble d'alimentation du chauffage. Vérifiez le type de chauffage, sa puissance, la répartition de la charge et la capacité maximale en ampères par canal de contrôleur (6 kW par canal/référez-vous à la page 14 du manuel). Serrez les presse-étoupes au couple de 8 Nm.

SCHÉMA DE CÂBLAGE POUR VARIATEUR & MARCHE/ARRÊT DE COMMANDE 5C SMART-HEAT

Triphasé/3 fils - 120/208V Ligne à ligne, 100/200V Ligne à Ligne, Phase divisée 240V

* Convient pour les États-Unis (120V to 120V uniquement), le Japon (100V to 100V).
* Les connecteurs droits provenant du sac d'accessoires doivent être installés par l'installateur.

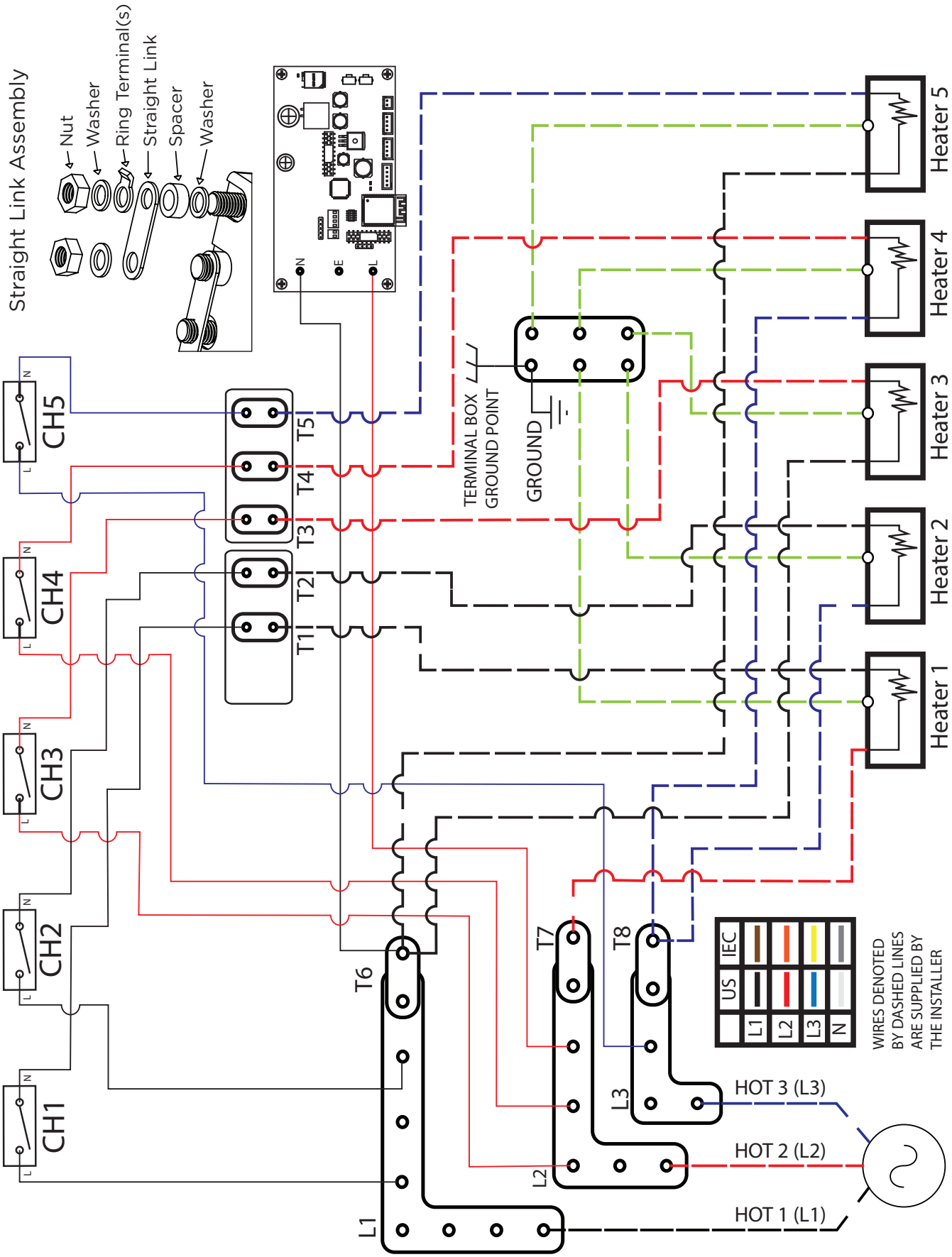

SCHÉMA DE CÂBLAGE POUR VARIATEUR & MARCHE/ARRÊT DE COMMANDE 5C SMART-HEAT
(Bromic 240V or 277V Heaters)
Triphasé/4 fils - 240V Ligne à neutre
- 220/380V, 230/400V, 240/415V, 277/480V

* Le connecteur en forme de L provenant du sac d'accessoires doit être installé par l'installateur.
* Adapté pour : Australie (230/240V) / Europe (220/230/240V) / Inde (230V) / États-Unis (277V)

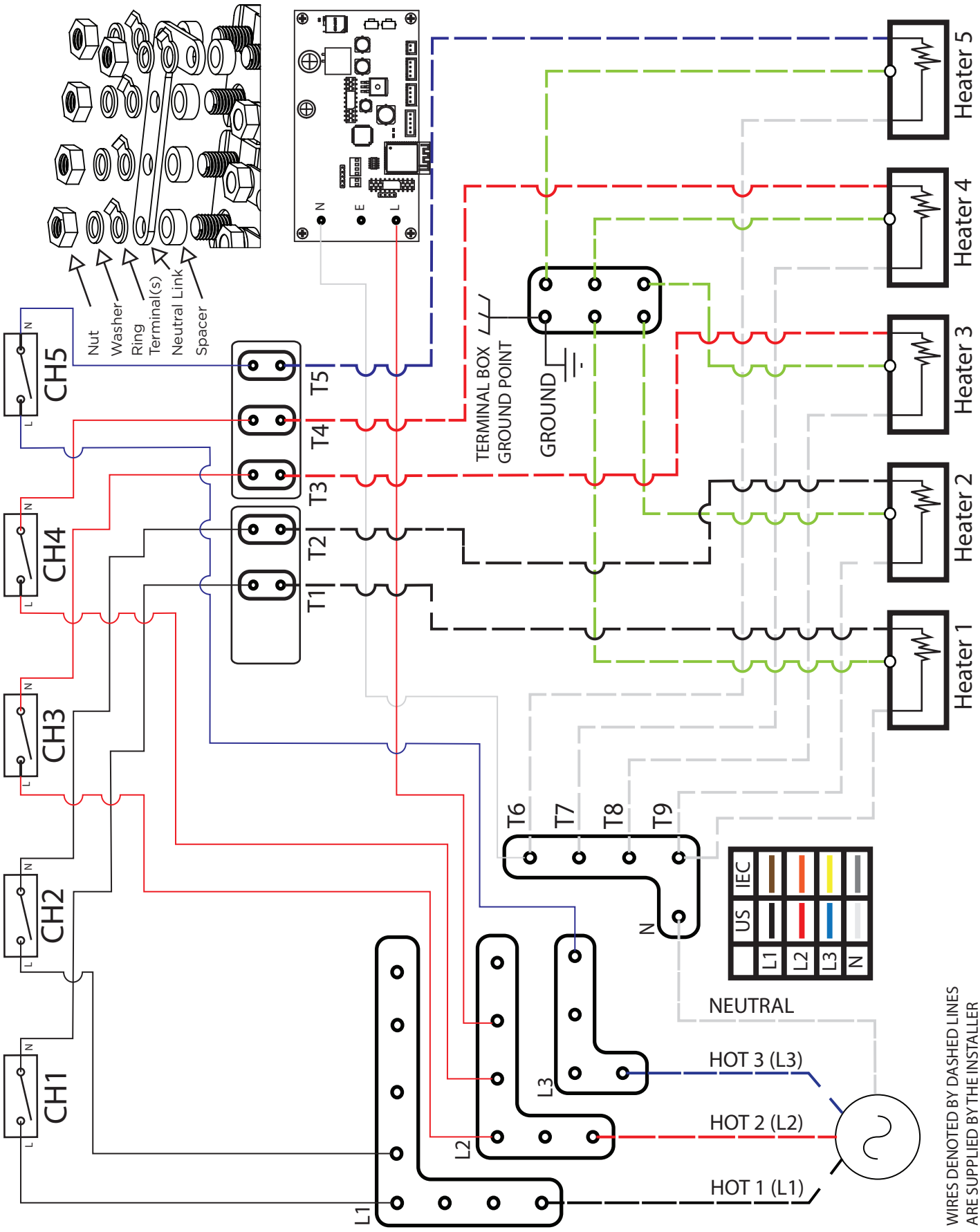

SCHÉMA DE CÂBLAGE POUR BOÎTIER SUSPENDU DE COMMANDE ECLIPSE 1C SMART-HEAT

- Connectez la source d'alimentation aux bornes à vis comme indiqué, avec un couple de 0,6 Nm. La taille de borne est de 6 mm².
- Connectez la masse à la barre omnibus interne à l'aide des fixations fournies. Serrez au couple maximum de 4 Nm.
- La vis du panneau frontal doit être serrée au couple de 1,8 Nm.
- Remarque : les schémas sont illustrés avec les conventions américaines (conventions de l'IEC).
- Le circuit d'alimentation doit inclure un interrupteur sectionneur et/ou un disjoncteur conforme à la réglementation électrique locale. Aux États-Unis, un interrupteur sectionneur et/ou un disjoncteur bipolaire doivent être installés pour les alimentations électriques à 2 phases.

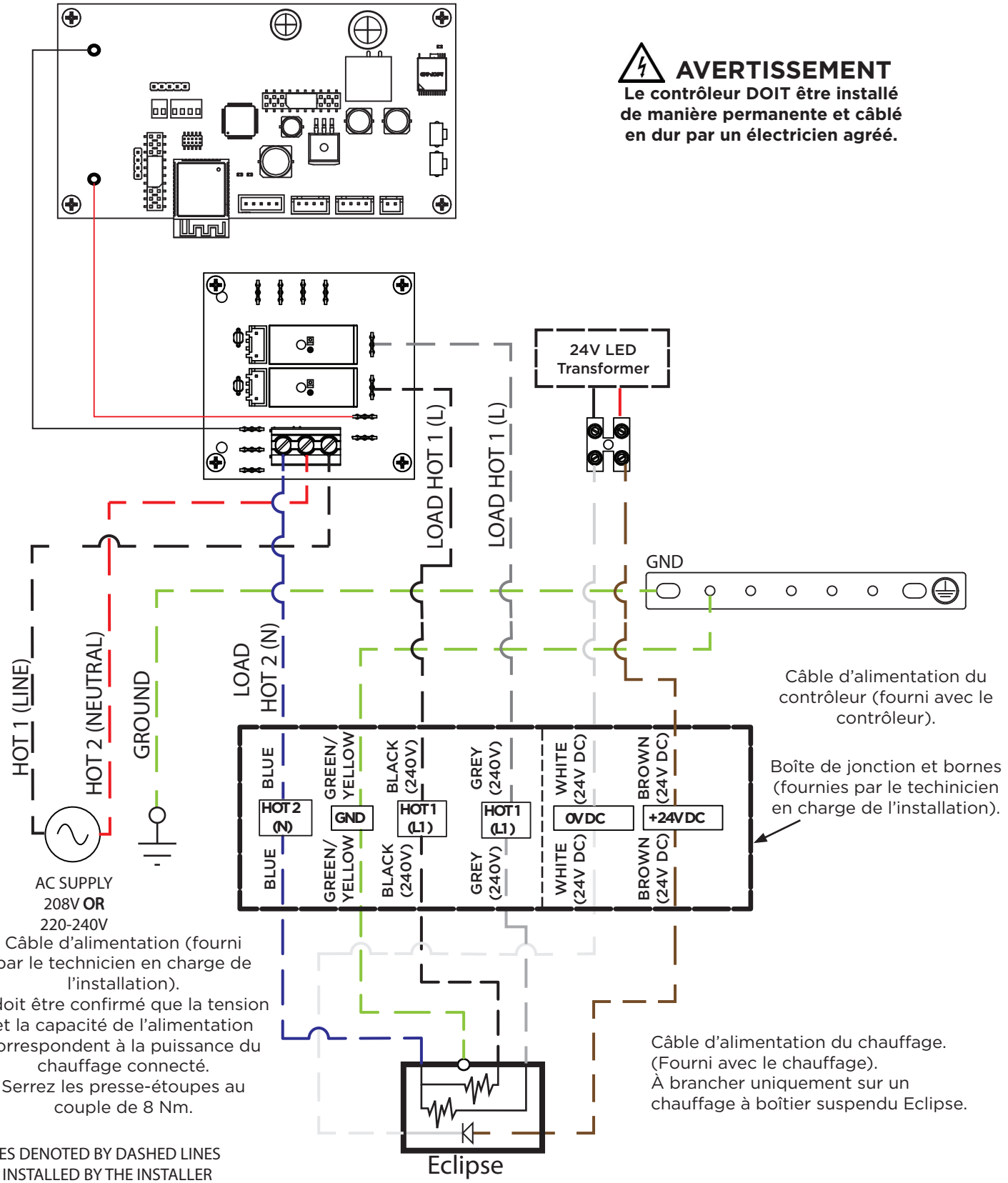

SCHÉMA DE CÂBLAGE POUR BOÎTIER DE COMMANDE SUSPENDU ECLIPSE 5C SMART-HEAT

Triphasé/3 fils - 240V Ligne à ligne

- Straight links from accessory bag must be fitted by installer for heater connection
- Suitable for North America (120V - 120V)

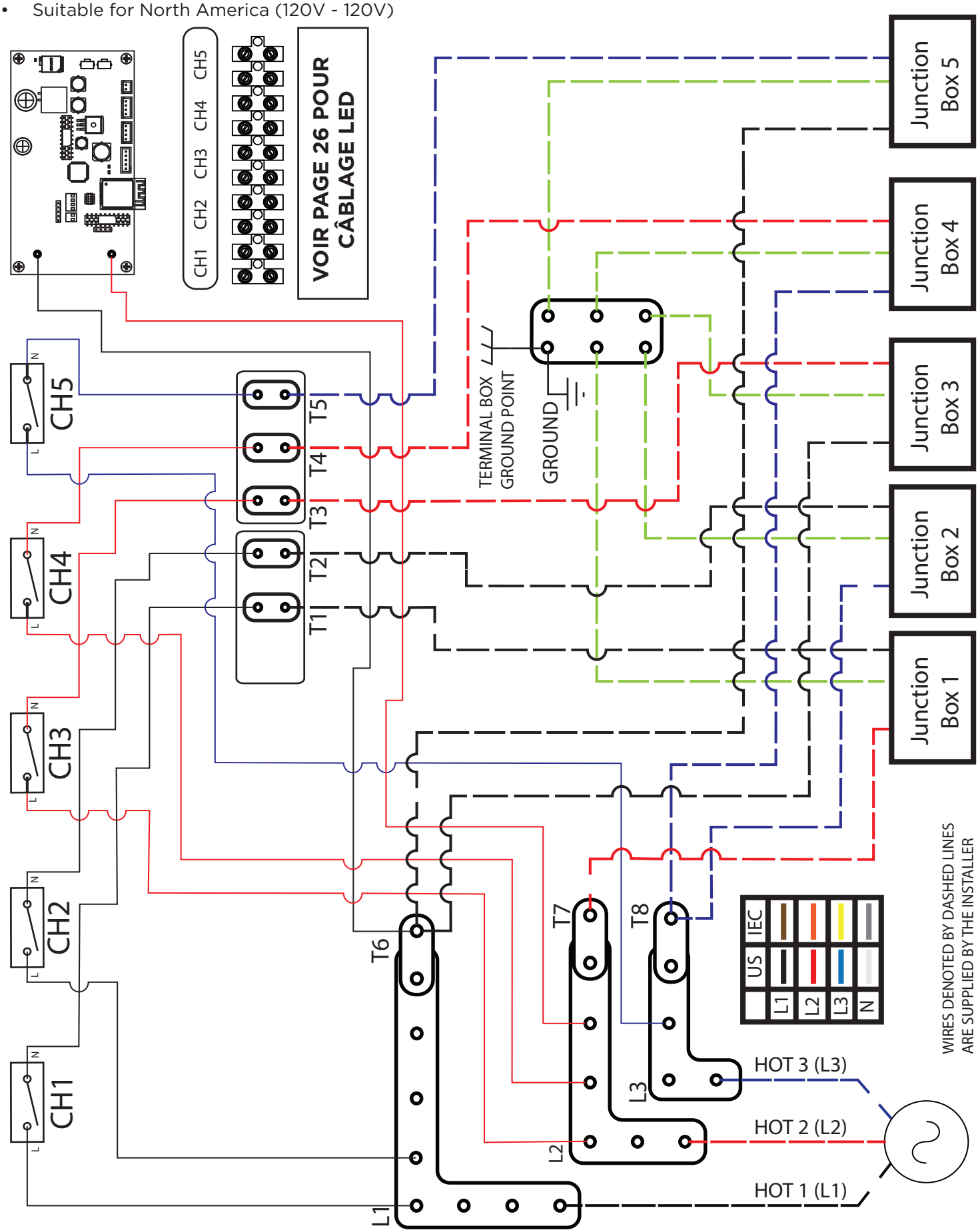

SCHÉMA DE CÂBLAGE POUR BOÎTIER DE COMMANDE SUSPENDU ECLIPSE 5C SMART-HEAT

Triphasé/4 fils - 240V Ligne à neutre

* Neutral connection is made by fitting the L shape link from accesory bag.
* Suitable for North America (240 Only)

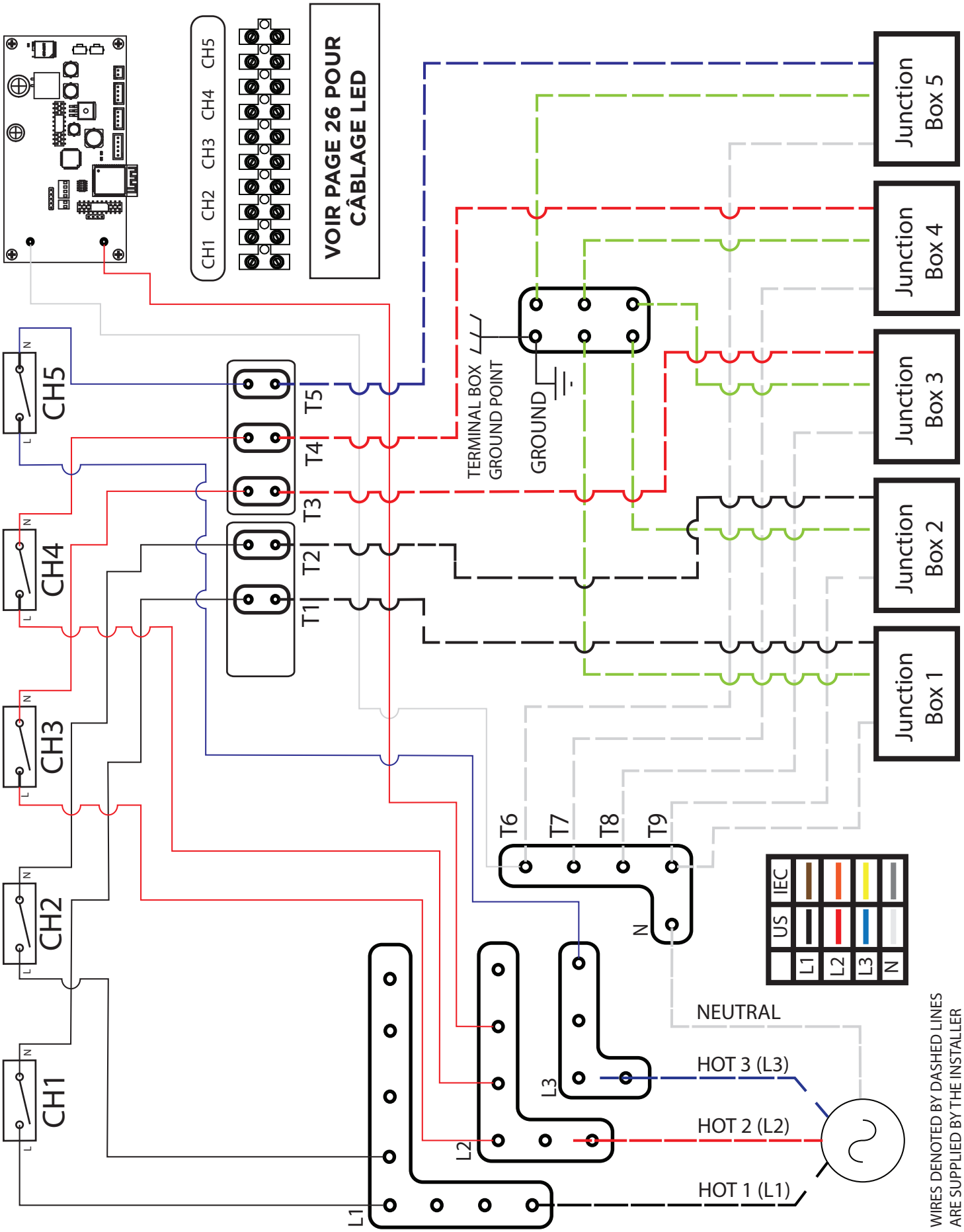

WIRING DIAGRAM FOR SMART-HEAT CONTROL ECLIPSE PENDANT 5CH JUNCTION BOX & LED WIRING

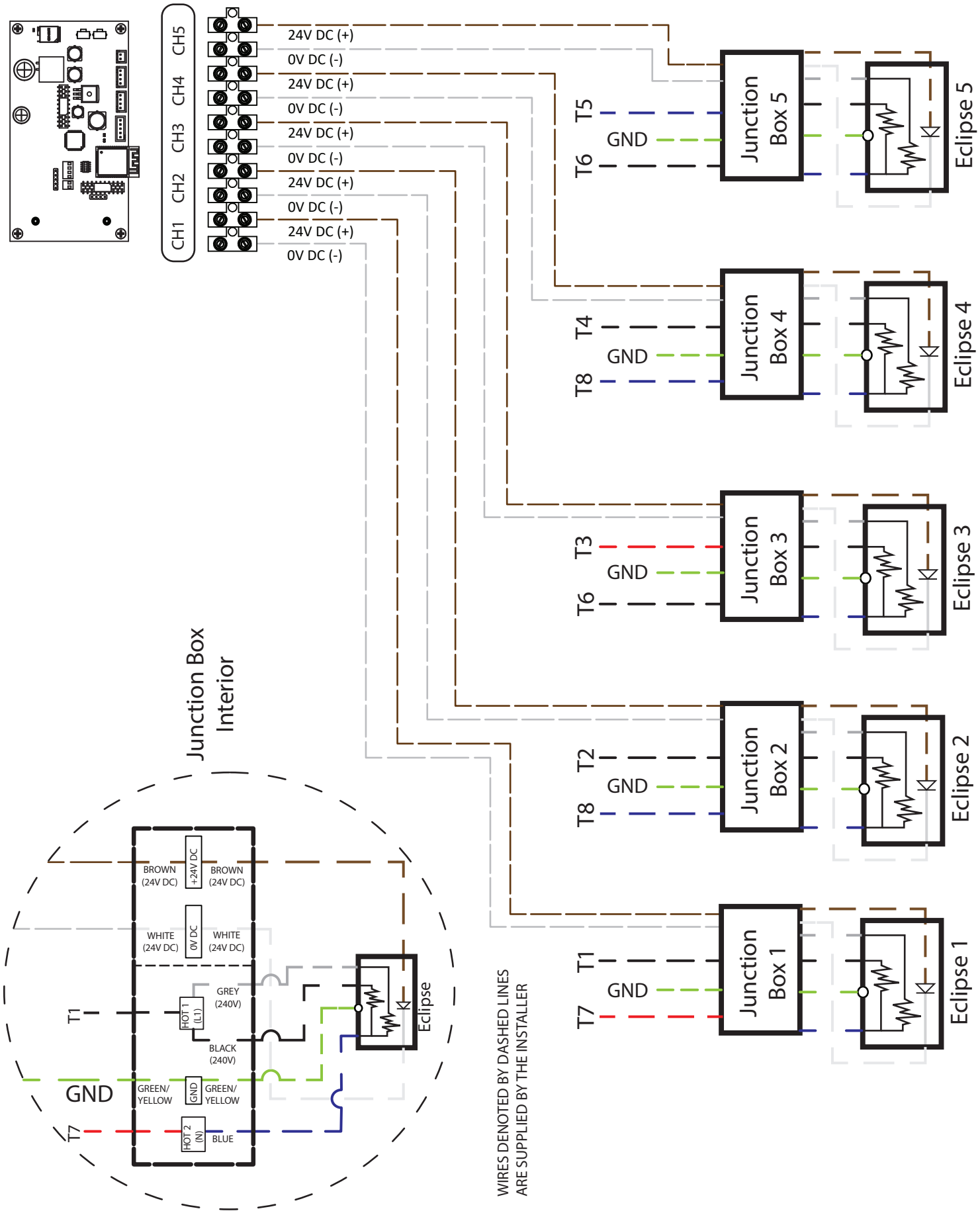

INSTRUCTIONS D'UTILISATION

CONFIGURATION DE L'APPLICATION

Téléchargez l'application Bromic Smart-Heat depuis l'App Store d'Apple ou Google Play Store. Une fois ouverte, l'application Bromic Smart-Heat vous invitera à enregistrer un compte avant de vous guider dans la configuration de votre site. Notez que chaque commande Smart-Heat nécessite sa propre configuration. Une fois votre site configuré, vous pouvez configurer et contrôler plusieurs contrôleurs.

App Store Play Store

L'appariement initial d'un contrôleur doit être effectué à l'aide d'une connexion Bluetooth. Par conséquent, vous devez rester à moins de 10 m du contrôleur jusqu'à ce que l'installation soit terminée. La portée de fonctionnement Bluetooth peut varier en fonction des conditions du site et des périphériques. Il est recommandé de rester à moins de 10 m du contrôleur en tout temps. La communication Wi-Fi est la méthode recommandée et active des fonctionnalités supplémentaires non disponibles avec une connexion Bluetooth.

UTILISATION RÉGULIÈRE :

Une fois votre site configuré, vous pouvez utiliser l'application Bromic Smart-Heat pour faire fonctionner tous les contrôleurs du site. Si le contrôleur est connecté au Wi-Fi, vous aurez également accès à des fonctionnalités supplémentaires, telles que le zonage et la programmation du fonctionnement de vos chauffages Bromic. Les zones peuvent également être utilisées pour réorganiser vos appareils en ajoutant les appareils dans l'ordre exact dans lequel vous souhaitez qu'ils soient affichés.

Le menu peut également être utilisé pour exécuter diverses fonctions telles que :

- Gérer la configuration du site.
- Gérer l'accès au site avec plusieurs utilisateurs.
- Afficher l'utilisation du chauffage.
- Calculer les coûts de chauffage.

Lorsqu'un contrôleur configuré via le Wi-Fi perd la connexion au réseau, il passe automatiquement sur une connexion Bluetooth jusqu'à ce que la connexion réseau soit rétablie. Un temps d'attente de 3 minutes peut être nécessaire.

Le fonctionnement Bluetooth n'est possible que sur un seul appareil intelligent à la fois. Lorsque l'application est ouverte sur plusieurs appareils intelligents, la connexion se transférera automatiquement vers les appareils disponibles si l'appareil connecté quitte l'application, ferme l'application ou lorsque l'écran est verrouillé.

MAINTENANCE

Ce contrôleur ne contient aucune pièce réparable à l'intérieur et, par conséquent, ne nécessite pas de maintenance après l'installation initiale. Il est recommandé de vérifier que votre application Bromic Smart-Heat est à jour. Si votre contrôleur ne fonctionne pas, veuillez consulter le tableau de dépannage de ce manuel. Si votre contrôleur semble endommagé, cessez immédiatement de l'utiliser et contactez votre fournisseur. Tous les circuits sous tension doivent être isolés avec un interrupteur sectionneur ou un disjoncteur avant d'effectuer une inspection ou de procéder à l'entretien des appareils connectés.

Si des problèmes surviennent avec le fonctionnement de l'application Bromic Smart-Heat, veuillez vous référer à la section dépannage de ce manuel. Si vous rencontrez des difficultés avec le dépannage, veuillez suivre les instructions suivantes pour réinitialiser une commande Smart-Heat en utilisant l'application Bromic Smart-Heat.

Réinitialisation du contrôleur - Cela ne peut être fait que par connexion BLE et pendant que vous êtes connecté au contrôleur. Pour réinitialiser un contrôleur, supprimez-le de la liste des appareils ou via le menu de configuration du site. Ensuite, reconfigurez le contrôleur sur le site, en vous assurant que vous êtes à moins de 10 m du contrôleur pour maintenir la connexion Bluetooth.

ACTIVATION VOCALE

Tous les modèles Bromic de commande Smart-Heat sont compatibles avec Amazon Alexa et Google Home.
Remarque : Vous devez déjà posséder un compte Amazon ou Google Home avant de connecter votre appareil.

INSTRUCTIONS POUR AMAZON ALEXA

1. Ouvrez l'application Amazon Alexa et sélectionnez l'onglet (More) « Plus ».
2. Sélectionnez (Skills & Games) « Skills et jeux ».
3. Utilisez la barre de recherche et recherchez « Bromic Smart-Heat », puis sélectionnez le skill Bromic Smart-Heat affiché dans la capture d'écran fournie.
4. Appuyez sur (Enable to Use) « Permettre l'utilisation ».
5. Connectez-vous à votre compte sur l'application Bromic.
6. Appuyez sur (Authorise) « Autoriser ».
7. Vous serez ensuite invité à configurer chaque chauffage individuellement pour les pièces que vous avez définies.

Remarque : l'application Alexa importera également tous les groupes que vous avez créés dans l'application Bromic Smart-Heat, ainsi que vos appareils de manière individuelle.

Suggestions de commandes vocales :

- Allumez/éteignez des appareils spécifiques ou faites varier un appareil spécifique selon le pourcentage souhaité :
  Ex. : « Alexa, allume/éteins [nom de l'appareil] »
  Ex. : « Alexa, règle [nom de l'appareil] à 50 % »
- Allumez/éteignez un groupe d'appareils ou faites varier une zone d'appareils selon le pourcentage souhaité :
  Ex. : « Alexa, allume/éteins [nom du groupe] »
- [ECLIPSE UNIQUEMENT] - Allumez/éteignez les LED ou ajustez leur luminosité selon le pourcentage souhaité :
  Ex. : « Alexa, allume/éteins les lumières de [nom de l'appareil] »
- Ex. : « Alexa, règle la lumière de [nom de l'appareil] à 30 %. »

INSTRUCTIONS POUR GOOGLE HOME

1. Ouvrez l'application Google Home et sélectionnez l'onglet (Devices) « Appareils ».
2. Sélectionnez (+ Add) « + Ajouter ».
3. Appuyez sur (Works with Google) « Fonctionne avec Google ».
4. Utilisez la barre de recherche pour rechercher « Bromic Smart-Heat » et sélectionnez l'option affichée dans la capture d'écran fournie.
5. Connectez-vous à votre compte sur l'application Bromic.
6. Appuyez sur (Agree and Link) « Accepter et lier ».
7. Ajoutez chaque appareil Bromic affiché à la pièce de votre choix.

Suggestions de commandes vocales :

Allumez ou éteignez des appareils spécifiques ou faire varier à un pourcentage souhaité

- « Hey, Google, allume/éteins [nom de l'appareil]. »
- « Hey, Google, règle [nom de l'appareil] à 50 %. »

Allumez ou éteignez un groupe d'appareils ou faites varier une zone d'appareils selon le pourcentage souhaité :

- « Hey, Google, allume/éteins [nom du groupe]. »
- « Hey, Google, règle [nom du groupe] à 30 %. »

[ECLIPSE UNIQUEMENT] - Allumez/éteignez la lumière et réglez la luminosité :

- « Hey Google, allume/éteins la lumière de [nom de l'appareil]. »
- « Hey Google, règle la lumière de [nom de l'appareil] sur 70 %."

INSTALLATION DE LA CARTE D'EXTENSION

La carte d'extension Smart-Heat Control de Bromic permet des types de connexion supplémentaires tels qu'Ethernet et BMS pour les applications de domotique et de système de gestion du bâtiment.

Pour les modèles à 1 canal et à 2 canaux, la carte d'extension est un accessoire (vendu séparément).
Pour les modèles à 5 canaux, la carte d'extension est incluse et préinstallée avec le contrôleur.

La section suivante décrit le processus d'installation de la carte d'extension pour les modèles à 1 canal et à 2 canaux. L'intégration doit être effectuée par un intégrateur domotique ou un technicien agréé.
Vous devez effectuer l'installation électrique des pages 13 à 26 avant l'installation de la carte d'extension.

AVERTISSEMENT

Cette carte d'extension DOIT être installée par une personne agréée.

IMPORTANT

Débranchez l'alimentation avant d'installer la carte d'extension.

PROTECTION ESD REQUISE

Lors de la manipulation, vérifiez que le contact est exempt de décharge électrostatique.

RISQUE D'ÉLECTROCUTION.

Une polarité incorrecte ou un court-circuit endommagera la carte d'extension.

La carte d'extension Smart-Heat Control de Bromic se compose de la carte électronique et du boîtier.

1. Coupez l'alimentation du contrôleur.
2. Insérez le boîtier de la carte d'extension dans le boîtier du contrôleur en utilisant les emplacements marqués et assurez-vous que les bornes sont bien en place.
3. Serrez les vis fournies dans les trous marqués (1). Couple maximum de 2 Nm.
4. Vérifiez que lorsque l'alimentation est activée, les voyants de la carte d'extension s'allument.

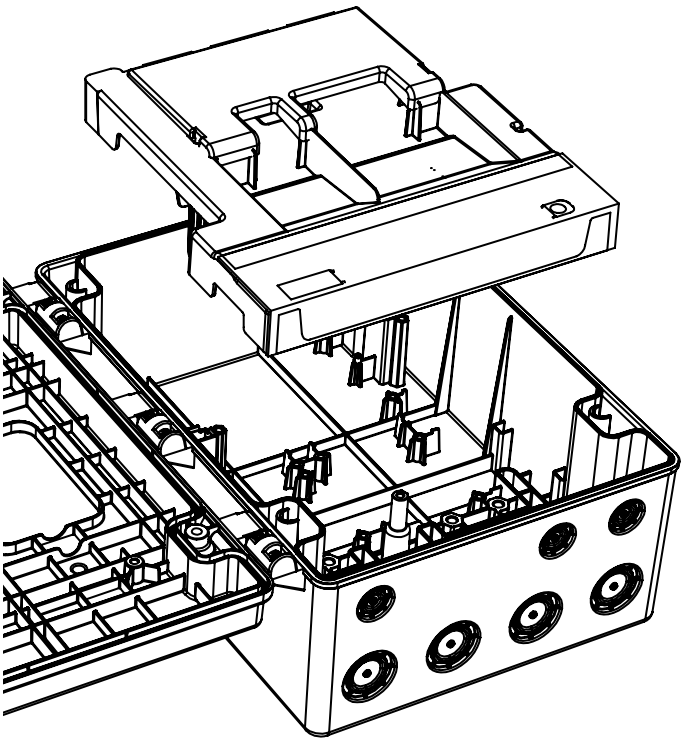

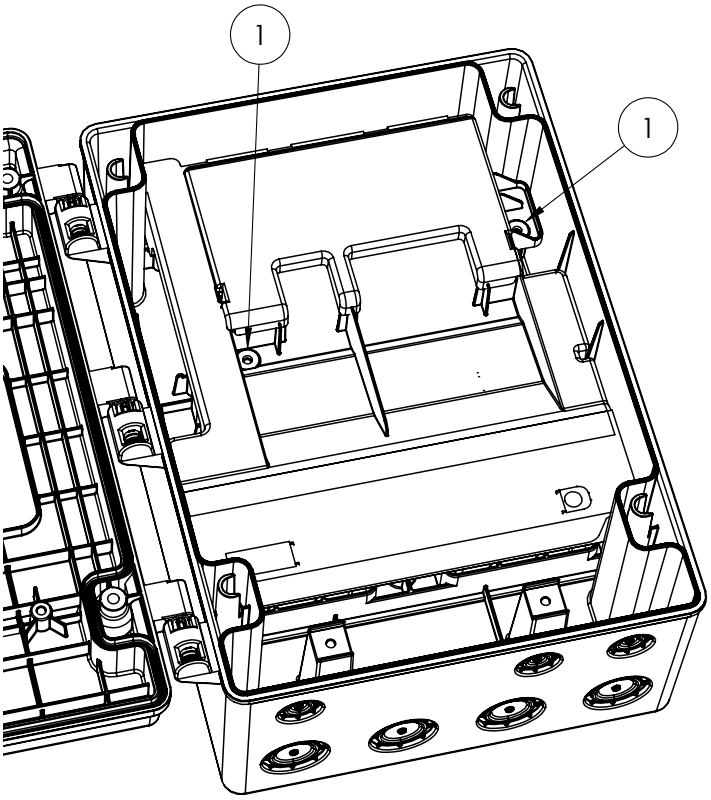

IMPORTANT
Débranchez l'alimentation avant d'effectuer les connexions à la carte de circuit imprimé

RISQUE D'ÉLECTROCUTION.
Une polarité incorrecte ou un court-circuit endommagera la carte d'extension.

CONNEXION ETHERNET

Une connexion Ethernet est proposée pour une connexion filaire à un routeur domestique ou à une passerelle à l'aide du protocole DHCP (statique ou dynamique). Pour les modèles à 1 canal et à 2 canaux, après l'installation de la carte d'extension, le fil de pontage BMS fourni préassemblé sur le bornier doit être retiré pour permettre le fonctionnement d'Ethernet. Pour les modèles à 5 canaux, cette étape n'est pas nécessaire. Ensuite, connectez un câble Ethernet CAT6 au port RJ45. La connexion doit avoir un accès Internet.

Après la connexion, le panneau frontal peut être fermé conformément aux instructions de montage.
Vous pouvez ensuite sélectionner Ethernet comme type de connexion soit lors du processus d'installation, soit via la modification du site. Sélectionner une connexion Ethernet permettra de spécifier le type d'adresse IP (statique ou dynamique) et de saisir un DNS personnalisé.

CONNEXION POUR 0-10VDC - DOMOTIQUE OU BÂTIMENT SYSTÈME DE GESTION (BMS) ou GRADATEURS À INTERRUPTEUR MURAL

La carte d'extension permet également aux commandes Smart-Heat de fonctionner en utilisant :
a) Domotique ou
b) Un système de gestion technique du bâtiment (BMS) ou
c) Un gradateur mural approprié (type de source de courant UNIQUEMENT.)

BMS nécessite l'application d'un signal d'entrée 0-10 V aux bornes à vis 1 mm². Couple maximum de 0,25 Nm. Reportez-vous au schéma des bornes fourni et au tableau correspondant. Pour les modèles à 5 canaux, le fil de pontage BMS doit être installé. Pour les modèles à 1 et 2 canaux, la carte d'extension doit être installée avec le fil de pontage BMS préassemblé et doit être laissée connectée pour que le BMS fonctionne.

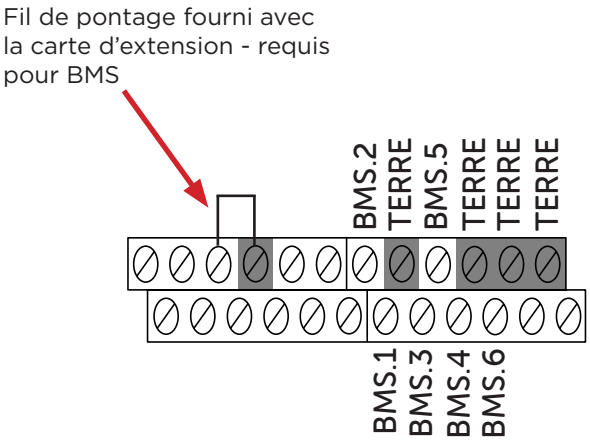

Après la connexion, le panneau frontal peut être fermé conformément aux instructions de montage.
Vous pouvez ensuite utiliser votre système domotique pour contrôler les appareils. Notez que lors de l'utilisation du BMS, les appareils ne peuvent pas être contrôlés via l'application Bromic Smart-Heat.

Borne	Type de contrôleur							
	MARCHE/ ARRÊT 1C.	**MARCHE/ ARRÊT 2C.**	**MARCHE/ ARRÊT**	**Variateur 1C.**	**Variateur 2C.**	**Variateur 5C.**	**Boîtier suspendu Eclipse 1C.**	**Boîtier suspendu Eclipse 5C.**
BMS.1	Canal 1	Canal 1	Canal 1	Canal 1	Canal 1	Canal 1	Élément de chauffage 1+2	Chauffages à boîtiers suspendus 1+2
BMS.2		Canal 2	Canal 2		Canal 2	Canal 2	LED	Chauffages à boîtiers suspendus 3+4
BMS.3			Canal 3			Canal 3		Chauffages à boîtiers suspendus 5
BMS.4			Canal 4			Canal 4		LED de boîtiers suspendus 1+2
BMS.5			Canal 5			Canal 5		LED de boîtiers suspendus 3+4
BMS.6								LED de boîtiers suspendus 5

DÉPANNAGE

SYMPTÔME	POSSIBLE CAUSE(S)	ACTION(S) CORRECTIVE(S)
L'application ne répond pas/est gelée	1. Trop de demandes dans un court laps de temps. 2. Le système d'exploitation de l'application ou du téléphone peut être obsolète/incompatible. 3. Connexion Internet instable. 4. Hors de portée BLE	1. Fermez et rouvrez l'application Bromic Smart-Heat. 2. Effectuez une mise à jour logicielle sur les appareils intelligents et l'application Smart-Heat. 3. Assurez-vous que la connexion réseau est forte (3 barres de signal). 4. En mode BLE, assurez-vous que l'utilisateur se trouve à moins de 10 m du contrôleur.
Impossible de se connecter au contrôleur	1. [Communication Bluetooth] L'appareil intelligent est hors de portée Bluetooth du contrôleur 2. [Communication Bluetooth] Un autre utilisateur est actuellement connecté au contrôleur et commande l'appareil. 3. [Communication Wi-Fi] Le contrôleur est hors de portée du réseau Wi-Fi. 4. Le fil de pontage BMS est installé sur la carte d'extension. 5. Il y a des interférences de signal.	1. [Connexion Bluetooth] Utilisez les chauffages dans un rayon de 10 mètres du contrôleur. 2. [Connexion Bluetooth] Assurez-vous qu'aucun autre utilisateur ne commande l'appareil en même temps. 3. [Connexion Wi-Fi] Vérifiez que le réseau Wi-Fi est actif et que le contrôleur est à portée. 4. Désactivez le mode BMS en retirant le fil de pontage.
Le contrôleur n'est pas identifiable pendant l'installation	1. Le Bluetooth n'est pas activé sur l'appareil de l'utilisateur. 2. Le contrôleur est déjà attribué à un autre utilisateur.	1. Activez la connectivité BLE sur l'appareil de l'utilisateur. 2. Supprimer le contrôleur du site/compte d'un autre utilisateur.
E-mail d'activation du compte non reçu.	1. L'e-mail se trouve dans le dossier des courriers indésirables ou spam. 2. Le compte a été enregistré avec une adresse e-mail incorrecte ou une faute de frappe a été faite lors de l'enregistrement.	1. Vérifiez le dossier indésirable. 2. Essayez de vous inscrire à nouveau avec la bonne adresse e-mail.
Impossible de terminer l'installation sur WiFi ou Ethernet	[Connexion WiFi] 1. SSID ou mot de passe incorrect. 2. Le réseau n'est pas de 2,4 GHz 3. La politique de pare-feu ne permet pas communication. [Connexion Ethernet] 1. Les LED du port RJ45 ne s'indiquent pas 3. Adresse IP ou paramètres incorrects 2. La politique de pare-feu ne permet pas communication.	Vérifiez auprès de votre administrateur informatique les détails suivants : 1. Paramètres du réseau WiFi sur 2,4 GHz. 2. Méthode de connexion Ethernet et attributions d'adresses correctes. 3. La politique de pare-feu autorise les services MQTT, NTP et DNS. Exécutez un test de contournement du pare-feu à l'aide d'un point d'accès SmartPhone et 4. configurer le contrôleur sur ce paramètre de point d'accès WiFi. 5. Voir ci-dessous pour plus de détails sur la politique de pare-feu.
Politique de pare-feu réseau n'autorisant pas la connexion Internet	1. L'installation WiFi ou Ethernet échoue avec l'erreur « impossible d'envoyer un ping à l'adresse IP du cloud. 2. La connexion se replie sur Bluetooth et ne peut pas restaurer le WiFi ou Connexion Ethernet.	Votre administrateur informatique doit vous permettre Communication sur les points suivants : -URL : bromic.production.broker.eu.freia.io -Port : 8883 entrant et sortant -URL : Pool.ntp.org -Port : 123 entrants et sortants -DNS : IP 8.8.8.8 -Port : 53 entrants et sortants

Pour obtenir une assistance supplémentaire, veuillez scanner le code QR ci-dessous pour accéder à des vidéos d'instructions et à une aide au dépannage :

FÜR INSTALLATEURE - BEVOR SIE BEGINNEN

Für die Installation und Bedienung der Bromic Smart-Heat-Steuerung BENÖTIGEN SIE FOLGENDES:

- Ein App-fähiges Smart-Gerät mit Internetzugang.
  (Mindestanforderungen: Bluetooth 4.2, Android 8.1, iOS 14.3 oder höher)
- Die App Bromic Smart-Heat, die über die untenstehenden QR-Codes im Apple App Store und bei Google Play heruntergeladen werden kann.
- Ein Bromic Smart-Heat-Konto oder Zugang zur E-Mail für die Registrierung.
- Namen und E-Mail-Adresse des Hauptbenutzers.
- [Nur WLAN] Die SSID und das Passwort eines lokalen 2,4 GHz WLAN-Netzwerks.

Installationsanweisungen (Montageanweisungen, Montageausrichtung und elektrische Verkabelung) finden Sie im Handbuch.

SCANNEN FÜR DAS NEUESTE HANDBUCH

App Store

Play Store

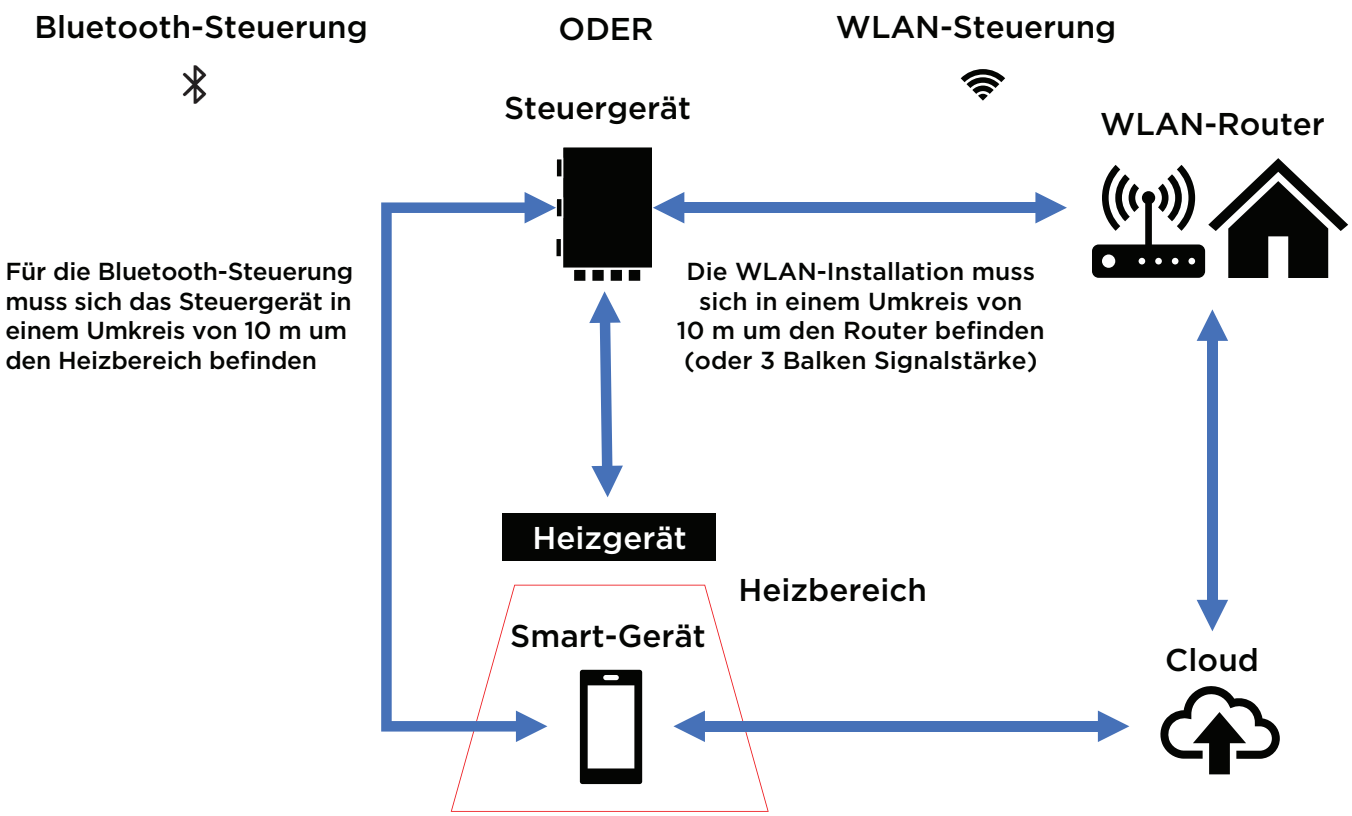

UNTERSCHIEDE ZWISCHEN BLUETOOTH UND WLAN

Kommunikation über BLUETOOTH	Kommunikation über WLAN
• Das Steuergerät darf nicht weiter als 10 m von der/den Heizung(en) entfernt angebracht werden. • Es darf jeweils nur 1 Smart-Gerät verwendet werden. • Während des Betriebs muss sich das Smart-Gerät in einem Umkreis von 10 m um das Steuergerät befinden. • Sie können die Heizungen individuell steuern und die Timer-Abschaltfunktion nutzen.	• Der Montageort des Steuergeräts darf sich nicht weiter als 10 m von dem Router entfernt befinden (alternativ können Sie prüfen, ob ein Smart-Gerät 3 WLAN-Balken am Montageort anzeigt). • Unterstützt mehrere Benutzer gleichzeitig. • Ermöglicht die Steuerung aus der Ferne. • Ermöglicht zusätzliche Funktionen (Zoneneinteilung/Gruppierung und Szenenautomatisierung).

BROMIC HEATING

WARNHINWEIS FÜR EINWOHNER VON KALIFORNIEN (PROP .65)
Krebs und Fortpflanzungsschäden - www.P65Warnings.ca.gov
AVERTISSEMENT PROP. 65 POUR LES RESIDENTS DE LA CALIFORNIE
Cancer et Troubles de l'appareil reproducteur - www.P65Warnings.ca.gov
ADVERTENCIA PROP. 65 PARA LOS RESIDENTES DE CALIFORNIA
Cancer y Daño Reproductivo - www.P65Warnings.ca.gov

SMART-HEAT-STEUERUNG

VON BROMIC

INSTALLATIONS- UND BETRIEBSANLEITUNG

FÜR DIE MODELLE:

- **Smart-Heat-Steuerung On/Off 1 CH**
- **Smart-Heat-Steuerung On/Off 2 CH**
- **Smart-Heat-Steuerung Dimmer 1 CH**
- **Smart-Heat-Steuerung Dimmer 2 CH**
- **Smart-Heat-Steuerung On/Off 5 CH**
- **Smart-Heat-Steuerung Dimmer 5 CH**
- **Smart-Heat-Steuerung Eclipse Pendant 1 CH**
- **Smart-Heat-Steuerung Eclipse Pendant 5 CH**

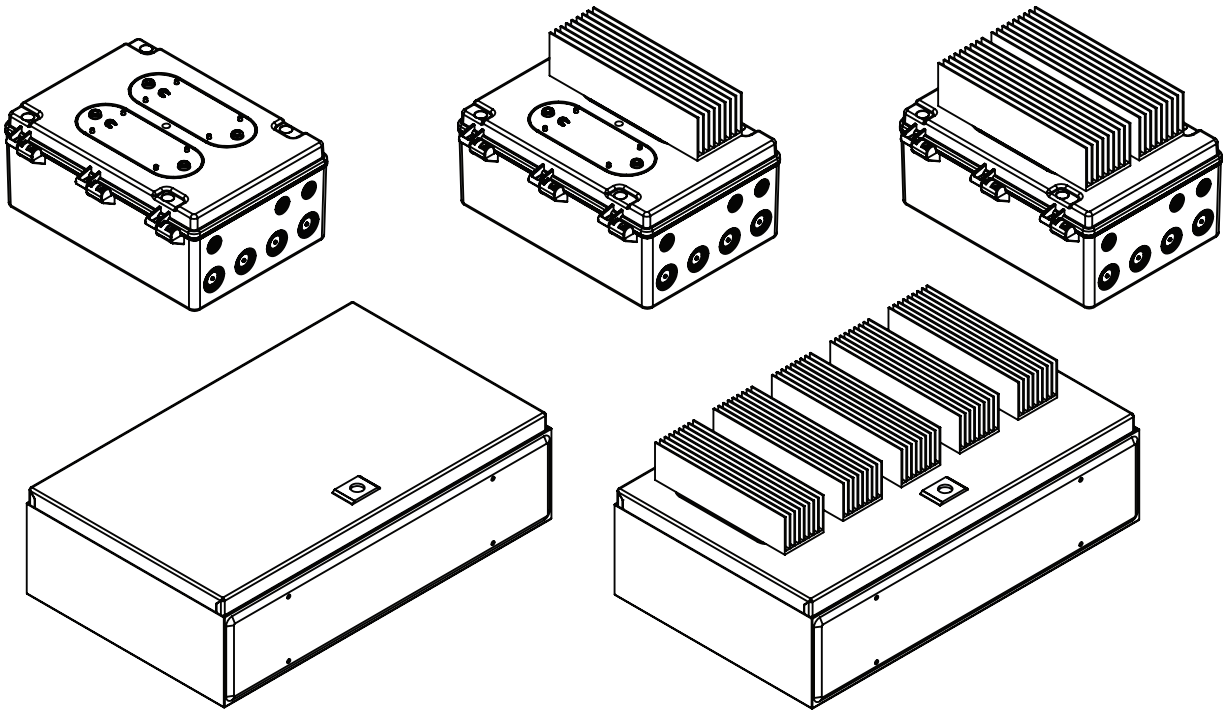

SCANNEN FÜR DAS NEUESTE HANDBUCH

SCANNEN FÜR DIE APP IM APPLE APP STORE

SCANNEN FÜR DIE APP IM GOOGLE PLAY STORE

⚠ WICHTIG

LESEN SIE DAS BEILIEGENDE MERKBLATT „FÜR INSTALLATEURE - BEVOR SIE BEGINNEN". LESEN SIE DIESES HANDBUCH AUFMERKSAM DURCH. WICHTIGE INFORMATIONEN ZU DIESEM HANDBUCH FINDEN SIE AUF DER INNENSEITE DES UMSCHLAGS. BEWAHREN SIE DIE ANLEITUNG ZUSAMMEN MIT DEM GERÄT AUF, UM SPÄTER DARIN NACHSCHLAGEN ZU KÖNNEN.

ORIGINALANLEITUNG

REV 24_DE

⚠ WICHTIG

Dieses Handbuch enthält wichtige Informationen über die Installation und den Betrieb der Smart-Heat-Steuerung Modelle. Bitte berücksichtigen Sie die wichtigen Sicherheitshinweise in dieser Anleitung.

Alle Sicherheitshinweise werden mit den folgenden Sicherheitswarnsymbolen versehen:

⚠ GEFAHR, ⚠ WARNUNG, ⚠ WICHTIG

- LESEN SIE DIESES HANDBUCH vor der Installation des Produkts SORGFÄLTIG DURCH.
- Eine unsachgemäße Installation oder Bedienung kann zu Tod, schweren Verletzungen oder Sachschäden führen.
- Verwenden Sie die Smart-Heat-Steuerung ausschließlich wie in diesem Handbuch beschrieben. Jede nicht vom Hersteller empfohlene Verwendung kann zu Bränden, elektrischen Stromschlägen oder Personenschäden führen.
- Die Installation MUSS von einem zugelassenen und befugten Elektroinstallateur in Übereinstimmung mit den örtlichen Elektrovorschriften durchgeführt werden.
- Sofern nicht anders angegeben, ist die Smart-Heat-Steuerung für den privaten und gewerblichen Gebrauch bestimmt.
- Die Smart-Heat Control darf nur mit den kompatiblen Gas- und Elektroheizungen von Bromic verwendet werden.
- Dieses Produkt enthält keine zu wartenden Teile im Inneren und darf nach der Installation nicht geöffnet werden.
- Die Smart-Heat-Steuerung kann nur über die App Bromic Smart-Heat bedient werden. Sie können die App im App Store und im Google Play Store herunterladen.

Note that gas heaters are only compatible with the ON/OFF models

BEWAHREN SIE DIESE ANLEITUNG AUF

Korrekte Entsorgung des Produkts	
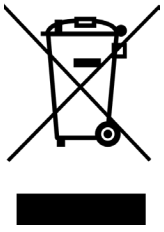	Diese Kennzeichnung weist darauf hin, dass dieses Produkt in der EU/den USA nicht mit anderen Haushaltsabfällen entsorgt werden darf. Um mögliche Schäden für die Umwelt oder die Gesundheit von Menschen durch unkontrollierte Abfallentsorgung zu vermeiden, sollten Sie das Gerät verantwortungsvoll recyceln, um die nachhaltige Wiederverwendung von Materialressourcen zu fördern. Um Ihr Altgerät zurückzugeben, nutzen Sie bitte geeignete Rückgabe- und Sammelstellen oder wenden Sie sich an den Händler, bei dem Sie das Produkt erworben haben, damit er ein umweltgerechtes Recycling organisieren kann.

Hauptgeschäftsstelle: 10 Phiney Place, Ingleburn, NSW 2565 Australien
Telefon: 1300 276 642 (in Australien) oder +61 2 9748 3900 (aus dem Ausland) Fax: +61 2 9748 4289
E-Mail: info@bromic.com Website: www.bromic.com

Hinweis: Bromic Pty Ltd behält sich das Recht vor, ohne vorherige Ankündigung Änderungen an den technischen Daten, Teilen, Komponenten und Geräten vorzunehmen. Dieses Installations-, Betriebs- und Wartungshandbuch darf ohne vorherige schriftliche Genehmigung von Bromic Pty Ltd. in keiner Form vervielfältigt werden.

INHALT

WICHTIGE HINWEISE UND WARNUNGEN 6

PRODUKTBESCHREIBUNG 7

PRODUKTMERKMALE 7

PRODUKTSPEZIFIKATIONEN 7

VERPACKUNGSINHALT 9

BENÖTIGTE WERKZEUGE/TEILE 10

INSTALLATIONSANWEISUNGEN 11

- WICHTIGSTE ABMESSUNGEN UND ABSTÄNDE 11
- MONTAGEANLEITUNG 12

ELEKTRISCHE INSTALLATION 14

- HEIZGERÄTETYPEN UND LASTVERTEILUNG 15
- VERDRAHTUNGSDIAGRAMME 17

BETRIEBSANLEITUNG 27

- EINRICHTUNG DER APP 27
- REGELMÄSSIGER GEBRAUCH 27

WARTUNG 27

SPRACHAKTIVIERUNG 28

- ANWEISUNGEN FÜR AMAZON ALEXA 28
- ANWEISUNGEN FÜR GOOGLE HOME 28

INSTALLATION DER ERWEITERUNGSKARTEN 29

- ETHERNET-ANSCHLUSS 30
- VERBINDUNG FÜR HAUSAUTOMATION ODER GEBÄUDEMANAGEMENT (BMS) 30

FEHLERBEHEBUNG 31

WICHTIGE HINWEISE UND WARNUNGEN

WARNUNG

- Lesen Sie alle Anweisungen aufmerksam durch, bevor Sie dieses Steuergerät installieren oder benutzen.
- Verwenden Sie dieses Steuergerät ausschließlich wie in diesem Handbuch beschrieben. Jede nicht vom Hersteller empfohlene Verwendung kann zu Bränden, elektrischen Stromschlägen oder Personenschäden führen.
- Eine unsachgemäße Installation, Einstellung oder Änderung sowie die Nichtbeachtung der Warnhinweise und Anweisungen in diesem Handbuch kann zu schweren Verletzungen, Tod oder Sachschäden führen.
- Der Hersteller haftet nicht für Schäden, die durch unsachgemäßen Gebrauch entstehen können. Der Hersteller weist darauf hin, dass dieses Steuergerät in einer verantwortungsvollen Art und Weise verwendet werden sollte. Dabei müssen alle Verfahren, Warnungen und Sicherheitshinweise in dieser Anleitung sorgfältig eingehalten werden.
- Die Aufbewahrungstemperatur für das Produkt liegt zwischen -30 °C und 70 °C. Dieser Temperaturbereich muss eingehalten werden, wenn das Produkt über einen längeren Zeitraum nicht benutzt wird (z. B. im Sommer).
- Das Produkt muss auf einer Fläche befestigt werden, die nicht durch Temperaturen von bis zu 60 °C beschädigt werden kann. Es muss an einem gut belüfteten Ort angebracht werden. Es darf nicht hermetisch verschlossen sein. Es muss außer Reichweite installiert werden. Bei einer Wandmontage muss es senkrecht mit den Kabelverschraubungen nach unten ausgerichtet sein.
- Die Anschlusskabel müssen gegen unbeabsichtigte Stöße geschützt werden.
- Dieses Steuergerät eignet sich nicht für den Einsatz in Badezimmern, Waschräumen und ähnlichen Räumlichkeiten. Bringen Sie das Steuergerät niemals so an, dass es in eine Badewanne oder einen anderen Wasserbehälter fallen kann.
- Installieren Sie das Steuergerät nicht in unmittelbarer Nähe einer Badewanne, Dusche oder eines Schwimmbeckens.
- Installieren Sie das Steuergerät nicht an Orten, an denen Kinder darauf zugreifen können.
- Dieses Steuergerät darf nicht von Personen (einschließlich Kindern) mit eingeschränkten körperlichen, sensorischen oder geistigen Fähigkeiten oder mangelnder Erfahrung und Kenntnis benutzt werden, es sei denn, sie werden von einer für ihre Sicherheit verantwortlichen Person beaufsichtigt oder in die Benutzung des Geräts eingewiesen.
- Bewahren Sie das Verpackungsmaterial außerhalb der Reichweite von Kindern auf.
- Kinder und Erwachsene sollten auf die Gefahr eines Stromschlags aufmerksam gemacht werden und sich fernhalten, um schwere Verletzungen zu vermeiden.
- Kinder sollten sorgfältig beaufsichtigt werden, wenn sie sich im Bereich des Steuergeräts aufhalten.
- Versuchen Sie niemals, das Steuergerät in irgendeiner Weise zu verändern.
- Die Oberfläche des Steuergeräts darf nicht angestrichen oder lackiert werden.
- Berühren Sie das Steuergerät niemals mit nassen Händen.
- Verwenden oder lagern Sie keine brennbaren Materialien in der Nähe des Geräts.
- Versprühen Sie keine Sprays oder brennbaren Materialien in der Nähe des Steuergeräts, während es in Betrieb ist.
- Betreiben Sie das Steuergerät niemals in einer explosionsgefährdeten Umgebung, z. B. in Bereichen, in denen Benzin oder andere brennbare Flüssigkeiten oder Dämpfe gelagert werden.
- Hängen Sie keine anderen Gegenstände an das Steuergerät, wie etwa Handtücher, Kleidungsstücke, Leinen, Lampen oder Kabel.
- Bevor Sie einen verbundenen Kühlkörper berühren, vergewissern Sie sich, dass das Steuergerät und alle verbundenen Geräte 2 Stunden lang ausgeschaltet waren.

INSTALLATION

- WICHTIG - Die Installation muss von einem zugelassenen und befugten Elektroinstallateur durchgeführt werden.
- Der Installateur hat dafür Sorge zu tragen, dass die Auflagen der örtlichen Behörden, die örtlichen Elektroinstallationsvorschriften, kommunale Bauvorschriften und sonstige einschlägige gesetzliche Vorgaben eingehalten werden.
- Vergewissern Sie sich nach dem Auspacken, dass das Steuergerät keine Anzeichen von sichtbaren Schäden oder Veränderungen aufweist. Sollte das Steuergerät beschädigt sein, wenden Sie sich bitte an den Händler, bei dem Sie es gekauft haben.
- Entfernen Sie vor dem Gebrauch den Transportschutz.
- Dieses Gerät darf nur an eine Stromversorgung von 100 - 277 Volt AC angeschlossen werden.
- Dieses Steuergerät ist NICHT für die Installation in Wohnmobilen und/oder Booten vorgesehen.
- Verlegen Sie keine Kabel unter Teppichen. Verdecken Sie sie nicht mit Teppichen, Läufern oder dergleichen. Verlegen Sie die Kabel außerhalb des Durchgangsbereichs und so, dass niemand über sie stolpern kann.
- In einem Steuergerät befinden sich heiße, lichtbogen- oder funkenbildende Teile. Benutzen Sie es nicht in Bereichen, in denen Benzin, Farbe oder entflammbare Flüssigkeiten verwendet oder gelagert werden.
- Dieses Installations- und Betriebshandbuch sollte am Installationsort verbleiben. Der Installateur sollte das Handbuch dem Kunden zum späteren Nachschlagen überlassen.
- Wenn das Steuergerät längere Zeit nicht benutzt wurde oder nicht benutzt werden soll, muss die Stromversorgung getrennt werden.
- Verwenden Sie für die Trennung von der Stromleitung einen allpoligen Schalter mit mindestens 3,5 mm breiten Kontakten.

WARTUNG/REPARATUR

- Dieses Produkt enthält keine zu wartenden Teile im Inneren und darf nach der Installation nicht geöffnet werden.
- Die Installation darf nur von einer ausgebildeten und zugelassenen Fachkraft durchgeführt werden. Das Steuergerät sollte vor der Verwendung und mindestens einmal jährlich von einer ausgebildeten und zugelassenen Fachkraft überprüft werden.
- Überprüfen Sie das Steuergerät regelmäßig auf Schäden. Bei Verdacht auf Beschädigung des Geräts, stellen Sie den Betrieb sofort ein und wenden Sie sich an den Lieferanten.
- Am Ende der Nutzungsdauer dieses Produkts darf es nicht als Hausmüll entsorgt werden, sondern muss bei einer Sammelstelle für Elektro- und Elektronik-Altgeräte abgegeben werden. Der Benutzer ist dafür verantwortlich, dass dieses Gerät am Ende seiner Nutzungsdauer über die entsprechenden Entsorgungswege entsorgt wird. Bei Nichtbeachtung können die in den Gesetzen zur Abfallentsorgung vorgesehenen Strafen verhängt werden. Eine ordnungsgemäße Trennung, Sammlung und anschließende Wiederverwertung, Aufbereitung und umweltgerechte Entsorgung von Altgeräten vermeidet unnötige Umweltschäden und damit möglicherweise verbundene Gesundheitsrisiken. Zudem wird dadurch das Recycling der im Gerät verwendeten Materialien erleichtert. Weitere Informationen über die ordnungsgemäße Entsorgung erhalten Sie bei Ihrem örtlichen Abfallentsorgungsdienst oder bei Ihrem Händler.

ELEKTRISCHER ANSCHLUSS

- Alle Anschlüsse müssen für die Nennleistung des zu installierenden Steuerungs- und Heizungsmodells ausgelegt sein. Der Anschluss muss geerdet sein.
- Bringen Sie alle erforderlichen Sicherheitsvorrichtungen an und verwenden Sie nur Materialien, die den üblichen Elektroinstallationen entsprechen.
- Niederspannungsstromkreise und Leitungen müssen von den anderen Stromkreisen getrennt sein.
- Der Versorgungsstromkreis muss mit einem Trennschalter und/oder Leistungsschalter gemäß den örtlichen Elektrovorschriften versehen sein. In den USA muss bei 2-Phasen-Stromversorgung ein 2-poliger Trennschalter und/oder Leistungsschalter installiert werden.
- Zur Aufrechterhaltung der Schutzart (IP54) sollten für die elektrische Installation nur geeignete Stecker und Steckdosen mit Schutzart IP54 (oder darüber) verwendet werden. Das Produkt muss vor direktem Kontakt mit Wasser geschützt werden.
- In die Verkabelung der Gebäudeinstallation muss eine leicht zugängliche Trennvorrichtung eingefügt werden.
- Dieses Produkt besitzt keinen Schalter zur Netztrennung. Eine Vorrichtung zur Abschaltung der Steuerung muss in die feste Verdrahtung gemäß den örtlichen Elektrovorschriften integriert werden.
- Das Kabel muss einen für die angeschlossene Last geeigneten Querschnitt und einen Nenntemperaturbereich von bis zu 90 °C aufweisen.
- Der Dimmer der Smart-Heat-Steuerung regelt die Ausgangsleistung, indem er die Last abschaltet, wenn die Temperatur im Kühlkörper 80 °C überschreitet.
- Die maximale Leistung pro Kanal beträgt 6000 W. Auf Seite 14 finden Sie Informationen über die Strombelastbarkeit in Abhängigkeit von der Versorgungsspannung.
- Versorgungsspannungen von 100 - 127 V AC sind nur für Gasheizungen geeignet und dürfen nur mit dem Modell Smart-Heat-Steuerung On/Off verwendet werden. Die maximale Stromstärke pro Kanal bei der Installation von Gasheizgeräten beträgt 10 A.

PRODUKTBESCHREIBUNG

Die Smart-Heat-Steuerung ermöglicht das Ein- und Ausschalten oder Dimmen von Bromic-Heizgeräten. Für den Betrieb der Smart-Heat-Steuerung ist ein Smart-Gerät mit Internetverbindung erforderlich. Zudem wird die App Bromic Smart-Heat benötigt, die im App Store und bei Google Play heruntergeladen werden kann.

Das Basismodell bietet Kommunikationsmöglichkeiten über Bluetooth und WLAN. Optional ist eine Erweiterungsplatine für alternative Kommunikationsmethoden erhältlich (Ethernet oder 0 - 10 V DC Eingangssteuerung von Gebäudemanagementsystemen (Building Management System, BMS) oder Hausautomation).

PRODUKTMERKMALE

Für die Einrichtung und den Betrieb dieses Produkts sind ein iOS- oder Android-Smart-Gerät mit Internetverbindung (z. B. ein Smartphone oder Tablet) sowie die App Bromic Smart-Heat erforderlich. Das Steuergerät weist die folgenden Merkmale auf:

- Schutzart IP54, geeignet für die Installation im Freien.
- Geeignet für die Steuerung einer Vielzahl von Bromic-Produkten.
- Sowohl Bluetooth- als auch WLAN-fähige Kommunikation.

Mit der Bromic Smart-Heat App können Sie Folgendes tun:

- Steuerung von Bromic-Heizgeräten (je nach Steuergerät ein-/ausschalten oder dimmen).
- Einstellen eines Timers zum Ausschalten aller angeschlossenen Heizgeräte.
- Nutzungsstatistiken abrufen.
- Andere Benutzer zur Steuerung Ihrer verbundenen Heizgeräte einladen.

Über WLAN verbundene Steuergeräte bieten Ihnen außerdem folgende Möglichkeiten:

- Betrieb von Heizgeräten außerhalb des Hauses (nur bei WLAN-Verbindungen).
- Planung der Heizzeiten für maximalen Komfort.
- Einrichtung von Zonen zur gleichzeitigen Steuerung mehrerer Heizgeräte.

PRODUKTSPEZIFIKATIONEN - MODELLE ON/OFF

Modell	Smart-Heat-Steuerung On/Off 1 CH	Smart-Heat-Steuerung On/Off 2 CH	Smart-Heat-Steuerung On/Off 5 CH
Part Number	BH3130051	BH3130052	BH3130053
Anzahl der Kanäle	1	2	5
Versorgung	AC 50/-60 Hz	AC 50/-60 Hz	AC 50/-60 Hz
Netzphase	Einphasig	Einphasig oder zweiphasig	Dreiphasig
Spannung - Maximale Kapazität pro Kanal	100–127 V - 1 kW / 220–240 V - 6 kW 200 V - 6 kW (nur Japan) 208–277V - 6kW (Nur USA)	100–127V - 1kW 220–240V - 6kW 200V - 6kW (Japan Only) 208–277V - 6kW (North America Only)	3N~ 220/380 V - 6 kW 3N~ 230/400 V - 6 kW 3N~ 240/415 V - 6 kW 3N~ 277/480 V - 6 kW 3~ 100/200 V - 6 kW (nur Japan) 3~ 120/208 V - 6 kW (nur USA)
Bemessungsstoßspannung	2500 V	2500 V	2500 V
Betriebstemperaturbereich	-20 °C bis +30 °C	-20 °C bis +30 °C	-20 °C bis +30 °C
Temperaturbereich außerhalb des Betriebs	-30 °C bis +70 °C	-30 °C bis +70 °C	-30 °C bis +70 °C
Luftfeuchtigkeitsbereich bei Betrieb	0-85 %	0-85 %	0-85 %
Schutzart	IP54	IP54	IP54
Abmessungen	290 x 202 x 112 mm	290 x 202 x 112 mm	500 x 340 x 202 mm
Gewicht	1,4 kg	1,6 kg	11 kg
Befestigung der Frontabdeckung	4 x unverlierbare Kreuzschlitzschraube 12G (Anzugsmoment 1,8 Nm)	4 x unverlierbare Kreuzschlitzschraube 12G (Anzugsmoment 1,8 Nm)	Doppelbartschlüssel zum Verriegeln
Art der Erdung	Interne Stromschiene mit M4-Schraube, Federring und Mutter	Interne Stromschiene mit M4-Schraube, Federring und Mutter	Interne Stromschiene mit M6-Ringkabelschuh, Federring und Mutter
Art des Stromanschlusses	Schraubklemme	Schraubklemme	M6-Ringkabelschuh
Größe des Stromanschlusses (max.)	10 mm^2 / 8 AWG	10 mm^2 / 8 AWG	M6-Ringkabelschuh
Größe der Eingangskabelverschraubung	1 x M25 (Anzugsmoment 8 Nm)	2 x M25 (Anzugsmoment 8 Nm)	3 x M40 (Anzugsmoment 8 Nm)
Größe der Ausgangskabelverschraubung	1 x M25 (Anzugsmoment 8 Nm)	2 x M25 (Anzugsmoment 8 Nm)	5 x M25 (Anzugsmoment 8 Nm)

Die maximalen Leistungen pro Kanal entnehmen Sie bitte den Heizgerätetypen und der Lastverteilung auf Seite 14.

PRODUKTSPEZIFIKATIONEN - MODELLREIHE DIMMER

Modell	Smart-Heat-Steuerung Dimmer 1 CH	Smart-Heat-Steuerung Dimmer 2 CH	Smart-Heat-Steuerung Dimmer 5 CH
Part Number	BH3130061	BH3130062	BH3130063
Anzahl der Kanäle	1	2	5
Versorgung	AC 50/-60 Hz	AC 50/-60 Hz	AC 50/-60 Hz
Netzphase	Einphasig	Einphasig oder zweiphasig	Dreiphasig
Spannung - Maximale Kapazität pro Kanal	220–240 V - 6 kW 200 V - 6 kW (nur Japan) 208–277V - 6kW (Nur USA)	220–240 V - 6 kW 200 V - 6 kW (nur Japan) 208–277V - 6kW (Nur USA)	3N~ 220/380 V - 6 kW 3N~ 230/400 V - 6 kW 3N~ 240/415 V - 6 kW 3N~ 277/480 V - 6 kW 3~ 100/200 V - 6 kW (nur Japan) 3~ 120/208 V - 6 kW (nur USA)
Netzimpedanz (Zmax) (1)	0,18 Ohm	0,18 Ohm	0,18 Ohm
Bemessungsstoßspannung	2500 V	2500 V	2500 V
Betriebstemperaturbereich	-20 °C bis +30 °C	-20 °C bis +30 °C	-20 °C bis +30 °C
Temperaturbereich außerhalb des Betriebs	-30 °C bis +70 °C	-30 °C bis +70 °C	-30 °C bis +70 °C
Luftfeuchtigkeitsbereich bei Betrieb	0-85 %	0-85 %	0-85 %
Schutzart	IP54	IP54	IP54
Abmessungen	290 x 202 x 163 mm	290 x 202 x 163 mm	500 x 340 x 252 mm
Gewicht	1,6 kg	2,4 kg	12,5 kg
Befestigung der Frontabdeckung	4 x unverlierbare Kreuzschlitzschraube 12G (Anzugsmoment 1,8 Nm)	4 x unverlierbare Kreuzschlitzschraube 12G (Anzugsmoment 1,8 Nm)	Doppelbartschlüssel zum Verriegeln
Art der Erdung	Interne Stromschiene mit M4-Schraube, Federring und Mutter	Interne Stromschiene mit M4-Schraube, Federring und Mutter	Interne Stromschiene mit M6-Ringkabelschuh, Federring und Mutter
Art des Stromanschlusses und max. Größe	M6-Ringkabelschuh	M6-Ringkabelschuh	M6-Ringkabelschuh
Größe der Eingangskabelverschraubung	1 x M25 (Anzugsmoment 8 Nm)	2 x M25 (Anzugsmoment 8 Nm)	3 x M40 (Anzugsmoment 8 Nm)
Größe der Ausgangskabelverschraubung	1 x M25 (Anzugsmoment 8 Nm)	2 x M25 (Anzugsmoment 8 Nm)	5 x M25 (Anzugsmoment 8 Nm)

(1): Dieses Gerät entspricht der Norm EN/IEC 61000-3-11. Der Installateur oder Anwender des Geräts muss - gegebenenfalls nach Rücksprache mit dem Netzbetreiber - sicherstellen, dass das Gerät nur an ein Netz mit einer Netzimpedanz kleiner oder gleich Zmax angeschlossen wird.

Die maximalen Leistungen pro Kanal entnehmen Sie bitte den Heizgerätetypen und der Lastverteilung auf Seite 14.

PRODUKTSPEZIFIKATIONEN - ECLIPSE PENDANT

Modell	Smart-Heat-Steuerung Eclipse Pendant 1 CH	Smart-Heat-Steuerung Eclipse Pendant 5 CH
Part Number	BH8380051	BH8380055
Anzahl der Heizkörper pro Steuergerät	1	5
Versorgung	AC 50/-60 Hz	AC 50/-60 Hz
Netzphase	Einphasig	Dreiphasig
Spannung	220–240 V / 200 V - 6 kW (nur Japan) 200-208V (Nur Japan und Nordamerika)	220–240 V / 200 V - 6 kW (nur Japan) 200-208V (Nur Japan und Nordamerika)
Betriebskapazität pro Kanal	4 kW	6kW (30A max)
Bemessungsstoßspannung	2500 V	2500 V
Betriebstemperaturbereich	-20 °C bis +30 °C	-20 °C bis +30 °C
Temperaturbereich außerhalb des Betriebs	-30 °C bis +70 °C	-30 °C bis +70 °C
Luftfeuchtigkeitsbereich bei Betrieb	0-85 %	0-85 %
Schutzart	IP54	IP54
Abmessungen	290 x 202 x 112 mm	500 x 340 x 252 mm
Gewicht	1,6 kg	15 kg
Befestigung der Frontabdeckung	4 x unverlierbare Kreuzschlitzschraube 12G (Anzugsmoment 1,8 Nm)	Doppelbartschlüssel zum Verriegeln
Art der Erdung	Interne Stromschiene mit M4-Schraube, Federring und Mutter	Interne Stromschiene mit M6-Ringkabelschuh, Federring und Mutter
Art des Stromanschlusses	Schraubklemme	M6-Ringkabelschuh
Größe des Stromanschlusses (max.)	6 mm^2 / 10 AWG	-
Größe der Eingangskabelverschraubung	1 x M25 (Anzugsmoment 8 Nm)	3 x M40 (Anzugsmoment 8 Nm)
Größe der Eingangskabelverschraubung	1 x M25 (Anzugsmoment 8 Nm)	5 x M25 (Anzugsmoment 8 Nm)

VERPACKUNGSINHALT

Steuergerät	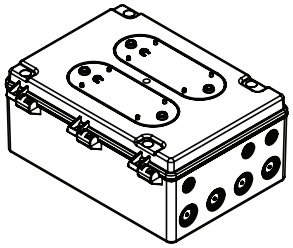 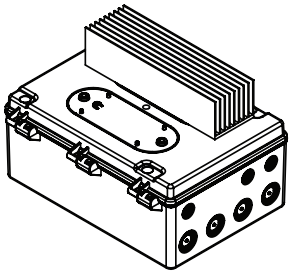 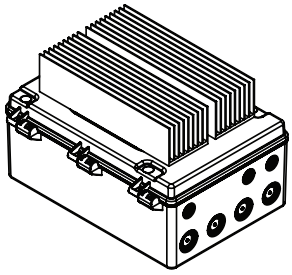 Smart-Heat Control On/Off 1 CH Smart-Heat Control On/Off 2 CH Smart-Heat Control Eclipse Pendant 1 CH Smart-Heat Control Dimmer 1 CH Smart-Heat Control Dimmer 2 CH 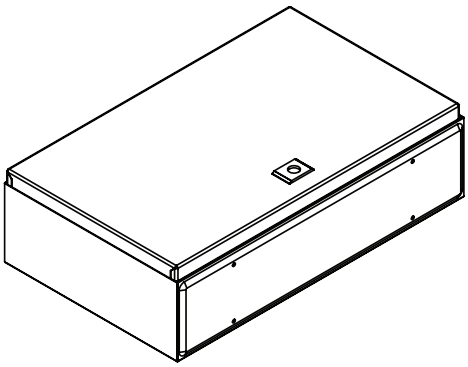 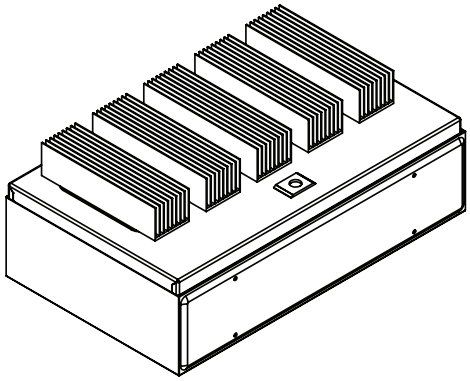 Smart-Heat Control On/Off 5 CH Smart-Heat Control Dimmer 5 CH Smart-Heat Control Eclipse Pendant 5 CH
Bedienungsan-leitung	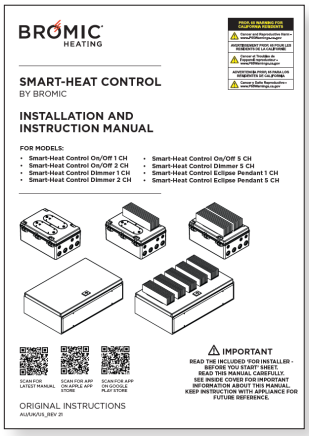 BROMIC HEATING SMART-HEAT CONTROL BY BROMIC INSTALLATION AND INSTRUCTION MANUAL FOR MODELS: • Smart-Heat Control On/Off 1 CH • Smart-Heat Control On/Off 2 CH • Smart-Heat Control Dimmer 1 CH • Smart-Heat Control Dimmer 2 CH • Smart-Heat Control On/Off 5 CH • Smart-Heat Control Dimmer 5 CH • Smart-Heat Control Eclipse Pendant 1 CH • Smart-Heat Control Eclipse Pendant 5 CH IMPORTANT READ THE INCLUDED 'FOR INSTALLER - BEFORE YOU START' SHEET. READ THIS MANUAL CAREFULLY. SEE INSTALLATION SECTION FOR IMPORTANT INFORMATION ABOUT THIS MANUAL. KEEP INSTRUCTION WITH APPLIANCE FOR FUTURE REFERENCE. SCAN FOR LATEST MANUAL SCAN FOR APP ON APPLE APP STORE SCAN FOR APP ON GOOGLE PLAY STORE ORIGINAL INSTRUCTIONS AU/UK/US_REV 21 SCANNEN FÜR DAS NEUESTE HANDBUCH
Beutel mit Zubehör	Der Inhalt des Zubehörbeutels ist auf der nächsten Seite angegeben

VERPACKUNGSINHALT

Modell	Beutel mit Zubehör
On/Off 1-Channel & On/Off 2-Channel & Eclipse Pendant 1-Channel	2 x M25 Kabelverschraubung (4 x im Lieferumfang des 2-Kanal-Modells) 5 x M4x10 Schraube 5 x Federring
Dimmer 1-Channel & Dimmer 2-Channel	2 x M25 Kabelverschraubung (4 x im Lieferumfang des 2-Kanal-Modells) 4 x Kunststoff-Unterlegscheibe (8 x im Lieferumfang des 2-Kanal-Modells) 4 x M6 Ringkabelschuh (8 x im Lieferumfang des 2-Kanal-Modells) 5 x M4 Schraube 5 x Federring 2 x Überbrückungsdraht M6 Ring auf M6 Ring (nur 2-Kanal-Modell)
On/Off 5-Channel & Dimmer 5-Channel & Eclipse Pendant 5-Channel	1 x Doppelbartschlüssel 4 x Halterung und Schrauben 1 x L-förmige Stromschiene 3 x gerade Stromschiene 16 x M6 2,5-4 mm^2 / AWG 12-14 Ringkabelschuh 3 x M6 4-6 mm^2 / AWG 10-12 Ringkabelschuh 4 x M6 10-16 mm^2 / AWG 6-8 Ringkabelschuh 1x M40 Kabelverschraubung 5x M25 Kabelverschraubung 3x M16 Kabelverschraubung (8 x im Lieferumfang des Modells Eclipse Pendant) 15x Federring 1 x Überbrückungsdraht für Gebäudemanagementsystem (BMS)

BENÖTIGTE WERKZEUGE/TEILE

- 4 x Befestigungselemente für die Montage
  (1CH+2CH-Modelle - Löcher mit einem Durchmesser von 4,5 mm / 11/64 Zoll)
  (5CH-Modelle - Löcher mit einem Durchmesser von 7,0 mm / 17/64 Zoll)
- [Nur Dimmer-Modelle] Crimpwerkzeug.
- [Nur Dimmer-Modelle] 10 mm / 7/16 Buchse.
- Zusätzliche Kabelverschraubungen entsprechend der gewünschten Verkabelung.

INSTALLATIONSABSTÄNDE

WICHTIG

- **Achten Sie bei der Installation des Steuergeräts darauf, dass die angegebenen Mindestabstände auf allen Seiten eingehalten werden.**
- **Der angegebene Abstand zu brennbaren Materialien entspricht einer Oberflächentemperatur von 65 °C über Raumtemperatur. Baumaterialien mit einer geringen Wärmetoleranz (wie Kunststoff, Vinylverkleidungen, Segeltuch, dreilagiges Material usw.) können bei niedrigeren Temperaturen einer Verschlechterung unterliegen. Es liegt in der Verantwortung des Installateurs sicherzustellen, dass angrenzende Materialien geschützt sind.**
- **Bei den Dimmer-Modellen ist darauf zu achten, dass ausreichend Abstand zu den Kühlkörpern besteht und dass diese weder berührt noch blockiert werden.**
- **In geschlossenen Räumen ist auf eine ausreichende Belüftung zu achten, damit die Umgebungstemperaturen unter 30 °C bleiben (ansonsten ist eine Zwangsbelüftung des betreffenden Bereichs vorzusehen)**
- **Die Installation des Steuergeräts in einem geschlossenen Raum hat zudem Auswirkung auf die Bluetooth-/WLAN-Kommunikation und kann den Betriebsbereich einschränken.**

Smart-Heat-Steuerung On/Off 1 CH and 2 CH

Smart-Heat-Steuerung Eclipse Pendant 1 CH

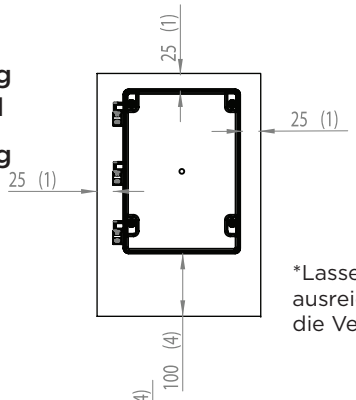

*Abmessungen in mm (Zoll) angegeben

*Lassen Sie ausreichend Platz für die Verkabelung.

Smart-Heat-Steuerung On/Off 5 CH

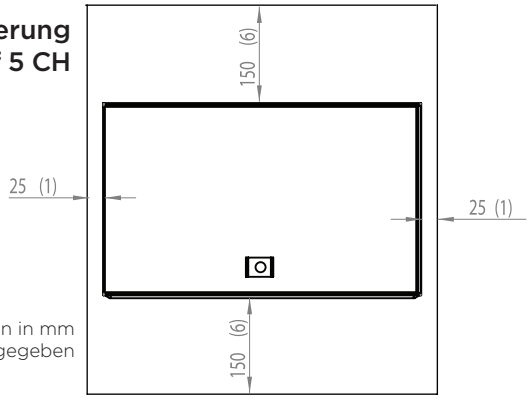

*Abmessungen in mm (Zoll) angegeben

Smart-Heat-Steuerung Dimmer 1 CH and 2 CH

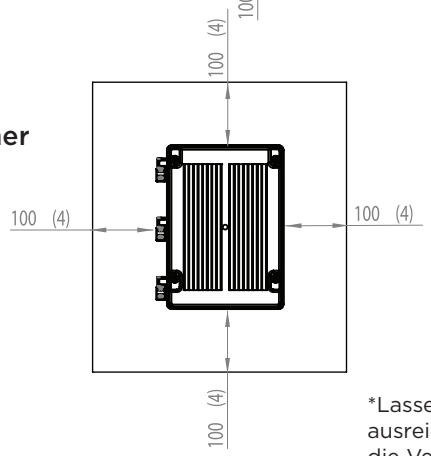

*Lassen Sie ausreichend Platz für die Verkabelung.

Smart-Heat-Steuerung Dimmer 5 CH

Smart-Heat-Steuerung Eclipse Pendant 5 CH

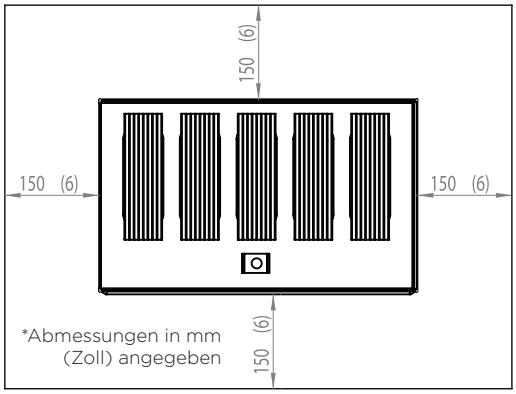

*Abmessungen in mm (Zoll) angegeben

PRODUKTABMESSUNGEN

Smart-Heat-Steuerung On/Off 1 CH
Smart-Heat-Steuerung On/Off 2 CH
Smart-Heat-Steuerung Eclipse Pendant 1 CH

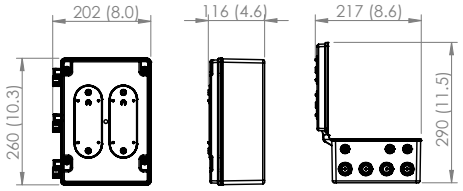

Smart-Heat-Steuerung Dimmer 1 CH
Smart-Heat-Steuerung Dimmer 2 CH

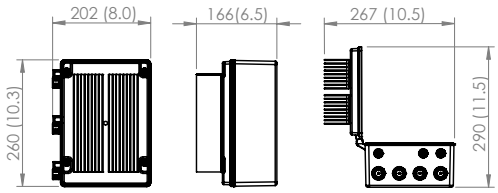

Smart-Heat-Steuerung On/Off 5 CH

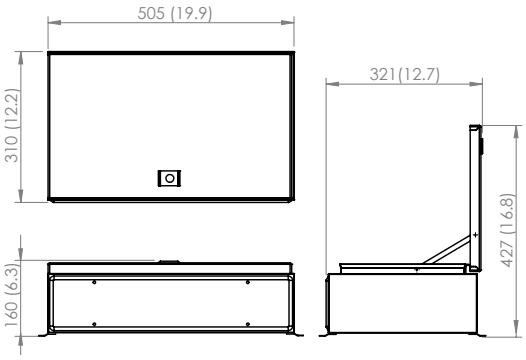

Smart-Heat-Steuerung Dimmer 5 CH
Smart-Heat-Steuerung Eclipse Pendant 5 CH

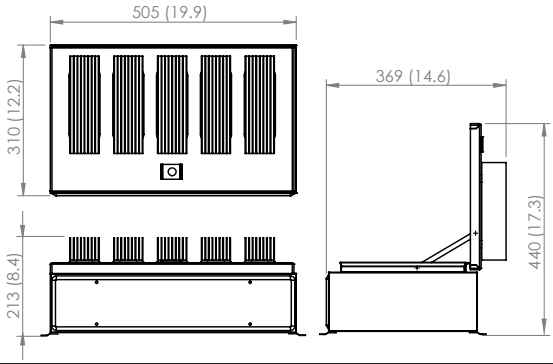

Die Smart-Heat-Steuerung wird über ein Smart-Gerät mit Internetanschluss und einer Bluetooth- oder WLAN-Verbindung bedient. Der Montageort der Smart-Heat-Steuerung muss sich innerhalb der Reichweite der gewählten Kommunikationsart befinden. Befolgen Sie vor der Montage der Smart-Heat-Steuerung die folgende Checkliste. So können Sie sicherstellen, dass der Montageort geeignet ist.

CHECKLISTE FÜR DEN MONTAGEORT

- ☐ [Nur Bluetooth] Der Montageort befindet sich nicht weiter als 10 m vom Heizgerät entfernt.
- ☐ [Nur WLAN] Der Montageort befindet sich nicht weiter als 10 m von einem Router entfernt (alternativ können Sie prüfen, ob ein Smart-Gerät 3 WLAN-Balken am Montageort anzeigt).
- ☐ Kühlkörper [1&2-Kanal] Der Montageort bietet 100 mm Abstand auf allen Seiten des Steuergeräts.
- ☐ Kühlkörper [5-Kanal] Der Montageort bietet 150 mm Abstand auf allen Seiten des Steuergeräts.
- ☐ Der Montageort befindet sich in einer Mindesthöhe von 1,8 m OKF für ALLE Kühlkörper (Dimmer) Modelle.
- ☐ Der Montageort darf während des Betriebs nicht Temperaturen von -20 °C bis 30 °C oder -30 °C bis 70 °C während der nicht genutzten Zeiträume unter-/überschreiten. (Andernfalls ist eine Zwangsbelüftung des Bereichs erforderlich)
- ☐ Der Montageort muss mindestens 1 m von den verbundenen Heizgeräten entfernt sein.
- ☐ Der Montageort ist für die Installation in der richtigen Ausrichtung geeignet (Montagepositionen siehe unten).

MONTAGEPOSITIONEN

Dimmerreglermodelle arbeiten mit einem Kühlkörper, der Temperaturen von 85 °C (185 °F) erreichen kann und außerhalb der Reichweite installiert werden muss. Die Dimmer-Controller-Modelle erfordern eine Mindestdurchfahrtshöhe von 1,8 m (6'), um sicherzustellen, dass sich das Personal nicht in Reichweite befindet.

Für On/Off-Modelle ist kein Höhenabstand erforderlich.

Wandmontage

Folgende Modelle sind für die Wandmontage geeignet:

- Smart-Heat-Steuerung On/Off 1 CH
- Smart-Heat-Steuerung On/Off 2 CH
- Smart-Heat-Steuerung On/Off 5 CH
- Smart-Heat-Steuerung Dimmer 1 CH
- Smart-Heat-Steuerung Dimmer 2 CH
- Smart-Heat-Steuerung Dimmer 5 CH
- Smart-Heat-Steuerung Eclipse Pendant 1 CH
- Smart-Heat-Steuerung Eclipse Pendant 5 CH

Deckenmontage

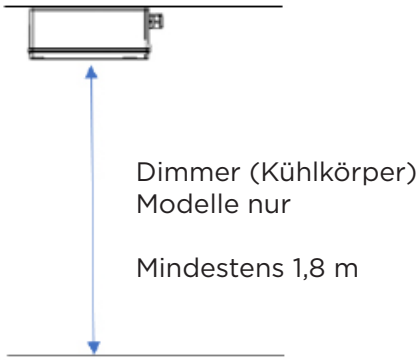

Folgende Modelle sind für die Deckenmontage geeignet:

- Smart-Heat-Steuerung On/Off 1 CH
- Smart-Heat-Steuerung On/Off 2 CH
- Smart-Heat-Steuerung Dimmer 1 CH
- Smart-Heat-Steuerung Dimmer 2 CH
- Smart-Heat-Steuerung Eclipse Pendant 1 CH

Folgende Modelle sind **nicht** für die Deckenmontage geeignet:

- Smart-Heat-Steuerung On/Off 5 CH
- Smart-Heat-Steuerung Dimmer 5 CH
- Smart-Heat-Steuerung Eclipse Pendant 5 CH

VORGEHENSWEISE für die Modelle:

- **Smart-Heat-Steuerung On/Off 1 CH**
- **Smart-Heat-Steuerung On/Off 2 CH**
- **Smart-Heat-Steuerung Eclipse Pendant 1 CH**
- **Smart-Heat-Steuerung Dimmer 1 CH**
- **Smart-Heat-Steuerung Dimmer 2 CH**

WICHTIG

Beachten Sie das entsprechende Gewicht des Steuergeräts auf den Seiten 6-7. Achten Sie bei der Wandmontage zudem auf eine angemessene Länge der Schraubenbefestigungen.

1. Stellen Sie sicher, dass die Steuerung vom Stromnetz getrennt ist.
2. Markieren Sie die Mittelpunkte der Befestigungslöcher an der Decke oder Wand.
3. Öffnen Sie die vordere Abdeckung der Steuerung und befestigen Sie sie mit geeigneten Befestigungselementen (nicht im Lieferumfang enthalten). Vergewissern Sie sich, dass die Steuerung sicher befestigt ist. Beachten Sie, dass die maximal kompatible Schraubengröße 8g/4,2 mm beträgt.
4. Führen Sie die elektrische Verdrahtung wie auf den Seiten 14-23 beschrieben durch.
5. Schließen Sie die vordere Abdeckung mit den mitgelieferten Schrauben mit einem Anzugsmoment von 1,8 Nm.

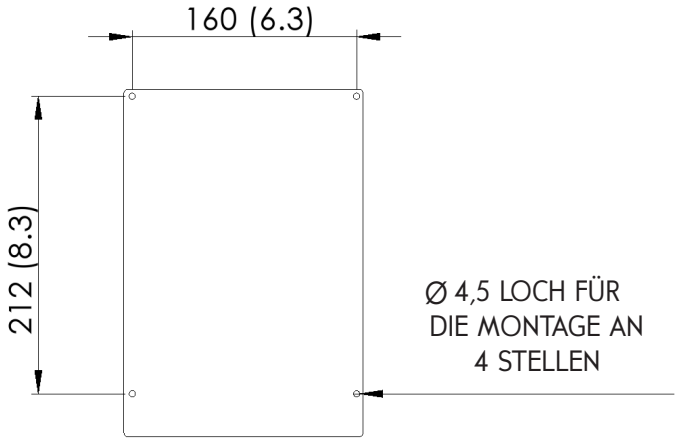

*Abmessungen in mm angegeben

VORGEHENSWEISE für die Modelle:

- **Smart-Heat-Steuerung On/Off 5 CH**
- **Smart-Heat-Steuerung Dimmer 5 CH**
- **Smart-Heat-Steuerung Eclipse Pendant 5 CH**

WICHTIG

Beachten Sie das entsprechende Gewicht des Steuergeräts auf den Seiten 6-7. Achten Sie bei der Wandmontage zudem auf eine angemessene Länge der Schraubenbefestigungen.

1. Stellen Sie sicher, dass die Steuerung vom Stromnetz getrennt ist.
2. Markieren Sie die Mittelpunkte der Befestigungslöcher an der Decke oder Wand.
3. Öffnen Sie die vordere Abdeckung der Steuerung und befestigen Sie sie mit geeigneten Befestigungselementen (nicht im Lieferumfang enthalten). Vergewissern Sie sich, dass die Steuerung sicher befestigt ist.
4. Führen Sie die elektrische Verdrahtung wie auf den Seiten 21-25 beschrieben durch.
5. Schließen Sie die vordere Abdeckung mit dem mitgelieferten Schlüssel.

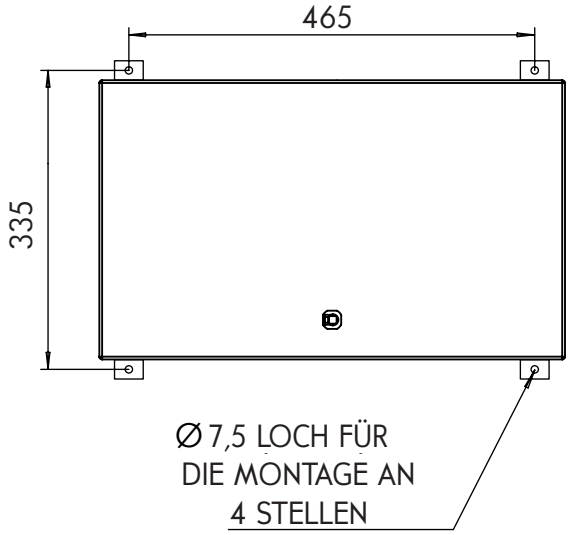

*Abmessungen in mm angegeben

WICHTIGE HINWEISE UND WARNUNGEN

⚠ WARNUNG

Dieses Gerät MUSS von einer ordnungsgemäß qualifizierten und befugten Person installiert werden. Führen Sie keine Installations- oder Montagearbeiten bei eingeschalteter Stromversorgung durch.

⚠ GEFAHR

STROMSCHLAGGEFAHR! Es besteht die Gefahr schwerer Verletzungen oder des Todes. Trennen Sie das Gerät von der Stromversorgung, bevor Sie es installieren oder reparieren. Lesen und befolgen Sie die in diesem Handbuch beschriebenen Vorschriften zum Installationsabstand. Das Gerät MUSS an eine ordnungsgemäß geerdete Stromquelle angeschlossen werden.

⚠ WICHTIG

Überprüfen Sie die Heizgerätetypen sowie die Lastverteilungstabellen auf die tatsächliche Last der Heizgeräte. Stellen Sie sicher, dass die maximale Last für jeden Steuergerätekanal nicht überschritten wird.

Überprüfen Sie die Etiketten der Heizgeräte auf die richtige Spannung und Wattzahl, um sicherzustellen, dass die Stromquelle den Anforderungen des Heizgeräts entspricht.

Alle Stromkreise sollten zur leichteren Identifizierung beschriftet werden. Während der Installation sollten Sie jedes Gerät benennen und jedem Gerät eine Kanalnummer zuweisen.

Führen Sie alle Anschlüsse gemäß den örtlichen Vorschriften für elektrische Installationen aus. Bei der Installation im Freien müssen alle Anschlüsse gemäß den örtlichen Vorschriften für die Verkabelung im Freien ausgeführt werden.

Der Versorgungsstromkreis muss mit einem Trennschalter und/oder Leistungsschalter gemäß den örtlichen Elektrovorschriften versehen sein. In den USA muss bei 2-Phasen-Stromversorgung ein 2-poliger Trennschalter und/oder Leistungsschalter installiert werden. Nach dem NEC-Code gelten Heizgeräte als Dauerlast, und für das Design elektrischer Schaltkreise gilt eine Überbewertung von 125 %.

ÜBERSTROMSCHUTZ: Die Ausgänge sind NICHT gegen Kurzschlüsse oder Überströme geschützt, die das Produkt beschädigen können. Überstrom- oder Fehlerstromschutzeinrichtungen müssen angebracht werden. Der zugelassene Elektroinstallateur oder Techniker hat dafür Sorge zu tragen, dass die Verkabelung und die Schutzvorrichtungen des Stromkreises den örtlichen elektrischen Vorschriften entsprechen. Under NEC code, overcurrent devices are to be installed between controller and heater if maximum supply load exceeds 50A.

TEMPERATURSICHERUNG: Die Bromic Smart-Heat-Steuerung ist mit einem Überhitzungsschutz ausgestattet. Alle Ausgänge werden automatisch abgeschaltet, wenn die Temperatur auf der Hauptplatine, der Relaisplatine für ON/OFF-Modelle oder dem SSR für Dimmer-Modelle 80 °C überschreitet. In diesem Fall können die Ausgänge wieder manuell eingeschaltet werden, nachdem die Temperatur der Komponenten auf unter 75 °C gesunken ist.

HEIZGERÄTETYPEN & LASTVERTEILUNG

Verwenden Sie bei On/Off- und Dimmer-Modellen die nachstehenden Tabellen, um die Leistungskapazität der Kanäle zu bestimmen. Stellen Sie sicher, dass die angeschlossene Gesamtlast die maximale Kanalleistung nicht übersteigt. Bei der Modellreihe „Smart Heat Control Eclipse Pendant“ darf nur ein Eclipse Pendant pro Steuergerät installiert werden.
Alle Stromkreise sollten zur leichteren Identifizierung beschriftet werden. Während der Installation sollten Sie jedes Gerät benennen und jedem Gerät eine Kanalnummer zuweisen.

Kompatibilität und Lastverteilung für Elektroheizungen von Bromic:

Schritt 1 - Prüfen Sie die Kapazität des Steuergeräts (Werte pro Kanal)		
Maximale Leistung	**Versorgungsspannung (AC 50-60 Hz)**	**Maximale Last**
6000 W	200 V	30 A
	208 V	28,5 A
	220-240 V	25 A
	277 V	21,5 A

Schritt 2 - Prüfen Sie das Etikett des Heizgeräts

Überprüfen Sie auf dem Typenschild Ihres Heizgeräts die Leistung sowie die Versorgungsspannung. Anhand dieser Angaben und in Verbindung mit Schritt 3 können Sie die Anschlussleistung ermitteln.

Schritt 3 - Vergleichen Sie die Last des Heizgeräts mit der Kanalkapazität (1-Element-Heizgeräte)		
Leistung des Heizgeräts	**Versorgungsspannung (AC 50-60 Hz)**	**Maximale Gerätelast**
2000 W	200 V	10 A
	208 V	9,5 A
	220-240 V	8 A
	277 V	7 A
2300 W	200 V	11,5 A
	208 V	11 A
	220-240 V	9,5 A
3000 W	200 V	15 A
	208 V	14 A
	220-240 V	12,5 A
	277 V	10,5 A
3400 W	200 V	17 A
	208 V	16A
	220-240 V	14 A

Hinweis: Elektrische Heizgeräte von Bromic stellen eine Widerstandslast dar und die Nutzung ist je nach Standort unterschiedlich. Es wird empfohlen, die Heizgeräte über einen längeren Zeitraum zu betreiben (d. h. Dauerlast).

Wenn Sie beabsichtigen, zwei Elemente eines einzelnen Heizgeräts unabhängig voneinander zu steuern, beachten Sie die unten aufgeführten Elementlasten sowie die entsprechenden Schaltpläne in der Bedienungsanleitung des Heizgeräts. Beachten Sie andernfalls einfach die unten aufgeführte Gesamtlast des Geräts.

Schritt 3 – Fortsetzung ... (Heizgeräte mit 2 Elementen)		
Leistung des Heizgeräts	**Versorgungsspannung (AC 50-60 Hz)**	**Maximale Gerätelast**
4000 W (2 Elemente)	200 V	Element 1: 10 A Element 2: 10 A Gesamt: 20 A
	208 V	Element 1: 9,5 A Element 2: 9,5 A Gesamt: 19 A
	220-240 V	Element 1: 8 A Element 2: 8 A Gesamt: 16,5 A
	277 V	Element 1: 7 A Element 2: 7 A Gesamt: 14 A
4500 W (2 Elemente)	200 V	Element 1: 7,5 A Element 2: 15 A Gesamt: 22,5 A
	208 V	Element 1: 7 A Element 2: 14 A Gesamt: 21,5 A
	220-240 V	Element 1: 12,5 A Element 2: 6 A Gesamt: 18,5 A
6000 W (2 Elemente)	200 V	Element 1: 15 A Element 2: 15 A Gesamt: 30 A
	208 V	Element 1: 14A Element 2: 14 A Gesamt: 28,5 A
	220-240 V	Element 1: 12,5 A Element 2: 12,5 A Gesamt: 25 A
	277 V	Element 1: 10,5 A Element 2: 10,5 A Gesamt: 21,5 A

Lastverteilung für geeignete Bromic-Gasheizgeräte
(nur kompatibel mit den Modellen Smart-Heat-Steuerung On/Off)

Versorgungsspannung (AC 50-60 Hz)	Erzeugte Last pro Heizgerät	Maximale Last pro Kanal
100-127 V	1 A	10 A

SCHALTPLAN FÜR SMART-HEAT-STEUERUNG ON/OFF 1CH

- Schließen Sie die Stromquelle und das Heizgerät mit einem Anzugsmoment von 1,3 Nm an die Schraubklemmen an (siehe Abbildung). Größe des Stromanschlusses beträgt 10 mm²/ 8 AWG.
- Verbinden Sie die Erde mit den mitgelieferten Befestigungselementen an der internen Stromschiene. Mit maximalem Anzugsmoment (3 Nm) anziehen.
- Die Schraube der vorderen Abdeckung muss mit einem Drehmoment von 1,7 Nm angezogen werden.
- Die Abbildungen sind nach US-Konventionen (IEC-Konventionen) dargestellt.
- Der Versorgungsstromkreis muss mit einem Trennschalter und/oder Leistungsschalter gemäß den örtlichen Elektrovorschriften versehen sein. In den USA muss bei 2-Phasen-Stromversorgung ein 2-poliger Trennschalter und/oder Leistungsschalter installiert werden.

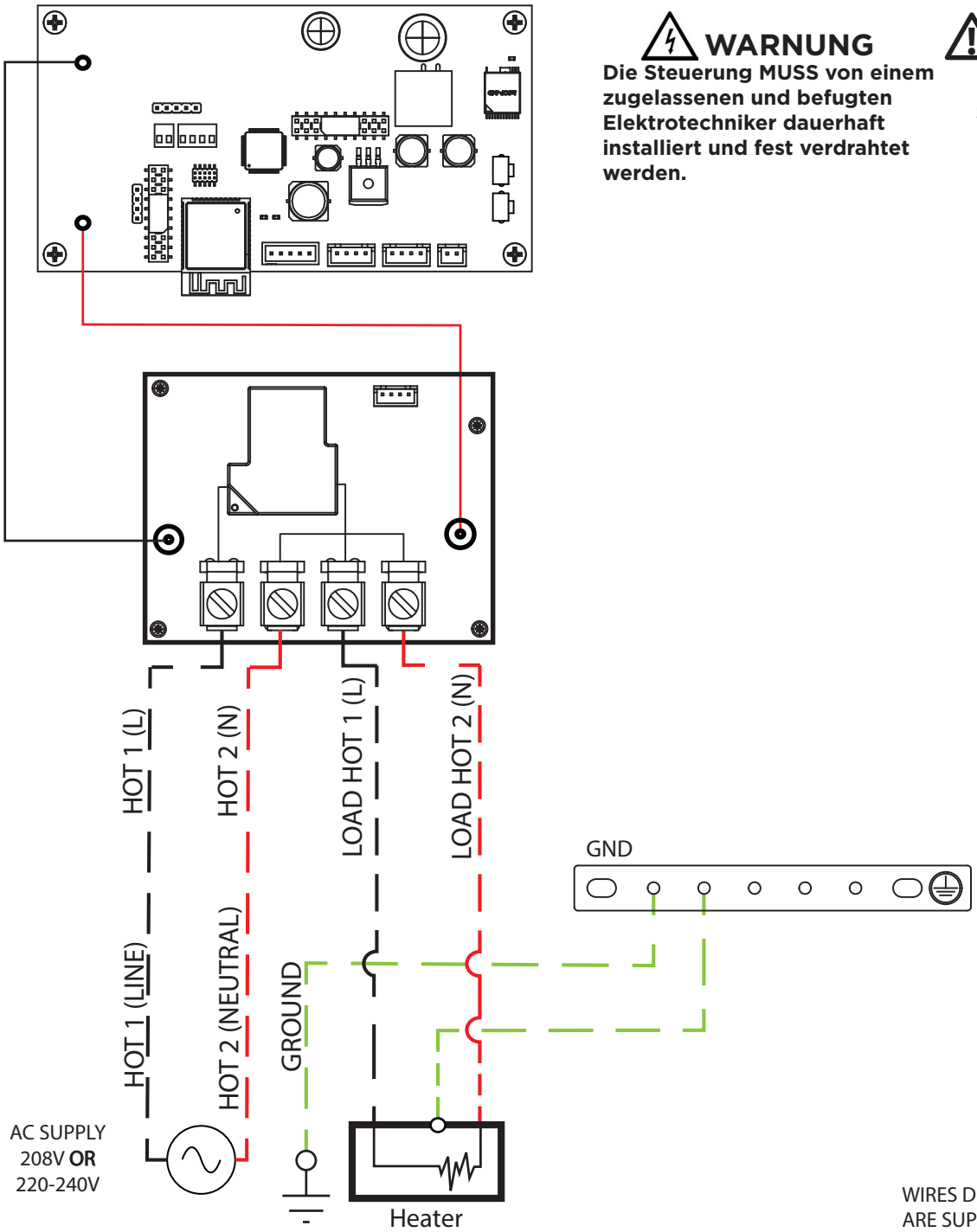

WARNUNG

Die Steuerung MUSS von einem zugelassenen und befugten Elektrotechniker dauerhaft installiert und fest verdrahtet werden.

WICHTIG

Die maximale Stromstärke für jede Klemme beträgt 30 A.

WIRES DENOTED BY DASHED LINES ARE SUPPLIED BY THE INSTALLER

EINGANG: Stromversorgungskabel (vom Installateur bereitgestellt).
Spannung und Leistung der Stromversorgung müssen mit der Leistung der an das Steuergerät angeschlossenen Heizgeräte übereinstimmen. Ziehen Sie die Kabelverschraubungen mit einem Anzugsmoment von 8 Nm an.

AUSGANG: Stromkabel vom Heizgerät. Prüfen Sie den Heizgerätetyp, die Nennleistung, die Lastverteilung und die maximale Stromstärke pro Steuerungskanal (6 kW pro Kanal / siehe Seite 14 des Handbuchs). Ziehen Sie die Kabelverschraubungen mit einem Anzugsmoment von 8 Nm an.

SCHALTPLAN FÜR SMART-HEAT-STEUERUNG ON/OFF 2CH

- Schließen Sie die Stromquelle und das Heizgerät mit einem Anzugsmoment von 1,3 Nm an die Schraubklemmen an (siehe Abbildung). Größe des Stromanschlusses beträgt 10 mm²/ 8 AWG.
- Verbinden Sie die Erde mit den mitgelieferten Befestigungselementen an der internen Stromschiene. Mit maximalem Anzugsmoment (3 Nm) anziehen.
- Die Schraube der vorderen Abdeckung muss mit einem Anzugsmoment von 1,7 Nm angezogen werden.
- Die Abbildungen sind nach US-Konventionen (IEC-Konventionen) dargestellt.
- Kanal 1 muss für die Stromversorgung der Hauptplatine verdrahtet werden.
- Der Versorgungsstromkreis muss mit einem Trennschalter und/oder Leistungsschalter gemäß den örtlichen Elektrovorschriften versehen sein. In den USA muss bei 2-Phasen-Stromversorgung ein 2-poliger Trennschalter und/oder Leistungsschalter installiert werden.

WARNUNG

Die Steuerung MUSS von einem zugelassenen und befugten Elektrotechniker dauerhaft installiert und fest verdrahtet werden.

WICHTIG

Die maximale Stromstärke für jede Klemme beträgt 30 A.

Wenn Sie 1 Stromkreis verwenden möchten, stellen Sie sicher, dass das eingehende Kabel in einer externen Verteilerdose aufgeteilt wird. Die Stromversorgung muss in der Lage sein, die erforderliche Last für beide Kanäle gleichzeitig zu liefern.

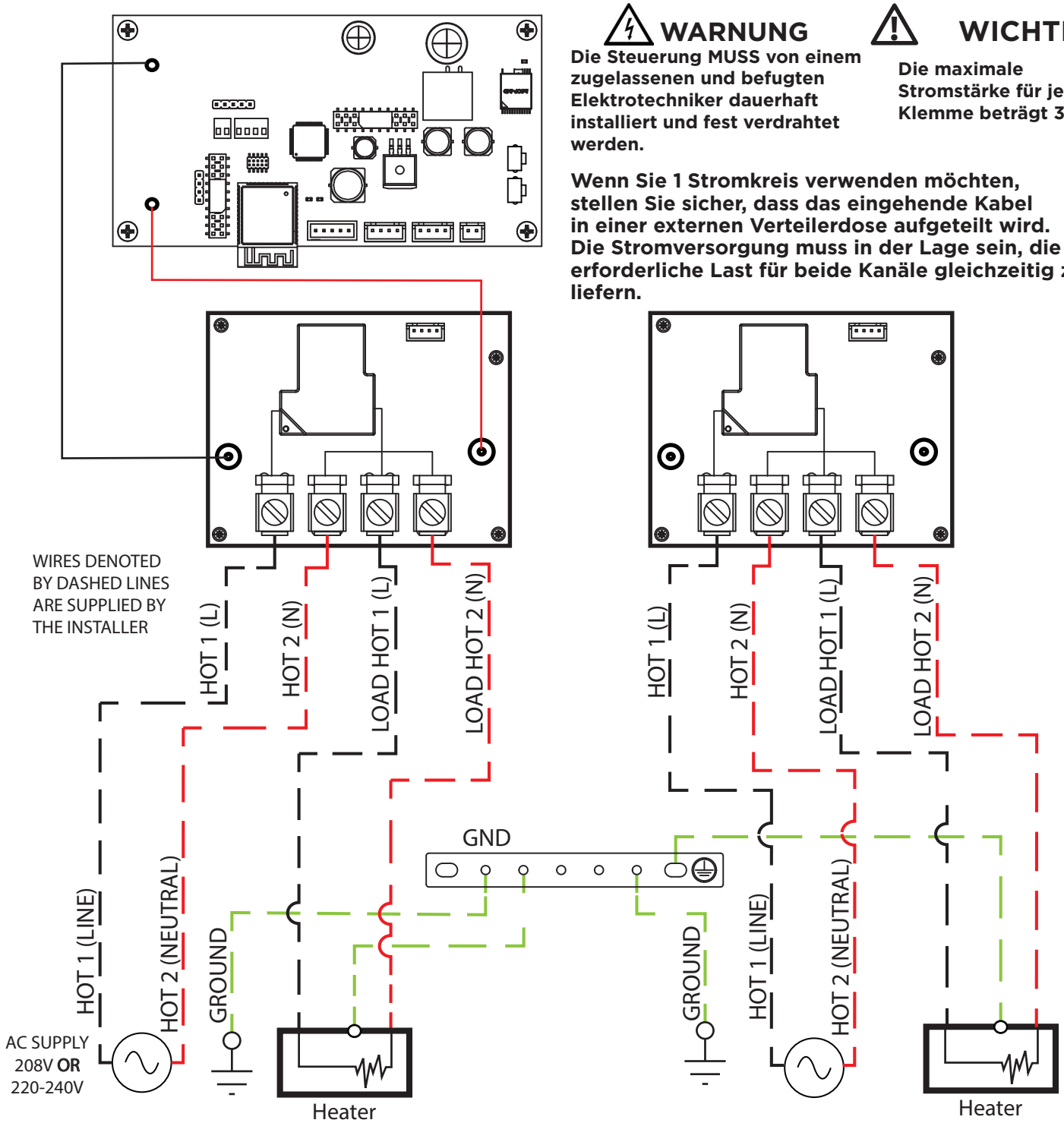

EINGANG: Stromversorgungskabel (vom Installateur bereitgestellt).
Spannung und Leistung der Stromversorgung müssen mit der Leistung der an das Steuergerät angeschlossenen Heizgeräte übereinstimmen. Ziehen Sie die Kabelverschraubungen mit einem Anzugsmoment von 8 Nm an.

AUSGANG: Stromkabel vom Heizgerät. Prüfen Sie den Heizgerätetyp, die Nennleistung, die Lastverteilung und die maximale Stromstärke pro Steuerungskanal (6 kW pro Kanal / siehe Seite 14 des Handbuchs). Ziehen Sie die Kabelverschraubungen mit einem Anzugsmoment von 8 Nm an.

SCHALTPLAN FÜR SMART-HEAT-STEUERUNG DIMMER 1CH

- Schließen Sie die Stromquelle und das Heizgerät mit M6-Ringklemmen wie abgebildet an den Stift an. Die Ringkabelschuhe müssen UL-zertifiziert sein und mit 6-7 Nm angezogen werden.
- Verbinden Sie die Erde mit den mitgelieferten Befestigungselementen an der internen Stromschiene. Höchstens mit Anzugsmoment (3 Nm) anziehen.
- Die Schraube der vorderen Abdeckung muss mit einem Anzugsmoment von 1,7 Nm angezogen werden.
- Die Abbildungen sind nach US-Konventionen (IEC-Konventionen) dargestellt.
- Der Versorgungsstromkreis muss mit einem Trennschalter und/oder Leistungsschalter gemäß den örtlichen Elektrovorschriften versehen sein. In den USA muss bei 2-Phasen-Stromversorgung ein 2-poliger Trennschalter und/oder Leistungsschalter installiert werden.

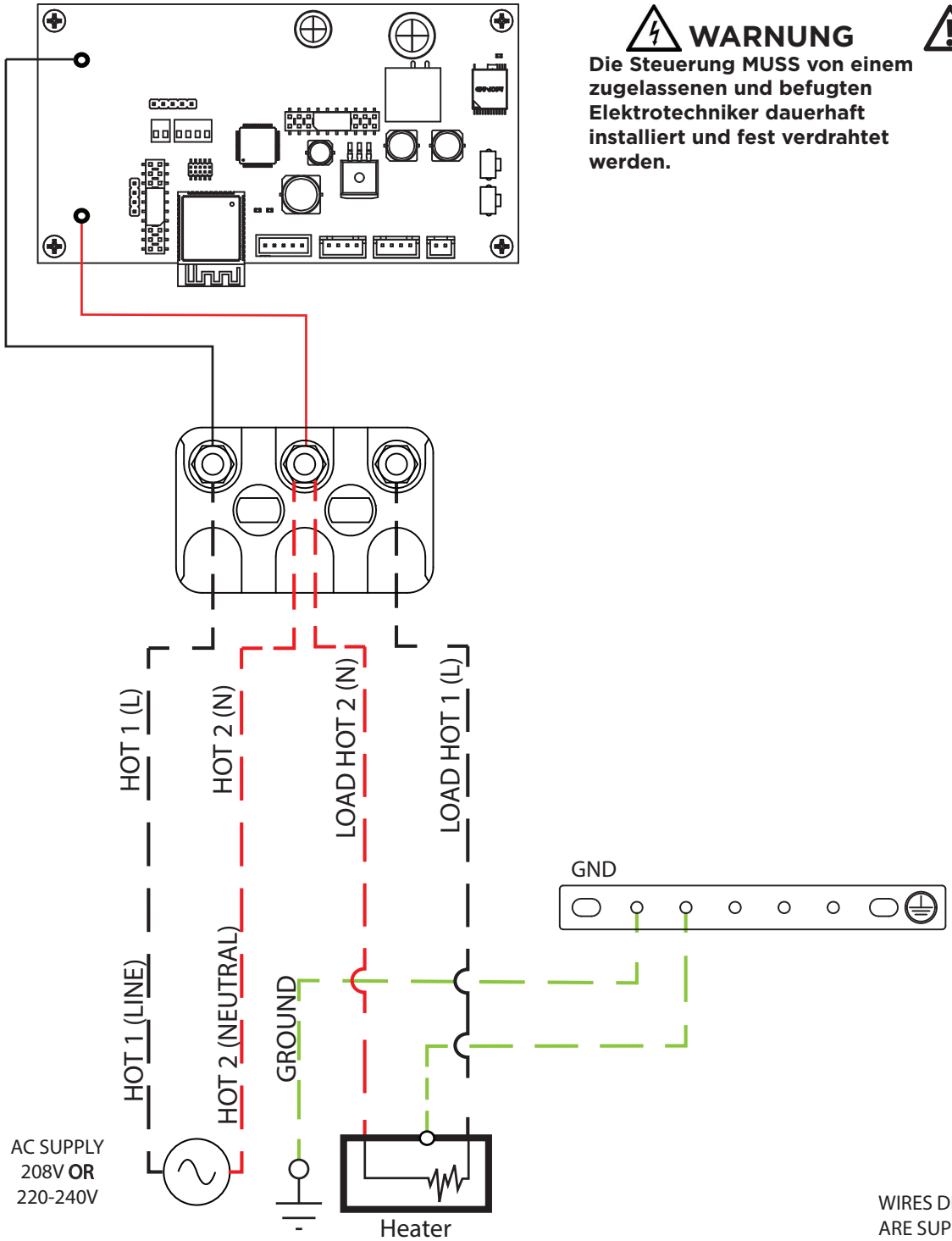

WARNUNG

Die Steuerung MUSS von einem zugelassenen und befugten Elektrotechniker dauerhaft installiert und fest verdrahtet werden.

WICHTIG

Die maximale Stromstärke für jede Klemme beträgt 30 A.

WIRES DENOTED BY DASHED LINES ARE SUPPLIED BY THE INSTALLER

EINGANG: Stromversorgungskabel (vom Installateur bereitgestellt).
Spannung und Leistung der Stromversorgung müssen mit der Leistung der an das Steuergerät angeschlossenen Heizgeräte übereinstimmen. Ziehen Sie die Kabelverschraubungen mit einem Anzugsmoment von 8 Nm an.

AUSGANG: Stromkabel vom Heizgerät. Prüfen Sie den Heizgerätetyp, die Nennleistung, die Lastverteilung und die maximale Stromstärke pro Steuerungskanal (6 kW pro Kanal / siehe Seite 14 des Handbuchs). Ziehen Sie die Kabelverschraubungen mit einem Anzugsmoment von 8 Nm an.

SCHALTPLAN FÜR SMART-HEAT-STEUERUNG DIMMER 2CH

- Schließen Sie die Stromquelle und das Heizgerät mit M6-Ringklemmen wie abgebildet an den Stift an. Die Ringkabelschuhe müssen UL-zertifiziert sein und mit 6-7 Nm angezogen werden.
- Verbinden Sie die Erde mit den mitgelieferten Befestigungselementen an der internen Stromschiene. Mit maximalem Anzugsmoment (3 Nm) anziehen.
- Die Schraube der vorderen Abdeckung muss mit einem Anzugsmoment von 1,7 Nm angezogen werden.
- Die Abbildungen sind nach US-Konventionen (IEC-Konventionen) dargestellt.
- Kanal 1 muss für die Stromversorgung der Hauptplatine verdrahtet werden.
- Der Versorgungsstromkreis muss mit einem Trennschalter und/oder Leistungsschalter gemäß den örtlichen Elektrovorschriften versehen sein. In den USA muss bei 2-Phasen-Stromversorgung ein 2-poliger Trennschalter und/oder Leistungsschalter installiert werden.

WARNUNG

Die Steuerung MUSS von einem zugelassenen und befugten Elektrotechniker dauerhaft installiert und fest verdrahtet werden.

WICHTIG

Die maximale Stromstärke für jede Klemme beträgt 30 A.

Wenn Sie 1 Stromkreis verwenden möchten, stellen Sie sicher, dass das eingehende Kabel in einer externen Verteilerdose aufgeteilt wird. Die Stromversorgung muss in der Lage sein, die erforderliche Last für beide Kanäle gleichzeitig zu liefern.

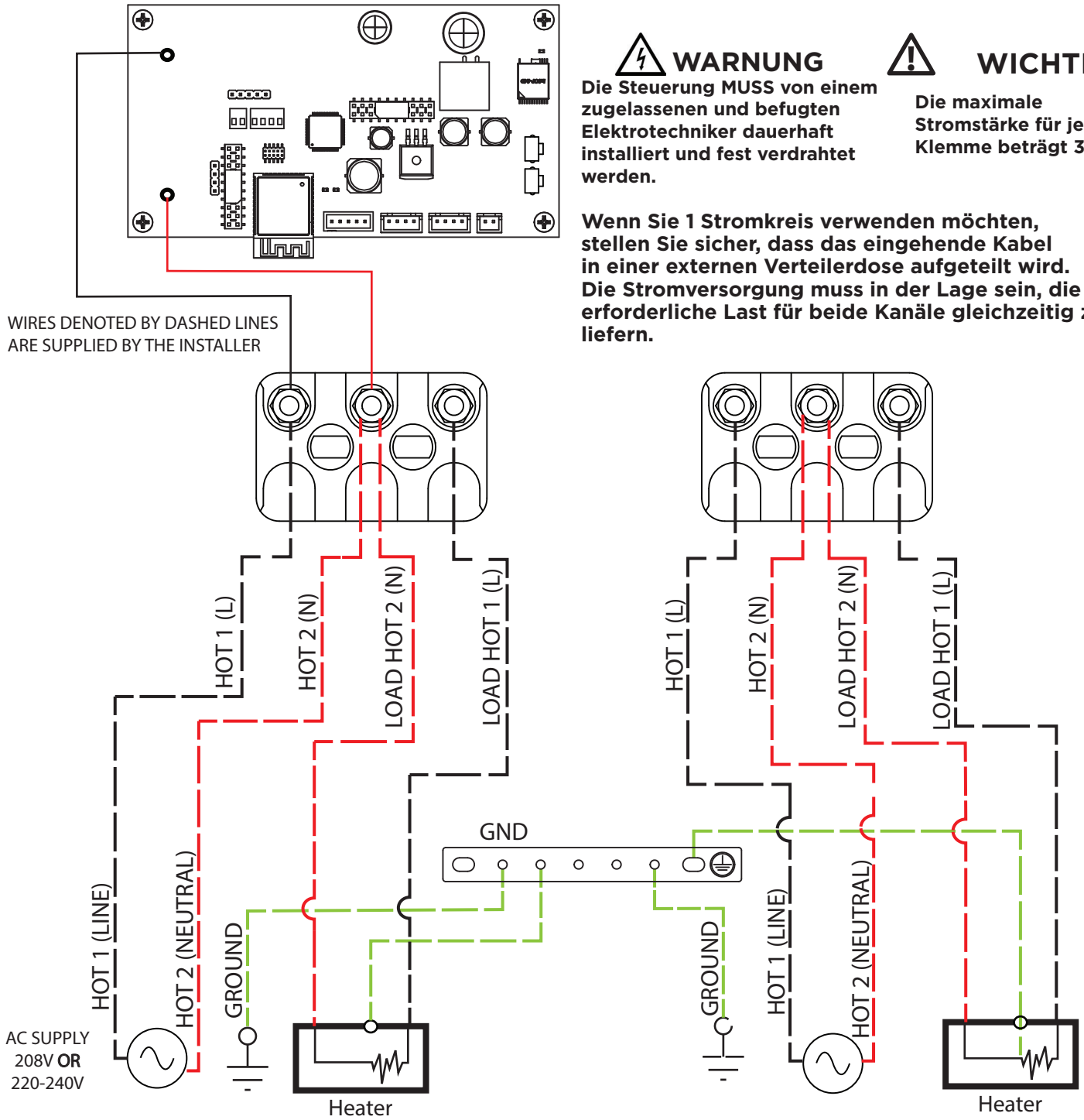

EINGANG: Stromversorgungskabel (vom Installateur bereitgestellt).
Spannung und Leistung der Stromversorgung müssen mit der Leistung der an das Steuergerät angeschlossenen Heizgeräte übereinstimmen. Ziehen Sie die Kabelverschraubungen mit einem Anzugsmoment von 8 Nm an.

AUSGANG: Stromkabel vom Heizgerät. Prüfen Sie den Heizgerätetyp, die Nennleistung, die Lastverteilung und die maximale Stromstärke pro Steuerungskanal (6 kW pro Kanal / siehe Seite 14 des Handbuchs). Ziehen Sie die Kabelverschraubungen mit einem Anzugsmoment von 8 Nm an.

SCHALTPLAN FÜR SMART-HEAT-STEUERUNG DIMMER & ON/OFF 5CH
3 Phasen/3 Drähte - 120/208 V Leitung zu Leitung, 100/200 V Leitung zu Leitung, Split 240 V

* Geeignet für USA (nur 208 / 240 V), Japan (200 V).
* Gerade Verbindungsstücke aus dem Zubehörbeutel müssen vom Installateur angebracht werden.

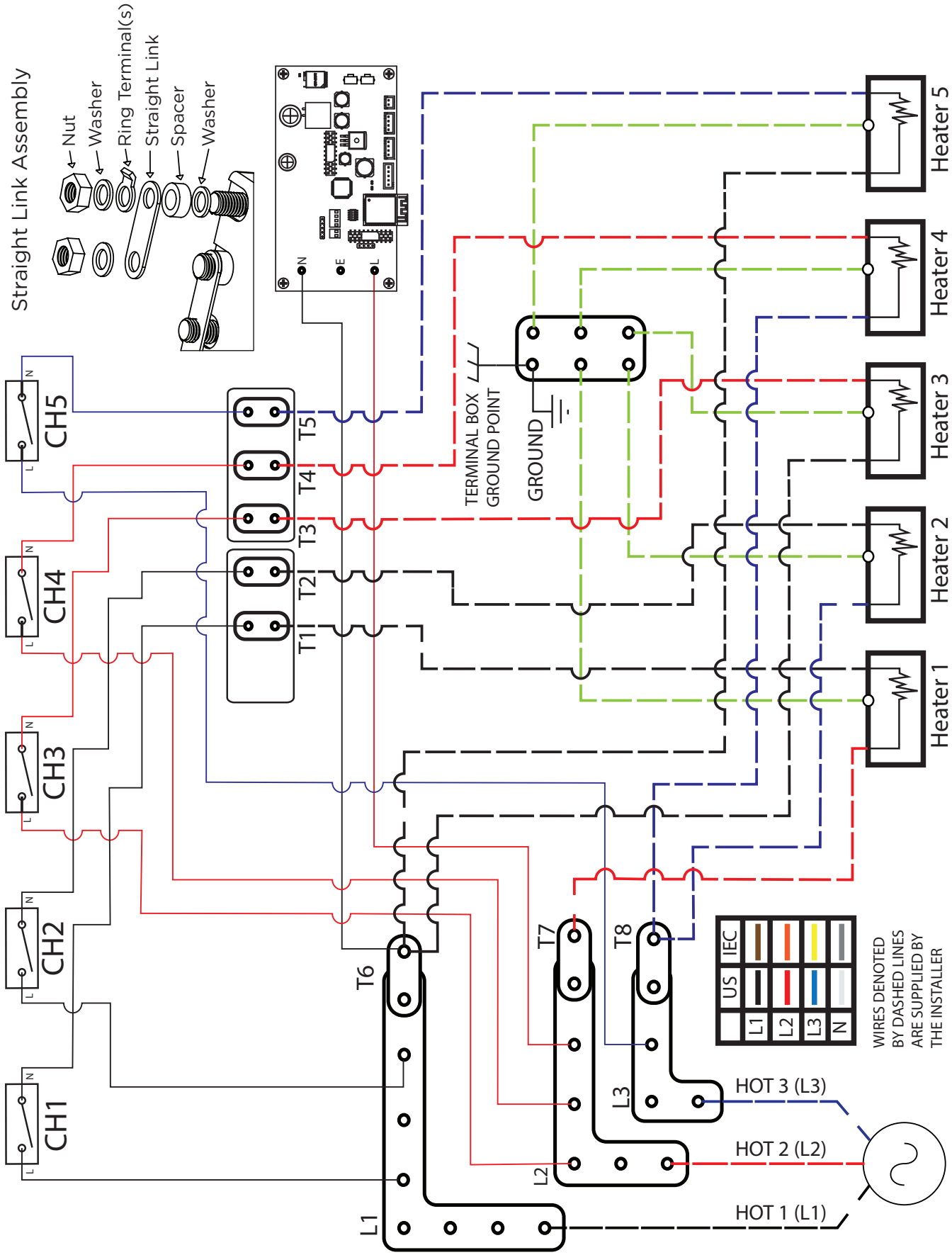

SCHALTPLAN FÜR SMART-HEAT-STEUERUNG DIMMER & ON/OFF 5CH
(Bromic 240V or 277V Heaters
3 Phasen/4 Drähte - Leitung zu Neutral
- 220/380V, 230/400V, 240/415V, 277/480V

* Das L-förmige Verbindungsstück aus dem Zubehörbeutel muss vom Installateur angebracht werden.
* Geeignet für: Australien (230/240V) / Europa (220/230/240V) / Indien (230V) / USA (277V)

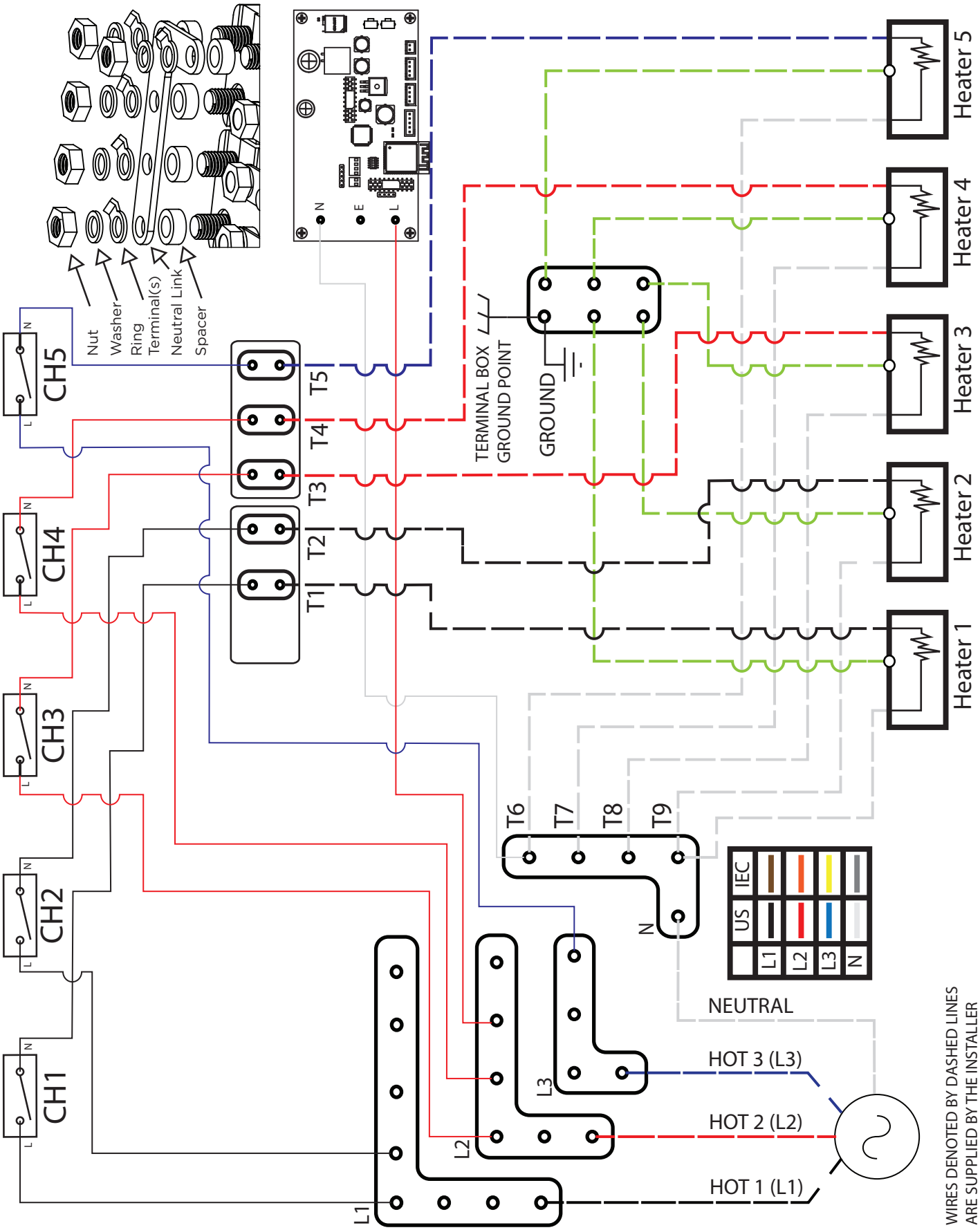

SCHALTPLAN FÜR SMART-HEAT-STEUERUNG ECLIPSE PENDANT 1CH

- Schließen Sie die Stromquelle mit einem Anzugsmoment von 0,6 Nm an die Schraubklemmen an (siehe Abbildung). Größe des Stromanschlusses beträgt 6 mm²/ 10 AWG.
- Verbinden Sie die Erde mit den mitgelieferten Befestigungselementen an der internen Stromschiene. Mit maximalem Anzugsmoment (4 Nm) anziehen. Die Schraube der vorderen Abdeckung muss mit einem Anzugsmoment von 1,8 Nm angezogen werden.
- Die Abbildungen sind nach US-Konventionen (IEC-Konventionen) dargestellt.
- Der Versorgungsstromkreis muss mit einem Trennschalter und/oder Leistungsschalter gemäß den örtlichen Elektrovorschriften versehen sein. In den USA muss bei 2-Phasen-Stromversorgung ein 2-poliger Trennschalter und/ oder Leistungsschalter installiert werden.

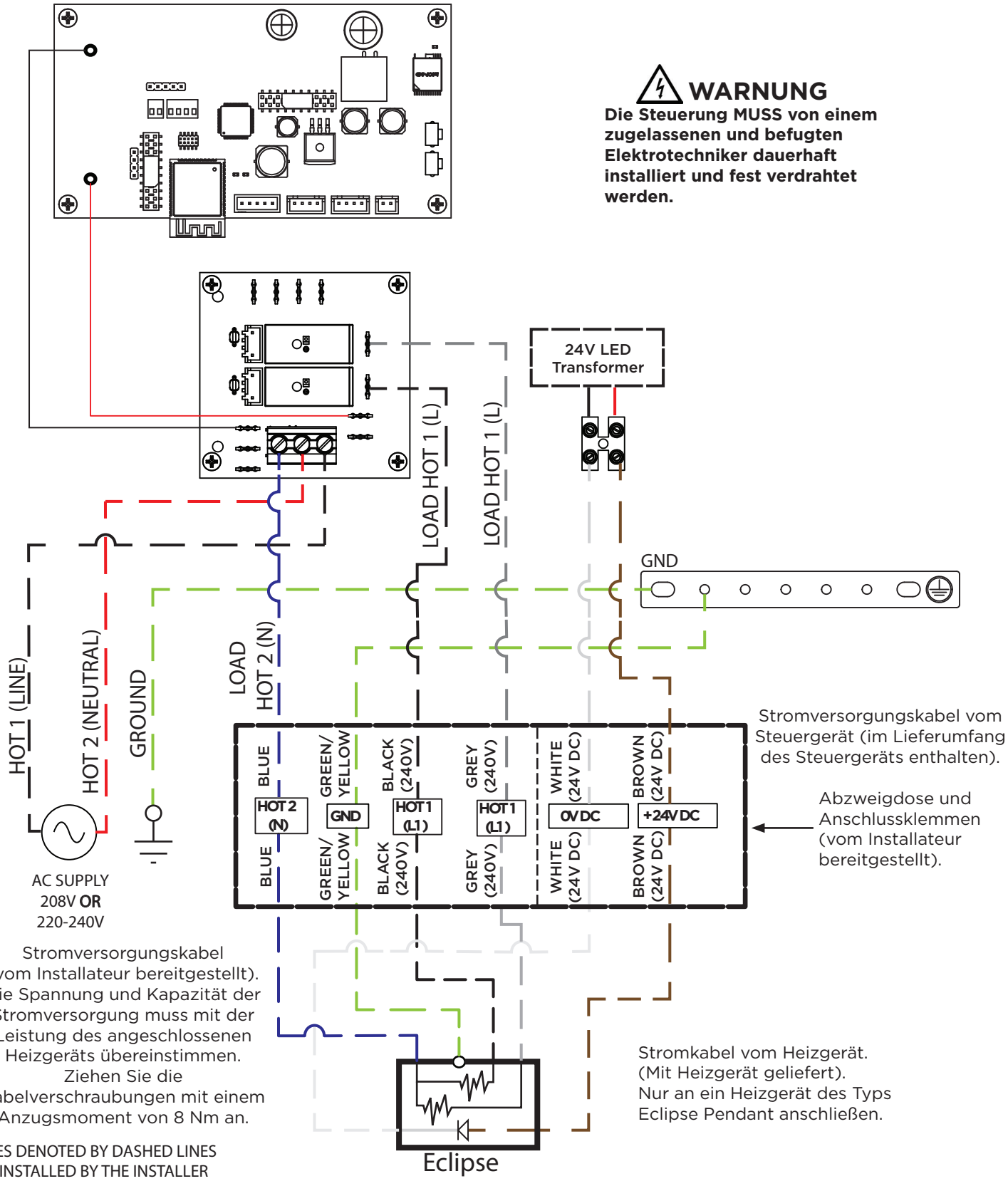

SCHALTPLAN FÜR SMART-HEAT-STEUERUNG ECLIPSE PENDANT 5CH
3 Phasen/3 Drähte - 240V Leitung zu Leitung

- Straight links from accessory bag must be fitted by installer for heater connection
- Suitable for North America (120V - 120V)

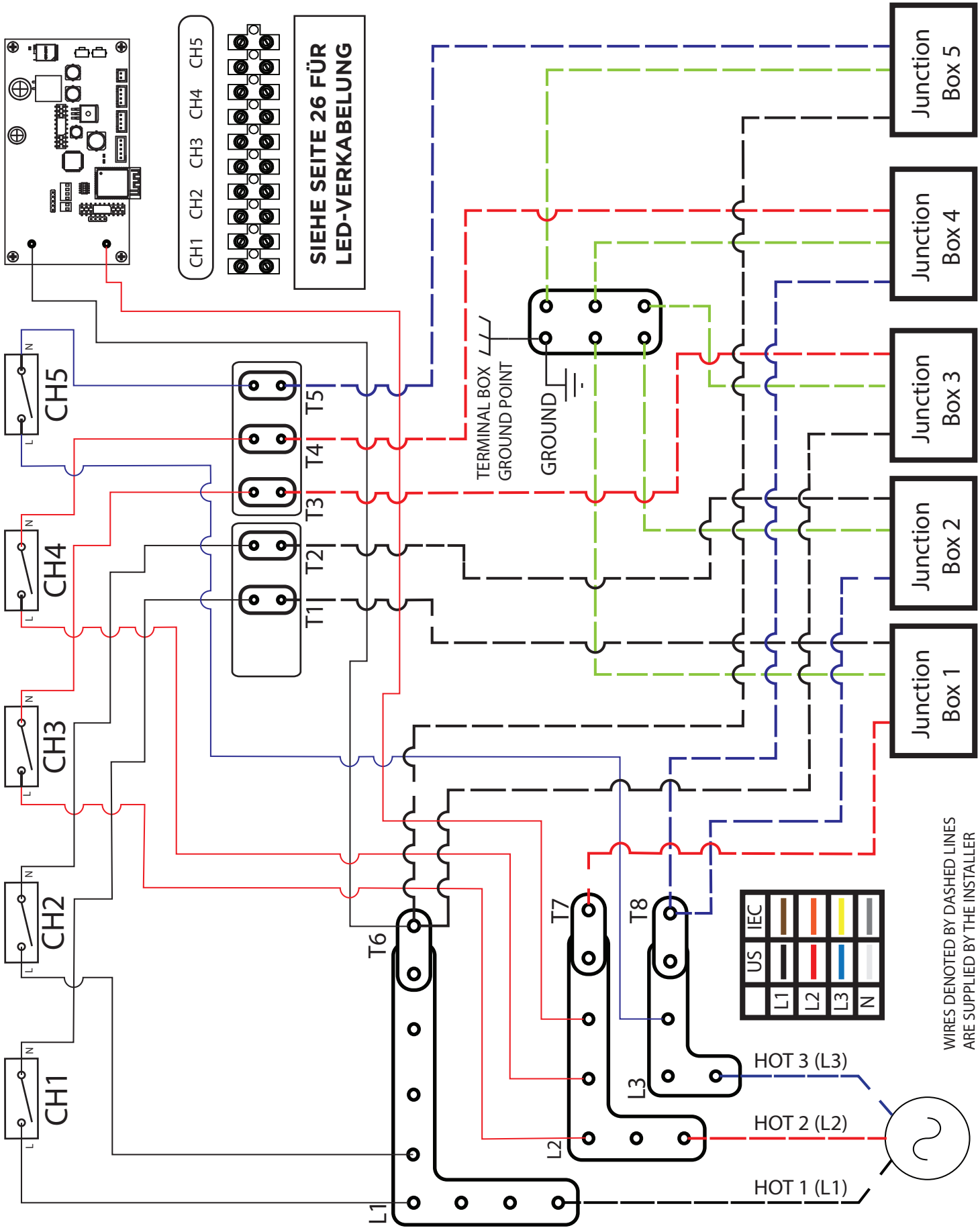

SCHALTPLAN FÜR SMART-HEAT-STEUERUNG ECLIPSE PENDANT 5CH

3 Phasen/4 Drähte - 240 V Leitung zu Neutral

* Neutral connection is made by fitting the L shape link from accesory bag.
* Suitable for North America (240 Only)

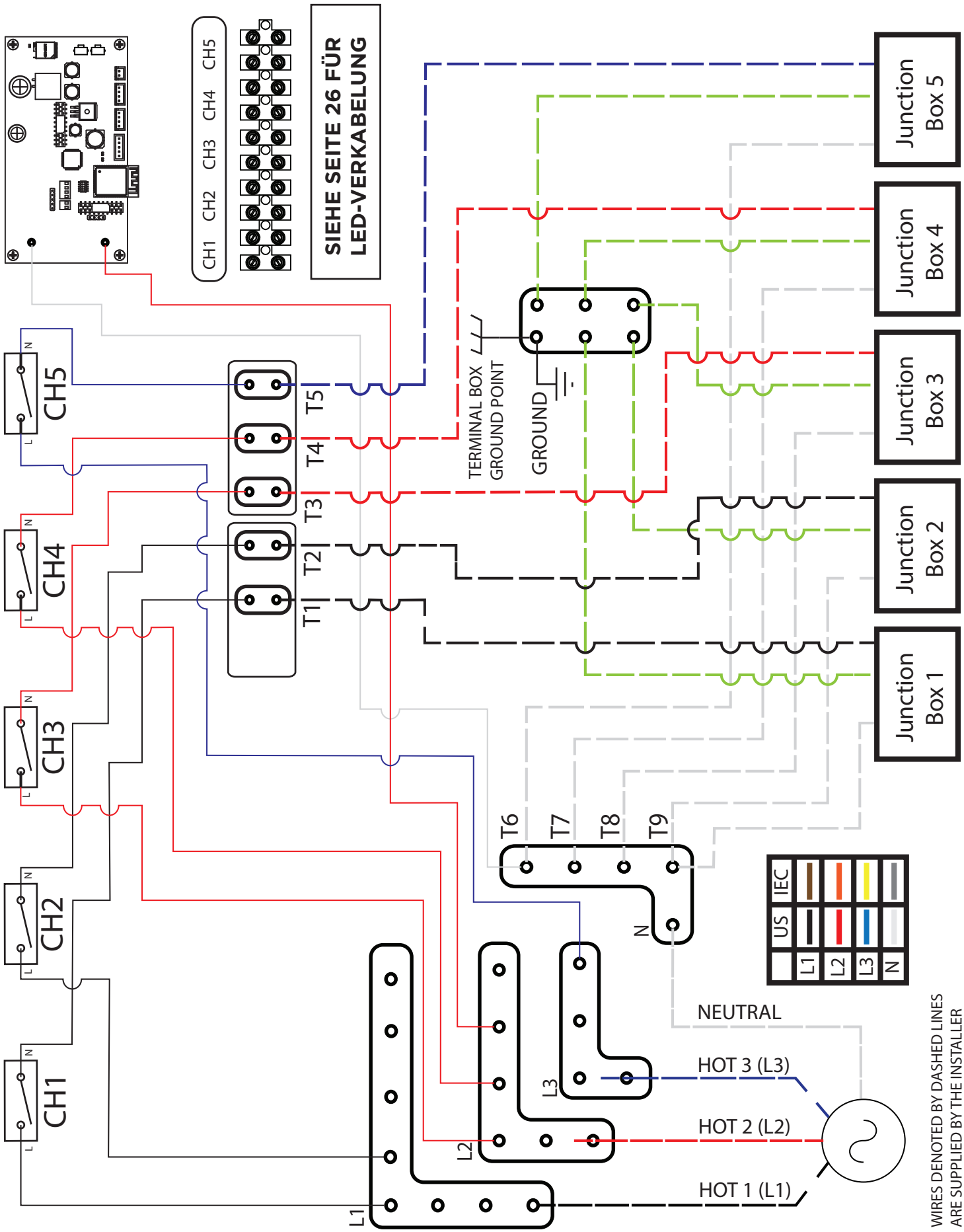

WIRING DIAGRAM FOR SMART-HEAT CONTROL ECLIPSE PENDANT 5CH JUNCTION BOX & LED WIRING

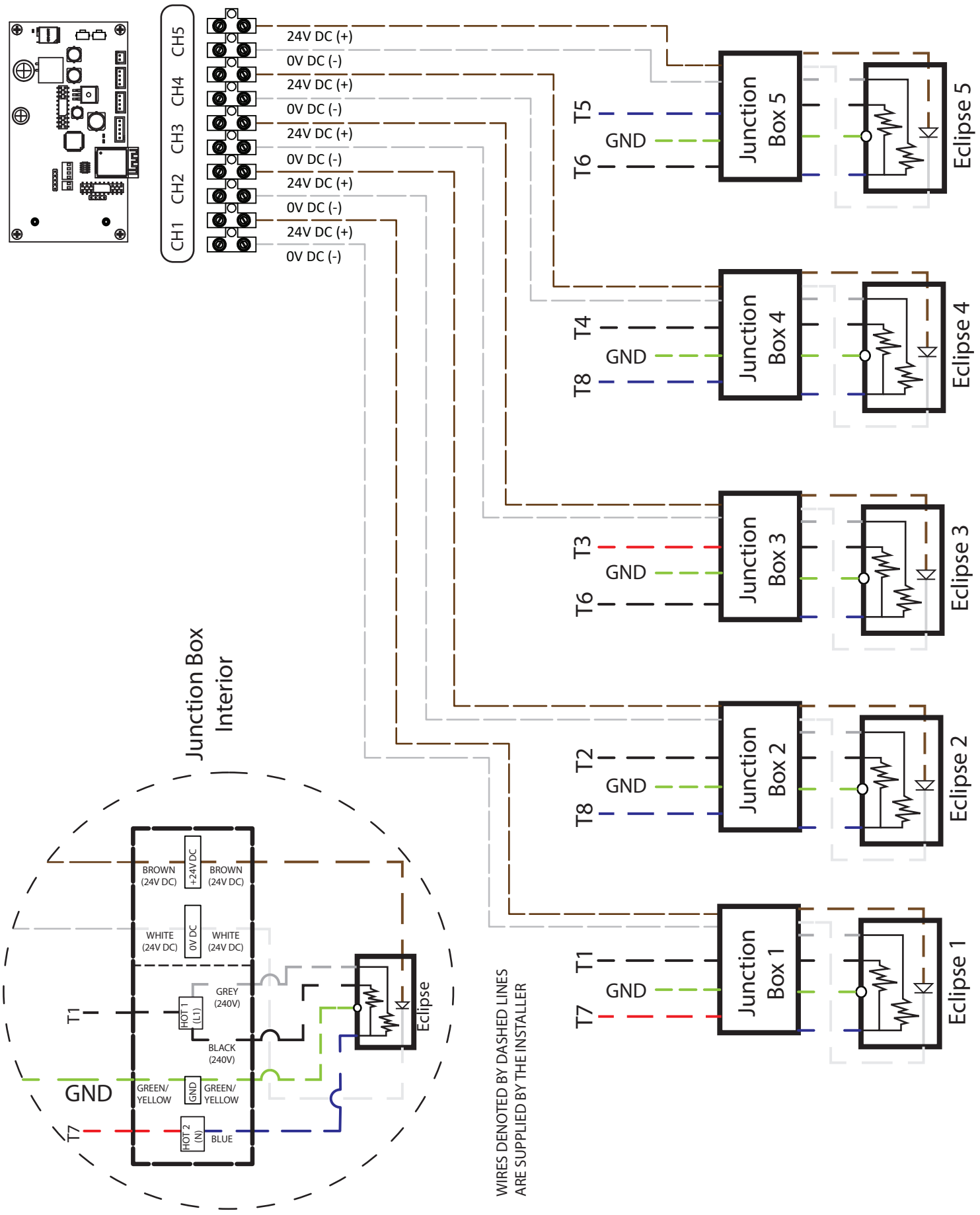

EINRICHTUNG DER APP

Laden Sie die App Bromic Smart-Heat aus dem Apple App Store oder dem Google Play Store herunter. Wenn Sie die App öffnen, werden Sie aufgefordert, ein Konto einzurichten, bevor Sie durch die Konfiguration des Standorts geführt werden. Beachten Sie, dass für jede Smart-Heat-Steuerung eine eigene Einrichtung erforderlich ist. Nachdem Ihr Standort konfiguriert wurde, können Sie mehrere Steuergeräte konfigurieren und steuern.

App Store Play Store

Die erste Kopplung eines Steuergeräts muss über eine Bluetooth-Verbindung erfolgen. Dazu müssen Sie sich in einem Umkreis von 10 m um das Steuergerät aufhalten, bis die Einrichtung abgeschlossen ist. Die Bluetooth-Reichweite kann je nach Standortbedingungen und Geräten unterschiedlich sein. Es wird empfohlen, sich immer innerhalb von 10 m um das Steuergerät aufzuhalten. Die empfohlene Methode ist die WLAN-Kommunikation, die zusätzliche Funktionen ermöglicht, die bei einer Bluetooth-Verbindung nicht verfügbar sind.

REGELMÄSSIGE VERWENDUNG

Nachdem Sie Ihren Standort konfiguriert haben, können Sie die Bromic Smart-Heat App verwenden, um alle Steuergeräte innerhalb des Standorts zu bedienen. Wenn die Steuerung mit WLAN verbunden ist, erhalten Sie auch Zugriff auf zusätzliche Funktionen, wie z. B. die Zoneneinteilung und die Zeitplanung für den Betrieb Ihrer Bromic-Heizgeräte. Mithilfe von Zonen können Sie Ihre Geräte außerdem neu anordnen. Fügen Sie dazu die Geräte in genau der Reihenfolge hinzu, in der sie angezeigt werden sollen.

Über das Menü können Sie darüber hinaus verschiedene Funktionen nutzen, wie z. B.:

- Verwaltung der Standortkonfiguration.
- Verwaltung des Standortzugangs mit mehreren Benutzern.
- Anzeige der Heizungsnutzung.
- Berechnung der Heizkosten.

Wenn ein über WLAN konfiguriertes Steuergerät die Verbindung zum Netzwerk verliert, schaltet es automatisch auf eine Bluetooth-Verbindung um, bis die Netzwerkverbindung wiederhergestellt ist. Dies kann bis zu 3 Minuten Wartezeit erfordern.

Der Bluetooth-Betrieb ist jeweils nur auf einem Smart-Gerät möglich. Wenn die App auf mehreren Smart-Geräten geöffnet ist, wird die Verbindung automatisch auf andere verfügbare Geräte übertragen, falls das verbundene Gerät die App verlässt, die App schließt oder der Bildschirm gesperrt ist.

WARTUNG

Diese Steuerung enthält keine zu wartenden Teile im Inneren und muss daher nach der Erstinstallation nicht gewartet werden. Sie sollten sicherstellen, dass Ihre Bromic Smart-Heat-App immer auf dem neuesten Stand ist. Wenn Ihre Steuerung nicht funktioniert, lesen Sie bitte die Tabelle zur Fehlerbehebung in diesem Handbuch. Wenn Ihre Steuerung beschädigt zu sein scheint, stellen Sie den Betrieb sofort ein und wenden Sie sich an Ihren Anbieter. Vor der Durchführung einer Inspektion oder der Wartung verbundener Geräte müssen alle stromführenden Stromkreise durch einen Trennschalter oder Leistungsschalter getrennt werden.

Wenn Probleme mit dem Betrieb der Bromic Smart-Heat App auftreten, lesen Sie bitte den Abschnitt zur Fehlersuche in diesem Handbuch. Bei Schwierigkeiten mit der Fehlerbehebung beachten Sie bitte die folgenden Anweisungen zum Zurücksetzen der Smart-Heat-Steuerung mithilfe der Bromic Smart-Heat-App.

Zurücksetzen des Steuergeräts - Dies kann nur über Bluetooth LE und während der Verbindung mit dem Steuergerät durchgeführt werden. Um ein Steuergerät zurückzusetzen, löschen Sie es entweder aus der Geräteliste oder über das Standortkonfigurationsmenü. Richten Sie das Steuergerät anschließend am Standort neu ein und stellen Sie sicher, dass Sie sich innerhalb von 10 m vom Steuergerät befinden, um die Bluetooth-Verbindung aufrechtzuerhalten.

Alle Modelle der Bromic Smart-Heat-Steuerung sind mit Amazon Alexa und Google Home kompatibel. Hinweis: Sie müssen bereits über ein Amazon- oder Google Home-Konto verfügen, bevor Sie Ihr Gerät verknüpfen können.

ANWEISUNGEN FÜR AMAZON ALEXA

1. Öffnen Sie die Amazon Alexa App und wechseln Sie zur Registerkarte (More) „Mehr“.
2. Wählen Sie (Skills & Games) „Skills & Spiele“.
3. Verwenden Sie die Suchleiste, um nach „Bromic Smart-Heat“ zu suchen, und wählen Sie den in der Abbildung gezeigten Skill Bromic Smart-Heat aus.
4. Drücken Sie auf (Enable to Use) „Aktivieren“.
5. Melden Sie sich bei Ihrem Bromic App-Konto an.
6. Drücken Sie auf (Authorise) „Autorisieren“.
7. Sie werden dann aufgefordert, jedes Heizgerät einzeln für alle von Ihnen eingerichteten Räume einzurichten.

Hinweis: Die Alexa-App importiert alle Gruppen, die Sie in der Bromic Smart-Heat-App erstellt haben, sowie Ihre einzelnen Geräte.

Vorgeschlagene Sprachbefehle:

- Schalten Sie bestimmte Geräte ein/aus oder dimmen Sie ein Gerät auf einen gewünschten Prozentsatz:
  z.B. „Alexa, schalte [Name des Geräts] ein/aus“
  z.B. „Alexa schalte [Name des Geräts] auf 50 %“
- Schalten Sie eine Gruppe von Geräten ein/aus oder dimmen Sie einen Bereich von Geräten auf einen gewünschten Prozentsatz:
  z. B. „Alexa, schalte [Gruppenname] ein/aus“
- [NUR ECLIPSE] - Schalten Sie LEDs ein/aus oder dimmen Sie LEDs auf einen gewünschten Prozentsatz:
  z. B. „Alexa, schalte die Lichter von [Name des Geräts] ein/aus.“
- z.B. „Alexa, setze die Beleuchtung von [Name des Geräts] auf 30 %.“

GOOGLE HOME-ANWEISUNGEN

1. Öffnen Sie die App Google Home und anschließend die Registerkarte (Devices) „Geräte“.
2. Wählen Sie (+ Add) „+ Hinzufügen“.
3. Drücken Sie auf (Works with Google) „Arbeitet mit Google“.
4. Suchen Sie in der Suchleiste nach „Bromic Smart Heat“ und wählen Sie die im Screenshot angezeigte Option aus. Melden Sie sich bei Ihrem Bromic App-Konto an.
5. Drücken Sie auf (Agree and Link) „Zustimmen und verknüpfen“.
6. Fügen Sie jedes angezeigte Bromic-Gerät zu einem beliebigen Raum hinzu.

Vorgeschlagene Sprachbefehle:

Schalten Sie bestimmte Geräte ein/aus oder dimmen Sie ein Gerät auf einen gewünschten Prozentsatz:

- „Hey Google, schalte [Name des Geräts] ein/aus:“
- „Hey Google, schalte [Name des Geräts] auf 50 %.“

Schalten Sie eine Gruppe von Geräten ein/aus oder dimmen Sie eine Geräte-Zone auf einen gewünschten Prozentsatz:

- „Hey Google, schalte [Gruppenname] ein/aus.“
- „Hey Google, setze [Gruppenname] auf 30 %.“

[NUR ECLIPSE] - Licht ein-/ausschalten und Helligkeit einstellen:

- „Hey Google, schalte das Licht von [Name des Geräts] ein/aus.“
- „Hey Google, stelle das Licht von [Name des Geräts] auf 70 %.“

EINBAU DER ERWEITERUNGSKARTE

Die Erweiterungskarte für Bromic Smart-Heat-Steuerung ermöglicht zusätzliche Verbindungsarten wie Ethernet und BMS für Hausautomatisierungs- und Gebäudemanagementsystemanwendungen.

Für die 1-Kanal- und 2-Kanal-Modelle ist die Erweiterungskarte ein Zubehörteil (separat erhältlich).
Bei 5-Kanal-Modellen ist die Erweiterungskarte bereits im Steuergerät vorinstalliert.

Im folgenden Abschnitt wird die Installation der Erweiterungskarte für 1-Kanal- und 2-Kanal-Modelle beschrieben. Die Integration muss von einem Fachmann für Hausautomatisierung oder einem lizenzierten Techniker durchgeführt werden. Sie müssen die elektrische Installation auf den Seiten 13-26 abschließen, bevor Sie die Erweiterungskarte einbauen können.

WARNUNG

Diese Erweiterungskarte MUSS von einer befugten/zugelassenen Person installiert werden.

WICHTIG

Trennen Sie die Stromversorgung, bevor Sie die Erweiterungskarte einbauen.

ESD-SCHUTZ ERFORDERLICH

Achten Sie bei der Handhabung darauf, dass der Kontakt frei von statischer Entladung ist.

STROMSCHLAGGEFAHR.

Eine falsche Polarität oder ein Kurzschluss führt zur Beschädigung der Erweiterungskarte.

Die Erweiterungskarte der Bromic Smart-Heat-Steuerung besteht aus einer elektronischen Leiterplatte und einem Gehäuse.

1. Unterbrechen Sie die Stromzufuhr zum Steuergerät.
2. Setzen Sie das Gehäuse der Erweiterungskarte anhand der markierten Schlitze in das Gehäuse des Steuergeräts ein und vergewissern Sie sich, dass die Klemmen vollständig eingesteckt sind.
3. Befestigen Sie die mitgelieferten Schrauben in den markierten Löchern (1). Maximales Anzugsmoment: 2 Nm.
4. Vergewissern Sie sich, dass die LEDs auf der Erweiterungskarte aufleuchten, wenn das Gerät mit Strom versorgt wird.

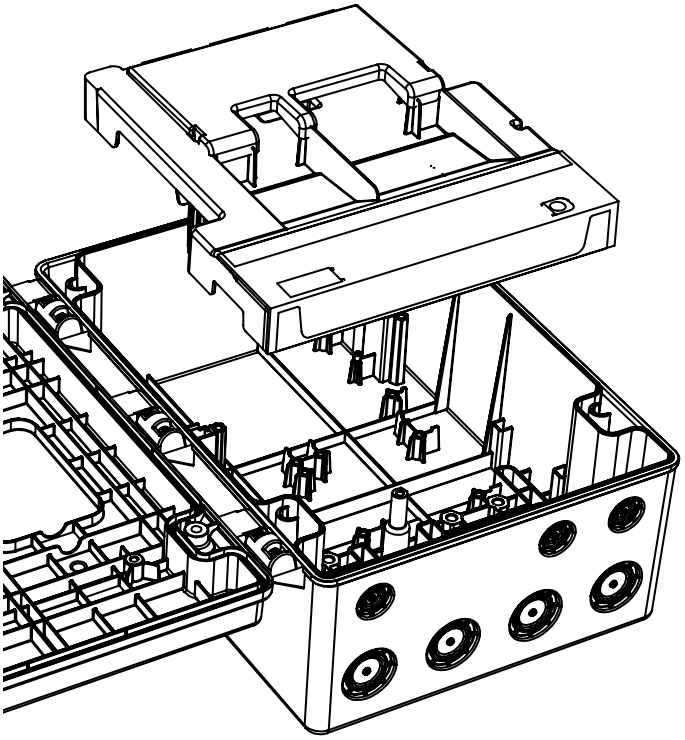

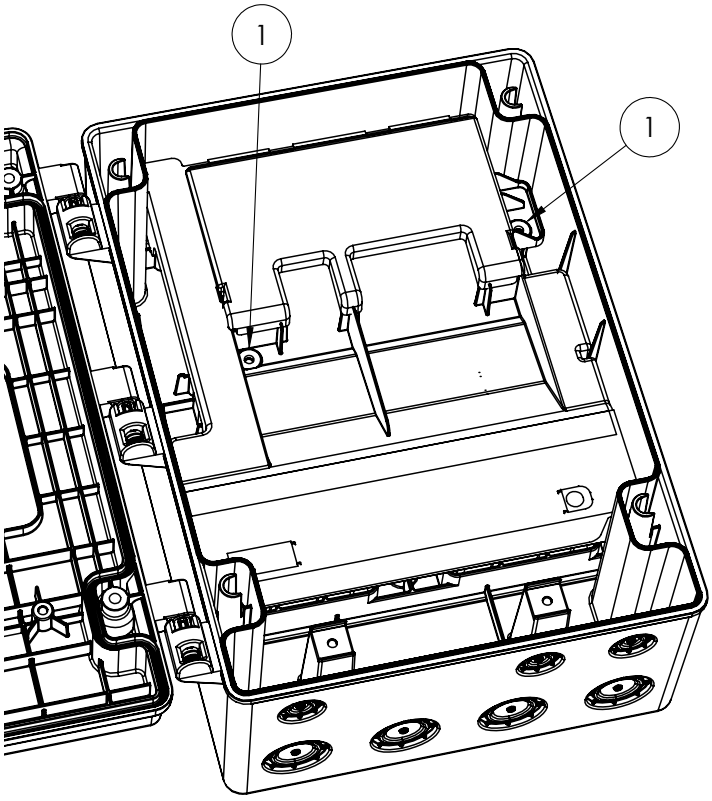

WICHTIG
Trennen Sie die Stromzufuhr, bevor Sie Anschlüsse an der Leiterplatte vornehmen

STROMSCHLAGGEFAHR.
Eine falsche Polarität oder ein Kurzschluss führt zur Beschädigung der Erweiterungskarte.

ETHERNET-ANSCHLUSS

Ein Ethernet-Anschluss ist für die kabelgebundene Verbindung mit einem Heimrouter oder Gateway unter Verwendung von DHCP (statisch oder dynamisch) vorgesehen. Bei 1-Kanal- und 2-Kanal-Modellen muss nach der Installation der Erweiterungsplatine der vormontierte BMS-Überbrückungsdraht an der Klemmleiste entfernt werden, damit das Ethernet funktioniert. Bei 5-Kanal-Modellen ist dieser Schritt nicht erforderlich. Schließen Sie anschließend ein CAT6-Ethernetkabel an den RJ45-Anschluss an. Die Verbindung muss über einen Internetzugang verfügen.

Nach dem Anschluss kann die vordere Abdeckung wie in der Montageanleitung beschrieben geschlossen werden. Danach können Sie entweder bei der Installation oder über die Bearbeitungsseite Ethernet als Verbindungstyp auswählen. Durch Auswahl einer Ethernet-Verbindung können Sie den IP-Adresstyp (statisch oder dynamisch) festlegen und einen benutzerdefinierten DNS eingeben.

CONNECTION FOR 0-10VDC - HOME AUTOMATION OR BUILDING MANAGEMENT SYSTEM (BMS) or WALL SWITCH DIMMERS

Die Erweiterungsplatine ermöglicht auch den Betrieb von Smart-Heat Controls mit:
a) Hausautomation oder
b) ein Gebäudemanagementsystem (BMS) oder
c) Einen geeigneten Wandschalter-Dimmer (NUR Stromquellentyp.)

Mit der Erweiterungskarte mitgelieferter Überbrückungsdraht - für BMS erforderlich

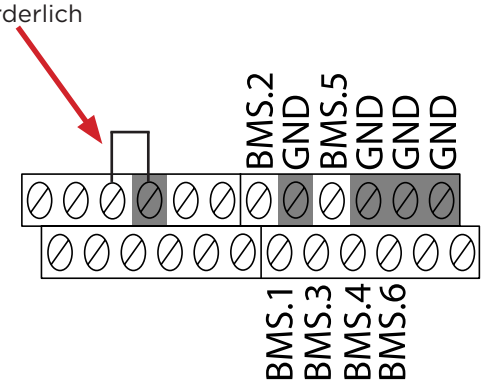

Für einen BMS-Anschluss ist ein 0-10-V-Eingangssignal erforderlich, das über die Schraubklemmen 1 mm²/16 AWG angelegt wird. Maximales Anzugsmoment: 0,25 Nm. Beachten Sie den beiliegenden Anschlussplan und die entsprechende Tabelle. Bei 5-Kanal-Modellen muss der BMS-Überbrückungsdraht angebracht werden. Bei 1- und 2-Kanal-Modellen muss die Erweiterungskarte installiert werden, auf der der BMS-Überbrückungsdraht vormontiert ist. Dieser muss angeschlossen bleiben, damit das BMS funktioniert.

Nach dem Anschluss kann die vordere Abdeckung wie in der Montageanleitung beschrieben geschlossen werden. Dann können Sie Ihr Hausautomatisierungssystem zur Steuerung von Geräten verwenden. Beachten Sie, dass bei Verwendung von BMS die Geräte nicht über die Bromic Smart-Heat App gesteuert werden können.

Anschlussklemme	Steuergerät							
	On/Off 1CH	On/Off 2CH	On/Off 5CH	Dimmer 1CH	Dimmer 2CH	Dimmer 5CH	Eclipse Pendant 1CH	Eclipse Pendant 5CH
BMS.1	Kanal 1	Kanal 1	Kanal 1	Kanal 1	Kanal 1	Kanal 1	Heizungselement 1 + 2	Hängeleuchten 1+2 Heizkörper
BMS.2		Kanal 2	Kanal 2		Kanal 2	Kanal 2	LEDs	Hängeleuchten 3+4 Heizkörper
BMS.3			Kanal 3			Kanal 3		Hängeleuchte 5 Heizkörper
BMS.4			Kanal 4			Kanal 4		Hängeleuchten 1+2 LEDs
BMS.5			Kanal 5			Kanal 5		Hängeleuchten 3+4 LEDs
BMS.6								Hängeleuchte 5 LEDs

FEHLERSUCHE

SYMPTOM	MÖGLICHE URSACHE(N)	ABHILFEMASSNAHME(N)
Die App reagiert nicht/ist eingefroren	1. Zu viele Anfragen in einem kurzen Zeitraum. 2. Die App oder das Betriebssystem des Telefons sind möglicherweise veraltet/inkompatibel. 3. Instabile Internetverbindung. 4. Nicht innerhalb der Bluetooth-Reichweite	1. Schließen Sie die App Bromic Smart-Heat und öffnen Sie sie erneut. 2. Führen Sie eine Softwareaktualisierung sowohl auf dem Smart-Gerät als auch auf der Smart-Heat App durch. 3. Stellen Sie sicher, dass eine starke Netzwerkverbindung besteht (3 Signalbalken). 4. Stellen Sie beim Betrieb im Bluetooth-Modus sicher, dass sich der Benutzer in einem Umkreis von 10 m um das Steuergerät befindet.
Verbindung zum Steuergerät kann nicht hergestellt werden	1. [Bluetooth-Kommunikation] Smart-Gerät befindet sich außerhalb der Bluetooth-Reichweite des Steuergeräts 2. [Bluetooth-Kommunikation] Ein anderer Benutzer ist derzeit mit dem Steuergerät verbunden und bedient das Gerät. 3. [WLAN-Kommunikation] Das Steuergerät befindet sich außerhalb der Reichweite des WLAN-Netzwerks. 4. Der BMS-Überbrückungsdraht ist auf der Erweiterungskarte angebracht. 5. Es liegen Signalstörungen vor.	1. [Bluetooth-Verbindung] Bedienen Sie die Heizgeräte in einem Umkreis von 10 m um das Steuergerät. 2. [Bluetooth-Verbindung] Stellen Sie sicher, dass kein anderer Benutzer das Gerät zur selben Zeit steuert. 3. [WLAN-Verbindung] Vergewissern Sie sich, dass das WLAN-Netz aktiv ist und sich das Steuergerät in Reichweite befindet. 4. Deaktivieren Sie den BMS-Modus, indem Sie den Überbrückungsdraht entfernen.
Das Steuergerät ist während der Installation nicht identifizierbar	1. Auf dem Gerät des Benutzers ist Bluetooth nicht aktiviert. 2. Das Steuergerät wird bereits von einem anderen Benutzer verwendet.	1. Aktivieren Sie Bluetooth LE auf dem Gerät des Benutzers. 2. Löschen Sie das Steuergerät von dem Standort/ dem Konto des anderen Benutzers.
Keine E-Mail zur Kontoaktivierung erhalten.	1. Die E-Mail befindet sich im Junk- oder Spam-Ordner. 2. Das Konto wurde mit einer falschen E-Mail-Adresse registriert oder bei der Registrierung wurde ein Tippfehler gemacht.	1. Schauen Sie im Junk- oder Spam-Ordner nach. 2. Versuchen Sie sich erneut mit der richtigen E-Mail zu registrieren.
Installation über WLAN oder Ethernet kann nicht abgeschlossen werden	[WiFi-Verbindung] 1. Falsche SSID oder falsches Passwort. 2. Das Netzwerk ist nicht 2,4 GHz 3. Firewall-Richtlinie lässt nicht zu Kommunikation. [Ethernet-Verbindung] 1. LEDs des RJ45-Anschlusses zeigen nicht an 3. Falsche IP-Adresse oder falsche Einstellungen 2. Firewall-Richtlinie lässt nicht zu Kommunikation.	Wenden Sie sich an Ihren IT-Administrator und geben Sie die folgenden Details an: 1. WLAN-Netzwerkeinstellungen auf 2,4 GHz. 2. Ethernet-Verbindungsmethode und korrekte Adresszuweisungen. 3. Die Firewall-Richtlinie lässt MQTT-, NTP- und DNS-Dienste zu.Führen Sie einen Firewall-Bypass-Test mit einem SmartPhone-Hotspot durch und Konfigurieren Sie den Controller mit dieser WLAN-Hotspot-Einstellung. 4. Weitere Informationen zu den Firewall-Richtlinien finden Sie weiter unten.
Netzwerk-Firewall-Richtlinie, die keine Internetverbindung zulässt	1. Die WLAN- oder Ethernet-Installation schlägt mit der Fehlermeldung “Die Cloud-IP-Adresse kann nicht angepingt werden” fehl. 2. Die Verbindung wird auf Bluetooth zurückgesetzt und WLAN kann nicht wiederhergestellt werden. Ethernet-Verbindung.	Ihr IT-Administrator muss dies zulassen Mitteilung zu folgenden Themen: -URL: bromic.production.broker.eu.freia.io -Port: 8883 eingehend und ausgehend -URL: Pool.ntp.org -Port: 123 eingehend und ausgehend -DNS: IP 8.8.8.8 -Port: 53 eingehend und ausgehend

Für zusätzliche Hilfe scannen Sie bitte den QR-Code unten, um Anleitungsvideos und Unterstützung bei der Fehlerbehebung zu erhalten:

PER L'INSTALLATORE - PRIMA DI INIZIARE

Per installare e utilizzare il controllo Bromic Smart-Heat è NECESSARIO avere accesso a quanto segue:

- un dispositivo smart abilitato alle app con connessione internet;
  (Requisiti minimi: Bluetooth 4.2, Android 8.1, iOS 14.3 o superiore)
- l'App Bromic Smart-Heat è disponibile per il download sull'App Store di Apple e sul Play Store di Google utilizzando i codici QR di seguito;
- un account Bromic Smart-Heat o accesso all'e-mail per la registrazione;
- nome e indirizzo e-mail dell'utente principale;
- [solo Wi-Fi] SSID e password di una rete Wi-Fi locale operante a 2,4 GHz.

Per le istruzioni di installazione (istruzioni di montaggio, orientamento di montaggio e cablaggio elettrico), consultare il manuale.

SCANSIONE PER IL MANUALE PIÙ RECENTE

App Store

Play Store

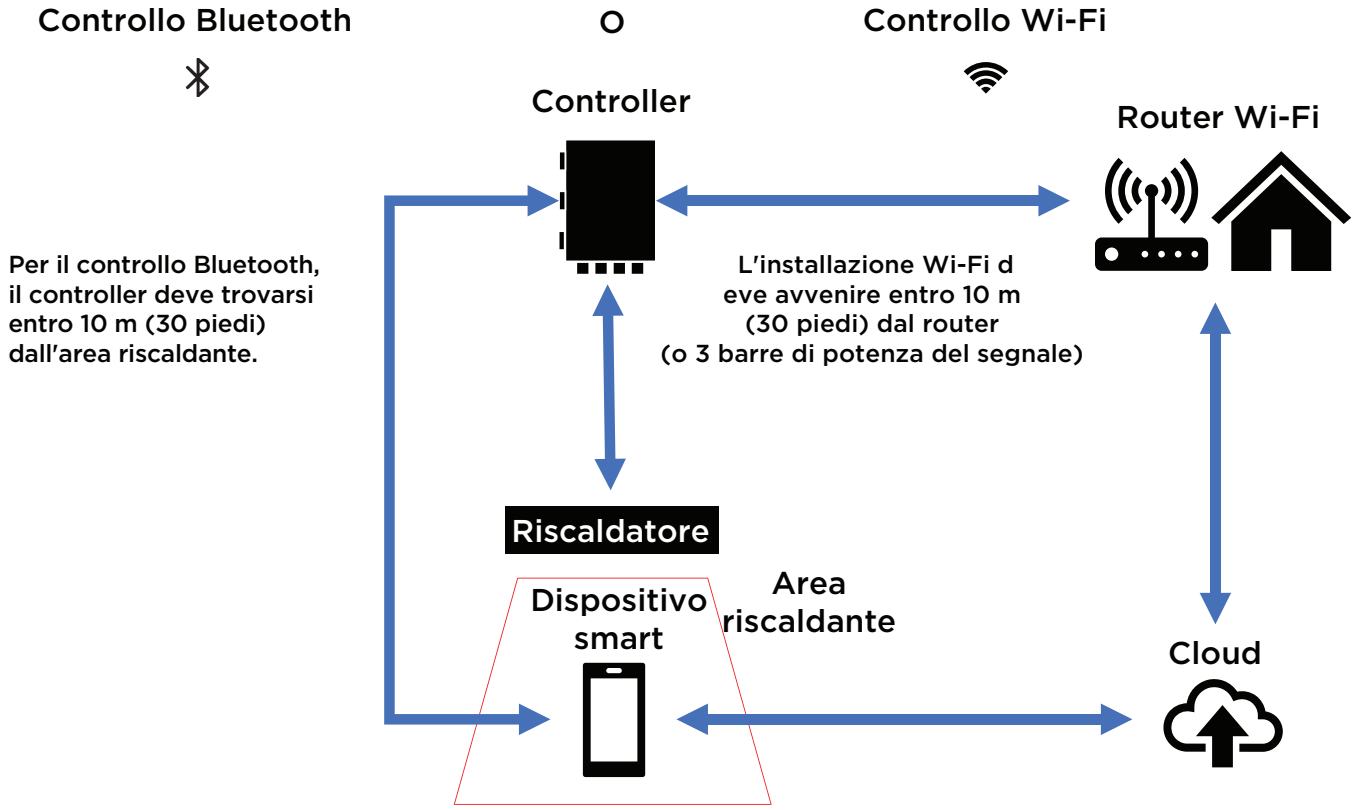

DIFFERENZE TRA COMUNICAZIONE BLUETOOTH E WI-FI

Comunicazione BLUETOOTH	Comunicazione WI-FI
• La posizione di montaggio del controller deve trovarsi entro 10 m (30 piedi) dalla/e postazione/i di riscaldamento. • È possibile utilizzare solo 1 dispositivo smart alla volta. • Durante il funzionamento, il dispositivo smart deve trovarsi entro 10 m (30 piedi) dal controller. • Consente di controllare i riscaldatori individualmente e di utilizzare la funzione di spegnimento del timer.	• La posizione di montaggio del controller deve trovarsi entro 10 m (30 piedi) da un router (o da un dispositivo smart che indichi 3 barre di Wi-Fi nella posizione di montaggio). • Abilita più utenti contemporaneamente. • Consente il controllo fuori sede. • Abilita funzioni aggiuntive (zonizzazione/raggruppamento e automazione della scena).

BROMIC HEATING

AVVISO PROP .65 PER RESIDENTI IN CALIFORNIA
Cancro e danni agli organi riproduttivi - www.P65Warnings.ca.gov
AVERTISSEMENT PROP. 65 POUR LES RESIDENTS DE LA CALIFORNIE
Cancer et Troubles de l'appareil reproducteur - www.P65Warnings.ca.gov
ADVERTENCIA PROP. 65 PARA LOS RESIDENTES DE CALIFORNIA
Cancer y Daño Reproductivo - www.P65Warnings.ca.gov

CONTROLLO SMART-HEAT
BY BROMIC

MANUALE DI INSTALLAZIONE E ISTRUZIONI

PER I MODELLI:

- **Controllo Smart-Heat - On/Off 1 CH**
- **Controllo Smart-Heat - On/Off 2 CH**
- **Controllo Smart-Heat - Dimmer 1 CH**
- **Controllo Smart-Heat - Dimmer 2 CH**
- **Controllo Smart-Heat - On/Off 5 CH**
- **Controllo Smart-Heat - Dimmer 5 CH**
- **Controllo Smart-Heat - Eclipse Pendant 1 CH**
- **Controllo Smart-Heat - Eclipse Pendant 5 CH**

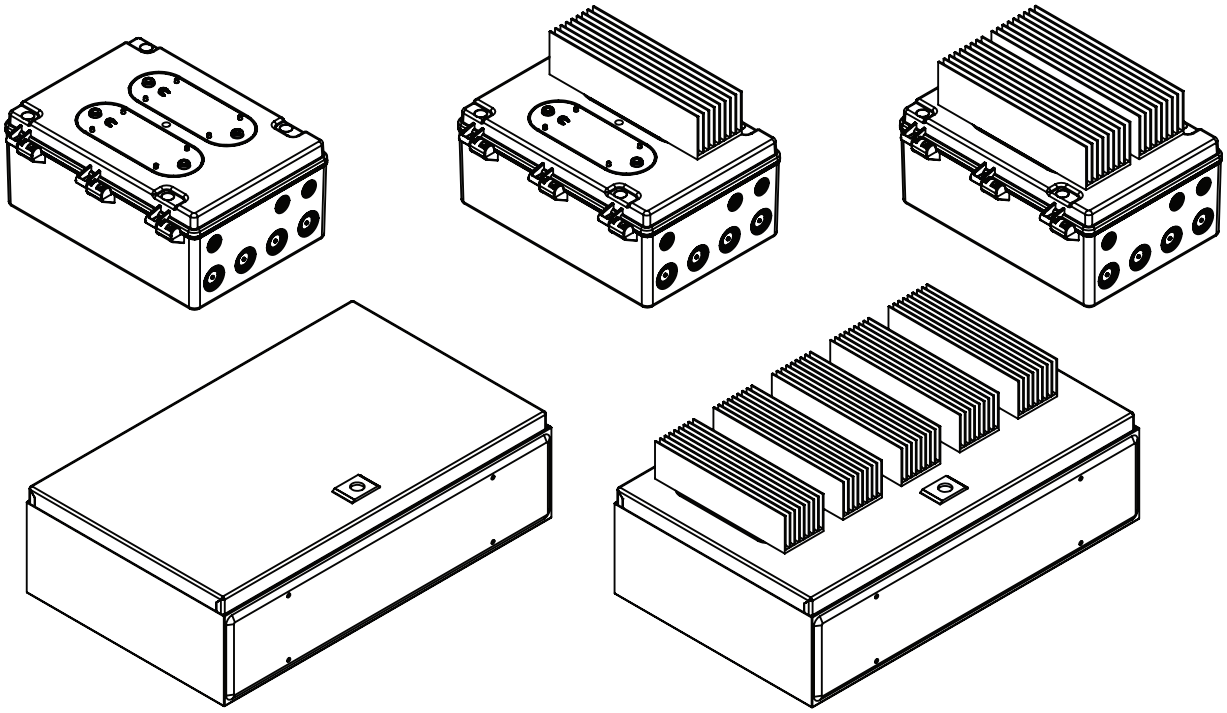

SCANSIONE PER IL MANUALE PIÙ RECENTE

SCANSIONE DELL'APP SU APPLE APP STORE

SCANSIONE DELL'APP SU GOOGLE PLAY STORE

⚠ IMPORTANTE

LEGGERE IL FOGLIO "PER L'INSTALLATORE - PRIMA DI INIZIARE" IN DOTAZIONE. LEGGERE ATTENTAMENTE IL PRESENTE MANUALE. CONSULTARE LA COPERTINA INTERNA PER INFORMAZIONI IMPORTANTI RIGUARDANTI QUESTO MANUALE. PER CONSULTAZIONI SUCCESSIVE CONSERVARE LE ISTRUZIONI INSIEME ALL'APPARECCHIO.

ISTRUZIONI ORIGINALI

REV 24_IT

⚠ IMPORTANTE

Il presente manuale contiene informazioni importanti sull'installazione e sul funzionamento dei controlli Smart-Heat. Prestare particolare attenzione alle importanti informazioni sulla sicurezza mostrate in questo manuale di istruzioni.

Qualsiasi informazione di sicurezza sarà corredata dai seguenti simboli di avviso di sicurezza:

⚠ PERICOLO, ⚠ AVVERTENZA, ⚠ IMPORTANTE

- Leggere attentamente il presente manuale prima di installare il prodotto.
- L'installazione o il funzionamento impropri possono causare morte, lesioni gravi o danni alla proprietà.
- Utilizzare il controllo Smart-Heat solo come descritto nel presente manuale. Qualsiasi altro utilizzo non raccomandato dal fabbricante può causare incendi, scosse elettriche o lesioni alle persone.
- L'installazione DEVE essere assolutamente eseguita da un elettrotecnico autorizzato e qualificato in conformità con le normative elettriche locali.
- Il controllo Smart-Heat è destinato all'uso domestico e commerciale, salvo diversamente specificato.
- Il controllo Smart-Heat deve essere utilizzato solo con la gamma di riscaldatori a gas ed elettrici compatibili di Bromic.
- Il presente prodotto non ha parti riparabili al suo interno e non deve essere aperto dopo l'installazione.
- Il controllo Smart-Heat può essere utilizzato solo tramite l'App Bromic Smart-Heat scaricabile su App Store e Google Play Store.

Si tenga presente che solo i modelli On/Off sono compatibili con i riscaldatori a gas.

BROMIC HEATING

CONSERVARE QUESTE ISTRUZIONI

Smaltimento corretto del presente prodotto	
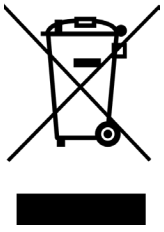	Questo simbolo indica che il presente prodotto esso non deve essere smaltito con altri rifiuti domestici all'interno dell'UE/degli USA. Per prevenire possibili danni all'ambiente o alla salute umana, derivanti dallo smaltimento non corretto, riciclarlo in modo responsabile per promuovere il riutilizzo sostenibile di risorse materiali. Per restituire il dispositivo usato, utilizzare i sistemi di restituzione e raccolta o contattare il rivenditore da cui è stato acquistato, così che possa predisporre un riciclo sicuro per l'ambiente.

BROMIC HEATING

Sede centrale: 10 Phiney Place, Ingleburn, NSW 2565 Australia
Telefono: 1300 276 642 (in Australia) o +61 2 9748 3900 (dall'estero) Fax: +61 2 9748 4289
Email: info@bromic.com Web: www.bromic.com

Avviso: Bromic Pty Ltd si riserva il diritto di apportare modifiche a specifiche, parti, componenti e apparecchiature senza preavviso.
Il presente manuale di installazione, operativo e di manutenzione non può essere riprodotto in alcuna forma senza il preventivo consenso scritto di Bromic Pty Ltd.

SOMMARIO

AVVISI E AVVERTIMENTI IMPORTANTI 6

DESCRIZIONE DEL PRODOTTO 7

CARATTERISTICHE DEL PRODOTTO 7

SPECIFICHE DEL PRODOTTO 7

CONTENUTO DELLA CONFEZIONE 9

ATTREZZI/PARTI NECESSARI 10

ISTRUZIONI PER L'INSTALLAZIONE 11

- DIMENSIONI E DISTANZE CHIAVE 11
- ISTRUZIONI DI MONTAGGIO 12

INSTALLAZIONE ELETTRICA 14

- TIPI DI RISCALDATORI E DISTRIBUZIONE DEL CARICO 15
- SCHEMI DI CABLAGGIO 17

ISTRUZIONI PER L'USO 27

- CONFIGURAZIONE DELL'APP 27
- USO REGOLARE 27

MANUTENZIONE 27

ATTIVAZIONE VOCALE 28

- ISTRUZIONI AMAZON ALEXA 28
- ISTRUZIONI PER GOOGLE HOME 28

INSTALLAZIONE DELLA SCHEDA DI ESPANSIONE 29

- CONNESSIONE ETHERNET 30
- CONNESSIONE PER DOMOTICA O GESTIONE DEGLI EDIFICI SISTEMA (BMS) 30

RISOLUZIONE DEI PROBLEMI 31

NOTE E AVVISI IMPORTANTI

AVVERTENZA

- Leggere tutte le istruzioni prima di installare o utilizzare il presente controller.
- Utilizzare il controller solo come descritto nel presente manuale. Qualsiasi altro utilizzo non raccomandato dal fabbricante può causare incendi, scosse elettriche o lesioni alle persone.
- Una non corretta installazione, regolazione o modifica dell'apparecchio, così come la inadempienza agli avvisi e alle istruzioni riportati nel presente manuale, potrebbero causare gravi lesioni, danni alla proprietà e persino morte.
- Il fabbricante declina qualsiasi responsabilità in caso di danni derivanti da un utilizzo non idoneo dell'apparecchio. Il fabbricante ricorda che questo controller dovrebbe essere utilizzato in modo responsabile e nel rigoroso rispetto di tutte le procedure, gli avvisi e le istruzioni di sicurezza qui riportate.
- La temperatura di conservazione del prodotto è compresa tra -30°C (-22°F) e 70°C (158°F). Questo intervallo di temperatura è applicabile quando il prodotto non viene utilizzato per lunghi periodi (ad esempio in estate).
- Il prodotto deve essere fissato su superfici che non possono essere danneggiate da temperature fino a 60°C (140°F). Deve essere installato in un luogo ben ventilato. Non può essere chiuso ermeticamente. Deve essere installato fuori dalla portata di mano e, se montato a parete, deve essere verticale con i pressacavi rivolti verso il basso.
- I cavi di collegamento devono essere protetti da eventuali urti accidentali.
- Il controller non deve essere utilizzato in sale da bagno, lavanderie e ambienti chiusi simili. Non installare il controller ove vi è il rischio che possa cadere dentro una vasca da bagno o altro contenitore d'acqua.
- Non installare il controller vicino a vasche da bagno, docce o piscine.
- Non installare il controller in un luogo in cui i bambini possano accedervi.
- Il presente controller non deve essere utilizzato da persone (inclusi bambini) con capacità fisiche, sensoriali o mentali ridotte, o che non hanno esperienza o conoscenza del medesimo, a meno che tali persone siano supervisionate da un responsabile della loro sicurezza o abbiano ricevuto le dovute istruzioni di utilizzo dell'apparecchio.
- Tenere i materiali di imballaggio lontano dalla portata dei bambini.
- I bambini e gli adulti devono essere avvertiti del rischio di folgorazione e tenersi lontani per evitare gravi lesioni personali.
- I bambini devono essere sorvegliati attentamente quando si trovano in vicinanza del controller.
- Non tentare di modificare il controller in alcun modo.
- Non verniciare le superfici del controller.
- Non toccare il controller con le mani bagnate.
- Non nebulizzare aerosol o materiali infiammabili.
- Non spruzzare aerosol o materiali infiammabili vicino al controller mentre è in funzione.
- Non azionare il controller in ambienti esplosivi, ad esempio dove sono mantenuti gasolio o altri liquidi e gas infiammabili.
- Non appendere oggetti estranei a qualsiasi parte del controller, ad esempio non appendere asciugamani, indumenti, fili, luci, cavi.
- Assicurarsi sempre che il controller e gli eventuali dispositivi collegati siano stati spenti per 2 ore prima di toccare il dissipatore di calore collegato.

INSTALLAZIONE

- IMPORTANTE - L'installazione deve essere eseguita da un elettrotecnico autorizzato.
- Il tecnico installatore deve garantire l'osservanza alle norme locali in materia di installazione e raccordo del gas, al codice comunale di edilizia e ad ogni altra legge applicabile.
- Una volta disimballato, ispezionare il controller per eventuali segni di danneggiamento o manomissione. Se il controller presenta segni di danneggiamento, contattare il punto vendita per ricevere assistenza.
- Rimuovere le protezioni di passaggio prima dell'utilizzo.
- Questo apparecchio deve essere utilizzato esclusivamente con una rete elettrica da 100 - 277 Volt CA.
- Il controller NON è destinato all'installazione su imbarcazioni da diporto e/o navi.
- Non posare i cavi elettrici sotto la moquette. Non coprire i cavi con tappetini, passatoie o simili. Sistemare i cavi lontano dalle zone di passaggio e di intralcio.
- Quando è in funzione, il controller è caldo e ha all'interno elementi che generano archi e scintille elettriche. Non utilizzare l'apparecchio in ambienti ove sono presenti gasolio, vernici o altri liquidi infiammabili.
- Il presente manuale di installazione e utilizzo non deve essere rimosso dal luogo di installazione. Il tecnico installatore deve lasciare una copia del manuale al cliente per riferimento futuro.
- Se il controller non è stato utilizzato o non sarà utilizzato per un periodo prolungato, scollegare l'alimentazione.
- Per la disconnessione dalla linea elettrica, utilizzare un interruttore onnipolare con contatti di almeno 3,5 mm.

MANUTENZIONE/ RIPARAZIONE

- Il presente prodotto non ha parti riparabili e non deve essere aperto al termine dell'installazione.
- L'installazione deve essere eseguita esclusivamente da personale qualificato e autorizzato. Il controller deve essere ispezionato prima dell'uso e almeno una volta all'anno da un tecnico qualificato e autorizzato.
- Verificare regolarmente l'assenza di danni al controller. Se si sospetta un danno all'apparecchio, interrompere immediatamente l'uso e contattare il fornitore.
- Al termine della vita utile del presente prodotto, esso non deve essere smaltito come rifiuto domestico, ma deve essere portato in un centro di raccolta per rifiuti di apparecchiature elettriche ed elettroniche. L'utente è responsabile dello smaltimento di questo apparecchio attraverso i canali adeguati al termine della sua vita utile. L'inadempienza è punibile per legge applicabile in materia di smaltimento dei rifiuti. La raccolta differenziata e il successivo riciclaggio, trattamento e smaltimento ecologico dell'apparecchio, non provoca danni all'ambiente ed evita rischi per la salute contribuendo al riciclaggio dei materiali che costituiscono questo apparecchio. Per ulteriori informazioni sulla raccolta e lo smaltimento dei rifiuti, contattare la piattaforma ecologica locale o il rivenditore di fiducia.

COLLEGAMENTI ELETTRICI

- Tutti i collegamenti devono essere dimensionati per la potenza nominale del modello di controllo e del modello di riscaldatore installato. Il collegamento deve prevedere la messa a terra.
- Predisporre tutti i dispositivi di sicurezza necessari e utilizzare solo materiali conformi agli impianti elettrici standard.
- I circuiti e i cablaggi a bassa tensione devono essere separati dagli altri circuiti.
- Il circuito di alimentazione deve comprendere un interruttore di isolamento e/o un interruttore automatico in conformità con le normative elettriche locali. Negli Stati Uniti, per le forniture elettriche bifase è necessario installare un interruttore di isolamento e/o un interruttore automatico bipolare.
- Per mantenere il grado di protezione in ingresso (IP54), per l'installazione elettrica si devono utilizzare solo spine e prese da esterno con grado di protezione IP54 (o superiore). Il prodotto deve essere protetto dal contatto diretto con l'acqua.
- Un disgiuntore facilmente accessibile deve essere incorporato nel cablaggio dell'edificio.
- Questo prodotto non è dotato di un interruttore per il disinserimento elettrico. Un dispositivo per la disinserzione del controllo deve essere integrato nel cablaggio fisso a norma dei requisiti elettrici locali.
- Il cavo deve avere una sezione adeguatamente dimensionata in base al carico collegato e un intervallo di temperatura nominale fino a 90°C (194°F).
- Il dimmer di controllo Smart-Heat regola la potenza di uscita spegnendo il carico se la temperatura del dissipatore di calore supera gli 80°C (176°F).
- La potenza massima per canale è di 6000W. Consultare pagina 14 per la capacità di amperaggio in base alla tensione di alimentazione.
- Le alimentazioni da 100 - 127 V CA sono solo per i riscaldatori a gas e possono essere utilizzate solo con il controllo Smart-Heat On/Off. L'amperaggio massimo per canale quando si installa un riscaldatore a gas è di 10A.

DESCRIZIONE DEL PRODOTTO

Il controllo Smart-Heat fornisce un controllo on/off o dimmerabile per i riscaldatori Bromic. Il controllo Smart-Heat richiede un dispositivo smart con connessione internet e l'App Bromic Smart-Heat, disponibile su App Store e Google Play Store.

Il modello base offre funzionalità di comunicazione Bluetooth e Wi-fi, con una scheda di espansione opzionale disponibile per metodi di comunicazione alternativi (Ethernet o controllo in ingresso 0-10 V CC da sistemi di gestione degli edifici (BMS) o domotica).

CARATTERISTICHE DEL PRODOTTO

La configurazione e il funzionamento del presente prodotto richiedono l'accesso a un dispositivo smart iOS o Android con connessione internet (ad es. smartphone o tablet) e all'App Bromic Smart-Heat. Il controllo offre le seguenti funzioni:

- grado di protezione IP54, adatto all'installazione all'esterno;
- adatto al controllo di un'ampia gamma di prodotti Bromic;
- comunicazione sia Bluetooth che Wi-Fi.

Utilizzando l'App Bromic Smart-Heat, sarà possibile:

- controllare dei riscaldatori Bromic (on/off o dimmerabile a seconda del modello di controllo);
- impostare un timer per spegnere qualsiasi riscaldatore collegato;
- accedere alle statistiche d'uso;
- invitare altri utenti a controllare i riscaldatori collegati.

I controller connessi via Wi-Fi permetteranno anche di:

- azionare dei riscaldatori fuori sede (solo abilitati con connessioni Wi-Fi);
- programmare gli orari di riscaldamento per ottenere il massimo comfort;
- creare zone per controllare più riscaldatori contemporaneamente.

SPECIFICHE DEL PRODOTTO - MODELLI ON/OFF

Modello	Controllo Smart-Heat - On/Off 1 CH	Controllo Smart-Heat - On/Off 2 CH	Controllo Smart-Heat - On/Off 5 CH
Part Number	BH3130051	BH3130052	BH3130053
Numero di canali	1	2	5
Fornitura	c.a. 50-60Hz	c.a. 50-60Hz	c.a. 50-60Hz
Passaggio di alimentazione	Monofase	Monofase o 2 fasi	Trifase
Tensione - Capacità massima per canale	100–127V - 1kW / 220–240V - 6kW 200V - 6kW (solo Giappone) 208–277V - 6kW (solo Nord America)	100–127V - 1kW 220–240V - 6kW 200V - 6kW (Japan Only) 208–277V - 6kW (North America Only)	3N~ 220/380V - 6kW 3N~ 230/400V - 6kW 3N~ 240/415V - 6kW 3N~ 277/480V - 6kW 3~ 100/200V - 6kW (solo Giappone) 3~ 120/208V - 6kW (solo Nord America)
Tensione nominale d'impulso	2500V	2500V	2500V
Intervallo di temperatura di esercizio	Da -20°C a +30°C / da -4°F a +86°F	Da -20°C a +30°C / da -4°F a +86°F	Da -20°C a +30°C / da -4°F a +86°F
Intervallo di temperatura non di esercizio	Da -30°C a +70°C / da -22°F a +158°F	Da -30°C a +70°C / da -22°F a +158°F	Da -30°C a +70°C / da -22°F a +158°F
Intervallo di umidità operativa	0-85%	0-85%	0-85%
Grado di protezione	IP54	IP54	IP54
Dimensioni	290 x 202 x 112mm 11.4 x 8.0 x 4.4"	290 x 202 x 112mm 11.4 x 8.0 x 4.4"	500 x 340 x 202mm 19.7 x 13.4 x 8.0"
Peso	1.4kg / 3.1lbs	1.6kg / 3.6lbs	11.0 kg / 24.3lbs
Fissaggio del pannello anteriore	4 viti a croce imperdibili 12G (coppia 1,8 Nm)	4 viti a croce imperdibili 12G (coppia 1,8 Nm)	Chiave a doppia mappa per il bloccaggio
Tipo di messa a terra	Sbarra interna con vite M4, rondella elastica e dado	Sbarra interna con vite M4, rondella elastica e dado	Sbarra interna con morsetto ad anello M6, rondella elastica e dado
Tipo di morsetto corrente	Morsetto a vite	Morsetto a vite	Morsetto ad anello M6
Dimensione del morsetto corrente (max)	$10mm^2$ / 8 AWG	$10mm^2$ / 8 AWG	Morsetto ad anello M6
Dimensioni del pressacavo di ingresso	1 x M25 (coppia 8 Nm)	2 x M25 (coppia 8 Nm)	3 x M40 (coppia 8 Nm)
Dimensioni del pressacavo di uscita	1 x M25 (coppia 8 Nm)	2 x M25 (coppia 8 Nm)	5 x M25 (coppia 8 Nm)

Per i carichi massimi per canale, consultare tipi di riscaldatori e distribuzione del carico a pagina 14.

SPECIFICHE DEL PRODOTTO - MODELLI DIMMER

Modello	Controllo Smart-Heat - Dimmer 1 CH	Controllo Smart-Heat - Dimmer 2 CH	Controllo Smart-Heat - Dimmer 5 CH
Part Number	BH3130061	BH3130062	BH3130063
Numero di canali	1	2	5
Fornitura	c.a. 50-60Hz	c.a. 50-60Hz	c.a. 50-60Hz
Passaggio di alimentazione	Monofase	Monofase o 2 fasi	Trifase
Tensione - Capacità massima per canale	220–240V - 6kW 200V - 6kW (solo Giappone) 208–277V - 6kW (solo Nord America)	220–240V - 6kW 200V - 6kW (solo Giappone) 208–277V - 6kW (solo Nord America)	3N~ 220/380V - 6kW 3N~ 230/400V - 6kW 3N~ 240/415V - 6kW 3N~ 277/480V - 6kW 3~ 100/200V - 6kW (solo Giappone) 3~ 120/208V - 6kW (solo Nord America)
Impedenza del sistema (Zmax) (1)	0,18 ohm	0,18 ohm	0,18 ohm
Tensione nominale d'impulso	2500V	2500V	2500V
Intervallo di temperatura di esercizio	Da -20°C a +30°C / da -4°F a +86°F	Da -20°C a +30°C / da -4°F a +86°F	Da -20°C a +30°C / da -4°F a +86°F
Intervallo di temperatura non di esercizio	Da -30°C a +70°C / da -22°F a +158°F	Da -30°C a +70°C / da -22°F a +158°F	Da -30°C a +70°C / da -22°F a +158°F
Intervallo di umidità operativa	0-85%	0-85%	0-85%
Grado di protezione	IP54	IP54	IP54
Dimensioni	290 x 202 x 163mm 11.4 x 8.0 x 6.4"	290 x 202 x 163mm 11.4 x 8.0 x 6.4"	500 x 340 x 252mm 19.7 x 13.4 x 10.0"
Peso	1.6kg / 3.5lbs	2.4kg / 5.3lbs	12.5kg / 27.6lbs
Fissaggio del pannello anteriore	4 viti a croce imperdibili 12G (coppia 1,8 Nm)	4 viti a croce imperdibili 12G (coppia 1,8 Nm)	Chiave a doppia mappa per il bloccaggio
Tipo di messa a terra	Sbarra interna con vite M4, rondella elastica e dado	Sbarra interna con vite M4, rondella elastica e dado	Sbarra interna con morsetto ad anello M6, rondella elastica e dado
Tipo di morsetto corrente e dimensione massima	Morsetto ad anello M6	Morsetto ad anello M6	Morsetto ad anello M6
Dimensioni del pressacavo di ingresso	1 x M25 (coppia 8 Nm)	2 x M25 (coppia 8 Nm)	3 x M40 (coppia 8 Nm)
Dimensioni del pressacavo di uscita	1 x M25 (coppia 8 Nm)	2 x M25 (coppia 8 Nm)	5 x M25 (coppia 8 Nm)

(1): Questa apparecchiatura è conforme alla norma EN/IEC 61000-3-11. È responsabilità dell'installatore o dell'utente dell'apparecchiatura assicurarsi, se necessario consultando il gestore della rete di distribuzione, che l'apparecchiatura sia collegata solo a un'alimentazione con un'impedenza di sistema inferiore o uguale a Zmax.

Per i carichi massimi per canale, consultare tipi di riscaldatori e distribuzione del carico a pagina 14.

SPECIFICHE DEL PRODOTTO - ECLIPSE PENDANT

Modello	Controllo Smart-Heat - Eclipse Pendant 1 CH	Controllo Smart-Heat - Eclipse Pendant 5 CH
Part Number	BH8380051	BH8380055
Numero di riscaldatori per controller	1	5
Fornitura	c.a. 50-60Hz	a.c. 50-60Hz
Passaggio di alimentazione	Monofase	Trifase
Tensione	220–240V 208–277V (Solo Giappone e Nord America)	220–240V 208–277V (Solo Giappone e Nord America)
Capacità operativa per canale	4kW	6kW (30A max)
Tensione nominale d'impulso	2500V	2500V
Intervallo di temperatura di esercizio	Da -20°C a +30°C / da -4°F a +86°F	Da -20°C a +30°C / da -4°F a +86°F
Intervallo di temperatura non di esercizio	Da -30°C a +70°C / da -22°F a +158°F	Da -30°C a +70°C / da -22°F a +158°F
Intervallo di umidità operativa	0-85%	0-85%
Grado di protezione	IP54	IP54
Dimensioni	290x202x112mm / 11.4x8.0x4.4"	500 x 340 x 252mm / 19.7 x 13.4 x 10.0"
Peso	1.6kg / 3.5lbs	15kg / 33.1lbs
Fissaggio del pannello anteriore	4 viti a croce imperdibili 12G (coppia 1,8 Nm)	Chiave a doppia mappa per il bloccaggio
Tipo di messa a terra	Sbarra interna con vite M4, rondella elastica e dado	Sbarra interna con morsetto ad anello M6, rondella elastica e dado
Tipo di morsetto corrente	Morsetto a vite	Morsetto ad anello M6
Dimensione del morsetto corrente (max)	6mm^2 / 10 AWG	-
Dimensioni del pressacavo di ingresso	1 x M25 (coppia 8 Nm)	3 x M40 (coppia 8 Nm)
Dimensioni del pressacavo di ingresso	1 x M25 (coppia 8 Nm)	5 x M25 (coppia 8 Nm)

CONTENUTO DELLA CONFEZIONE

Controller	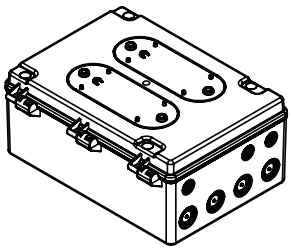 Smart-Heat Control On/Off 1 CH Smart-Heat Control On/Off 2 CH Smart-Heat Control Eclipse Pendant 1 CH 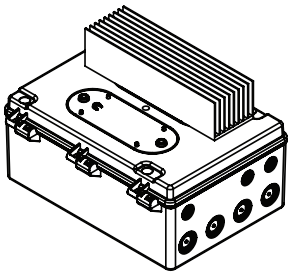 Smart-Heat Control Dimmer 1 CH 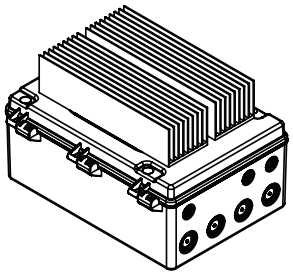 Smart-Heat Control Dimmer 2 CH 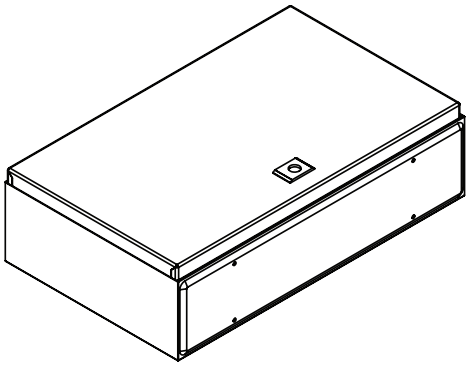 Smart-Heat Control On/Off 5 CH 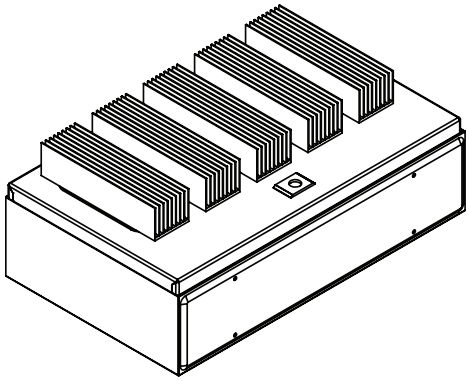 Smart-Heat Control Dimmer 5 CH Smart-Heat Control Eclipse Pendant 5 CH
Manuale di istruzioni	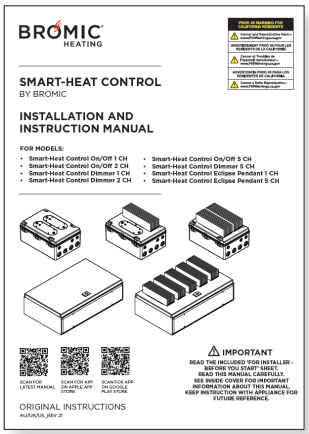 BROMIC HEATING SMART-HEAT CONTROL BY BROMIC INSTALLATION AND INSTRUCTION MANUAL FOR MODELS: • Smart-Heat Control On/Off 1 CH • Smart-Heat Control On/Off 2 CH • Smart-Heat Control Dimmer 1 CH • Smart-Heat Control Dimmer 2 CH • Smart-Heat Control On/Off 5 CH • Smart-Heat Control Dimmer 5 CH • Smart-Heat Control Eclipse Pendant 1 CH • Smart-Heat Control Eclipse Pendant 5 CH IMPORTANT READ THE INCLUDED 'FOR INSTALLER - BEFORE YOU START' SHEET. READ THIS MANUAL CAREFULLY. SEE INSIDE COVER FOR IMPORTANT WARNINGS AND SAFETY INFORMATION. KEEP INSTRUCTION WITH APPLIANCE FOR FUTURE REFERENCE. ORIGINAL INSTRUCTIONS AU/UK/US_REV 21 SCANSIONE PER IL MANUALE PIÙ RECENTE
Borsa per accessori	Vedere la pagina successiva per il contenuto della borsa degli accessori

CONTENUTO DELLA CONFEZIONE

Modello	Contenuto della borsa degli accessori
On/Off 1-canale & On/Off 2-canali & Eclipse Pendant 1-canale	2 pressacavi M25 (4 forniti con 2-canali) 5 viti M4x10 5 rondelle elastiche
Dimmer 1-canale & Dimmer 2-canali	2 pressacavi M25 (4 forniti con 2-canali) 4 rondelle di plastica (8 fornite con 2-canali) 4 morsetti ad anello M6 x (8 forniti con 2-canali) 5 viti M4 2 rondelle elastiche 2 fili di ponticello da anello M6 ad anello M6 (solo 2-canali)
On/Off 5-canali & Dimmer 5-canali & Eclipse Pendant 5-canale	1 chiave a doppia mappa 4 staffe di montaggio e viti 1 sbarra a L 3 sbarre dritte 16 morsetti ad anello M6 da 2,5-4mm2 / AWG 12-14 3 morsetti ad anello M6 4-6mm2 / AWG 10-12 4 morsetti ad anello M6 10-16mm2 / AWG 6-8 1 pressacavo M40 5 pressacavi M25 3 pressacavi M16 (8 forniti con Eclipse Pendant) 15 rondelle elastiche 1 filo di ponticello per BMS

ATTREZZI/PARTINECESSARI

- 4 elementi di fissaggio adeguati per il montaggio
  (Modelli 1CH+2CH - fori di diametro 4,5 mm / 11/64”)
  (Modelli 5CH - fori di diametro 7,0 mm / 17/64”)
- [Solo modelli dimmer] Utensile a crimpare.
- [Solo per modelli dimmer] Presa da 10 mm / 7/16.
- Pressacavi supplementari per adattarsi al cablaggio desiderato.

DISTANZE DI INSTALLAZIONE

IMPORTANTE

- **Assicurarsi che il controller sia installato con lo spazio minimo specificato su tutti i lati.**
- **La distanza minima da materiali combustibili indicata corrisponde a una temperatura di superficie superiore di 65°C alla temperatura ambiente. I materiali edili con bassa tolleranza al calore (per es. plastica, rivestimenti in vinile, tela, schiuma ammortizzante, ecc.) possono essere soggetti a degrado a basse temperature. L'installatore deve assicurarsi che I materiali adiacenti siano protetti.**
- **Per i modelli dimmer, assicurarsi che i dissipatori di calore abbiano distanze sufficienti e non siano ostruiti o a contatto.**
- **Per gli spazi confinati, assicurarsi che la ventilazione sia adeguata a mantenere la temperatura ambiente al di sotto dei 30°C (altrimenti è necessaria la ventilazione forzata dell'area).**
- **L'installazione del controllo in uno spazio chiuso interferisce con la comunicazione Bluetooth/Wi-Fi e riduce il raggio d'azione.**

Smart-Heat Control On/Off 1-canale and 2-canali

Smart-Heat Control Eclipse Pendant 1-canale

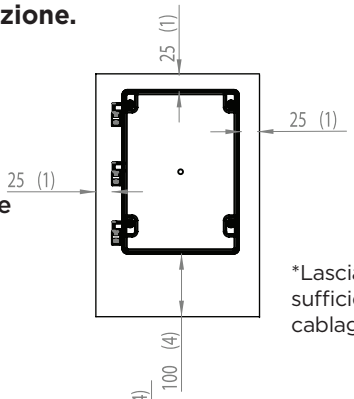

*Dimensioni indicate in mm (pollici)

*Lasciare spazio sufficiente per il cablaggio.

Smart-Heat Control On/Off 5-canali

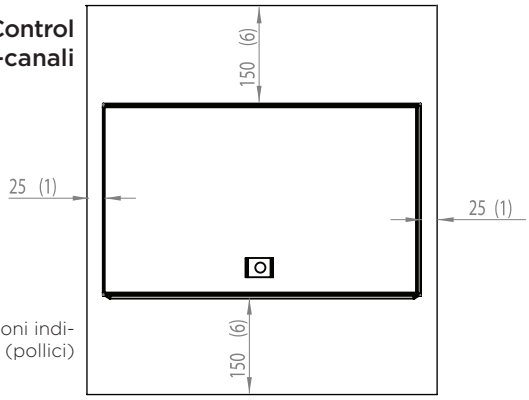

*Dimensioni indicate in mm (pollici)

Smart-Heat Control Dimmer 1-canale & 2-canali

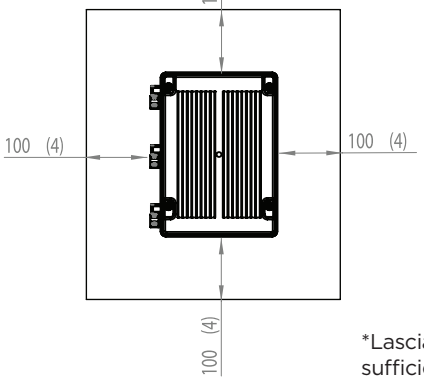

*Lasciare spazio sufficiente per il cablaggio.

Smart-Heat Control Dimmer 5-canali

Smart-Heat Control Eclipse Pendant 5-canale

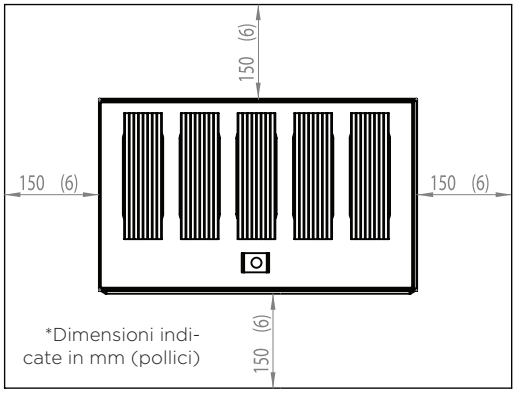

*Dimensioni indicate in mm (pollici)

DIMENSIONI DEL PRODOTTO

Smart-Heat Control On/Off 1-canale
Smart-Heat Control On/Off 2-canali
Smart-Heat Control Eclipse Pendant 1-canale

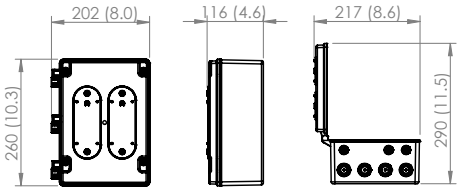

Smart-Heat Control Dimmer 1-canale
Smart-Heat Control Dimmer 2-canali

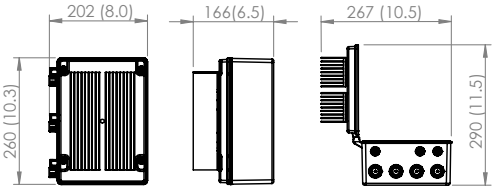

Smart-Heat Control On/Off On/Off 5-canali

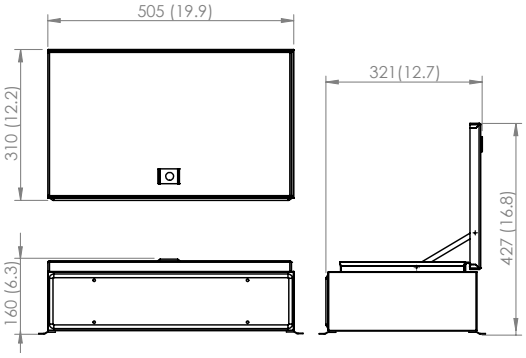

Smart-Heat Control Dimmer Dimmer 5-canali
Smart-Heat Control Eclipse Pendant 5-canale

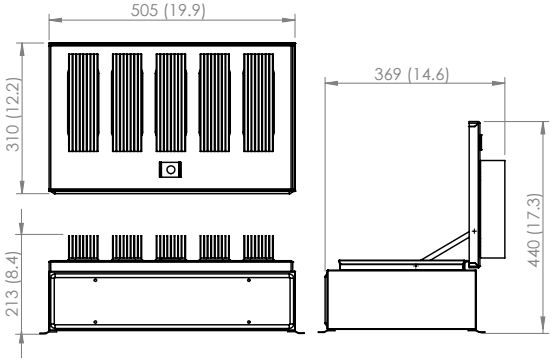

ISTRUZIONI DI MONTAGGIO

Il controllo Smart-Heat funziona tramite un dispositivo smart dotato di connessione internet e connessione Bluetooth o Wi-Fi. La posizione di montaggio del controllo Smart-Heat deve essere scelta in modo da garantire che sia nel raggio d'azione del metodo di comunicazione selezionato. Prima di montare il controllo Smart-Heat, completare la seguente lista di controllo per assicurarsi che la posizione di montaggio sia adatta.

LISTA DI CONTROLLO DELLA POSIZIONE DI MONTAGGIO

- ☐ [Solo Bluetooth] La posizione di montaggio è entro 10 m (30 piedi) dalla posizione del riscaldatore.
- ☐ [Solo Wi-Fi] La posizione di montaggio è entro 10 m (30 piedi) da un router (o il dispositivo smart indica una potenza del segnale di 3 barre nella posizione di montaggio).
- ☐ Radiatore [1&2 canali] La posizione di montaggio prevede uno spazio libero di 100 mm (4") su tutti i lati del controller.
- ☐ Radiatore [5 canali] La posizione di montaggio prevede uno spazio libero di 150 mm (6") su tutti i lati del controller.
- ☐ Posizione di montaggio: altezza minima di 1,8 m (6') FFL/AFF per TUTTI i modelli con dissipatore di calore (dimmer).
- ☐ La posizione di montaggio non deve esporre il controller a temperature inferiori a -20°C - 30°C (da -4°F a 86°F) durante il funzionamento o da -30°C a 70°C (da -22°F a 158°F) nei periodi di inutilizzo. (Altrimenti è necessaria la ventilazione forzata dell'area)
- ☐ La posizione di montaggio è ad almeno 1 m di distanza dai riscaldatori collegati.
- ☐ La posizione di montaggio è adatta all'installazione con l'orientamento corretto (fare riferimento alle posizioni di montaggio adatte di seguito).

POSIZIONI DI MONTAGGIO

I modelli di controller dimmer funzionano con un dissipatore di calore che può raggiungere temperature di 85 °C (185 °F) e devono essere installati fuori dalla portata del personale. I modelli di controller dimmer richiedono un'altezza libera minima di 1,8 m (6') per garantire che siano fuori dalla portata del personale. I controller non sono riparabili e devono essere aperti solo da elettricisti autorizzati.

I modelli On/Off non hanno requisiti di altezza libera.

Montaggio a parete

Il montaggio a parete è adatto ai modelli seguenti:

- Controllo Smart-Heat - On/Off 1 CH
- Controllo Smart-Heat - On/Off 2 CH
- Controllo Smart-Heat - On/Off 5 CH
- Controllo Smart-Heat - Dimmer 1 CH
- Controllo Smart-Heat - Dimmer 2 CH
- Controllo Smart-Heat - Dimmer 5 CH
- Controllo Smart-Heat - Eclipse Pendant 1 CH
- Controllo Smart-Heat - Eclipse Pendant 5 CH

Montaggio a soffitto

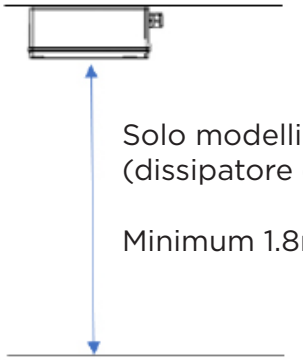

Il montaggio a soffitto è adatto ai modelli seguenti:

- Controllo Smart-Heat - On/Off 1 CH
- Controllo Smart-Heat - On/Off 2 CH
- Controllo Smart-Heat - Dimmer 1 CH
- Controllo Smart-Heat - Dimmer 2 CH
- Controllo Smart-Heat - Eclipse Pendant 1 CH

Il montaggio a soffitto **non** è adatto ai modelli seguenti:

- Controllo Smart-Heat - On/Off 5 CH
- Controllo Smart-Heat - Dimmer 5 CH
- Controllo Smart-Heat - Eclipse Pendant 5 CH

PROCEDURA per i modelli:

- **Controllo Smart-Heat - On/Off 1 CH**
- **Controllo Smart-Heat - On/Off 2 CH**
- **Controllo Smart-Heat - Eclipse Pendant 1 CH**
- **Controllo Smart-Heat - Dimmer 1 CH**
- **Controllo Smart-Heat - Dimmer 2 CH**

⚠ IMPORTANTE

Fare riferimento al peso del controller applicabile alle pagine 6-7 e, per il montaggio a parete, assicurarsi che le viti di fissaggio abbiano una lunghezza adeguata.

1. Assicurarsi che il controllo sia scollegato dall'alimentazione.
2. Segnare i centri dei fori di montaggio sul soffitto o sulla parete.
3. Aprire il pannello anteriore del controllo e fissarlo con gli elementi di fissaggio adeguati (non forniti). Assicurarsi che il controllo sia fissato saldamente. Si tenga presente che la dimensione massima compatibile è quella delle viti da 8g/4,2mm.
4. Completare il cablaggio elettrico come da pagine 14-23.
5. Chiudere il pannello anteriore con le viti in dotazione con una coppia di 1,8 Nm (1,4 ft-lbs).

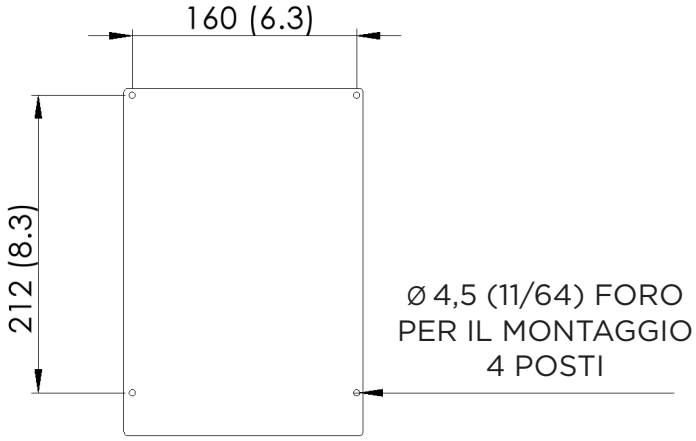

*Dimensioni indicate in mm (pollici)

PROCEDURA per i modelli:

- **Controllo Smart-Heat - On/Off 5 CH**
- **Controllo Smart-Heat - Dimmer 5 CH**
- **Controllo Smart-Heat - Eclipse Pendant 5 CH**

⚠ IMPORTANTE

Fare riferimento al peso del controller applicabile alle pagine 6-7 e, per il montaggio a parete, assicurarsi che le viti di fissaggio abbiano una lunghezza adeguata.

1. Assicurarsi che il controllo sia scollegato dall'alimentazione.
2. Segnare i centri dei fori di montaggio sul soffitto o sulla parete.
3. Aprire il pannello anteriore del controllo e fissarlo con gli elementi di fissaggio adeguati (non forniti). Assicurarsi che il controllo sia fissato saldamente.
4. Completare il cablaggio elettrico come da pagine 21-26.
5. Chiudere il pannello anteriore con la chiave in dotazione.

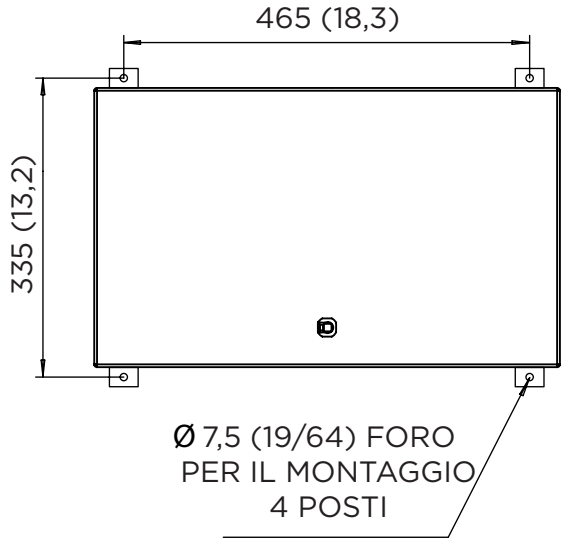

*Dimensioni indicate in mm (pollici)

NOTE E AVVISI IMPORTANTI

⚠ AVVERTENZA

Questo controllo DEVE essere installato da un tecnico autorizzato/qualificato. Non eseguire procedura di installazione o montaggio con l'alimentazione elettrica inserita.

⚠ PERICOLO

RISCHIO DI SHOCK ELETTRICO! Potrebbero verificarsi lesioni gravi o morte. Scollegare l'alimentazione elettrica prima di installare o eseguire la manutenzione di questo riscaldatore. Leggere e rispettare i requisiti di spazio per l'installazione indicati nel presente manuale. L'apparecchio DEVE essere collegato a una fonte elettrica adeguatamente messa a terra.

⚠ IMPORTANTE

Controllare i tipi di riscaldatori e le tabelle di distribuzione del carico per verificare i carichi corretti imposti dai riscaldatori e assicurarsi che il carico massimo non venga superato per ciascun canale del controller.

Controllare le etichette del riscaldatore per verificare che la tensione e la potenza siano corrette e che la fonte di alimentazione soddisfi i requisiti del riscaldatore.

Assicurarsi che tutti i circuiti siano etichettati per facilitarne l'identificazione. Si tenga presente che il processo di installazione richiederà di assegnare un nome a ciascun apparecchio e un numero di canale a ciascun apparecchio.

Effettuare tutti i collegamenti elettrici in conformità con le normative elettriche locali. Per l'installazione all'esterno, tutti i collegamenti devono essere eseguiti conformità alle norme locali in materia di elettricità per il cablaggio all'esterno.

Il circuito di alimentazione deve comprendere un interruttore di isolamento e/o un interruttore automatico in conformità con le normative elettriche locali. Negli Stati Uniti, per le forniture elettriche bifase è necessario installare un interruttore di isolamento e/o un interruttore automatico bipolare. Under NEC code heater appliances are considered continuous load and 125% overrating applies to electrical circuit design.

PROTEZIONE DA SOVRACORRENTE: Le uscite NON sono protette da cortocircuiti o sovracorrenti, in quanto esse potrebbero danneggiare il prodotto. È necessario installare dispositivi di protezione contro le sovracorrenti o le dispersioni a terra. È responsabilità dell'appaltatore o del elettrotecnico autorizzato assicurarsi che il cablaggio di alimentazione e i dispositivi di protezione sul circuito siano installati in conformità con le normative elettriche locali. Secondo il codice NEC, i dispositivi di protezione da sovracorrente devono essere installati tra il controller e il riscaldatore se il carico di alimentazione massimo supera i 50 A.

INTERRUTTORE TERMICO: Il controllo Bromic Smart-Heat è dotato di protezione termica. Tutte le uscite si interrompono automaticamente se la temperatura del circuito principale, della scheda relè per i modelli On/Off o dell'SSR per i modelli Dimmer supera gli 80°C (176°F). In questo caso, le uscite possono essere riattivate manualmente dopo che la temperatura dei componenti si è ridotta a meno di 75°C (167°F).

TIPI DI RISCALDATORI E DISTRIBUZIONE DEL CARICO

Per i modelli On/Off e Dimmer, utilizzare le tabelle seguenti per determinare la capacità del canale e assicurarsi che il carico totale collegato non superi la portata massima del canale. Per i modelli di controllo Smart- Heat - Eclipse Pendant, installare solo un Eclipse Pendant per ogni controller. **Assicurarsi che tutti i circuiti siano etichettati per facilitarne l'identificazione. Si tenga presente che il processo di installazione richiederà di assegnare un nome a ciascun apparecchio e un numero di canale a ciascun apparecchio.**

Compatibilità e distribuzione del carico per riscaldatori elettrici Bromic:

Passaggio 1 - Verifica della capacità del controller (valori per canale)		
Potenza massima	**Tensione di alimentazione (CA 50-60Hz)**	**Carico massimo**
6000W	200V	30A
	208V	28,5A
	220-240V	25A
	277V	21,5A

Passaggio 2 – Controllo dell'etichetta del riscaldatore

Controllare la potenza e la tensione di alimentazione sull'etichetta del riscaldatore. Queste informazioni, combinate con il passaggio 3, determinano il carico collegato.

Passaggio 3 - Confronto tra carico del riscaldatore e capacità del canale (riscaldatori a 1 elemento)		
Potenza del riscaldatore	**Tensione di alimentazione (CA 50-60Hz)**	**Carico massimo dell'apparecchio**
2000W	200V	10A
	208V	9,5A
	220-240V	8A
	277V	7A
2300W	200V	11,5A
	208V	11A
	220-240V	9,5A
3000W	200V	15A
	208V	14A
	220-240V	12,5A
	277V	10,5A
3400W	200V	17A
	208V	16A
	220-240V	14A

Nota: i riscaldatori elettrici Bromic sono un carico resistivo e l'utilizzo varia a seconda del sito. Si raccomanda che i riscaldatori funzionino per un tempo prolungato (cioè a carico continuo).

Se si intende controllare due elementi da un singolo riscaldatore in modo indipendente, fare riferimento ai carichi degli elementi sotto riportati e al manuale di istruzioni del riscaldatore per gli schemi di cablaggio. In caso contrario, è sufficiente fare riferimento al carico totale dell'apparecchio elencato di seguito.

Passaggio 3 - Continua ... (Riscaldatori a 2 elementi)		
Potenza del riscaldatore	**Tensione di alimentazione (CA 50-60Hz)**	**Carico massimo dell'apparecchio**
4000W (2 elementi)	200V	Elemento 1: 10A Elemento 2: 10A Totale: 20A
	208V	Elemento 1: 9,5A Elemento 2: 9,5A Totale: 19A
	220-240V	Elemento 1: 8A Elemento 2: 8A Totale: 16,5A
	277V	Elemento 1: 7A Elemento 2: 7A Totale: 14A
4500W (2 elementi)	200V	Elemento 1: 7,5A Elemento 2: 15A Totale: 22,5A
	208V	Elemento 1: 7A Elemento 2: 14A Totale: 21,5A
	220-240V	Elemento 1: 12,5A Elemento 2: 6A Totale: 18,5A
6000W (2 elementi)	200V	Elemento 1: 15A Elemento 2: 15A Totale: 30A
	208V	Elemento 1: 14A Elemento 2: 14A Totale: 28,5A
	220-240V	Elemento 1: 12,5A Elemento 2: 12,5A Totale: 25A
	277V	Elemento 1: 10,5A Elemento 2: 10,5A Totale: 21,5A

Distribuzione del carico per riscaldatori a gas Bromic applicabili (compatibile solo con i modelli di controllo Smart-Heat - On/Off)

Tensione di alimentazione (CA 50-60Hz)	Carico prodotto per riscaldatore	Carico massimo per canale di controllo
100-127V	1A	10A

SCHEMA DI CABLAGGIO PER CONTROLLO SMART-HEAT - ON/OFF 1CH

- Collegare la fonte di alimentazione e il riscaldatore ai morsetti a vite secondo quanto indicato con una coppia di 1,3Nm (1 ft-lbs). La dimensione del morsetto è 10mm²/ 8 AWG.
- Collegare la messa a terra alla sbarra interna con elementi di fissaggio forniti. Serrare con una coppia massima di 3Nm (2,22 ft-lbs).
- La vite del pannello anteriore deve essere serrata con una coppia di 1,7Nm (1,26 ft-lbs).
- Nota: gli schemi sono illustrati con le convenzioni statunitensi (convenzioni IEC).
- Il circuito di alimentazione deve comprendere un interruttore di isolamento e/o un interruttore automatico in conformità con le normative elettriche locali. Negli Stati Uniti, per le forniture elettriche bifase è necessario installare un interruttore di isolamento e/o un interruttore automatico bipolare.

AVVERTENZA

Il controllo DEVE essere installato in modo permanente e cablato da un elettrotecnico autorizzato/ qualificato.

IMPORTANTE

La corrente massima nominale per ciascun morsetto è di 30A.

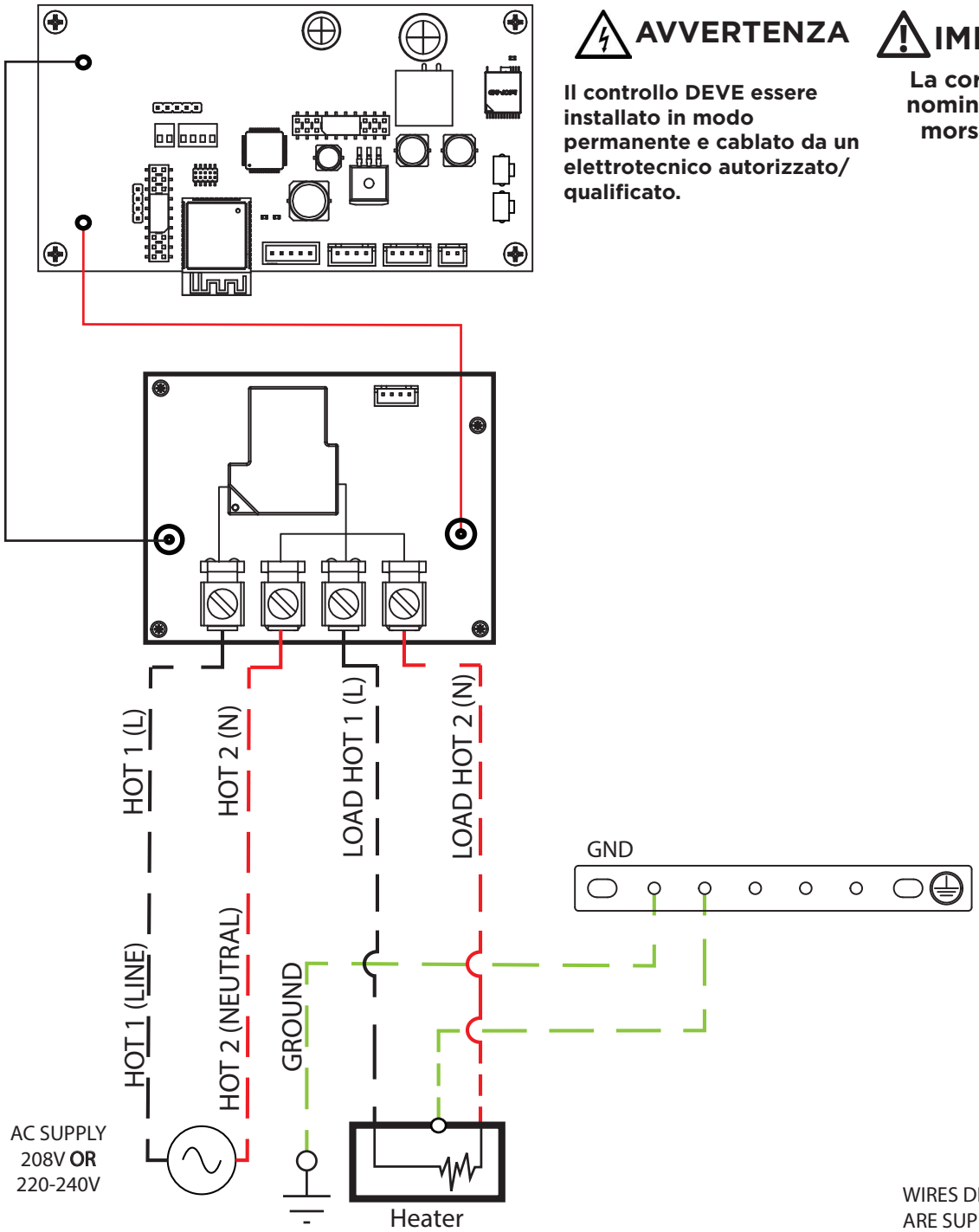

WIRES DENOTED BY DASHED LINES ARE SUPPLIED BY THE INSTALLER

INGRESSO: cavo di alimentazione elettrica (fornito dall'installatore) La tensione e la capacità dell'alimentazione devono essere confermate in base alla potenza dei riscaldatori collegati al controller. Stringere i pressacavi con una coppia di 8Nm (6 ft-lbs).

USCITA: verificare il tipo di riscaldatore, la potenza nominale, la distribuzione del carico e la capacità massima di amperaggio per ogni canale del controller (6kW per canale/ fare riferimento a pagina 14 del manuale). Stringere i pressacavi con una coppia di 8Nm (6 ft-lbs).

SCHEMA DI CABLAGGIO PER CONTROLLO SMART-HEAT - ON/OFF 2CH

- Collegare la fonte di alimentazione e il riscaldatore ai morsetti a vite secondo quanto indicato con una coppia di 1,3Nm (1 ft-lbs). La dimensione del morsetto è 10mm²/ 8 AWG.
- Collegare la messa a terra alla sbarra interna con elementi di fissaggio forniti. Serrare con una coppia massima di 3Nm (2,22 ft-lbs).
- La vite del pannello anteriore deve essere serrata con una coppia di 1,7Nm (1,26 ft-lbs).
- Nota: gli schemi sono illustrati con le convenzioni statunitensi (convenzioni IEC).
- Il canale 1 deve essere cablato per alimentare la scheda di circuito principale.
- Il circuito di alimentazione deve comprendere un interruttore di isolamento e/o un interruttore automatico in conformità con le normative elettriche locali. Negli Stati Uniti, per le forniture elettriche bifase è necessario installare un interruttore di isolamento e/o un interruttore automatico bipolare.

AVVERTENZA

Il controllo DEVE essere installato in modo permanente e cablato da un elettrotecnico autorizzato/ qualificato.

IMPORTANTE

La corrente massima nominale per ciascun morsetto è di 30A.

Se si intende utilizzare un solo circuito di alimentazione, assicurarsi che il cavo in ingresso sia suddiviso in una scatola di giunzione esterna e che l'alimentazione sia in grado di fornire il carico richiesto per entrambi i canali contemporaneamente.

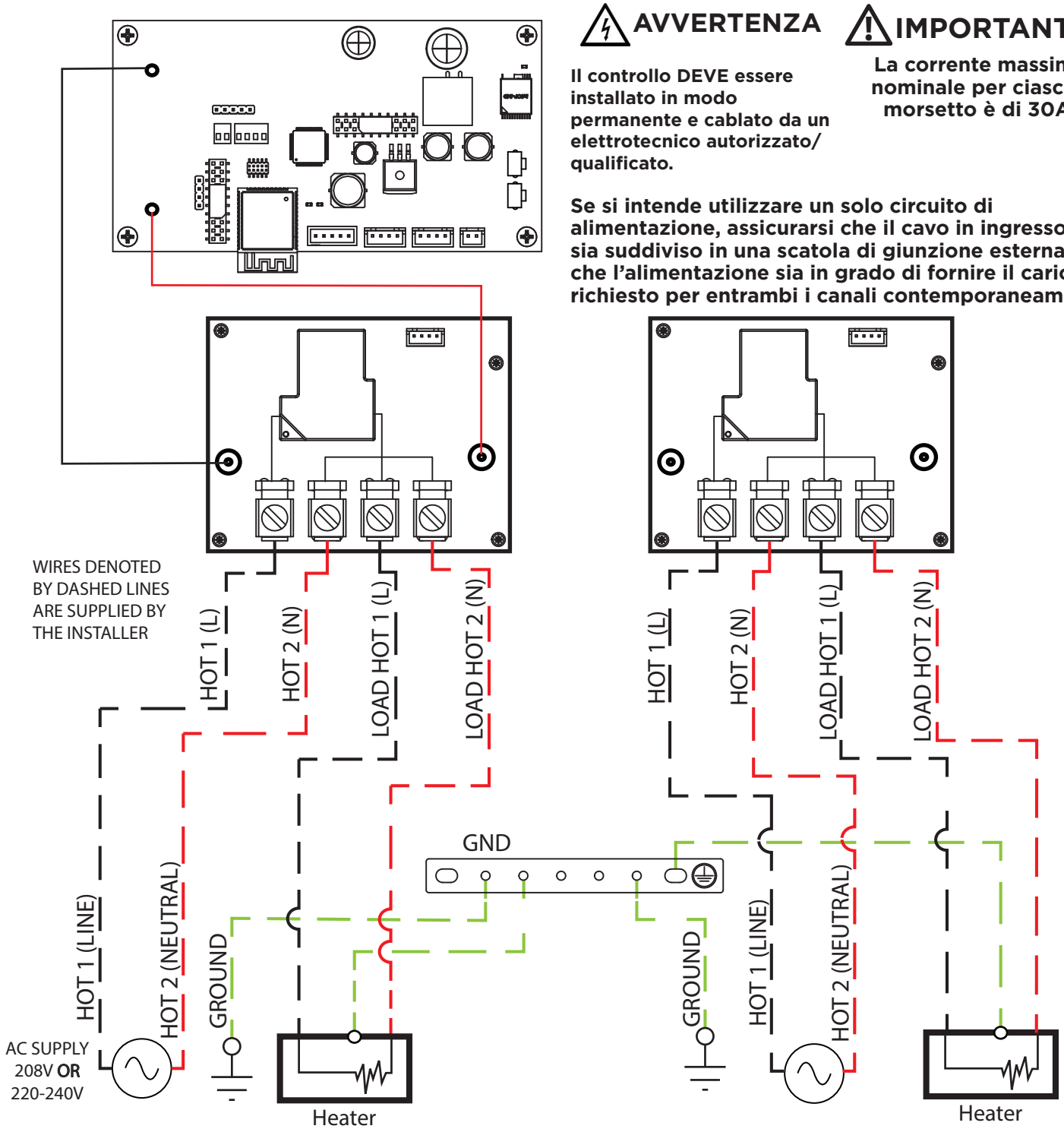

INGRESSO: cavo di alimentazione elettrica (fornito dall'installatore) La tensione e la capacità dell'alimentazione devono essere confermate in base alla potenza dei riscaldatori collegati al controller. Stringere i pressacavi con una coppia di 8Nm (6 ft-lbs).

USCITA: verificare il tipo di riscaldatore, la potenza nominale, la distribuzione del carico e la capacità massima di amperaggio per ogni canale del controller (6kW per canale/ fare riferimento a pagina 14 del manuale). Stringere i pressacavi con una coppia di 8Nm (6 ft-lbs).

SCHEMA DI CABLAGGIO PER CONTROLLO SMART-HEAT - DIMMER 1CH

- Collegare la fonte di alimentazione e il riscaldatore alla vite prigioniera utilizzando i morsetti ad anello M6 secondo quanto indicato. I morsetti ad anello devono essere certificati UL e serrati a 6-7Nm (4,5-5,2 ft-lbs).
- Collegare la messa a terra alla sbarra interna con elementi di fissaggio forniti. Serrare con una coppia massima di 3Nm (2,22 ft-lbs).
- La vite del pannello anteriore deve essere serrata con una coppia di 1,7Nm (1,26 ft-lbs).
- Nota: gli schemi sono illustrati con le convenzioni statunitensi (convenzioni IEC).
- Il circuito di alimentazione deve comprendere un interruttore di isolamento e/o un interruttore automatico in conformità con le normative elettriche locali. Negli Stati Uniti, per le forniture elettriche bifase è necessario installare un interruttore di isolamento e/o un interruttore automatico bipolare.

AVVERTENZA

Il controllo DEVE essere installato in modo permanente e cablato da un elettrotecnico autorizzato/ qualificato.

IMPORTANTE

La corrente massima nominale per ciascun morsetto è di 30A.

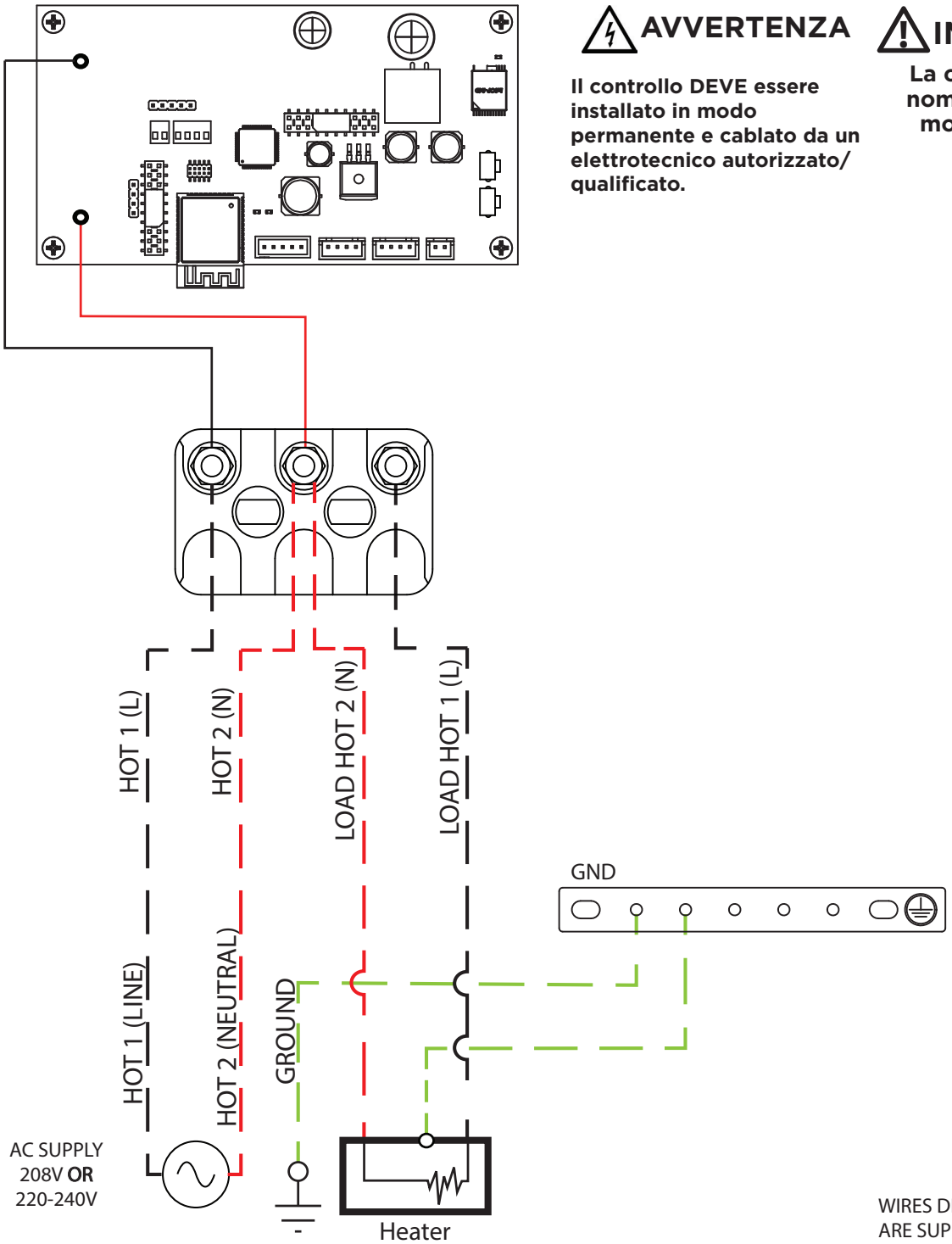

WIRES DENOTED BY DASHED LINES ARE SUPPLIED BY THE INSTALLER

INGRESSO: cavo di alimentazione elettrica (fornito dall'installatore) La tensione e la capacità dell'alimentazione devono essere confermate in base alla potenza dei riscaldatori collegati al controller. Stringere i pressacavi con una coppia di 8Nm (6 ft-lbs).

USCITA: verificare il tipo di riscaldatore, la potenza nominale, la distribuzione del carico e la capacità massima di amperaggio per ogni canale del controller (6kW per canale/ fare riferimento a pagina 14 del manuale). Stringere i pressacavi con una coppia di 8Nm (6 ft-lbs).

SCHEMA DI CABLAGGIO PER CONTROLLO SMART-HEAT - DIMMER 2CH

- Collegare la fonte di alimentazione e il riscaldatore alla vite prigioniera utilizzando i morsetti ad anello M6 secondo quanto indicato. I morsetti ad anello devono essere certificati UL e serrati a 6-7Nm (4,5-5,2 ft-lbs).
- Collegare la messa a terra alla sbarra interna con elementi di fissaggio forniti. Serrare con una coppia massima di 3Nm (2,22 ft-lbs).
- La vite del pannello anteriore deve essere serrata con una coppia di 1,7Nm (1,26 ft-lbs).
- Nota: gli schemi sono illustrati con le convenzioni statunitensi (convenzioni IEC).
- Il canale 1 deve essere cablato per alimentare la scheda di circuito principale.
- Il circuito di alimentazione deve comprendere un interruttore di isolamento e/o un interruttore automatico in conformità con le normative elettriche locali. Negli Stati Uniti, per le forniture elettriche bifase è necessario installare un interruttore di isolamento e/o un interruttore automatico bipolare.

AVVERTENZA

Il controllo DEVE essere installato in modo permanente e cablato da un elettrotecnico autorizzato/ qualificato.

IMPORTANTE

La corrente massima nominale per ciascun morsetto è di 30A.

Se si intende utilizzare un solo circuito di alimentazione, assicurarsi che il cavo in ingresso sia suddiviso in una scatola di giunzione esterna e che l'alimentazione sia in grado di fornire il carico richiesto per entrambi i canali contemporaneamente.

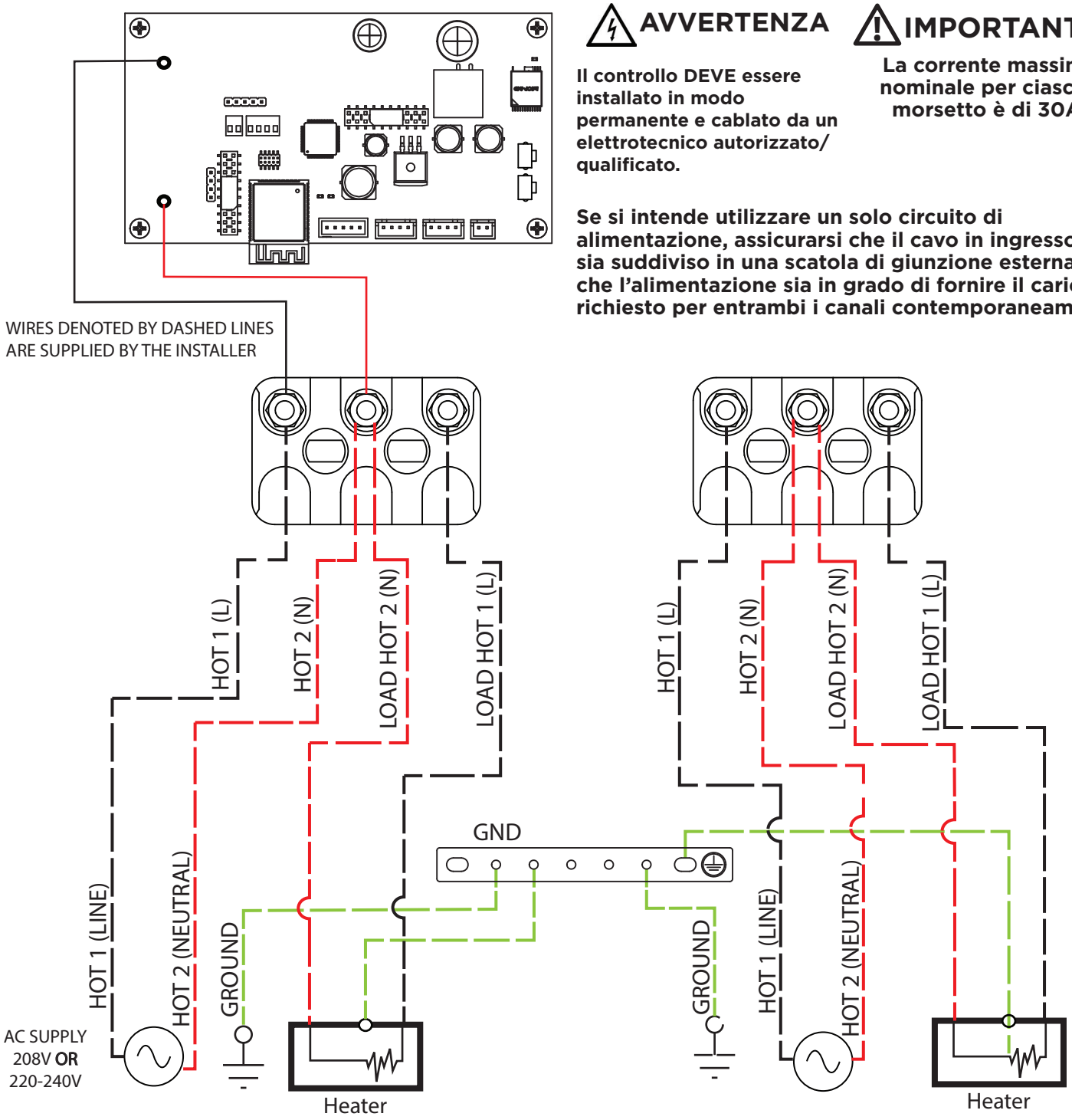

INGRESSO: cavo di alimentazione elettrica (fornito dall'installatore) La tensione e la capacità dell'alimentazione devono essere confermate in base alla potenza dei riscaldatori collegati al controller. Stringere i pressacavi con una coppia di 8Nm (6 ft-lbs).

USCITA: verificare il tipo di riscaldatore, la potenza nominale, la distribuzione del carico e la capacità massima di amperaggio per ogni canale del controller (6kW per canale/ fare riferimento a pagina 14 del manuale). Stringere i pressacavi con una coppia di 8Nm (6 ft-lbs).

SCHEMA DI CABLAGGIO PER CONTROLLO SMART-HEAT - DIMMER 5CH
3 fasi/3 fili - 120/208V Linea a Linea, 100/200V Linea a Linea, Split 240V

* Adatto agli USA (solo 120 V to 120 V) e al Giappone (100 V to 100 V).
* Le barrette dritte dalla borsa degli accessori devono essere montate dall'installatore.

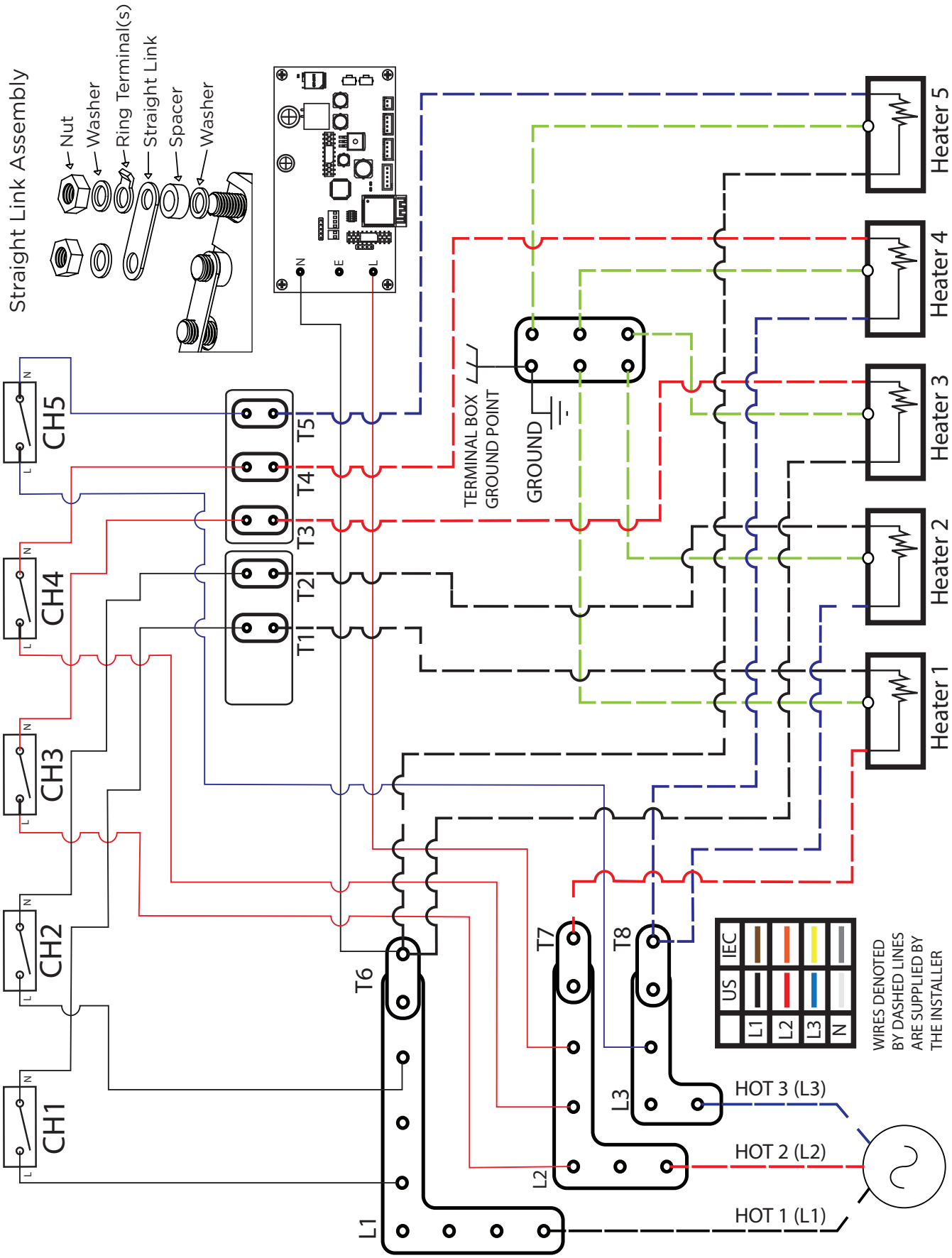

SCHEMA DI CABLAGGIO PER CONTROLLO SMART-HEAT - DIMMER & ON/OFF 5CH

3 fasi/4 fili - da linea a neutro 240V - 220/380V, 230/400V, 240/415V, 277/480V

* L'installatore deve montare la barretta a L che si trova nel sacchetto degli accessori.
* Adatto per: Australia (230/240V) / Europa (220/230/240V) / India (230V) / USA (277V)

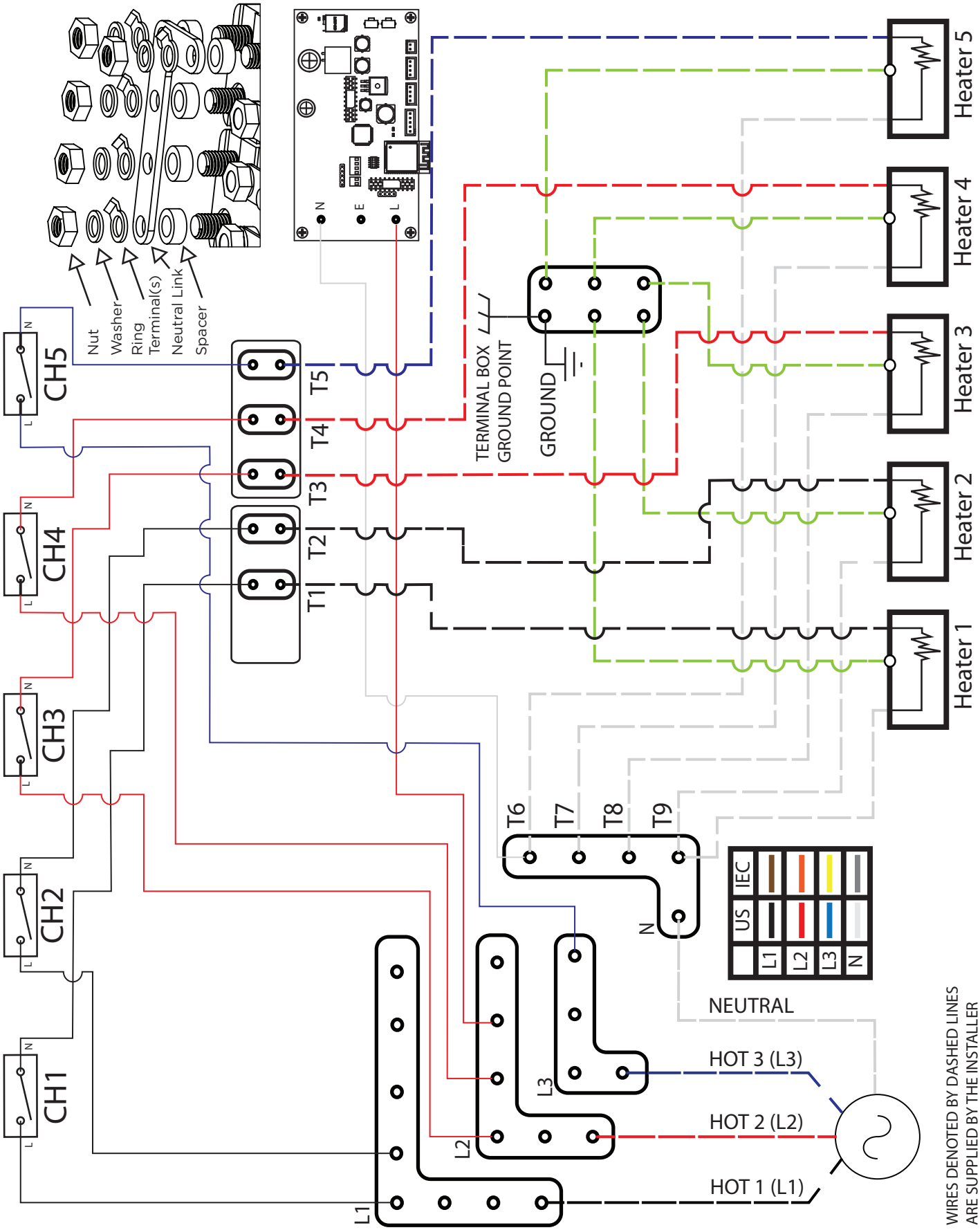

SCHEMA DI CABLAGGIO PER CONTROLLO SMART-HEAT - PENDENTE ECLIPSE 1CH

- Collegare la fonte di alimentazione ai morsetti a vite secondo quanto indicato con una coppia di 0,6Nm (0,4 ft-lbs). La dimensione del morsetto è 6mm²/ 10 AWG.
- Collegare la messa a terra alla sbarra interna con elementi di fissaggio forniti. Serrare con una coppia massima di 4Nm (3 ft-lbs). La vite del pannello anteriore deve essere serrata con una coppia di 1,8Nm (1,4 ft-lbs).
- Nota: gli schemi sono illustrati con le convenzioni statunitensi (convenzioni IEC).
- Il circuito di alimentazione deve comprendere un interruttore di isolamento e/o un interruttore automatico in conformità con le normative elettriche locali. Negli Stati Uniti, per le forniture elettriche bifase è necessario installare un interruttore di isolamento e/o un interruttore automatico bipolare.

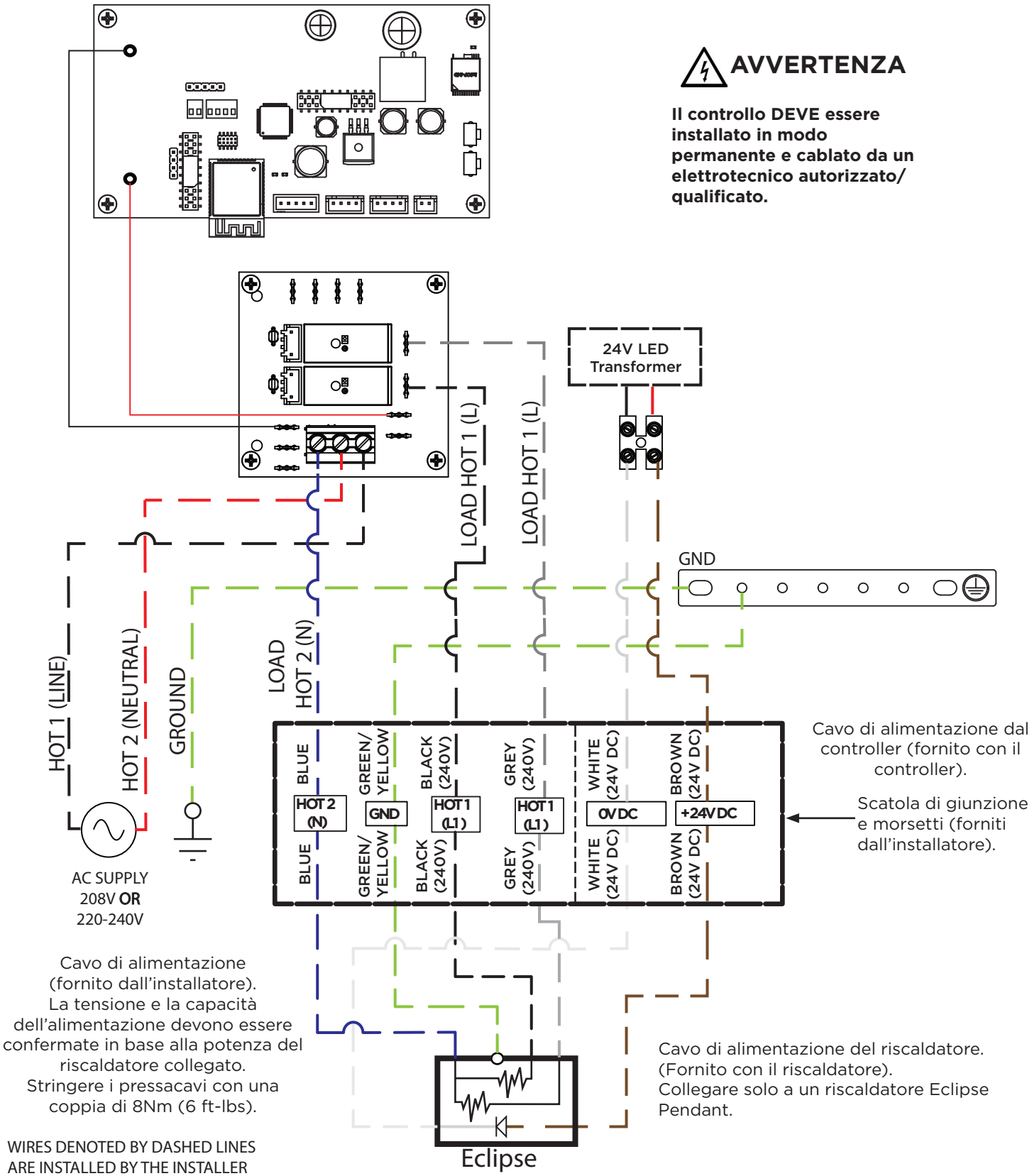

SCHEMA DI CABLAGGIO PER CONTROLLO SMART-HEAT - ECLIPSE PENDANT 5CH
3 fasi/3 fili - 240 V da linea a linea

- Straight links from accessory bag must be fitted by installer for heater connection
- Suitable for North America (120V - 120V)

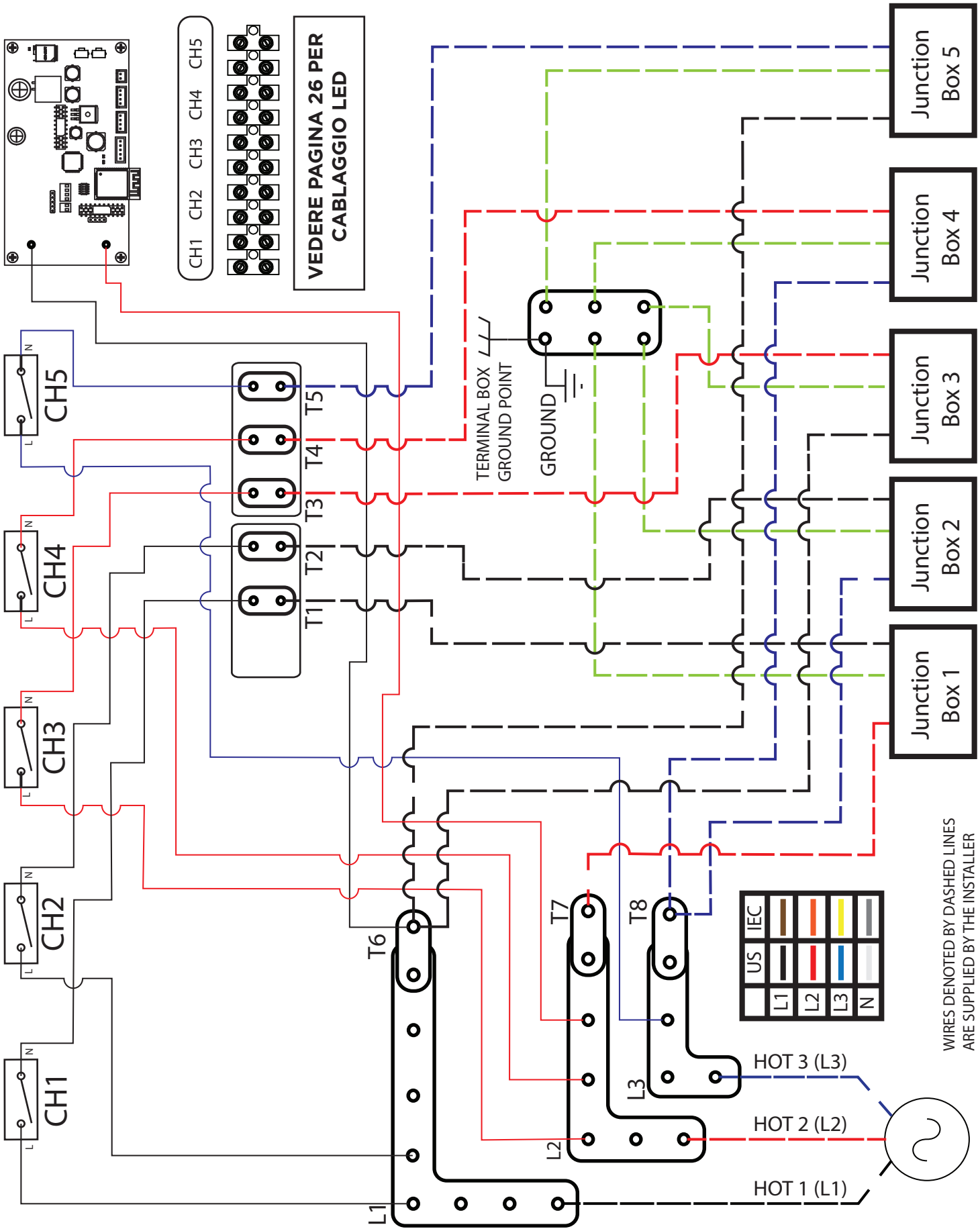

SCHEMA DI CABLAGGIO PER CONTROLLO SMART-HEAT - ECLIPSE PENDANT 5CH
3 fasi/4 fili - da linea a neutro 240 V

* Neutral connection is made by fitting the L shape link from accesory bag.
* Suitable for North America (240 Only)

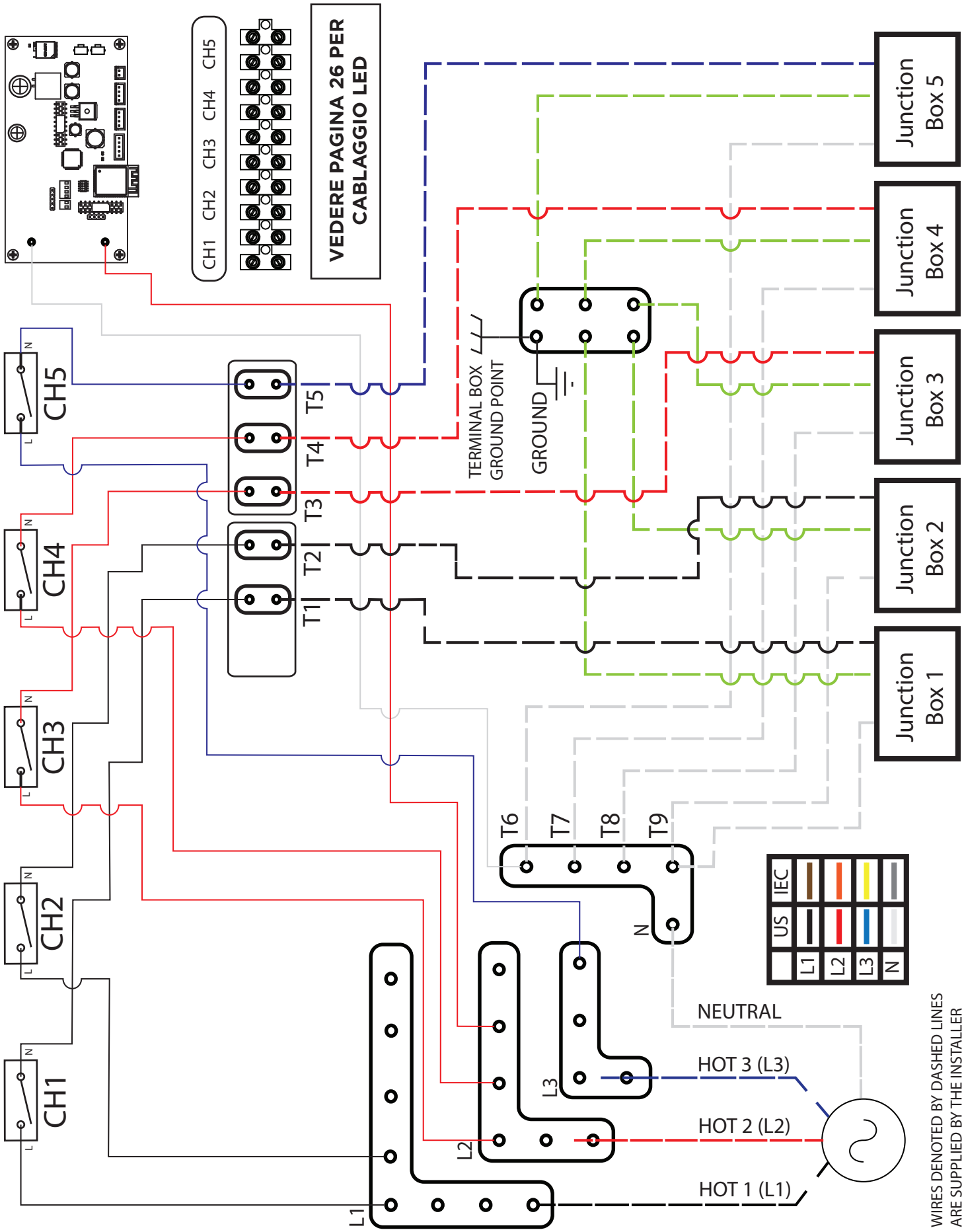

WIRING DIAGRAM FOR SMART-HEAT CONTROL ECLIPSE PENDANT 5CH JUNCTION BOX & LED WIRING

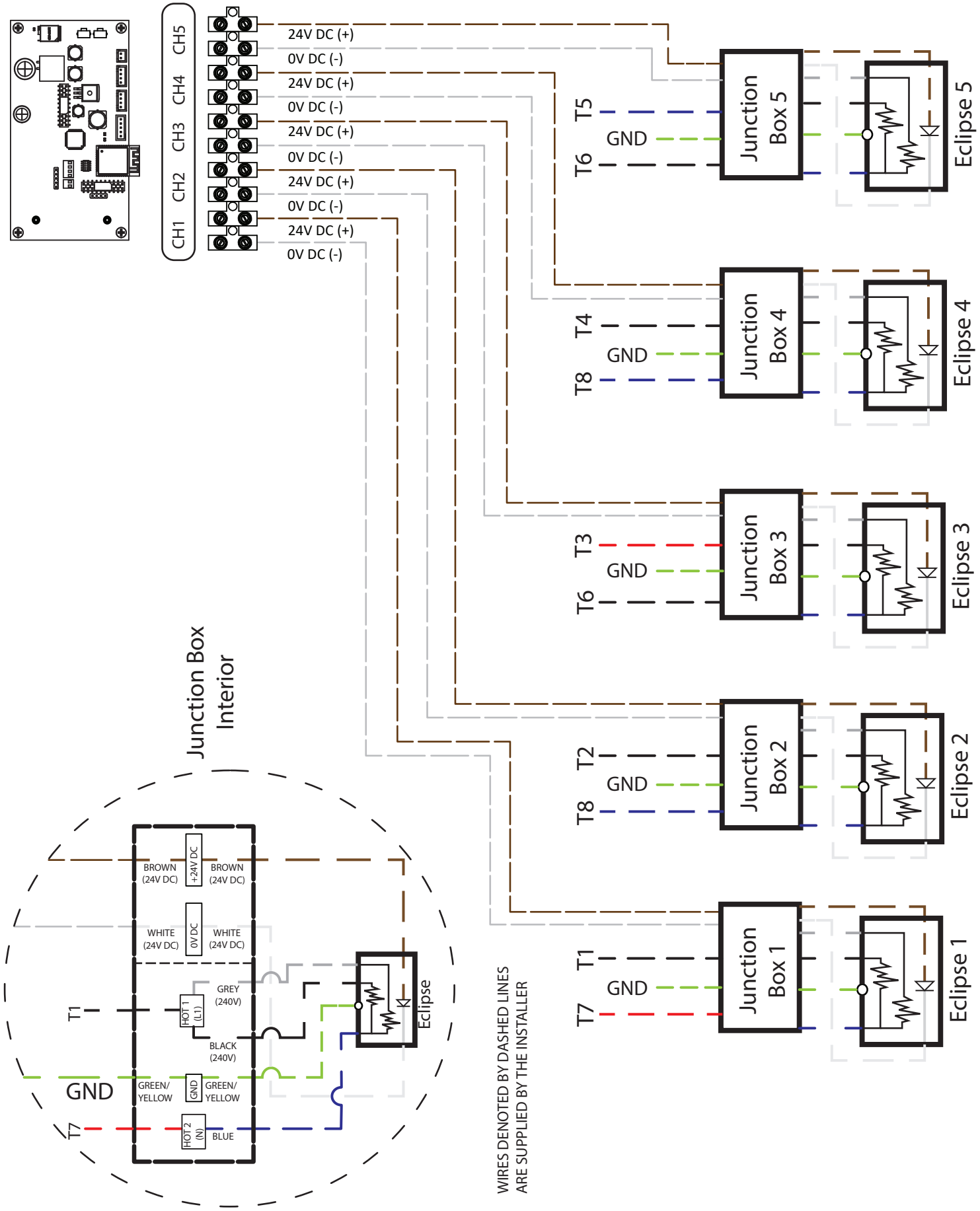

ISTRUZIONI PER L'USO

CONFIGURAZIONE DELL'APP

Scarica l'App Bromic Smart-Heat dall'Apple App Store o da Google Play Store. Una volta aperta, l'App Bromic Smart-Heat richiede la registrazione di un account prima di guidare l'utente nella configurazione del sito. Si tenga presente che ogni controllo Smart-Heat richiede una propria configurazione. Dopo la configurazione del sito, è possibile configurare e controllare più controller.

App Store Play Store

L'accoppiamento iniziale di un controller deve essere effettuato tramite una connessione Bluetooth. Pertanto, è necessario rimanere entro 10 metri dal controller fino al completamento della configurazione. Il raggio d'azione del Bluetooth può variare a seconda delle condizioni del sito e dei dispositivi; si raccomanda di operare sempre entro 10 m (30 piedi) dal controller. La comunicazione Wi-Fi è il metodo consigliato e consente di attivare funzioni aggiuntive non disponibili con la connessione Bluetooth.

USO REGOLARE

Dopo la configurazione del sito, è possibile utilizzare l'App Bromic Smart-Heat per gestire tutti i controller all'interno del sito. Se il controllo è collegato al Wi-Fi, sarà possibile accedere anche a funzioni aggiuntive, come la zonizzazione e la programmazione del funzionamento dei riscaldatori Bromic. Le zone possono essere utilizzate anche per riordinare gli apparecchi, aggiungendoli nell'ordine esatto in cui si desidera visualizzarli.

Il menu può essere utilizzato anche per eseguire varie funzioni, come ad esempio:

- gestione della configurazione del sito;
- gestione dell'accesso al sito con più utenti;
- visualizzazione dell'utilizzo del riscaldatore;
- calcolo dei costi di riscaldamento.

Quando un controllo configurato per il Wi-Fi perde la connessione alla rete, passa automaticamente a una connessione Bluetooth finché non viene ripristinata la connessione di rete. Potrebbe essere necessario un tempo di attesa di 3 minuti.

Il funzionamento del Bluetooth è possibile solo su un dispositivo smart alla volta. Quando l'App è aperta su più dispositivi smart, la connessione si trasferisce automaticamente ai dispositivi disponibili se il dispositivo collegato esce dall'App, la chiude o quando lo schermo è bloccato.

MANUTENZIONE

Il presente controllo non ha parti riparabili al suo interno e, pertanto, non richiede manutenzione dopo l'installazione iniziale. Si raccomanda di assicurarsi che l'App Bromic Smart-Heat sia aggiornata. Se il controllo non funziona, consultare la tabella di risoluzione dei problemi contenuta nel presente manuale. Se il controllo appare danneggiato, interrompere immediatamente l'uso e contattare il fornitore. Un interruttore di isolamento o un interruttore automatico deve isolare tutti i circuiti sotto tensione prima di effettuare un'ispezione o la manutenzione delle apparecchiature collegate.

Se si verificano problemi con il funzionamento dell'App Bromic Smart-Heat, consultare la sezione Risoluzione dei problemi del presente manuale. Se si riscontrano difficoltà nella risoluzione dei problemi, consultare le seguenti istruzioni per resettare un controllo Smart-Heat utilizzando l'App Bromic Smart-Heat.

Reset del controller - Può essere effettuato solo tramite BLE e mentre è collegato al controller. Per resettare un controller, cancellarlo dall'elenco degli apparecchi o dal menu di configurazione del sito. Pertanto, riconfigurare il controller sul sito, assicurandosi di trovarsi entro 10 m dal controller per mantenere la connessione Bluetooth.

ATTIVAZIONE VOCALE

Tutti i modelli di controllo Bromic Smart-Heat sono compatibili con Amazon Alexa e Google Home.
Avviso: prima di collegare il dispositivo, è necessario disporre di un account Amazon o Google Home.

ISTRUZIONI AMAZON ALEXA

1. Aprire l'App Amazon Alexa e selezionare la scheda "More" (Altro).
2. Selezionare "Skills & Games" (Abilità e giochi).
3. Utilizzare la barra di ricerca per cercare "Bromic Smart- Heat" e selezionare l'abilità Bromic Smart-Heat visualizzata nella schermata fornita.
4. Premere "Enable to Use" (Abilita all'uso).
5. Accedere al proprio account Bromic App.
6. Premere "Authorise" (Autorizza).
7. Verrà pertanto richiesto di impostare ciascun riscaldatore individualmente per le stanze impostate.

Nota: l'App Alexa importerà tutti i gruppi creati nell'App Bromic Smart-Heat e i singoli apparecchi.

Comandi vocali suggeriti:

- Accensione/spegnimento di apparecchiature specifiche o dimmeraggio di un apparecchio specifico alla percentuale desiderata:
  Ad esempio "Alexa accendi/spegni [nome dell'apparecchio]".
  "Alexa porta [nome apparecchio] al 50%".
- Accensione/spegnimento di un gruppo di apparecchiature o dimmeraggio di una zona di apparecchiature a una percentuale desiderata:
  ad esempio, "Alexa, accendi/spegni [nome gruppo]".
- [SOLO ECLIPSE] - Accensione/spegnimento dei LED o dimmeraggio a una percentuale desiderata:
  ad esempio, "Alexa, accendi/spegni le luci [nome apparecchio]".
- ad es. "Alexa, imposta luci [nome apparecchio] al 30%".

ISTRUZIONI PER GOOGLE HOME

1. Aprire l'App Google Home e selezionare la scheda "Devices" (Dispositivi).
2. Selezionare "+ Add" (+ Aggiungi).
3. Premere "Works with Google" (Funziona con Google).
4. Utilizzare la barra di ricerca per cercare "Bromic Smart- Heat" e selezionare l'opzione visualizzata nella schermata fornita.
5. Accedere al proprio account Bromic App.
6. Premere "Agree and Link" (Accetta e collega).
7. Aggiungere ogni apparecchio Bromic visualizzato a qualsiasi stanza desiderata.

Comandi vocali suggeriti:

Accensione/spegnimento di apparecchiature specifiche o dimmeraggio alla percentuale desiderata

- "Hey Google, accendi/spegni [nome apparecchio]".
- "Hey Google, imposta [nome apparecchio] al 50%".

Accensione/spegnimento di un gruppo di apparecchiature o dimmeraggio di una zona dell'apparecchio alla percentuale desiderata:

- "Hey Google, accendi/spegni [nome gruppo]".
- "Hey Google, imposta [nome gruppo] al 30%".

[SOLO ECLIPSE] - Accensione/spegnimento della luce e impostazione della luminosità:

- "Hey Google, accendi/spegni luce [nome apparecchio]".
- "Hey Google, imposta luce [nome apparecchio] al 70%".

INSTALLAZIONE DELLA SCHEDA DI ESPANSIONE

La scheda di espansione del controllo Bromic Smart-Heat consente ulteriori tipi di connessione, come Ethernet e BMS, per applicazioni di domotica e gestione degli edifici.

Per i modelli a 1 e 2 canali, la scheda di espansione è un accessorio (venduto separatamente).
Per i modelli a 5 canali, la scheda di espansione è preinstallata con il controller.

La sezione seguente illustra la procedura di installazione della scheda di espansione per i modelli a 1 e 2 canali. L'integrazione deve essere eseguita da un integratore domotico o da un tecnico autorizzato. È necessario completare l'installazione elettrica alle pagine 13-26 prima di installare la scheda di espansione.

AVVERTENZA

Questa scheda di espansione DEVE essere installata da un tecnico autorizzato/ qualificato.

IMPORTANTE

Disinserire l'alimentazione prima di installare la scheda di espansione.

PROTEZIONE ESD RICHIESTA

Assicurarsi che durante la manipolazione il contatto non presenti scariche elettriche statiche.

PERICOLO DI SCOSSE ELETTRICHE.

Una polarità errata o un cortocircuito danneggiano la scheda di espansione.

La scheda di espansione del controllo Bromic Smart-Heat è composta dalla scheda elettronica e dall'alloggiamento.

1. Disinserire l'alimentazione del controller.
2. Inserire l'alloggiamento della scheda di espansione nell'alloggiamento del controller utilizzando le fessure contrassegnate e assicurarsi che i morsetti siano completamente inseriti.
3. Fissare le viti in dotazione nei fori contrassegnati (1). Coppia massima di 2Nm.
4. Verificare che quando viene fornita l'alimentazione, i LED sulla scheda di espansione si accendano.

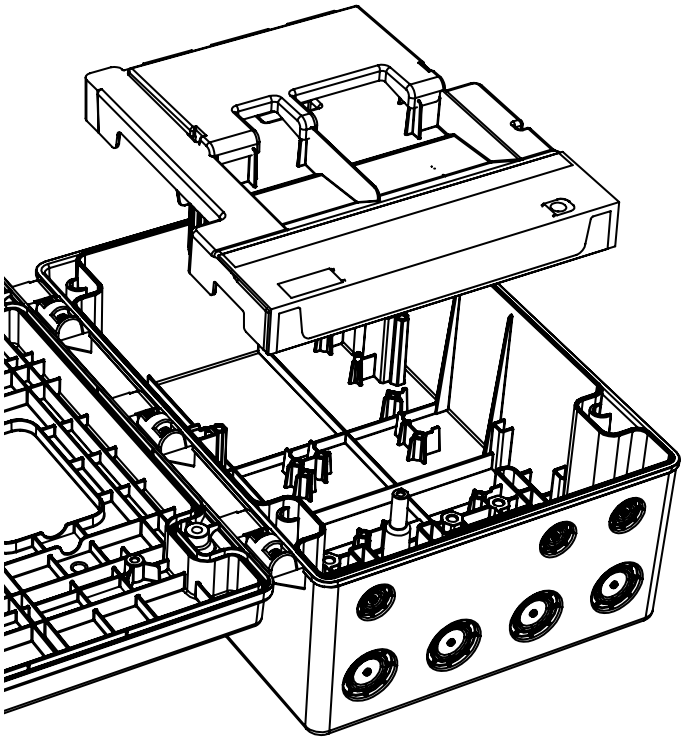

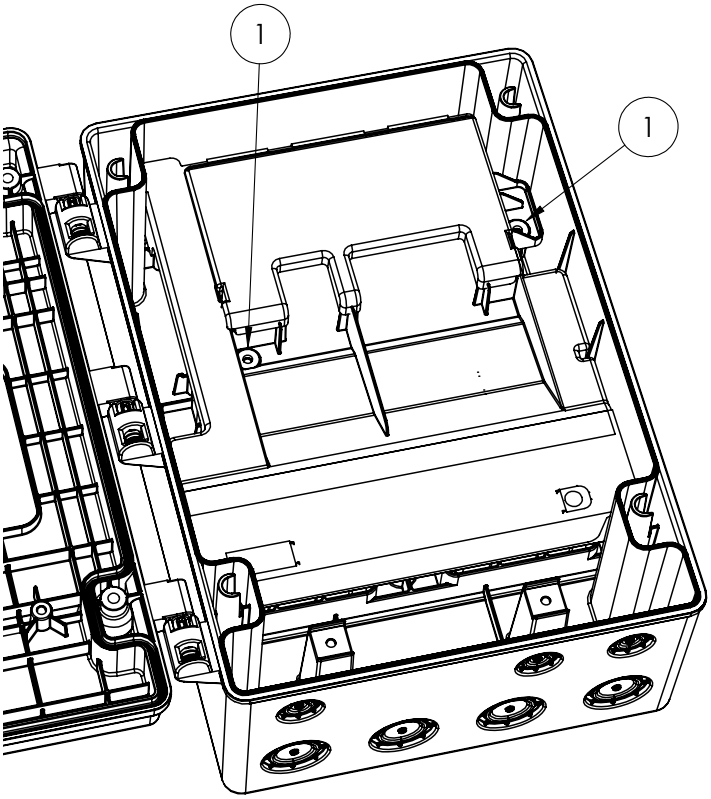

IMPORTANTE
Disinserire l'alimentazione prima di effettuare i collegamenti al PCB

PERICOLO DI SCOSSE ELETTRICHE.
Una polarità errata o un cortocircuito danneggiano la scheda di espansione.

CONNESSIONE ETHERNET

È disponibile una connessione Ethernet per il collegamento via cavo a un router o a un gateway domestico tramite DHCP (statico o dinamico). Per i modelli a 1 e 2 canali, dopo l'installazione della scheda di espansione, il filo di ponticello BMS viene fornito preassemblato alla morsettiera. deve essere rimosso perché l'Ethernet funzioni. Per i modelli a 5 canali questo passaggio non è necessario. Collegare pertanto un cavo Ethernet CAT6 alla porta RJ45. La connessione deve avere accesso a Internet.

Dopo il collegamento, il pannello anteriore può essere chiuso secondo le istruzioni di montaggio.
È possibile selezionare Ethernet come tipo di connessione attraverso il processo di installazione o attraverso il sito di modifica.
La selezione di una connessione Ethernet garantirà le opzioni per specificare il tipo di indirizzo IP (statico o dinamico) e per inserire un DNS personalizzato.

CONNESSIONE PER DOMOTICA O SISTEMA DI GESTIONE DEGLI EDIFICI (BMS)

La scheda di espansione consente inoltre ai controlli Smart-Heat di funzionare con
a) la domotica o con
b) un sistema di gestione degli edifici (BMS).
c) Un dimmer a parete adatto (SOLO tipo a sorgente di corrente).

Una connessione BMS richiede un segnale di ingresso 0-10V applicato ai morsetti a vite da 1mm²/16AWG. Coppia massima di 0,25Nm. Fare riferimento allo schema dei morsetti fornito e alla tabella corrispondente. Per i modelli a 5 canali, è necessario installare il filo di ponticello BMS. Per i modelli a 1 e 2 canali è necessario installare la scheda di espansione che ha il ponticello BMS preassemblato e deve essere lasciata collegata affinché il BMS funzioni.

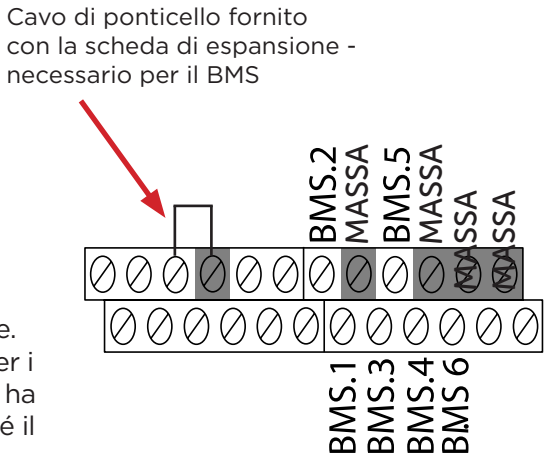

Dopo il collegamento, il pannello anteriore può essere chiuso secondo le istruzioni di montaggio.
È pertanto possibile utilizzare il sistema di domotica per controllare le apparecchiature. Si tenga presente che quando si utilizza il BMS, gli apparecchi non possono essere controllati tramite l'App Bromic Smart-Heat.

Morsetto	Tipo di controller							
	On/Off 1CH	**On/Off 2CH**	**On/Off 5CH**	**Dimmer 1CH**	**Dimmer 2CH**	**Dimmer 5CH**	**Eclipse Pendant 1CH**	**Eclipse Pendant 5CH**
BMS.1	Canale 1	Canale 1	Canale 1	Canale 1	Canale 1	Canale 1	Elemento riscaldante 1+2	Pendenti 1+2 riscaldatori
BMS.2		Canale 2	Canale 2		Canale 2	Canale 2	LED	Pendenti 3+4 riscaldatori
BMS.3			Canale 3			Canale 3		Pendente 5 riscaldatori
BMS.4			Canale 4			Canale 4		Pendenti 1+2 LED
BMS.5			Canale 5			Canale 5		Pendenti 3+4 LED
BMS.6								Pendenti 5 LED

RISOLUZIONE DEI PROBLEMI

SINTOMO	POSSIBILE(I) CAUSA(E)	AZIONE(I) CORRETTIVA(E)
L'App non risponde e si blocca	1. Troppe richieste in un breve periodo di tempo. 2. L'App o il sistema operativo del telefono potrebbero essere obsoleti/ incompatibili. 3. Connessione Internet instabile. 4. Fuori dal raggio d'azione BLE	1. Chiudere e riaprire l'App Bromic Smart-Heat. 2. Completare l'aggiornamento del software sia sul dispositivo smart che sull'App Smart-Heat. 3. Assicurarsi che la connessione di rete sia forte (3 barre di segnale). 4. Quando si utilizza la modalità BLE, assicurarsi che l'utente si trovi entro 10 m (30 piedi) dal controller.
Impossibile collegarsi al controller	1. [Comunicazione Bluetooth] Il dispositivo smart non rientra nel raggio d'azione del Bluetooth del controller. 2. [Comunicazione Bluetooth] Un altro utente è attualmente collegato al controller e all'apparecchio di controllo. 3. [Comunicazione Wi-Fi] Il controller non rientra nel raggio d'azione della rete Wi-Fi. 4. Il ponticello BMS è montato sulla scheda di espansione. 5. C'è un'interferenza di segnale.	1. [Connessione Bluetooth] Azionare i riscaldatori entro 10 m (30ft) dal controller. 2. [Connessione Bluetooth] Assicurarsi che nessun altro utente controlli l'apparecchio nello stesso momento. 3. [Connessione Bluetooth] Assicurarsi che la rete Wi-Fi sia attiva e che il controller sia nel raggio d'azione. 4. Disattivare la modalità BMS rimuovendo il filo di ponticello.
Il controller non è identificabile durante l'installazione	1. Il Bluetooth non è abilitato sul dispositivo dell'utente. 2. Controller già rivendicato da un altro utente.	1. Attivare BLE sul dispositivo dell'utente. 2. Cancellare il controller dal sito/account di un altro utente.
Non ho ricevuto l'e-mail di attivazione dell'account.	1. L'e-mail si trova nella cartella della posta indesiderata o dello spam. 2. L'account è stato registrato con un'e-mail errata o è stato commesso un errore di battitura durante la registrazione.	1. Controllare la cartella della posta indesiderata o dello spam. 2. Tentare di registrarsi nuovamente con l'e-mail corretta.
Impossibile completare l'installazione su WiFi o Ethernet	[Connessione WiFi] 1. SSID o password non corretti. 2. La rete non è a 2,4 GHz 3. La politica del firewall non consente la comunicazione. [Connessione Ethernet] 1. I LED della porta RJ45 non indicano 2. Indirizzo IP o impostazioni non corretti 3. La politica del firewall non consente la comunicazione.	Verificare con l'amministratore IT i seguenti dettagli: 1. Impostazioni di rete WiFi su 2,4 GHz. 2. Metodo di connessione Ethernet e assegnazioni di indirizzi corrette. 3. La policy del firewall consente i servizi MQTT, NTP e DNS. Eseguire un test di bypass del firewall utilizzando un hotspot per smartphone e configurare il controller su questa impostazione dell'hotspot WiFi. 4. Vedere di seguito per ulteriori dettagli sulla policy del firewall.
La politica del firewall di rete non consente la connessione a Internet	1. L'installazione WiFi o Ethernet fallisce con l'errore "impossibile effettuare il ping dell'indirizzo IP del cloud". 2. Ripiego della connessione su Bluetooth e impossibile ripristinare la connessione WiFi o Ethernet.	Il tuo amministratore IT deve consentire la comunicazione su quanto segue: -URL: bromic.production.broker.eu.freia.io -Porta: 8883 in entrata e in uscita -URL: Pool.ntp.org -Porta: 123 in entrata e in uscita -DNS: IP 8.8.8.8 -Porta: 53 in entrata e in uscita

Per ulteriore assistenza, eseguire la scansione del codice QR qui sotto per ottenere video didattici e supporto per la risoluzione dei problemi:

PARA EL INSTALADOR - ANTES DE EMPEZAR

Para instalar y hacer funcionar el controlador del calefactor Bromic Smart-Heat DEBE tener acceso a lo siguiente:

- Un dispositivo inteligente concebido para funcionar mediante aplicaciones con conexión a Internet. (Requisitos mínimos: Bluetooth 4.2, Android 8.1, iOS 14.3 o superior);
- La aplicación Bromic Smart-Heat, disponible para su descarga en la App Store de Apple y en Google Play Store utilizando los códigos QR que figuran a continuación;
- Una cuenta Bromic Smart-Heat o acceso al correo electrónico para el registro;
- El nombre (y apellido), así como la dirección de correo electrónico del usuario principal;
- [Solo Wi-Fi] El SSID y la contraseña de una red Wi-Fi local que opere a 2,4 GHz.

Para acceder a las instrucciones de instalación (instrucciones de montaje, orientación de montaje y cableado eléctrico), consulte el manual.

ESCANEAR
PARA BUSCAR
EL MANUAL MÁS
RECIENTE

App Store

Play Store

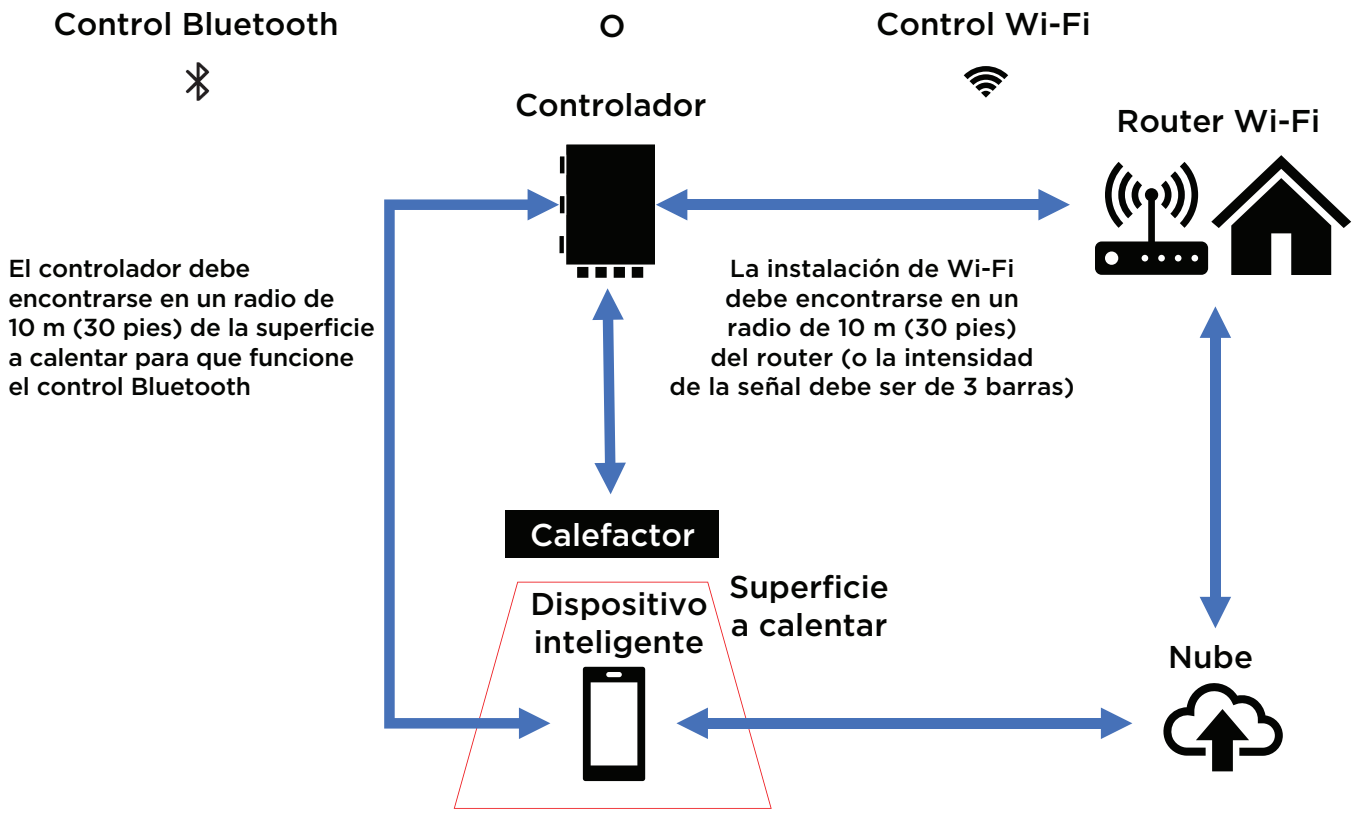

DIFERENCIAS ENTRE LA COMUNICACIÓN POR BLUETOOTH Y POR WI-FI

Comunicación por BLUETOOTH	Comunicación WI-FI
• El lugar de montaje del controlador debe situarse en un radio de 10 m (30 pies) de la ubicación del o de los calefactores. • Solo se puede usar 1 dispositivo inteligente a la vez. • Durante el funcionamiento, el dispositivo inteligente debe encontrarse en un radio de 10 m (30 pies) del controlador. • Le permite controlar los calefactores individualmente y utilizar la función de temporizador de apagado.	• El lugar de montaje del controlador debe encontrarse en un radio de 10 m (30 pies) de un router (o dispositivo inteligente que indique 3 barras de Wi-Fi en el lugar de montaje). • Permite varios usuarios simultáneamente. • Permite el control desde otro lugar. • Permite funciones adicionales (zonificación/agrupación y automatización de ambientes).

BROMIC HEATING

PROP. 65 WARNING FOR CALIFORNIA RESIDENTS
Cancer and Reproductive Harm - www.P65Warnings.ca.gov
AVERTISSEMENT PROP. 65 POUR LES RESIDENTS DE LA CALIFORNIE
Cancer et Troubles de l'appareil reproducteur - www.P65Warnings.ca.gov
ADVERTENCIA PROP. 65 PARA LOS RESIDENTES DE CALIFORNIA
Cancer y Daño Reproductivo - www.P65Warnings.ca.gov

SMART-HEAT CONTROL

POR BROMIC

MANUAL DE INSTALACIÓN E INSTRUCCIONES

PARA LOS MODELOS:

- **Smart-Heat Control Encendido/Apagado 1 canal**
- **Smart-Heat Control Encendido/Apagado 2 canales**
- **Smart-Heat Regulador de intensidad 1 canal**
- **Smart-Heat Regulador de intensidad 2 canales**
- **Smart-Heat Control Encendido/Apagado 5 canales**
- **Smart-Heat Regulador de intensidad 5 canales**
- **Smart-Heat Control Eclipse Pendant 1 canal**
- **Smart-Heat Control Eclipse Pendant 5 canales**

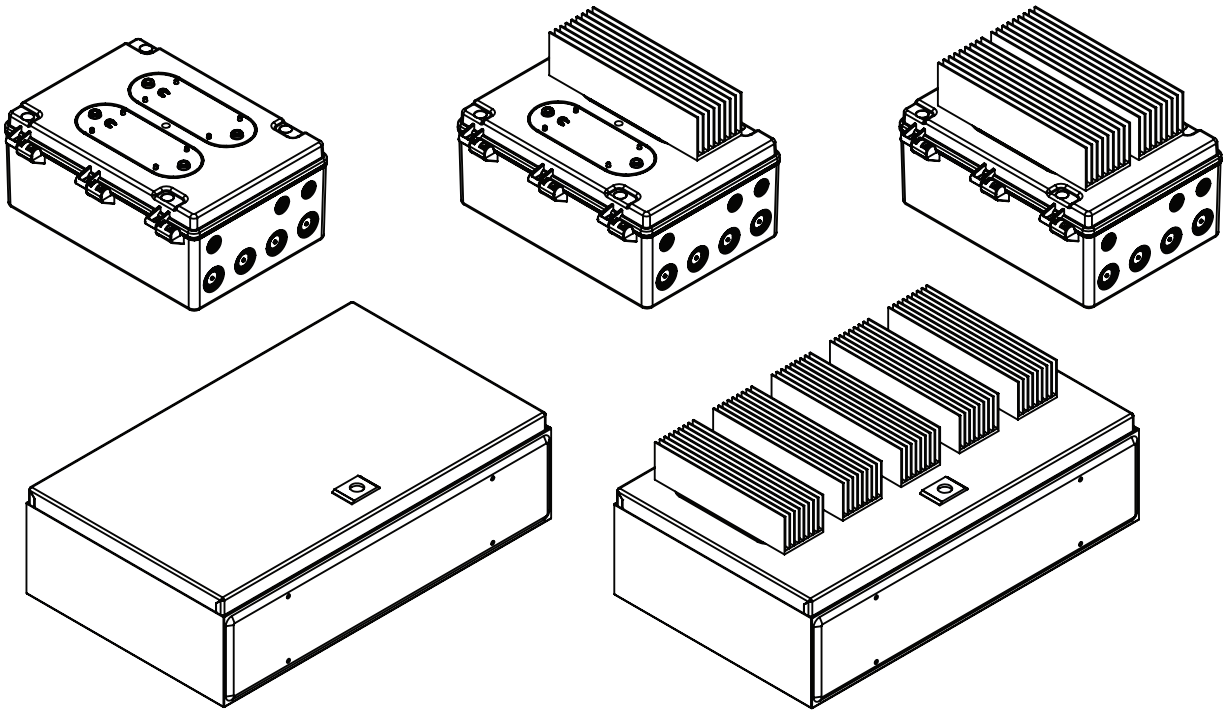

ESCANEAR PARA BUSCAR EL MANUAL MÁS RECIENTE

ESCANEAR LA APLICACIÓN EN LA APP STORE DE APPLE

ESCANEAR LA APLICACIÓN EN LA GOOGLE PLAY STORE

⚠ IMPORTANTE

LEA LA HOJA INCLUIDA «PARA EL INSTALADOR - ANTES DE EMPEZAR». LEA ESTE MANUAL DETENIDAMENTE. LEA LA PORTADA INTERIOR PARA INFORMACIÓN IMPORTANTE SOBRE ESTE MANUAL. GUARDE LAS INSTRUCCIONES JUNTO AL APARATO PARA CONSULTARLAS POSTERIORMENTE.

INSTRUCCIONES ORIGINALES

REV 24_ES

⚠ IMPORTANTE

Este manual contiene información importante sobre la instalación y el funcionamiento de los controles Smart-Heat. Por favor, preste especial atención a la información importante de seguridad que aparece en este manual de instrucciones.

Cualquier información de seguridad irá acompañada de los siguientes símbolos de alerta de seguridad:

⚠ PELIGRO, ⚠ ADVERTENCIA, ⚠ IMPORTANTE

- LEA DETENIDAMENTE ESTE MANUAL antes de instalar este producto.
- Una instalación o funcionamiento inadecuados pueden ocasionar la muerte, lesiones graves o daños materiales.
- Utilice el Smart-Heat Control exclusivamente tal y como describe este manual. Cualquier otro uso no recomendado por el fabricante puede causar incendios, descargas eléctricas o lesiones a personas.
- La instalación DEBE llevarla a cabo un técnico electricista autorizado habilitado conforme a los códigos eléctricos locales.
- El Smart-Heat Control está diseñado para uso doméstico y comercial, a menos que se indique algo distinto.
- El Smart-Heat Control debe utilizarse únicamente con la gama de calefactores eléctricos y de gas compatibles de Bromic.
- Este producto no tiene piezas sustituibles en su interior y no debe abrirse tras la instalación.
- El Smart-Heat Control solo puede hacerse funcionar mediante la aplicación Smart-Heat de Bromic, que puede descargarse en la App Store y en la Google Play Store.

Tenga en cuenta que solo los modelos que dispongan de Encendido/ Apagado son compatibles con los calefactores de gas.

CONSERVE ESTAS INSTRUCCIONES

Eliminación adecuada de este producto

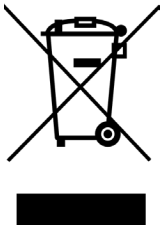

Esta marca indica que el producto no debe eliminarse junto a otros residuos domésticos en toda la UE/EE. UU. Para evitar posibles daños al medio ambiente o a la salud humana derivados de la eliminación incontrolada de residuos, recíclelo de manera responsable para promover la reutilización sostenible de los recursos materiales. Para devolver su dispositivo usado, utilice los sistemas de devolución y recogida o póngase en contacto con el minorista al que adquirió el producto para que puedan organizar un reciclaje seguro para el medio ambiente.

Oficina Central: 10 Phiney Place, Ingleburn, NSW 2565 Australia
Teléfono: 1300 276 642 (dentro de Australia) o +61 2 9748 3900 (desde el extranjero) Fax: +61 2 9748 4289
Correo electrónico: info@bromic.com Web: www.bromic.com

Nota: Bromic Pty Ltd se reserva el derecho a realizar cambios en las especificaciones, piezas, componentes y equipos sin notificarlo previamente. Este manual de instalación, funcionamiento y servicio/mantenimiento no puede reproducirse de ningún modo a menos que se disponga del consentimiento previo por escrito de Bromic Pty Ltd.

CONTENIDO

NOTAS Y ADVERTENCIAS IMPORTANTES 6

DESCRIPCIÓN DEL PRODUCTO 7

CARACTERÍSTICAS DEL PRODUCTO 7

ESPECIFICACIONES DEL PRODUCTO 7

CONTENIDO DEL EMBALAJE 9

HERRAMIENTAS/PIEZAS NECESARIAS 10

INSTRUCCIONES DE INSTALACIÓN 11

- DIMENSIONES CLAVE Y ESPACIOS DE SEPARACIÓN 11

INSTRUCCIONES DE MONTAJE 12

INSTALACIÓN ELÉCTRICA 14

- TIPOS DE CALEFACTORES Y DISTRIBUCIÓN DE CARGA 15
- DIAGRAMAS DE CABLEADO 17

INSTRUCCIONES DE FUNCIONAMIENTO 27

- CONFIGURACIÓN DE LA APLICACIÓN 27
- USO REGULAR 27

MANTENIMIENTO 27

ACTIVACIÓN POR VOZ 28

- INSTRUCCIONES DE AMAZON ALEXA 28
- INSTRUCCIONES DE GOOGLE HOME 28

INSTALACIÓN DE LA TARJETA DE EXPANSIÓN 29

- CONEXIÓN ETHERNET 30
- CONEXIÓN PARA DOMÓTICA O SISTEMA DE GESTIÓN DE EDIFICACIONES (BMS) 30

SOLUCIÓN DE PROBLEMAS 31

NOTAS Y ADVERTENCIAS IMPORTANTES

ADVERTENCIA

- Lea todas las instrucciones antes de instalar o utilizar este controlador.
- Utilice este controlador únicamente tal y como se describe en este manual. Cualquier otro uso no recomendado por el fabricante puede ocasionar incendios, descargas eléctricas o lesiones a las personas.
- Una instalación, ajuste o alteración inadecuados, así como el incumplimiento de las advertencias e instrucciones de este manual, podrían ocasionar lesiones personales graves, la muerte o daños materiales.
- El fabricante no se hace responsable de ningún daño que pueda producirse por uso inadecuado. El fabricante hace hincapié en que este controlador debe utilizarse de manera responsable y que todos los procedimientos, advertencias e instrucciones de seguridad recogidos en este folleto deben seguirse cuidadosamente.
- La temperatura de almacenamiento del producto será entre -30 °C (-22 °F) y 70 °C (158 °F). Este rango de temperaturas será aplicable cuando el producto no se utilice durante períodos prolongados (por ejemplo, en verano).
- El producto debe fijarse sobre superficies que no se dañen por temperaturas que alcancen los 60 °C (140 °F). Debe instalarse en un lugar bien ventilado. No puede cerrarse herméticamente. Debe instalarse fuera del alcance, y si se monta sobre una pared, debe ser verticalmente con los casquillos del cable hacia abajo.
- Los cables de conexión deben estar protegidos frente a cualquier impacto accidental.
- Este controlador no está diseñado para ser utilizado en baños, áreas de lavandería ni en interiores con características similares. Nunca coloque el controlador donde pueda caerse en una bañera u otro contenedor de agua.
- No instale el controlador directamente cerca de una bañera, ducha o piscina.
- No instale el controlador donde los niños puedan tener acceso al mismo.
- Este controlador no está diseñado para ser utilizado por personas (incluyendo niños) con capacidades físicas, sensoriales o mentales limitadas o con falta de experiencia y conocimiento, a menos que estén bajo la supervisión o hayan recibido instrucciones sobre el uso del aparato por una persona responsable de su seguridad.
- Conserve los materiales de embalaje fuera del alcance de los niños.
- Los niños y adultos deben ser alertados de los riesgos de electrocución y mantenerse alejados para evitar lesiones personales graves.
- Los niños deben ser supervisados atentamente cuando se encuentren en el área del controlador.
- No intente alterar el controlador de ninguna manera.
- No pinte ninguna superficie del controlador.
- No toque el controlador con las manos mojadas en ningún momento.
- No utilice ni almacene materiales inflamables cerca de este aparato.
- No rocíe aerosoles ni materiales inflamables cerca del controlador mientras esté en funcionamiento.
- Nunca haga funcionar el controlador en un entorno explosivo, como áreas donde se almacenen gasolina u otros líquidos o vapores inflamables.
- No cuelgue elementos extraños de ninguna parte de este controlador, por ejemplo toallas, ropa, cuerdas, luces, cables.
- Asegúrese siempre de que el controlador y los dispositivos conectados han sido apagados 2 horas antes de tocar cualquier disipador de calor conectado.

INSTALACIÓN

- IMPORTANTE - La instalación debe llevarla a cabo un técnico electricista autorizado y con licencia.
- El instalador debe asegurarse de que se cumplen las exigencias de la autoridad local, el código de instalación eléctrica local, los códigos municipales de construcción y cualquier normativa legal pertinente.
- Después de desembalar, asegúrese de que el controlador no muestra signos de daño visibles ni de manipulación. Si el controlador parece dañado, póngase en contacto donde lo compró para solicitar asistencia.
- Retire la protección para el transporte antes de usarlo.
- Este aparato solo debe usarse con una alimentación de CA de 100 - 277 voltios.
- Este controlador NO está destinado para ser instalado en vehículos recreativos y/o embarcaciones.
- Evite pasar cables bajo moquetas. No los cubra con tapetes, alfombras de pasillo o similares. Disponga los cables fuera de la zona de paso y donde no hagan tropezar.
- Un controlador contiene en su interior partes calientes y que producen arcos eléctricos o chispas. No lo utilice en áreas donde se use o almacenen gasolina, pintura o líquidos inflamables.
- Este manual de instalación y funcionamiento no debe retirarse del lugar de instalación. El instalador debe dejar el manual al cliente para futuras consultas.
- Si el controlador no se ha utilizado, o no va a ser utilizado, durante períodos prolongados, desconecte la fuente de alimentación.
- Para desconectar de la red eléctrica, utilice un interruptor de corte omnipolar con contactos de al menos 3,5 mm.

MANTENIMIENTO/REPARACIÓN

- Este producto no tiene piezas sustituibles y no debe abrirse una vez completada la instalación.
- La instalación debe llevarla a cabo únicamente un técnico del servicio cualificado y autorizado. El controlador debe ser inspeccionado antes de su uso y al menos una vez al año por un técnico de servicio cualificado y autorizado.
- Compruebe regularmente si hay daños en el controlador. Si sospecha que el aparato puede estar dañado, deje de usarlo inmediatamente y póngase en contacto con el proveedor.
- Al final de la vida útil de este producto, no lo trate como un residuo doméstico; debe llevarse a un centro colector de residuos de equipos eléctricos y electrónicos. El usuario es responsable de la eliminación de este aparato por los cauces apropiados al final de su vida útil. En caso contrario, se expone a las sanciones contempladas por las leyes que regulan la eliminación de residuos. La recogida diferenciada adecuada y el posterior reciclado, tratamiento y eliminación compatible con el medio ambiente de los equipos desechados, evita daños ambientales innecesarios y riesgos potenciales para la salud, fomentando el reciclaje de los materiales utilizados en el aparato. Para obtener más información sobre la recogida y eliminación de residuos, póngase en contacto con su servicio local de eliminación de residuos o donde lo compró.

CONEXIONES ELÉCTRICAS

- Todas las conexiones deben estar clasificadas para la potencia nominal del modelo de control y del modelo de calefactor a instalar. La conexión debe tener una toma de tierra.
- Organice todos los dispositivos de seguridad necesarios y use exclusivamente materiales que cumplan con las instalaciones eléctricas estándar.
- Los circuitos de baja tensión y el cableado deben estar separados de los demás circuitos.
- El circuito de alimentación debe incluir un interruptor de aislamiento y/o un interruptor de circuito conforme a la normativa eléctrica local. En los EE. UU., debe instalarse un interruptor de aislamiento de doble polo y/o un interruptor de circuito para las fuentes de alimentación.
- Para mantener la clasificación de protección de ingreso (IP54), solo deben utilizarse para la instalación eléctrica enchufes y tomas con calificación IP54 (o superior). El producto debe protegerse del contacto directo con el agua.
- En el cableado de la instalación del edificio debe incorporarse un dispositivo de desconexión de fácil acceso.
- Este producto carece de interruptor para la desconexión eléctrica. Debe incorporarse un medio de desconexión del control en el cableado fijo conforme a los códigos eléctricos locales.
- El cable debe tener una sección adecuada para soportar la carga conectada y un rango de temperatura nominal de hasta 90 °C (194 °F).
- El Regulador de intensidad Smart-Heat Control graduará la potencia de salida desconectando la carga si la temperatura en el disipador de calor supera los 80 °C (176 °F).
- La potencia máxima por canal es de 6000 W. Consulte la página 14 para conocer la capacidad de amperaje basada en la tensión de alimentación.
- Los suministros de CA de 100 - 127 V son únicamente para calefactores de gas y solo pueden utilizarse con el Smart-Heat Control de Encendido/Apagado. El amperaje máximo por canal al instalar el calefactor de gas es 10 A.

DESCRIPCIÓN DEL PRODUCTO

El Smart-Heat Control permite controlar el encendido/apagado o regular la intensidad en los calefactores Bromic. El Smart-Heat Control requiere de un dispositivo inteligente con conexión a Internet, así como de la aplicación Bromic Smart-Heat, que está disponible en la App Store de Apple y la Google Play Store.

El modelo base ofrece comunicación Bluetooth y Wi-fi, con tarjeta de expansión opcional disponible para métodos de comunicación alternativos (control de entrada Ethernet o de 0 a 10 V CC de Sistema de Gestión de Edificaciones (Building Management Systems -BMS) o domótica).

CARACTERÍSTICAS DEL PRODUCTO

Para la configuración y el funcionamiento de este producto se requiere tener acceso a un dispositivo inteligente iOS o Android con conexión a Internet (por ejemplo, un smartphone o tableta) y la aplicación Bromic Smart-Heat. El control ofrece las siguientes características:

- Clasificación de protección IP54, apta para instalaciones al aire libre;
- Compatible para controlar una amplia gama de productos Bromic;
- Comunicación por Bluetooth y Wi-Fi.

Usando la aplicación Bromic Smart-Heat, podrá:

- Controlar los calefactores Bromic (el encendido/apagado o regular la intensidad dependiendo del modelo de control);
- Usar un temporizador para apagar cualquier calefactor conectado;
- Acceder a las estadísticas de uso;
- Invitar a otros usuarios a que controlen sus calefactores conectados.

Los controladores conectados por Wi-Fi también le permitirán:

- Accionar calefactores desde otro lugar (solo para conexiones con Wi-Fi);
- Programar tiempos de calentamiento para disfrutar del máximo confort;
- Crear zonas controlando varios calefactores simultáneamente.

ESPECIFICACIONES DEL PRODUCTO - MODELOS ENCENDIDO/APAGADO

Modelo	Smart-Heat Control Encendido/ Apagado 1 canal	Smart-Heat Control Encendido/ Apagado 2 canales	Smart-Heat Control Encendido/Apagado 5 canales
Part Number	BH3130051	BH3130052	BH3130053
Número de canales	1	2	5
Alimentación	CA 50-60 Hz	CA 50-60 Hz	CA 50-60 Hz
Fase de alimentación	Monofásico	Monofásico o bifásico	Trifásico
Voltaje - Capacidad máxima por canal	100–127 V - 1 kW 220–240 V - 6 kW 200 V - 6 kW (solo Japón) 208–277 V - 6 kW (solo Norteamérica)	100–127 V - 1 kW 220–240 V - 6 kW 200 V - 6 kW (Japan Only) 208–277 V - 6 kW (solo Norteamérica)	3 N~ 220/380 V - 6 kW 3 N~ 230/400 V - 6 kW 3 N~ 240/415 V - 6 kW 3 N~ 277/480 V - 6 kW 3~ 100/200 V - 6 kW (solo Japón) 3~ 120/208 V - 6 kW (solo Norteamérica)
Tensión nominal de sobretensión	2500 V	2500 V	2500 V
Rango de temperaturas de funcionamiento	-20 °C a +30 °C/-4 °F a +86 °F	-20 °C a +30 °C / -4 °F a +86 °F	-20 °C a +30 °C/-4 °F a +86 °F
Rango de temperaturas sin funcionar	-30 °C a +70 °C/-22 °F a +158 °F	-30 °C a +70 °C/-22 °F a +158 °F	-30 °C a +70 °C/-22 °F a +158 °F
Rango de humedad en funcionamiento	0-85 %	0-85 %	0-85 %
Clasificación de protección	IP54	IP54	IP54
Dimensiones	290 x 202 x 112 mm 11,4 x 8,0 x 4,4 pulg.	290 x 202 x 112 mm 11,4 x 8,0 x 4,4 pulg.	500 x 340 x 202 mm 19,7 x 13,4 x 8,0 pulg.
Peso	1,4 kg/3,1 lb	1,6 kg/3,6 lb	11,0 kg/24,3 lb
Fijación de cubierta frontal	4 x tornillo cautivo tipo Phillips 12 G (torsión 1,8 Nm)	4 x tornillo cautivo tipo Phillips 12 G (torsión 1,8 Nm)	Llave de doble paletón para bloqueo
Tipo de conexión a tierra	Barra colectora interna con tornillo, arandela elástica y tuerca M4	Barra colectora interna con tornillo, arandela elástica y tuerca M4	Barra colectora interna con terminal de anillo, arandela elástica y tuerca M6
Tipo de terminal actual	Terminal de tornillo	Terminal de tornillo	Terminal de anillo M6
Tamaño de terminal actual (máx.)	10 mm^2 / 8 AWG	10 mm^2 / 8 AWG	Terminal de anillo M6
Tamaño del casquillo de entrada del cable	1 x M25 (torsión 8 Nm)	2 x M25 (torsión 8 Nm)	3 x M40 (torsión 8 Nm)
Tamaño del casquillo de salida del cable	1 x M25 (torsión 8 Nm)	2 x M25 (torsión 8 Nm)	5 x M25 (torsión 8 Nm)

Consulte los tipos de calefactores y la distribución de carga en la página 14 para saber las cargas máximas por canal.

ESPECIFICACIONES DEL PRODUCTO - MODELOS DE REGULADOR DE INTENSIDAD

Modelo	Smart-Heat Control Regulador de intensidad 1 canal	Smart-Heat Control Regulador de intensidad 2 canales	Smart-Heat Control Regulador de intensidad 5 canales
Part Number	BH3130061	BH3130062	BH3130063
Número de canales	1	2	5
Alimentación	CA 50-60 Hz	CA 50-60 Hz	CA 50-60 Hz
Fase de alimentación	Monofásico	Monofásico o bifásico	Trifásico
Voltaje - Capacidad máxima por canal	220–240 V - 6 kW 200 V - 6 kW (solo Japón) 208–277 V - 6 kW (solo Norteamérica)	220–240 V - 6 kW 200 V - 6 kW (solo Japón) 208–277 V - 6 kW (solo Norteamérica)	3 N~ 220/380 V - 6 kW 3 N~ 230/400 V - 6 kW 3 N~ 240/415 V - 6 kW 3 N~ 277/480 V - 6 kW 3~ 100/200 V - 6 kW (solo Japón) 3~ 120/208 V - 6 kW (solo Norteamérica)
Impedancia del sistema (Zmax) (1)	0,18 ohm	0,18 ohm	0,18 ohm
Tensión nominal de sobretensión	2500 V	2500 V	2500 V
Rango de temperaturas de funcionamiento	-20 °C a +30 °C/-4 °F a +86 °F	-20 °C a +30 °C/-4 °F a +86 °F	-20 °C a +30 °C/-4 °F a +86 °F
Rango de temperaturas sin funcionar	-30 °C a +70 °C/-22 °F a +158 °F	-30 °C a +70 °C/-22 °F a +158 °F	-30 °C a +70 °C/-22 °F a +158 °F
Rango de humedad en funcionamiento	0-85 %	0-85 %	0-85 %
Clasificación de protección	IP54	IP54	IP54
Dimensiones	290 x 202 x 163 mm 11,4 x 8,0 x 6,4 pulg.	290 x 202 x 163 mm 11,4 x 8,0 x 6,4 pulg.	500 x 340 x 252 mm 19,7 x 13,4 x 10,0 pulg.
Peso	1,6 kg/3,5 lb	2,4 kg/5,3 lb	12,5 kg/27,6 lb
Fijación de cubierta frontal	4 x tornillo cautivo tipo Phillips 12 G (torsión 1,8 Nm)	4 x tornillo cautivo tipo Phillips 12 G (torsión 1,8 Nm)	Llave de doble paletón para bloqueo
Tipo de conexión a tierra	Barra colectora interna con tornillo, arandela elástica y tuerca M4	Barra colectora interna con tornillo, arandela elástica y tuerca M4	Barra colectora interna con terminal de anillo, arandela elástica y tuerca M6
Tipo de terminal actual y tamaño máximo	Terminal de anillo M6	Terminal de anillo M6	Terminal de anillo M6
Tamaño del casquillo de entrada del cable	1 x M25 (torsión 8 Nm)	2 x M25 (torsión 8 Nm)	3 x M40 (torsión 8 Nm)
Tamaño del casquillo de salida del cable	1 x M25 (torsión 8 Nm)	2 x M25 (torsión 8 Nm)	5 x M25 (torsión 8 Nm)

(1): Este equipo cumple con la normativa EN/IEC 61000-3-11. Es responsabilidad del instalador o usuario del equipo asegurarse, consultando con el operador de la red de distribución si fuera necesario, que el equipo únicamente está conectado a una alimentación con un valor de impedancia del sistema inferior o igual a Zmax.

Consulte los tipos de calefactores y la distribución de carga en la página 14 para saber las cargas máximas por canal.

ESPECIFICACIONES DEL PRODUCTO - ECLIPSE PENDANT

Modelo	Smart-Heat Control Eclipse Pendant 1 canal	Smart-Heat Control Eclipse Pendant 5 canales
Part Number	BH8380051	BH8380055
Número de calefactores por controlador	1	5
Alimentación	CA 50-60 Hz	CA 50-60 Hz
Fase de alimentación	Monofásico	Trifásico
Voltaje	220–240 V/200 V - 6 kW (solo Japón) 200–208 V (Solo en Japón y Norteamérica)	220–240 V/200 V - 6 kW (solo Japón) 200–208 V (Solo en Japón y Norteamérica)
Capacidad operativa por canal	4 kW	6kW (30A max)
Tensión nominal de sobretensión	2500 V	2500 V
Rango de temperaturas de funcionamiento	-20 °C a +30 °C/-4 °F a +86 °F	-20 °C a +30 °C/-4 °F a +86 °F
Rango de temperaturas apagado	-30 °C a +70 °C/-22 °F a +158 °F	-30 °C a +70 °C/-22 °F a +158 °F
Rango de humedad en funcionamiento	0-85 %	0-85 %
Clasificación de protección	IP54	IP54
Dimensiones	290 X 202 x 112 mm/11,4 x 8,0 x 4,4 pulg.	500 x 340 x 252 mm/19,7 x 13,4 x 10,0 pulg.
Peso	1,6 kg/3,5 lb	15 kg/33,1 lb
Fijación de cubierta frontal	4 x tornillo cautivo tipo Phillips 12 G (torsión 1,8 Nm)	Llave de doble paletón para bloqueo
Tipo de conexión a tierra	Barra colectora interna con tornillo, arandela elástica y tuerca M4	Barra colectora interna con terminal de anillo, arandela elástica y tuerca M6
Tipo de terminal actual	Terminal de tornillo	Terminal de anillo M6
Tamaño de terminal actual (Max)	6 mm^2 / 10 AWG	-
Tamaño del casquillo de entrada del cable	1 x M25 (torsión 8 Nm)	3 x M40 (torsión 8 Nm)
Tamaño del casquillo de entrada del cable	1 x M25 (torsión 8 Nm)	5 x M25 (torsión 8 Nm)

CONTENIDO DEL EMBALAJE

Controlador	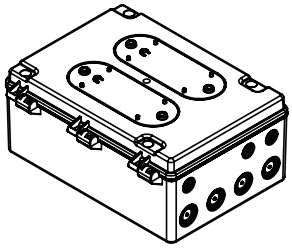 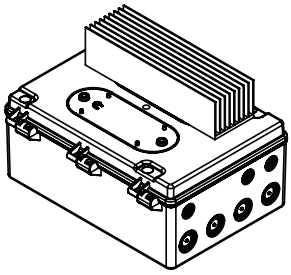 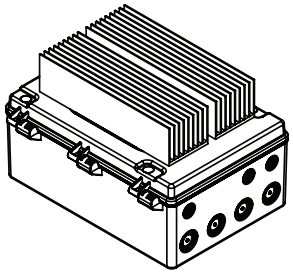 Smart-Heat Control On/Off 1 CH Smart-Heat Control On/Off 2 CH Smart-Heat Control Eclipse Pendant 1 CH Smart-Heat Control Dimmer 1 CH Smart-Heat Control Dimmer 2 CH 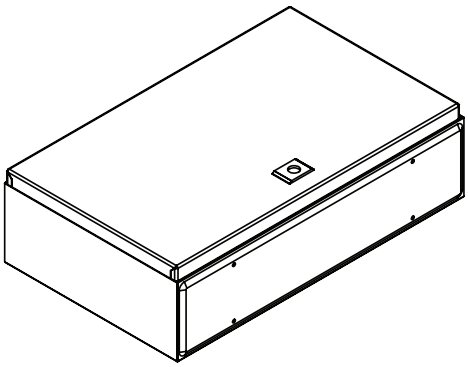 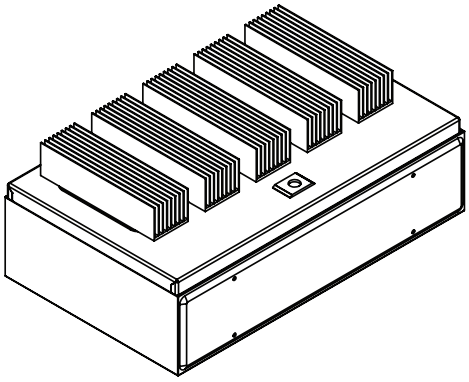 Smart-Heat Control On/Off 5 CH Smart-Heat Control Dimmer 5 CH Smart-Heat Control Eclipse Pendant 5 CH
Manual de instrucciones	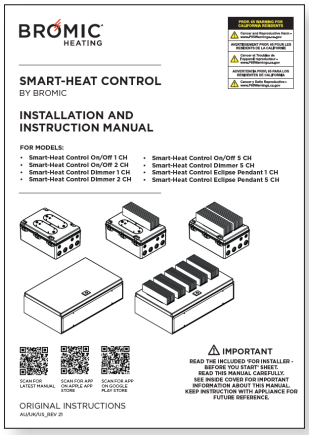 BROMIC HEATING SMART-HEAT CONTROL BY BROMIC INSTALLATION AND INSTRUCTION MANUAL FOR MODELS: • Smart-Heat Control On/Off 1 CH • Smart-Heat Control On/Off 2 CH • Smart-Heat Control Dimmer 1 CH • Smart-Heat Control Dimmer 2 CH • Smart-Heat Control On/Off 5 CH • Smart-Heat Control Dimmer 5 CH • Smart-Heat Control Eclipse Pendant 1 CH • Smart-Heat Control Eclipse Pendant 5 CH IMPORTANT READ THE INCLUDED 'FOR INSTALLER - BEFORE YOU START' SHEET. READ THIS MANUAL CAREFULLY. SEE INSIDE COVER FOR IMPORTANT INFORMATION ABOUT THIS MANUAL. KEEP INSTRUCTION INFOR APPLIANCE FOR FUTURE REFERENCE. ORIGINAL INSTRUCTIONS AURAXIA_REV 21 ESCANEAR PARA BUSCAR EL MANUAL MÁS RECIENTE
Bolsa de accesorios	Vea en la siguiente página el contenido de la bolsa de accesorios

CONTENIDO DEL EMBALAJE

Modelo	Contenido de la bolsa de accesorios
Encendido/apagado 1 canal y Encendido/apagado 2 canales y Eclipse Pendant 1 canal	2 x casquillo de cable M25 (4 x suministrado con 2 canales) 5 x tornillo M4 x10 5 x arandela elástica
Regulador de intensidad 1 canal y Regulador de intensidad 2 canales	2 x casquillo de cable M25 (4 x suministrado con 2 canales) 4 x arandela de plástico (8 x suministrado con 2 canales) 4 x terminal de anillo M6 (8 x suministrado con 2 canales) 5 x tornillo M4 5 x arandela elástica 2 x cable puente M6 anillo a M6 anillo (2 canales solamente)
Encendido/apagado 5 canales y Regulador de intensidad 5 canales y Eclipse Pendant 5 canales	1 x llave de doble paletón 4 x soporte de montaje y tornillos 1 x barra colectora en L 3 x barra colectora recta 16 x M6 2,5-4 mm2/AWG 12-14 terminal de anillo 3 x M6 4-6 mm2/AWG 10-12 terminal de anillo 4 x M6 10-16 mm2/AWG 6-8 terminal de anillo 1 x casquillo de cable M40 5 x casquillo de cable M25 3 x casquillo de cable M16 (8 x suministrado con el Eclipse Pendant) 15 x arandela elástica 1 x cable de puente para BMS

HERRAMIENTAS/PIEZAS NECESARIAS

- 4 fijaciones apropiadas para el montaje
  (modelos 1 canal + 2 canales - orificios de 4,5 mm/11/64 pulg. de diámetro)
  (modelos 5 canales - orificios de 7,0 mm/17/64 pulg. de diámetro)
- [Solo modelos de Regulador de intensidad] Herramienta de engaste.
- [Solo modelos de Regulador de intensidad] 10 mm/7/16 enchufe.
- Casquillos de cable adicionales para ajustarlos al cableado deseado.

AUTORIZACIONES DE INSTALACIÓN

IMPORTANTE

- **Asegúrese de que el controlador está instalado dejando el espacio mínimo especificado en todos los laterales.**
- **La separación de los materiales combustibles indicada representa la temperatura de la superficie de 65°C por encima de la temperatura ambiente. Los materiales de construcción que tengan una baja tolerancia al calor (como plástico, revestimiento vinílico, lienzo, tri-ply, etc.) pueden verse afectados por degradación a temperaturas más bajas. Es responsabilidad del instalador asegurarse de que los**
- **materiales adyacentes estén protegidos.**
- **Para los modelos de regulador de intensidad, asegúrese de que los disipadores de calor estén suficientemente espaciados y no estén obstruidos ni en contacto con otros elementos.**
- **Para espacios confinados, asegúrese de que la ventilación sea adecuada para mantener una temperatura ambiente inferior a 30 °C (86 °F) (de lo contrario, será precisa la ventilación forzada del área).**
- **Si se instala el control en un espacio cerrado, interferirá con la comunicación Bluetooth/Wi-Fi y se reducirá el alcance operativo.**

Smart-Heat Control
Encendido/apagado
1 canal y 2 canales

Smart-Heat Control
Eclipse Pendant 1 canal

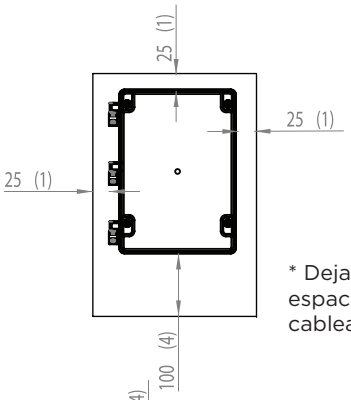

*Dimensiones en mm (pulgadas)

* Dejar suficiente espacio para el cableado.

Smart-Heat Control
Encendido/apagado
5 canales

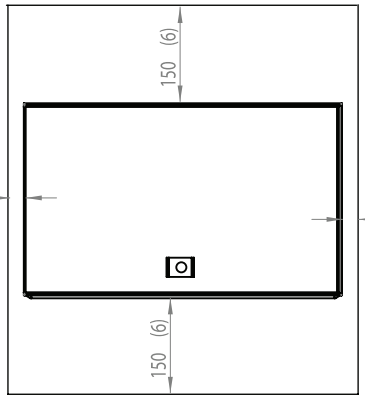

*Dimensiones en mm (pulgadas)

Smart-Heat Control
Regulador de intensi-
dad 1 canal y 2 canales

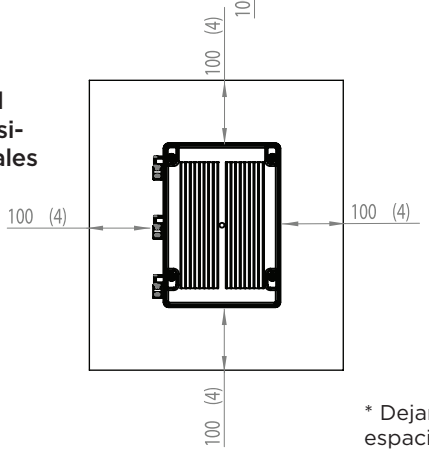

* Dejar suficiente espacio para el cableado.

Smart-Heat Control
Regulador de
intensidad
5 canales

Smart-Heat Control
Pendant Eclipse
Pendant 5-Channel

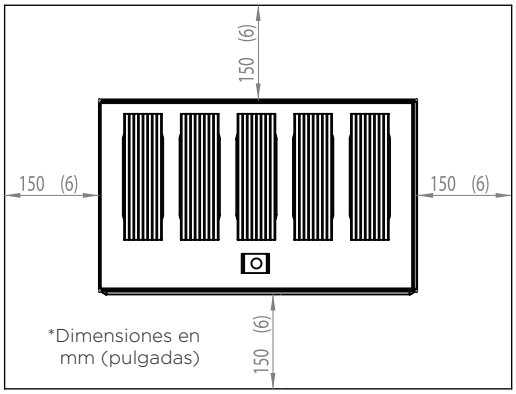

*Dimensiones en mm (pulgadas)

DIMENSIONES DEL PRODUCTO

Smart-Heat Control Encendido/apagado 1 canal
Smart-Heat Control Encendido/apagado 2 canales
Smart-Heat Control Eclipse Pendant 1 canal

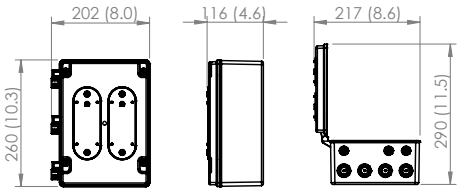

Smart-Heat Control Regulador de intensidad 1 canal
Smart-Heat Control Regulador de intensidad 2 canales

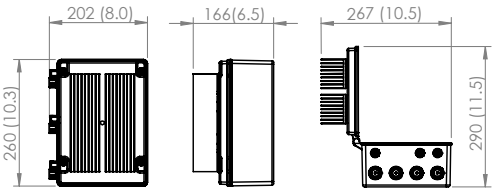

Smart-Heat Control Encendido/apagado 5 canales

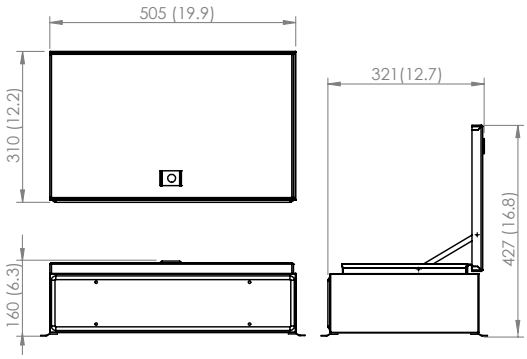

Smart-Heat Control Regulador de intensidad 5 canales
Smart-Heat Control Eclipse Pendant 5 canales

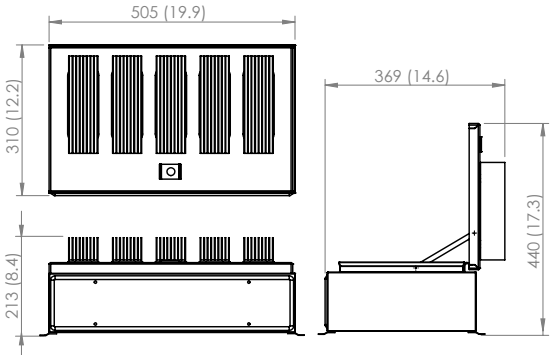

El Smart-Heat Control funciona con un dispositivo inteligente con conexión a Internet y una conexión Bluetooth o Wi-Fi. Debe escogerse el lugar de montaje del Smart-Heat Control para asegurarse de que está dentro del radio de alcance para el método de comunicación seleccionado. Antes de montar el Smart-Heat Control, complete la siguiente lista de verificación para asegurarse de que su lugar de montaje es el adecuado.

LISTA DE VERIFICACIÓN DEL LUGAR DE MONTAJE

- ☐ [Solo Bluetooth] El lugar de montaje está en un radio de 10 m (30 pies) de la ubicación del calefactor.
- ☐ [Solo Wi-Fi] El lugar de montaje está en un radio de 10 m (30 pies) de un router (o dispositivo inteligente con una intensidad de señal de 3 barras en el lugar de montaje).
- ☐ Disipador de calor [1 y 2 canales] El lugar de montaje deja un espacio libre de 100 mm (4 pulg.) a todos los laterales del controlador.
- ☐ Disipador de calor [5 canales] El lugar de montaje deja un espacio libre de 150 mm (6 pulg.) a todos los laterales del controlador.
- ☐ El lugar de montaje está a una altura mínima de 1,8 m (6 pies) FFL (nivel de acabado del suelo)/AFF (altura mínima desde el suelo) para TODOS los modelos de disipador de calor (atenuador).
- ☐ El lugar de montaje no dejará al controlador a temperaturas fuera del rango de -20 °C a 30 °C (-4 °F y 86 °F) durante su funcionamiento ni entre -30 °C y 70 °C (-22 °F y 158 °F) cuando no se utilice. (De lo contrario, será precisa ventilación forzada en el área)
- ☐ El lugar de montaje estará al menos a 1 m (3 pies) de distancia de los calefactores conectados.
- ☐ El lugar de montaje de la instalación será adecuado cuando tenga la orientación correcta de montaje (consulte las posiciones de montaje adecuadas a continuación).

POSICIONES DE MONTAJE

Los modelos de controladores de atenuación funcionan con un disipador de calor que puede alcanzar temperaturas de 85 °C (185 °F) y debe instalarse fuera del alcance. Los modelos de controlador de atenuación requieren una altura libre mínima de 1,8 m (6 pies) para garantizar que estén fuera del alcance del personal. Los controladores no son reparables y solo deben ser abiertos por contratistas eléctricos autorizados.

Los modelos On/Off no tienen un requisito de altura libre.

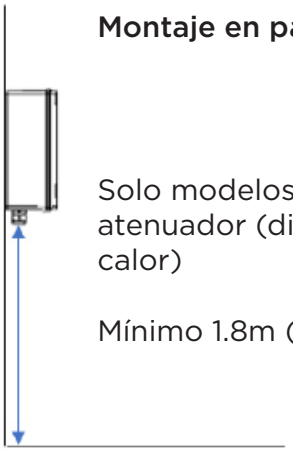

Montaje en pared

Solo modelos de atenuador (disipador de calor)

Mínimo 1.8m (6’)

Montaje en pared adecuado para los siguientes modelos:

- Smart-Heat Control Encendido/Apagado 1 canal
- Smart-Heat Control Encendido/Apagado 2 canales
- Smart-Heat Control Encendido/Apagado 5 canales
- Smart-Heat Control Regulador de intensidad 1 canal
- Smart-Heat Control Regulador de intensidad 2 canales
- Smart-Heat Control Regulador de intensidad 5 canales
- Smart-Heat Control Eclipse Pendant 1 canal
- Smart-Heat Control Eclipse Pendant 5 canales

Montaje en techo

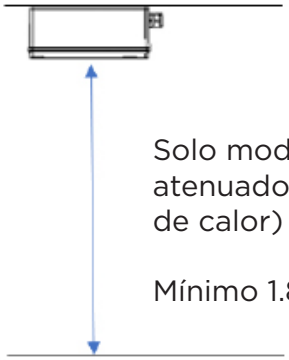

Solo modelos de atenuador (disipador de calor)

Mínimo 1.8m (6’)

Montaje en techo adecuado para los siguientes modelos:

- Smart-Heat Control Encendido/Apagado 1 canal
- Smart-Heat Control Encendido/Apagado 2 canales
- Smart-Heat Control Regulador de intensidad 1 canal
- Smart-Heat Control Regulador de intensidad 2 canales
- Smart-Heat Control de Eclipse Pendant 1 canal

Montaje en techo **no** adecuado para los siguientes modelos:

- Smart-Heat Control Encendido/Apagado 5 canales
- Smart-Heat Control Regulador de intensidad 5 canales
- Smart-Heat Control Eclipse Pendant 5 canales

PROCEDIMIENTO para modelos:

- **Smart-Heat Control Encendido/Apagado 1 canal**
- **Smart-Heat Control Encendido/Apagado 2 canales**
- **Smart-Heat Control Eclipse Pendant 1 canal**
- **Smart-Heat Control Regulador de intensidad 1 canal**
- **Smart-Heat Control Regulador de intensidad 2 canales**

IMPORTANTE

Consulte el peso del controlador aplicable en las páginas 6-7 y, para el montaje en pared, asegúrese de que los tornillos de fijación tienen la longitud adecuada.

1. Asegúrese de que el control esté desconectado.
2. Marque los agujeros de montaje en el techo o la pared.
3. Abra la cubierta frontal del control y sujétela con las fijaciones apropiadas (no suministradas). Asegúrese de que el control está firmemente sujeto. Nota: el tamaño máximo compatible es de tornillos de 8 g/4,2 mm.
4. Tienda el cableado eléctrico según lo indicado en las páginas 14-23.
5. Cierre de la cubierta frontal con los tornillos suministrados con una torsión de 1,8 Nm (1,4 pie-lb).

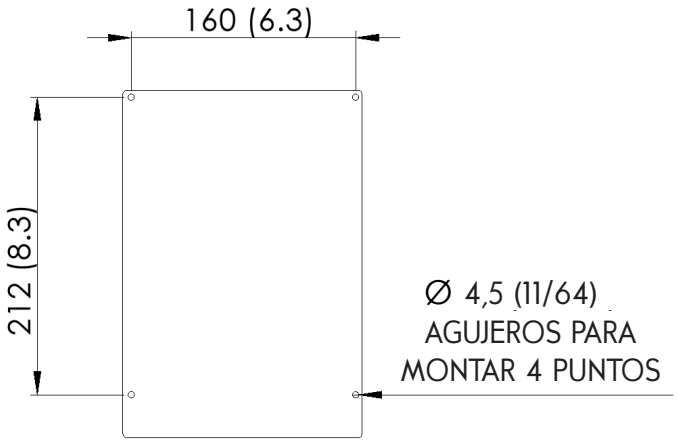

*Dimensiones en mm (pulgadas)

PROCEDIMIENTO para modelos:

- **Smart-Heat Control Encendido/Apagado 5 canales**
- **Smart-Heat Control Regulador de intensidad 5 canales**
- **Smart-Heat Control Eclipse Pendant 5 canales**

IMPORTANTE

Consulte el peso del controlador aplicable en las páginas 6-7 y, para el montaje en pared, asegúrese de que los tornillos de fijación tienen la longitud adecuada.

1. Asegúrese de que el control esté desconectado.
2. Marque los agujeros de montaje en el techo o la pared.
3. Abra la cubierta frontal del control y ánclela con las fijaciones apropiadas (no incluidas). Asegúrese de que el control está firmemente anclado.
4. Tienda el cableado eléctrico según lo indicado en las páginas 21-26.
5. Cierre la cubierta frontal con la llave suministrada.

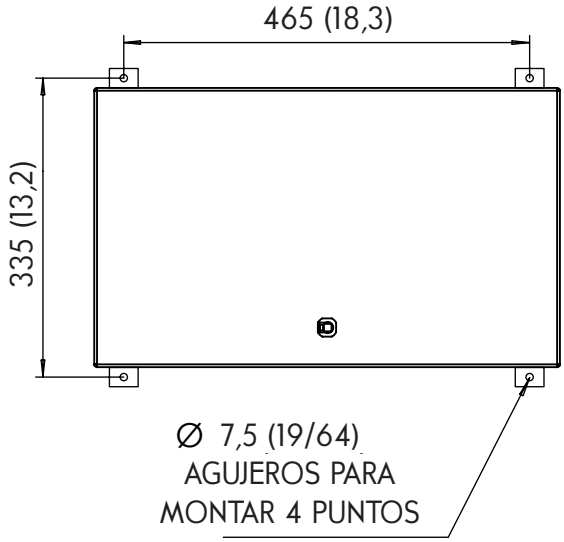

*Dimensiones en mm (pulgadas)

NOTAS Y ADVERTENCIAS IMPORTANTES

⚠ ADVERTENCIA

Este control DEBE ser instalado por una persona autorizada/con licencia. No lleve a cabo la instalación o el montaje sin cortar la corriente.

⚠ PELIGRO

¡PELIGRO DE DESCARGA ELÉCTRICA! Pueden producirse lesiones graves o la muerte. Desconecte la alimentación eléctrica antes de instalar o reparar este calefactor. Para realizar la instalación, lea y respete los espacios de separación indicados en este manual. El aparato DEBE estar conectado a una fuente de alimentación con toma de tierra.

⚠ IMPORTANTE

Compruebe los tipos de calefactores y las tablas de distribución de carga para saber las cargas correctas contempladas para los calefactores y asegúrese de no superar la carga máxima para cada canal controlador.

Compruebe las etiquetas del calefactor para asegurarse de que el voltaje y vataje son correctos, garantizando que la fuente de alimentación se ajusta a las exigencias del calefactor.

Asegúrese de que todos los circuitos están etiquetados para facilitar su identificación. Nota: durante el proceso de instalación tendrá que dar un nombre a cada aparato y asignarle un número de canal.

Realice todas las conexiones conforme a la normativa del código eléctrico local. Para las instalaciones exteriores, todas las conexiones deben realizarse conforme a la normativa del código eléctrico local para el cableado al aire libre.

El circuito de alimentación debe incluir un interruptor de aislamiento y/o un interruptor de circuito conforme a la normativa eléctrica local. En los EE. UU., debe instalarse un interruptor de aislamiento de doble polo y/o un interruptor de circuito para las fuentes de alimentación bifásicas. Según el código NEC, los aparatos calefactores se consideran de carga continua y se aplica una sobrevaloración del 125% al diseño del circuito eléctrico.

PROTECCIÓN DE SOBRECORRIENTE: Las salidas NO están protegidas contra cortocircuitos o sobrecorriente, que podrían dañar el producto. Deben instalarse dispositivos de protección contra sobrecorriente o fugas de tierra. Es responsabilidad del técnico electricista autorizado asegurarse de que el cableado de alimentación y los dispositivos de protección del circuito están instalados cumpliendo la normativa eléctrica local. Según el código NEC, se deben instalar dispositivos de sobrecorriente entre el controlador y el calentador si la carga máxima de suministro supera los 50 A.

CORTE TÉRMICO: El Bromic Smart-Heat Control está equipado con protección térmica. Todas las salidas se interrumpirán automáticamente si la temperatura de la placa del circuito principal, la placa de relés para los modelos de encendido/apagado, o SSR (relé de estado sólido) para los modelos de regulador de intensidad supera los 80 °C (176 °F). Si esto ocurre, las salidas podrán volver a encenderse manualmente cuando la temperatura de los componentes se haya reducido a menos de 75 °C (167 °F).

TIPOS DE CALEFACTORES Y DISTRIBUCIÓN DE CARGA

Para los modelos de encendido/apagado y regulador de intensidad, utilice las tablas a continuación para determinar la capacidad del canal y asegurarse de que la carga total conectada no exceda la clasificación máxima del canal. Para los modelos Smart- Heat Control Eclipse Pendant, instale un único Eclipse Pendant por controlador.
Asegúrese de que todos los circuitos están etiquetados para facilitar su identificación. Nota: durante el proceso de instalación tendrá que dar un nombre a cada aparato y asignarle un número de canal.

Compatibilidad y distribución de carga para calefactores eléctricos Bromic:

Paso 1 – Comprobar la capacidad del controlador (valores por canal)		
Potencia máxima	**Tensión de alimentación (CA 50-60 Hz)**	**Carga máxima**
6000 W	200 V	30 A
	208 V	28,5 A
	220-240 V	25 A
	277 V	21,5 A

Paso 2 - Comprobar la etiqueta del calefactor
Compruebe la etiqueta de clasificación en su calefactor para conocer la potencia y tensión de alimentación. Esta información combinada con el paso 3 determinará la carga conectada.

Paso 3 – Comparar la carga del calefactor con la capacidad del canal (calefactores de 1 elemento)		
Potencia del calefactor	**Tensión de alimentación (CA 50-60 Hz)**	**Carga máxima del aparato**
2000 W	200 V	10 A
	208 V	9,5 A
	220-240 V	8 A
	277 V	7 A
2300 W	200 V	11,5 A
	208 V	11 A
	220-240 V	9,5 A
3000 W	200 V	15 A
	208 V	14 A
	220-240 V	12,5 A
	277 V	10,5 A
3400 W	200 V	17 A
	208 V	16 A
	220-240 V	14 A

Nota: los calefactores eléctricos Bromic tienen una carga resistiva y su uso variará según el lugar. Se recomienda tener en funcionamiento los calefactores durante un tiempo prolongado (es decir, carga continua).

Si pretende controlar dos elementos desde un único calefactor de forma independiente, consulte las cargas de elementos a continuación, así como el manual de instrucciones del calefactor aplicable para los diagramas de cableado. En caso contrario, simplemente consulte la carga total del aparato que se indica a continuación.

Paso 3 – Continuación ... (Calefactores de 2 elementos)		
Potencia del calefactor	**Tensión de alimentación (CA 50-60 Hz)**	**Carga máxima del aparato**
4000 W (2 elementos)	200 V	Elemento 1: 10 A Elemento 2: 10 A Total: 20 A
	208 V	Elemento 1: 9,5 A Elemento 2: 9,5 A Total: 19 A
	220-240 V	Elemento 1: 8 A Elemento 2: 8 A Total: 16,5 A
	277 V	Elemento 1: 7 A Elemento 2: 7 A Total: 14 A
4500 W (2 elementos)	200 V	Elemento 1: 7,5 A Elemento 2: 15 A Total: 22,5 A
	208 V	Elemento 1: 7 A Elemento 2: 14 A Total: 21,5 A
	220-240 V	Elemento 1: 12,5 A Elemento 2: 6 A Total: 18,5 A
6000 W (2 elementos)	200 V	Elemento 1: 15 A Elemento 2: 15 A Total: 30 A
	208 V	Elemento 1: 14 A Elemento 2: 14 A Total: 28,5 A
	220-240 V	Elemento 1: 12,5 A Elemento 2: 12,5 A Total: 25 A
	277 V	Elemento 1: 10,5 A Elemento 2: 10,5 A Total: 21,5 A

Distribución de carga en los calefactores de gas Bromic aplicables (solo compatible con los modelos Smart-Heat Control Encendido/Apagado)

Tensión de alimentación (CA 50-60 Hz)	Carga producida por calefactor	Carga máxima por canal de control
100-127 V	1 A	10A

DIAGRAMA DE CABLEADO PARA SMART-HEAT CONTROL ENCENDIDO/APAGADO 1 CANAL

- Conecte la fuente de alimentación y el calefactor a los terminales de los tornillos, tal y como se muestra con una torsión de 1,3 Nm (1 pie-lb). El tamaño del terminal es de 10 mm²/8 AWG.
- Conecte a tierra la barra colectora interna con las fijaciones incluidas. Apriete con una torsión máxima de 3 Nm (2,22 pie-lb).
- Tornillo de la cubierta frontal a apretar con una torsión de 1,7 Nm (1,26 pie-lb).
- Nota: los diagramas se ilustran conforme a la normativa de EE. UU. (Convenciones IEC).
- El circuito de alimentación debe incluir un interruptor de aislamiento y/o un interruptor de circuito conforme a la normativa eléctrica local. En los EE. UU., debe instalarse un interruptor de aislamiento de doble polo y/o un interruptor de circuito para las fuentes de alimentación bifásicas.

ADVERTENCIA

El control DEBE ser instalado de forma permanente y el cableado debe llevarlo a cabo un técnico electricista autorizado/con licencia.

IMPORTANTE

La capacidad de corriente máxima de cada terminal es de 30 A.

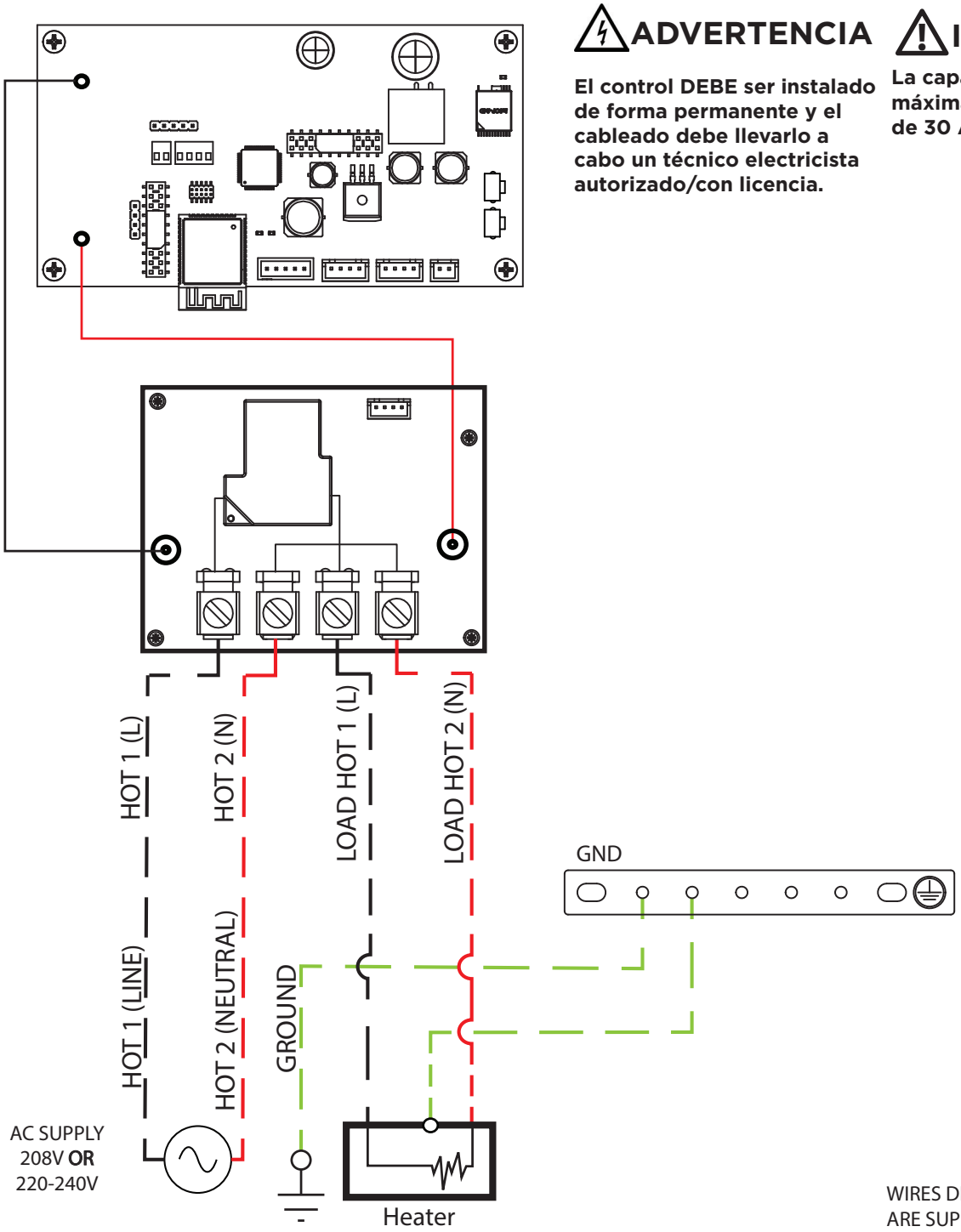

WIRES DENOTED BY DASHED LINES ARE SUPPLIED BY THE INSTALLER

ENTRADA: El cable de la fuente de alimentación (proporcionado por el instalador), la tensión y la capacidad de la fuente de alimentación deben ser confirmados como aptos para la clasificación de los calefactores conectados al controlador. Apriete los casquillos de cable con una torsión de 8 Nm (6 pie-lb).

SALIDA: Cable de alimentación desde el calefactor. Compruebe el tipo de calefactor, la clasificación, la distribución de carga y la capacidad de amperaje máxima por canal del controlador (6 kW por canal/consulte la página 14 del manual). Apriete los casquillos de cable con una torsión de 8 Nm (6 pie-lb).

DIAGRAMA DE CABLEADO PARA SMART-HEAT CONTROL ENCENDIDO/APAGADO 2 CANALES

- Conecte la fuente de alimentación y el calefactor a los terminales de los tornillos, tal y como se muestra, con una torsión de 1,3 Nm (1 pie-lb). El tamaño del terminal es de 10 mm²/8 AWG.
- Conecte a tierra la barra colectora interna con las fijaciones incluidas. Apriete con una torsión máxima de 3 Nm (2,22 pie-lb).
- Tornillo de la cubierta frontal a apretar con una torsión de 1,7 Nm (1,26 pie-lb).
- Nota: los diagramas se ilustran conforme a la normativa de EE. UU. (Convenciones IEC).
- El canal 1 debe estar conectado para alimentar la placa de circuito principal.
- El circuito de alimentación debe incluir un interruptor de aislamiento y/o un interruptor de circuito conforme a la normativa eléctrica local. En los EE. UU., debe instalarse un interruptor de aislamiento de doble polo y/o un interruptor de circuito para las fuentes de alimentación bifásicas.

⚠ ADVERTENCIA

El control DEBE ser instalado de forma permanente y el cableado debe llevarlo a cabo un técnico electricista autorizado/con licencia.

⚠ IMPORTANTE

La capacidad de corriente máxima de cada terminal es de 30 A.

Si tiene intención de utilizar 1 circuito de alimentación, asegúrese de que el cable de entrada está dividido en una caja de conexiones externa y la alimentación puede proporcionar la carga exigida para ambos canales simultáneamente.

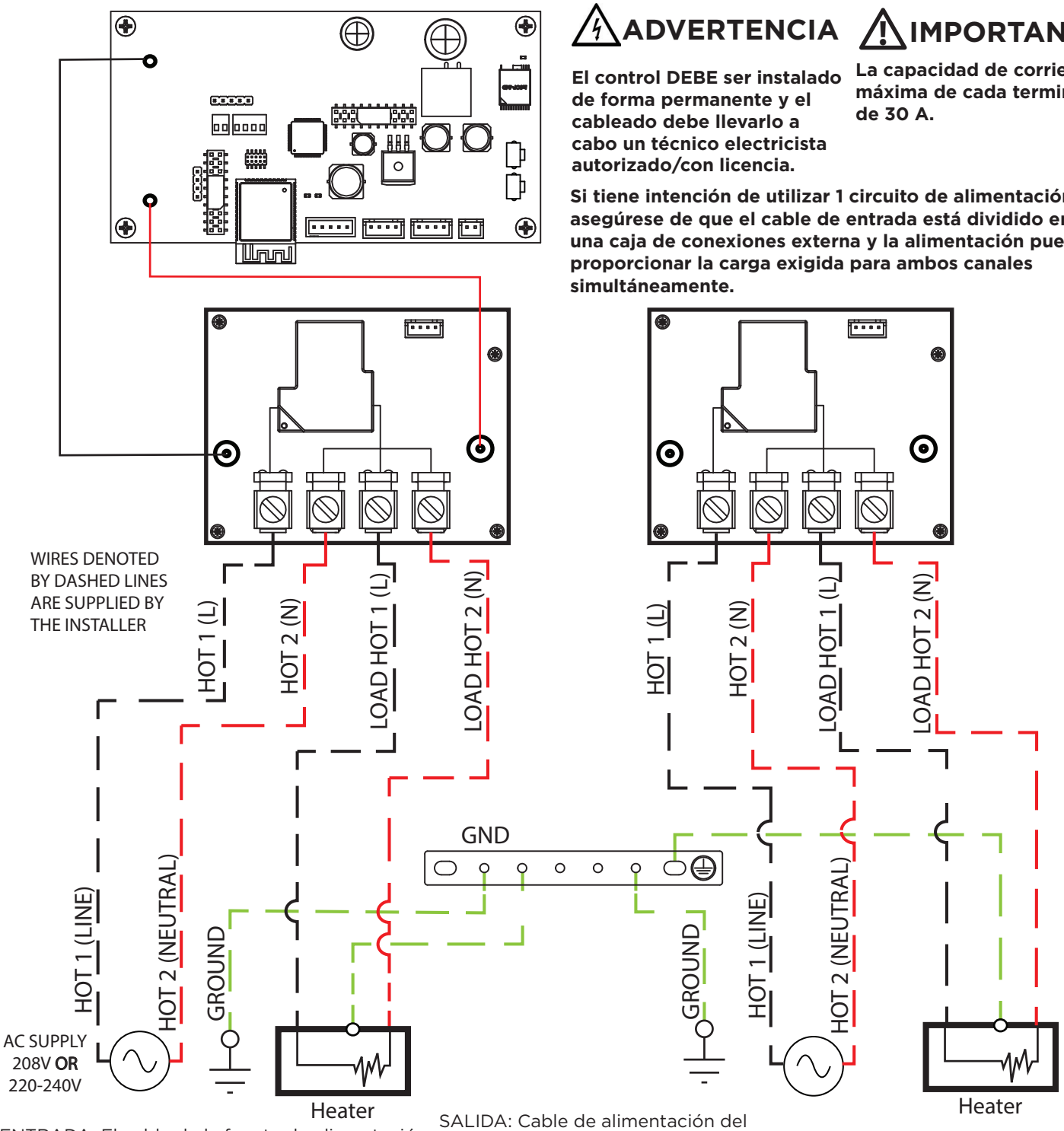

ENTRADA: El cable de la fuente de alimentación (proporcionado por el instalador), la tensión y la capacidad de la fuente de alimentación deben ser confirmados como aptos para la clasificación de los calefactores conectados al controlador. Apriete los casquillos de cable con una torsión de 8 Nm (6 pie-lb).

SALIDA: Cable de alimentación del calefactor. Compruebe el tipo de calefactor, la clasificación, la distribución de carga y la capacidad máxima de amperaje por canal controlador (6 kW por canal/consulte la página 14 del manual). Apriete los casquillos de cable con una torsión de 8 Nm (6 pie-lb).

DIAGRAMA DE CABLEADO PARA SMART-HEAT CONTROL REGULADOR DE INTENSIDAD 1 CANAL

- Conecte la fuente de alimentación y el calefactor al montante utilizando terminales de anillo M6 como se muestra. Los terminales de anillo deben estar certificados por UL y apretados a 6-7 Nm (4,5-5,2 pie-lb).
- Conecte a tierra la barra colectora interna con las fijaciones incluidas. Apriete con una torsión máxima de 3 Nm (2,22 pie-lb).
- Tornillo de la cubierta frontal a apretar con una torsión de 1,7 Nm (1,26 pie-lb).
- Nota: los diagramas se ilustran conforme a la normativa de EE. UU. (Convenciones IEC).
- El circuito de alimentación debe incluir un interruptor de aislamiento y/o un interruptor de circuito conforme a la normativa eléctrica local. En los EE. UU., debe instalarse un interruptor de aislamiento de doble polo y/o un interruptor de circuito para las fuentes de alimentación bifásicas.

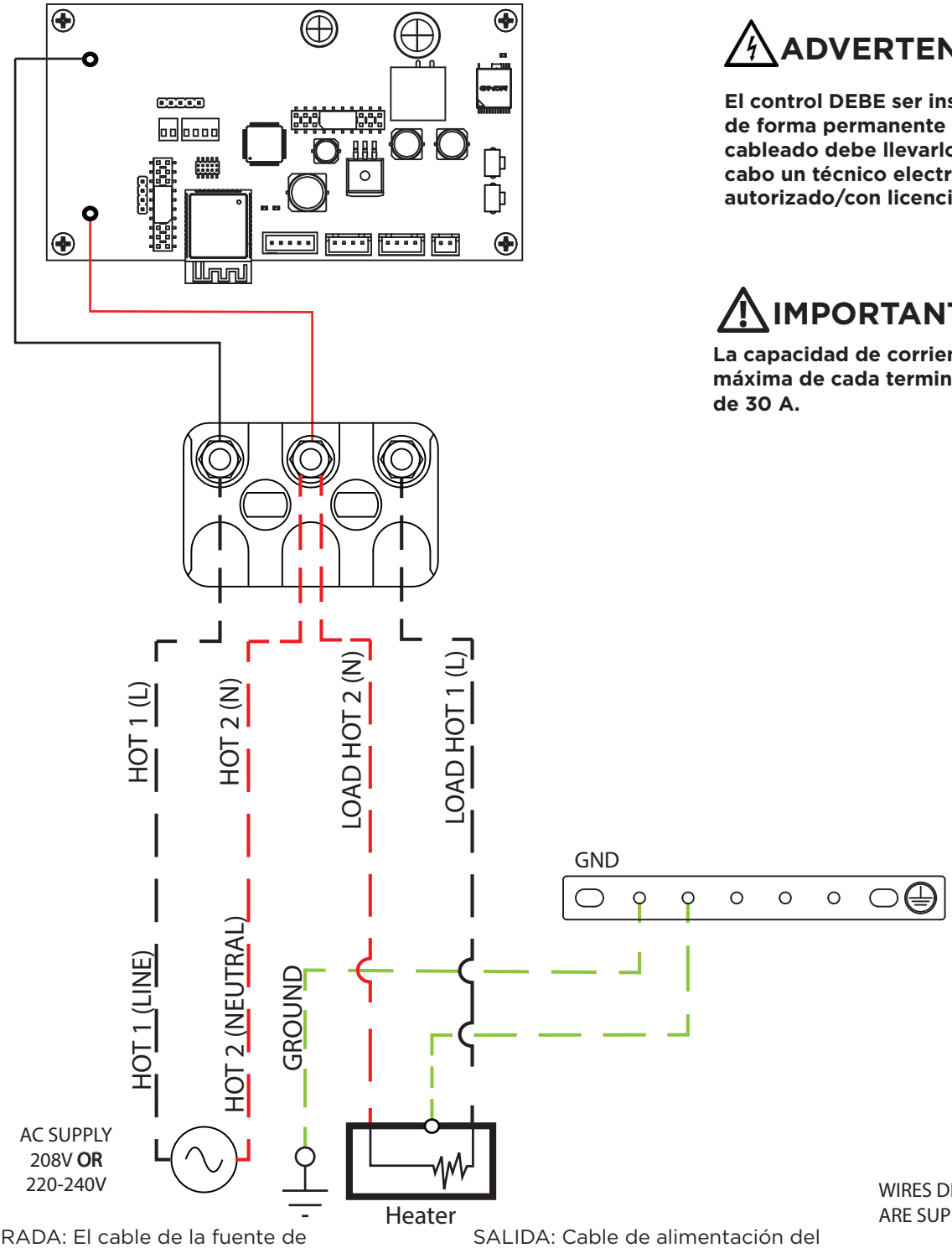

ADVERTENCIA

El control DEBE ser instalado de forma permanente y el cableado debe llevarlo a cabo un técnico electricista autorizado/con licencia.

IMPORTANTE

La capacidad de corriente máxima de cada terminal es de 30 A.

WIRES DENOTED BY DASHED LINES ARE SUPPLIED BY THE INSTALLER

ENTRADA: El cable de la fuente de alimentación (proporcionado por el instalador), la tensión y la capacidad de la fuente de alimentación deben ser confirmados como aptos para la clasificación de los calefactores conectados al controlador. Apriete los casquillos de cable con una torsión de 8 Nm (6 pie-lb).

SALIDA: Cable de alimentación del calefactor. Compruebe el tipo de calefactor, la clasificación, la distribución de carga y la capacidad de amperaje máxima por canal controlador (6 kW por canal/consulte la página 14 del manual). Apriete los casquillos de cable con una torsión de 8 Nm (6 pie-lb).

DIAGRAMA DE CABLEADO PARA EL SMART-HEAT CONTROL REGULADOR DE INTENSIDAD DE 2 CANALES

- Conecte la fuente de alimentación y el calefactor al montante utilizando terminales de anillo M6 como se muestra. Los terminales de anillo deben contar con certificación UL y apretarse a 6-7 Nm (4,5-5,2 pie-lb).
- Conecte a tierra la barra colectora interna con las fijaciones incluidas. Apriete con una torsión máxima de 3 Nm (2,22 pie-lb).
- Tornillo de la cubierta frontal a apretar con una torsión de 1,7 Nm (1,26 pie-lb).
- Nota: los diagramas se ilustran conforme a la normativa de los EE. UU. (Convenciones IEC).
- El canal 1 debe estar conectado para alimentar la placa de circuito principal.
- El circuito de alimentación debe incluir un interruptor de aislamiento y/o un interruptor de circuito conforme a la normativa eléctrica local. En los EE. UU., debe instalarse un interruptor de aislamiento de doble polo y/o un interruptor de circuito para las fuentes de alimentación bifásicas.

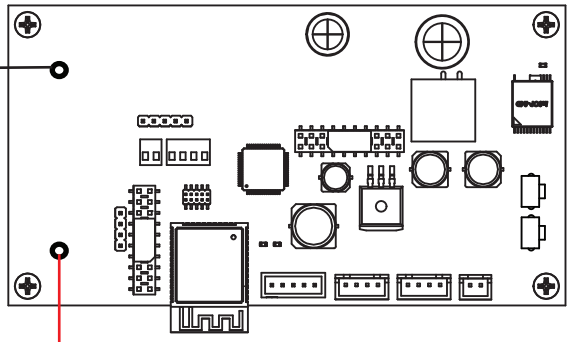

⚠ ADVERTENCIA

El control DEBE ser instalado de forma permanente y el cableado debe llevarlo a cabo un técnico electricista autorizado/con licencia.

⚠ IMPORTANTE

La capacidad de corriente máxima de cada terminal es de 30 A.

Si tiene intención de utilizar 1 circuito de alimentación, asegúrese de que el cable de entrada está dividido en una caja de conexiones externa y la alimentación puede proporcionar la carga exigida para ambos canales simultáneamente.

WIRES DENOTED BY DASHED LINES ARE SUPPLIED BY THE INSTALLER

HOT 1 (L)
HOT 2 (N)
LOAD HOT 2 (N)
LOAD HOT 1 (L)
HOT 1 (L)
HOT 2 (N)
LOAD HOT 2 (N)
LOAD HOT 1 (L)
GND
HOT 1 (LINE)
HOT 2 (NEUTRAL)
GROUND
GROUND
HOT 1 (LINE)
HOT 2 (NEUTRAL)
AC SUPPLY
208V **OR**
220-240V
Heater
Heater

ENTRADA: El cable de la fuente de alimentación (proporcionado por el instalador), la tensión y la capacidad de la fuente de alimentación deben ser confirmados como aptos para la clasificación de los calefactores conectados al controlador. Apriete los casquillos de cable con una torsión de 8 Nm (6 pie-lb).

SALIDA: Cable de alimentación desde el calefactor. Compruebe el tipo de calefactor, la clasificación, la distribución de carga y la capacidad de amperaje máxima por canal controlador (6 kW por canal/consulte la página 14 del manual). Apriete los casquillos de cable con una torsión de 8 Nm (6 pie-lb).

DIAGRAMA DE CABLEADO PARA SMART-HEAT CONTROL REGULADOR DE INTENSIDAD DE 5 CANALES

Trifásico/3 cables - 120/208 V línea a línea, 100/200 V línea a línea, dividido 240 V

* Las conexiones directas de la bolsa de accesorios deben ser fijadas por el instalador.
* Adecuado para los EE. UU. (solo 120 V to 120 V), Japón (100 V to 100 V).

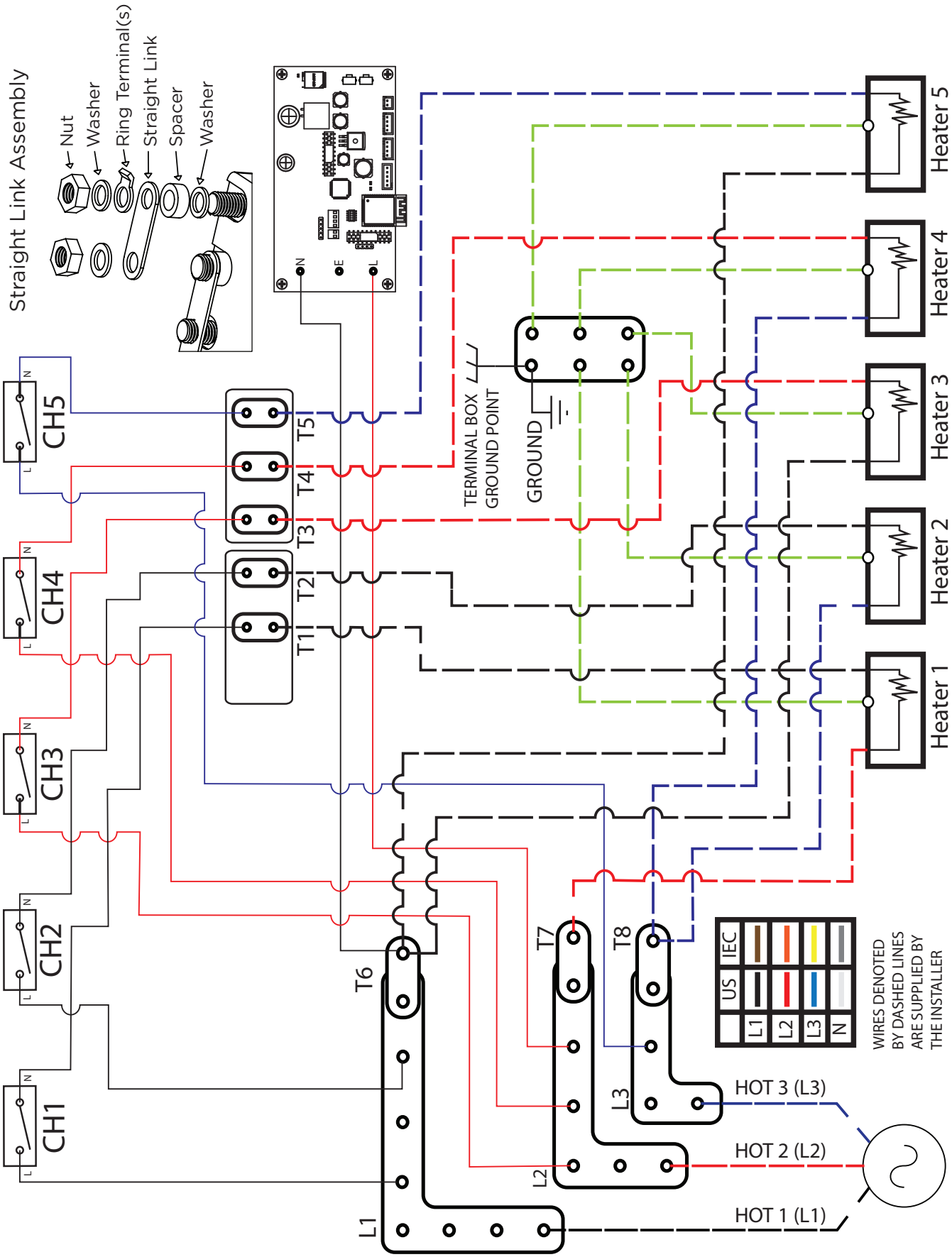

DIAGRAMA DE CABLEADO PARA EL SMART-HEAT CONTROL REGULADOR DE INTENSIDAD DE 5 CANALES
(Bromic 240V or 277V Heaters)
Trifásico/4 cables - V línea a neutro
Línea 220/380V, 230/400V, 240/415V, 277/480V

* El soporte en L de la bolsa de accesorios debe ser fijado por el instalador.
* Adecuado para: Australia (230/240 V)/Europa (220/230/240 V)/India (230 V)/EE. UU. (277 V)

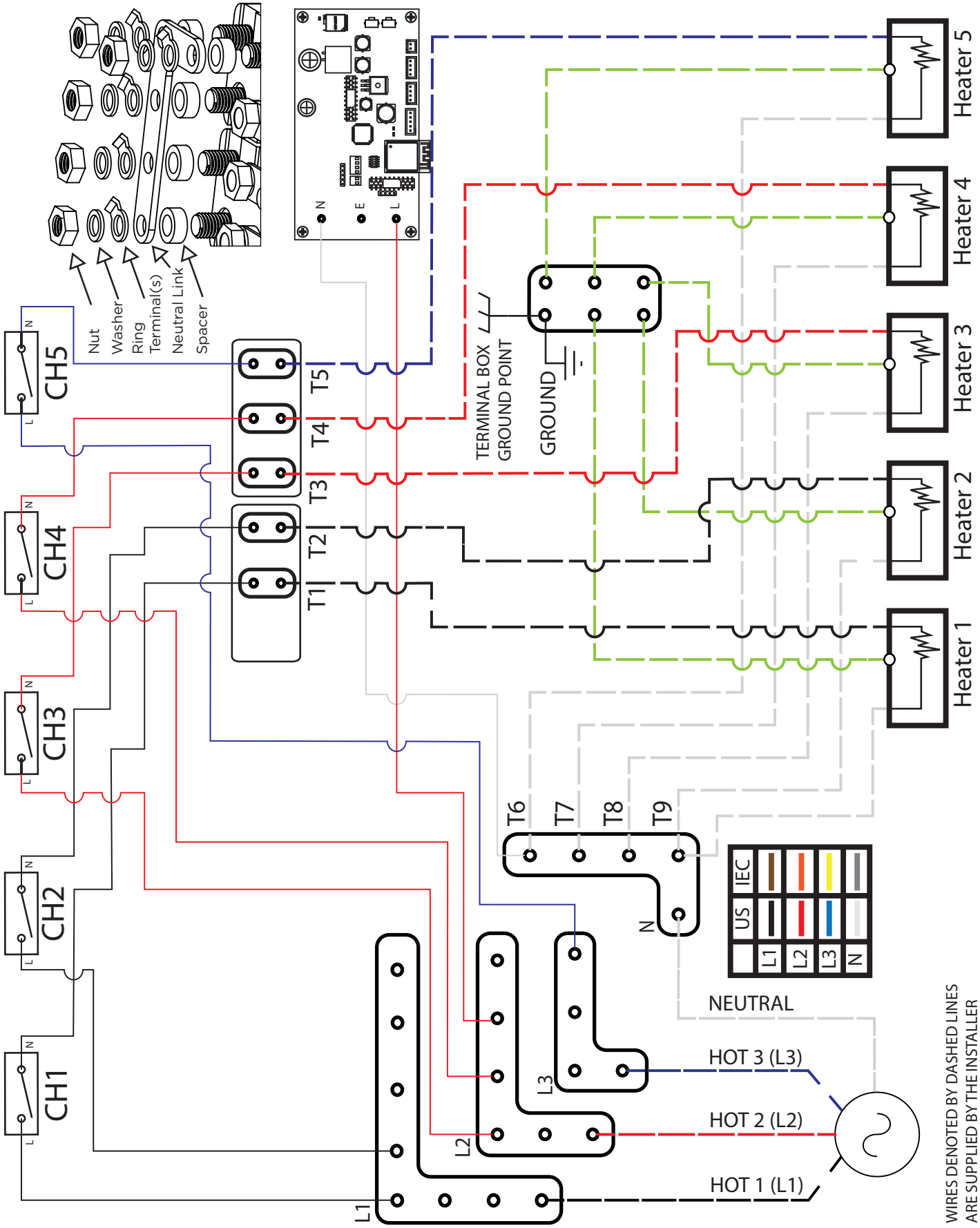

DIAGRAMA DE CABLEADO PARA SMART-HEAT CONTROL ECLIPSE PENDANT 1 CANAL

- Conecte la fuente de alimentación a los terminales de tornillo tal como se muestra, con una torsión de 0,6 Nm (0,4 pie-lb). El tamaño del terminal es de 6 mm²/ 10 AWG.
- Conecte a tierra la barra colectora interna con las fijaciones incluidas. Apriete con una torsión máxima de 4 Nm (3 pie-lb). Tornillo de la cubierta frontal a apretar con una torsión de 1,8 Nm (1,4 pie-lb).
- Nota: los diagramas se ilustran conforme a la normativa de EE. UU. (Convenciones IEC).
- El circuito de alimentación debe incluir un interruptor de aislamiento y/o un interruptor de circuito conforme a la normativa eléctrica local. En los EE. UU., debe instalarse un interruptor de aislamiento de doble polo y/o un interruptor de circuito para las fuentes de alimentación bifásicas.

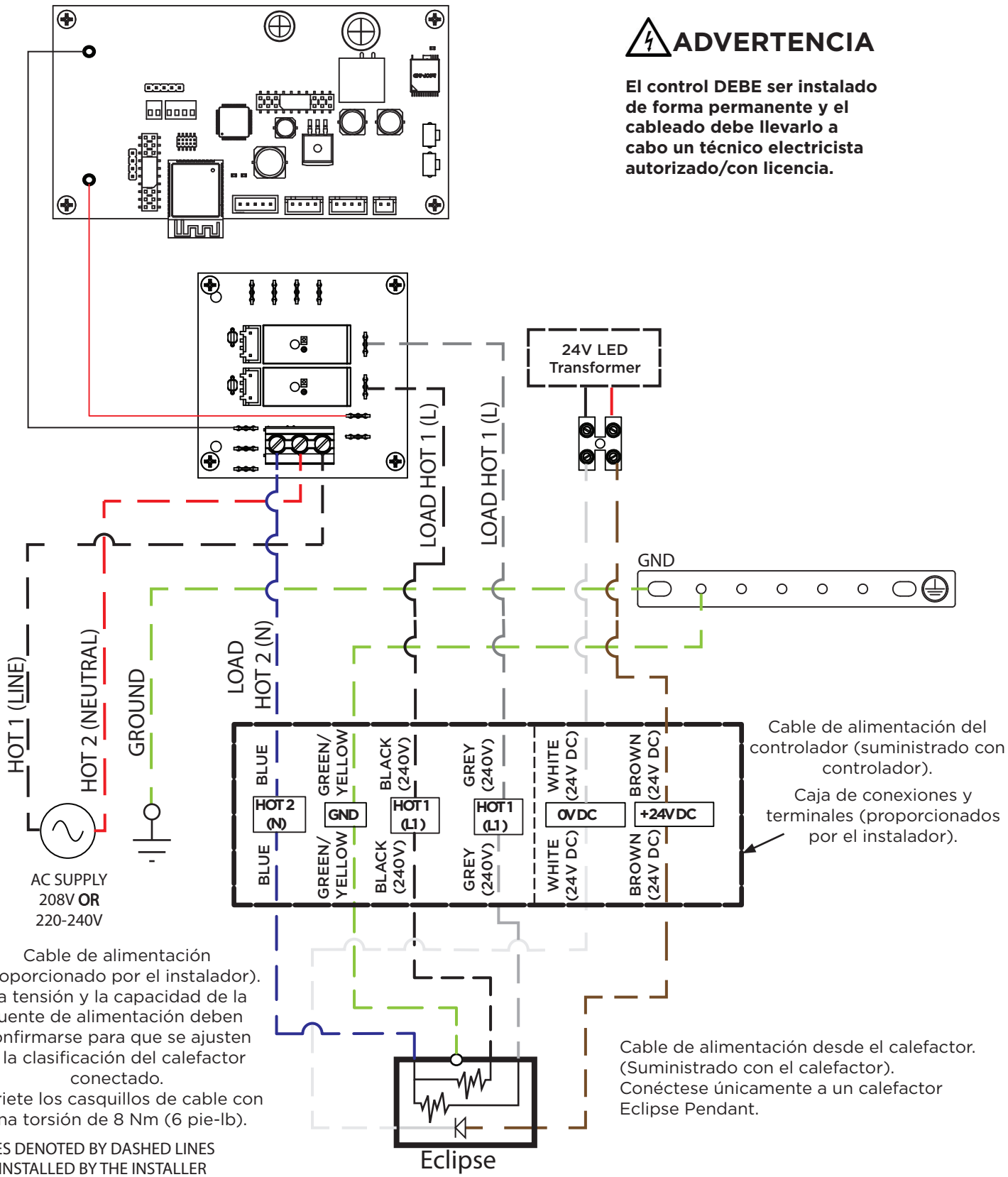

DIAGRAMA DE CABLEADO PARA SMART-HEAT CONTROL ECLIPSE PENDANT 5 CANALES
Trifásico/3 cables - 240 V línea a línea

- Straight links from accessory bag must be fitted by installer for heater connection
- Suitable for North America (120V - 120V)

* Conexiones de línea fijadas por el instalador.

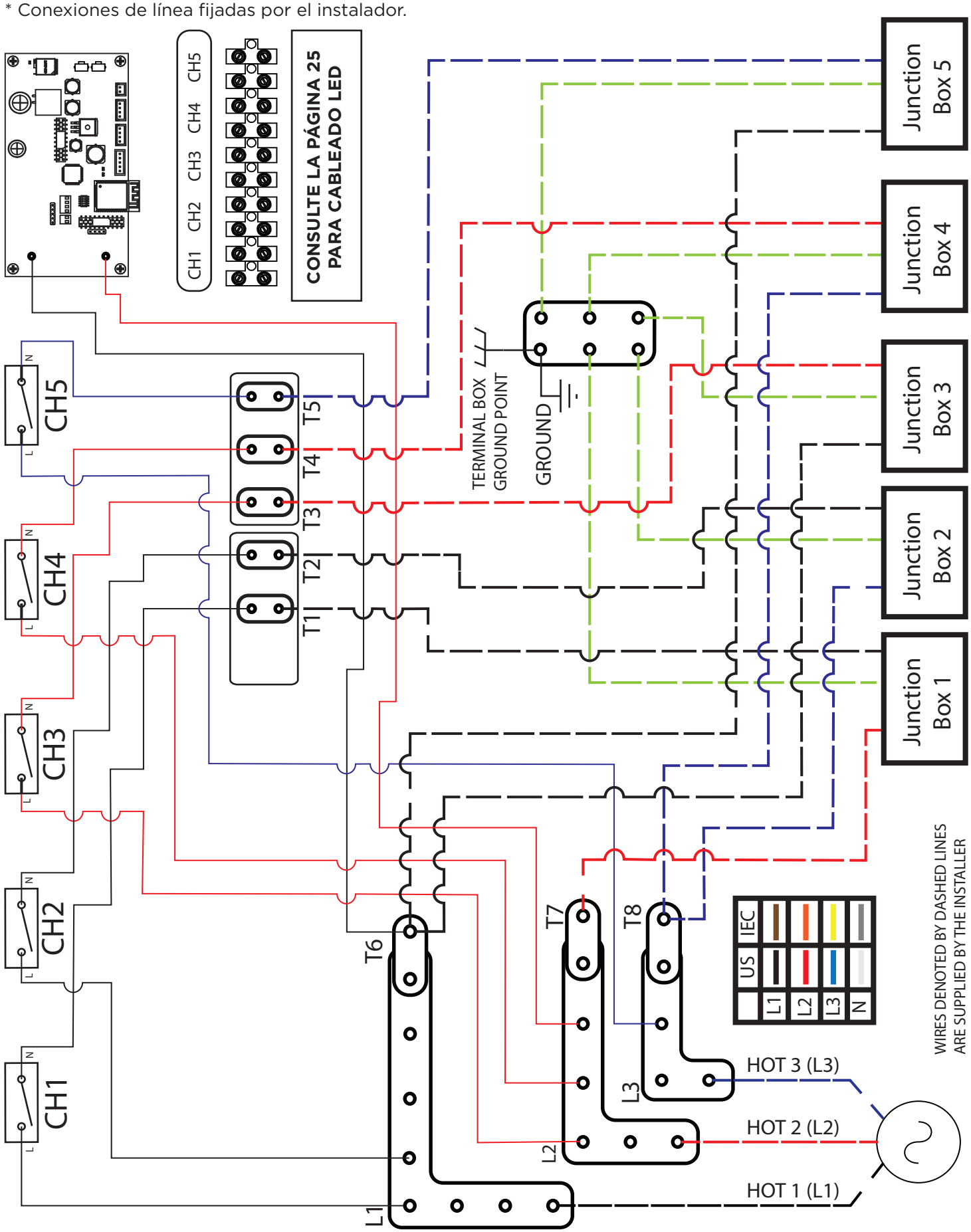

DIAGRAMA DE CABLEADO PARA SMART-HEAT CONTROL ECLIPSE PENDANT 5 CANALES
Trifásico/4 cables - Línea 240 V línea a neutro

* Soporte neutro fijado por el instalador.
* Suitable for North America (240 Only)

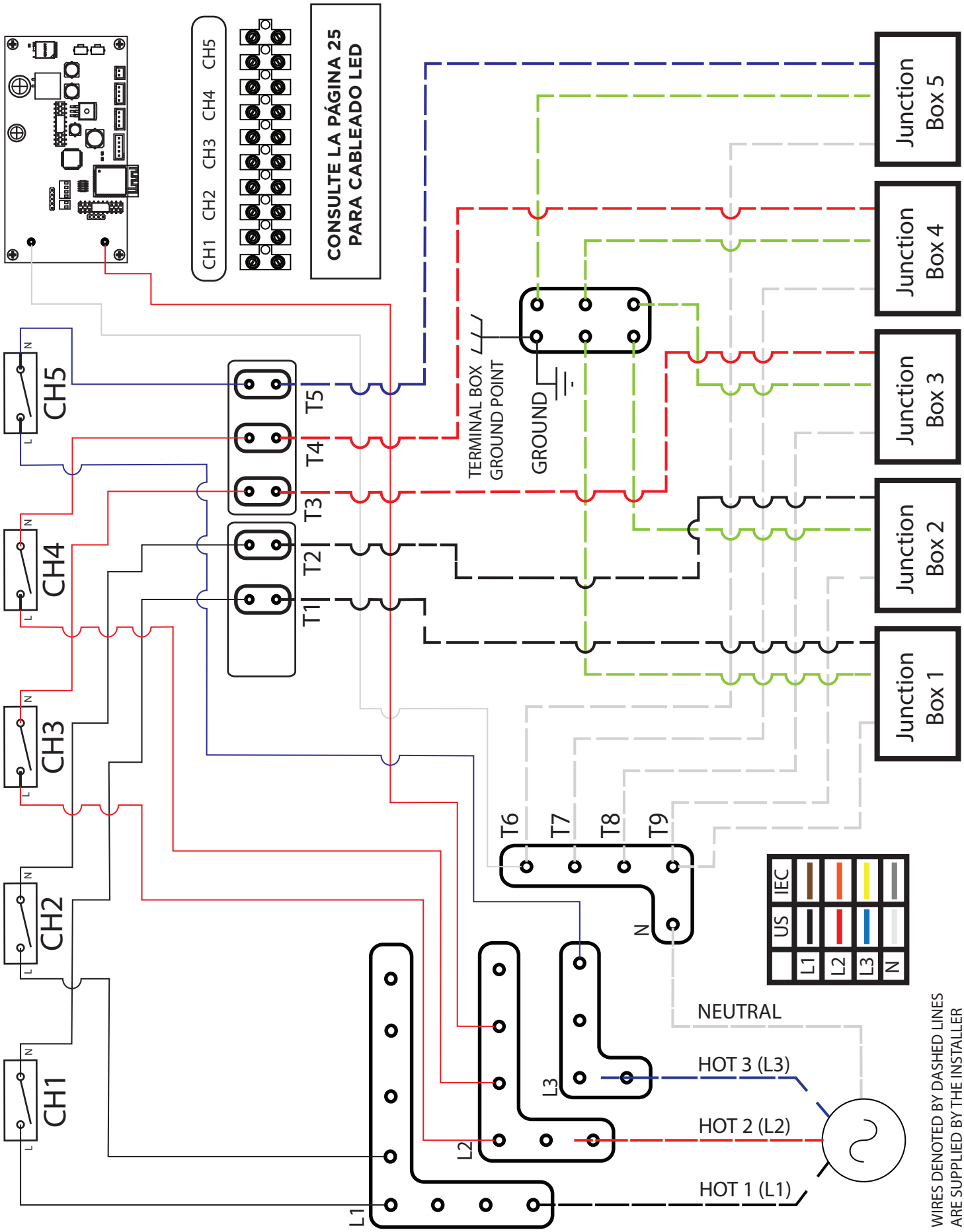

WIRING DIAGRAM FOR SMART-HEAT CONTROL ECLIPSE PENDANT 5CH JUNCTION BOX & LED WIRING

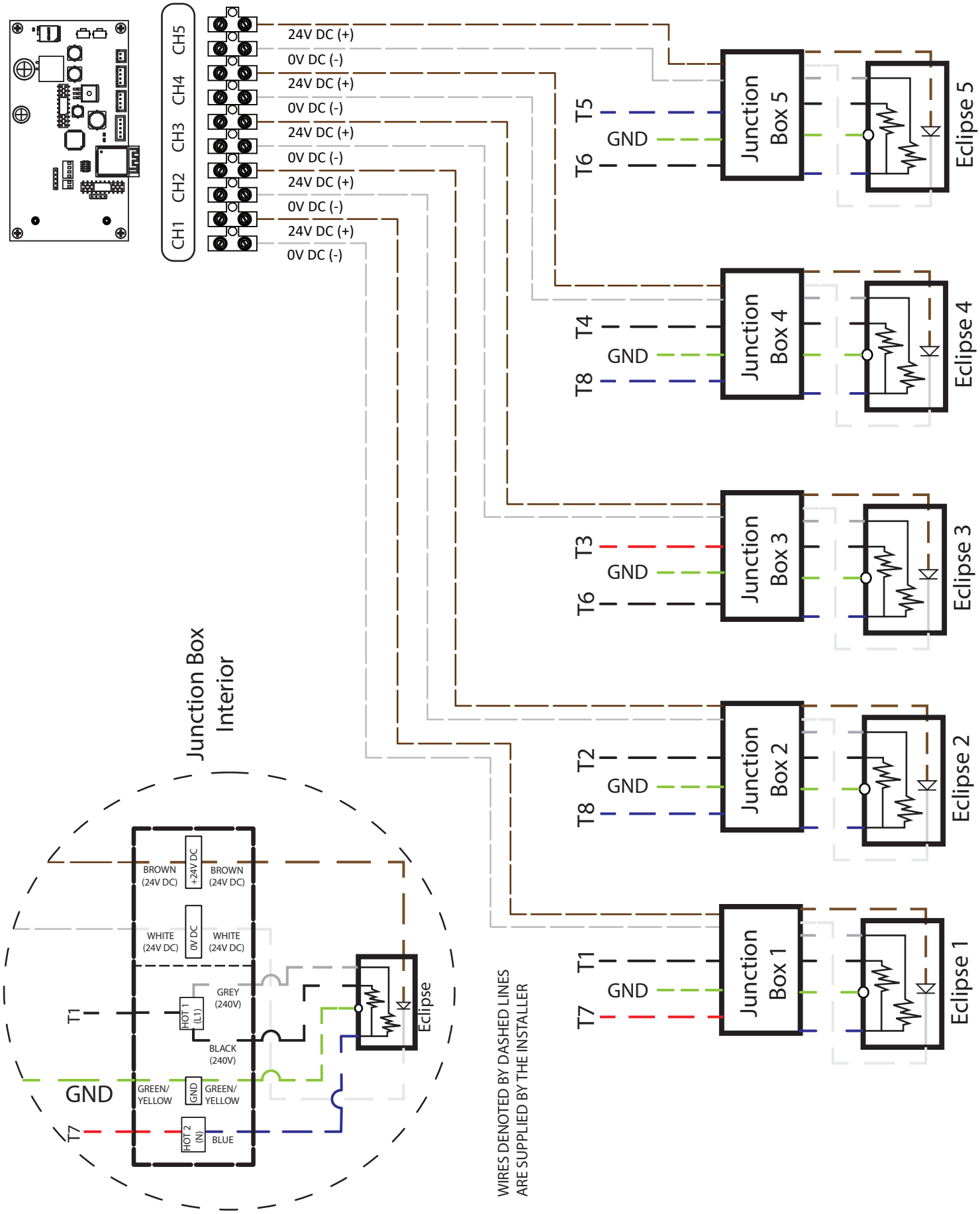

INSTRUCCIONES DE FUNCIONAMIENTO

CONFIGURACIÓN DE LA APLICACIÓN

Descargue la aplicación Bromic Smart-Heat desde la App Store de Apple o la Google Play Store. Al abrirla, la aplicación Bromic Smart-Heat le pedirá que registre una cuenta antes de guiarlo a través de la configuración de su sitio. Tenga en cuenta que cada Smart-Heat Control necesita su propia configuración. Tras configurar su sitio, puede configurar y controlar varios controladores.

App Store Play Store

El emparejamiento inicial de un controlador debe realizarse mediante una conexión Bluetooth. Por lo tanto, debe permanecer en un radio de 10 metros del controlador hasta completar la configuración. El alcance operativo de la conexión Bluetooth puede variar dependiendo de las condiciones del sitio y de los dispositivos. Se recomienda hacerlo funcionar en un radio de 10 m (30 pies) del controlador en todo momento. La comunicación Wi-Fi es el método recomendado y habilitará funciones adicionales que no están disponibles con una conexión Bluetooth.

USO REGULAR

Una vez configurado su sitio, podrá utilizar la aplicación Bromic Smart-Heat para hacer funcionar todos los controladores dentro del sitio. Si el control está conectado por Wi-Fi, también tendrá acceso a funciones adicionales, como zonificación y programación del funcionamiento de sus calefactores Bromic. Las zonas también pueden utilizarse para reordenar sus aparatos agregándolos en el orden exacto en el que desea que se muestren.

El menú también puede utilizarse para realizar distintas funciones como:

- Gestionar la configuración del sitio.
- Gestionar el acceso al sitio con varios usuarios.
- Ver el uso del calefactor.
- Calcular los costes de calefacción.

Cuando un control Wi-Fi configurado pierde la conexión a la red, pasa automáticamente a una conexión Bluetooth hasta que se restablezca la conexión de red. Esto puede demorarse 3 minutos.

El Bluetooth solo puede funcionar en un dispositivo inteligente a la vez. Cuando la aplicación está abierta sobre varios dispositivos inteligentes, la conexión se transferirá automáticamente a los dispositivos disponibles si el dispositivo conectado sale de la aplicación, la cierra o cuando la pantalla queda bloqueada.

MANTENIMIENTO

Este control no tiene piezas sustituibles en su interior y, por lo tanto, no precisa de mantenimiento tras la instalación inicial. Se recomienda asegurarse de que su aplicación Bromic Smart-Heat está actualizada. Si su control no funciona, consulte la tabla de solución de problemas de este manual. Si su control parece dañado, deje inmediatamente de usarlo y póngase en contacto con su proveedor. Un interruptor de aislamiento o un interruptor de circuito deben aislar todos los circuitos bajo tensión antes de realizar una inspección o de reparar los aparatos conectados.

Si se producen problemas con el funcionamiento de la aplicación Bromic Smart-Heat, consulte la sección de solución de problemas de este manual. Si tiene dificultades con la solución de problemas, consulte las siguientes instrucciones para resetear un Smart-Heat Control con la aplicación Bromic Smart-Heat.

Reseteo del controlador: Solo puede hacerse usando el Bluetooth de bajo consumo BLE y mientras está conectado al controlador. Para resetear un controlador, elimínelo de la lista de dispositivos o a través del menú de configuración del sitio. Seguidamente, reconfigure el controlador en el sitio, asegurándose de que está en un radio de 10 m del controlador para mantener la conexión Bluetooth.

ACTIVACIÓN POR VOZ

Todos los modelos de Bromic Smart-Heat Control son compatibles con Amazon Alexa y Google Home.
Nota: debe tener una cuenta de Amazon o Google Home antes de vincular su dispositivo.

INSTRUCCIONES PARA AMAZON ALEXA

1. Abra la aplicación Amazon Alexa y seleccione la pestaña “More” «Más».
2. Seleccione “Skills & Games” «Skills y juegos».
3. Utilice la barra de búsqueda para buscar «Bromic Smart-Heat» y seleccione la skill Bromic Smart-Heat que se muestra en la captura de pantalla proporcionada.
4. Pulse “Enable to Use” «Activar para usar».
5. Inicie sesión en su cuenta de la Bromic App.
6. Pulse “Authorise” «Autorizar».
7. A continuación, se le pedirá que configure cada calefactor individualmente en cualquier habitación que haya configurado.

Nota: la aplicación Alexa importará todos los grupos que haya creado en la aplicación Bromic Smart-Heat, así como sus aparatos individualmente.

Comandos de voz sugeridos:

- Enciende/apaga aparatos específicos o regula la intensidad de un aparato específico al porcentaje deseado:
  Por ejemplo, «Alexa enciende/apaga [nombre del aparato]».
  Por ejemplo, «Alexa pon [nombre del aparato] al 50 %».
- Enciende/apaga un grupo de aparatos o regula la intensidad de una zona de aparatos a un porcentaje deseado:
  Por ejemplo, «Alexa, enciende/apaga [nombre del grupo]».
- [SOLO ECLIPSE] - Enciende/apaga los LED o regula su intensidad a un porcentaje deseado:
  Por ejemplo, «Alexa, enciende/apaga las luces [nombre del aparato]».
- Por ejemplo, «Alexa, pon las luces de [nombre del aparato] al 30 %».

INSTRUCCIONES PARA GOOGLE HOME

1. Abra la aplicación Google Home y seleccione la pestaña “Devices” «Dispositivos».
2. Seleccione “+ Add”«+ Añadir».
3. Pulse “Works with Google” «Funciona con Google».
4. Utilice la barra de búsqueda para buscar «Bromic Smart- Heat» y seleccione la opción que se muestra en la captura de pantalla proporcionada.
5. Inicie sesión en su cuenta de la Bromic App.
6. Pulse “Agree and Link” «Aceptar y Vincular»
7. Agregue cada aparato Bromic mostrado a cualquier habitación deseada.

Comandos de voz sugeridos:

Encender o apagar determinados aparatos o regular su intensidad a un porcentaje deseado

- «Oye Google, activa/apaga [nombre del aparato].»
- «Oye Google, pon [nombre del aparato] al 50 %.»

Encender/apagar un grupo de aparatos o regular la intensidad de una zona de aparatos a un porcentaje deseado:

- «Oye Google, enciende/apaga [nombre del grupo].»
- «Oye Google, pon [nombre del grupo] al 30 %.»

[SOLO ECLIPSE] - Encender/apagar la luz y ajustar el brillo:

- «Oye Google, enciende/apaga la luz [nombre del aparato].»
- «Oye Google, pon la luz [nombre del aparato] al 70 %.»

INSTALACIÓN DE LA TARJETA DE EXPANSIÓN

La tarjeta de expansión Bromic Smart-Heat Control permite otros tipos de conexión adicionales, como Ethernet y BMS, para aplicaciones de domótica y sistemas de gestión de edificaciones.

Para los modelos de 1 y 2 canales, la tarjeta de expansión es un accesorio (se vende por separado).
Para los modelos de 5 canales, la tarjeta de expansión viene preinstalada con el controlador.

La siguiente sección describe el proceso para instalar la tarjeta de expansión en los modelos de 1 y 2 canales.
La integración debe realizarla un Integrador de domótica o un técnico autorizado.
Debe completar la instalación eléctrica en las páginas 13-26 antes de instalar la tarjeta de expansión.

ADVERTENCIA

Esta tarjeta de expansión DEBE ser instalada por una persona autorizada/con licencia.

IMPORTANTE

Desconecte la energía antes de instalar la tarjeta de expansión.

SE REQUIERE PROTECCIÓN CONTRA DESCARGAS ELECTROSTÁTICAS (ESD)

Al manipular el aparato, asegúrese de que el contacto esté libre de descargas electrostáticas

RIESGO DE DESCARGA ELÉCTRICA.

La polaridad incorrecta o los cortocircuitos dañarán la tarjeta de expansión.

La tarjeta de expansión Bromic Smart-Heat Control se compone de la placa de circuito electrónico y de la carcasa.

1. Desconecte la corriente del controlador.
2. Inserte la carcasa de la tarjeta de expansión en la carcasa del controlador utilizando las ranuras marcadas (1) y asegúrese de que los terminales se han asentado completamente.
3. Atornille los tornillos suministrados en los agujeros marcados (2) con una torsión máxima de 2 Nm.
4. Verifique que se encienden los LED de la tarjeta de expansión cuando recibe corriente.

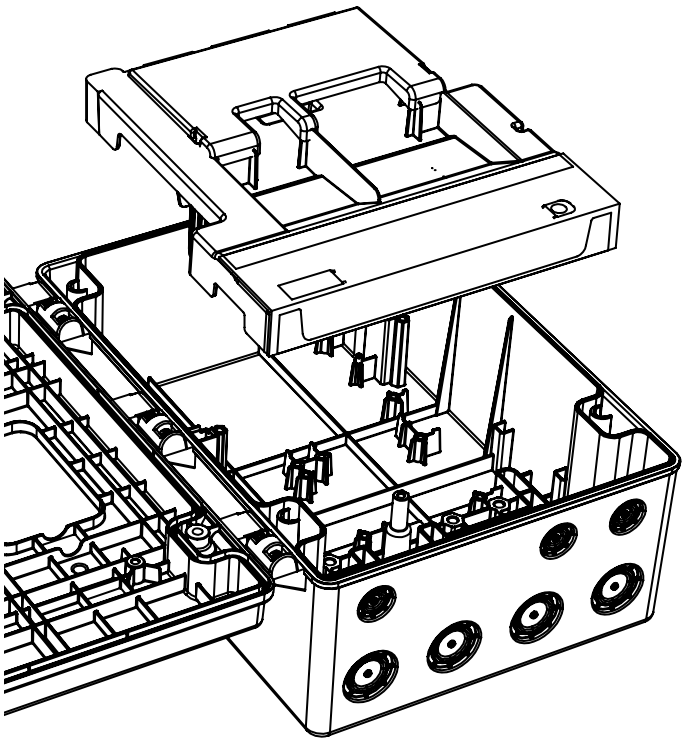

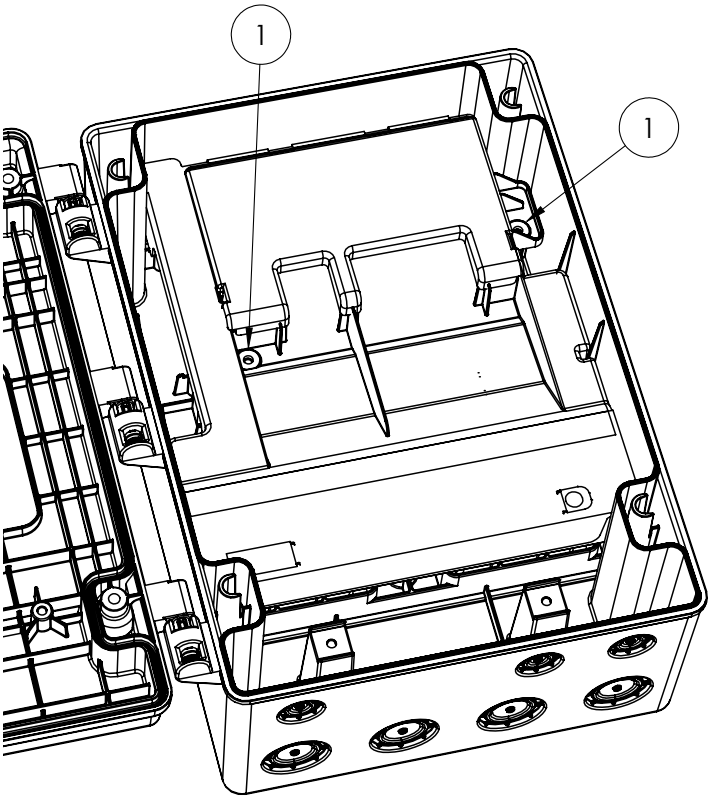

IMPORTANTE
Desconecte la corriente antes de realizar las conexiones a la placa de circuito impreso (PCB)

RIESGO DE DESCARGA ELÉCTRICA.
La polaridad incorrecta o los cortocircuitos dañarán la tarjeta de expansión.

CONEXIÓN ETHERNET

Se ofrece una conexión Ethernet para conexión por cable a un router doméstico o pasarela mediante DHCP (estática o dinámica). Para los modelos de 1 y 2 canales, después de la instalación de la tarjeta de expansión, debe quitarse el cable puente BMS que viene preinstalado en el bloque de terminales para que funcione Ethernet. En los modelos de 5 canales este paso no es necesario. Después, conecte un cable Ethernet CAT6 al puerto RJ45. La conexión debe tener acceso a Internet.

Después de la conexión, la cubierta frontal puede cerrarse conforme a las instrucciones de montaje.
A continuación, puede seleccionar Ethernet como tipo de conexión con el proceso de instalación o a través del editor del sitio.
Al seleccionar una conexión Ethernet, se ofrecerán opciones para especificar el tipo de dirección IP (estática o dinámica) e introducir un DNS personalizado.

CONEXIÓN PARA DOMÓTICA O SISTEMA DE GESTIÓN DE EDIFICACIONES (BMS)

La tarjeta de expansión también permite que Smart-Heat Control opere utilizando
a) la domótica o
b) un sistema de gestión de edificaciones (BMS).
c) Un atenuador de interruptor de pared adecuado (tipo de fuente actual SOLAMENTE).

Una conexión BMS requiere una señal de entrada de 0-10 V aplicada a los terminales de tornillo de 1 mm²/16 AWG con una torsión máxima de 0,25 Nm. Consulte el diagrama de terminal proporcionado y la tabla correspondiente. En los modelos de 5 canales, debe instalarse el cable puente BMS. Para los modelos de 1 y 2 canales se debe instalar la tarjeta de expansión que lleva el cable puente BMS preinstalado y debe dejarse conectado para que funcione el BMS.

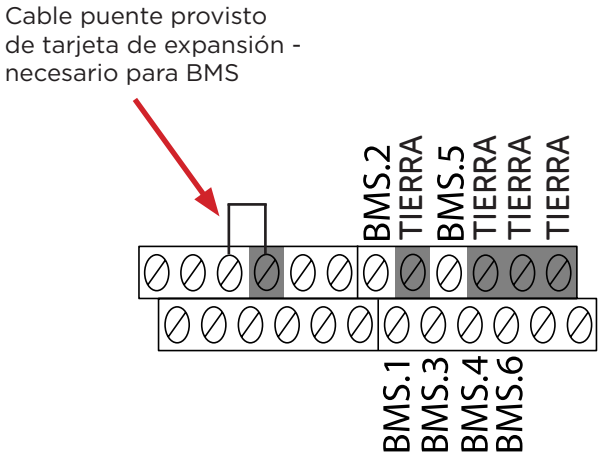

Después de la conexión, la cubierta frontal puede cerrarse conforme a las instrucciones de montaje.
A continuación, puede utilizar su sistema domótico para controlar los aparatos. Tenga en cuenta que al utilizar BMS, los aparatos no se pueden controlar con la aplicación Bromic Smart-Heat.

Terminal	Tipo de controlador							
	Encendido/ apagado 1 canal	**Encendido/ apagado 2 canales**	**Encendido/ apagado 2 canales**	**Regulador de intensidad 1 canal**	**Regulador de intensidad 2 canales**	**Regulador de intensidad 5 canales**	**Eclipse Pendant 1 canal**	**Eclipse Pendant 5 canales**
BMS.1	Canal 1	Canal 1	Canal 1	Canal 1	Canal 1	Canal 1	Elemento calefactor 1+2	Pendants 1 + 2 calefactores
BMS.2		Canal 2	Canal 2		Canal 2	Canal 2	LEDs	Pendants 3 + 4 calefactores
BMS.3			Canal 3			Canal 3		Pendants 5 calefactores
BMS.4			Canal 4			Canal 4		Pendants 1 + 2 LED
BMS.5			Canal 5			Canal 5		Pendants 3 + 4 LED
BMS.6								Pendants 5 LED

SOLUCIÓN DE PROBLEMAS

SÍNTOMA	POSIBLES CAUSAS	MEDIDAS CORRECTIVAS
La aplicación no responde/está bloqueada	1. Demasiadas solicitudes en un breve período. 2. El sistema operativo de la aplicación o del teléfono puede estar desactualizado o ser incompatible. 3. Conexión a Internet inestable. 4. Fuera del rango BLE	1. Cierre y vuelva a abrir la aplicación Bromic Smart-Heat. 2. Actualice el software del dispositivo inteligente y de la aplicación Smart-Heat. 3. Asegúrese de que haya una buena conexión de red (3 barras de señal). 4. Al operar en modo BLE, asegúrese de que el usuario se encuentra en un radio de 10 m (30 pies) del controlador.
No se puede conectar al controlador	1. [Comunicación Bluetooth] El dispositivo inteligente está fuera del alcance Bluetooth del controlador 2. [Comunicación Bluetooth] Otro usuario está actualmente conectado al controlador y al dispositivo de control. 3. [Comunicación Wi-Fi] El controlador está fuera del alcance de la red Wi-Fi. 4. El cable puente BMS está equipado para la tarjeta de expansión. 5. Hay interferencia de señal.	1. [Conexión Bluetooth] Hacer funcionar los calefactores en un radio de 10 m (30 pies) del controlador. 2. [Conexión Bluetooth] Asegúrese de que ningún otro usuario controle el dispositivo al mismo tiempo. 3. [Conexión Wi-Fi] Asegúrese de que la red Wi-Fi está activa y que el controlador esté dentro del radio de alcance. 4. Desactive el modo BMS eliminando el cable puente.
El controlador no se identifica durante la instalación	1. Bluetooth no está habilitado en el dispositivo del usuario. 2. El controlador ya ha sido solicitado por otro usuario.	1. Active BLE en el dispositivo del usuario. 2. Eliminar el controlador del sitio/cuenta de otro usuario.
No se recibe correo electrónico de activación de la cuenta	1. El correo electrónico se encuentra en la carpeta de basura o de spam. 2. La cuenta se registró con un correo electrónico incorrecto o se realizó un error tipográfico durante el registro.	1. Compruebe la carpeta de basura o spam. 2. Intente registrarse de nuevo con la dirección de correo electrónico correcta.
No se puede completar la instalación en WiFi o Ethernet	[Conexión WiFi] 1. SSID o contraseña incorrectos. 2. La red no es de 2,4 GHz 3. La política de firewall no permite comunicación. [Conexión Ethernet] 1. Los LED del puerto RJ45 no indican 3. Dirección IP o configuración incorrectas 2. La política de firewall no permite comunicación.	Consulte con su administrador de TI con los siguientes detalles: 1. Configuración de la red WiFi en 2,4 GHz. 2. Método de conexión Ethernet y asignaciones de direcciones correctas. 3. La política de firewall permite servicios MQTT, NTP y DNS.Ejecute una prueba de omisión de firewall utilizando un punto de acceso de teléfono inteligente y configure el controlador en esta configuración de punto de acceso WiFi. 4. Consulte a continuación para obtener más detalles sobre la política de firewall.
La política de firewall de red no permite la conexión a Internet	La instalación de WiFi o Ethernet falla con el error “no se puede hacer ping a la dirección IP de la nube”. La conexión se retrasa a Bluetooth y no puede restaurar WiFi o Conexión Ethernet.	Su administrador de TI debe permitir Comunicación sobre lo siguiente: -URL: bromic.production.broker.eu.freia.io -Puerto: 8883 de entrada y salida -URL: Pool.ntp.org -Puerto: 123 de entrada y salida -DNS: IP 8.8.8.8 -Puerto: 53 de entrada y salida

Para solicitar asistencia adicional, escanee el código QR a continuación para ver vídeos de instrucciones y ayuda para la solución de problemas:

設置者向け - はじめに

Bromic Smart-Heat Controlを設置して操作するには、以下にアクセスできる必要があります。

- インターネット接続機能を備えたアプリ対応のスマートデバイス。
  （最小要件：Bluetooth 4.2、Android 8.1、iOS 14.3以降）
- Bromic Smart-Heatアプリは、以下のQRコードを使用して、Apple App StoreやGoogle Play Storeからダウンロードできます。
- Bromic Smart-Heatアカウント、または登録のための電子メールへのアクセス。
- 主要使用者の名前とメールアドレス。
- [Wi-Fiのみ] 2.4GHzで動作するローカルのWi-FiネットワークのSSIDおよびとパスワード。

設置手順（取り付け手順、取り付け方向、電気配線）については、取扱説明書を参照してください。

最新の取扱説明書をダウンロードするためにスキャン

App Store　Play Store

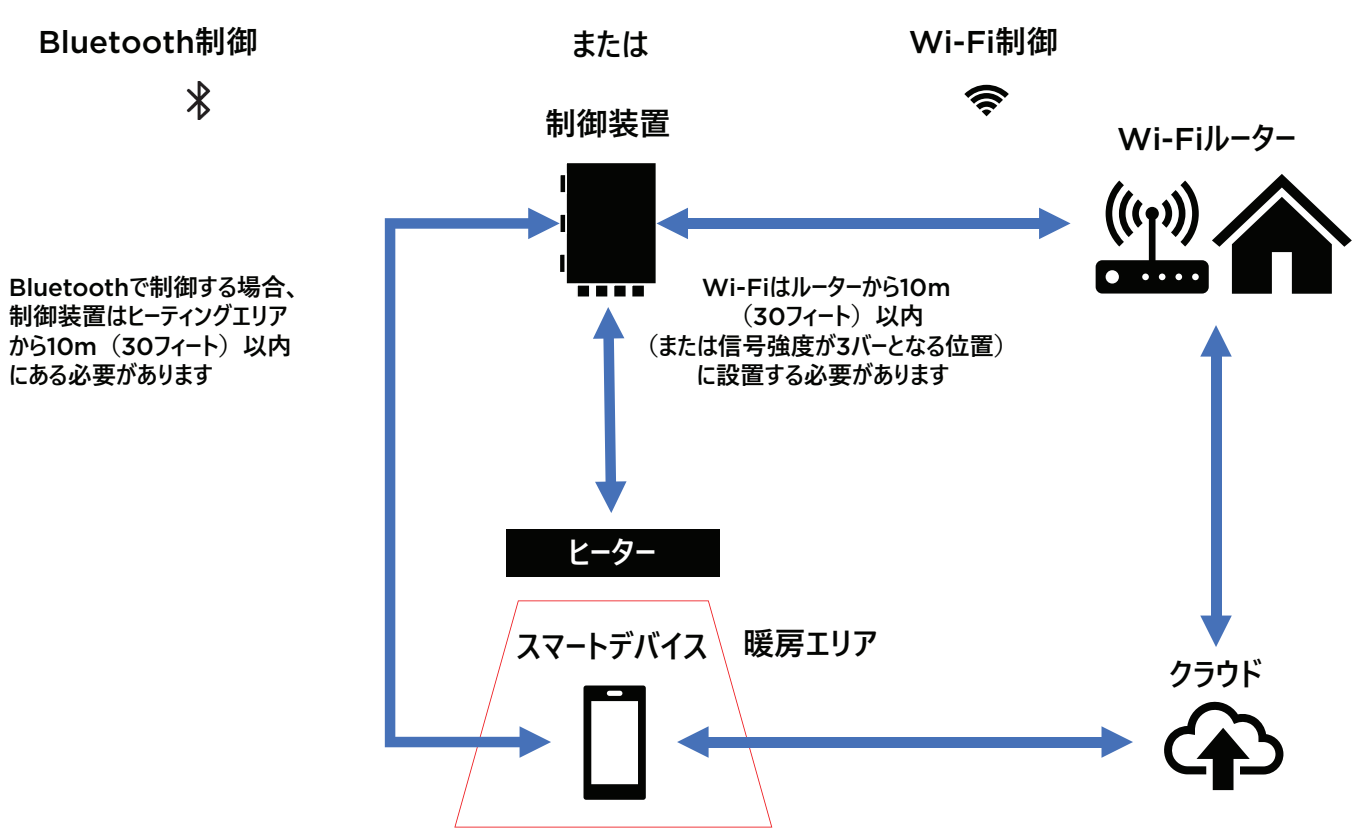

Bluetooth通信とWi-Fi通信の違い

BLUETOOTH通信	WI-FI通信
• 制御装置の取り付け場所は、ヒーティングエリアから10m（30フィート）以内にある必要があります。 • スマートデバイスは一度に1台しか使用できません。 • 操作中、スマートデバイスは制御装置から10m（30フィート）以内にある必要があります。 • ヒーターを個別に制御したり、タイマーオフ機能を使用したりすることができます。	• 制御装置はルーターから10m（30フィート）以内（または、スマートデバイスの取り付け場所でWi-Fiの信号強度が3バーとなる位置）に取り付ける必要があります。 • 複数の使用者を同時に有効にできます。 • オフサイト制御を有効にできます。 • 追加機能（ゾーニング／グループ化およびシーン自動化）を有効にできます。

BROMIC HEATING

プロポジション65：カリフォルニア州在住者への警告
がんおよび生殖への害を引き起こす化学物質 – www.P65Warnings.ca.gov
AVERTISSEMENT PROP. 65 POUR LES RESIDENTS DE LA CALIFORNIE
Cancer et Troubles de l'appareil reproducteur - www.P65Warnings.ca.gov
ADVERTENCIA PROP. 65 PARA LOS RESIDENTES DE CALIFORNIA
Cancer y Daño Reproductivo - www.P65Warnings.ca.gov

SMART-HEAT CONTROL

BROMIC製

設置手順&取扱説明書

モデル：

- **Smart-Heat Control On/Off 1 CH**
- **Smart-Heat Control On/Off 2 CH**
- **Smart-Heat Control Dimmer 1 CH**
- **Smart-Heat Control Dimmer 2 CH**
- **Smart-Heat Control On/Off 5 CH**
- **Smart-Heat Control Dimmer 5 CH**
- **Smart-Heat Control Eclipse Pendant 1 CH**
- **Smart-Heat Control Eclipse Pendant 5 CH**

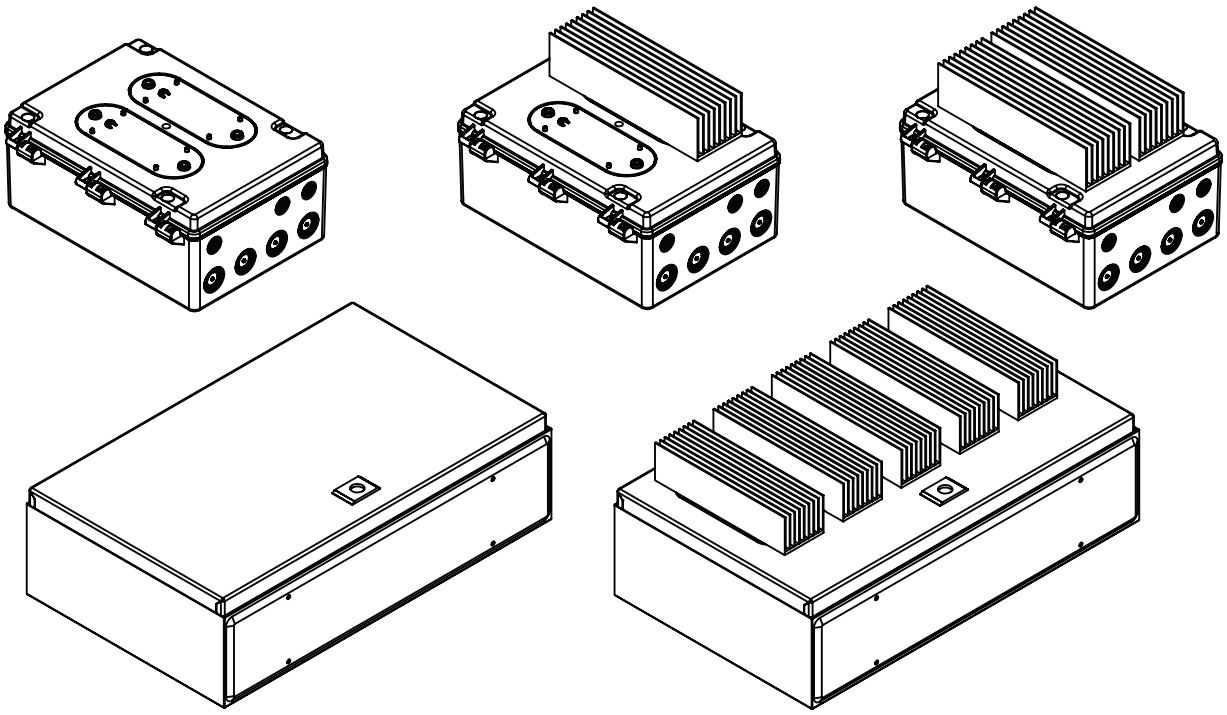

最新の取扱説明書をダウンロードするためにスキャン

APPLE APP STOREでアプリをダウンロードするためにスキャン

GOOGLE PLAY STOREでアプリをダウンロードするためにスキャン

重要

同梱の「設置者向け - はじめに」シートをお読みください。
本取扱説明書をよくお読みください。
本取扱説明書に関する重要な情報については、表紙の内側をご覧ください。すぐに確認できるよう、取扱説明書は装置の近くで保管してください。

オリジナルの取扱説明書

REV 24_JP

⚠ 重要

本取扱説明書には、Smart-Heat Controlの設置と操作に関する重要な情報が含まれています。
本取扱説明書に記載されている重要な安全情報をよくお読みください。

安全情報には、次の安全警告記号が付いています。

⚠ 危険、 ⚠ 警告、 ⚠ 重要

- 製品を設置する前に、本取扱説明書をよくお読みください。
- 不適切に設置または操作することにより、死亡や重傷に至る事故、または物的損害を引き起こす可能性があります。
- Smart-Heat Controlは、本取扱説明書の指示に従った方法でのみ使用してください。メーカーが推奨していない方法で使用すると、火災、感電、または人身傷害を引き起こす可能性があります。
- 設置は、地域の電気規定に従い、認定電気技術者が行う必要があります。
- Smart-Heat Controlは、別途記載がない限り、家庭用または商業用に使用されることを意図しています。
- Smart-Heat Controlは、対応のBromic製ガスヒーターおよび電気ヒーターでのみ使用する必要があります。ガスヒーターはON/OFFモデルのみの対応となります。
- 本製品の内部には保守可能な部品は含まれていないため、設置後は開けないでください。
- Smart-Heat Controlは、App StoreやGoogle Play Storeでダウンロードできるブロミック Smart-Heatアプリを使用してのみ操作できます。

ガスヒーターはON/OFFモデルのみの対応となります

取扱説明書を適切な場所で保管してください

本製品の正しい廃棄方法

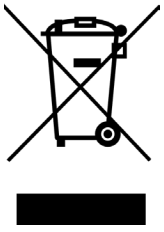

このマークは、EU／米国全域で本製品を他の家庭廃棄物と一緒に廃棄してはならないことを示しています。不適切な廃棄物処理による環境や人の健康への危害を防ぐため、責任を持って廃棄物をリサイクルし、資源の持続可能な再利用を促進してください。使用済み製品を返品するには、返品および回収システムを利用するか、製品を購入した小売店にお問い合わせの上、環境に配慮した安全なリサイクルを手配してください。

本社：10 Phiney Place, Ingleburn, NSW 2565 Australia
電話番号：1300 276 642（オーストラリア国内通話）または+61 2 9748 3900（海外からの通話）　FAX：+61 2 9748 4289
メールアドレス：info@bromic.com　　ウェブサイト：www.bromic.com

備考：Bromic Pty Ltdは、事前の通知なしに仕様、部品、コンポーネント、および機器を変更する権利を留保します。
Bromic Pty Ltdからの事前の書面による同意がない限り、本取扱説明書、操作手順、保守手順をいかなる形式でも複製することはできません。

目次

重要な注意事項および警告 6

本製品について 7

製品機能 7

製品仕様 7

本製品に含まれるもの 9

必要な工具／部品 10

設置手順 11

- 主な寸法およびクリアランス 11
- 取り付け手順 12

電気設備 14

- ヒーターのタイプおよび負荷分散 15
- 配線図 17

操作手順 27

- アプリのセットアップ 27
- 通常使用 27

保守 27

音声アクティベーション 28

- AMAZON ALEXAでの操作手順 28
- GOOGLE HOMEでの操作手順 28

拡張ボードの取り付け 29

- ETHERNETの接続 30
- ホームオートメーションやビル管理システム（BMS）向けの接続 30

トラブルシューティング 31

重要な注意事項および警告

警告

- 制御装置を設置または使用する前に、すべての手順をお読みください。
- 制御装置は、本取扱説明書の指示に従った方法でのみ使用してください。メーカーが推奨していない方法で使用すると、火災、感電、または人身傷害を引き起こす可能性があります。
- 不適切な設置、調整、改造または、本取扱説明書の警告や指示に従わなかった場合は、死亡や重傷に至る事故、または物的損害を引き起こす可能性があります。
- メーカーは、不適切な使用によって引き起こされる可能性のある損害については責任を負いません。メーカーは、制御装置が責任ある方法で使用され、本冊子に記載されているすべての手順、警告、および安全情報に厳密に従う必要があることを強調しています。
- 本製品は-30°C（-22°F）～70°C（158°F）の室温で保管する必要があります。この温度範囲は、製品が長期間使用されない場合（夏季など）に適用されます。
- 本製品は60°C（140°F）という高温になるため、温度によって損傷を受けない面に固定する必要があります。換気のよい場所に設置する必要があります。密閉された場所に設置しないでください。手の届かない場所に設置する必要があります。壁に取り付ける場合は、ケーブルグランドを下に向け、垂直に取り付けてください。
- 接続ケーブルは意図しない衝撃を受けないよう保護する必要があります。
- 制御装置は、バスルームやランドリーエリア、および屋内の同様のエリアでの使用を目的としていません。浴槽や他の水容器に落ちる可能性のある場所に、制御装置を設置しないでください。
- 制御装置を浴槽やシャワー、プールの近くに直接設置しないでください。
- 制御装置をお子様の手の届かないところに設置しないでください。
- この制御装置は、安全責任者が本製品の使用に関して監督または指示をする場合を除き、身体的、感覚的、または精神的能力が低下している人、または経験や知識が不足している人（お子様を含む）による使用を意図していません。
- 梱包材はお子様の手の届かないところで保管しないでください。
- 年齢にかかわらず、感電の危険に注意し、重大な人身傷害が起きないよう、近づかないようにしてください。
- 制御装置エリアにお子様がいるときは、付き添いが必要です。
- いかなる形態でも制御装置を改造しようとしないでください。
- 制御装置の表面を塗装しないでください。
- いかなる場合でも濡れた手で制御装置に触らないでください。
- 本装置の近くで可燃物を使用または保管しないでください。
- 制御装置が動作中は、近くでエアロゾルや可燃性物質を噴射しないでください。
- ガソリンやその他の引火性液体や蒸気の保管場所など、爆発性の環境では制御装置を決して動作させないでください。
- 制御装置のどの部分にもタオル、衣類、電線、照明、ケーブルなどの異物を掛けないでください。
- 制御装置と接続されているデバイスの電源をオフにしてから2時間経ってから取り付けられたヒートシンクに触れるようにします。

設置

- 重要 - 資格のある認定電気技術者が設置する必要があります。
- 設置者は、地方自治体、地域の電気設備条例、地方自治体の建築基準法、およびその他の関連法規制に準拠する必要があります。
- 開梱後、制御装置に目に見える損傷や改造の痕跡がないことを確認してください。制御装置が破損していると思われる場合は、購入店にご連絡ください。
- 輸送用保護具は使用前に取り外す必要があります。
- 本装置は、100～277VのAC電源でのみ使用してください。
- 制御装置は、RV車やボートに取り付けられることを意図していません。
- カーペットの下にケーブルを配線しないでください。敷物やランナーなどでケーブルを覆わないでください。通路ではない場所に配線し、通行人がつまずかないようにしてください。
- 制御装置内部には高温になり、アーク放電や火花が発生する部品があります。ガソリン、塗料、引火性液体が使用または保管されている場所では本製品を使用しないでください。
- 本取扱説明書および操作手順は設置場所で保管してください。設置者は、お客様が将来確認できるよう、取扱説明書を手渡す必要があります。
- 制御装置をしばらく使用していなかった場合、またはしばらく使用しない場合は、電源を切断してください。
- 電気系統から切断する場合は、接点の寸法が3.5mm以上の全極スイッチをご使用ください。

保守／修理

- 本製品には保守可能な部品は含まれていないため、設置完了後は開けないでください。
- 資格のある認定電気担当者のみが設置できます。制御装置は使用前に検査し、少なくとも年に一度は資格のある認定電気技術者が検査する必要があります。
- 制御装置に損傷がないかを定期的に点検してください。本装置の損傷が疑われる場合は、直ちに使用を中止し、販売元に連絡してください。
- 本製品の耐用年数が終了した場合は、家庭廃棄物として処分せず、使用済み電気電子機器の収集センターに持ち込む必要があります。使用者は、耐用年数が終了したら、本装置を適切な方法で廃棄する責任を負います。これを怠ると、廃棄物処理関連法律で定められた罰則が科される可能性があります。適切な分別収集とその後の廃棄機器のリサイクル、処理、および環境に適合した処分を行うことにより、不要な環境破壊とそれに関連する健康リスクが回避され、本装置に使用される材料のリサイクルが促進されます。廃棄物の収集と処分の詳細については、地域の廃棄物処理業者または購入店にお問い合わせください。

電気接続

- すべての接続は、設置されている制御装置とヒーターのモデルの電力定格に合わせて適切に行われる必要があります。アース接続が必要です。
- 必要な安全装置をすべて取り付け、標準の電気設備に準拠した材料のみを使用してください。
- 低電圧回路および配線は他の回路から分離させる必要があります。
- 供給回路には、地域の電気規制に従って、絶縁スイッチや回路ブレーカーを含める必要があります。米国では、二極絶縁スイッチや回路ブレーカーを二相電源に設置する必要があります。
- 侵入保護等級（IP54）を維持するには、電気設備には適切な IP54（またはそれ以上）定格の屋外プラグおよびソケットのみを使用する必要があります。本製品は水と直接接触しないように保護してください。
- 切断装置はすぐに手の届く場所で建物内の配線に組み込む必要があります。
- 本製品には電気遮断用のスイッチは付いていません。地域の電気規則に従い、制御装置を切断するための手段を固定配線に組み込む必要があります。
- ケーブル断面は、接続された負荷に応じて適切な定格のセクションを持ち、90°C（194°F）までの公称温度範囲でなければなりません。
- Smart-Heat Control Dimmerは、ヒートシンク内の温度が80°C (176°F) を超えると負荷をオフにして出力電力を調整します。
- チャネルあたりの最大電力は6000Wです。供給電圧に基づくアンペア容量については、14ページをご覧ください。
- 100～127V AC電源はガス ヒーター専用で、Smart-Heat Control On/Offでのみ使用できます。ガスヒーター設置時の1チャネルあたりの最大アンペア数は10Aです。

本製品について

Smart-Heat Controlは、Bromic製ヒーターの電源や調光を制御します。Smart-Heat Controlには、インターネット接続を備えたスマートデバイスと、App StoreやGoogle Play Storeから入手できるBromic Smart-Heatアプリが必要です。

基本モデルはBluetoothとWi-Fiの両方の通信機能を備え、オプションの拡張ボードを使用して代替通信方法（Ethernet、ビル管理システム（BMS）またはホームオートメーションからの0～10V DC入力制御）で使用できます。

製品機能

本製品のセットアップと操作には、インターネット接続のあるiOSまたはAndroidスマートデバイス（スマートフォンやタブレットなど）とBromic Smart-Heatアプリが必要です。制御装置には次の機能があります。

- 屋外設置に適したIP54保護等級です。
- さまざまなBromic製品に対応しています。
- BluetoothとWi-Fiの両方に対応した通信機能です。

Bromic Smart-Heatアプリを使用すると、次のことができるようになります。

- Bromic製ヒーターの制御（制御装置のモデルに応じて電源および調光を制御できます）。
- タイマーを設定し、接続されたヒーターの電源オフ。
- 使用状況データへのアクセス。
- 接続されたヒーターを制御できるよう他の使用者の招待。

Wi-Fi接続された制御装置を使用すると、次のことも可能になります。

- ヒーターのオフサイトでの操作（Wi-Fi対応の接続のみ）。
- 快適さを最大限に高めるための暖房時間のスケジュール。
- 複数のヒーターを同時に制御するためのゾーン設定。

製品仕様 - ON/OFFモデル

モデル	Smart-Heat Control On/Off 1 CH	Smart-Heat Control On/Off 2 CH	Smart-Heat Control On/Off 5 CH
Part Number	BH3130051	BH3130052	BH3130053
チャネル数	1	2	5
ヘルツ数	AC50/60Hz	AC50/60Hz	AC50/60Hz
電力位相	単相	単相または二相	三相
電圧 - チャネルごとの最大容量	100–127V - 1kW / 220–240V - 6kW 200V - 6kW（日本のみ） 208–277V - 6kW（北米のみ）	100–127V - 1kW 220–240V - 6kW 200V - 6kW (Japan Only) 208–277V - 6kW (North America Only)	3N~ 220/380V - 6kW 3N~ 230/400V - 6kW 3N~ 240/415V - 6kW 3N~ 277/480V - 6kW 3~ 100/200V - 6kW（日本のみ） 3~ 120/208V - 6kW（北米のみ）
定格衝撃耐電圧	2500V	2500V	2500V
動作温度範囲	-20°C～+30°C / -4°F～+86°F	-20°C～+30°C / -4°F～+86°F	-20°C～+30°C / -4°F～+86°F
非動作温度範囲	-30°C～+70°C / -22°F～+158°F	-30°C～+70°C / -22°F～+158°F	-30°C～+70°C / -22°F～+158°F
動作湿度範囲	0～85%	0～85%	0～85%
保護等級	IP54	IP54	IP54
寸法	290 x 202 x 112mm 11.4 x 8.0 x 4.4インチ	290 x 202 x 112mm 11.4 x 8.0 x 4.4インチ	500 x 340 x 202mm 19.7 x 13.4 x 8.0インチ
重量	1.4kg / 3.1ポンド	1.6kg / 3.6ポンド	11.0 kg / 24.3ポンド
フロントカバー用留め具	4 x 固定フィリップスねじ 12G（トルク1.8 Nm）	4 x 固定フィリップスねじ 12G（トルク1.8 Nm）	施錠用ダブル・ビット・キー
アース接続タイプ	内部バスバー（M4ねじ、スプリングワッシャー、ナット）	内部バスバー（M4ねじ、スプリングワッシャー、ナット）	内部バスバー（M6丸形板端子、スプリングワッシャー、ナット）
電流端子タイプ	ねじ端子	ねじ端子	M6丸形板端子
電流端子サイズ（最大）	10mm² / 8 AWG	10mm² / 8 AWG	M6丸形板端子
入力ケーブルグランドのサイズ	1 x M25（トルク8 Nm）	2 x M25（トルク8 Nm）	3 x M40（トルク8 Nm）
出力ケーブルグランドのサイズ	1 x M25（トルク8 Nm）	2 x M25（トルク8 Nm）	5 x M25（トルク8 Nm）

チャネルごとの最大負荷については、14ページのヒーターのタイプと負荷分散をご覧ください。

製品仕様 - DIMMERモデル

モデル	Smart-Heat Control Dimmer 1 CH	Smart-Heat Control Dimmer 2 CH	Smart-Heat Control Dimmer 5 CH
Part Number	BH3130061	BH3130062	BH3130063
チャネル数	1	2	5
ヘルツ数	AC50/60Hz	AC50/60Hz	AC50/60Hz
電力位相	単相	単相または二相	三相
電圧 - チャネルごとの最大容量	220–240V - 6kW 200V - 6kW（日本のみ） 208–277V - 6kW（北米のみ）	220–240V - 6kW 200V - 6kW（日本のみ） 208–277V - 6kW（北米のみ）	3N~ 220/380V - 6kW 3N~ 230/400V - 6kW 3N~ 240/415V - 6kW 3N~ 277/480V - 6kW 3~ 100/200V - 6kW（日本のみ） 3~ 120/208V - 6kW（北米のみ）
システムインピーダンス（Zmax）（1）	0.18 ohm	0.18 ohm	0.18 ohm
定格衝撃耐電圧	2500V	2500V	2500V
動作温度範囲	-20°C4+30°C / -4°F～+86°F	-20°C～+30°C / -4°F～+86°F	-20°C～+30°C / -4°F～+86°F
非動作温度範囲	-30°C～+70°C / -22°F～+158°F	-30°C～+70°C / -22°F～+158°F	-30°C～+70°C / -22°F～+158°F
動作湿度範囲	0～85%	0～85%	0～85%
保護等級	IP54	IP54	IP54
寸法	290 x 202 x 163mm 11.4 x 8.0 x 6.4インチ	290 x 202 x 163mm 11.4 x 8.0 x 6.4インチ	500 x 340 x 252mm 19.7 x 13.4 x 10.0インチ
重量	1.6kg / 3.5ポンド	2.4kg / 5.3ポンド	12.5kg / 27.6ポンド
フロントカバー用留め具	4 x 固定フィリップスねじ 12G（トルク1.8 Nm）	4 x 固定フィリップスねじ 12G（トルク1.8 Nm）	施錠用ダブル・ビット・キー
アース接続タイプ	内部バスバー（M4ねじ、スプリングワッシャー、ナット）	内部バスバー（M4ねじ、スプリングワッシャー、ナット）	内部バスバー（M6丸形板端子、スプリングワッシャー、ナット）
電流端子タイプおよび最大サイズ	M6丸形板端子	M6丸形板端子	M6丸形板端子
入力ケーブルグランドのサイズ	1 x M25（トルク8 Nm）	2 x M25（トルク8 Nm）	3 x M40（トルク8 Nm）
出力ケーブルグランドのサイズ	1 x M25（トルク8 Nm）	2 x M25（トルク8 Nm）	5 x M25（トルク8 Nm）

(1): 本製品はEN/IEC 61000-3-11に準拠しています。必要に応じて配電ネットワーク事業者に相談し、システムインピーダンスがZmax以下の電源にのみ装置が接続されていることを確認するのは、本製品の設置者または使用者の責任です。

チャネルごとの最大負荷については、14ページのヒーターのタイプと負荷分散をご覧ください。

製品仕様 - ECLIPSE PENDANT

モデル	Smart-Heat Control Eclipse Pendant 1 CH	Smart-Heat Control Eclipse Pendant 5 CH
Part Number	BH8380051	BH8380055
制御装置ごとのヒーター台数	1	5
ヘルツ数	AC50/60Hz	AC50/60Hz
電力位相	単相	三相
電圧	220–240V / 200V - 6kW（日本のみ） 200-208V（日本と北米のみ）	220–240V / 200V - 6kW（日本のみ） 200-208V（日本と北米のみ）
チャネルあたりの 運転状態時容量	4kW	6kW (30A max)
定格衝撃耐電圧	2500V	2500V
動作温度範囲	-20°C～+30°C / -4°F～+86°F	-20°C～+30°C / -4°F～+86°F
非動作温度範囲	-30°C～+70°C / -22°F～+158°F	-30°C～+70°C / -22°F～+158°F
動作湿度範囲	0～85%	0～85%
保護等級	IP54	IP54
寸法	290x202x112mm / 11.4x8.0x4.4インチ	500 x 340 x 252mm / 19.7 x 13.4 x 10.0インチ
重量	1.6kg / 3.5ポンド	15kg / 33.1ポンド
フロントカバー用留め具	4 x 固定フィリップスねじ 12G（トルク1.8 Nm）	施錠用ダブル・ビット・キー
アース接続タイプ	内部バスバー（M4ねじ、スプリングワッシャー、ナット）	内部バスバー（M6丸形板端子、スプリングワッシャー、ナット）
電流端子タイプ	ねじ端子	M6丸形板端子
電流端子サイズ（最大）	6mm^2 / 10 AWG	-
入力ケーブルグランドのサイズ	1 x M25（トルク8 Nm）	3 x M40（トルク8 Nm）
入力ケーブルグランドのサイズ	1 x M25（トルク8 Nm）	5 x M25（トルク8 Nm）

本製品に含まれるもの

制御装置	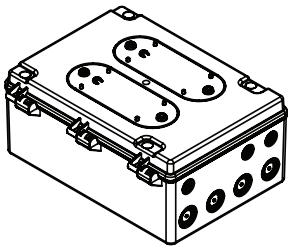 Smart-Heat Control On/Off 1 CH Smart-Heat Control On/Off 2 CH Smart-Heat Control Eclipse Pendant 1 CH 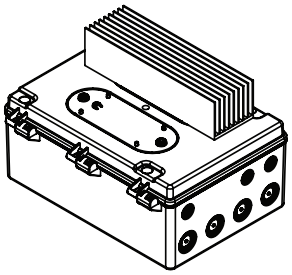 Smart-Heat Control Dimmer 1 CH 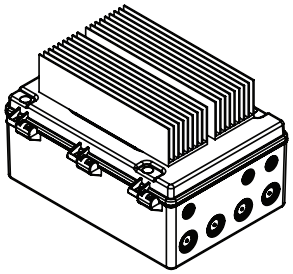 Smart-Heat Control Dimmer 2 CH 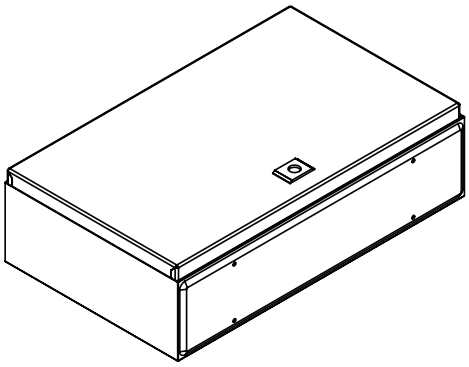 Smart-Heat Control On/Off 5 CH 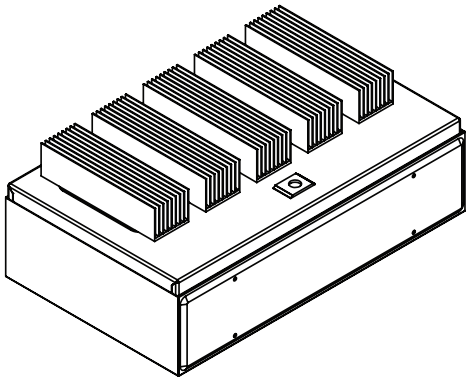 Smart-Heat Control Dimmer 5 CH Smart-Heat Control Eclipse Pendant 5 CH
取扱説明書	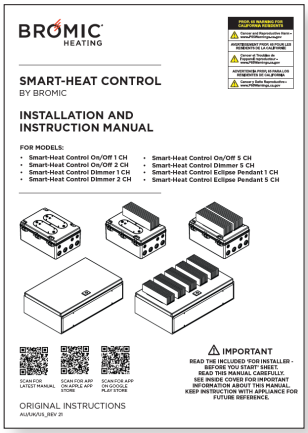 最新の取扱説明書をダウンロードするためにスキャン
アクセサリーバッグ	アクセサリーバッグに含まれるものは次のページをご確認ください

本製品に含まれるもの

モデル	アクセサリーバッグに含まれるもの
On/Off 1-Channel & On/Off 2-Channel & Eclipse Pendant 1-Channel	2 x M25ケーブルグランド（4個、2-Channelに付属） 5 x M4x10ねじ 5 x スプリングワッシャー
Dimmer 1-Channel & Dimmer 2-Channel	2 x M25ケーブルグランド（4個、2-Channelに付属） 4 x プラスチックワッシャー（8個、2-Channelに付属） 4 x M6丸形板端子（8個、2-Channelに付属） 5 x M4ねじ 5 x スプリングワッシャー 2x ジャンパーワイヤー　M6丸形板端子間（2-Channelのみ）
On/Off 5-Channel & Dimmer 5-Channel & Eclipse Pendant 5-Channel	1 x ダブルビットキー 4 x 取付金具およびねじ 1 x L字型バスバー 3 x ストレートバスバー 16 x M6 2.5-4mm^2 / AWG 12-14丸形板端子 3 x M6 4-6mm^2 / AWG 10-12丸形板端子 4 x M6 10-16mm^2 / AWG 6-8丸形板端子 1x M40ケーブルグランド 5x M25ケーブルグランド 3x M16ケーブルグランド（8 x Eclipse Pendantに付属） 15x スプリングワッシャー 1 x BMS用ジャンパーワイヤー

必要な工具／部品

- 4 x 取付留め具
  （1CH+2CHモデル - 直径4.5mm / 11/64インチの穴）
  （5CHモデル - 直径7.0mm / 17/64インチの穴）
- [Dimmerモデルのみ] 圧縮工具。
- [Dimmerモデルのみ] 10mm / 7/16ソケット。
- 配線に合わせてケーブルグランドを追加します。

設置時のクリアランス

重要

- 制御装置のすべての側面に指定された最小クリアランスを開けて設置する必要があります。
- 記載されている可燃物までの距離は、室温より65°C（117°F）高い表面温度を表しています。耐熱性
- の低い建材（プラスチック、ビニール羽目板、帆布、三層構造など）は、温度が低いと劣化する場合が
- あります。隣接する材料が保護されていることを確認することは、施工者の責任です。
- Dimmerモデルの場合は、ヒートシンクに十分なクリアランスがあり、邪魔になるものや、接触するものがないことを確認する必要があります。
- 密閉空間に設置する場合は、周囲温度を30°C(86°F)以下に維持するために十分な換気を確保してください（これが確保できない場合は、エリアの強制換気が必要です）。
- 制御装置を密閉空間に設置すると、Bluetooth/Wi-Fi通信に悪影響を及ぼし、操作範囲が狭くなります。

Smart-Heat Control
On/Off 1 CH and 2 CH

Smart-Heat Control
Pendant Eclipse 1 CH

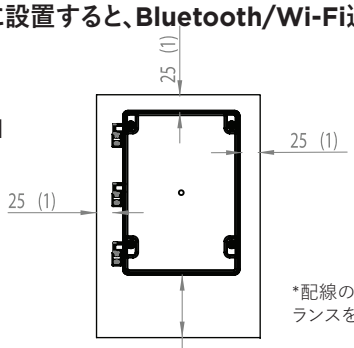

*配線のために十分なクリアランスを取ってください。

*寸法の単位はmm（インチ）

Smart-Heat Control
On/Off 5 CH

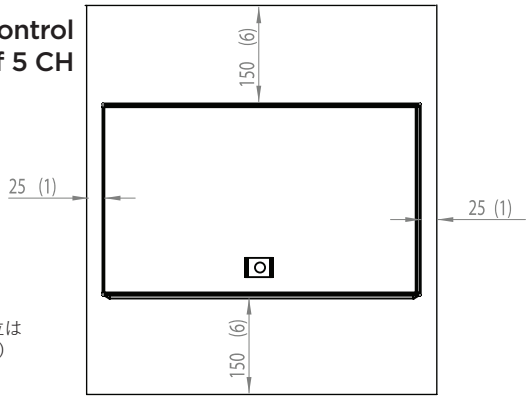

*寸法の単位は
mm（インチ）

Smart-Heat Control
Dimmer 1 CH and 2 CH

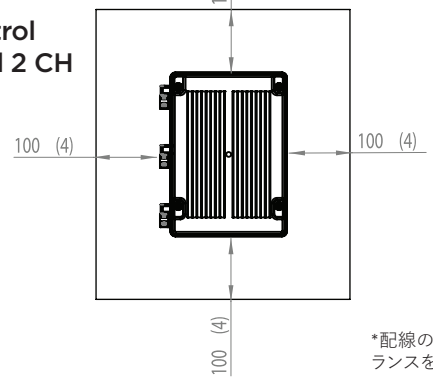

*配線のために十分なクリアランスを取ってください。

Smart-Heat
Control Dimmer
5 CH

Smart-Heat
Control Pendant
Eclipse 5 CH

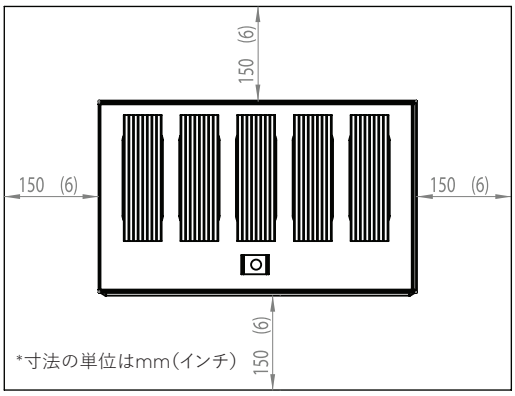

*寸法の単位はmm（インチ）

製品の寸法

Smart-Heat Control On/Off 1 CH
Smart-Heat Control On/Off 2 CH
Smart-Heat Control Pendant Eclipse 1 CH

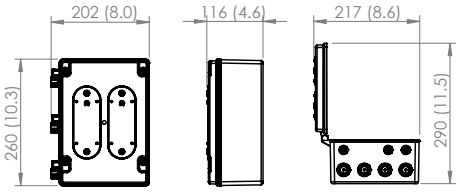

Smart-Heat Control Dimmer 1 CH
Smart-Heat Control Dimmer 2 CH

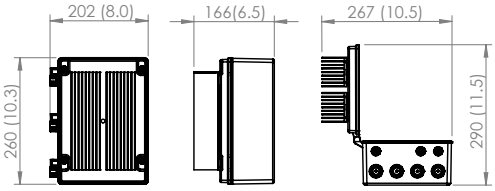

Smart-Heat Control On/Off 5 CH

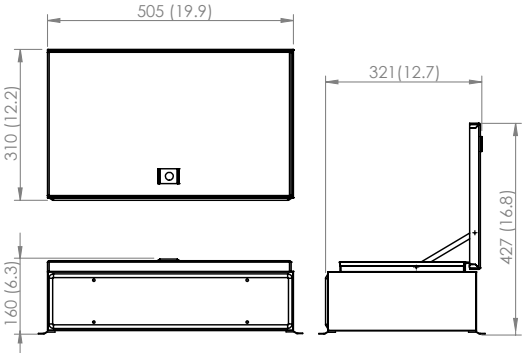

Smart-Heat Control Dimmer 5 CH
Smart-Heat Control Eclipse Pendant 5 CH

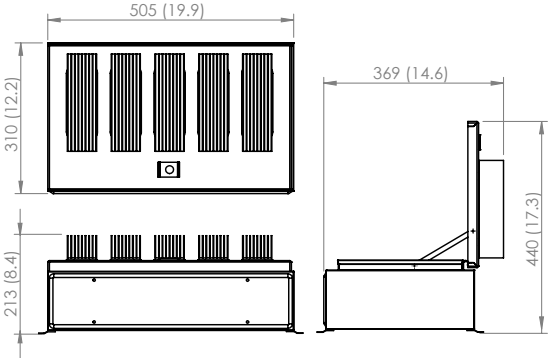

取り付け手順

Smart-Heat Controlは、インターネット接続とBluetooth/Wi-Fi接続を備えたスマートデバイスから操作できます。Smart-Heat Controlの取り付け場所は、選択した通信方法の信号範囲内に収まるようにする必要があります。Smart-HeatControlを取り付ける前に、次のチェックリストで、取り付け場所が適切であるかを確認してください。

取り付け場所のチェックリスト

- [Bluetoothのみ] ヒーターから10m（30フィート）以内に取り付けます。
- [Wi-Fiのみ] 取り付け場所がルーターから10メートル（30フィート）以内にある（または、スマートデバイスの取り付け場所の信号強度が3バーである）。
- Heat Sink [1&2 Channel] 取り付け場所には、制御装置のすべての側面に100mm（4インチ）のクリアランスがある。
- Heat Sink [5 Channel] 取り付け場所には、制御装置のすべての側面に150mm（6インチ）のクリアランスがある。
- 取り付け場所のFFL/AFFの高さが1.8m（6 フィート）以上ある。
- 取り付け場所は制御装置の動作中に-20°C～30°C（-4°F～86°F）外の温度、または休止中に-30°C～70°C（-22°F～158°F）外の温度にさらされない。（範囲外の温度にさらされる場合は、エリアの強制換気が必要です）
- 取り付け場所は接続されたヒーターから1m（3フィート）以上離れている。
- 取り付け位置は、正しい設置向きでの取り付けに適している（適切な取り付け位置は以下をご覧ください）。

取り付け位置

調光コントローラーモデルは、85° C(185° F)の温度に達する可能性のあるヒートシンクで動作するため、手の届かない場所に設置する必要があります。調光器コントローラーモデルには、人員の手の届かないところに最低1.8m(6フィート)のクリアランス高さが必要です。 コントローラーは修理可能ではなく、認可された電気工事請負業者のみが開く必要があります。

オン/オフモデルには高さクリアランスの要件はありません。

壁取り付け

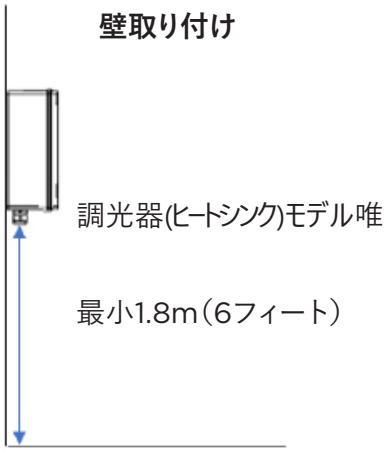

壁取り付けに最適なモデル：

- Smart-Heat Control On/Off 1 CH
- Smart-Heat Control On/Off 2 CH
- Smart-Heat Control On/Off 5 CH
- Smart-Heat Control Dimmer 1 CH
- Smart-Heat Control Dimmer 2 CH
- Smart-Heat Control Dimmer 5 CH
- Smart-Heat Control Eclipse Pendant 1 CH
- Smart-Heat Control Eclipse Pendant 5 CH

天井取り付け

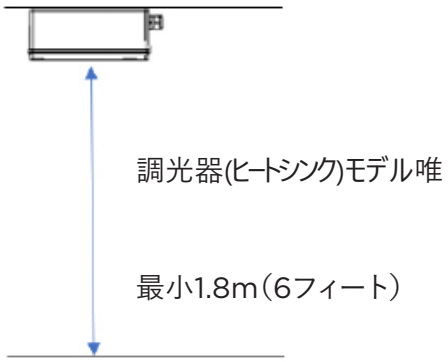

天井取り付けに最適なモデル：

- Smart-Heat Control On/Off 1 CH
- Smart-Heat Control On/Off 2 CH
- Smart-Heat Control Dimmer 1 CH
- Smart-Heat Control Dimmer 2 CH
- Smart-Heat Control Eclipse Pendant 1 CH

天井取り付けに適さ**ない**モデル：

- Smart-Heat Control On/Off 5 CH
- Smart-Heat Control Dimmer 5 CH
- Smart-Heat Control Eclipse Pendant 5 CH

モデルごとの手順：

- **Smart-Heat Control On/Off 1 CH**
- **Smart-Heat Control On/Off 2 CH**
- **Smart-Heat Control Eclipse Pendant 1 CH**
- **Smart-Heat Control Dimmer 1 CH**
- **Smart-Heat Control Dimmer 2 CH**

⚠ 重要

6～7ページで該当する制御装置の重量を確認し、壁に取り付ける場合は、ねじの固定に適切な長さを確保してください。

1. 制御装置が電源から切断されていることを確認してください。
2. 天井または壁の取り付け穴の中心に印を付けます。
3. 制御装置のフロントカバーを開き、適切な留め具（付属していません）で取り付けます。制御装置がしっかりと固定されていることを確認してください。ねじの最大対応寸法は8g/4.2mmです。
4. 14～23ページの指示に従って電気配線を行います。
5. 付属のねじを1.8 Nm（1.4フィート重量ポンド）のトルクでフロントカバーを締め付けます。

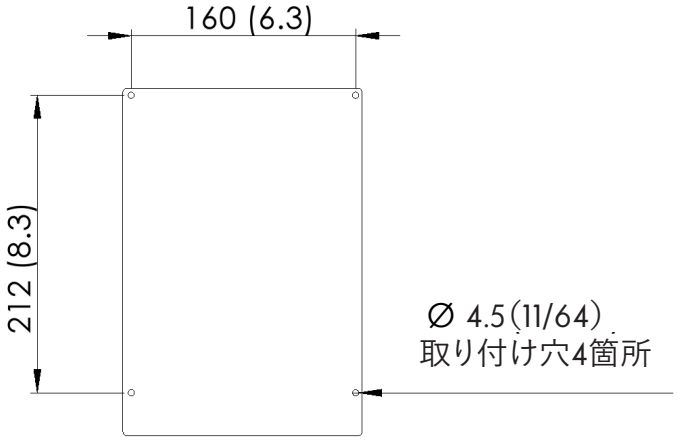

*寸法の単位はmm（インチ）

モデルごとの手順：

- **Smart-Heat Control On/Off 5 CH**
- **Smart-Heat Control Dimmer 5 CH**
- **Smart-Heat Control Eclipse Pendant 5 CH**

⚠ 重要

6～7ページで該当する制御装置の重量を確認し、壁に取り付ける場合は、ねじの固定に適切な長さを確保してください。

1. 制御装置が電源から切断されていることを確認してください。
2. 天井または壁の取り付け穴の中心に印を付けます。
3. 制御装置のフロントカバーを開き、適切な留め具（付属していません）で取り付けます。制御装置がしっかりと固定されていることを確認してください。
4. 21～25ページの指示に従って電気配線を行います。
5. 付属のキーでフロントカバーを閉じます。

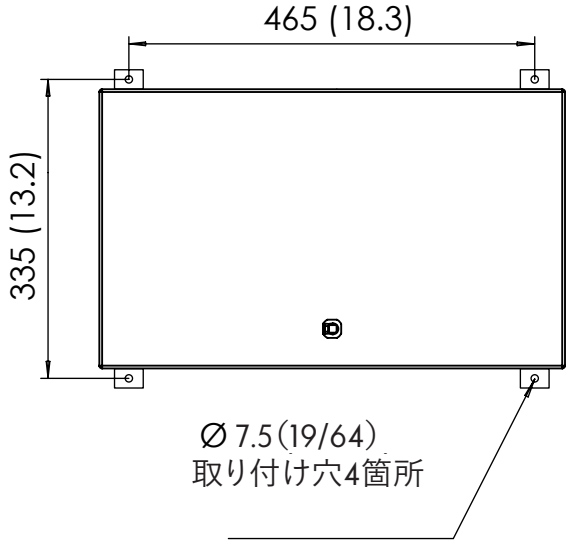

*寸法の単位はmm（インチ）

重要な注意事項および警告

⚠ 警告

この制御装置は、資格のある認定者が設置する必要があります。電源が入っている状態で設置や組立作業を行わないでください。

⚠ 危険

感電の危険！重傷または死に至る危険があります。このヒーターの設置または保守を行う前には必ず電源を切ってください。本取扱説明書に記載されているクリアランス要件に従ってください。本装置は、適切に接地された電源に接続してください。

⚠ 重要

ヒーターによって課される負荷が正しいかどうか、ヒータータイプと負荷分散表を確認し、各制御装置のチャネルごとの最大負荷を超えないようにしてください。

ヒーターに貼付されているラベルで正しい電圧とワット数を確認し、電源がヒーター要件を満たしていることを確認します。

識別しやすいよう、すべての回路にラベルが貼付されています。設置中、装置ごとに名前を付け、チャネル番号を割り当てる必要があります。

すべての接続は地域の電気規定に従ってください。屋外に設置する場合は、すべての接続を屋外配線に関する地域の電気規則に従う必要があります。

供給回路には、地域の電気規制に従って、絶縁スイッチや回路ブレーカーを含める必要があります。米国では、二極絶縁スイッチや回路ブレーカーを二相電源に設置する必要があります。NECコードでは、ヒーター器具は連続負荷と見なされ、電気回路設計には125%の過大評価が適用されます。

過電流保護：出力は、製品に損傷を与える可能性のある短絡や過電流から保護されていません。過電流保護装置または漏電保護装置を設置する必要があります。地域の電気規制に従い回路上の供給配線と保護装置の設置を行うのは、資格のある認定電気請負業者または電気技術者の責任です。NECコードでは、最大供給負荷が50Aを超える場合、コントローラとヒータの間に過電流機器を設置することになっています。

サーマルカットオフ：Bromic Smart-Heat Controlには熱保護機能が備えられています。主回路基板、ON/OFFモデルのリレー基板、またはDimmerモデルのSSRの温度が80°C（176°F）を超えると、すべての出力が自動的に遮断されます。この問題が発生した場合は、コンポーネントの温度が75°C（167°F）未満に下がった後、出力を手動で戻すことができます。

ヒーターのタイプおよび負荷分散

On/OffモデルやDimmerモデルの場合、以下の表を使用してチャネル容量を決定し、接続されたヒーターの合計負荷が最大チャネル定格を超えないことを確認してください。Smart-Heat Control Eclipse Pendantモデルの場合、制御装置ごとにEclipse Pendantを1台のみ取り付けます。
識別しやすいよう、すべての回路にラベルが貼付されています。設置中、装置ごとに名前を付け、チャネル番号を割り当てる必要があります。

Bromic製電気ヒーターの互換性と負荷分散:

ステップ1 – 制御装置の容量を確認する(チャネルごとの容量)		
最大電力	**供給電圧(AC 50-60Hz)**	**最大負荷**
6000W	200V	30A
	208V	28.5A
	220-240V	25A
	277V	21.5A

ステップ2 - ヒーターのラベルを確認する
電源と供給電圧については、ヒーターの定格ラベルを確認してください。この情報とステップ3から、接続されたヒーターの負荷が決まります。

ステップ3 – ヒーターの負荷とチャネル容量を比較する(1エレメントヒーター)		
ヒーターの消費電力	**供給電圧(AC 50-60Hz)**	**装置の最大負荷**
2000W	200V	10A
	208V	9.5A
	220-240V	8A
	277V	7A
2300W	200V	11.5A
	208V	11A
	220-240V	9.5A
3000W	200V	15A
	208V	14A
	220-240V	12.5A
	277V	10.5A
3400W	200V	17A
	208V	16A
	220-240V	14A

Bromic製電気ヒーターは抵抗負荷であるため、使用状況は設置場所により異なりますが、ヒーターを長時間作動させる(つまり、連続負荷する)ことをお勧めします。

1台のヒーターで2つのエレメントを独立して制御する場合は、下記のエレメント負荷と、該当するヒーターの取扱説明書に記載される配線図をご覧ください。それ以外の場合は、以下にリストされている装置の合計負荷をご覧ください。

ステップ3 – （続き）（2エレメントヒーター）		
ヒーターの消費電力	**供給電圧 (AC 50-60Hz)**	**装置の最大負荷**
4000W（2エレメント）	200V	エレメント1：10A エレメント2：10A 合計：20A
	208V	エレメント1：9.5A エレメント2：9.5A 合計：19A
	220-240V	エレメント1：8A エレメント2：8A 合計：16.5A
	277V	エレメント1：7A エレメント2：7A 合計：14A
4500W（2エレメント）	200V	エレメント1：7.5A エレメント2：15A 合計：22.5A
	208V	エレメント1：7A エレメント2：14A 合計：21.5A
	220-240V	エレメント1：12.5A エレメント2：6A 合計：18.5A
6000W（2エレメント）	200V	エレメント1：15A エレメント2：15A 合計：30A
	208V	エレメント1：14A エレメント2：14A 合計：28.5A
	220-240V	エレメント1：12.5A エレメント2：12.5A 合計：25A
	277V	エレメント1：10.5A エレメント2：10.5A 合計：21.5A

該当するBromic製ガスヒーターの負荷分散
（Smart-Heat Control On/Offモデルのみ対応）

供給電圧（AC 50-60Hz）	ヒーターごとに生成される負荷	制御チャネルごとの最大負荷
100-127V	1A	10A

SMART-HEAT CONTROL ON/OFF 1CHの配線図

- 図に従い、電源とヒーターをねじ端子に1.3Nm（1フィート重量ポンド）のトルクで締め付けます。端子サイズは10mm²/ 8 AWGです。
- 付属の留め具を使用して、アースを内部バスバーに接続します。最大トルク 3Nm（2.22 フィート重量ポンド）で締め付けます。
- フロントカバーのねじは1.7Nm（1.26 フィート重量ポンド）のトルクで締め付けます。
- 図は米国規則（IEC規格）に従い作成されています。
- 供給回路には、地域の電気規制に従って、絶縁スイッチや回路ブレーカーを含める必要があります。米国では、二極絶縁スイッチや回路ブレーカーを二相電源に設置する必要があります。

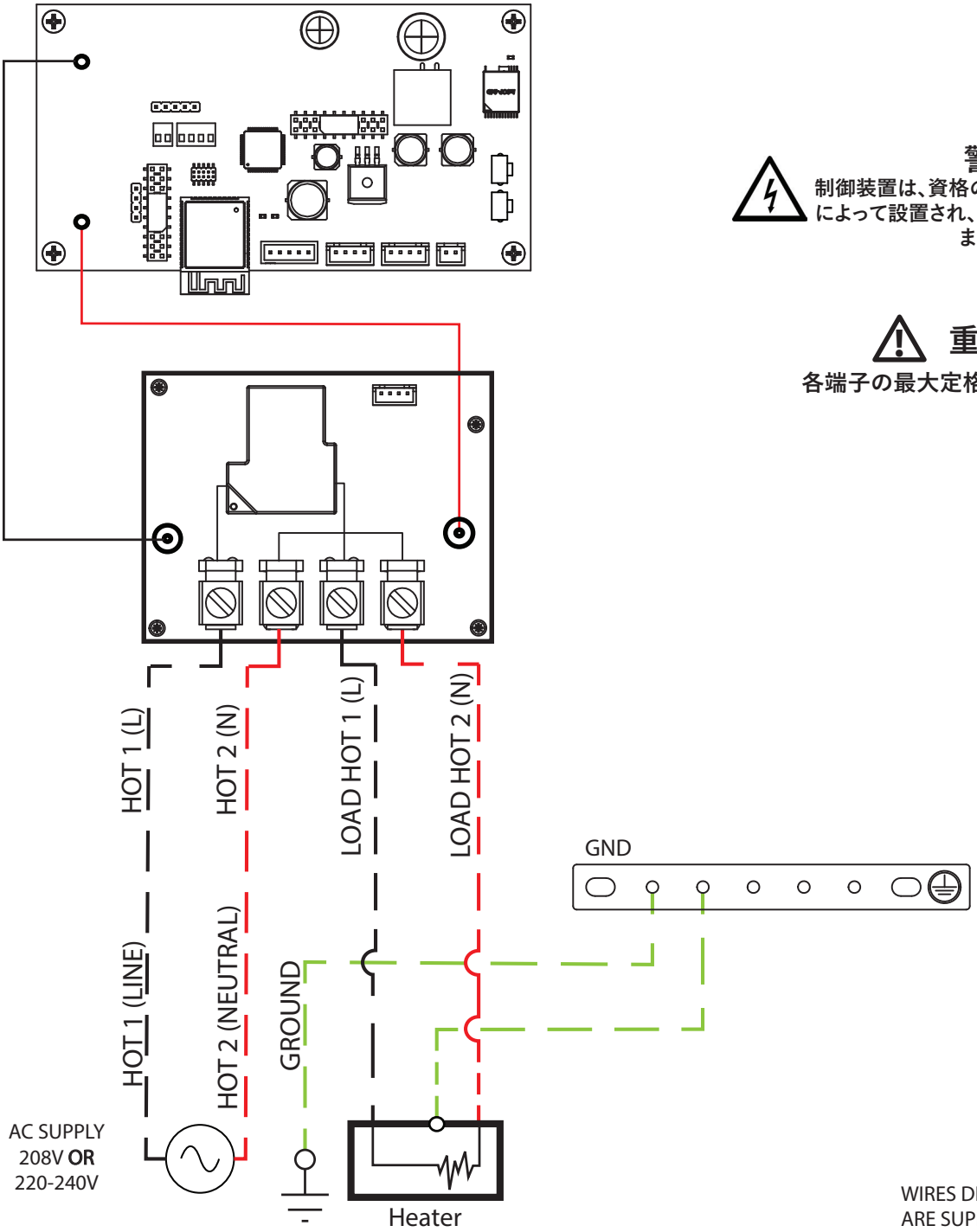

警告

制御装置は、資格のある認定電気技術者によって設置され、配線されなければなりません。

重要

各端子の最大定格電流は30Aです。

WIRES DENOTED BY DASHED LINES ARE SUPPLIED BY THE INSTALLER

IN：電源ケーブル（設置者にてご用意）
電源電圧および電気容量は制御装置に接続するヒーターの定格に合っていることを確認する必要があります。ケーブルグランドを8Nm（6フィート重量ポンド）のトルクで締め付けます。

OUT：ヒーターの電源ケーブル。ヒーターのタイプ、定格、負荷配分、制御装置チャネルごとの最大アンペア容量（チャネルあたり6kW。取扱説明書の14ページを参照）を確認してください。ケーブルグランドを8Nm（6 フィート重量ポンド）のトルクで締め付けます。

SMART-HEAT CONTROL ON/OFF 2CHの配線図

- 図に従い、電源とヒーターをねじ端子に1.3Nm（1フィート重量ポンド）のトルクで締め付けます。端子サイズは10mm²/ 8 AWGです。
- 付属の留め具を使用して、アースを内部バスバーに接続します。最大トルク 3Nm（2.22 フィート重量ポンド）で締め付けます。
- フロントカバーのねじは1.7Nm（1.26 フィート重量ポンド）のトルクで締め付けます。
- 図は米国規則（IEC規格）に従い作成されています。
- Channel 1は主回路基板に電力を供給するように配線する必要があります。
- 供給回路には、地域の電気規制に従って、絶縁スイッチや回路ブレーカーを含める必要があります。米国では、二極絶縁スイッチや回路ブレーカーを二相電源に設置する必要があります。

警告

制御装置は、資格のある認定電気技術者によって設置され、配線されなければなりません。

重要

各端子の最大定格電流は30Aです。

1つの電源回路を使用する場合は、入力ケーブルが外部接続ボックス内で分割されていること、および電源が両方のチャネルに必要な負荷を同時に提供できることを確認してください。

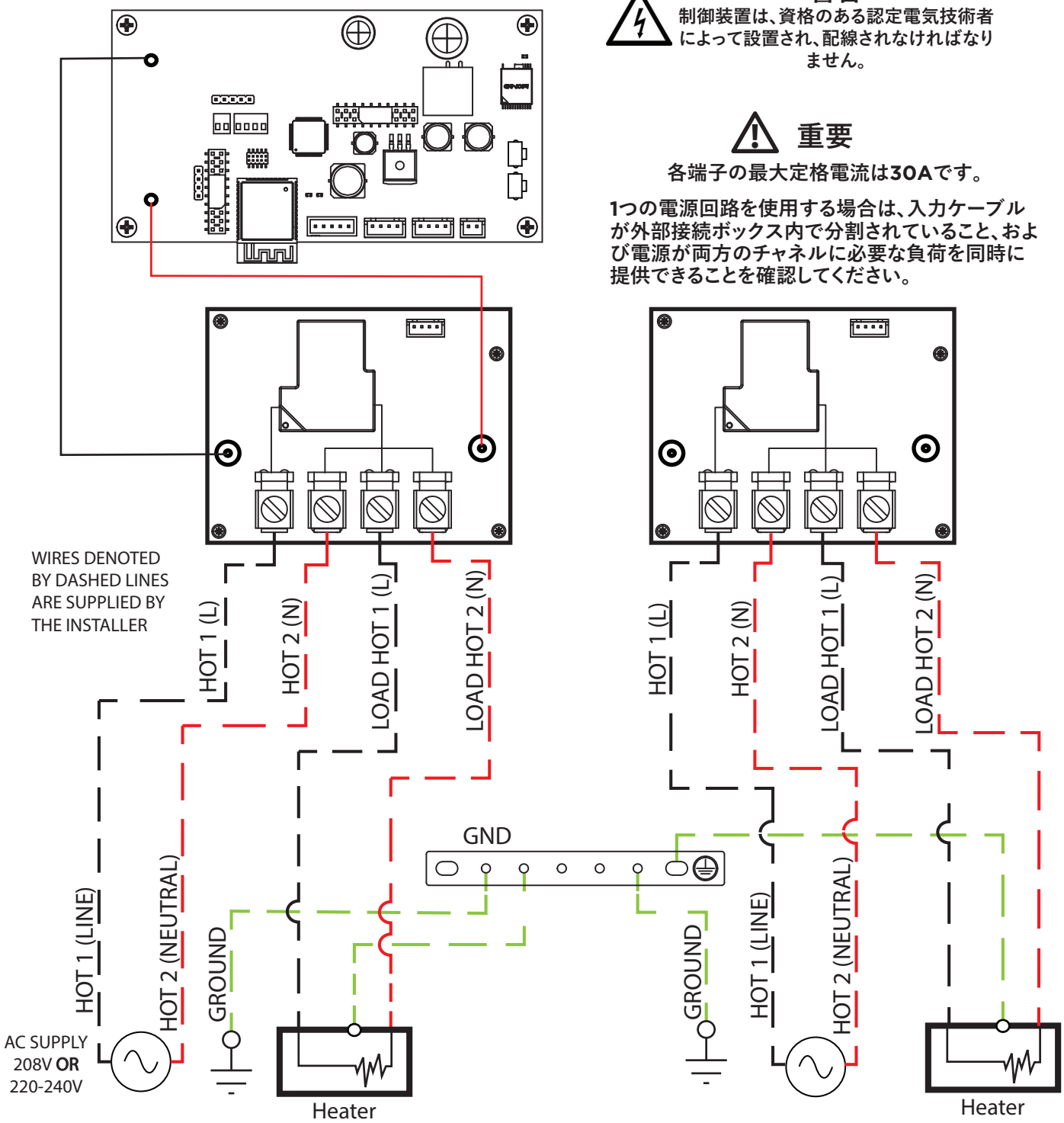

IN：電源ケーブル（設置者にてご用意）
電源電圧および電気容量は制御装置に接続するヒーターの定格に合っていることを確認する必要があります。ケーブルグランドを8Nm（6フィート重量ポンド）のトルクで締め付けます。

OUT：ヒーターの電源ケーブル。ヒーターのタイプ、定格、負荷配分、制御装置チャネルごとの最大アンペア容量（チャネルあたり6kW。取扱説明書の14ページを参照）を確認してください。ケーブルグランドを8Nm（6 フィート重量ポンド）のトルクで締め付けます。

SMART-HEAT CONTROL DIMMER 1CHの配線図

- 図のように、M6丸形板端子を使用して電源とヒーターを鋲に取り付けます。丸形板端子はUL認定を受けており、6～7Nm（4.5～5.2フィート重量ポンド）で締め付ける必要があります。
- 付属の留め具を使用して、アースを内部バスバーに接続します。最大トルク 3Nm（2.22 フィート重量ポンド）で締め付けます。
- フロントカバーのねじは1.7Nm（1.26 フィート重量ポンド）のトルクで締め付けます。
- 図は米国規則（IEC規格）に従い作成されています。
- 供給回路には、地域の電気規制に従って、絶縁スイッチや回路ブレーカーを含める必要があります。米国では、二極絶縁スイッチや回路ブレーカーを二相電源に設置する必要があります。

警告

制御装置は、資格のある認定電気技術者によって設置され、配線されなければなりません。

重要

各端子の最大定格電流は30Aです。

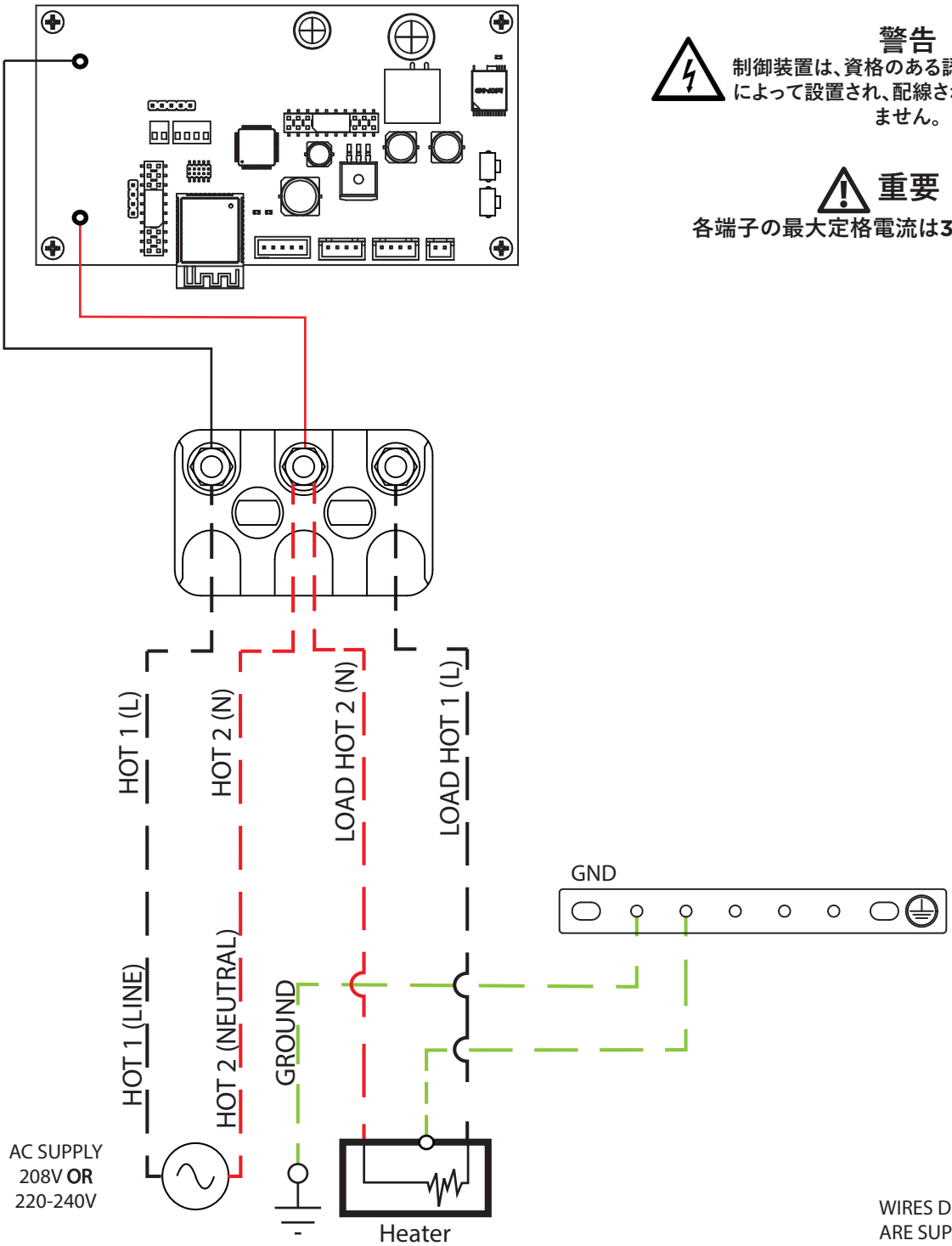

WIRES DENOTED BY DASHED LINES ARE SUPPLIED BY THE INSTALLER

IN：電源ケーブル（設置者にてご用意）
電源電圧および電気容量は制御装置に接続するヒーターの定格に合っていることを確認する必要があります。ケーブルグランドを8Nm（6 フィート重量ポンド）のトルクで締め付けます。

OUT：ヒーターの電源ケーブル。ヒーターのタイプ、定格、負荷配分、制御装置チャネルごとの最大アンペア容量（チャネルあたり6kW。取扱説明書の14ページを参照）を確認してください。ケーブルグランドを8Nm（6 フィート重量ポンド）のトルクで締め付けます。

SMART-HEAT CONTROL DIMMER 2CHの配線図

- 図のように、M6丸形板端子を使用して電源とヒーターを鋲に取り付けます。丸形板端子はUL認定を受けており、6～7Nm（4.5～5.2フィート重量ポンド）で締め付ける必要があります。
- 付属の留め具を使用して、アースを内部バスバーに接続します。最大トルク 3Nm（2.22 フィート重量ポンド）で締め付けます。
- フロントカバーのねじは1.7Nm（1.26 フィート重量ポンド）のトルクで締め付けます。
- 図は米国規則（IEC規格）に従い作成されています。
- Channel 1は主回路基板に電力を供給するように配線する必要があります。
- 供給回路には、地域の電気規制に従って、絶縁スイッチや回路ブレーカーを含める必要があります。米国では、二極絶縁スイッチや回路ブレーカーを二相電源に設置する必要があります。

警告

制御装置は、資格のある認定電気技術者によって設置され、配線されなければなりません。

重要

各端子の最大定格電流は30Aです。

1つの電源回路を使用する場合は、入力ケーブルが外部接続ボックス内で分割されていること、および電源が両方のチャネルに必要な負荷を同時に提供できることを確認してください。

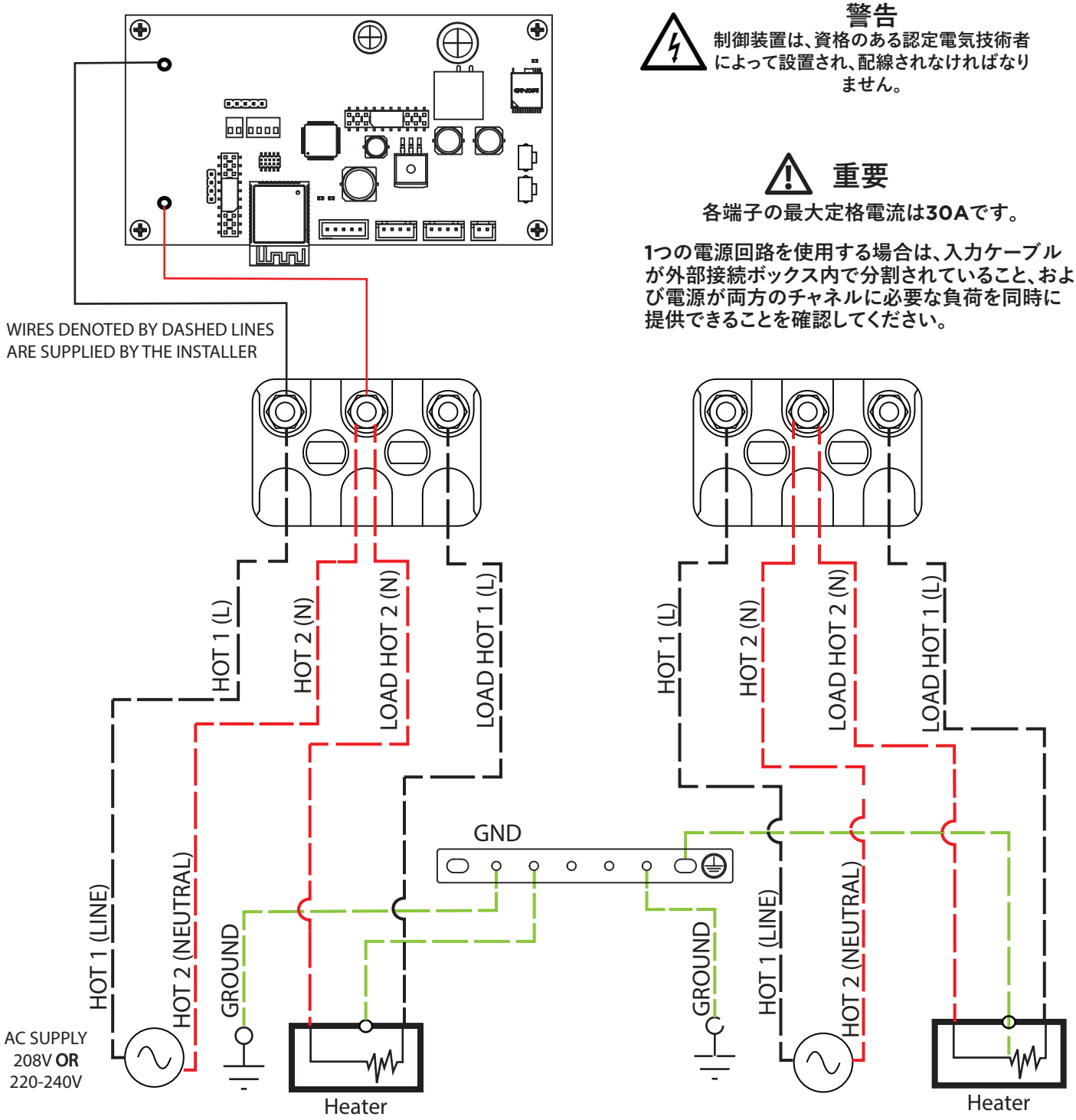

IN：電源ケーブル（設置者にてご用意）
電源電圧および電気容量は制御装置に接続するヒーターの定格に合っていることを確認する必要があります。ケーブルグランドを8Nm（6フィート重量ポンド）のトルクで締め付けます。

OUT：ヒーターの電源ケーブル。ヒーターのタイプ、定格、負荷配分、制御装置チャネルごとの最大アンペア容量（チャネルあたり6kW。取扱説明書の14ページを参照）を確認してください。ケーブルグランドを8Nm（6 フィート重量ポンド）のトルクで締め付けます。

SMART-HEAT CONTROL DIMMER & ON/OFF 5CHの配線図
三相/3線式 - 120/208V（線間電圧）、100/200V（線間電圧）、スプリット240V

* アクセサリーバッグのストレートリンクは、設置者が取り付ける必要があります。
* 国別：米国（120 to 120Vのみ）、日本（100V to 100V）。

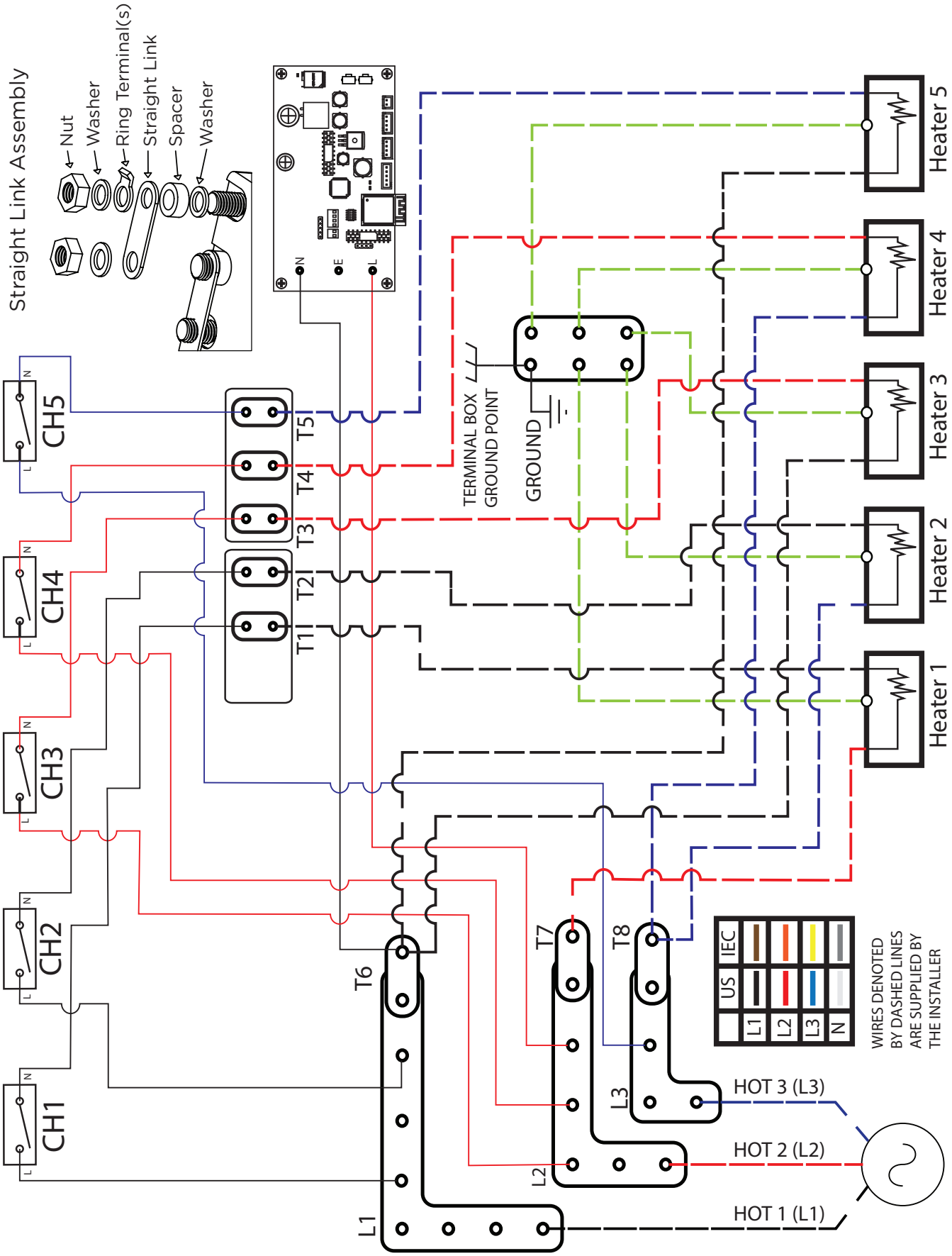

SMART-HEAT CONTROL DIMMER & ON/OFF 5CHの配線図
(Bromic 240V or 277V Heaters)
三相/4線式 - 相電圧
- 220/380V, 230/400V, 240/415V, 277/480V

* Neutral connection is made by fitting the L shape link from accessory bag.
* 国別：オーストラリア（230/240V）／ヨーロッパ（220/230/240V）／インド（230V）／米国（277V）

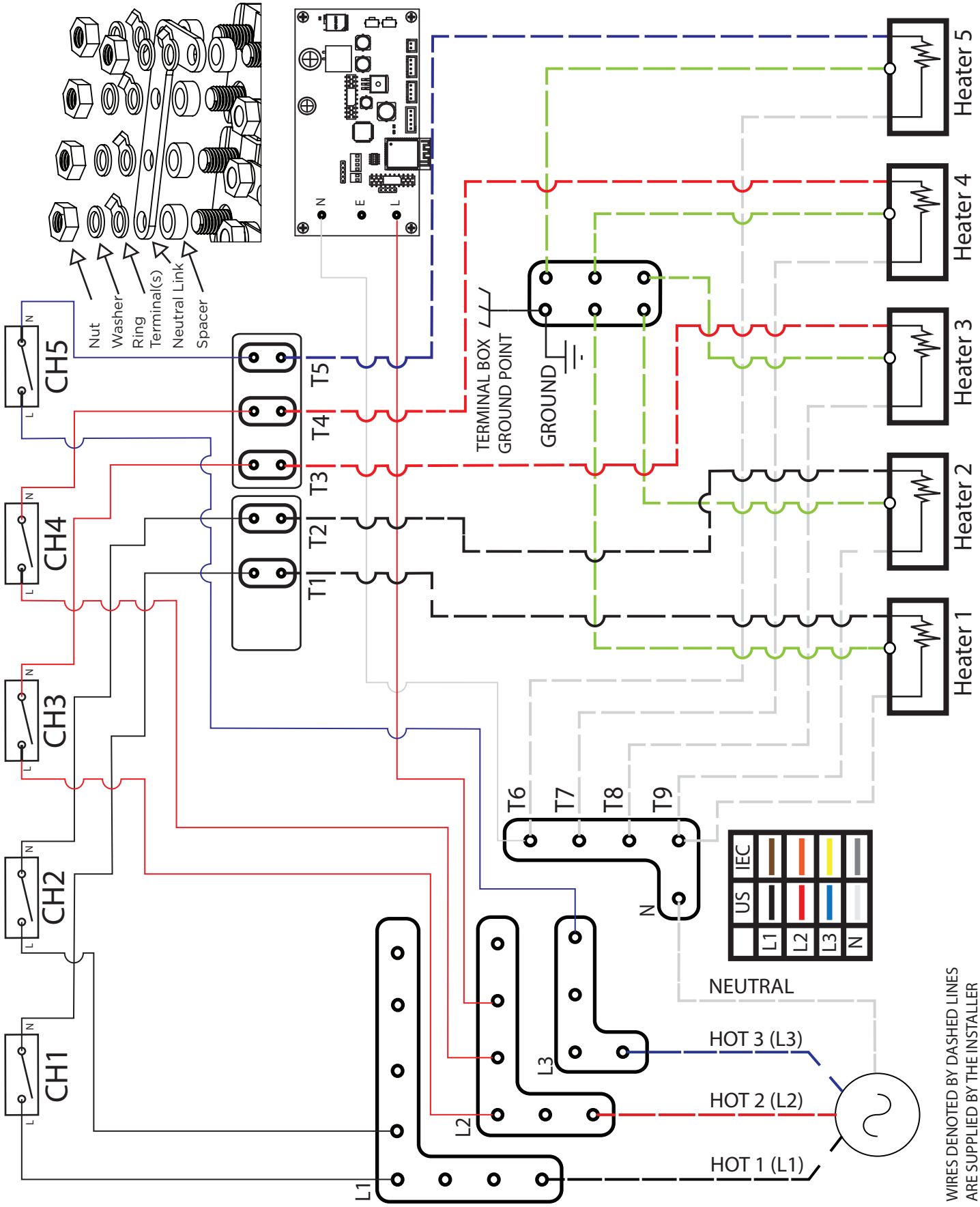

SMART-HEAT CONTROL ECLIPSE PENDANT 1CHの配線図

図に従い、電源をねじ端子に0.6Nm（0.4 フィート重量ポンド）のトルクで締め付けます。端子サイズは6mm²/ 10 AWGです。

付属の留め具を使用して、アースを内部バスバーに接続します。最大トルク 3Nm（2.22 フィート重量ポンド）で締め付けます。
フロントカバーのねじは1.7Nm（1.26 フィート重量ポンド）のトルクで締め付けます。
図は米国規則（IEC規格）に従い作成されています。

供給回路には、地域の電気規制に従って、絶縁スイッチや回路ブレーカーを含める必要があります。米国では、二極絶縁スイッチや回路
ブレーカーを二相電源に設置する必要があります。

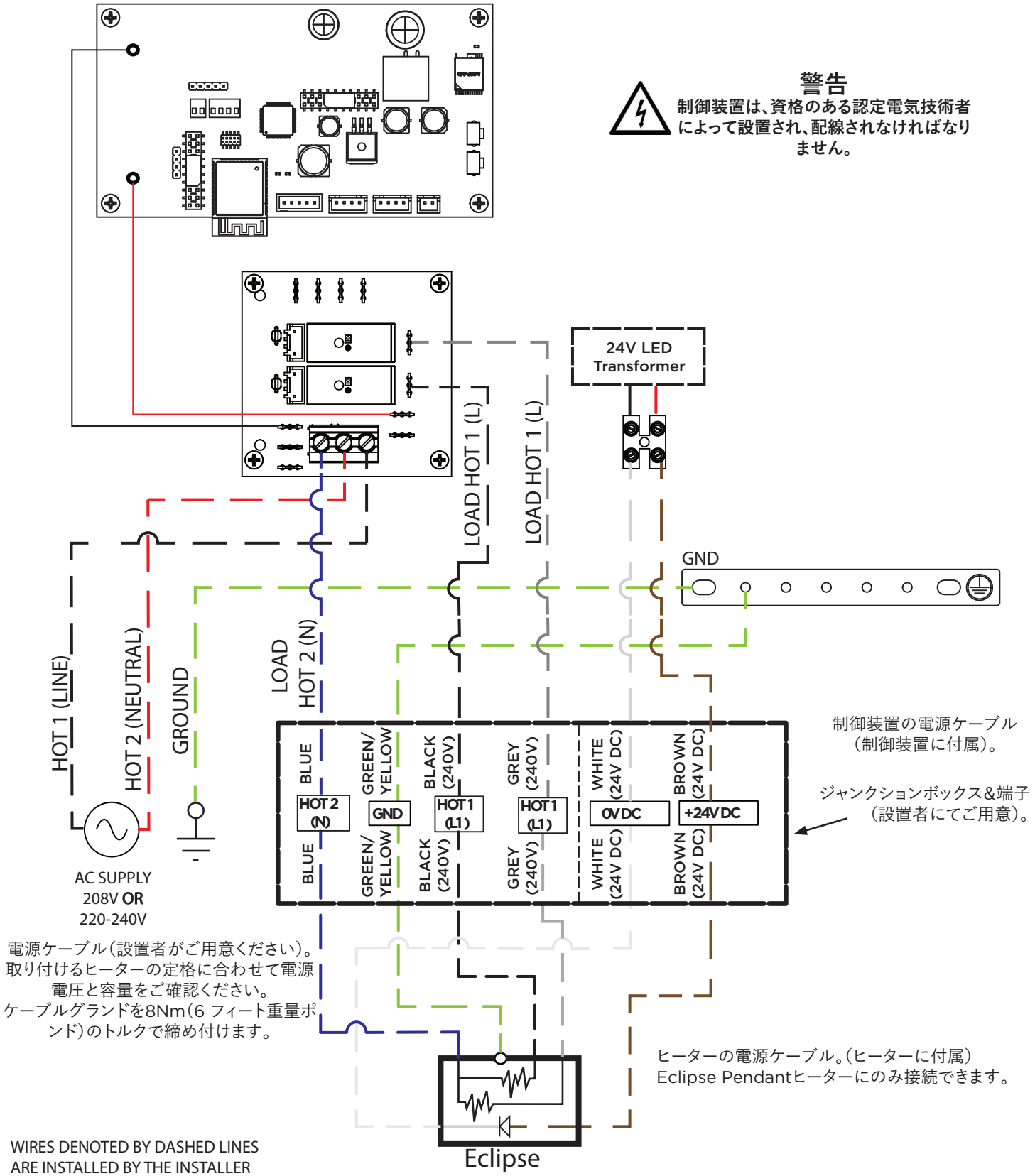

SMART-HEAT CONTROL ECLIPSE PENDANT 5CHの配線図
三相/3線式 - 208/240V（線間電圧）

- Straight links from accessory bag must be fitted by installer for heater connection
- Suitable for North America (120V - 120V)

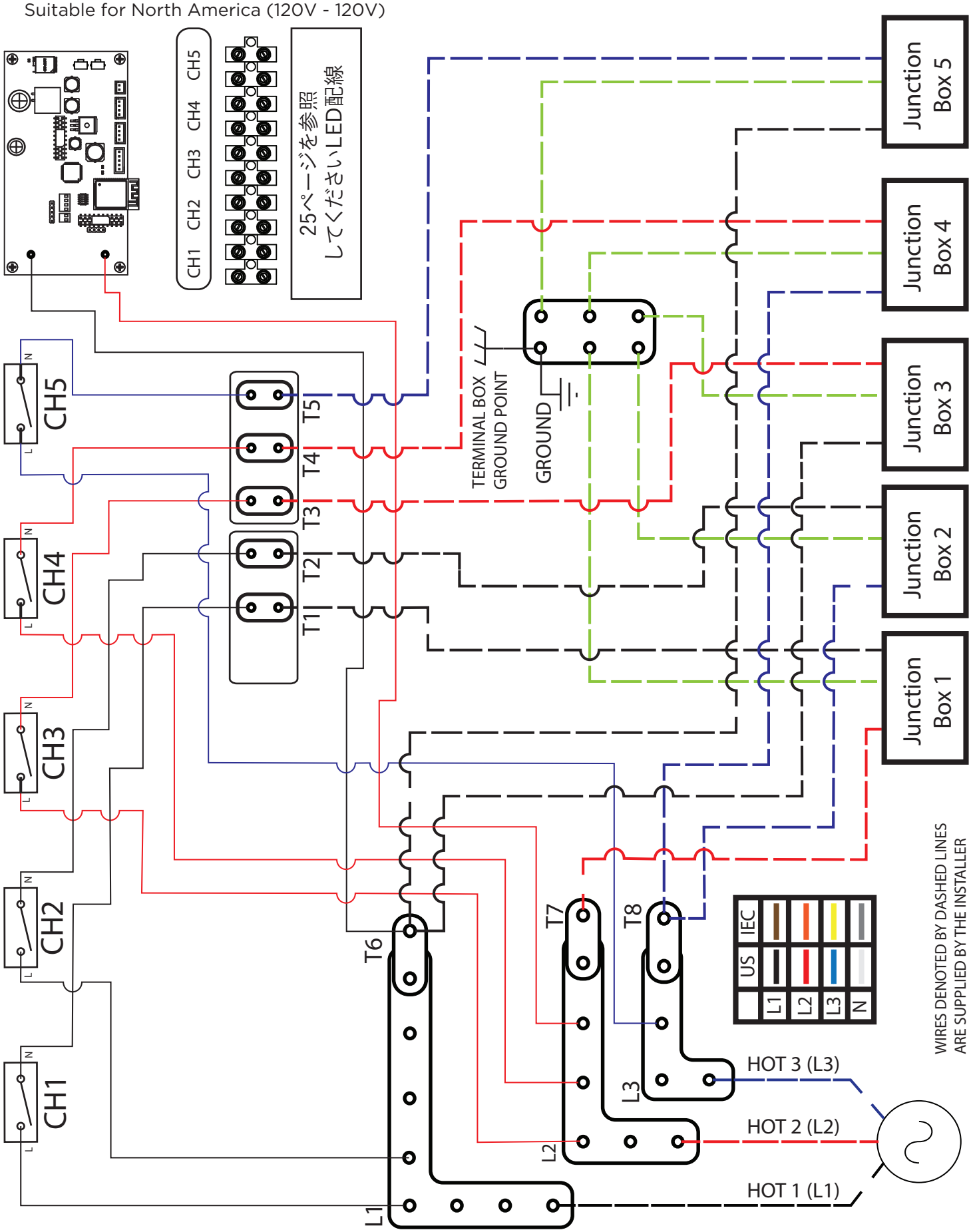

WIRING DIAGRAM FOR SMART-HEAT CONTROL ECLIPSE PENDANT 5CH
3 Phase/4 Wire - Line to Neutral Connection 240V

* Neutral connection is made by fitting the L shape link from accesory bag.
* Suitable for North America (240 Only)

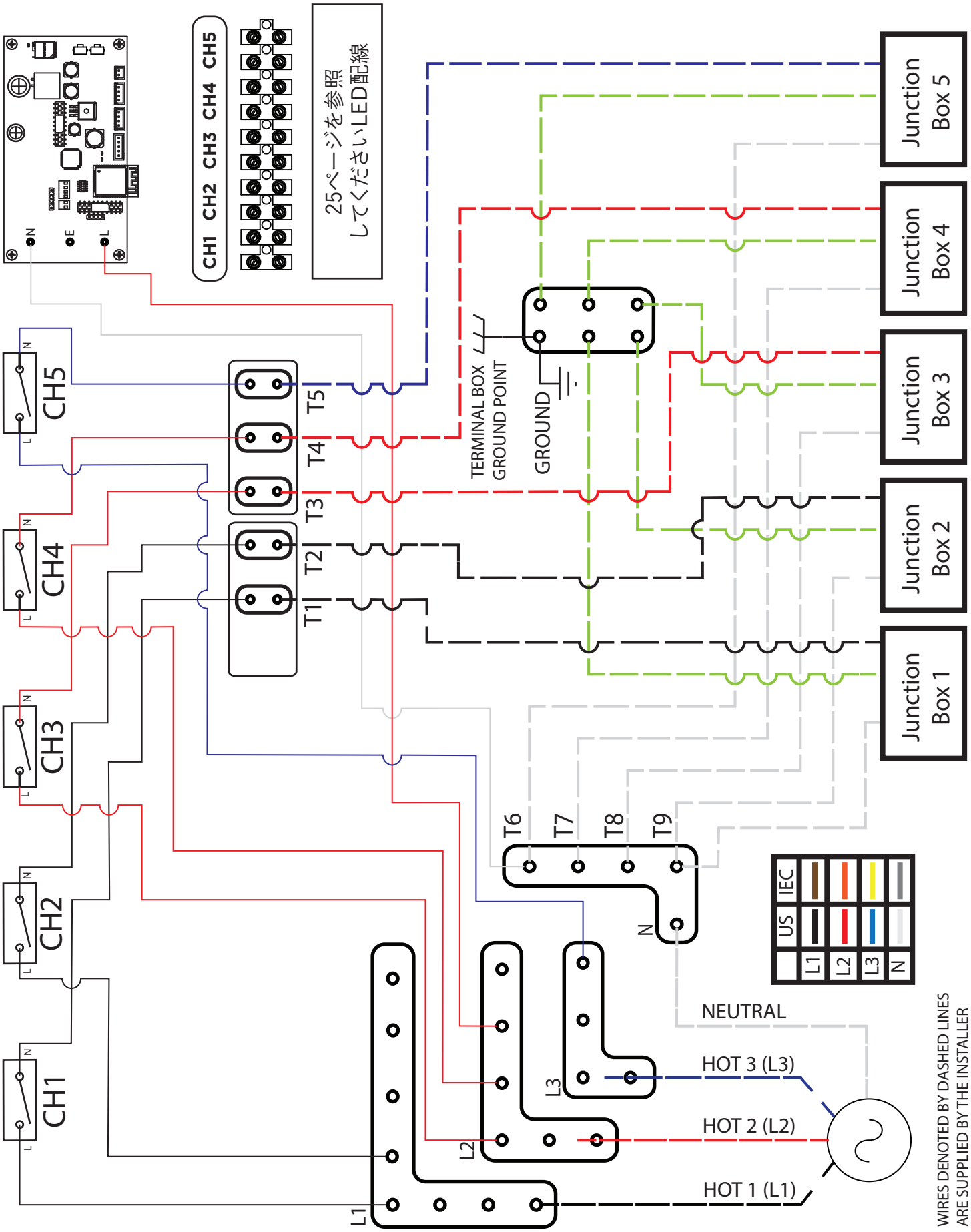

WIRING DIAGRAM FOR SMART-HEAT CONTROL ECLIPSE PENDANT 5CH JUNCTION BOX & LED WIRING

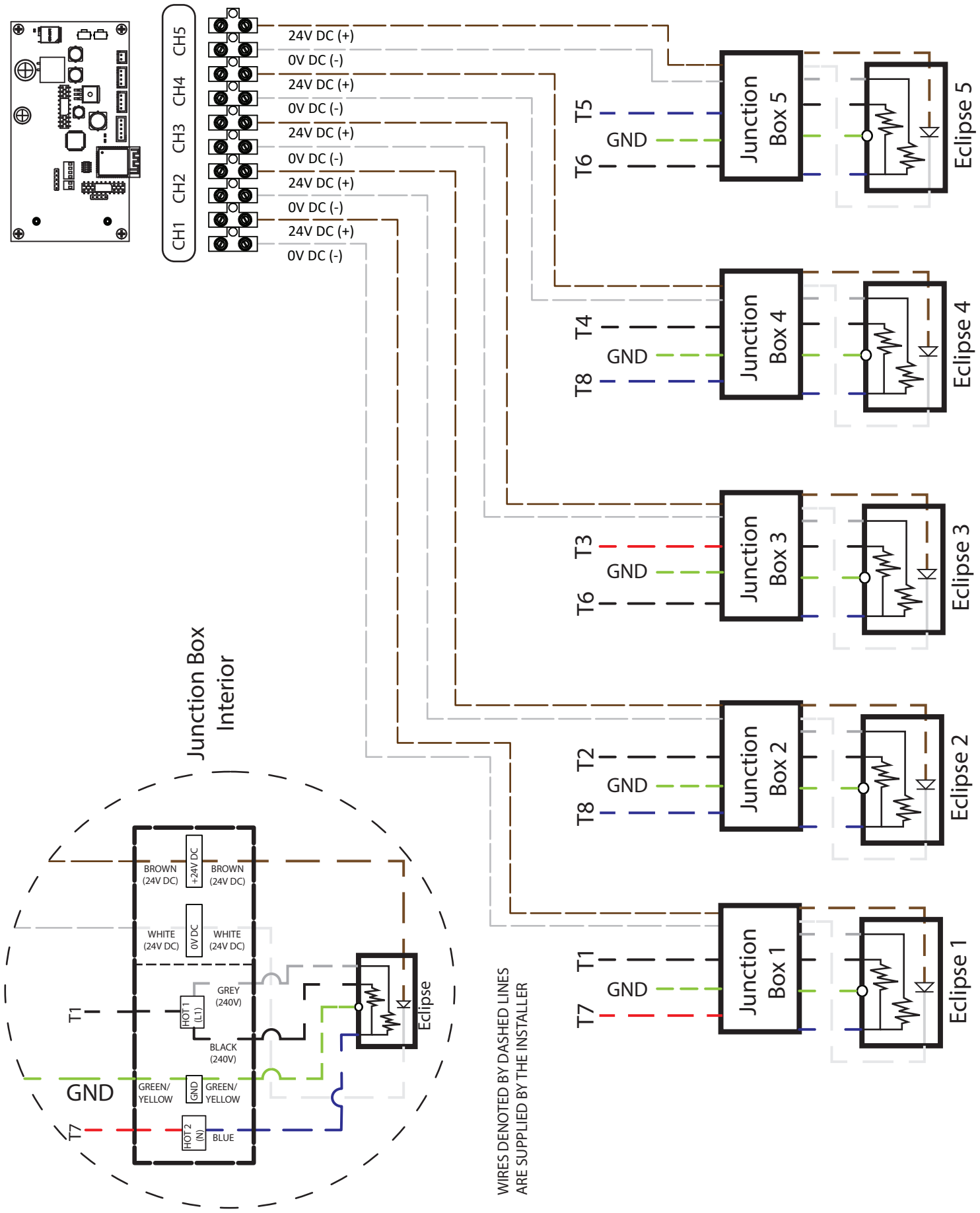

操作手順

アプリのセットアップ

Bromic Smart-HeatアプリをApple App StoreやGoogle Play Storeからダウンロードします。Bromic Smart-Heatアプリを開くと、サイトの構成を案内する前にアカウントを登録するよう求められます。Smart-Heat Controlごとにセットアップする必要があります。サイトの構成が完了すると、複数の制御装置を構成および制御できます。

App Store　Play Store

制御装置の最初のペアリングは、Bluetooth接続を使用して行う必要があります。したがって、セットアップが完了するまでは制御装置から10メートル以内の場所にいる必要があります。Bluetoothの動作範囲は現場の状況やデバイスによって異なる場合があります。常に制御装置から10メートル（30フィート）以内で操作することをお勧めします。Wi-Fiを使用すると、Bluetooth接続では利用できない追加機能が有効になるのでお勧めです。

通常使用

サイトの設定が完了したら、Bromic Smart-Heatアプリを使用してサイト内のすべての制御装置を操作できます。制御装置がWi-Fiに接続されている場合は、Bromic製ヒーターのゾーニングや動作スケジュールなどの追加機能にご利用いただけます。ゾーニングを使用して、表示させたい正確な順序で装置を追加することにより、装置の表示順序を変更することもできます。

このメニューは、次のような機能を実行するために使用することもできます。

- サイト構成の管理。
- 複数の使用者によるサイトへのアクセス管理。
- ヒーターの使用状況の表示。
- 暖房費の計算。

Wi-Fi設定された制御装置がネットワーク接続を失うと、ネットワーク接続が回復するまで自動的にBluetooth接続に戻ります。これにより3分間の待機時間が発生する可能性があります。

Bluetoothの場合は、一度に1台しかスマートデバイスを使用できません。複数のスマートデバイスでアプリを開いている場合、接続されているデバイスがアプリを終了するか、アプリを閉じるか、画面がロックされている場合、接続は利用可能なデバイスに自動的に転送されます。

保守

制御装置の内部には保守可能な部品は含まれていないため、初回設置後に保守の必要はありません。Bromic Smart-Heatアプリが最新であることを確認してください。制御装置が機能しない場合は、本取扱説明書のトラブルシューティング表を確認してください。制御装置が破損していると思われる場合は、直ちに使用を中止し、販売元にご連絡ください。接続された装置の検査や修理を行う前には、絶縁スイッチまたは回路ブレーカーを使用して、通電中のすべての回路を絶縁する必要があります。

Bromic Smart-Heatアプリの操作で問題が発生した場合は、本取扱説明書のトラブルシューティングセクションを確認してください。トラブルシューティングが困難な場合は、次の手順を参照して、Bromic Smart-HeatアプリでSmart-Heat Controlをリセットしてください。

制御装置のリセット – この操作は、BLEを使用し、制御装置に接続されている場合にのみ実行できます。制御装置をリセットするには、装置リストから、またはサイト構成メニューから該当する制御装置を削除します。次に、現場で制御装置を設定し直します。その際には、Bluetooth接続を維持できるよう、制御装置から10メートル以内の場所にいる必要があります。

Bromic Smart-Heat Controlのすべてのモデルは、Amazon AlexaおよびGoogle Homeに対応しています。
備考：デバイスをリンクするには、AmazonまたはGoogle Homeアカウントをすでに持っている必要があります。

AMAZON ALEXAでの操作手順

1. Amazon Alexaアプリを開き、「その他」タブを選択します。
2. 「スキルとゲーム」を選択します。
3. 検索バーから「Bromic Smart-Heat」を検索し、スクリーンショットに表示された「Bromic Smart-Heat Skill」を選択します。
4. 「使用可能にする」を選択します。
5. Bromicのアプリアカウントにサインインします。
6. 「承認」を選択します。
7. 次に、設定した部屋に各ヒーターを個別に設定するように求められます。

備考：Alexaアプリは、Bromic Smart-Heatアプリで作成したグループと装置を個別にインポートします。

音声コマンド案：

- 次のように言うことで、特定の装置の電源を入れたり、切ったり、希望のパーセンテージに調光したりできます。
  例：「アレクサ［装置名］の電源を入れて／消して」
  例：「アレクサ、［装置名］の電源を50%に調節して」
- 次のように言うことで、特定の装置グループの電源を入れたり、切ったり、装置のあるゾーンを希望のパーセンテージに調光したりできます。
  例：「アレクサ、［グループ名］ をオン/オフにして」
- ［ECLIPSEのみ］ - LEDの電源を入れたり、切ったり、または調光して、希望のパーセンテージに調節できます。
  例：「アレクサ、［装置名］の照明を点けて／消して」
- 例：「アレクサ、［装置名］の照明を30%に調節して」

GOOGLE HOMEでの操作手順

1. Google Homeアプリを開き、「デバイス」タブを選択します。
2. 「+追加」を選択します。
3. 「Googleでログイン」を選択します。
4. 検索バーから「Bromic Smart-Heat」を検索し、スクリーンショットに表示された該当のオプションを選択します。
5. Bromicのアプリアカウントにサインインします。
6. 「同意してリンクする」を選択します。
7. 希望する部屋に表示されるBromic製装置を個別に追加します。

音声コマンド案：
次のように言うことで、特定の装置の電源を入れたり、切ったり、希望のパーセンテージに調光したりできます。

- 「グーグル、［装置名］ をオン/オフにして」
- 「グーグル、［装置名］ の照明を50%に設定して」

次のように言うことで、特定の装置グループの電源を入れたり、切ったり、装置のあるゾーンを調光したりできます。

- 「グーグル、［グループ名］ をオン/オフにして」
- 「グーグル、［グループ名］ の照明を30%に設定して」

［ECLIPSEのみ］ - 照明を点け、調光できます。

- 「グーグル、［装置名］ の照明をオン/オフにして」
- 「グーグル、［装置名］ の照明を70%に設定して」

拡張ボードの取り付け

Bromic Smart-Heat Control拡張ボードを使用すると、ホームオートメーション・アプリケーションやビル管理システム・アプリケーション向けにEthernetやBMSなどの追加の接続が可能になります。

1-Channelモデルや2-Channelモデルの場合、拡張ボードはアクセサリー（別売り）です。
5-Channelモデルの場合、拡張ボードは制御装置にプレインストールされています。

次のセクションでは、1-Channelモデルや2-Channelモデルの拡張ボードを取り付ける手順について説明します。統合は、ホーム・オートメーション・インテグレーターまたは認定電気技術者が実行する必要があります。拡張ボードを取り付ける前に、13～26ページの電気設備の取り付けを完了しておく必要があります。

警告

この拡張ボードは、資格のある認定者が設置する必要があります。

重要

拡張ボードを取り付ける前に電源を切ってください。

静電気放電から保護する必要があります

電気設備を取り扱う際には接触部分に静電気が放電していないことを確認してください。

感電の危険。

極性を間違えたり、短絡を発生させたりすると、拡張ボードが損傷する可能性があります。

Bromic Smart-Heat Control拡張ボードは、電子回路基板とハウジングで構成されています。

1. 制御装置の電源を切ります。
2. マークした穴 を使用して拡張ボードのハウジングを制御装置のハウジングに挿入し、端子が完全に固定されたことを確認します。
3. 付属のねじをマークした穴に固定します（1）。
   最大トルク：2Nm。
4. 電源を入れ、拡張ボードのLEDが点灯することを確認します。

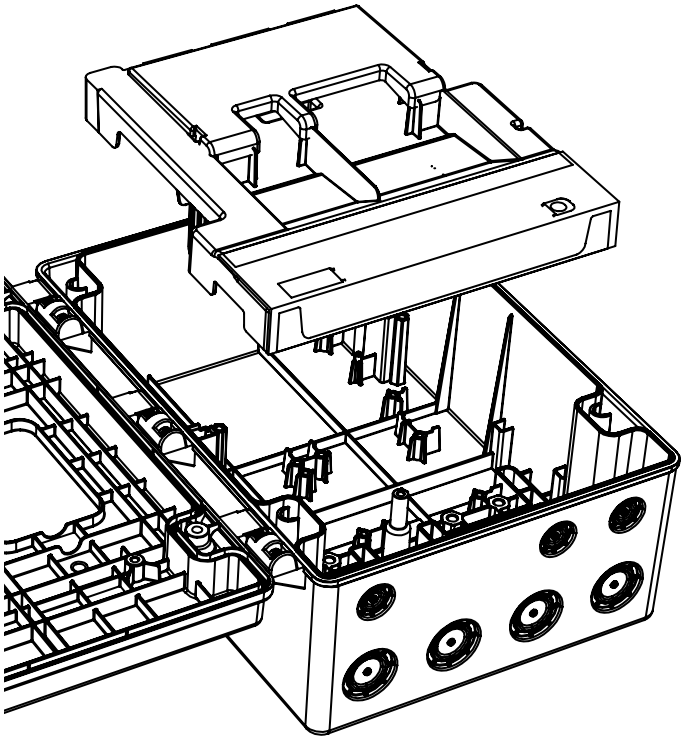

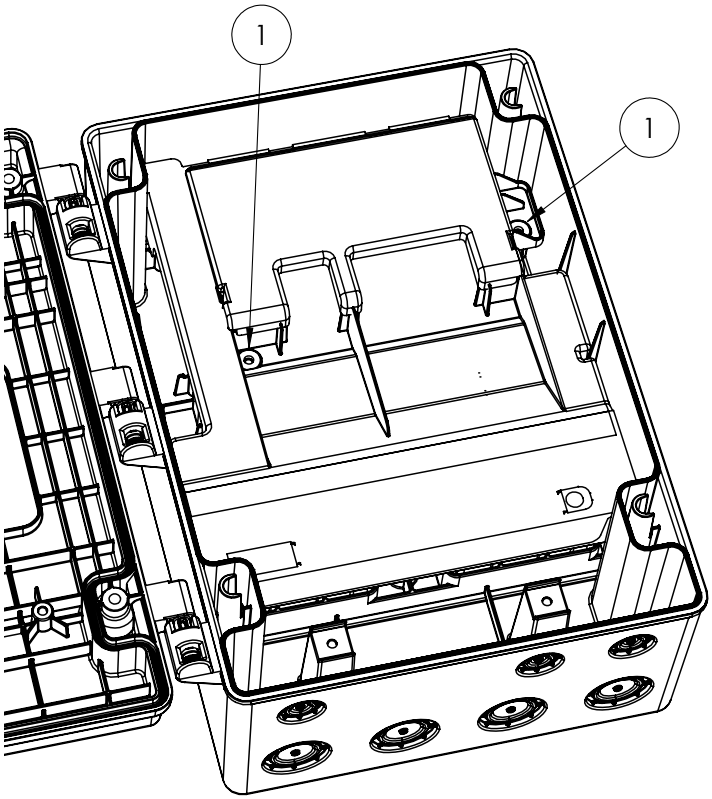

重要
PCBに接続する前に電源を切る必要があります

感電の危険。極性を間違えたり、短絡を発生させたりすると、拡張ボードが損傷する可能性があります。

ETHERNETの接続

Ethernet接続は、DHCP（静的または動的）を使用したホームルーターまたはゲートウェイへの有線接続のために提供されます。1-Channelモデルや2-Channelモデルの場合、拡張ボードを取り付けた後、Ethernetを使用できるようにするには、端子ブロックにあらかじめ組み立てられた状態で提供されるBMSジャンパーワイヤーを取り外す必要があります。5-Channelモデルの場合、この手順は必要ありません。次に、CAT6 Ethernet
ケーブルをRJ45ポートに接続します。接続には
インターネット・アクセスが必要です。

接続後、取り付け手順に従ってフロントカバーを閉めることができます。
その後、インストール手順または編集サイトから接続タイプとしてEthernetを選択できます。
Ethernet接続を選択すると、IPアドレスのタイプ（静的または動的）を指定し、カスタムDNSを入力するためのオプションが表示されます。

ホームオートメーションやビル管理システム向けの接続

拡張ボードから、を使用してSmart-Heat Controlsを動作させることもできます:
a) ホームオートメーションや
b)ビル管理システム (BMS)
c)適切なウォールスイッチ調光器(電流源タイプのみ)

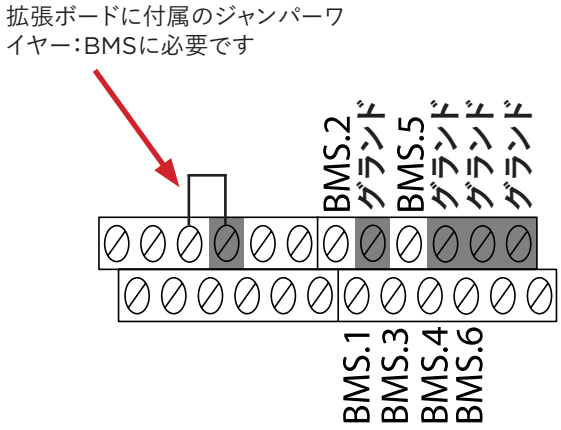

BMS接続の場合は、1mm²/16AWGねじ端子に0～10Vの入力信号を印加する必要があります。最大トルク：0.25Nm。付属の端子図と対応の表をご覧ください。5-Channelモデルの場合は、BMSジャンパーワイヤーを取り付ける必要があります。1-Channelモデルと2-Channelモデルの場合、BMSジャンパーが事前に組み立てられた拡張ボードを取り付け、BMSが機能するには接続したままにする必要があります。

接続後、取り付け手順に従ってフロントカバーを閉めることができます。
その後、ホーム・オートメーション・システムを使用して装置を制御できるようになります。BMSを使用する場合、Bromic Smart-Heatアプリで装置を制御することはできません。

端子	制御装置のタイプ							
	On/Off 1CH	**On/Off 2CH**	**On/Off 5CH**	**Dimmer 1CH**	**Dimmer 2CH**	**Dimmer 5CH**	**Eclipse Pendant 1CH**	**Eclipse Pendant 5CH**
BMS.1	Channel 1	Channel 1	Channel 1	Channel 1	Channel 1	Channel 1	ヒーターエレメント1 +2	Pendants 1+2 ヒーター
BMS.2		Channel 2	Channel 2		Channel 2	Channel 2	LEDs	Pendants 3+4 ヒーター
BMS.3			Channel 3			Channel 3		Pendant 5 ヒーター
BMS.4			Channel 4			Channel 4		Pendants 1+2 LEDs
BMS.5			Channel 5			Channel 5		Pendants 3+4 LEDs
BMS.6								Pendant 5 LEDs

トラブルシューティング

問題	考えられる原因	解決策
アプリが応答しない／フリーズしている	1. 短時間に多くのリクエストを出しすぎている。 2. アプリまたはスマホのオペレーティングシステムが最新ではない／対応していない。 3. インターネット接続が不安定。 4. BLEの通信範囲にいない。	1. Bromic Smart-Heatアプリを一度閉じて、再起動します。 2. スマートデバイスとSmart-Heatアプリの両方でソフトウェアのアップデートを行います。 3. ネットワークの信号強度が強い（信号強度が3バーとなる）ことを確認します。 4. BLEモードで操作している場合は、使用者が制御装置から10m（30フィート）以内にいることを確認します。
制御装置に接続できない	1. [Bluetoothを使用している場合] スマートデバイスが制御装置のBluetooth通信範囲内にない。 2. [Bluetoothを使用している場合] 別の使用者が制御装置やその他のコントロール装置と現在接続中。 3. [Wi-Fiを使用している場合] 制御装置がWi-Fiネットワーク範囲内にない。 4. BMSジャンバーが拡張ボードに装着されている 5. 信号干渉がある。	1. [Bluetoothを使用している場合] ヒーターは制御装置から10m（30フィート）内の距離で操作します。 2. [Bluetoothを使用している場合] 別の使用者が装置を操作していないことを確認します。 3. [Wi-Fiを使用している場合] Wi-Fiネットワークがアクティブで、制御装置が通信範囲にあることを確認します。 4. ジャンバーワイヤーを外して、BMSモードを無効にします。
設置中に制御装置が特定できない	1. Bluetoothが使用者のデバイスで有効になっていない。 2. 制御装置がすでに別の使用者により操作されている。	1. 使用者のデバイスでBLEをオンにします。 2. 別の使用者のサイト／アカウントから制御装置を削除します。
アカウントのアクティベーションメールが届かなかった。	1. メールが迷惑メールフォルダーに入っている。 2. アカウントが正しくないメールアドレスで登録されているか、登録中にタイプミスがあった。	1. 迷惑メールフォルダーを確認します。 2. 正しいメールアドレスでもう一度登録し直します。
WiFiまたはイーサネットでのインストールを完了できません	[WiFi接続] 1. SSIDまたはパスワードが正しくありません。 2. ネットワークが2.4GHzではありません 3. ファイアウォールポリシーが許可しない 通信。 [イーサネット接続] 1. RJ45ポートのLEDが点灯しない 2. IPアドレスまたは設定が正しくない 3. ファイアウォールポリシーが許可しない 通信。	次の詳細を IT 管理者に確認してください。 2.4GHzのWiFiネットワーク設定。 1. 2.4GHzのWiFiネットワーク設定。 2. イーサネット接続方法と正しいアドレス割り当て。 3. ファイアウォールポリシーでは、MQTT、NTP、およびDNSサービスが許可されます。スマートフォンホットスポットを使用してファイアウォールバイパステストを実行し、このWiFiホットスポット設定でコントローラーを構成します。 4. ファイアウォールポリシーの詳細については、以下を参照してください。
インターネット接続を許可しないネットワークファイアウォールポリシー	1. WiFiまたはイーサネットのインストールが「クラウドIPアドレスに ping を実行できません」というエラーで失敗します。 2. 接続がBluetoothにフォールバックし、WiFiを復元できない、またはイーサネット接続。	IT 管理者は、 以下に関する連絡: -URL:bromic.production.broker.eu.freia.io -ポート:8883インバウンドおよびアウトバウンド -URL:Pool.ntp.org -ポート:123インバウンドおよびアウトバウンド -DNS:IP 8.8.8.8 -ポート:53インバウンドおよびアウトバウンド

さらなるヘルプが必要な場合は、以下のQRコードをスキャンすると説明ビデオやトラブルシューティングサポートにアクセスできます。

इंस्टॉलर के लिए – शुरू करने से पहले

Bromic Smart-Heat Control को इंस्टॉल और ऑपरेट करने के लिए आपके पास नीचे दी गई चीजें जरूर उपलब्ध होनी चाहिए:

- इंटरनेट कनेक्टिविटी के साथ ऐप-इनेबल्ड स्मार्ट डिवाइस।
  (न्यूनतम अपेक्षाएं: Bluetooth 4.2, Android 8.1, iOS 14.3 या उच्चतर)
- Bromic Smart-Heat App को नीचे दिए गए QR कोड का इस्तेमाल करते हुए Apple App Store और Google Play Store पर डाउनलोड किया जा सकता है।
- Bromic Smart-Heat खाता या पंजीकरण के लिए ईमेल उपलब्ध हो।
- मुख्य उपयोगकर्ता का नाम और ईमेल पता।
- [केवल Wi-Fi] 2.4GHz पर चलने वाले स्थानीय Wi-Fi नेटवर्क का SSID और पासवर्ड।

इंस्टॉलेशन संबंधी निर्देशों (माउंटिंग निर्देश, माउंटिंग ओरिएंटेशन और बिजली की वायरिंग) के लिए मैन्युअल देखें।

नवीनतम मैन्युअल के लिए स्कैन करें

App Store

Play Store

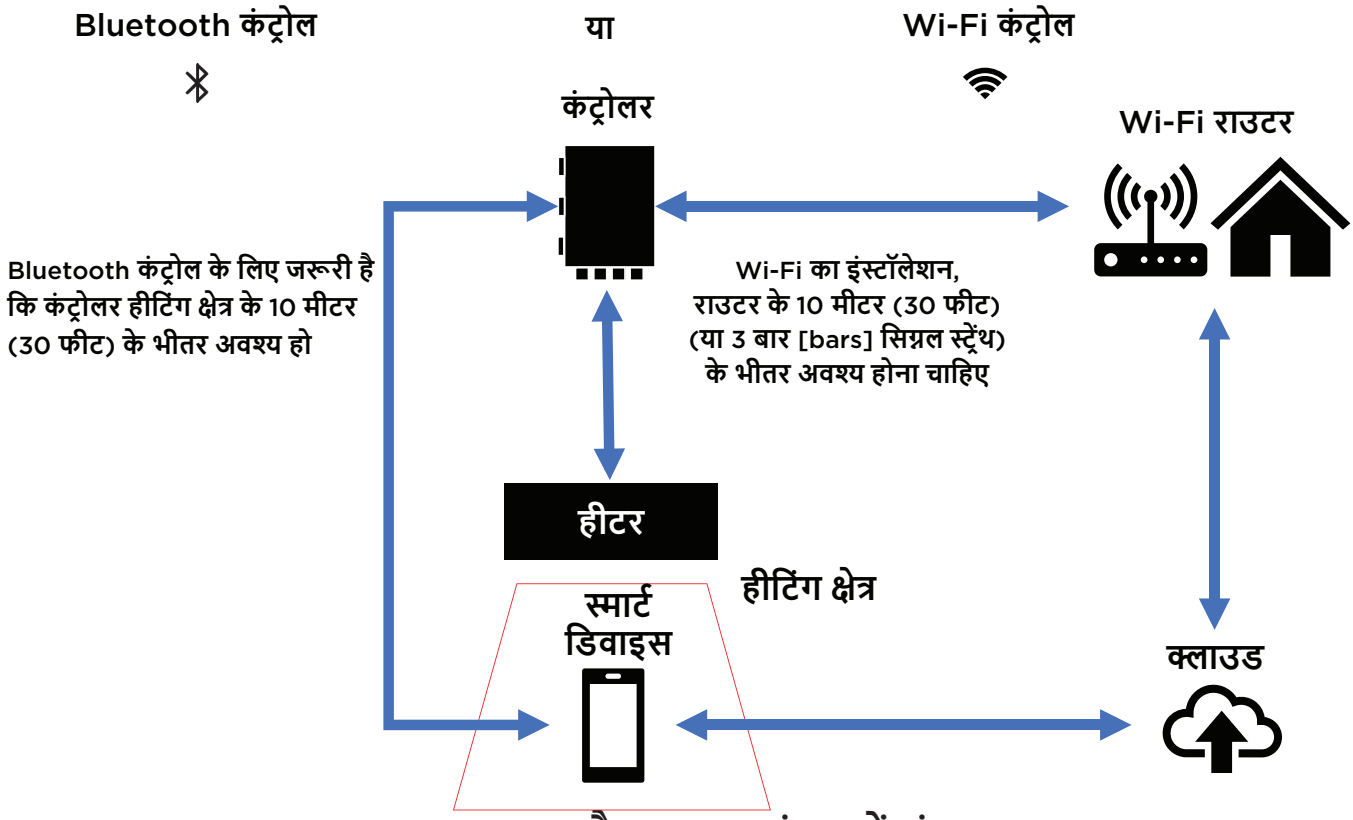

BLUETOOTH और WI-FI संचार में अंतर

BLUETOOTH संचार	WI-FI संचार
• कंट्रोलर माउंट करने की जगह हीटिंग जगह(हों) के 10 मीटर (30 फीट) के भीतर अवश्य होनी चाहिए। • एक समय में सिर्फ 1 स्मार्ट डिवाइस को ही इस्तेमाल किया जा सकता है। • इसे चलाने के दौरान, स्मार्ट डिवाइस कंट्रोलर के 10 मीटर (30 फीट) के भीतर अवश्य होना चाहिए। • इससे आप अलग-अलग हीटर को कंट्रोल कर पाते हैं और टाइमर ऑफ फ़ंक्शन का इस्तेमाल कर पाते हैं।	• कंट्रोलर को माउंट करने की जगह राउटर के 10 मीटर (30 फीट) के भीतर अवश्य होनी चाहिए (या स्मार्ट डिवाइस माउंटिंग की जगह पर Wi-Fi के 3 बार दर्शाता हो)। • इससे एक साथ बहुत से उपयोगकर्ता काम कर पाते हैं। • ऑफ-साइट कंट्रोल संभव हो पाता है। • और ज्यादा फ़ीचर्स (ज़ोन/ग्रुप बनाना और Scene स्वचालन) संभव हो पाते हैं।

BROMIC HEATING

प्रस्ताव .65 कैलिफोर्निया के निवासियों के लिए चेतावनी
कैंसर और प्रजनन संबंधी नुकसान – www.P65Warnings.ca.gov
AVERTISSEMENT PROP. 65 POUR LES RESIDENTS DE LA CALIFORNIE
Cancer et Troubles de l'appareil reproducteur - www.P65Warnings.ca.gov
ADVERTENCIA PROP. 65 PARA LOS RESIDENTES DE CALIFORNIA
Cancer y Daño Reproductivo - www.P65Warnings.ca.gov

SMART-HEAT CONTROL

BROMIC द्वारा

इंस्टॉलेशन और निर्देश मैन्युअल

मॉडलों के लिए:

- **Smart-Heat Control On/Off 1 CH**
- **Smart-Heat Control On/Off 2 CH**
- **Smart-Heat Control Dimmer 1 CH**
- **Smart-Heat Control Dimmer 2 CH**
- **Smart-Heat Control On/Off 5 CH**
- **Smart-Heat Control Dimmer 5 CH**
- **Smart-Heat Control Eclipse Pendant 1 CH**
- **Smart-Heat Control Eclipse Pendant 5 CH**

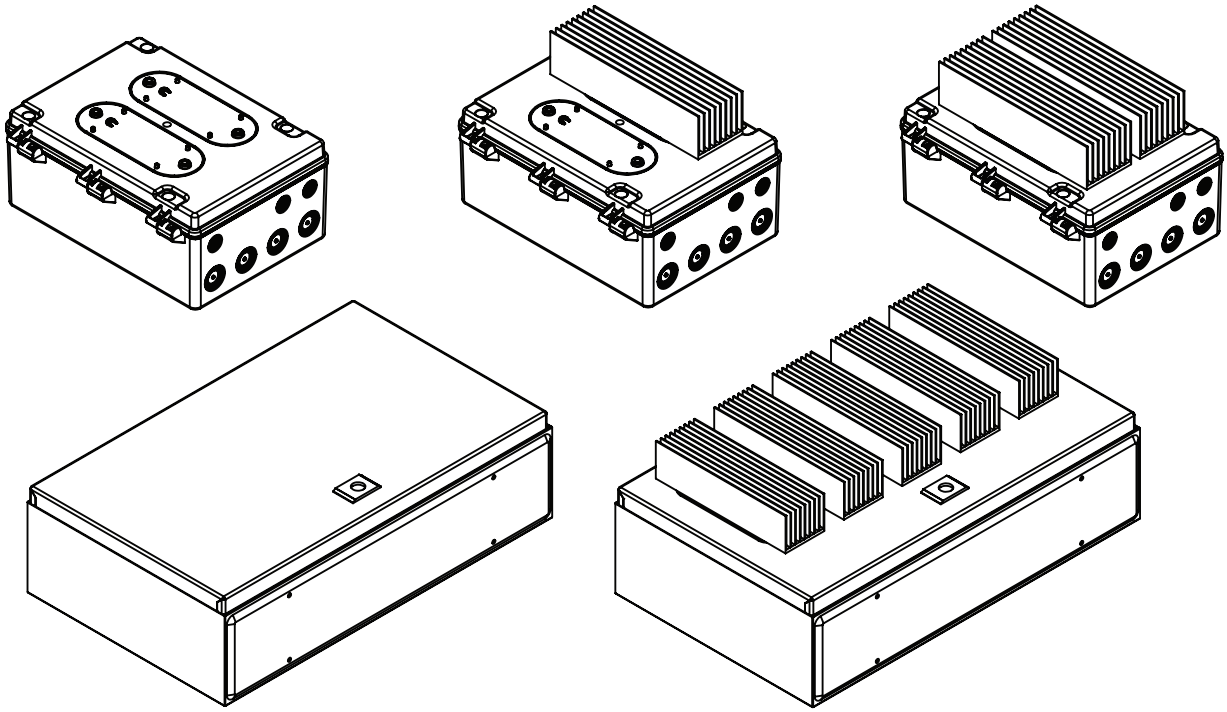

नवीनतम मैन्युअल के लिए स्कैन करें

ऐप के लिए APPLE APP STORE में स्कैन करें

ऐप के लिए GOOGLE PLAY STORE में स्कैन करें

⚠ महत्वपूर्ण

इसमें शामिल 'इंस्टॉलर के लिए – शुरू करने से पहले' शीट पढ़ें।
इस मैन्युअल को ध्यान से पढ़ें।
इस मैन्युअल के बारे में महत्वपूर्ण जानकारी के लिए अंदरूनी कवर देखें। भविष्य में देखने के लिए निर्देश को उपकरण के साथ रखें।

मूल निर्देश

REV 24_IN

⚠ महत्वपूर्ण

इस मैन्युअल में Smart-Heat Controls के इंस्टॉलेशन और इसे चलाने से संबंधित महत्वपूर्ण जानकारी दी गई है। कृपया इस पूरे निर्देश मैन्युअल में दर्शाई गई महत्वपूर्ण सुरक्षा जानकारी पर बारीकी से ध्यान दें।

किसी भी सुरक्षा जानकारी के साथ नीचे दिए गए सुरक्षा चेतावनी चिह्न (alert symbols) दर्शाए जाएंगे:

⚠ ख़तरा, ⚠ चेतावनी, ⚠ महत्वपूर्ण

- इस उत्पाद को इंस्टॉल करने से पहले इस मैन्युअल को ध्यान से पढ़ें।
- गलत इंस्टॉलेशन या गलत रूप से चलाने की वजह से मृत्यु हो सकती है, गंभीर चोट लग सकती है या संपत्ति का नुकसान हो सकता है।
- Smart-Heat Control का इस्तेमाल केवल उसी तरह करें जैसा इस मैन्युअल में बताया गया है। निर्माता ने जिसकी सिफारिश नहीं की हो, ऐसे किसी भी इस्तेमाल की वजह से आग लग सकती है, व्यक्तियों को बिजली का झटका लग सकता है या चोट लग सकती है।
- यह इंस्टॉलेशन लाइसेंस प्राप्त और अधिकृत इलेक्ट्रिकल तकनीशियन द्वारा स्थानीय इलेक्ट्रिकल कोड्स के अनुरूप ही किया जाना चाहिए।
- जब तक अन्यथा उल्लेख न किया गया हो, Smart-Heat Control घरेलू और व्यावसायिक इस्तेमाल के लिए नियत है।
- Smart-Heat Control का इस्तेमाल अवश्य केवल Bromic से संगत गैस और इलेक्ट्रिक हीटरों की रेंज के साथ ही किया जाना चाहिए।
- इस उत्पाद के अंदर कोई भी सर्विस योग्य पुर्जा नहीं है और इसे इंस्टॉलेशन के बाद बिल्कुल भी खोला नहीं जाना चाहिए।
- Smart-Heat Control को केवल App Store और Google Play Store पर डाउनलोड के लिए उपलब्ध Bromic Smart-Heat ऐप का इस्तेमाल करके ही चलाया जा सकता है।

ध्यान दें कि गैस हीटरों के साथ केवल ऑन/ऑफ मॉडल ही संगत हैं।

BROMIC HEATING

इन निर्देशों को सहेज लें

इस उत्पाद का सही निपटान

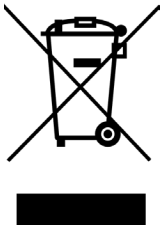

यह मार्किंग दर्शाती है कि पूरे EU/US में इस उत्पाद को अन्य घरेलू कचरे के साथ नहीं फेंका जाना चाहिए। अनियंत्रित कचरा निपटान से पर्यावरण या मानव स्वास्थ्य को होने वाले संभावित नुकसान से बचने के लिए, सामग्री संसाधनों के टिकाऊ दोबारा इस्तेमाल को बढ़ावा देने के लिए इसे जिम्मेदारी से रीसाइकल करें। अपने इस्तेमाल किए गए डिवाइस को वापस करने के लिए, कृपया वापसी और संचय प्रणालियों का इस्तेमाल करें या आपने जिस रिटेलर से उत्पाद खरीदा था, उससे संपर्क करें ताकि वह पर्यावरण के नज़रिए से सुरक्षित रीसाइक्लिंग का प्रबंध कर सके।

BROMIC HEATING

प्रधान कार्यालय: 10 Phiney Place, Ingleburn, NSW 2565 ऑस्ट्रेलिया
टेलीफोन: 1300 276 642 (ऑस्ट्रेलिया के भीतर) या +61 2 9748 3900 (विदेश से) फैक्स: +61 2 9748 4289
ईमेल: info@bromic.com वेब: www.bromic.com

ध्यान दें: Bromic Pty Ltd के पास यह अधिकार सुरक्षित है कि बिना किसी पूर्व सूचना के विशेष विवरणों, पुर्जों, घटकों और उपकरण में बदलाव किए जा सकते हैं। Bromic Pty Ltd की पूर्व लिखित सहमति के बिना इस इंस्टॉलेशन, ऑपरेशन और सर्विस मैन्युअल की किसी भी रूप में प्रतिलिपि तैयार नहीं की जा सकती है।

विषय-वस्तु

महत्वपूर्ण टिप्पणियाँ और चेतावनियाँ 6

उत्पाद विवरण 7

उत्पाद के फ़ीचर्स 7

उत्पाद के विशेष विवरण 7

पैकेजिंग सामग्री 9

जरूरी उपकरण/पुर्जे 10

इंस्टॉलेशन निर्देश 11

- मुख्य आयाम और फासले 11
- माउंटिंग संबंधी निर्देश 12

इलेक्ट्रिकल इंस्टॉलेशन 14

- हीटर प्रकार और लोड वितरण 15
- वायरिंग रेखा-चित्र 17

ऑपरेटिंग निर्देश 27

- ऐप सेटअप 27
- नियमित इस्तेमाल 27

रखरखाव 27

आवाज एक्टिवेशन 28

- AMAZON ALEXA निर्देश 28
- GOOGLE HOME निर्देश 28

एक्सपेंशन बोर्ड इंस्टॉलेशन 29

- ईथरनेट कनेक्शन 30
- होम ऑटोमेशन या बिल्डिंग मैनेजमेंट सिस्टम (BMS) के लिए कनेक्शन 30

दिक्कतें हल करना 31

महत्वपूर्ण टिप्पणियाँ और चेतावनियाँ

⚠ चेतावनी

- इस कंट्रोलर को इंस्टॉल या इस्तेमाल करने से पहले सभी निर्देश पढ़ें।
- इस कंट्रोलर का इस्तेमाल केवल उसी तरह करें, जैसे इस मैन्युअल में वर्णित है। निर्माता ने जिसकी सिफारिश नहीं की हो, ऐसे किसी भी इस्तेमाल की वजह से आग लग सकती है, व्यक्तियों को बिजली का झटका लग सकता है या चोट लग सकती है।
- गलत इंस्टॉलेशन, समायोजन या फेरबदल और इस मैन्युअल में वर्णित चेतावनियों और निर्देशों का पालन न कर पाने की वजह से गंभीर व्यक्तिगत चोट लग सकती है, मृत्यु हो सकती है या संपत्ति को नुकसान हो सकता है।
- विनिर्माता गलत इस्तेमाल से हो सकने वाले किसी भी नुकसान के लिए जिम्मेदार नहीं है। विनिर्माता इस बात पर बल देता है कि इस कंट्रोलर का जिम्मेदार तरीके से इस्तेमाल किया जाना चाहिए और इस पुस्तिका में शामिल सभी कार्य-विधियों, चेतावनियों और सुरक्षा निर्देशों का कड़ाई से पालन किया जाना चाहिए।
- इस उत्पाद का स्टोरेज तापमान -30°C (-22°F) और 70°C (158°F) के बीच है। जब उत्पाद लंबे समय तक (जैसे गरमी) इस्तेमाल में नहीं होता, तब यह तापमान दायरा लागू होता है।
- यह उत्पाद ऐसी सतहों पर फिक्स किया जाना चाहिए जिन्हें 60°C (140°F) जैसे अत्यधिक तापमान पर भी नुकसान न पहुँच सके। इसे पर्याप्त हवादार जगह पर ही इंस्टॉल किया जाना चाहिए। इसे हवा रोककर बंद नहीं किया जा सकता है। इसे पहुँच से दूर ही इंस्टॉल किया जाना चाहिए और दीवार पर माउंट किए जाने पर केबल गांठों को नीचे की तरफ रखकर इसे अवश्य खड़ा (लंबवत) रखा जाना चाहिए।
- कनेक्शन केबलों को किसी भी आकस्मिक संपर्क से अवश्य बचाया जाना चाहिए।
- यह कंट्रोलर बाथरूम, कपड़े धोने की जगहों • और समान अंदरूनी जगहों में इस्तेमाल के लिए नहीं है। कंट्रोलर को कभी भी ऐसी जगह न रखें जहाँ से यह बाथटब या पानी के अन्य पात्र में गिर सकता हो।
- कंट्रोलर को सीधे बाथटब, शॉवर या स्विमिंग पूल के पास इंस्टॉल न करें।
- कंट्रोलर को ऐसी जगह इंस्टॉल न करें जहाँ बच्चे इस तक पहुँच सकें।
- जब तक उपकरण के इस्तेमाल के संबंध में अल्प शारीरिक, संवेदी या मानसिक क्षमताओं या अनुभव और ज्ञान के अभाव वाले व्यक्तियों (बच्चों सहित) की सुरक्षा के प्रति जिम्मेदार व्यक्ति द्वारा उनकी निगरानी न की जाए या निर्देश न दिए गए हों, तब तक यह कंट्रोलर ऐसे व्यक्तियों द्वारा इस्तेमाल के लिए नहीं है।
- पैकेजिंग सामग्री बच्चों की पहुँच से दूर रखें।
- बच्चों और वयस्कों को बिजली के झटके के खतरों के प्रति सचेत करना चाहिए और गंभीर व्यक्तिगत चोट से बचने के लिए उन्हें दूर रहना चाहिए।
- जब बच्चे कंट्रोलर क्षेत्र में हों, तब उनकी सावधानी से निगरानी की जानी चाहिए।
- कंट्रोलर में किसी भी तरह से फेरबदल की कोशिश न करें।
- कंट्रोलर की किसी भी सतह को पेंट न करें।
- कंट्रोलर को कभी भी गीले हाथों से न छूएं।
- इस उपकरण के पास ज्वलनशील सामग्री का इस्तेमाल या भंडारण न करें।
- जब कंट्रोलर चल रहा हो, तब इसके पास एरोसोल या ज्वलनशील सामग्री का छिड़काव न करें।
- कंट्रोलर को कभी भी पेट्रोल या अन्य ज्वलनशील तरल पदार्थ या वाष्प रखे जाने वाले क्षेत्रों जैसे विस्फोटक माहौल में न चलाएं।
- इस कंट्रोलर के किसी भी भाग से तौलिए, कपड़ों, लाइनों, लाइटों, केबल जैसी कोई भी बाहरी चीज न लटकाएं।
- किसी भी संलग्न हीट सिंक को छूने से पहले हमेशा सुनिश्चित करें कि कंट्रोलर और इससे कनेक्टेड किसी भी डिवाइस को 2 घंटे बंद कर दिया गया हो।

इंस्टॉलेशन

- महत्वपूर्ण - इंस्टॉलेशन लाइसेंस प्राप्त और अधिकृत इलेक्ट्रिकल तकनीशियन द्वारा ही किया जाना चाहिए।
- इंस्टॉलर को यह सुनिश्चित करना होगा कि स्थानीय प्राधिकरण, स्थानीय इलेक्ट्रिकल इंस्टॉलेशन कोड, नगरपालिका इमारत कोड्स और अन्य सभी संबंधित वैधानिक विनियमों की अपेक्षाएं पूरी की जाएं।
- पैक खोलने के बाद, सुनिश्चित करें कि कंट्रोलर पर प्रत्यक्ष क्षति या छेड़छाड़ का कोई संकेत दिखाई न दे रहा हो। यदि कंट्रोलर क्षतिग्रस्त दिखाई दे, तो आपने जहाँ से इसे खरीदा है, वहाँ सहायता के लिए संपर्क करें।
- इस्तेमाल से पहले परिवहन सुरक्षा हटा दें।
- इस उपकरण का इस्तेमाल केवल 100 - 277 वोल्ट AC बिजली आपूर्ति पर ही किया जाना चाहिए।
- यह कंट्रोलर मनोरंजन संबंधी वाहनों और/या नावों पर इंस्टॉल करने के लिए नहीं है।
- तारों को कालीन के नीचे न डालें। इन्हें थ्रो रग्स, रनर्स या ऐसी चीज़ों से न ढकें। तारों को यातायात क्षेत्र से दूर और ऐसी जगह व्यवस्थित करें जहाँ व्यक्ति को इनसे ठोकर न लगे।
- कंट्रोलर में भीतर गरम और उभरे हुए या चिंगारी वाले पुर्जे होते हैं। गैसोलीन, पेंट या ज्वलनशील तरल पदार्थों के इस्तेमाल या भंडारण के क्षेत्रों में इसका इस्तेमाल न करें।
- इस इंस्टॉलेशन और ऑपरेशन मैन्युअल को इंस्टालेशन साइट से हटाया नहीं जाना चाहिए। इंस्टॉलर को यह मैन्युअल भविष्य में देखे जाने के लिए ग्राहक के पास छोड़ देना चाहिए।
- यदि कंट्रोलर का इस्तेमाल नहीं किया गया या इसका लंबे समय तक इस्तेमाल नहीं किया जाएगा, तो बिजली आपूर्ति बंद कर दें।
- बिजली लाइन से डिस्कनेक्ट करने के लिए, कम से कम 3.5 मि.मी. बड़े संपर्कों वाले ऑल-पोल स्विच का इस्तेमाल करें।

रखरखाव/मरम्मत

- इस उत्पाद में कोई भी सर्विस करने योग्य पुर्जा नहीं है और इंस्टॉलेशन के पूरा होने के बाद इसे बिल्कुल भी खोला नहीं जाना चाहिए।
- इंस्टॉलेशन केवल योग्य और लाइसेंस प्राप्त सेवा कर्मी द्वारा ही किया जाना चाहिए। कंट्रोलर का इस्तेमाल से पहले निरीक्षण किया जाना चाहिए और इसका वर्ष में कम से कम एक बार योग्य और लाइसेंस प्राप्त सेवा कर्मी द्वारा निरीक्षण किया जाना चाहिए।
- कंट्रोलर को हुई क्षति की नियमित रूप से जाँच करें। यदि उपकरण के क्षतिग्रस्त होने की आशंका हो, तो तुरंत इस्तेमाल बंद कर दें और आपूर्तिकर्ता से संपर्क करें।
- जब इस उत्पाद की इस्तेमाल अवधि खत्म हो जाए, तब इसे घरेलू कचरे के रूप में नहीं फेंका जाना चाहिए बल्कि इसे इलेक्ट्रिकल और इलेक्ट्रॉनिक उपकरणों के कचरा संग्रहण केंद्र में ले जाया जाना चाहिए। इस उपकरण की इस्तेमाल अवधि खत्म होने पर उपयुक्त चैनलों के ज़रिए इसके निपटान के लिए उपयोगकर्ता जिम्मेदार है। ऐसा न कर पाने पर कचरे के निपटान पर लागू होने वाले कानूनों के अनुसार दंड लग सकता है। कचरा उपकरण के उचित अलग-अलग संग्रहण और इसके बाद रीसाइक्लिंग, प्रोसेसिंग और पर्यावरण अनुकूल निपटान से गैर-जरूरी पर्यावरणीय नुकसान और संभावित संबंधित स्वास्थ्य जोखिमों से बचाव होता है और इससे उपकरण में इस्तेमाल की गई सामग्री की रीसाइक्लिंग को बढ़ावा मिलता है। कचरा संग्रहण और निपटान के बारे में अधिक जानकारी के लिए, अपनी स्थानीय कचरा निपटान सेवा या खरीद की जगह से संपर्क करें।

इलेक्ट्रिकल कनेक्शन

- सभी कनेक्शनों का इंस्टॉल किए जा रहे कंट्रोल मॉडल और हीटर मॉडल की पावर रेटिंग के लिए अवश्य मूल्यांकन किया जाना चाहिए। कनेक्शन में अर्थ कनेक्शन जरूर होना चाहिए।
- सभी जरूरी सुरक्षा उपकरणों की व्यवस्था करें और केवल मानक इलेक्ट्रिकल इंस्टॉलेशन्स का अनुपालन करने वाली सामग्री का इस्तेमाल करें।
- कम वोल्टेज वाले सर्किट्स और वायरिंग को अन्य सर्किट्स से अलग किया जाना चाहिए।
- आपूर्ति सर्किट में स्थानीय इलेक्ट्रिकल विनियमों के अनुसार आइसोलेशन स्विच और/या सर्किट ब्रेकर जरूर शामिल होना चाहिए। US में, 2 फेज़ इलेक्ट्रिकल आपूर्ति के लिए 2 पोल आइसोलेशन स्विच और/या सर्किट ब्रेकर अवश्य इंस्टॉल किया जाना चाहिए।
- इनग्रेस प्रोटेक्शन रेटिंग (IP54) बरकरार रखने के लिए, इलेक्ट्रिकल इंस्टॉलेशन के लिए केवल उपयुक्त IP54 (या बेहतर) मूल्यांकन वाले आउटडोर प्लग और सॉकेट्स का ही इस्तेमाल किया जाना चाहिए। उत्पाद को पानी के सीधे संपर्क में आने से अवश्य बचाया जाना चाहिए।
- इमारत की इंस्टॉलेशन वायरिंग में आसानी से पहुँच योग्य डिस्कनेक्ट डिवाइस शामिल किया जाएगा।
- इस उत्पाद में बिजली डिस्कनेक्शन के लिए कोई स्विच नहीं है। फिक्स की गई वायरिंग में स्थानीय इलेक्ट्रिकल कोड्स के अनुसार कंट्रोल के डिस्कनेक्शन का तरीका अवश्य शामिल किया जाना चाहिए।
- तार में कनेक्टेड लोड के अनुसार उचित रूप से रेट किया गया सेक्शन और 90°C (194°F) तक का सांकेतिक तापमान दायरा अवश्य होना चाहिए।
- यदि हीट सिंक में तापमान 80°C (176°F) से ज्यादा हो जाता है, तो Smart-Heat Control Dimmer लोड बंद करके आउटपुट पावर को नियंत्रित करेगा।
- प्रति चैनल अधिकतम पावर 6000W है। आपूर्ति वोल्टेज के आधार पर एम्परेज क्षमता के लिए पृष्ठ 14 देखें।
- 100 - 127V AC आपूर्ति केवल गैस हीटरों के लिए है और इसका इस्तेमाल केवल Smart-Heat Control On/Off के साथ ही किया जाए। गैस हीटर इंस्टॉल करते समय प्रति चैनल अधिकतम एम्पियरेज 10A है।

उत्पाद का विवरण

Smart-Heat Control से Bromic हीटरों के लिए ऑन/ऑफ या मंद करने का कंट्रोल मिलता है। Smart-Heat Control के लिए इंटरनेट कनेक्टिविटी सहित स्मार्ट डिवाइस के साथ-साथ App Store और Google Play Store पर उपलब्ध Bromic Smart-Heat ऐप की भी जरूरत पड़ती है।

बेस मॉडल Bluetooth और Wi-Fi दोनों संचार क्षमताएं प्रदान करता है, इसमें वैकल्पिक संचार विधियों (ईथरनेट या बिल्डिंग मैनेजमेंट सिस्टम्स (BMS) से 0 - 10 V DC इनपुट कंट्रोल या होम ऑटोमेशन) के लिए वैकल्पिक एक्सपेंशन बोर्ड उपलब्ध है।

उत्पाद के फ़ीचर्स

इस उत्पाद के सेट-अप और इसे चलाने के लिए इंटरनेट कनेक्टिविटी (जैसे स्मार्टफोन या टैबलेट) और Bromic Smart-Heat ऐप के साथ iOS या Android स्मार्ट डिवाइस के एक्सेस की जरूरत पड़ती है। कंट्रोल से निम्नलिखित फ़ीचर्स मिलते हैं:

- बाहरी इंस्टॉलेशन के लिए उपयुक्त IP54 सुरक्षा रेटिंग।
- बहुत प्रकार के Bromic उत्पादों को कंट्रोल करने के लिए उपयुक्त है।
- Bluetooth और Wi-Fi दोनों संचार सक्षम हैं।

Bromic Smart-Heat ऐप का इस्तेमाल करके, आप यह कर पाएंगे:

- Bromic हीटरों को कंट्रोल करना (कंट्रोल मॉडल के आधार पर ऑन/ऑफ या मंद करना)।
- किसी भी कनेक्टेड हीटर को बंद करने के लिए टाइमर सेट करना।
- इस्तेमाल आंकड़े एक्सेस करना।
- अपने कनेक्टेड हीटरों को कंट्रोल करने के लिए अन्य उपयोगकर्ताओं को आमंत्रित करना।

Wi-Fi से कनेक्टेड कंट्रोलर्स से आप यह भी कर पाएंगे:

- हीटरों को साइट से परे ऑपरेट करना (केवल Wi-Fi सक्षम कनेक्शन्स)।
- बेहतरीन आराम के लिए हीटिंग समय निर्धारित करना।
- एक साथ बहुत से हीटरों को कंट्रोल करने के लिए ज़ोन्स बनाना।

उत्पाद संबंधी विशेष विवरण - ON/OFF मॉडल्स

मॉडल	Smart-Heat Control On/Off 1 CH	Smart-Heat Control On/Off 2 CH	Smart-Heat Control On/Off 5 CH
Part Number	BH3130051	BH3130052	BH3130053
चैनलों की संख्या	1	2	5
आपूर्ति	a.c. 50-60Hz	a.c. 50-60Hz	a.c. 50-60Hz
आपूर्ति फेज़	सिंगल फेज़	सिंगल या 2 फेज़	3 फेज़
वोल्टेज - प्रति चैनल अधिकतम क्षमता	100–127V - 1kW / 220–240V - 6kW 200V - 6kW (केवल जापान) 208–277V - 6kW (केवल उत्तरी अमेरिका)	100–127V - 1kW 220–240V - 6kW 200V - 6kW (Japan Only) 208–277V - 6kW (केवल उत्तरी अमेरिका)	3N~ 220/380V - 6kW 3N~ 230/400V - 6kW 3N~ 240/415V - 6kW 3N~ 277/480V - 6kW 3~ 100/200V - 6kW (केवल जापान) 3~ 120/208V - 6kW (केवल उत्तरी अमेरिका)
रेटेड इम्पल्स वोल्टेज	2500V	2500V	2500V
ऑपरेटिंग तापमान दायरा	-20°C से +30°C / -4°F से +86°F	-20°C से +30°C / -4°F से +86°F	-20°C से +30°C / -4°F से +86°F
गैर-ऑपरेटिंग तापमान दायरा	-30°C से +70°C / -22°F से +158°F	-30°C से +70°C / -22°F से +158°F	-30°C से +70°C / -22°F से +158°F
ऑपरेटिंग नमी दायरा	0-85%	0-85%	0-85%
सुरक्षा रेटिंग	IP54	IP54	IP54
आयाम	290 x 202 x 112मि.मी. 11.4 x 8.0 x 4.4”	290 x 202 x 112मि.मी. 11.4 x 8.0 x 4.4”	500 x 340 x 202मि.मी. 19.7 x 13.4 x 8.0”
वज़न	1.4कि.ग्रा./3.1पाउंड	1.6कि.ग्रा./3.6पाउंड	11.0कि.ग्रा./24.3पाउंड
फ्रंट कवर फासनर	4 x केप्टिव फिलिप्स पेच 12G (ऐंठन 1.8 Nm)	4 x केप्टिव फिलिप्स पेच 12G (ऐंठन 1.8 Nm)	लॉक करने के लिए डबल बिट कुंजी
ग्राउंड कनेक्शन प्रकार	M4 पेच, स्प्रिंग वॉशर और नट के साथ आंतरिक बसबार	M4 पेच, स्प्रिंग वॉशर और नट के साथ आंतरिक बसबार	M6 रिंग टर्मिनल, स्प्रिंग वॉशर और नट सहित आंतरिक बसबार
वर्तमान टर्मिनल प्रकार	पेच टर्मिनल	पेच टर्मिनल	M6 रिंग टर्मिनल
वर्तमान टर्मिनल आकार (अधिकतम)	10मि.मी.^{2} / 8 AWG	10मि.मी.^{2} / 8 AWG	M6 रिंग टर्मिनल
इनपुट केबल गांठ आकार	1 x M25 (ऐंठन 8 Nm)	2 x M25 (ऐंठन 8 Nm)	3 x M40 (ऐंठन 8 Nm)
आउटपुट केबल गांठ आकार	1 x M25 (ऐंठन 8 Nm)	2 x M25 (ऐंठन 8 Nm)	5 x M25 (ऐंठन 8 Nm)

प्रति चैनल अधिकतम लोड के लिए, कृपया पृष्ठ 14 पर हीटर प्रकार और लोड वितरण देखें।

उत्पाद संबंधी विशेष विवरण - DIMMER मॉडल्स

मॉडल	Smart-Heat Control Dimmer 1 CH	Smart-Heat Control Dimmer 2 CH	Smart-Heat Control Dimmer 5 CH
Part Number	BH3130061	BH3130062	BH3130063
चैनलों की संख्या	1	2	5
आपूर्ति	a.c. 50-60Hz	a.c. 50-60Hz	a.c. 50-60Hz
आपूर्ति फेज़	सिंगल फेज़	सिंगल या 2 फेज़	3 फेज़
वोल्टेज - प्रति चैनल अधिकतम क्षमता	220–240V - 6kW 200V - 6kW (केवल जापान) 208–277V - 6kW (केवल उत्तरी अमेरिका)	220–240V - 6kW 200V - 6kW (केवल जापान) 208–277V - 6kW (केवल उत्तरी अमेरिका)	3N- 220/380V - 6kW 3N- 230/400V - 6kW 3N- 240/415V - 6kW 3N- 277/480V - 6kW 3- 100/200V - 6kW (केवल जापान) 3- 120/208V - 6kW (केवल उत्तरी अमेरिका)
सिस्टम प्रतिबाधा (Zmax) (1)	0.18 ohm	0.18 ohm	0.18 ohm
रेटेड इम्पल्स वोल्टेज	2500V	2500V	2500V
ऑपरेटिंग तापमान दायरा	-20°C से +30°C / -4°F से +86°F	-20°C से +30°C / -4°F से +86°F	-20°C से +30°C / -4°F से +86°F
गैर-ऑपरेटिंग तापमान दायरा	-30°C से +70°C / -22°F से +158°F	-30°C से +70°C / -22°F से +158°F	-30°C से +70°C / -22°F से +158°F
ऑपरेटिंग नमी दायरा	0-85%	0-85%	0-85%
सुरक्षा रेटिंग	IP54	IP54	IP54
आयाम	290 x 202 x 163मि.मी. 11.4 x 8.0 x 6.4”	290 x 202 x 163मि.मी. 11.4 x 8.0 x 6.4”	500 x 340 x 252मि.मी. 19.7 x 13.4 x 10.0”
वज़न	1.6कि.ग्रा./3.5पाउंड	2.4कि.ग्रा./5.3पाउंड	12.5कि.ग्रा./27.6पाउंड
फ्रंट कवर फासनर	4 x केप्टिव फिलिप्स पेच 12G (ऐंठन 1.8 Nm)	4 x केप्टिव फिलिप्स पेच 12G (ऐंठन 1.8 Nm)	लॉक करने के लिए डबल बिट कुंजी
ग्राउंड कनेक्शन प्रकार	M4 पेच, स्प्रिंग वॉशर और नट के साथ आंतरिक बसबार	M4 पेच, स्प्रिंग वॉशर और नट के साथ आंतरिक बसबार	M6 रिंग टर्मिनल, स्प्रिंग वॉशर और नट सहित आंतरिक बसबार
वर्तमान टर्मिनल प्रकार और अधिकतम आकार	M6 रिंग टर्मिनल	M6 रिंग टर्मिनल	M6 रिंग टर्मिनल
इनपुट केबल गांठ आकार	1 x M25 (ऐंठन 8 Nm)	2 x M25 (ऐंठन 8 Nm)	3 x M40 (ऐंठन 8 Nm)
आउटपुट केबल गांठ आकार	1 x M25 (ऐंठन 8 Nm)	2 x M25 (ऐंठन 8 Nm)	5 x M25 (ऐंठन 8 Nm)

(1): यह उपकरण EN/IEC 61000-3-11 के अनुरूप है। इस उपकरण के इंस्टॉलर या उपयोगकर्ता की जिम्मेदारी है कि वह जरूरी होने पर वितरण नेटवर्क ऑपरेटर से परामर्श करके यह सुनिश्चित करे कि उपकरण केवल Zmax से कम या उसके बराबर सिस्टम प्रतिबाधा वाली आपूर्ति से कनेक्टेड हो।

प्रति चैनल अधिकतम लोड के लिए, कृपया पृष्ठ 14 पर हीटर प्रकार और लोड वितरण देखें।

उत्पाद संबंधी विशेष विवरण - ECLIPSE PENDANT

मॉडल	Smart-Heat Control Eclipse Pendant 1 CH	Smart-Heat Control Eclipse Pendant 5 CH
Part Number	BH8380051	BH8380055
प्रति कंट्रोलर हीटरों की संख्या	1	5
आपूर्ति	a.c. 50-60Hz	a.c. 50-60Hz
आपूर्ति फेज़	सिंगल फेज़	3 फेज़
वोल्टेज	220–240V / 200V - 6kW (केवल जापान) 200–208V (केवल उत्तरी अमेरिका)	220–240V / 200V - 6kW (केवल जापान) 200–208V (केवल उत्तरी अमेरिका)
प्रति चैनल परिचालन क्षमता	4kW	6kW (30A max)
रेटेड इम्पल्स वोल्टेज	2500V	2500V
ऑपरेटिंग तापमान दायरा	-20°C से +30°C / -4°F से +86°F	-20°C से +30°C / -4°F से +86°F
गैर-ऑपरेटिंग तापमान दायरा	-30°C से +70°C / -22°F से +158°F	-30°C से +70°C / -22°F से +158°F
ऑपरेटिंग नमी दायरा	0-85%	0-85%
सुरक्षा रेटिंग	IP54	IP54
आयाम	290x202x112मि.मी. / 11.4x8.0x4.4”	500 x 340 x 252मि.मी. / 19.7 x 13.4 x 10.0”
वज़न	1.6कि.ग्रा./3.5पाउंड	15कि.ग्रा./33.1पाउंड
फ्रंट कवर फासनर	4 x केप्टिव फिलिप्स पेच 12G (ऐंठन 1.8 Nm)	लॉक करने के लिए डबल बिट कुंजी
ग्राउंड कनेक्शन प्रकार	M4 पेच, स्प्रिंग वॉशर और नट के साथ आंतरिक बसबार	M6 रिंग टर्मिनल, स्प्रिंग वॉशर और नट सहित आंतरिक बसबार
वर्तमान टर्मिनल प्रकार	पेच टर्मिनल	M6 रिंग टर्मिनल
वर्तमान टर्मिनल आकार (अधिकतम)	6मि.मी.^{2} / 10 AWG	-
इनपुट केबल गांठ आकार	1 x M25 (ऐंठन 8 Nm)	3 x M40 (ऐंठन 8 Nm)
इनपुट केबल गांठ आकार	1 x M25 (ऐंठन 8 Nm)	5 x M25 (ऐंठन 8 Nm)

पैकेजिंग सामग्री

कंट्रोलर	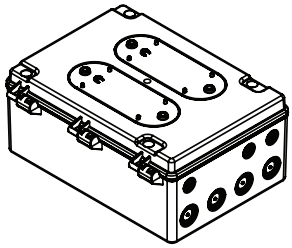 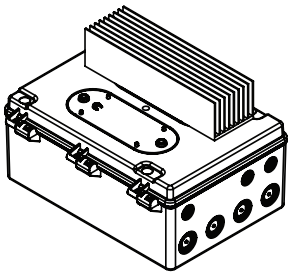 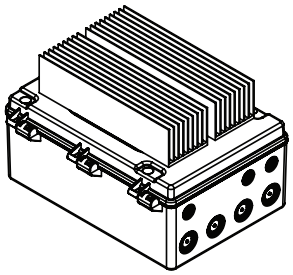 Smart-Heat Control On/Off 1 CH Smart-Heat Control On/Off 2 CH Smart-Heat Control Eclipse Pendant 1 CH Smart-Heat Control Dimmer 1 CH Smart-Heat Control Dimmer 2 CH 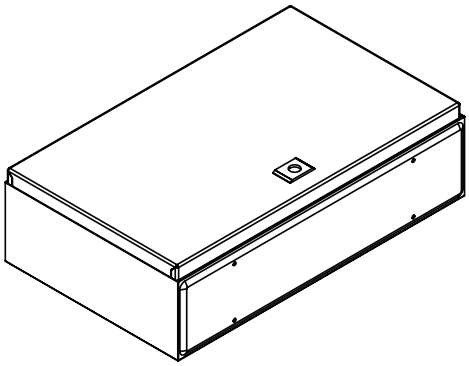 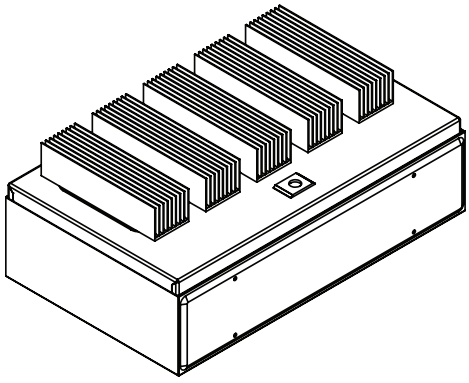 Smart-Heat Control On/Off 5 CH Smart-Heat Control Dimmer 5 CH Smart-Heat Control Eclipse Pendant 5 CH
निर्देश मैन्युअल	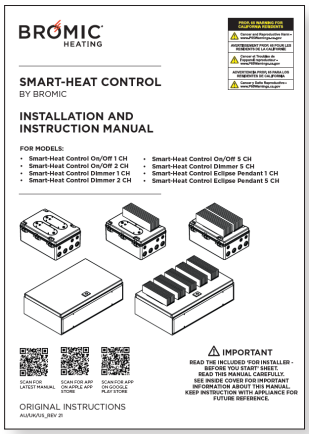 नवीनतम मैन्युअल के लिए स्कैन करें
सहायक उपकरण बैग	सहायक उपकरण बैग सामग्री के लिए अगला पृष्ठ देखें

पैकेजिंग सामग्री

मॉडल	सहायक उपकरण बैग सामान
ऑन/ऑफ 1-चैनल और ऑन/ऑफ 2-चैनल और Eclipse Pendant 1-Channel	2 x M25 केबल गांठ (2-चैनल सहित 4 x आपूर्ति) 5 x M4x10 पेच 5 x स्प्रिंग वॉशर
Dimmer 1-Channel और Dimmer 2-Channel	2 x M25 केबल गांठ (2-चैनल सहित 4 x आपूर्ति) 4 x प्लास्टिक वॉशर (2-चैनल सहित 8 x आपूर्ति) 4 x M6 रिंग टर्मिनल (2-चैनल सहित 8 x आपूर्ति) 5 x M4 पेच 5 x स्प्रिंग वॉशर 2x जंपर वायर M6 रिंग से M6 रिंग (केवल 2-चैनल)
ऑन/ऑफ 5-चैनल और Dimmer 5-Channel और Eclipse Pendant 5-Channel	1 x डबलबिट कुंजी 4 x माउंटिंग ब्रैकेट और पेच 1 x L-आकृति बसबार 3 x सीधा बसबार 16 x M6 2.5-4मि.मी.^{2} / AWG 12-14 रिंग टर्मिनल 3 x M6 4-6मि.मी.^{2} / AWG 10-12 रिंग टर्मिनल 4 x M6 10-16मि.मी.^{2} / AWG 6-8 रिंग टर्मिनल 1 x M40 केबल गांठ 5 x M25 केवल गांठ 3 x M16 केबल गांठ (Eclipse Pendant सहित 8 x आपूर्ति) 15 x स्प्रिंग वॉशर BMS के लिए 1 x जंपर वायर

जरूरी उपकरण/पुर्जे

- माउंटिंग के लिए उपयुक्त 4 x फासनर
  (1CH+2CH मॉडल - 4.5मि.मी./ 11/64" व्यास के छेद)
  (5CH मॉडल - 7.0मि.मी./ 17/64" व्यास के छेद)
- [केवल Dimmer मॉडल] क्रिम्पिंग टूल।
- [केवल Dimmer मॉडल] 10मि.मी./ 7/16 सॉकेट।
- वांछित वायरिंग के अनुरूप अतिरिक्त केबल गांठें।

इंस्टॉलेशन संबंधी फासले

⚠ महत्वपूर्ण

- सुनिश्चित करें कि कंट्रोलर सभी तरफ निर्धारित न्यूनतम फासले के साथ इंस्टॉल किया गया है।
- दहनशील सामग्रियों के लिए घोषित निकासी कमरे के तापमान से 65°C (117°F) ऊपर सतह के तापमान को दर्शाती है। कम ताप सहनशीलता वाली निर्माण सामग्री (जैसे प्लास्टिक, विनाइल साइडिंग, कैनवास, ट्राई-प्लाई आदि) कम तापमान पर खराब हो सकती है। यह सुनिश्चित करना इंस्टॉलर की ज़िम्मेदारी है कि आसन्न सामग्री सुरक्षित है।
- डिमर मॉडलों के लिए सुनिश्चित करें कि हीट सिंकों में पर्याप्त फासले हों और वे बाधा रहित हो या एक-दूसरे से सटे न हों।
- संकरी जगहों के मामले में, यह सुनिश्चित करें कि आसपास के तापमान को 30°C (86°F) से नीचे बनाए रखने के लिए पर्याप्त हवादारी हो (ऐसा न होने पर उस जगह में कृत्रिम हवादारी की जरूरत पड़ती है)
- कंट्रोल को बंद जगह में इंस्टॉल करने से bluetooth/wi-fi संचार में बाधा आएगी और संचालन का दायरा कम हो जाएगा।

Smart-Heat Control On/Off 1 CH and 2 CH

Smart-Heat Control Pendant Eclipse 1 CH

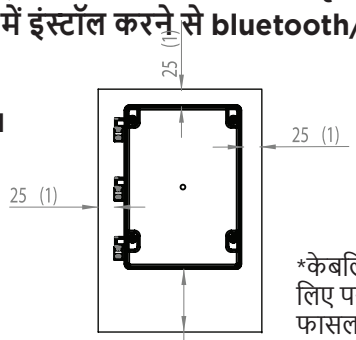

*केबलिंग के लिए पर्याप्त फासला रखें।

*आयाम मि.मी. (इंच) में दर्शाए गए हैं

Smart-Heat Control On/Off 5 CH

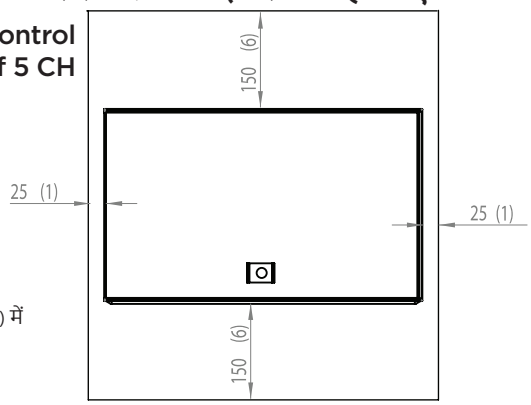

*आयाम मि.मी. (इंच) में दर्शाए गए हैं

Smart-Heat Control Dimmer 1 CH and 2 CH

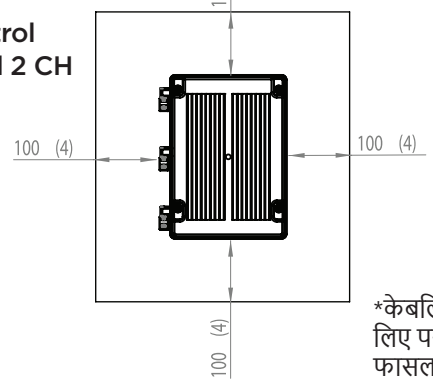

*केबलिंग के लिए पर्याप्त फासला रखें।

Smart-Heat Control Dimmer 5 CH

Smart-Heat Control Pendant Eclipse 5 CH

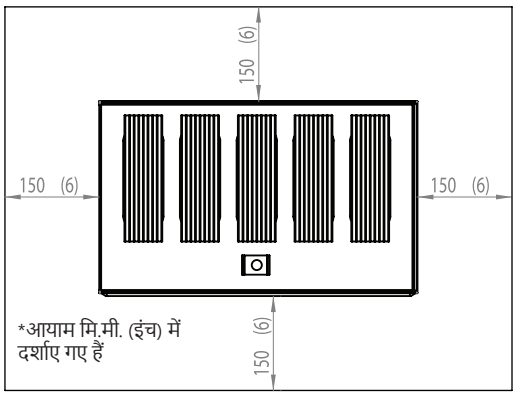

*आयाम मि.मी. (इंच) में दर्शाए गए हैं

उत्पाद आयाम

Smart-Heat Control On/Off 1 CH
Smart-Heat Control On/Off 2 CH
Smart-Heat Control Pendant Eclipse 1 CH

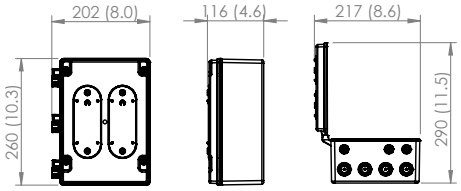

Smart-Heat Control Dimmer 1 CH
Smart-Heat Control Dimmer 2 CH

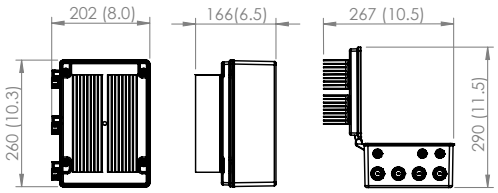

Smart-Heat Control On/Off 5 CH

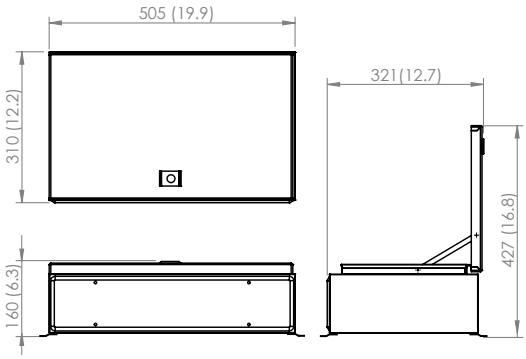

Smart-Heat Control Dimmer 5 CH
Smart-Heat Control Eclipse Pendant 5 CH

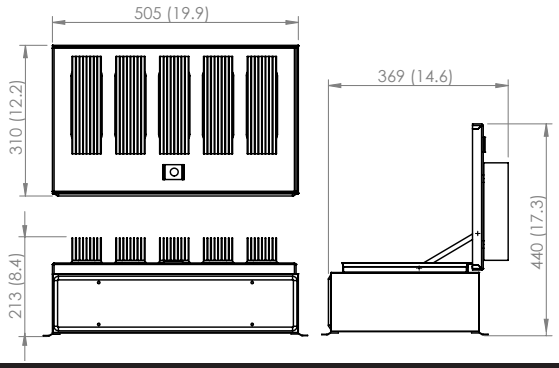

माउंटिंग संबंधी निर्देश

Smart-Heat Control इंटरनेट कनेक्टिविटी और Bluetooth या Wi-Fi कनेक्शन वाले स्मार्ट डिवाइस का इस्तेमाल करके संचालित होता है। Smart-Heat Control की माउंटिंग जगह इस तरह चुनी जानी चाहिए जिससे यह सुनिश्चित हो कि यह चयनित संचार विधि के दायरे के अंदर हो। Smart-Heat Control को माउंट करने से पहले, नीचे दी गई जाँचसूची (चेकलिस्ट) को पूरा करें ताकि यह सुनिश्चित हो सके कि आपकी माउंटिंग जगह उपयुक्त है।

माउंटिंग जगह संबंधी जाँचसूची (चेकलिस्ट)

- [केवल Bluetooth] माउंटिंग की जगह हीटर की जगह के 10 मीटर (30 फीट) के अंदर है।
- [केवल Wi-Fi] माउंटिंग की जगह राउटर के 10 मीटर (30 फीट) के अंदर है (या स्मार्ट डिवाइस माउंटिंग जगह पर 3 बार्स की सिग्नल शक्ति दर्शाती है)।
- [1और2 चैनल] माउंटिंग की जगह में कंट्रोलर के सभी तरफ 100मि.मी. (4”) फासला है।
- [5 चैनल] माउंटिंग की जगह में कंट्रोलर के सभी तरफ 150मि.मी. (6”) फासला है।
- माउंटिंग की जगह कम से कम 1.8 मीटर (6’) FFL/AFF की ऊँचाई पर है।
- माउंटिंग की जगह संचालन के दौरान कंट्रोलर को -20°C से 30°C तक (-4°F से 86°F) या इस्तेमाल न करने की अवधियों के दौरान -30°C से 70°C तक (-22°F से 158°F) के ऊपर या नीचे के तापमान के संपर्क में नहीं लाएगी। (ऐसा न होने पर क्षेत्र में कृत्रिम हवादारी की जरूरत पड़ती है)
- माउंटिंग की जगह कनेक्टेड हीटरों से कम से कम 1 मीटर (3 फीट) दूर है।
- माउंटिंग की जगह सही माउंटिंग ओरिएंटेशन में इंस्टॉलेशन के लिए उपयुक्त है (नीचे उपयुक्त माउंटिंग स्थितियाँ देखें)।

माउंटिंग स्थितियाँ

डिमर कंट्रोलर मॉडल हीट सिंक के साथ काम करते हैं जो 85C (185F) के तापमान तक पहुंच सकता है और इसे पहुंच से बाहर स्थापित किया जाना चाहिए। डिमर कंट्रोलर मॉडल को कर्मियों की पहुंच से बाहर सुनिश्चित करने के लिए न्यूनतम 1.8 मीटर (6’) निकासी ऊंचाई की आवश्यकता होती है। नियंत्रक सेवा योग्य नहीं हैं और केवल लाइसेंस प्राप्त विद्युत ठेकेदारों द्वारा खोले जाने चाहिए।

ऑन/ऑफ मॉडल में ऊंचाई निकासी की आवश्यकता नहीं होती है।

दीवार पर माउंटिंग

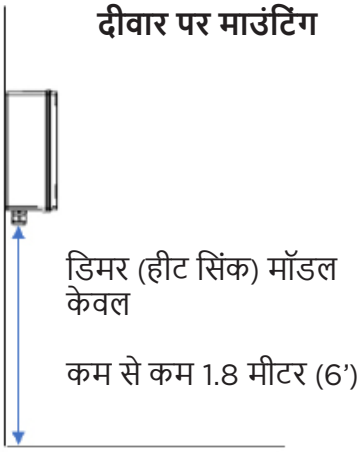

नीचे दिए गए मॉडलों के लिए उपयुक्त दीवार पर माउंटिंग:

- Smart-Heat Control On/Off 1 CH
- Smart-Heat Control On/Off 2 CH
- Smart-Heat Control On/Off 5 CH
- Smart-Heat Control Dimmer 1 CH
- Smart-Heat Control Dimmer 2 CH
- Smart-Heat Control Dimmer 5 CH
- Smart-Heat Control Eclipse Pendant 1 CH
- Smart-Heat Control Eclipse Pendant 5 CH

भीतरी छत पर माउंटिंग

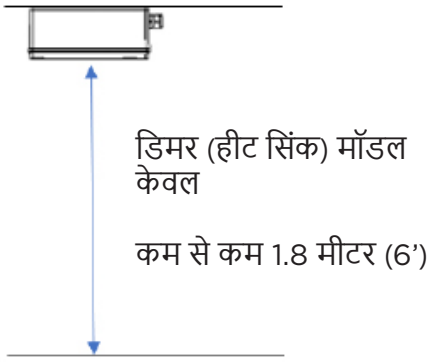

नीचे दिए गए मॉडलों के लिए उपयुक्त भीतरी छत पर माउंटिंग:

- Smart-Heat Control On/Off 1 CH
- Smart-Heat Control On/Off 2 CH
- Smart-Heat Control Dimmer 1 CH
- Smart-Heat Control Dimmer 2 CH
- Smart-Heat Control Eclipse Pendant 1 CH

नीचे दिए मॉडलों के लिए भीतरी छत पर **अनुपयुक्त** माउंटिंग:

- Smart-Heat Control On/Off 5 CH
- Smart-Heat Control Dimmer 5 CH
- Smart-Heat Control Eclipse Pendant 5 CH

मॉडलों के लिए प्रक्रिया:

- **Smart-Heat Control On/Off 1 CH**
- **Smart-Heat Control On/Off 2 CH**
- **Smart-Heat Control Eclipse Pendant 1 CH**
- **Smart-Heat Control Dimmer 1 CH**
- **Smart-Heat Control Dimmer 2 CH**

⚠ महत्वपूर्ण

दीवार पर माउंटिंग के लिए पृष्ठ 6-7 पर लागू कंट्रोलर वजन देखें और पेच फिक्स करने के लिए उचित लंबाई सुनिश्चित करें।

1. सुनिश्चित करें कि कंट्रोल बिजली से डिस्कनेक्टेड हो।
2. भीतरी छत या दीवार पर माउंटिंग छेदों के केंद्रों पर निशान लगाएं।
3. कंट्रोल का सामने का कवर खोलें और इसे उचित फासनरों (इन्हें साथ नहीं दिया गया है) से जोड़ें। सुनिश्चित करें कि कंट्रोल कसकर जुड़ा हो। ध्यान दें कि 8g/4.2 मि.मी. पेच अधिकतम संगत आकार है।
4. पृष्ठ 14-23 के अनुसार इलेक्ट्रिकल वायरिंग को पूरा करें।
5. 1.8 Nm (1.4 फीट-पाउंड) की ऐंठन वाले साथ दिए गए पेचों से सामने का कवर बंद करें

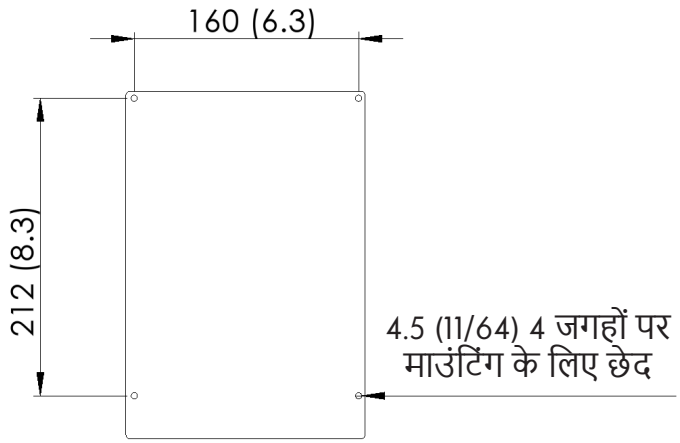

*आयाम मि.मी. (इंच) में दर्शाए गए हैं

मॉडलों के लिए प्रक्रिया:

- **Smart-Heat Control On/Off 5 CH**
- **Smart-Heat Control Dimmer 5 CH**
- **Smart-Heat Control Eclipse Pendant 5 CH**

⚠ महत्वपूर्ण

दीवार पर माउंटिंग के लिए पृष्ठ 6-7 पर लागू कंट्रोलर वजन देखें और पेच फिक्स करने के लिए उचित लंबाई सुनिश्चित करें।

1. सुनिश्चित करें कि कंट्रोल बिजली से डिस्कनेक्टेड हो।
2. भीतरी छत या दीवार पर माउंटिंग छेदों के केंद्रों पर निशान लगाएं।
3. कंट्रोल का सामने का कवर खोलें और इसे उचित फासनरों (इन्हें साथ नहीं दिया गया है) से जोड़ें। सुनिश्चित करें कि कंट्रोल कसकर जुड़ा हो।
4. पृष्ठ 21-26 के अनुसार इलेक्ट्रिकल वायरिंग को पूरा करें।
5. साथ दी गई चाबी से सामने का कवर बंद करें।

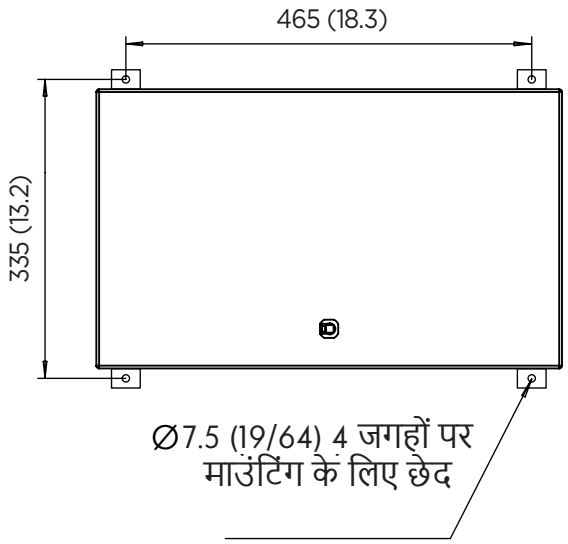

*आयाम मि.मी. (इंच) में दर्शाए गए हैं

महत्वपूर्ण टिप्पणियाँ और चेतावनियाँ

⚠ चेतावनी

यह कंट्रोल किसी अधिकृत/लाइसेंस प्राप्त व्यक्ति द्वारा ही इंस्टॉल किया जाना चाहिए। बिजली आपूर्ति के चालू होने पर इंस्टॉलेशन या असेंबली की क्रिया न करें।

⚠ खतरा

बिजली का झटका लगने का खतरा! गंभीर चोट लग सकती है या मृत्यु हो सकती है। इस हीटर को इंस्टॉल करने या इसकी सर्विस करने से पहले इसे बिजली आपूर्ति से डिस्कनेक्ट कर दें। इस मैन्युअल में वर्णित इंस्टॉलेशन की फासलों संबंधी अपेक्षाएं पढ़ें और उनका पालन करें। उपकरण को उचित रूप से ग्राउंडेड बिजली स्रोत से अवश्य कनेक्ट किया जाना चाहिए।

⚠ महत्वपूर्ण

हीटरों द्वारा आरोपित सही लोड्स के लिए हीटर प्रकार और लोड के वितरण की तालिकाएं देखें और सुनिश्चित करें कि किसी भी कंट्रोलर चैनल के लिए अधिकतम लोड पार न हो जाए।

यह सुनिश्चित करने के लिए कि बिजली का स्रोत हीटर की अपेक्षाएं पूरी करता हो, सही वोल्टेज और वाटेज के संबंध में हीटर लेबल्स देखें।

सुनिश्चित करें कि पहचान में आसानी के लिए सभी सर्किटों पर लेबल लगाए गए हों। ध्यान दें कि इंस्टॉलेशन प्रक्रिया में आपको प्रत्येक उपकरण को नाम देना होगा और प्रत्येक उपकरण के लिए चैनल संख्या तय करनी होगी।

सभी कनेक्शन स्थानीय इलेक्ट्रिकल कोड विनियमों के अनुसार करें। बाहरी इंस्टॉलेशन के लिए, सभी कनेक्शन बाहरी वायरिंग से संबंधित स्थानीय इलेक्ट्रिकल कोड विनियमों के अनुरूप ही किए जाने चाहिए।

आपूर्ति सर्किट में स्थानीय इलेक्ट्रिकल विनियमों के अनुसार आइसोलेशन स्विच और/या सर्किट ब्रेकर जरूर शामिल होना चाहिए। US में, 2 फेज़ इलेक्ट्रिकल आपूर्ति के लिए 2 पोल आइसोलेशन स्विच और/या सर्किट ब्रेकर अवश्य इंस्टॉल किया जाना चाहिए। एनईसी कोड हीटर उपकरणों के तहत निरंतर लोड माना जाता है और विद्युत सर्किट डिजाइन पर 125% ओवररेटिंग लागू होती है।

करंट अधिक होने से सुरक्षा: आउटपुट्स शॉर्ट सर्किट या करंट की अधिकता से सुरक्षित नहीं हैं जिससे उत्पाद को नुकसान पहुँच सकता है। अधिक करंट या अर्थ लीकेज संबंधी सुरक्षा उपकरण अवश्य इंस्टॉल किए जाने चाहिए। स्थानीय इलेक्ट्रिकल नियमों का पालन करने के लिए सर्किट पर आपूर्ति वायरिंग और सुरक्षा उपकरणों का इंस्टॉल किया जाना सुनिश्चित करना लाइसेंस प्राप्त इलेक्ट्रिकल ठेकेदार या तकनीशियन की जिम्मेदारी है। एनईसी कोड के तहत, यदि अधिकतम आपूर्ति भार 50 ए से अधिक है तो नियंत्रक और हीटर के बीच ओवरकुरेंट डिवाइस स्थापित किए जाने हैं।

थर्मल कट-ऑफ: Bromic Smart-Heat Control में तापीय सुरक्षा लगी हुई है। मुख्य सर्किट बोर्ड, ऑन/ऑफ मॉडलों के लिए रिले बोर्ड या डिमर मॉडलों के लिए SSR का तापमान 80°C (176°F) से अधिक हो जाने पर सभी आउटपुट स्वचालित रूप से कट-ऑफ हो जाएंगे। ऐसा होने पर घटकों का तापमान 75°C (167°F) से कम होने के बाद आउटपुट्स को मैन्युअल रूप से फिर से चालू किया जा सकता है।

हीटर के प्रकार और लोड वितरण

ऑन/ऑफ और डिमर मॉडलों के मामले में चैनल क्षमता निर्धारित करने के लिए नीचे दी गई तालिकाओं का इस्तेमाल करें और सुनिश्चित करें कि कुल कनेक्टेड लोड अधिकतम चैनल रेटिंग से अधिक न हो। Smart- Heat Control Eclipse Pendant मॉडलों के लिए, प्रति कंट्रोलर केवल एक Eclipse Pendant इंस्टॉल करें।
सुनिश्चित करें कि पहचान में आसानी के लिए सभी सर्किटों पर लेबल लगाए गए हों। ध्यान दें कि इंस्टॉलेशन प्रक्रिया में आपको प्रत्येक उपकरण को नाम देना होगा और प्रत्येक उपकरण के लिए चैनल संख्या तय करनी होगी।

Bromic इलेक्ट्रिक हीटरों के लिए संगतता और लोड वितरण:

चरण 1 - कंट्रोलर क्षमता देखें (प्रति चैनल मान)		
अधिकतम पावर	**आपूर्ति वोल्टेज (AC 50-60Hz)**	**अधिकतम लोड**
6000W	200V	30A
	208V	28.5A
	220-240V	25A
	277V	21.5A

चरण 2 - हीटर लेबल देखें

पावर और आपूर्ति वोल्टेज के लिए अपने हीटर का रेटिंग लेबल देखें। चरण 3 से जुड़ी यह जानकारी कनेक्टेड लोड को निर्धारित करेगी।

चरण 3 - हीटर लोड की चैनल क्षमता से तुलना करें (1 एलिमेंट हीटर)		
हीटर पावर	**आपूर्ति वोल्टेज (AC 50-60Hz)**	**अधिकतम उपकरण लोड**
2000W	200V	10A
	208V	9.5A
	220-240V	8A
	277V	7A
2300W	200V	11.5A
	208V	11A
	220-240V	9.5A
3000W	200V	15A
	208V	14A
	220-240V	12.5A
	277V	10.5A
3400W	200V	17A
	208V	16A
	220-240V	14A

ध्यान दें कि Bromic इलेक्ट्रिक हीटर प्रतिरोधक लोड हैं और इनका इस्तेमाल साइट के अनुसार अलग-अलग होगा। हीटर को लंबे समय तक (अर्थात निरंतर लोड) चलाए जाने की सिफारिश की जाती है।

यदि आपका एक ही हीटर से दो एलिमेंट्स को अलग-अलग कंट्रोल करने का इरादा हो, तो नीचे दिए गए एलिमेंट्स लोड्स के साथ-साथ वायरिंग रेखा-चित्रों संबंधी लागू हीटर निर्देश मैन्युअल देखें। यदि ऐसा मामला न हो, तो बस नीचे सूचीबद्ध कुल उपकरण लोड देखें।

चरण 3 – जारी ... (2 एलिमेंट हीटर)		
हीटर पावर	**आपूर्ति वोल्टेज (AC 50-60Hz)**	**अधिकतम उपकरण लोड**
4000W (2 एलिमेंट्स)	200V	एलिमेंट 1: 10A एलिमेंट 2: 10A कुल: 20A
	208V	एलिमेंट 1: 9.5A एलिमेंट 2: 9.5A कुल: 19A
	220-240V	एलिमेंट 1: 8A एलिमेंट 2: 8A कुल: 16.5A
	277V	एलिमेंट 1: 7A एलिमेंट 2: 7A कुल: 14A
4500W (2 एलिमेंट्स)	200V	एलिमेंट 1: 7.5A एलिमेंट 2: 15A कुल: 22.5A
	208V	एलिमेंट 1: 7A एलिमेंट 2: 14A कुल: 21.5A
	220-240V	एलिमेंट 1: 12.5A एलिमेंट 2: 6A कुल: 18.5A
6000W (2 एलिमेंट्स)	200V	एलिमेंट 1: 15A एलिमेंट 2: 15A कुल: 30A
	208V	एलिमेंट 1: 14A एलिमेंट 2: 14A कुल: 28.5A
	220-240V	एलिमेंट 1: 12.5A एलिमेंट 2: 12.5A कुल: 25A
	277V	एलिमेंट 1: 10.5A एलिमेंट 2: 10.5A कुल: 21.5A

लागू Bromic गैस हीटरों के लिए लोड वितरण
(केवल Smart-Heat Control On/Off मॉडलों से संगत)

आपूर्ति वोल्टेज (AC 50-60Hz)	प्रति हीटर उत्पादित लोड	प्रति कंट्रोल चैनल अधिकतम लोड
100-127V	1A	10A

SMART-HEAT CONTROL ON/OFF 1CH के लिए वायरिंग रेखाचित्र

- जैसा कि 1.3Nm (1 ft-lbs) की ऐंठन के साथ दर्शाया गया है, पावर स्रोत और हीटर को पेच टर्मिनलों से कनेक्ट करें। टर्मिनल आकार 10मि.मी.²/8 AWG है।
- दिए गए फासनर्स से ग्राउंड को अंदरूनी बसबार से कनेक्ट करें। अधिकतम ऐंठन 3Nm (2.22 ft-lbs) से कसें।
- अगले कवर पेच को 1.7Nm (1.26 ft-lbs) की ऐंठन से कसना होगा।
- ध्यान दें कि रेखा-चित्रों को US कन्वेन्शन्स (IEC कन्वेन्शन्स) के साथ दर्शाया गया है।
- आपूर्ति सर्किट में स्थानीय इलेक्ट्रिकल विनियमों के अनुसार आइसोलेशन स्विच और/या सर्किट ब्रेकर जरूर शामिल होना चाहिए। US में, 2 फेज़ इलेक्ट्रिकल आपूर्ति के लिए 2 पोल आइसोलेशन स्विच और/या सर्किट ब्रेकर अवश्य इंस्टॉल किया जाना चाहिए।

चेतावनी

कंट्रोल को किसी अधिकृत/लाइसेंस प्राप्त इलेक्ट्रिकल तकनीशियन द्वारा ही स्थायी रूप से इंस्टॉल और हार्ड वायर किया जाना चाहिए।

महत्वपूर्ण

हर टर्मिनल के लिए अधिकतम करंट रेटिंग 30A है।

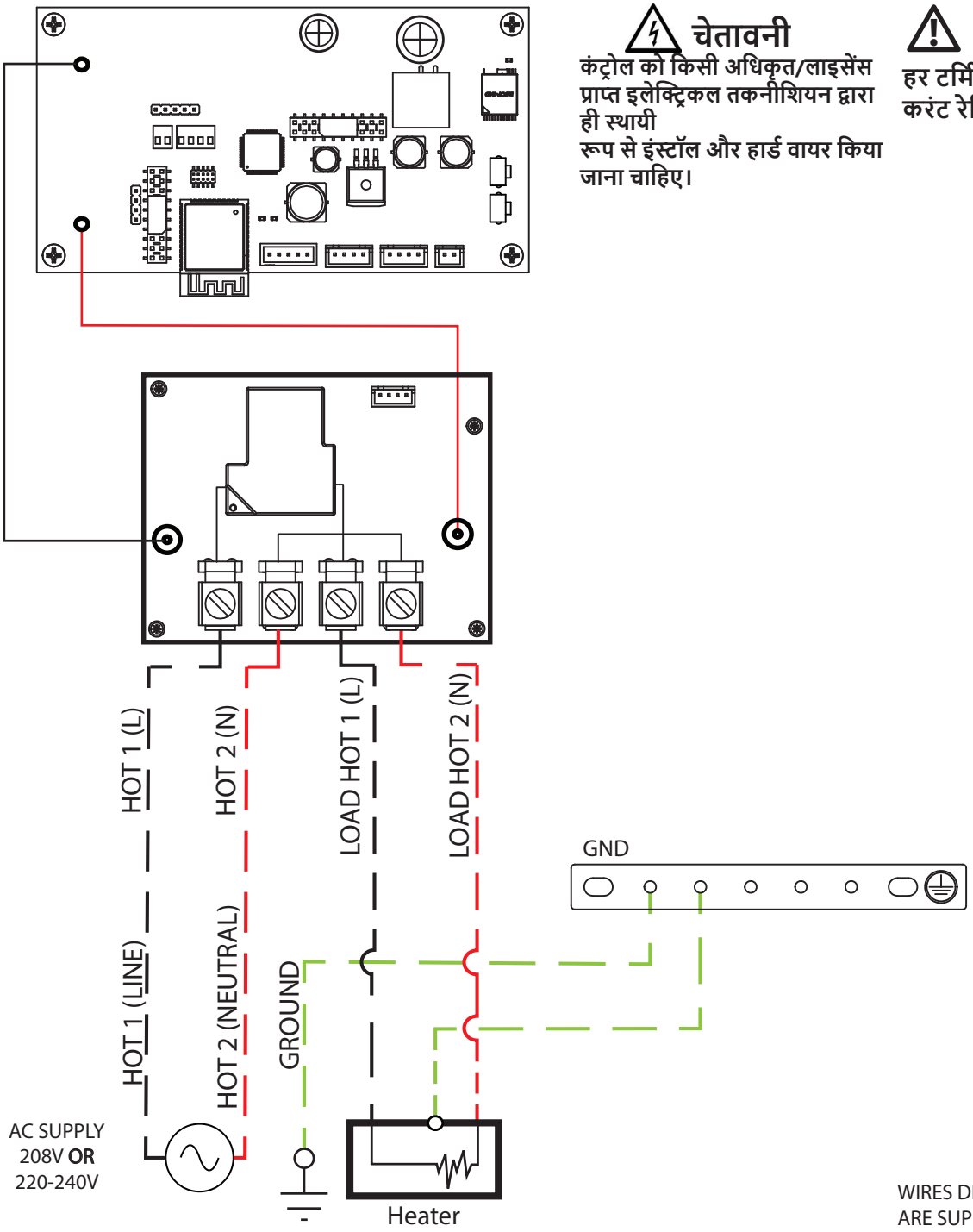

WIRES DENOTED BY DASHED LINES ARE SUPPLIED BY THE INSTALLER

अंदर: (इंस्टॉलर द्वारा दी जाने वाली) पावर आपूर्ति केबल कंट्रोलर से कनेक्टेड हीटरों की रेटिंग के अनुरूप पावर आपूर्ति वोल्टेज और क्षमता की पुष्टि जरूर की जानी चाहिए। 8Nm (6 फीट-पाउंड) की ऐंठन से केबल गांठें कस लें।

बाहर: हीटर से पावर केबल। कंट्रोलर चैनल के अनुसार हीटर प्रकार, रेटिंग, लोड वितरण और अधिकतम एम्पियरेज क्षमता की जाँच करें (6kW प्रति चैनल/ मैन्युअल का पृष्ठ 14 देखें)। 8Nm (6 फीट-पाउंड) की ऐंठन से केबल गांठें कस लें।

SMART-HEAT CONTROL ON/OFF 2CH के लिए वायरिंग रेखाचित्र

- जैसा कि 1.3Nm (1 ft-lbs) की ऐंठन के साथ दर्शाया गया है, पावर स्रोत और हीटर को पेच टर्मिनलों से कनेक्ट करें। टर्मिनल आकार 10मि.मी.²/8 AWG है।
- दिए गए फासनर्स से ग्राउंड को अंदरूनी बसबार से कनेक्ट करें। अधिकतम ऐंठन 3Nm (2.22 ft-lbs) से कसें।
- अगले कवर पेच को 1.7Nm (1.26 ft-lbs) की ऐंठन से कसना होगा।
- ध्यान दें कि रेखा-चित्रों को US कन्वेन्शन्स (IEC कन्वेन्शन्स) के साथ दर्शाया गया है।
- मुख्य सर्किट बोर्ड को बिजली पहुँचाने के लिए चैनल 1 को तार से जरूर जोड़ा जाना चाहिए।
- आपूर्ति सर्किट में स्थानीय इलेक्ट्रिकल विनियमों के अनुसार आइसोलेशन स्विच और/या सर्किट ब्रेकर जरूर शामिल होना चाहिए। US में, 2 फेज़ इलेक्ट्रिकल आपूर्ति के लिए 2 पोल आइसोलेशन स्विच और/या सर्किट ब्रेकर अवश्य इंस्टॉल किया जाना चाहिए।

⚠ चेतावनी

कंट्रोल को किसी अधिकृत/लाइसेंस प्राप्त इलेक्ट्रिकल तकनीशियन द्वारा ही स्थायी रूप से इंस्टॉल और हार्ड वायर किया जाना चाहिए।

⚠ महत्वपूर्ण

हर टर्मिनल के लिए अधिकतम करंट रेटिंग 30A है।

यदि आपका 1 पावर सर्किट का इस्तेमाल करने का इरादा हो, तो सुनिश्चित करें कि इनकमिंग केबल बाहरी जंक्शन बॉक्स में बंटा हो और आपूर्ति दोनों चैनलों के लिए एक साथ जरूरी लोड प्रदान करने में सक्षम हो।

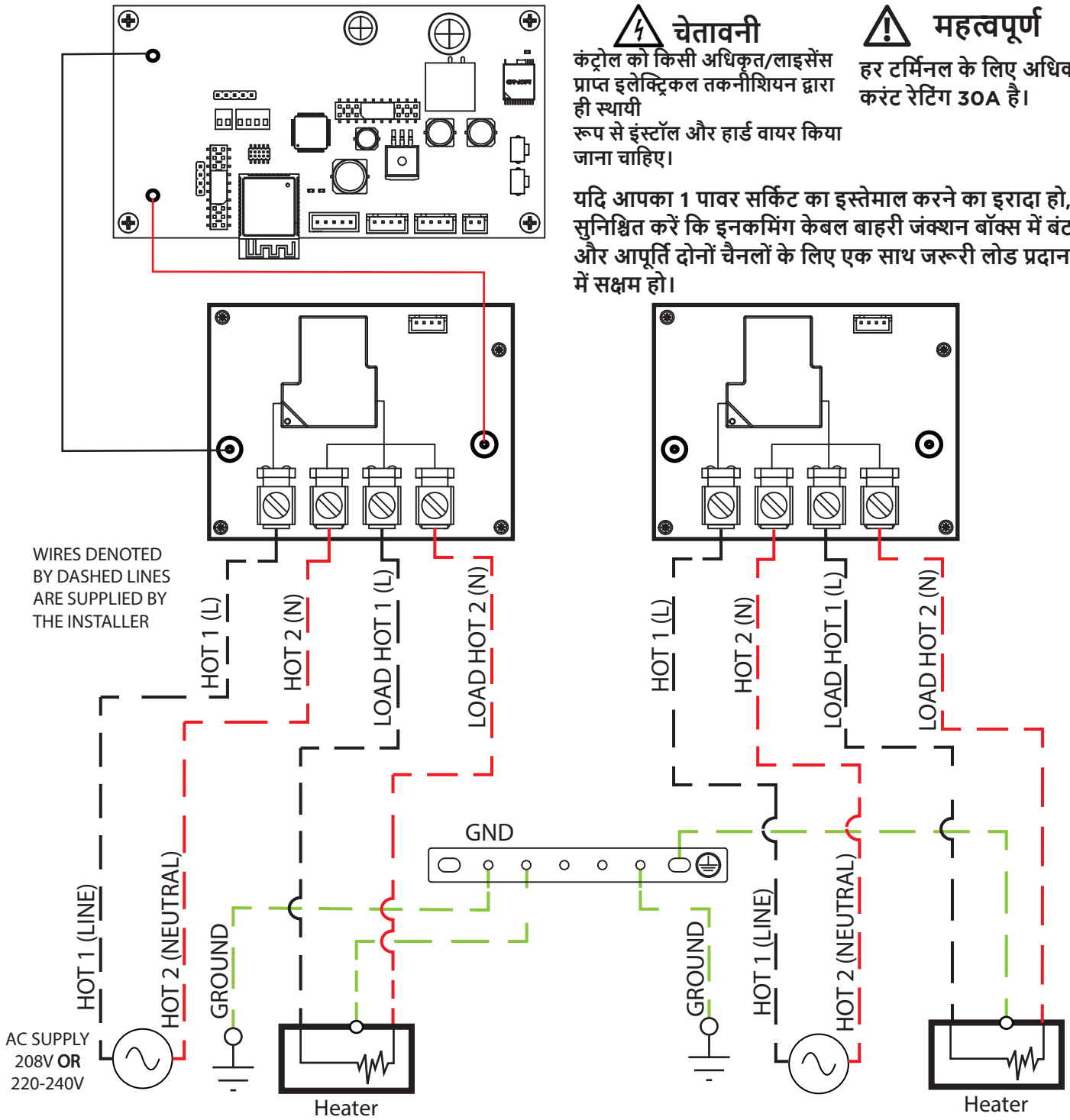

अंदर: (इंस्टॉलर द्वारा दी जाने वाली) पावर आपूर्ति केबल कंट्रोलर से कनेक्टेड हीटरों की रेटिंग के अनुरूप पावर आपूर्ति वोल्टेज और क्षमता की पुष्टि जरूर की जानी चाहिए। 8Nm (6 फीट-पाउंड) की ऐंठन से केबल गांठें कस लें।

बाहर: हीटर से पावर केबल। कंट्रोलर चैनल के अनुसार हीटर प्रकार, रेटिंग, लोड वितरण और अधिकतम एम्पियरेज क्षमता की जाँच करें (6kW प्रति चैनल/ मैन्युअल का पृष्ठ 14 देखें)। 8Nm (6 फीट-पाउंड) की ऐंठन से केबल गांठें कस लें।

SMART-HEAT CONTROL DIMMER 1CH के लिए वायरिंग रेखा-चित्र

- जैसा कि दर्शाया गया है, M6 रिंग टर्मिनल्स का इस्तेमाल करके बिजली स्रोत और हीटर को स्टड से कनेक्ट करें। रिंग टर्मिनल्स UL प्रमाणित जरूर होने चाहिए और इन्हें 6-7Nm (4.5-5.2 फीट-पाउंड) तक कसा जाना चाहिए।
- दिए गए फासनर्स से ग्राउंड को अंदरूनी बसबार से कनेक्ट करें। अधिकतम ऐंठन 3Nm (2.22 ft-lbs) से कसें।
- अगले कवर पेच को 1.7Nm (1.26 ft-lbs) की ऐंठन से कसना होगा।
- ध्यान दें कि रेखा-चित्रों को US कन्वेन्शन्स (IEC कन्वेन्शन्स) के साथ दर्शाया गया है।
- आपूर्ति सर्किट में स्थानीय इलेक्ट्रिकल विनियमों के अनुसार आइसोलेशन स्विच और/या सर्किट ब्रेकर जरूर शामिल होना चाहिए। US में, 2 फेज़ इलेक्ट्रिकल आपूर्ति के लिए 2 पोल आइसोलेशन स्विच और/या सर्किट ब्रेकर अवश्य इंस्टॉल किया जाना चाहिए।

चेतावनी

कंट्रोल को किसी अधिकृत/लाइसेंस प्राप्त इलेक्ट्रिकल तकनीशियन द्वारा ही स्थायी रूप से इंस्टॉल और हार्ड वायर किया जाना चाहिए।

महत्वपूर्ण

हर टर्मिनल के लिए अधिकतम करंट रेटिंग 30A है।

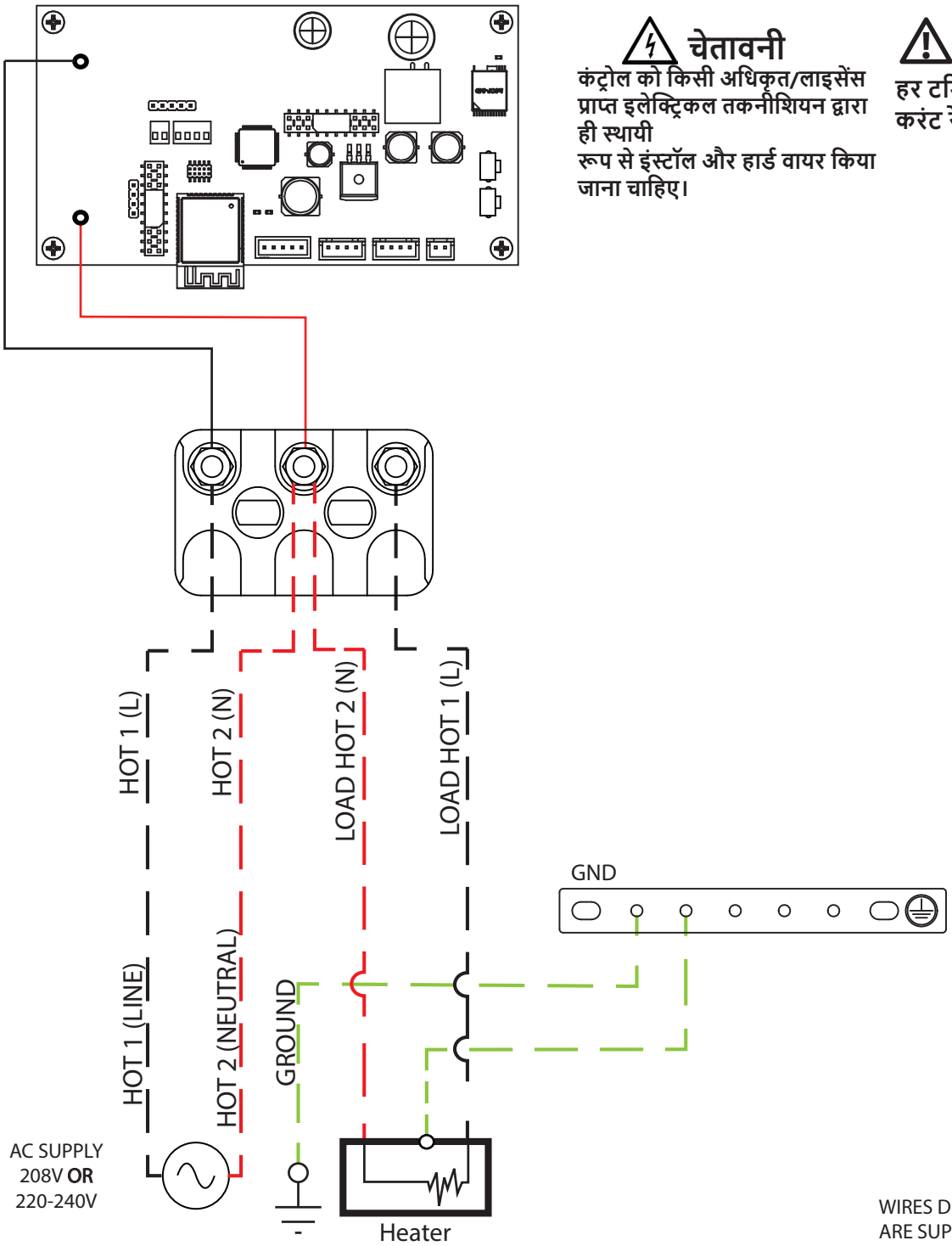

WIRES DENOTED BY DASHED LINES ARE SUPPLIED BY THE INSTALLER

अंदर: (इंस्टॉलर द्वारा दी जाने वाली) पावर आपूर्ति केबल कंट्रोलर से कनेक्टेड हीटरों की रेटिंग के अनुरूप पावर आपूर्ति वोल्टेज और क्षमता की पुष्टि जरूर की जानी चाहिए। 8Nm (6 फीट-पाउंड) की ऐंठन से केबल गांठें कस लें।

बाहर: हीटर से पावर केबल। कंट्रोलर चैनल के अनुसार हीटर प्रकार, रेटिंग, लोड वितरण और अधिकतम एम्पियरेज क्षमता की जाँच करें (6kW प्रति चैनल/ मैन्युअल का पृष्ठ 14 देखें)। 8Nm (6 फीट-पाउंड) की ऐंठन से केबल गांठें कस लें।

SMART-HEAT CONTROL DIMMER 2CH के लिए वायरिंग रेखा-चित्र

- जैसा कि दर्शाया गया है, M6 रिंग टर्मिनल्स का इस्तेमाल करके बिजली स्रोत और हीटर को स्टड से कनेक्ट करें। रिंग टर्मिनल्स UL प्रमाणित जरूर होने चाहिए और इन्हें 6-7Nm (4.5-5.2 फीट-पाउंड) तक कसा जाना चाहिए।
- दिए गए फासनर्स से ग्राउंड को अंदरूनी बसबार से कनेक्ट करें। अधिकतम ऐंठन 3Nm (2.22 ft-lbs) से कसें।
- अगले कवर पेच को 1.7Nm (1.26 ft-lbs) की ऐंठन से कसना होगा।
- ध्यान दें कि रेखा-चित्रों को US कन्वेन्शन्स (IEC कन्वेन्शन्स) के साथ दर्शाया गया है।
- मुख्य सर्किट बोर्ड को बिजली पहुँचाने के लिए चैनल 1 को तार से जरूर जोड़ा जाना चाहिए।
- आपूर्ति सर्किट में स्थानीय इलेक्ट्रिकल विनियमों के अनुसार आइसोलेशन स्विच और/या सर्किट ब्रेकर जरूर शामिल होना चाहिए। US में, 2 फेज़ इलेक्ट्रिकल आपूर्ति के लिए 2 पोल आइसोलेशन स्विच और/या सर्किट ब्रेकर अवश्य इंस्टॉल किया जाना चाहिए।

⚠ चेतावनी

कंट्रोल को किसी अधिकृत/लाइसेंस प्राप्त इलेक्ट्रिकल तकनीशियन द्वारा ही स्थायी रूप से इंस्टॉल और हार्ड वायर किया जाना चाहिए।

⚠ महत्वपूर्ण

हर टर्मिनल के लिए अधिकतम करंट रेटिंग 30A है।

यदि आपका 1 पावर सर्किट का इस्तेमाल करने का इरादा हो, तो सुनिश्चित करें कि इनकमिंग केबल बाहरी जंक्शन बॉक्स में बंटा हो और आपूर्ति दोनों चैनलों के लिए एक साथ जरूरी लोड प्रदान करने में सक्षम हो।

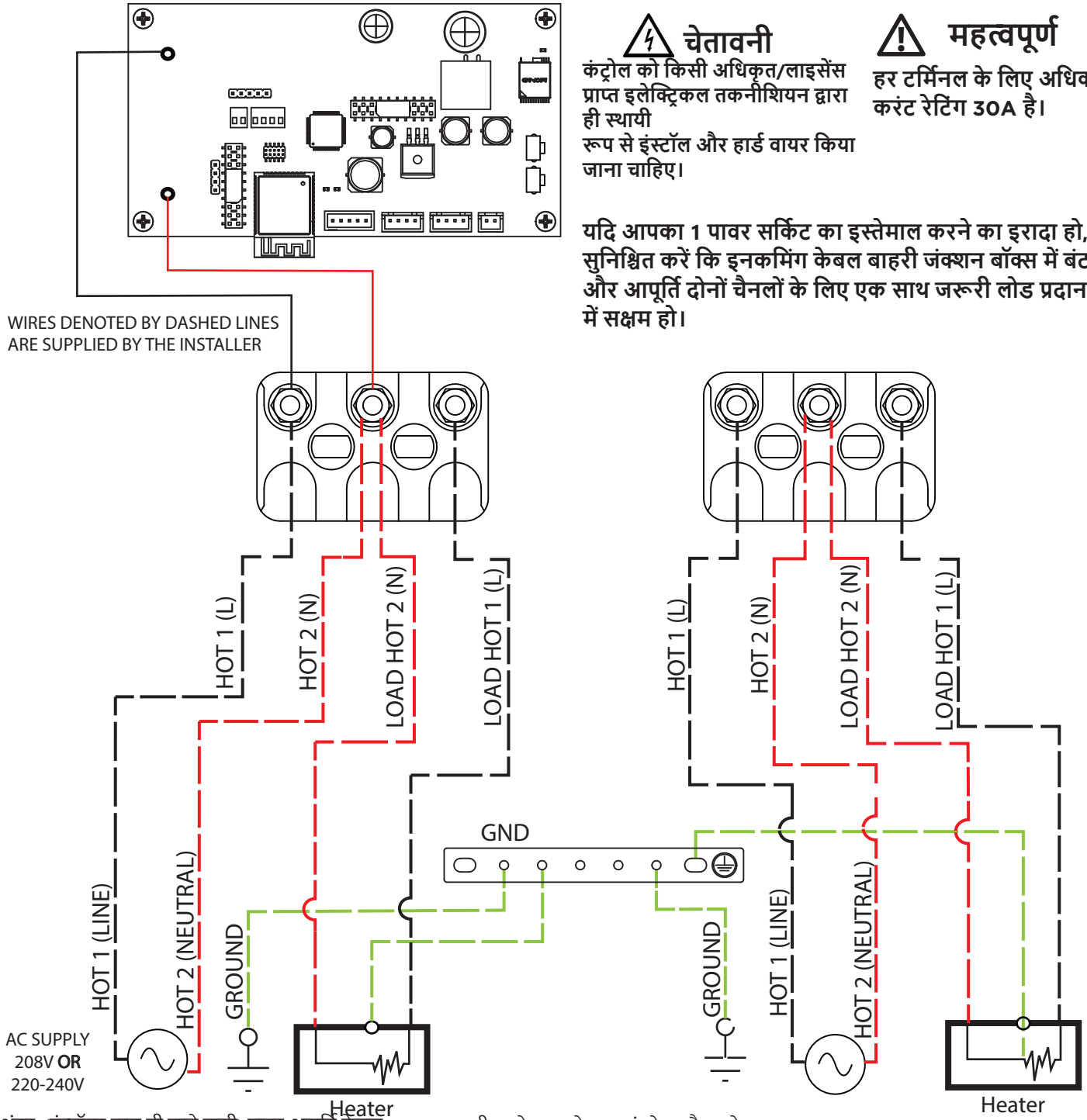

अंदर: (इंस्टॉलर द्वारा दी जाने वाली) पावर आपूर्ति केबल कंट्रोलर से कनेक्टेड हीटरों की रेटिंग के अनुरूप पावर आपूर्ति वोल्टेज और क्षमता की पुष्टि जरूर की जानी चाहिए। 8Nm (6 फीट-पाउंड) की ऐंठन से केबल गांठें कस लें।

बाहर: हीटर से पावर केबल। कंट्रोलर चैनल के अनुसार हीटर प्रकार, रेटिंग, लोड वितरण और अधिकतम एम्पियरेज क्षमता की जाँच करें (6kW प्रति चैनल/ मैन्युअल का पृष्ठ 14 देखें)। 8Nm (6 फीट-पाउंड) की ऐंठन से केबल गांठें कस लें।

SMART-HEAT CONTROL DIMMER & ON/OFF 5CH के लिए वायरिंग रेखा-चित्र
3 फेज़/3 तार - 120/208V लाइन से लाइन, 100/200V लाइन से लाइन, स्प्लिट 240V

- Straight links from accessory bag must be fitted by installer for heater connection
- Suitable for North America (120V to 120V), Japan (100V to 100V).

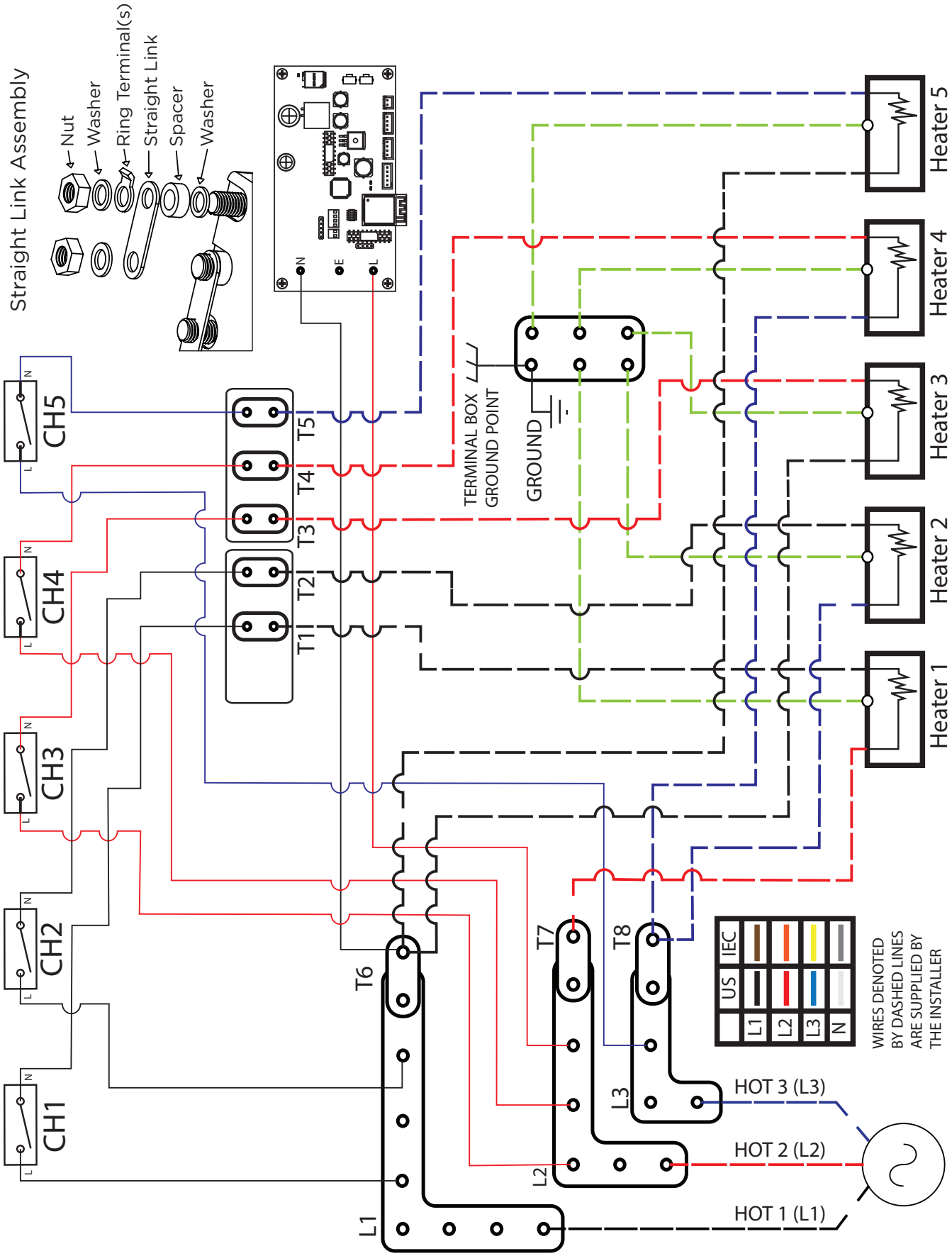

SMART-HEAT CONTROL DIMMER & ON/OFF 5CH के लिए वायरिंग रेखा-चित्र (Bromic 240V or 277V Heaters)

3 फेज़/4 तार - लाइन से न्यूट्रल - 220/380V, 230/400V, 240/415V, 277/480V

* Neutral connection is made by fitting the L shape link from accessory bag.
* Suitable for: Australia (230/240V) / Europe (220/230/240V) / India (230V) / US (277V)

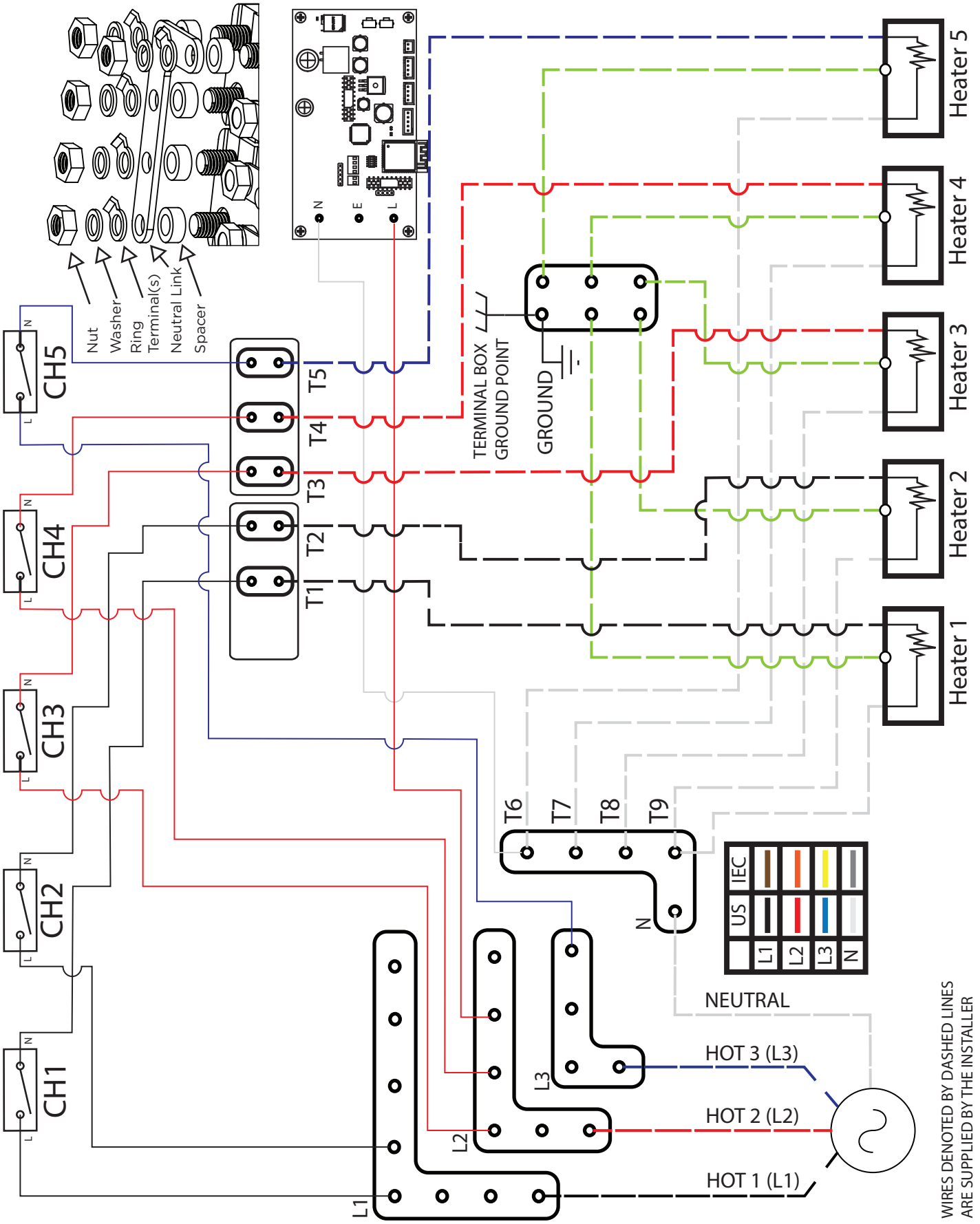

SMART-HEAT CONTROL ECLIPSE PENDANT 1CH के लिए वायरिंग रेखा-चित्र

- जैसा कि दर्शाया गया है, 0.6Nm (0.4 फीट-पाउंड) की ऐंठन से बिजली स्रोत को पेच टर्मिनलों से कनेक्ट करें। टर्मिनल आकार 6मि.मी.²/10 AWG है।
- दिए गए फासनर्स से ग्राउंड को अंदरूनी बसबार से कनेक्ट करें। अधिकतम ऐंठन 4Nm (3 ft-lbs) से कसें।
- अगले कवर पेच को 1.8Nm (1.4 ft-lbs) की ऐंठन से कसना होगा।
- ध्यान दें कि रेखा-चित्रों को US कन्वेन्शन्स (IEC कन्वेन्शन्स) के साथ दर्शाया गया है।
- आपूर्ति सर्किट में स्थानीय इलेक्ट्रिकल विनियमों के अनुसार आइसोलेशन स्विच और/या सर्किट ब्रेकर जरूर शामिल होना चाहिए। US में, 2 फेज़ इलेक्ट्रिकल आपूर्ति के लिए 2 पोल आइसोलेशन स्विच और/या सर्किट ब्रेकर अवश्य इंस्टॉल किया जाना चाहिए।

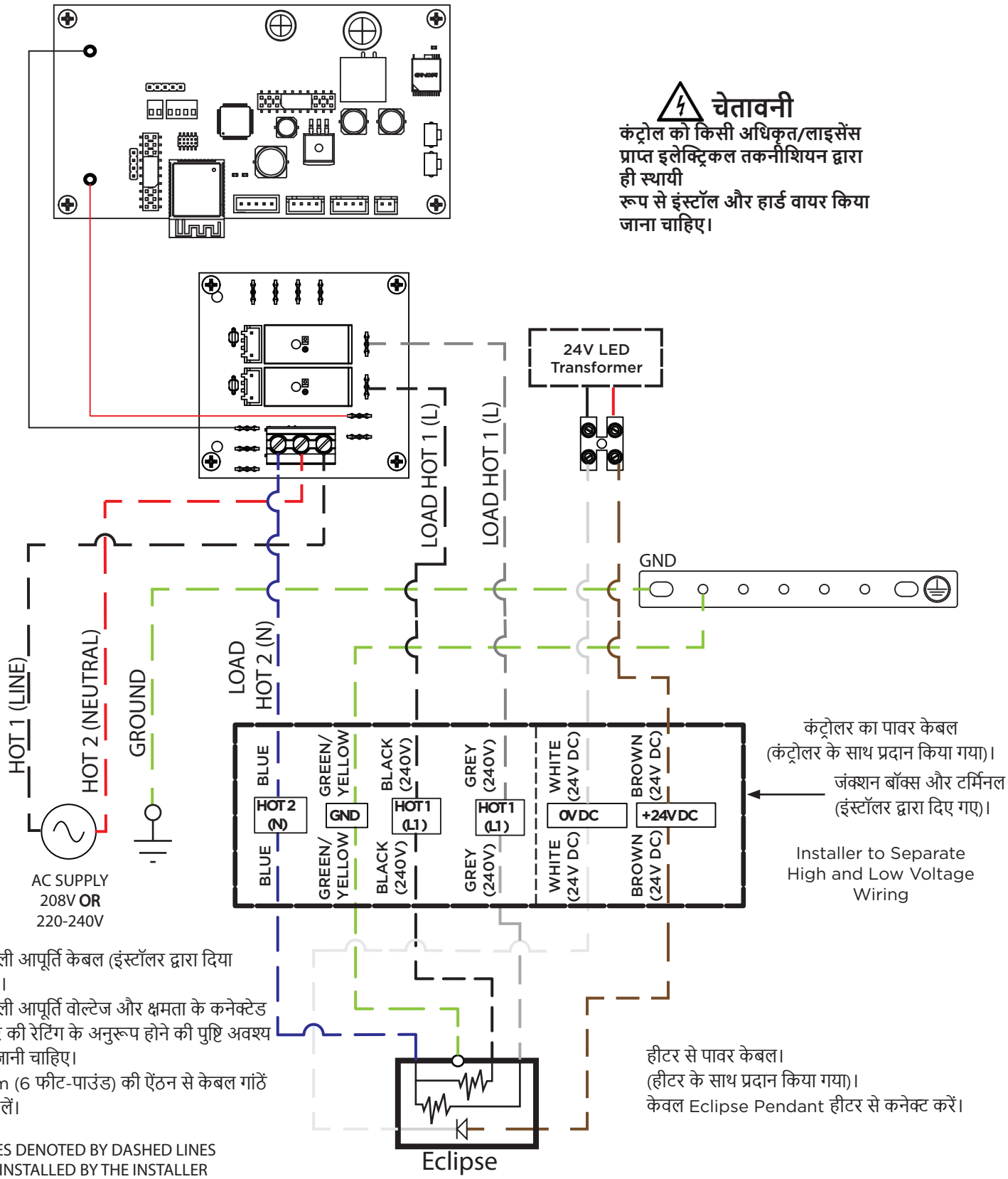

SMART-HEAT CONTROL ECLIPSE PENDANT 5CH के लिए वायरिंग रेखा-चित्र 5CH 3 फेज़/3 तार - 240V लाइन से लाइन

- Straight links from accessory bag must be fitted by installer for heater connection
- Suitable for North America (120V - 120V)

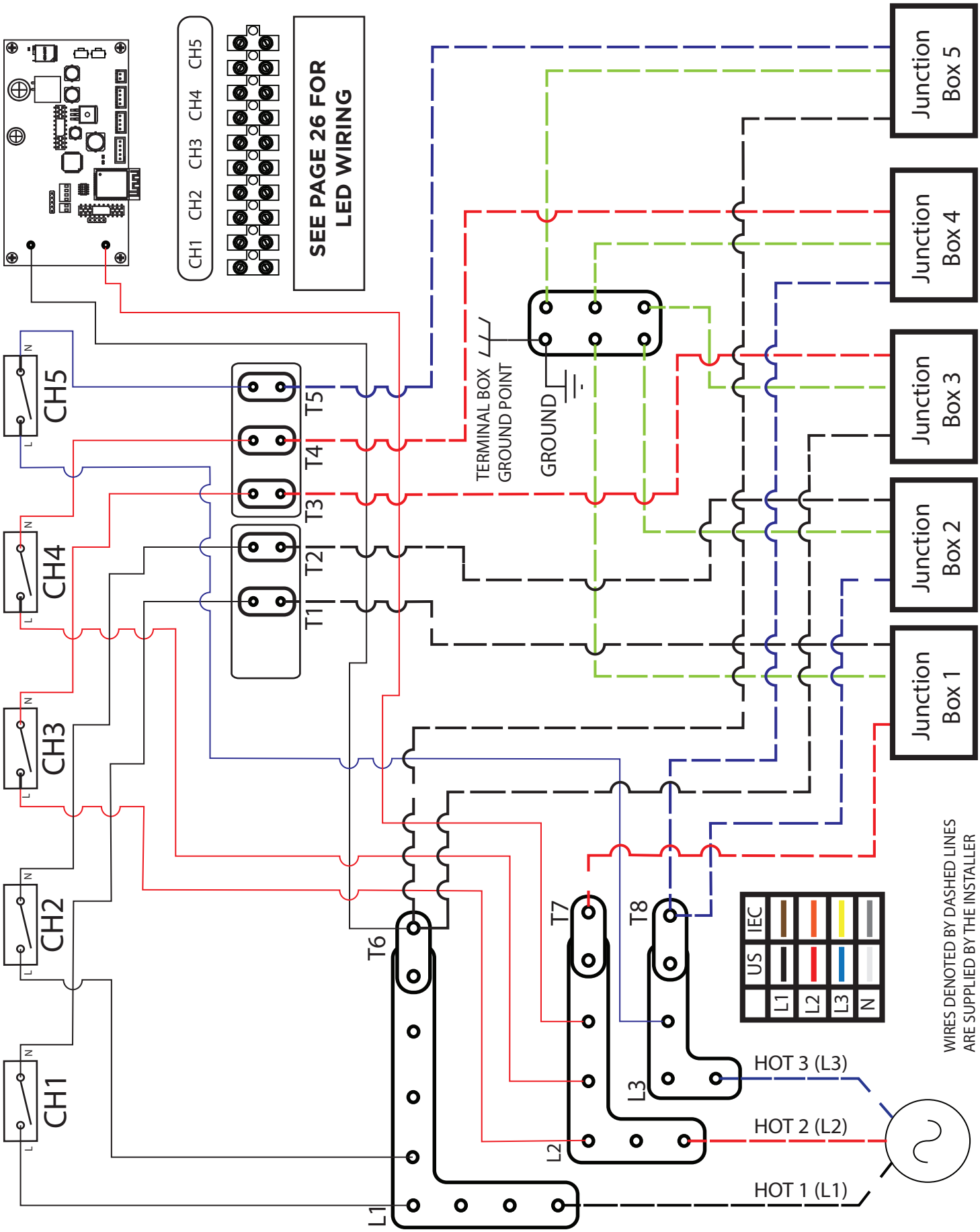

SMART-HEAT CONTROL ECLIPSE PENDANT 5CH के लिए वायरिंग रेखा-चित्र
3 फेज़/4 तार - 240V लाइन से न्यूट्रल

* Neutral connection is made by fitting the L shape link from accesory bag.
* Suitable for North America (240 Only)

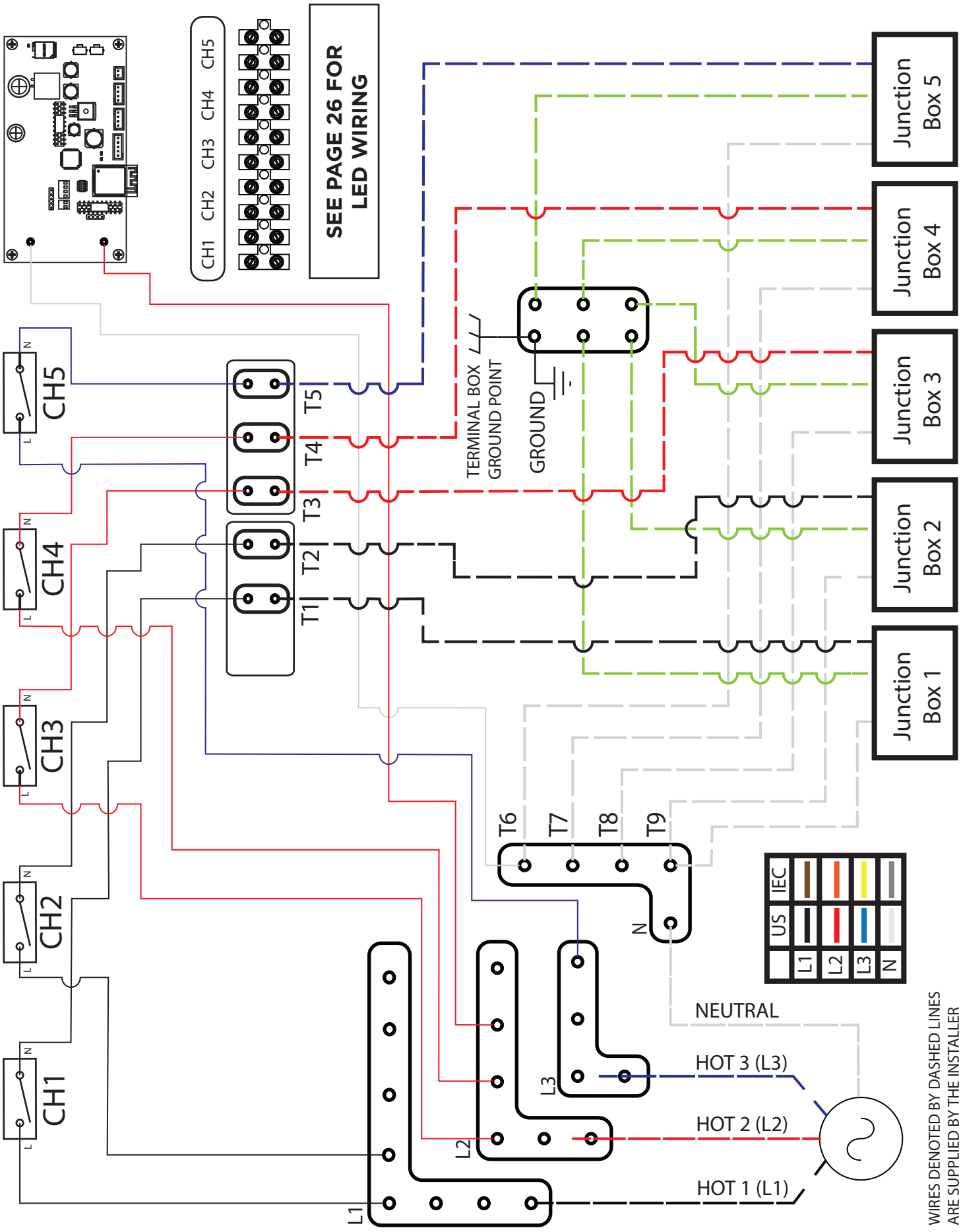

WIRING DIAGRAM FOR SMART-HEAT CONTROL ECLIPSE PENDANT 5CH JUNCTION BOX & LED WIRING

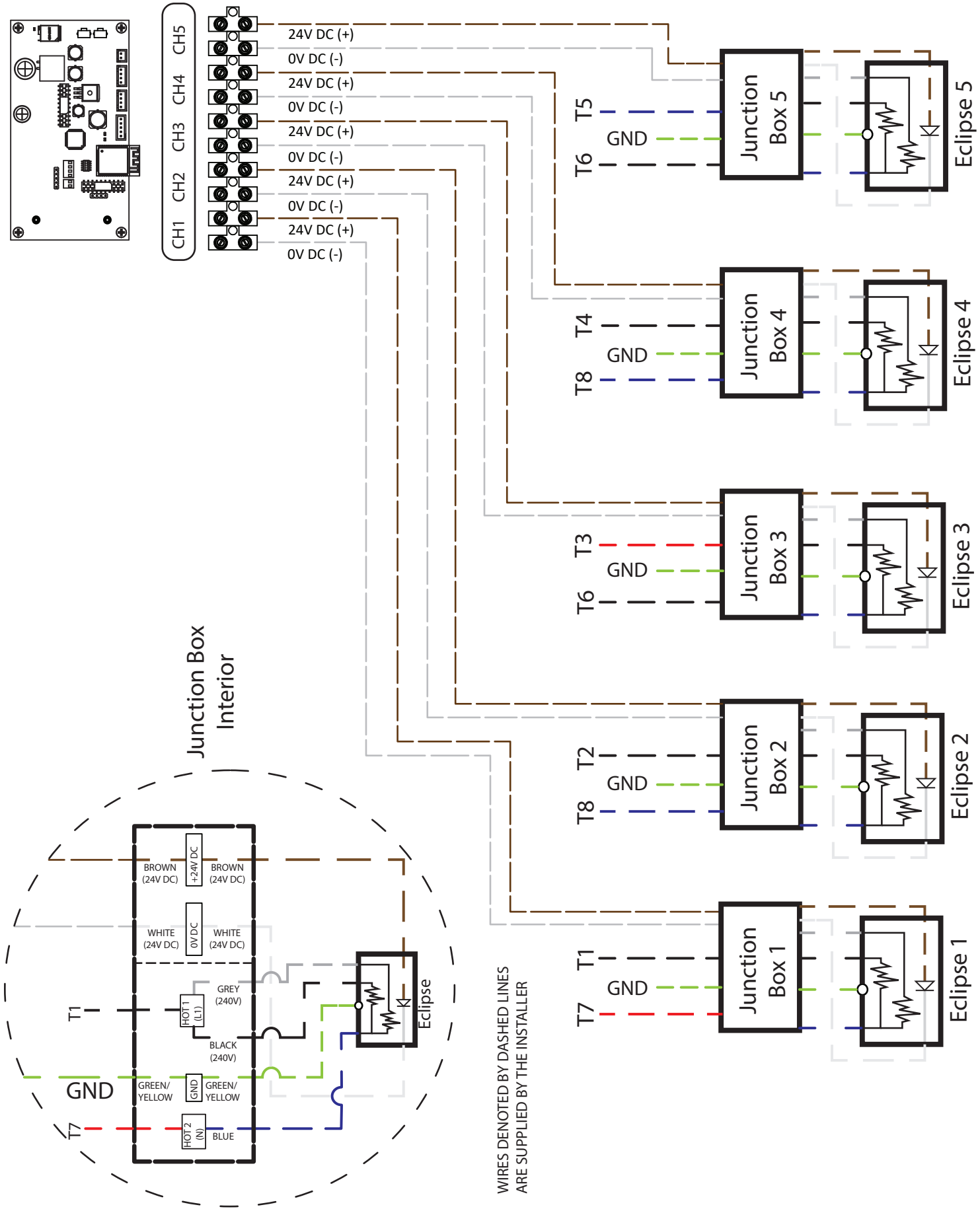

ऑपरेटिंग निर्देश

ऐप सेटअप

Apple App Store या Google Play Store से Bromic Smart-Heat ऐप डाउनलोड करें। इसे खोले जाने पर, Bromic Smart-Heat ऐप आपको आपकी साइट की कॉन्फ़िगरेशन के जरिए गाइड करने से पहले खाता पंजीकृत करने के लिए प्रॉम्प्ट करेगा। ध्यान दें कि हर Smart-Heat Control को अपने खुद के सेटअप की जरूरत होती है। आपकी साइट कॉन्फ़िगर कर दिए जाने के बाद, आप बहुत से कंट्रोलर्स को कॉन्फ़िगर और कंट्रोल कर सकते हैं।

App Store Play Store

कंट्रोलर की शुरुआती पेयरिंग Bluetooth कनेक्शन का इस्तेमाल करके अवश्य की जानी चाहिए। इसलिए, सेटअप पूरा होने तक आपको कंट्रोलर के 10 मीटर के अंदर रहना होगा। Bluetooth ऑपरेशन का दायरा जगह की स्थितियों और उपकरणों के आधार पर अलग-अलग हो सकता है, यह सिफारिश की जाती है कि हमेशा कंट्रोलर के 10मीटर (30फीट) के अंदर ऑपरेट किया जाए। Wi-Fi संचार विधि की सिफारिश की जाती है और इससे Bluetooth कनेक्शन से उपलब्ध न होने वाली अतिरिक्त फ़ीचर्स भी सक्षम (इनेबल) होंगे।

नियमित इस्तेमाल

आपकी साइट को कॉन्फ़िगर कर दिए जाने के बाद, आप साइट के सभी कंट्रोलर्स को ऑपरेट करने के लिए Bromic Smart-Heat ऐप का इस्तेमाल कर सकते हैं। यदि कंट्रोल Wi-Fi से कनेक्टेड है, तो आपको ज़ोनिंग और आपके Bromic हीटर्स के ऑपरेशन को शेड्यूल करने जैसे अतिरिक्त फ़ीचर्स तक भी पहुँच प्राप्त होगी। आप उपकरणों को जिस क्रम में दिखाना चाहते हैं, उन्हें ठीक उसी क्रम में जोड़कर, ज़ोन्स का इस्तेमाल आपके उपकरणों को फिर से क्रमबद्ध करने के लिए भी किया जा सकता है।

मेनू का इस्तेमाल अलग-अलग फंक्शन्स के लिए भी किया जा सकता है जैसे:

- साइट कॉन्फ़िगरेशन को प्रबंधित करना।
- बहुत से उपयोगकर्ताओं के साथ साइट एक्सेस का प्रबंधन करना।
- हीटर इस्तेमाल देखना।
- हीटिंग लागतों की गणना करना।

जब Wi-Fi द्वारा कॉन्फ़िगर किया गया कंट्रोल का नेटवर्क से कनेक्शन नहीं रहता, तब नेटवर्क कनेक्शन बहाल होने तक यह स्वचालित रूप से Bluetooth कनेक्शन पर वापस आ जाएगा। इसके लिए 3 मिनट के इंतजार समय की जरूरत पड़ सकती है।

Bluetooth ऑपरेशन एक समय में केवल एक स्मार्ट डिवाइस पर ही संभव है। जब ऐप बहुत से स्मार्ट डिवाइसेज़ पर खुलता है, तब कनेक्टेड डिवाइस के ऐप से बाहर निकलने, ऐप को बंद करने या स्क्रीन लॉक होने पर कनेक्शन स्वचालित रूप से उपलब्ध डिवाइस पर ट्रांसफर हो जाएगा।

रखरखाव

इस कंट्रोल के अंदर कोई भी सर्विस योग्य पुर्जा नहीं है और इसलिए शुरुआती इंस्टॉलेशन के बाद इसके रखरखाव की जरूरत नहीं होती। यह सुनिश्चित करने की सिफारिश की जाती है कि आपका Bromic Smart-Heat ऐप नवीनतम हो। यदि आपका कंट्रोल काम न कर रहा हो, तो कृपया इस मैन्युअल में 'दिक्कतें हल करना' तालिका देखें। यदि आपका कंट्रोल क्षतिग्रस्त लगे, तो तुरंत इस्तेमाल बंद करें और अपने आपूर्तिकर्ता से संपर्क करें। निरीक्षण करने या कनेक्टेड उपकरणों की सर्विसिंग करने से पहले आइसोलेशन स्विच या सर्किट ब्रेकर को सभी लाइव सर्किट को अलग करना होगा।

यदि Bromic Smart-Heat ऐप के ऑपरेशन में दिक्कत आए, तो कृपया इस मैन्युअल में 'दिक्कतें हल करना' खंड देखें। यदि आप दिक्कतें हल करने में मुश्किलों का सामना करें, तो कृपया Bromic Smart-Heat ऐप का इस्तेमाल करके Smart-Heat Control को रीसेट करने के लिए निम्नलिखित निर्देश देखें।

कंट्रोलर रीसेट - इसे केवल BLE का इस्तेमाल करके और कंट्रोलर से कनेक्ट होने पर ही किया जा सकता है। कंट्रोलर को रीसेट करने के लिए, इसे उपकरण सूची से या साइट कॉन्फ़िगरेशन मेनू के जरिए हटाएं। इसके बाद, साइट पर कंट्रोलर को फिर से कॉन्फ़िगर करें, इसमें यह सुनिश्चित करें कि आप Bluetooth कनेक्शन बरकरार रखने के लिए कंट्रोलर के 10 मीटर के अंदर हों।

आवाज एक्टिवेशन

Bromic Smart-Heat Control के सभी मॉडल Amazon Alexa और Google Home से संगत हैं।
ध्यान दें: अपने डिवाइस को लिंक करने से पहले आपके पास पहले से ही Amazon या Google Home खाता अवश्य होना चाहिए।

AMAZON ALEXA निर्देश

1. Amazon Alexa App खोलें और 'ज्यादा' टैब चुनें।
2. 'कौशल और गेम्स' का चयन करें
3. 'Bromic Smart- Heat' खोजने के लिए सर्च बार का इस्तेमाल करें और दिए गए स्क्रीनशॉट में प्रदर्शित Bromic Smart-Heat कौशल का चयन करें।
4. 'Enable to Use' ('इस्तेमाल करने के लिए सक्षम करें') दबाएं।
5. अपने Bromic App खाते में साइन इन करें।
6. 'Authorise' ('अधिकृत करें') को दबाएं।
7. इसके बाद आपको आपके द्वारा सेट अप किए गए किसी भी कमरे में हरेक हीटर को अलग-अलग रूप से सेट-अप करने के लिए प्रॉम्प्ट किया जाएगा।

ध्यान दें: Alexa ऐप आपके द्वारा Bromic Smart-Heat ऐप में बनाए गए किसी भी समूह के साथ-साथ आपके उपकरणों को अलग-अलग इम्पोर्ट करेगा।

सुझाई गई ध्वनि कमांड:

- खास उपकरणों ऑन/ऑफ करें या किसी खास उपकरण को इच्छित प्रतिशत तक मंद करें:
  जैसे "Alexa [उपकरण नाम] ऑन/ऑफ करें"
  जैसे "Alexa [उपकरण नाम] को 50% करें"
- उपकरणों के समूह को ऑन/ऑफ करें या उपकरणों की ज़ोन को इच्छित प्रतिशत तक मंद करें:
  जैसे "Alexa, [समूह नाम] ऑन/ऑफ करें"
- [केवल ECLIPSE] - LEDs को ऑन/ऑफ करें या LEDs को इच्छित प्रतिशत तक मंद करें:
  जैसे "Alexa, [उपकरण नाम] लाइट को ऑन/ऑफ करें।"
- जैसे "Alexa, [उपकरण नाम] लाइट को 30% पर सेट करें।"

GOOGLE HOME निर्देश

1. Google Home App खोलें और 'Devices' ('डिवाइसेज़') टैब का चयन करें।
2. '+ Add' ('+ जोड़ें') का चयन करें।
3. 'Works with Google' ('Google के साथ काम करता है') दबाएं।
4. 'Bromic Smart-Heat' सर्च करने के लिए सर्च बार का इस्तेमाल करें और दिए गए स्क्रीनशॉट में प्रदर्शित विकल्प का चयन करें।
5. अपने Bromic App खाते में साइन इन करें।
6. "Agree and Link" ("सहमत हों और लिंक करें") दबाएं।
7. हर प्रदर्शित Bromic उपकरण को किसी भी इच्छित कमरे में जोड़ें।

सुझाई गई ध्वनि कमांड:

खास उपकरणों को ऑन/ऑफ करना या इच्छित प्रतिशत तक मंद करना

- "Google, [उपकरण नाम] को ऑन/ऑफ करें।"
- "Google, [उपकरण नाम] को 50% पर सेट करें।"

उपकरणों के समूह को ऑन/ऑफ करें या उपकरण की ज़ोन को इच्छित प्रतिशत तक मंद करें:

- "Google, [समूह नाम] को ऑन/ऑफ करें।"
- "Google, [समूह नाम] को 30% पर सेट करें।"

[केवल ECLIPSE] - लाइट को ऑन/ऑफ करें और ब्राइटनेस सेट करें:

- "Google, [उपकरण नाम] लाइट को ऑन/ऑफ करें।"
- "Google, [उपकरण नाम] लाइट को 70% पर सेट करें।"

एक्सपेंशन बोर्ड इंस्टॉलेशन

Bromic Smart-Heat Control एक्सपेंशन बोर्ड से होम ऑटोमेशन और बिल्डिंग मैनेजमेंट सिस्टम एप्लिकेशन्स के लिए ईथरनेट और BMS जैसे अतिरिक्त कनेक्शन प्रकार सक्षम (इनेबल) हो पाते हैं।

1-चैनल और 2-चैनल मॉडलों के लिए एक्सपेंशन बोर्ड सहायक उपकरण है (इसे अलग से बेचा जाता है)।
5-चैनल मॉडलों के लिए एक्सपेंशन बोर्ड कंट्रोलर के साथ पहले से इंस्टॉल होकर शामिल है।

निम्नलिखित खंड में 1-चैनल और 2-चैनल मॉडलों के लिए एक्सपेंशन बोर्ड इंस्टॉल करने की प्रक्रिया की रूपरेखा बताई गई है।
एकीकरण अवश्य होम ऑटोमेशन इंटीग्रेटर या लाइसेंस प्राप्त तकनीशियन द्वारा ही किया जाना चाहिए।
आपको एक्सपेंशन बोर्ड के इंस्टॉलेशन से पहले पृष्ठ 13-26 पर दिया गया इलेक्ट्रिकल इंस्टॉलेशन पूरा करना होगा।

चेतावनी

यह एक्सपेंशन बोर्ड किसी अधिकृत/लाइसेंस प्राप्त व्यक्ति द्वारा ही इंस्टॉल किया जाना चाहिए।

महत्वपूर्ण

एक्सपेंशन बोर्ड इंस्टॉल करने से पहले पावर काट दें।

ESD सुरक्षा जरूरी है

साज-संभाल करते समय सुनिश्चित करें कि संपर्क इलेक्ट्रिकल स्थैतिक डिस्चार्ज से मुक्त हो

बिजली के झटके का खतरा।

गलत पोलेरिटी या शॉर्ट सर्किट से एक्सपेंशन बोर्ड को नुकसान पहुँचेगा।

Bromic Smart-Heat Control एक्सपेंशन बोर्ड में इलेक्ट्रॉनिक सर्किट बोर्ड और हाउसिंग शामिल हैं।

1. कंट्रोलर में जाने वाली पावर को डिस्कनेक्ट करें।
2. चिह्नित स्लॉट्स का इस्तेमाल करके कंट्रोलर हाउसिंग में एक्सपेंशन बोर्ड हाउसिंग डालें और सुनिश्चित करें कि टर्मिनल पूरी तरह से लग गए हों।
3. दिए गए पेचों को चिह्नित छेदों (1) में जकड़ें। 2Nm की अधिकतम ऐंठन।
4. सत्यापित करें कि बिजली आपूर्ति होने पर एक्सपेंशन बोर्ड पर LEDs ऑन हो जाते हैं।

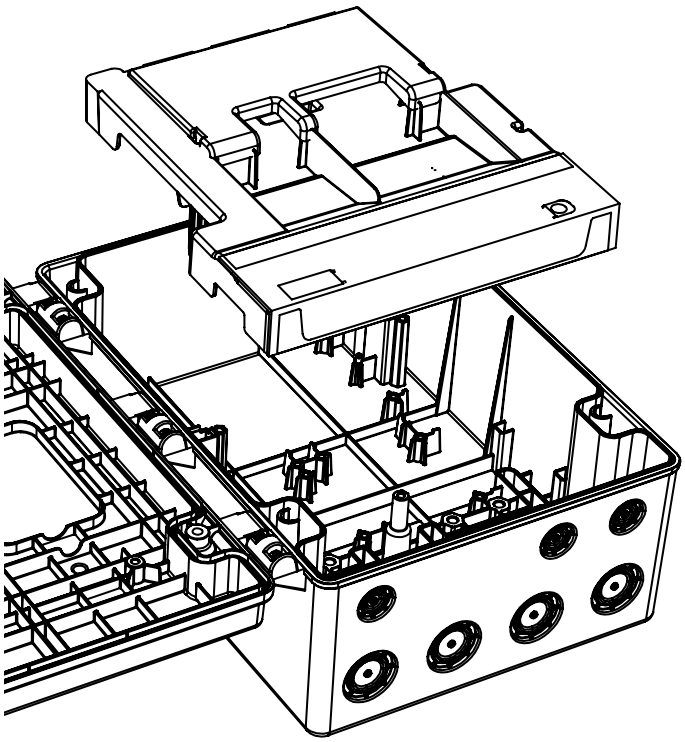

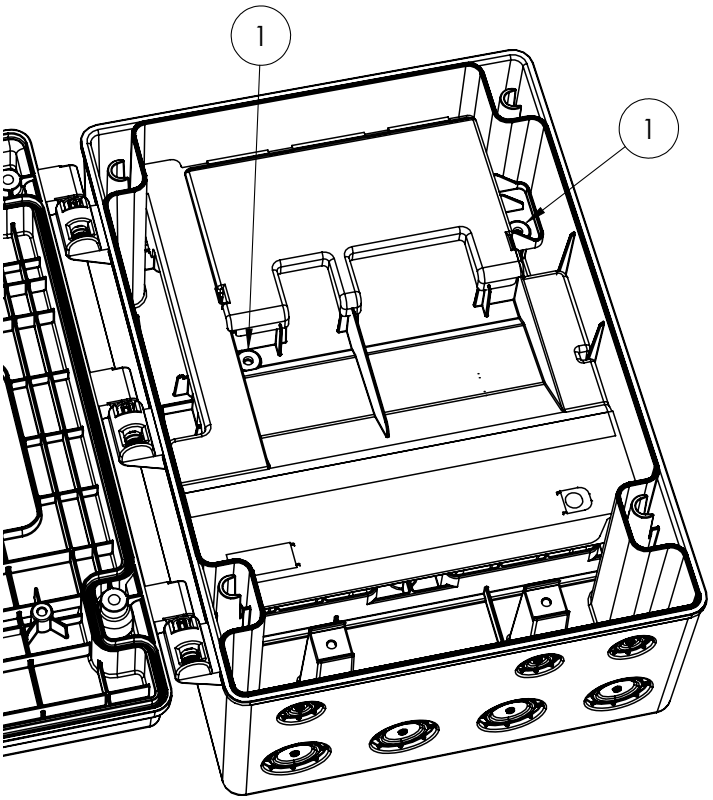

महत्वपूर्ण
PCB से कनेक्शन्स करने से पहले पावर को डिस्कनेक्ट कर दें

बिजली के झटके का खतरा। गलत पोलेरिटी या शॉर्ट सर्किट से एक्सपेंशन बोर्ड को नुकसान पहुँचेगा।

ईथरनेट कनेक्शन

DHCP (स्थिर या डायनेमिक) का इस्तेमाल करके होम राउटर या गेटवे से वायर्ड कनेक्शन के लिए ईथरनेट कनेक्शन की पेशकश की जाती है। 1-चैनल और 2-चैनल मॉडल के लिए, एक्सपेंशन बोर्ड के इंस्टॉलेशन के बाद, टर्मिनल ब्लॉक में पहले से असेम्बल्ड प्रदान किए गए BMS जंपर तार को हटा दिया जाना चाहिए ताकि ईथरनेट फंक्शन कर सके। 5-चैनल मॉडल के लिए इस चरण की जरूरत नहीं है। इसके बाद CAT6 ईथरनेट केबल को RJ45 पोर्ट से कनेक्ट करें। कनेक्शन में इंटरनेट एक्सेस होना चाहिए।

कनेक्शन के बाद, माउंटिंग निर्देशों के अनुसार सामने का कवर बंद किया जा सकता है।
इसके बाद आप इंस्टॉलेशन प्रक्रिया या संपादन साइट के जरिए कनेक्शन प्रकार के रूप में ईथरनेट का चयन कर सकते हैं।
ईथरनेट कनेक्शन का चयन करने से IP पता प्रकार (स्थिर या डायनेमिक) निर्दिष्ट करने और कस्टम DNS दर्ज करने के विकल्प मिलेंगे।

होम ऑटोमेशन या बिल्डिंग मैनेजमेंट सिस्टम (BMS) के लिए कनेक्शन

एक्सपेंशन बोर्ड होम ऑटोमेशन या बिल्डिंग मैनेजमेंट सिस्टम (BMS) का उपयोग करके ऑपरेट करने के लिए Smart-Heat Controls को भी सक्षम (इनेबल) करता है। BMS कनेक्शन के लिए 1मि.मी.^{2}/16AWG पेच टर्मिनलों पर लागू 0-10V इनपुट सिग्नल की जरूरत होती है। 0.25Nm की अधिकतम ऐंठन। दिया गया टर्मिनल रेखा-चित्र और संबंधित तालिका देखें। 5-चैनल मॉडलों के लिए, BMS जंपर तार अवश्य इंस्टॉल किया जाना चाहिए। 1-चैनल और 2-चैनल मॉडलों के लिए एक्सपेंशन बोर्ड जरूर इंस्टॉल किया जाना चाहिए जिसमें BMS जंपर पहले से असेम्बल्ड हो और BMS के फंक्शन करने के लिए इसे अवश्य कनेक्टेड छोड़ दिया जाना चाहिए।

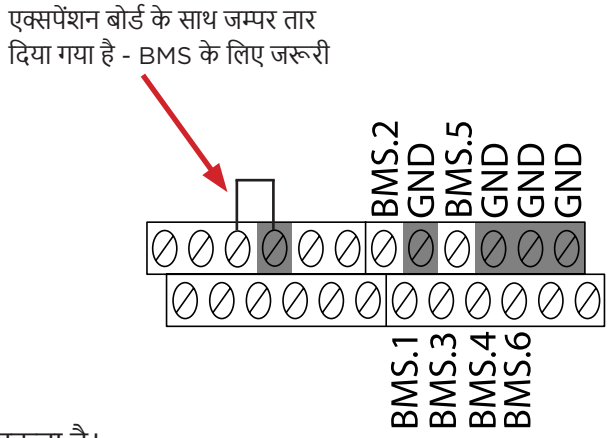

कनेक्शन के बाद, माउंटिंग निर्देशों के अनुसार सामने का कवर बंद किया जा सकता है।
इसके बाद आप उपकरणों को कंट्रोल करने के लिए अपने होम ऑटोमेशन सिस्टम का इस्तेमाल कर सकते हैं। ध्यान दें कि BMS का इस्तेमाल करते समय, उपकरणों को Bromic Smart-Heat ऐप का इस्तेमाल करके कंट्रोल नहीं किया जा सकता।

टर्मिनल	कंट्रोलर प्रकार							
	ऑन/ऑफ 1CH	ऑन/ऑफ 2CH	ऑन/ऑफ 5CH	Dimmer 1CH	Dimmer 2CH	Dimmer 5CH	Eclipse Pendant 1CH	Eclipse Pendant 5CH
BMS.1	चैनल 1	चैनल 1	चैनल 1	चैनल 1	चैनल 1	चैनल 1	हीटर एलिमेंट 1+2	Pendants 1+2 हीटर
BMS.2		चैनल 2	चैनल 2		चैनल 2	चैनल 2	LEDs	Pendants 3+4 हीटर
BMS.3			चैनल 3			चैनल 3		Pendant 5 हीटर
BMS.4			चैनल 4			चैनल 4		Pendants 1+2 LEDs
BMS.5			चैनल 5			चैनल 5		Pendants 3+4 LEDs
BMS.6								Pendant 5 LEDs

दिक्कतें हल करना

लक्षण	संभावित कारण	सुधारात्मक कार्रवाई(इयाँ)
ऐप रिस्पॉन्स नहीं कर रहा/फ्रोज़न है	1. कम समय अवधि में बहुत अधिक अनुरोध। 2. ऐप या फ़ोन ऑपरेटिंग सिस्टम पुराना/असंगत हो सकता है। 3. अस्थिर इंटरनेट कनेक्शन। 4. BLE दायरे के अंदर नहीं	1. Bromic Smart-Heat ऐप को बंद करें और दोबारा खोलें। 2. स्मार्ट डिवाइस और Smart-Heat ऐप दोनों पर सॉफ़्टवेयर अपडेट पूरा करें। 3. सुनिश्चित करें कि मजबूत नेटवर्क कनेक्शन (3 सिग्नल बार) हो। 4. BLE मोड पर काम करते समय, सुनिश्चित करें कि उपयोगकर्ता कंट्रोलर के 10 मीटर (30 फीट) के अंदर है।
कंट्रोलर से कनेक्ट नहीं हो सका	1. [Bluetooth संचार] स्मार्ट डिवाइस कंट्रोलर के Bluetooth दायरे से बाहर है 2. [Bluetooth संचार] अन्य उपयोगकर्ता वर्तमान में कंट्रोलर और कंट्रोलिंग उपकरण से कनेक्टेड है। 3. [Wi-Fi संचार] कंट्रोलर Wi-Fi नेटवर्क के दायरे से बाहर है। 4. BMS जंपर एक्सपेंशन बोर्ड में लगाया गया है। 5. सिग्नल में रुकावट है।	1. [Bluetooth कनेक्शन] हीटर्स को कंट्रोलर के 10 मीटर (30 फीट) के अंदर चलाएं। 2. [Bluetooth कनेक्शन] सुनिश्चित करें कि उसी समय कोई अन्य उपयोगकर्ता उपकरण को कंट्रोल न कर रहा हो। 3. [Wi-Fi कनेक्शन] सुनिश्चित करें कि Wi-Fi नेटवर्क सक्रिय (एक्टिव) और कंट्रोलर दायरे के अंदर हो। 4. जंपर तार को हटाकर BMS मोड अक्षम (डिसेबल) करें।
इंस्टॉलेशन के दौरान कंट्रोलर की पहचान नहीं हो पाती	1. उपयोगकर्ता की डिवाइस पर Bluetooth सक्षम (इनेबल्ड) नहीं है। 2. कंट्रोलर पर पहले ही किसी अन्य उपयोगकर्ता द्वारा दावा किया गया है।	1. उपयोगकर्ता के डिवाइस पर BLE को ऑन करें। 2. अन्य उपयोगकर्ता की साइट/खाते से कंट्रोलर हटाएं।
खाता एक्टिवेशन ईमेल प्राप्त नहीं हुआ।	1. ईमेल जंक या स्पैम फ़ोल्डर में है। 2. खाता गलत ईमेल से पंजीकृत किया गया था या पंजीकरण करते समय कोई टाइपिंग त्रुटि हुई थी।	1. जंक या स्पैम फ़ोल्डर देखें। 2. सही ईमेल के साथ दोबारा पंजीकरण करने का प्रयास करें।
वाईफाई या ईथरनेट पर इंस्टॉलेशन पूरा नहीं कर सकता	[वाईफाई कनेक्शन] 1. गलत एसएसआईडी या पासवर्ड। 2. नेटवर्क 2.4GHz नहीं है 3. फ़ायरवॉल नीति की अनुमति नहीं है सूचना। [ईथरनेट कनेक्शन] 1. RJ45 पोर्ट एल ई डी संकेत नहीं दे रहा है 2. गलत आईपी पता या सेटिंग्स 3. फ़ायरवॉल नीति की अनुमति नहीं है सूचना।	निम्नलिखित विवरण के साथ अपने IT व्यवस्थापक से संपर्क करें: 1. 2.4GHz पर वाईफाई नेटवर्क सेटिंग्स। 2. ईथरनेट कनेक्शन विधि और सही पता असाइनमेंट। 3. फ़ायरवॉल नीति MQTT, NTP और DNS सेवाओं की अनुमति देती है। एक SmartPhone हॉटस्पॉट का उपयोग कर एक फ़ायरवॉल बाईपास परीक्षण चलाएँ और इस वाईफाई हॉटस्पॉट सेटिंग पर नियंत्रक को कॉन्फ़िगर करें। 4. आगे फ़ायरवॉल नीति विवरण के लिए नीचे देखें।
नेटवर्क फ़ायरवॉल नीति इंटरनेट कनेक्शन की अनुमति नहीं दे रही है	1. WiFi या ईथरनेट इंस्टॉलेशन त्रुटि के साथ विफल रहता है "क्लाउड आईपी एड को पिंग नहीं कर सकता। 2. ब्लूटूथ से कनेक्शन फ़ॉलबैक और वाईफाई या ईथरनेट कनेक्शन को पुनर्स्थापित नहीं कर सकता।	आपके IT व्यवस्थापक को अनुमति देनी चाहिए निम्नलिखित पर संचार: -यूआरएल: bromic.production.broker.eu.freia.io -पोर्ट: 8883 इनबाउंड और आउटबाउंड -यूआरएल: Pool.ntp.org -पोर्ट: 123 इनबाउंड और आउटबाउंड -डीएनएस: आईपी 8.8.8.8 -पोर्ट: 53 इनबाउंड और आउटबाउंड

अतिरिक्त सहायता के लिए, कृपया निर्देशात्मक वीडियो और 'दिक्कतें हल करें' सहायता के लिए नीचे दिए गए QR कोड को स्कैन करें: