Scan to visit:
cloroxhomeappliances.com

Clorox Tabletop Air Purifier
Purificateur d'air dessus de la table Clorox
Purificador de aire mesa Clorox

Read before use / Lire avant utilisation / Lea antes de usar.

For tips, product information and registration:
cloroxhomeappliances.com

Pour des conseils, des renseignements sur le produit et l'enregistrement :
cloroxhomeappliances.com

Para información del producto y registro:
cloroxhomeappliances.com

IMPORTANT SAFEGUARDS

READ AND SAVE THESE INSTRUCTIONS.

When using electrical appliances, basic safety precautions should always be followed to reduce the risk of fire, electric shock, and/or injury to persons, including the following:

1. Read all instructions.
2. Close supervision is necessary when any appliance is used near children. Children should be supervised to ensure that they do not play with the appliance.
3. To protect against risk of electrical shock, do not put cord, plug, base, or motor in water or allow water to splash on it.
4. Turn the appliance OFF (⏻), then unplug from outlet when not in use, before putting on or taking off parts, and before cleaning. To unplug, grasp the plug and pull from the outlet. Never pull from the power cord.
5. Avoid contact with moving parts.
6. Do not operate any appliance with a damaged supply cord or plug, or after the appliance malfunctions or has been dropped or damaged in any manner. Supply cord replacement and repairs must be conducted by the manufacturer, its service agent, or similarly qualified persons in order to avoid a hazard. Contact Customer Service for information on examination, repair, or adjustment as set forth in the Limited Warranty.
7. The use of attachments not recommended or sold by the appliance manufacturer may cause a risk of injury to persons.
8. Do not use outdoors. Never expose the appliance to rain or water.
9. This air purifier is equipped with a safety interlock switch that turns the unit off if the bottom cover is removed. DO NOT attempt to defeat or override this safety feature.
10. Do not operate this product in any greasy environment such as in the kitchen. This product is not intended to filter oil or grease from the air.
11. Do not operate this product near an open fire. It may ignite and cause fire, resulting in bodily injury or property damage.
12. Do not operate this product in a garage or other area with oil or chemicals such as solvents or insecticides.
13. Do not insert foreign objects into the product for any reason. Bodily injury or property damage may occur.
14. **WARNING**: To reduce the risk of fire or electric shock, do not use this purifier with any solid-state speed control device.
15. **WARNING**: To reduce the risk of fire, electric shock or injury to persons, do not use replacement parts that have not been recommended by the manufacturer (e.g. parts made at home using a 3D printer).
16. Use only with the power supply cord provided with the appliance. Do not attempt to use the power supply with any other products. Replacement and repairs must be conducted by the manufacturer, its service agent, or similarly qualified persons in order to avoid a hazard.
17. Route power cord away from traffic areas, sharp edges, moving parts and hot surfaces. Route power cord away from areas where a person could trip and fall.

SAVE THESE INSTRUCTIONS

Other Consumer Safety Information

This appliance is intended for household use only.

⚠ WARNING Electrical Shock Hazard:

The length of the cord used on this appliance was selected to reduce the hazards of becoming tangled in or tripping over a longer cord. If a longer cord is necessary, an approved extension cord may be used. The electrical rating of the extension cord must be equal to or greater than the rating of the appliance. Care must be taken to arrange the extension cord so that it will not drape over the countertop or tabletop where it can be pulled on by children or accidentally tripped over.

If using an extension cord, it should be connected to the unit's power cord before it is plugged into the outlet. In the case of a power failure, the same procedure should be followed.

This air purifier is equipped with a robust cylindrical two-part filter providing 360-degree filtration. Together the filter captures dust, pollen, dust mites, and smoke. It also helps reduce viruses and bacteria from the air that passes through the filter.

1. **Pre-Filter**: Removes large particles such as pet hair and large dust particles.
2. **True HEPA Filter**: Effectively captures 99.97% of airborne particles 0.1 microns and larger.

NOTE: Do not apply essential oils, fragrance sprays, or any cleaners to the filter as they will damage and reduce efficacy of the filter.



Parts and Features

To order parts, visit:
cloroxhomeappliances.com

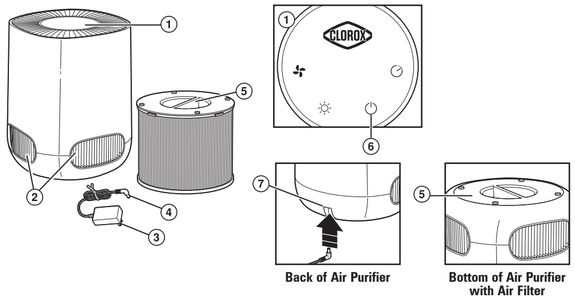

1. Control Panel
2. Night Lights (on 3 sides)
3. Plug End of Adapter
4. Adapter (packed inside Air Filter)
5. Bottom of Removable Air Filter with Handle
6. ON/OFF Button (⏻)
7. Adapter Opening

Control Panel

ON/OFF Button (⏻): Press to turn unit on or off.
Light (☼): Press to select desired Control Panel and night light brightness.
Fan (✣) Speeds: Speeds range from I–III.
Time (◷): Select from 2, 4, or 8 hours.
If no time is selected the Air Purifier will run continuously.
Check Filter Light (▤): Flashes red when filter should be checked.

Before first use: Turn Air Purifier bottom side up. Twist Air Filter Handle counterclockwise and lift up to remove. Remove Adapter and discard plastic from around Air Filter. Slide Air Filter back in Air Purifier, then twist Handle clockwise to lock in place.

How to Use

1. Place Air Purifier on a level surface.
2. Plug Adapter into Adapter Opening on back of Air Purifier and plug into outlet. You will hear one beep.
3. Press ⏻ to turn on.
4. Press Fan (✣) Speeds button to select desired fan speed.
5. Use Light (☼) button to customize the Air Purifier for sleep or everyday use.

Cleaning (Once per Month; More if Necessary)

⚠ WARNING Electrical Shock Hazard. Do not immerse unit in water or other liquid.

1. Press ⏻ to turn off and unplug.
2. To remove Air Filter: Unplug Adapter from bottom and turn Air Purifier upside down.
3. To remove Air Filter, press ⏻ to turn off and unplug. Turn Air Purifier upside down. While holding Air Filter Handle, turn counterclockwise to unlock and lift straight up. Use a vacuum cleaner with a brush attachment to remove any lint or debris from outside of Air Filter and the inside of the Air Purifier with Air Filter removed.
4. To clean the outside of the Air Purifier, wipe with a damp cloth or use a vacuum cleaner with a brush attachment to remove lint or debris.
   NOTE: Do not use detergent, solvents or spray cleaner on any part of the Air Purifier or Filter.

To Replace Air Filter

NOTE: Filter Light (▤) flashes red when Filter should be replaced. Depending on how often you use the Air Purifier, the Check Filter Light (▤) should come on after around 6 months of use. You may not have to replace the Filter at this time, but you should check it, and if the Filter is visibly clogged or if you have noticed a reduction in performance, it is time to replace the Filter. It is recommended to replace at least every 6-12 months. You may need to replace your Filter if you notice decreased air flow, smell, or a visibly clogged Filter.

To remove Filter:

1. Press ⏻ to turn off and unplug.
2. Unplug Adapter from bottom and turn Air Purifier bottom side up.
3. Twist Air Filter Handle counterclockwise and lift Air Filter straight up to remove. Discard used Filter.

To replace with new Filter:

1. Make sure unit is off and unplugged. Turn Air Purifier upside down.
2. Remove plastic from around new Air Filter.
3. While holding Air Filter Handle, slide Filter straight down into Air Purifier and turn clockwise to lock Filter into place.
4. To reset Check Filter Light (▤), press and hold Fan (✣) Speeds button until it beeps and Check Filter Light (▤) is no longer illuminated.

Storage: When not using the Air Purifier for an extended period, it is recommended to wrap the Filter and the unit in a plastic bag and place in a cool, dry area. Avoid moisture as it can damage the True HEPA filter.

Troubleshooting

Increase in noise level.

- Check Air Filter. Ensure Air Filter is in correct position.
- Air Filter isn't clean. Replace with new Air Filter.
- Check Air Filter for damage. If damaged, replace with new Air Filter.

Check Filter Light (▤) on display is flashing.

- Replace Air Filter and reset the counter. Press and hold Fan (✣) Speeds button until it beeps to reset.

The Clorox name and logo are trademarks of The Clorox Company and are used under license by Hamilton Beach Brands, Inc.

Limited Warranty

This warranty applies to products purchased and used in the U.S. and Canada. This is the only express warranty for this product and is in lieu of any other warranty or condition.

This product is warranted to be free from defects in material and workmanship for a period of three (3) years from the date of original delivery. During this period, your exclusive remedy is replacement of this product or any component found to be defective, at our option; however, you are responsible for all costs associated with out returning a product or component under this warranty to you. If the product or component is unavailable, we will replace with a similar one of equal or greater value.

This warranty does not cover glass, filters, wear from normal use, use not in conformity with the printed directions, or damage to the product resulting from accident, alteration, abuse, or misuse. This warranty extends only to the original consumer purchaser or gift recipient. Keep the original sales receipt, as proof of purchase is required to make a warranty claim. This warranty is void if the product is used for other than single-family household use or subjected to any voltage and waveform other than as specified on the rating label (e.g., 120 V ~ 60 Hz).

We exclude all claims for special, incidental, and consequential damages caused by breach of express or implied warranty. All liability is limited to the amount of the purchase price. **Every implied warranty, including any statutory warranty or condition of merchantability or fitness for a particular purpose, is disclaimed except to the extent prohibited by law, in which case such warranty or condition is limited to the duration of this written warranty.** This warranty gives you specific legal rights. You may have other legal rights that vary depending on where you live. Some states or provinces do not allow limitations on implied warranties or special, incidental, or consequential damages, so the foregoing limitations may not apply to you.

To make warranty claim, do not return this appliance to the store. Please call 833-480-0692 or write Hamilton Beach Brands, Inc.,

Consumer Affairs Dept.,

4421 Waterfront Dr., Glen Allen, VA 23060 or visit cloroxhomeappliances.com/customer-service in the U.S. For faster service, locate the model, type, and series numbers on your appliance.

PRÉCAUTIONS IMPORTANTES

VEUILLEZ LIRE ET CONSERVER CES INSTRUCTIONS.

Pour utiliser un appareil électroménager, vous devez toujours prendre des mesures élémentaires de sécurité pour réduire le risque d'incendie, d'électrocution et/ou de blessure corporelle, en particulier les mesures suivantes :

1. Lire toutes les instructions.
2. Une surveillance étroite est requise pour tout appareil utilisé près des enfants. Surveiller que les enfants ne jouent pas avec l'appareil.
3. Pour protéger contre les risques de choc électrique, ne pas mettre le cordon d'alimentation, la fiche, la base ou le moteur dans l'eau ou ne pas le laisser être éclaboussé par de l'eau.
4. Éteindre l'appareil en appuyant sur le bouton OFF (⏻/arrêt), et débrancher ensuite de la prise lorsqu'il n'est pas utilisé, avant d'installer ou d'enlever des pièces et avant de le nettoyer. Pour le débrancher, tenir la fiche et la retirer de la prise. Ne jamais tirer sur le cordon.
5. Éviter de toucher les parties mobiles.
6. Ne pas faire fonctionner un appareil électroménager avec un cordon ou une fiche endommagée, ou lorsque l'appareil ne fonctionne pas bien ou a été échappé ou endommagé d'une manière quelconque. Le remplacement et la réparation du cordon d'alimentation doivent être faits par le fabricant, son agent de service ou toute personne qualifiée de façon à éviter tout danger. Veuillez communiquer avec le service à la clientèle pour obtenir de l'information concernant l'inspection, la réparation ou le réglage, comme précisé dans la garantie limitée.
7. L'utilisation d'accessoires non recommandés par le fabricant ou vendus par le fabricant de l'appareil peut provoquer des blessures.
8. Ne pas utiliser à l'extérieur. Ne jamais exposer l'appareil à la pluie ou à l'eau.
9. Ce purificateur d'air est équipé d'un interrupteur de sûreté qui éteint l'appareil si le couvercle inférieur est retiré. NE PAS tenter d'entraver ou de neutraliser cette caractéristique de sécurité.
10. Ne pas faire fonctionner ce produit dans des environnements graisseux, comme la cuisine. Ce produit n'est pas conçu pour filtrer l'huile ou la graisse de l'air.
11. Ne pas faire fonctionner ce produit près d'une flamme nue. Il peut s'enflammer et causer un incendie, entrainant des blessures corporelles ou des dommages à la propriété.
12. Ne pas faire fonctionner ce produit dans un garage ou dans d'autres zones où se trouvent de l'huile ou des produits chimiques comme des solvants ou des insecticides.
13. Ne pas insérer d'objets étrangers à l'intérieur du produit pour quelque raison que ce soit. Cela peut entrainer des blessures corporelles ou des dommages à la propriété.
14. **AVERTISSEMENT :** Afin de réduire le risque de risque d'incendie ou de choc électrique, ne pas utiliser ce purificateur d'air avec tout dispositif de contrôle de la vitesse semi-conducteur.
15. **AVERTISSEMENT :** Pour réduire le risque d'incendie, de choc électrique ou de blessure, ne pas utiliser de pièces de remplacement non recommandées par le fabricant (p. ex. des pièces faites à la maison avec une imprimante 3D).
16. Utiliser seulement avec le cordon d'alimentation fourni avec l'appareil. Ne pas tenter d'utiliser le cordon d'alimentation avec tout autre produit. Le remplacement et les réparations doivent être effectués par le fabricant, un réparateur agréé, ou toute autre personne possédant les mêmes qualifications afin d'éviter tout risque.
17. Diriger le cordon d'alimentation loin des zones de circulation, des objets coupants, des pièces mobiles et des surfaces chaudes. Diriger le cordon d'alimentation loin des zones où une personne pourrait trébucher et tomber.

CONSERVER CES INSTRUCTIONS

Autres consignes de sécurité pour le consommateur

Cet appareil est destiné à un usage domestique uniquement.

⚠ AVERTISSEMENT Risque de choc électrique : La longueur du cordon installé sur cet appareil a été sélectionnée afin de réduire les risques d'enchevêtrement ou de faux pas causés par un fil trop long. L'utilisation d'une rallonge approuvée est permise si le cordon est trop court. Les caractéristiques électriques de la rallonge doivent être équivalentes ou supérieures aux caractéristiques de l'appareil. Prendre toutes les précautions nécessaires pour installer la rallonge de manière à ne pas la faire courir sur le comptoir ou sur une table pour éviter qu'un enfant ne tire sur le cordon ou trébuche accidentellement.

Si vous utilisez une rallonge électrique, elle doit toujours être branchée à l'appareil en premier, avant d'être branchée à la prise. En cas de rupture de courant, veuillez suivre le même processus.

Ce purificateur d'air est équipé d'un filtre cylindrique en deux parties robuste qui procure une filtration sur 360 degrés. Le filtre permet de capturer la poussière, le pollen, les acariens et la fumée. Il permet également de réduire la présence de virus et de bactérie dans l'air qui passe à travers le filtre.

1. **Pré-filtre :** Élimine les grosses particules comme les poils d'animaux domestiques et les grosses particules de poussière.
2. **Filtre True HEPA :** Capture 99,97 % des particules aériennes de 0,1 micron et plus de façon efficace.

Changements d'air par heure: Lorsque la vitesse du ventilateur est réglée à III, ce purificateur d'air renouvelle l'air d'une pièce de 8,3 m² (80 pi²) 5 fois par heure. S'il est utilisé dans une pièce plus petite que 8,3 m² (80 pi²), le taux de renouvellement d'air augmentera.

REMARQUE : L'utilisation d'un purificateur d'air dans une pièce dont les fenêtres sont ouvertes réduira l'efficacité de la purification et le taux de changement d'air par heure diminuera de façon considérable.

Pièces et caractéristiques

Pour commander des pièces, visiter :
cloroxhomeappliances.com

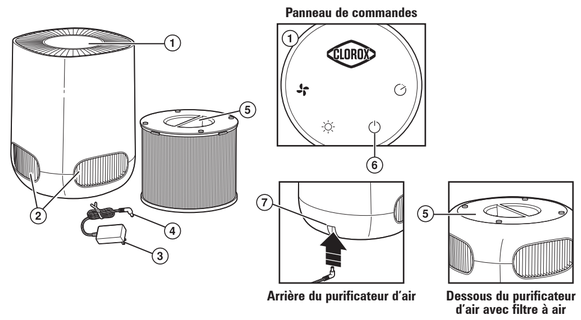

1. Panneau de commandes
2. Veilleuses (sur 3 côtés)
3. Côté fiche de l'adaptateur
4. Adaptateur (emballé dans le filtre à air)
5. Dessous du filtre à air amovible avec poignée
6. Bouton ON/OFF (⏻) (marche/arrêt)
7. Ouverture pour l'adaptateur

Panneau de commandes

Bouton ON/OFF (⏻/marche/arrêt) : Appuyer pour mettre l'appareil en marche ou l'arrêter.
Lumière (☼) : Appuyer pour choisir la luminosité souhaitée du panneau de commandes et de la veilleuse.
Vitesses du ventilateur (✣) : Les vitesses vont de I–III.
Durée (◷) : Sélectionner 2, 4 ou 8 heures Si aucune durée n'a été sélectionnée, le purificateur d'air fonctionnera continuellement.
Voyant Vérifier le filtre (▤) : Il clignote en rouge lorsque le filtre doit être vérifié.

Avant la première utilisation : Retourner le purificateur d'air à l'envers. Tourner la poignée du filtre à air dans le sens antihoraire et le soulever pour l'enlever. Retirer l'adaptateur et disposer du plastique qui entoure le filtre à air. Replacer le filtre à air en le glissant dans le purificateur d'air, puis tourner la poignée dans le sens horaire pour le verrouiller en place.

Utilisation

1. Mettre le purificateur d'air sur une surface plane.
2. Brancher l'adaptateur dans l'ouverture pour l'adaptateur à l'arrière du purificateur d'air et brancher dans la prise. Vous entendrez un signal sonore.
3. Appuyer ⏻ pour allumer.
4. Appuyer sur le bouton des vitesses du ventilateur (✣) pour choisir la vitesse souhaitée du ventilateur.
5. Utiliser le bouton Light (☼/lumière) pour personnaliser le purificateur d'air pour dormir ou pour une utilisation quotidienne.

Nettoyage (une fois par mois, plus si nécessaire)

⚠ AVERTISSEMENT Risque de choc électrique. Ne pas immerger l'appareil dans l'eau ou tout autre liquide.

1. Appuyer ⏻ pour éteindre et débrancher.
2. Pour retirer le filtre à air : débrancher l'adaptateur en-dessous et retourner le purificateur d'air à l'envers.
3. Pour retirer le filtre à air, appuyer sur ⏻ pour arrêter l'appareil et le débrancher. Retourner le purificateur d'air à l'envers. En tenant la poignée du filtre à air, tourner dans le sens antihoraire pour le déverrouiller et le soulever en le gardant droit. Utiliser un aspirateur avec un embout de brosse pour retirer tout débris ou peluche de l'extérieur du filtre à air et de l'intérieur du purificateur d'air après avoir enlevé le filtre.
4. Pour nettoyer l'extérieur du purificateur d'air, essuyer à l'aide d'un chiffon humide ou utiliser un aspirateur équipé d'une brosse pour éliminer toute trace de charpie ou de débris.
   REMARQUE : Ne pas utiliser de détergent, de solvants ou de nettoyant en vaporisateur sur toute partie du purificateur d'air ou du filtre.

Pour remplacer le filtre à air

REMARQUE : Le voyant du filtre (▥) clignote en rouge lorsque le filtre doit être remplacé. En fonction de la fréquence d'utilisation du purificateur d'air, le voyant Vérifier le filtre (▥) devrait s'allumer après environ 6 mois d'utilisation. Il est possible que vous n'ayez pas à remplacer de filtre à ce moment, mais vous devriez le vérifier et, si le filtre est visiblement obstrué ou si vous remarquez une diminution de la performance, il est temps de remplacer le filtre. Il est recommandé de remplacer le filtre tous les 6 à 12 mois. Vous devrez peut-être remplacer le filtre si vous remarquez une diminution de la circulation de l'air, une odeur ou si le filtre est visiblement obstrué.

Pour retirer le filtre :

1. Appuyer sur ⏻ pour éteindre, et débrancher.
2. Débrancher l'adaptateur du dessous de l'appareil et retourner le purificateur d'air à l'envers.
3. Tourner la poignée du filtre à air dans le sens antihoraire et soulever le filtre à air en le gardant droit pour le retirer. Jeter le filtre.

Pour mettre en place le filtre neuf :

1. Veuillez vous assurer que est éteint et qu'il est débranché. Retourner le purificateur d'air à l'envers.
2. Retirer l'emballage en plastique du filtre à air neuf.
3. En tenant la poignée du filtre à air, glisser le filtre dans le purificateur d'air en le tenant droit et le tourner dans le sens horaire pour verrouiller le filtre en place.
4. Pour réinitialiser le voyant Vérifier le filtre (▥), appuyer sur le bouton des vitesses du ventilateur (✣) et le garder enfoncé jusqu'à ce qu'il émette un bip et que le voyant Vérifier le filtre (▥) ne s'illumine plus.

Rangement : Lorsque vous n'utilisez pas le purificateur d'air pour une période prolongée, il est recommandé d'envelopper le filtre et l'appareil dans un sac de plastique et le placer dans un endroit frais et sec. Éviter l'humidité, car elle peut endommager le filtre True HEPA.

Dépannage

Augmentation du niveau de bruit.

- Vérifier le filtre à air. Veuillez vous assurer que le filtre à air est placé dans la bonne position.
- Le filtre à air n'est pas propre. Remplacer par un filtre à air neuf.
- Vérifier le filtre à air pour toute présence de dommage. Si endommagé, remplacer par un filtre à air neuf.

Le voyant Vérifier le filtre (▥) du panneau d'affichage clignote.

- Remplacer le filtre à air et réinitialiser le compteur. Appuyer sur le bouton des vitesses du ventilateur (✣) et le garder enfoncé jusqu'à ce qu'il émette un bip afin de le réinitialiser.

Le nom et le logo Clorox sont des marques déposées de la Thee Clorox Company et sont utilisés sous licence par Hamilton Beach Brands, Inc.

Garantie limitée

Cette garantie s'applique aux produits achetés et utilisées aux É.-U. et au Canada. C'est la seule garantie expresse pour ce produit et est en lieu et place de tout autre garantie ou condition.

Ce produit est garanti contre tout défaut de matériaux et de main-d'oeuvre pour une période de trois (3) ans à compter de la date originale de livraison. Au cours de cette période, votre recours exclusif se limitera au remplacement de ce produit ou tout autre composant défectueux, à notre discrétion. Cependant, vous êtes responsables des frais associés au retour du produit ou d'un composant en vertu de la présente garantie. Si le produit ou le composant est non disponible, nous le remplacerons avec un article similaire de valeur égale ou supérieure.

Cette garantie ne couvre pas le verre, les filtres, l'usure d'un usage normal, l'utilisation non conforme aux directives imprimées, ou des dommages au produit résultant d'un accident, modification, utilisation abusive ou incorrecte. Cette garantie s'applique seulement à l'acheteur original ou à la personne l'ayant reçu en cadeau. La présentation du reçu de vente d'origine comme preuve d'achat est nécessaire pour faire une réclamation au titre de cette garantie. Cette garantie s'annule si le produit est utilisé autrement que par une famille ou si l'appareil est soumis à toute tension ou forme d'onde différente des caractéristiques nominales précisées sur l'étiquette (par ex. : 120 V ~ 60 Hz).

Nous excluons toutes les réclamations au titre de cette garantie pour les dommages spéciaux, consécutifs et indirects causés par la violation de garantie expresse ou implicite. Toute responsabilité est limitée au prix d'achat. **Chaque garantie implicite, y compris toute garantie ou condition de qualité marchande ou d'adéquation à un usage particulier, est exonérée, sauf dans la mesure interdite par la loi, auquel cas la garantie ou condition est limitée à la durée de cette garantie écrite**. Cette garantie vous donne des droits légaux précis. Vous pouvez avoir d'autres droits qui varient selon l'endroit où vous habitez. Certaines provinces ne permettent pas les limitations sur les garanties implicites ou les dommages spéciaux ou indirects de telle sorte que les limitations ci-dessus ne s'appliquent peut-être pas à votre cas.

Pour faire une réclamation au titre de la garantie, veuillez ne pas retourner cet appareil au magasin. Veuillez appeler le (833) 480-0692 ou écrire à Hamilton Beach Brands, Inc., Consumer Affairs Dept.,
4421 Waterfront Dr., Glen Allen, VA 23060 ou consulter le cloroxhomeappliances.com/customer-service aux É.-U. Pour obtenir un service plus rapide, veuillez repérer les numéros de modèle, de type et de séries sur votre appareil.

SALVAGUARDIAS IMPORTANTES

LEA Y CONSERVE ESTAS INSTRUCCIONES.

Cuando utilice artefactos eléctricos, siempre deben seguirse precauciones de seguridad básicas a fin de reducir el riesgo de incendio, descarga eléctrica, y/o lesiones a personas, incluyendo las siguientes:

1. Lea todas las instrucciones.
2. Se requiere de una estrecha supervisión cuando el aparato se use por o cerca de niños. Los niños deben supervisarse para asegurar que ellos no empleen los aparatos como juguete.
3. Para proteger contra el riesgo de descargas eléctricas, no ponga el cable, el enchufe, la base o el motor en agua ni permita que les salpique agua.
4. Verifique que el voltaje de su instalación corresponda con el del producto.
5. Apague el aparato presionando el botón OFF (⏻/apagado), a continuación desenchúfelo del tomacorriente cuando no esté en uso, antes de poner o quitar piezas, y antes de limpiarlo. Pour le débrancher, tenir la fiche et la retirer de la prise. Ne jamais tirer sur le cordon.
6. Evite el contacto con partes móviles.
7. No opere ningún aparato con cables o enchufe dañados o después de que el aparato funcione mal o se caiga o dañe de cualquier manera. El reemplazo del cable de suministro y las reparaciones deben ser efectuadas por el fabricante, su agente de servicio, o personas igualmente calificadas para poder evitar un peligro. Comuníquese con Servicio al cliente para obtener información sobre la revisión, la reparación o los ajustes, según lo establecido en la Garantía limitada.
8. El uso de accesorios no recomendados o vendidos por el fabricante del electrodoméstico puede provocar incendios, descargas eléctricas o lesiones personales.
9. No lo use al aire libre. Nunca exponga el aparato a la lluvia o al agua.
10. Este purificador de aire está equipado con un interruptor de seguridad que apaga la unidad si se retira la cubierta inferior. NO intente anular esta característica de seguridad.
11. No opere este producto en ningún ambiente grasoso como en la cocina. Este producto no está diseñado para filtrar aceite o grasa del aire.
12. No opere este producto cerca de un fuego abierto. Puede encenderse y provocar un incendio, lo que puede provocar lesiones corporales o daños a la propiedad.
13. No opere este producto en un garaje u otra área donde haya aceite o productos químicos como solventes o insecticidas.
14. No inserte objetos extraños en el producto por ningún motivo. Pueden ocurrir lesiones corporales o daños a la propiedad.
15. **ADVERTENCIA**: Para reducir el riesgo de incendio o descarga eléctrica, no use este purificador con ningún dispositivo de control de velocidad de estado sólido.
16. **ADVERTENCIA**: Para reducir el riesgo de incendio, descarga eléctrica o lesiones personales, no utilice piezas de repuesto que no hayan sido recomendadas por el fabricante (por ejemplo, piezas fabricadas en casa con una impresora 3D).
17. Úselo únicamente con el cable de alimentación proporcionado con el aparato. No intente usar la fuente de alimentación con cualquier otro producto. Los reemplazos y reparaciones los debe realizar el fabricante, su agente de servicio o personas calificadas similares a fin de evitar un peligro.
18. Coloque el cable de alimentación lejos de áreas de tráfico, bordes afilados, piezas móviles y superficies calientes. Coloque el cable de alimentación lejos de áreas donde una persona podría tropezar y caer.

GUARDE ESTAS INSTRUCCIONES

Otra información de seguridad para el cliente

Este aparato ha sido diseñado solamente para uso doméstico.

⚠ ADVERTENCIA **Riesgo de descarga eléctrica:** El largo del cable que se usa en este aparato fue seleccionado para reducir el peligro de que alguien se enganche o tropiece con un cordón más largo. Si se necesita un cordón más largo, se puede usar un cable de extensión aprobado. La clasificación nominal eléctrica del cable de extensión deberá ser igual o mayor que la clasificación nominal del aparato. Es importante tener cuidado de colocar el cable de extensión para que no se pliegue sobre el mostrador o la mesera en donde niños puedan tirar del mismo o tropezarse accidentalmente.

Si utiliza un cable de extensión, debe conectarlo al cable de alimentación de la unidad antes de enchufarlo al tomacorriente. En el caso de un corte de energía, se debe seguir el mismo procedimiento.

Este purificador de aire está equipado con un robusto filtro cilíndrico dos partes que proporciona una filtración de 360 grados.

El filtro captura polvo, polen, ácaros en el polvo y humo. También ayuda a reducir los virus y bacterias del aire que pasa a través del filtro.

1. **Prefiltro**: Elimina partículas grandes como pelo de mascotas y partículas grandes de polvo.
2. **Filtro True HEPA**: Captura eficazmente el 99.97% de las partículas en el aire de 0.1 micras y mayores.

NOTA: No aplique aceites esenciales, aerosoles de fragancias ni limpiadores al filtro, ya que dañarán y reducirán la eficacia del filtro.



Piezas y características

Para ordenar piezas, visite:
cloroxhomeappliances.com

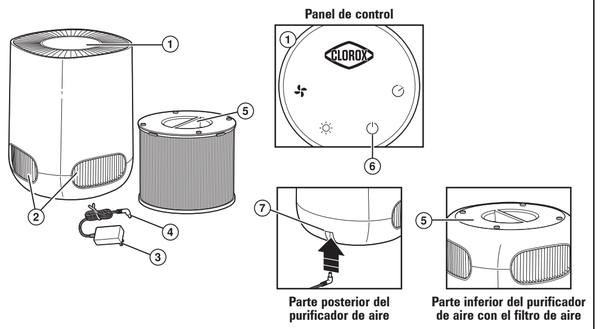

1. Panel de control
2. Luces nocturnas (en 3 lados)
3. Extremo con enchufe del adaptador
4. Adaptador (Instaladas dentro del filtro de aire)
5. Parte inferior del filtro de aire extraíble con asa
6. Botón ON/OFF (⏻) (encendido/apagado)
7. Abertura para el adaptador

Panel de control

Botón ON/OFF (⏻/encendido/apagado): Presione para encender o apagar la unidad.
Luz (☼): Presione para seleccionar la luminosidad de luz deseada del panel de control y de las luces nocturnas.
Velocidades del ventilador (✣): Las velocidades varían de I–III.
Tiempo (◷): Seleccione entre 2, 4 u 8 horas. Si no se selecciona ningún tiempo, el purificador de aire funcionará de forma continua.
Verifique la luz del filtro (▥): Parpadea en rojo cuando se debe revisar el filtro.

Antes del primer uso: Coloque el purificador de aire con la parte inferior hacia arriba. Gire la asa del filtro de aire en sentido contrario a las agujas del reloj y levante el filtro para retirarlo. Retire el adaptador y deseche el plástico alrededor del filtro de aire. Vuelva a colocar el filtro de aire en el purificador de aire y luego gire la asa en el sentido de las agujas del reloj para bloquearla en su lugar.

Cómo usar

1. Coloque el purificador de aire en una superficie a nivelada.
2. Enchufe el adaptador en la abertura para el adaptador en la parte posterior del purificador de aire y enchúfelo al tomacorriente. Oirá usted un pitido.
3. Presione ⏻ para encender.
4. Presione el botón Velocidades del ventilador (✣) para seleccionar la velocidad deseada del ventilador.
5. Utilice el botón Luz (☼) para personalizar el purificador de aire para dormir o para el uso diario.

Limpieza (una vez al mes; más si es necesario)

⚠ ADVERTENCIA **Riesgo de descarga eléctrica.** No sumerja la unidad en agua u otro líquido.

1. Presione ⏻ para apagar y desenchufe.
2. Para retirar el filtro de aire: Desenchufe el adaptador de la parte inferior y ponga el purificador de aire boca abajo.
3. Para quitar el filtro de aire, presione ⏻ para apagar y desenchufe. Ponga el purificador de aire boca abajo. Mientras sostiene la asa del filtro de aire, gire en sentido contrario al de las agujas del reloj para desbloquear y levantar directamente hacia arriba. Utilice una aspiradora con un accesorio de cepillo para eliminar cualquier pelusa o suciedad del exterior del filtro de aire y del interior del purificador de aire con el filtro de aire retirado.
4. Para limpiar el exterior del purificador de aire, frótelo con un paño húmedo o use una aspiradora con un accesorio de cepillo para eliminar la pelusa o la suciedad.

NOTA: No use detergente, solventes o limpiador en aerosol en ninguna parte del purificador de aire o del filtro.

Para reemplazar el filtro de aire

NOTA: La luz del filtro (▥) parpadea en rojo cuando se debe reemplazar el filtro. Dependiendo de la frecuencia con la que use el purificador de aire, la luz de verificación del filtro (▥) debería encenderse después de aproximadamente 6 meses de uso. Es posible que no tenga que reemplazar el filtro en este momento, pero debe verificarlo, y si el filtro está visiblemente obstruido o si ha notado una reducción en el rendimiento, es el momento de reemplazar el filtro. Se recomienda reemplazar al menos cada 6-12 meses. Es posible que deba reemplazar su filtro si nota una disminución del flujo de aire, olor, o un filtro visiblemente obstruido.

Para retirar el filtro:

1. Presione ⏻ para apagar y desenchufar.
2. Desenchufe el adaptador de la parte inferior y coloque el purificador de aire con parte inferior hacia arriba.
3. Gire la asa del filtro de aire en sentido contrario a las agujas del reloj y levante el filtro directamente hacia arriba para retirarlo. Descártelo el filtro usado.

Para reemplazar con un filtro nuevo:

1. Asegúrese de que la unidad esté apagada y desenchufada. Ponga el purificador de aire boca abajo.
2. Quite el plástico de alrededor del nuevo filtro de aire.
3. Mientras sostiene la asa del filtro de aire, deslice el filtro hacia abajo en el purificador de aire y gírelo en el sentido de las agujas del reloj para fijar el filtro en su lugar.
4. Para restablecer la luz de verificación del filtro (▥), presione y mantenga presionado el botón Velocidades del ventilador (✣) hasta que emita un pitido y la luz de verificación del filtro (▥) ya no se ilumine.

Almacenamiento: Cuando no utilice el purificador de aire durante un período prolongado, se recomienda envolver el filtro y la unidad en una bolsa de plástico y colocarlos en un lugar fresco y seco. Evite la humedad, ya que puede dañar el filtro True HEPA.

Resolviendo problemas

Aumento del nivel de ruido.

- Revise el filtro de aire. Asegúrese de que el filtro de aire esté en la posición correcta.
- El filtro de aire no está limpio. Reemplace con un nuevo filtro de aire.
- Revise si el filtro de aire está dañado. Si está dañado, reemplácelo con un filtro de aire nuevo.

Verifique la luz del filtro (▥) en la pantalla esté parpadeando.

- Reemplace el filtro de aire y reinicie el contador. Mantenga presionado el botón Velocidades del ventilador (✣) hasta que pite para restablecer.

El nombre y el logo Clorox son marcas registradas de The Clorox Company y las usa Hamilton Beach Brands, Inc. bajo licencia.

Grupo HB/PS, S.A. de C.V.
Monte Elbruz No. 124 - 401
Col. Polanco V Sección,
Miguel Hidalgo
Ciudad de México, C.P. 11560

GARANTÍA PARA PRODUCTOS COMPRADOS EN MÉXICO

PRODUCTO:	MARCA:	MODELO:

Grupo HB/PS, S.A. de C.V. cuenta con una Red de Centros de Servicio Autorizada, por favor consulte en la lista anexa el nombre y dirección de los establecimientos en la República Mexicana en donde usted podrá hacer efectiva la garantía, obtener partes, componentes, consumibles y accesorios; así como también obtener servicio para productos fuera de garantía. Para mayor información llame al: **Centro de Atención al Consumidor: 800 95 30 190**

Grupo HB/PS, S.A. de C.V. le otorga a partir de la fecha de compra:
GARANTÍA DE 3 AÑOS.

COBERTURA

- Esta garantía ampara, todas las piezas y componentes del producto que resulten con defecto de fabricación incluyendo la mano de obra.
- Grupo HB/PS, S.A. de C.V. se obliga a reemplazar, reparar o reponer, cualquier pieza o componente defectuoso; proporcionar la mano de obra necesaria para su diagnóstico y reparación, todo lo anterior sin costo adicional para el consumidor.
- Esta garantía incluye los gastos de transportación del producto que deriven de su cumplimiento dentro de su red de servicio.

LIMITACIONES

- Esta garantía no ampara el reemplazo de piezas deterioradas por uso o por desgaste normal, como son: cuchillas, vasos, jarras, filtros, etc.
- Grupo HB/PS, S.A. de C.V. no se hace responsable por los accidentes producidos a consecuencia de una instalación eléctrica defectuosa, ausencia de toma de tierra, clavija o enchufe en mal estado, etc.

EXCEPCIONES

Esta garantía no será efectiva en los siguientes casos:
a) Cuando el producto se hubiese utilizado en condiciones distintas a las normales. (Uso industrial, semi-industrial o comercial.)
b) Cuando el producto no hubiese sido operado de acuerdo con el instructivo de uso.
c) Cuando el producto hubiese sido alterado o reparado por personas no autorizadas por Grupo HB/PS, S.A. de C.V. el fabricante nacional, importador o comercializador responsable respectivo.
El consumidor puede solicitar que se haga efectiva la garantía ante la propia casa comercial donde adquirió su producto, siempre y cuando Grupo HB/PS, S.A. de C.V. no cuente con talleres de servicio.

PROCEDIMIENTO PARA HACER EFECTIVA LA GARANTÍA

- Para hacer efectiva la garantía, lleve su aparato al Centro de Servicio Autorizado más cercano a su domicilio (consulte la lista anexa).
- Si no existe Centro de Servicio Autorizado en su localidad llame a nuestro Centro de Atención al Consumidor para recibir instrucciones de como hacer efectiva su garantía.

FECHA DE ENTREGA	SELLO DEL VENDEDOR	QUEJAS Y SUGERENCIAS
DÍA___ MES___ AÑO___		Si desea hacer comentarios o sugerencias con respecto a nuestro servicio o tiene alguna queja derivada de la atención recibida en alguno de nuestros Centros de Servicio Autorizados, por favor dirigirse a: **GERENCIA INTERNACIONAL DE SERVICIO** **800 95 30 190** **Email: mexico.service@cloroxhomeappliances.com**

CENTROS DE SERVICIO AUTORIZADOS

Ciudad de México
ELECTRODOMÉSTICOS
Av. Plutarco Elías Calles No. 1499
Zacahuitzco, Benito Juárez,
Ciudad de México, C.P. 09490
Tel: 55 5235 2323

CASA GARCÍA
Av. Patriotismo No. 875-B
Mixcoac, Benito Juárez,
Ciudad de México, C.P. 03910
Tel: 55 5563 8723

Nuevo León
FERNANDO SEPÚLVEDA REFACCIONES
Ruperto Martínez No. 238 Ote.
Col. Centro
Monterrey, N.L., CP 64000
Tel: 81 8343 6700

Jalisco
SERVICIOS DE MANTENIMIENTO CASTILLO
Garibaldi No. 1450
Ladrón de Guevara
Guadalajara,
Jalisco, C.P. 44660
Tel: 33 3825 3480

Modelos:	Tipo:	Características eléctricas:
11020	AP31	120 V ~ 60 Hz 12 W

Los modelos incluídos en el instructivo de Uso y Cuidado pueden ir seguidos o no por un sufijo correspondiente a una o varias letras del alfabeto y sus combinaciones, separadas o no por un espacio, coma, diagonal, o guión. Como ejemplos los sufijos pueden ser: "Y" y/o "MX" y/o "MXY" y/o "Z".

840347203 3/25