DREO

Smart Tower Fan
Ventilador de Torre
Cruiser TF609S

USER MANUAL
MANUAL DE USUARIO

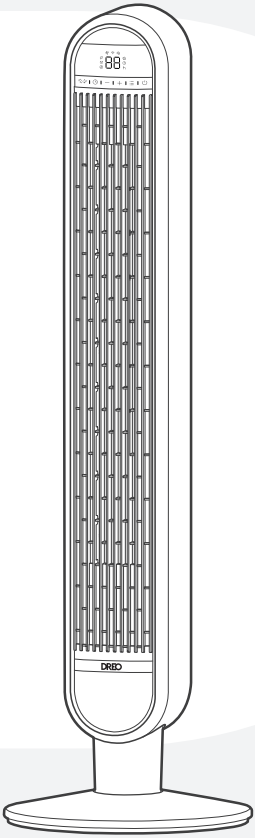

”

Thanks for Choosing DREO!

Your support means the world to us.
We hope you enjoy our product as much as we did creating it.

”

¡Gracias por Elegir DREO!

Su apoyo significa el mucho para nosotros.
Esperamos que disfrute de nuestro producto tanto como nosotros hemos disfruta creándolo.

CONTENTS

01

IMPORTANT SAFETY INSTRUCTIONS

1-3

02

ASSEMBLING YOUR APPLIANCE

4-6

03

KNOWING YOUR APPLIANCE

7-8

04

USING YOUR APPLIANCE

9-11

05

CLEANING AND MAINTENANCE

12-13

06

TROUBLESHOOTING

14

07

DREO CUSTOMER CARE

29-32

IMPORTANT SAFETY INSTRUCTIONS 01

READ ALL CAUTIONARY MARKINGS ON THE APPLIANCE AND SAFETY INSTRUCTIONS IN THE USER MANUAL BEFORE USE.

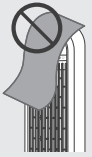

Do not cover the air inlet and outlet while in operation.



Do not use the appliance near flammables and combustibles.

General Safety

1. Children should be supervised to ensure that they do not play with the appliance. Cleaning and maintenance shall not be performed by children without supervision.
2. Use the appliance as described in the user manual only. Any other use not recommended in the user manual may cause fire, electrical shock,or personal injury.
3. This appliance is not intended for use by persons (including children) with reduced physical, sensory or mental capabilities, or lack of experience and knowledge, unless they have been given supervision or instruction concerning use of the appliance by a person responsible for their safety.

Operation Safety

1. Place the appliance on a flat, dry surface before use.
2. Do not immerse in water and any other liquids.
3. Do not use the appliance until the base is installed.
4. Do not insert your fingers, pencil and any other objects into the grilles while in operation.
5. Do not attempt to repair or modify any electrical or mechanical functions on the appliance. All servicing should be performed by qualified personnel only.
6. Ensure that the fan is switched off from the supply mains before removing the guard.

Electricity Safety

1. Make sure that the voltage of your electricity supply is the same as that indicated on the appliance.
2. Always unplug before cleaning or leaving the appliance unused for a long period of time. Keep your hands dry when plugging /unplugging.
3. Do not operate any fan with a damaged cord or plug. Discard fan or return to an authorized service facility for examination and/or repair.
4. Do not run cord under carpeting. Do not cover cord with throw rugs, runners, or similar coverings. Do not route cord under furniture or appliances. Arrange cord away from traffic area and where it will not be tripped over.
5. **WARNING:** To Reduce The Risk Of Fire, Electric Shock Or Injury To Persons, Do Not Use Replacement Parts That Have Not Been Recommended By The Manufacturer (e.g. Parts Made At Home Using A 3D Printer).
6. **WARNING:** To Reduce The Risk Of Fire Or Electric Shock, Do Not Use This Fan With Any Solid-State Speed Control Device.
7. **WARNING:** If the supply cord is damaged, it must be replaced by the manufacturer, its services agent or similarly qualified persons in order to avoid a hazard.
8. The appliance shall not be modified by users, such as by adding supplemental filters to the appliance.
9. This product employs overload protection (fuse). A blown fuse indicates an overload or short-circuit situation. If the fuse blows, unplug the product from the outlet. Replace the fuse as per the user servicing instructions and check the product. If the replacement fuse blows, a short-circuit may be present and the product should be discarded or returned to an authorized service facility for examination and/or repair.
10. This appliance has a polarized plug (one blade is wider than the other). To reduce the risk of electric shock, this plug is intended to fit in a polarized outlet only one way. If the plug does not fit fully in the outlet, reverse the plug. If it still does not fit, contact a qualified electrician. Do not attempt to defeat this safety feature.

FOR HOUSEHOLD USE ONLY
READ AND SAVE THESE INSTRUCTIONS

Gentle Reminder:



Check the appliance regularly and refer to TROUBLESHOOTING or contact our customer support if it shows any of the following signs:

- Power cord or plug is damaged.
- Loud noise, unusual smell or excessive heat.

Specifications

Model No.	DR-HTF019
Input	AC 120V~60Hz
Rated Power	50W
Battery Type	AAA

ASSEMBLING YOUR APPLIANCE

02

Assembly Instructions

When using the appliance for the first time, remove the wraps and attach the parts by following the steps below.

1

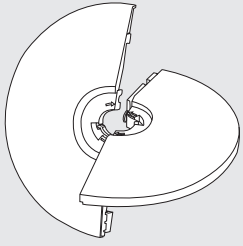

Intersect the two base halves diagonally.

2

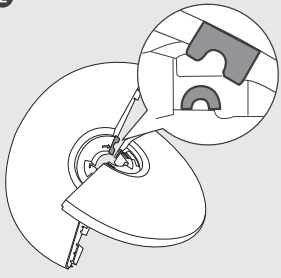

Match the arched cutout with the arched support on the base. Then, hook them together.

3

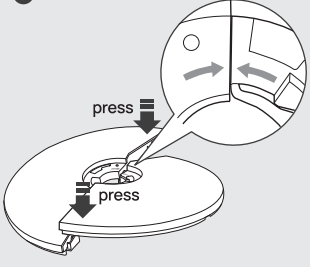

Press down on the edges to snap the two base halves together.

4

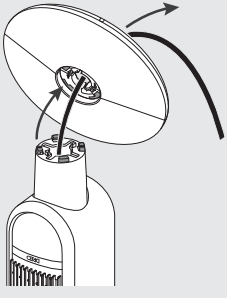

Thread the cord through the center hole and attach the base to the fan bottom.

❺

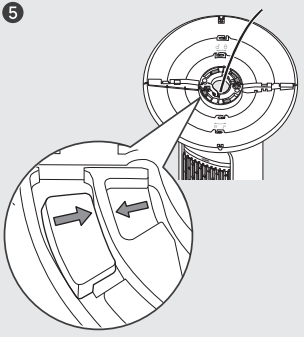

Make sure the arrows on both the base and fan bottom are aligned.

❻

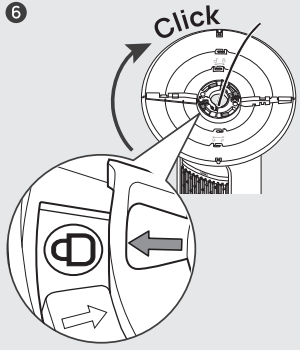

Turn the base clockwise until it **clicks** into place.

❼

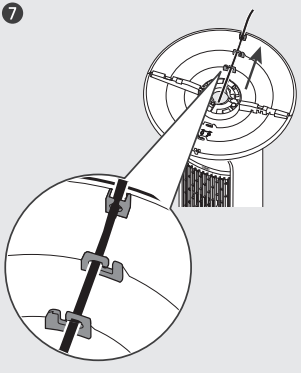

Thread the cord through all REAR cord keepers, then set the fan upright.

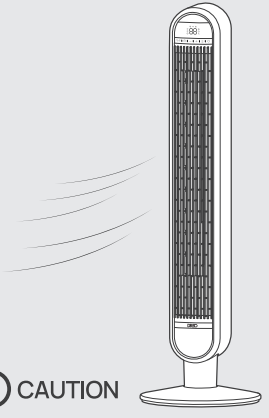

CAUTION

- Do not operate the appliance if the base has not been installed.
- Make sure to thread the cord through all rear cord keepers.

Package Contents

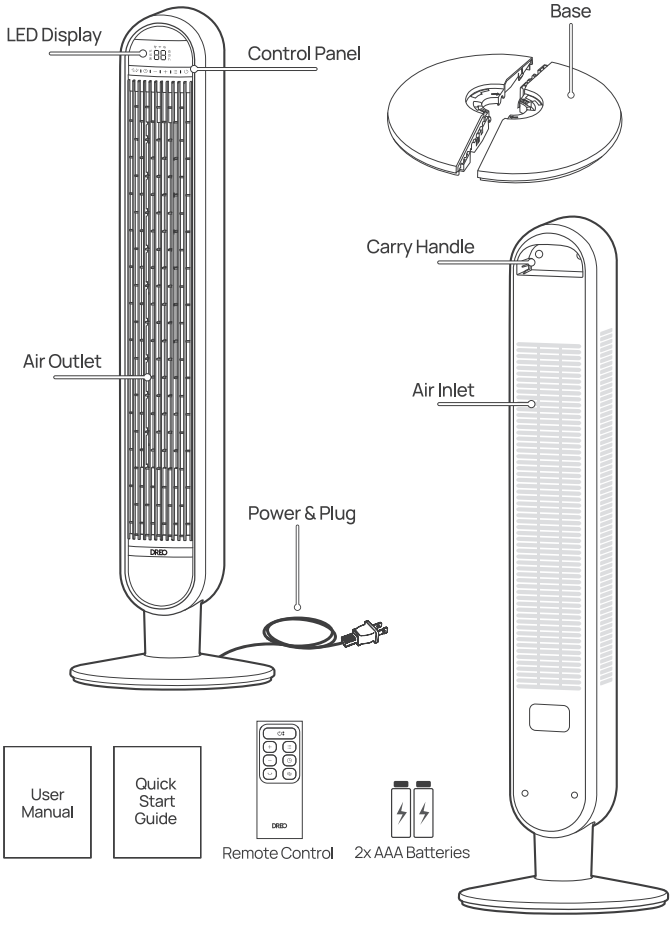

KNOWING YOUR APPLIANCE

03

Control Panel

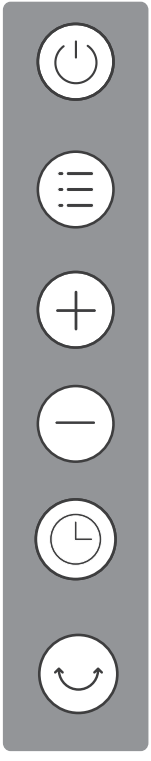

Power Button
- Turn power on/off
- Long press for 10 seconds to reset factory settings

Mode Button
- Switch between Normal/Natural/Sleep/Auto Mode
- Long press for 3 seconds to mute/unmute

Increase Button
1-6 speed levels

Decrease Button
1-6 speed levels

Timer Button
Select to set a timer (0-12h)

Oscillation Button
- Adjust airflow direction

LED Display


88
h
Fan Speed/ Timer Hour


Natural Mode

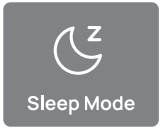
Sleep Mode


Auto Mode


Normal Mode


Oscillation

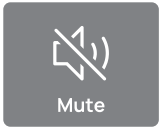
Mute

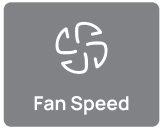
Fan Speed

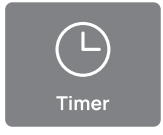
Timer

USING YOUR APPLIANCE

04

Working Modes

Normal Mode
Fan runs at the fixed speed

Natural Mode
Fan speed goes up and down intermittently to replicate the natural breeze.

Auto Mode
Fan automatically increases speed when room temp is higher and decreases speed when temp is lower.

Sleep Mode
(Mute On)

Balance comfort and noise by automatically decreasing fan speed as you fall sleep.

Speed decreases once every 30 minutes, two times at most per use.

Additional Features

Mute
Long press the ☰ or press 🔇 on the remote control to turn on/off the button sounds.

Timer
When the fan is ON/OFF, touch the timer button repeatedly to set a timer (1-12h). When the timer ends, the fan will stop/start running automatically. To cancel, set the time to 0 hour.

Note: Display will return to fan speed after 3 seconds.

Memory

If the fan is turned OFF or disconnected from power, it will operate under the previous settings (except the Timer setting) when it is turned ON again.

Display Auto Off

- Display turns off after 1 minute (after 5 seconds in sleep mode).
- Wake up the display with any button.

Getting the Most out of Your Tower Fan

1. Remove any tall obstacles that might block the airflow from the fan.

2. Combine with your AC unit to get cooler air throughout the room.

3. Position the tower fan closer to you to get more direct airflow.

4. Place a bucket of ice in front of the fan for an extra cooling boost.

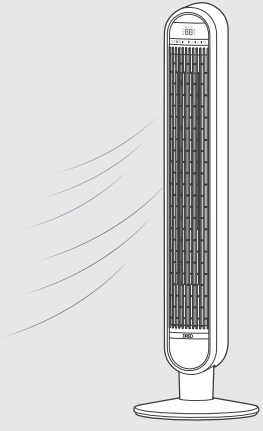

Remote Control

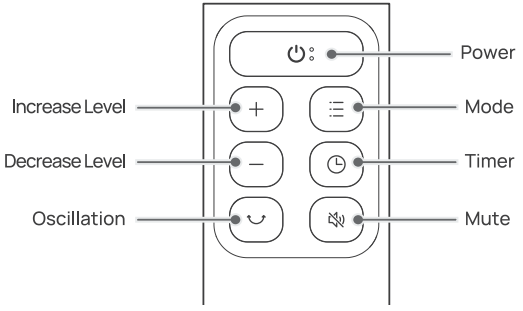

Battery Replacement

1. Remove the battery cover in the direction indicated by the arrow.
2. Replace with two new AAA 1.5V batteries. Make sure that the positive (+) and negative (-) terminals are positioned correctly.
3. Push the battery cover back into place.

WARNING

- Replace with new batteries of the same type when replacement is required.
- Remove the batteries when the remote control is unused for long period of time.
- Do not attempt to dismantle the batteries.
- Do not dispose the batteries in fire, batteries may explore or leak.
- Chemical burn hazard. Keep batteries away from children.
- Do not mix old and new batteries and Do not mix alkaline, standard (carbon-zinc) or rechargeable (ni-cad, ni-mh, etc.) batteries.

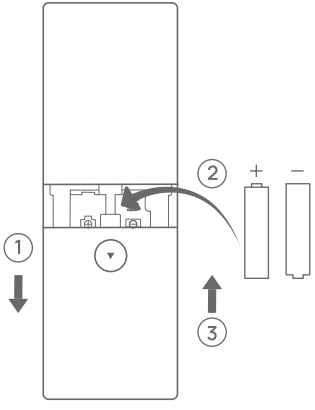

CLEANING AND MAINTENANCE

05

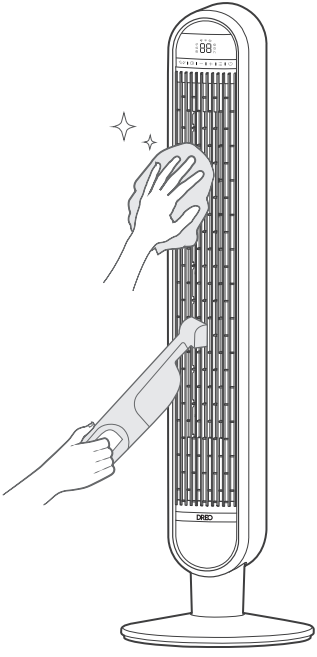

Outer Surface

Gently wipe off the dust with a soft, dry cloth.

Grilles & Blades

Remove the dust using a vacuum or air duster.

Base

The base can be disassembled in the reverse order of assembly.

CAUTION

1. Always unplug the fan before any cleaning or maintenance to avoid the risk of fire, electric shock, or injury to persons.
2. Do not immerse in water or get water inside the motor housing.
3. Do not use any chemical agents when cleaning the fan.
4. Store in a cool, dry place and cover it to protect from dust.

User Servicing Instructions (Fuse)

This appliance features a fused safety plug that protects against overload or short-circuit situations. If the fuse blows, please cut off power and follow the below instructions or consult a qualified electrician.

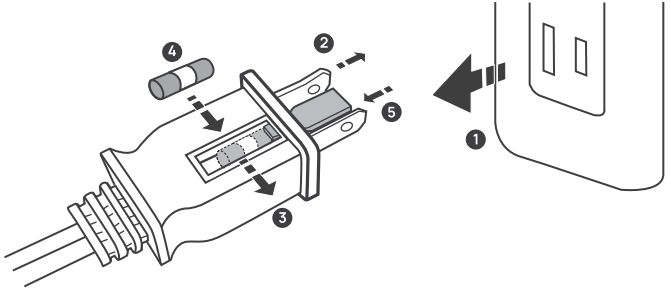

1. Grasp plug and remove from the receptacle or other outlet device. Do not unplug by pulling on cord.
2. Open fuse cover. Slide open fuse access cover on top of attachment plug towards blades.
3. Remove fuse carefully. Push the fuse from the other side to remove the fuse.
4. Risk of fire. Replace fuse only with 5 Amp. 125 Volt fuse.
5. Close fuse cover. Slide closed the fuse access cover on top of attachment plug.

WARNING

Risk of fire. Do not replace attachment plug. Contains a safety device (fuse) that should not be removed. Discard product if the attachment plug is damaged.

TROUBLESHOOTING 06

My appliance won't turn on!

Make sure that the cord is connected to a powered outlet and the mains voltage corresponds with the voltage indicated on the appliance.

My appliance is shaky and wobbling!

1. Place the appliance on a flat, level surface.
2. Incorrect installation might also cause shakiness. Please refer to the assembly instructions in **page 4-5** .Note that the power cord must be run through all rear keepers.

My appliance is making vibration and noise!

1. Place the appliance on a flat, level surface.
2. Be sure not to insert anything into the air inlet and outlet.

If your problem is not listed or still persists, please contact our Customer Support **(see page 32).**

CONTENIDO

01
INSTRUCCIONES IMPORTANTES DE SEGURIDAD
15-17

02
MONTAJE DEL APARATO
18-20

03
FAMILIARIZACIÓN CON EL APARATO
21-22

04
USO DEL APARATO
23-25

05
LIMPIEZA Y MANTENIMIENTO
26-27

06
SOLUCIÓN DE PROBLEMAS
28

07
ATENCIÓN AL CLIENTE DREO
29-32

INSTRUCCIONES IMPORTANTES DE SEGURIDAD

01

CUANDO UTILICE APARATOS ELÉCTRICOS, DEBE CUMPLIR SIEMPRE LAS PRECAUCIONES DE SEGURIDAD BÁSICAS, ENTRE LAS CUALES SE ENCUENTRAN LAS SIGUIENTES.

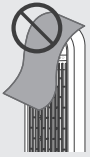

No cubra la entrada y salida de aire durante el funcionamiento.



No utilice el ventilador cerca de materiales inflamables ni combustibles.

Seguridad General

1. Los niños deben ser vigilados para evitar que jueguen con el aparato. La limpieza y el mantenimiento no los deben realizar niños sin supervisión.
2. Utilice el aparato únicamente como se describe en el manual del usuario. Cualquier otro uso no recomendado en el manual del usuario puede provocar incendios, descargas eléctricas o lesiones personales.
3. Este aparato no está diseñado para ser utilizado por personas (incluidos niños) con capacidades físicas, sensoriales o mentales reducidas, o con falta de experiencia y conocimientos, a menos que hayan recibido supervisión o instrucciones sobre el uso del aparato por parte de una persona responsable de su seguridad.

Seguridad en El Funcionamiento

1. Coloque el aparato sobre una superficie plana y seca antes de usarlo.
2. No sumerja el aparato en agua ni en ningún otro líquido.
3. No utilice el aparato hasta que la base esté instalada.
4. No introduzca los dedos, lápices ni ningún otro objeto en las rejillas mientras el aparato esté en funcionamiento.

5. No desmonte, repare ni modifique el aparato. Todas las tareas de servicio las debe realizar únicamente personal cualificado.
6. Asegúrese de que el aparato está desconectado de la corriente principal antes de quitar la protección.

Electricidad y Seguridad

1. Asegúrese de que el voltaje del suministro eléctrico sea el mismo qué el indicado en el aparato.
2. Desenchufe siempre el aparato antes de limpiarlo o si no lo va a utilizar durante un prolongado período de tiempo. Mantenga las manos secas al enchufar o desenchufar el aparato.
3. No utilice ningún ventilador con un cable o enchufe dañado. Deseche el calefactor o devuélvalo a un centro de servicio autorizado para que lo revisen o reparen.
4. No coloque el cable debajo de alfombras. No cubra el cable con tapetes, alfombrillas u objetos similares. No coloque el cable debajo de muebles o electrodomésticos. Coloque el cable lejos del área por donde pasen personas y donde no se tropiece con él.
5. **ADVERTENCIA:** Para reducir el riesgo de incendio, descargas eléctricas o lesiones personales, no utilice piezas de repuesto que no hayan sido recomendadas por el fabricante (por ejemplo, piezas fabricadas en casa con una impresora 3D).
6. **ADVERTENCIA:** Para reducir el riesgo de incendio o de descargas eléctricas, no utilice este ventilador con ningún dispositivo de control de velocidad de estado sólido.
7. **ADVERTENCIA:** Si el cable de alimentación está dañado, el fabricante, su agente de servicio o una persona cualificada similar debe reemplazarlo para evitar peligros.
8. El aparato no debe ser modificado por el usuario, por ejemplo, añadiendo filtros suplementarios al aparato.
9. Este aparato emplea protección contra sobrecargas (fusible). Un fusible quemado indica una sobrecarga o un cortocircuito. Si el fusible se quema, desconecte el producto de la toma de corriente. Reemplace el fusible según las instrucciones de servicio para el usuario y revise el aparato. Si el fusible de reemplazo se quema, puede haber un cortocircuito y el aparato debe ser desechado o devuelto a un centro de servicio autorizado para su examen y/o reparación.

10. Este aparato tiene un enchufe polarizado (una clavija es más ancha que la otra). Para reducir el riesgo de descarga eléctrica, este enchufe está diseñado para encajar en una toma polarizada de una sola manera. Si el enchufe no encaja completamente en la toma, invierta el enchufe. Si aún no encaja, contacte a un electricista calificado. No intente modificar esta característica de seguridad.

SOLO PARA USO DOMÉSTICO LEA Y GUARDE ESTAS INSTRUCCIONES

Amable Recordatorio:



Compruebe su calefactor periódicamente y consulte la sección SOLUCIÓN DE PROBLEMAS o póngase en contacto con nuestro servicio de atención al cliente si aparece alguno de los siguientes signos:

- El cable de alimentación o el enchufe están dañados.
- Ruido intenso, olor inusual o calor excesivo.

Especificaciones

Model No.	DR-HTF019
Entrada	AC 120V~60Hz
Potencia	50W
Pila del Mando a Distancia	AAA

MONTAJE DEL APARATO

02

Instrucciones de Ensamblado

Cuando utilice el aparato por primera vez, retire las envolturas y coloque las piezas siguiendo los pasos que se indican a continuación.

1

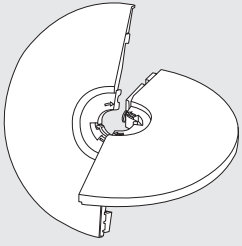

Pase el cable por el orificio central de las dos mitades de la base.

2

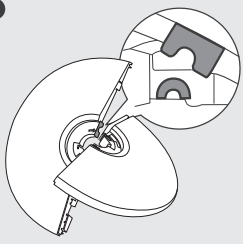

Interseque las dos mitades de la base en diagonal. Haga coincidir el recorte arqueado con el soporte arqueado de la base. A continuación, engánchelos.

3

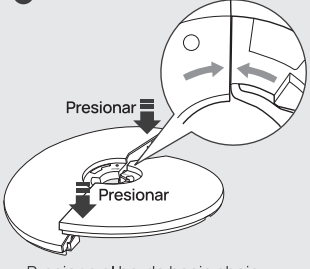

Presione el borde hacia abajo hasta que escuche un clic para unir firmemente las dos mitades de la base.

4

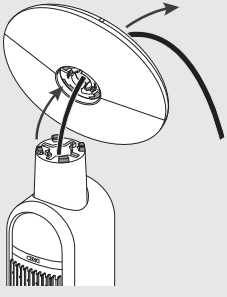

Acople la base a la parte inferior del ventilador.

❺

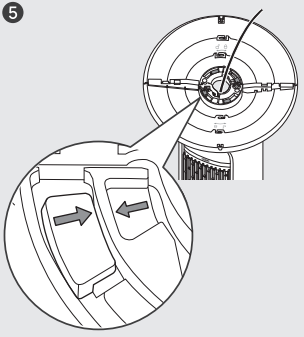

Asegúrese de que las flechas de la base y de la parte inferior del ventilador estén alineadas.

❻

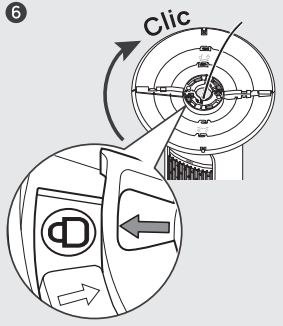

Gire la base en el sentido de las agujas del reloj hasta que encaje (se escuchará un clic) en su lugar.

❼

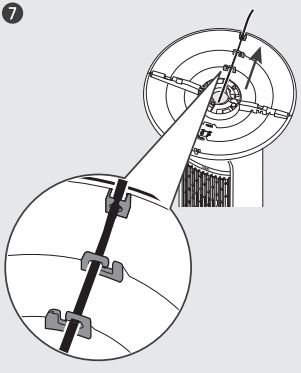

Pase el cable por todos los sujetacables TRASEROS y, a continuación, coloque el ventilador en posición vertical.

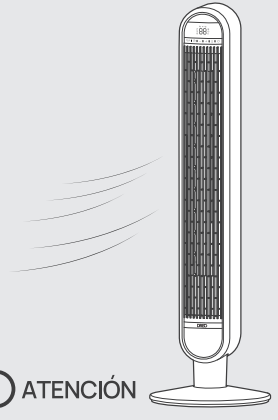

ATENCIÓN

- No utilice el ventilador de torre si la base no se ha instalado.
- Asegúrese de pasar el cable a través de todos los sujetacables traseros.

Contenidos del Paquete

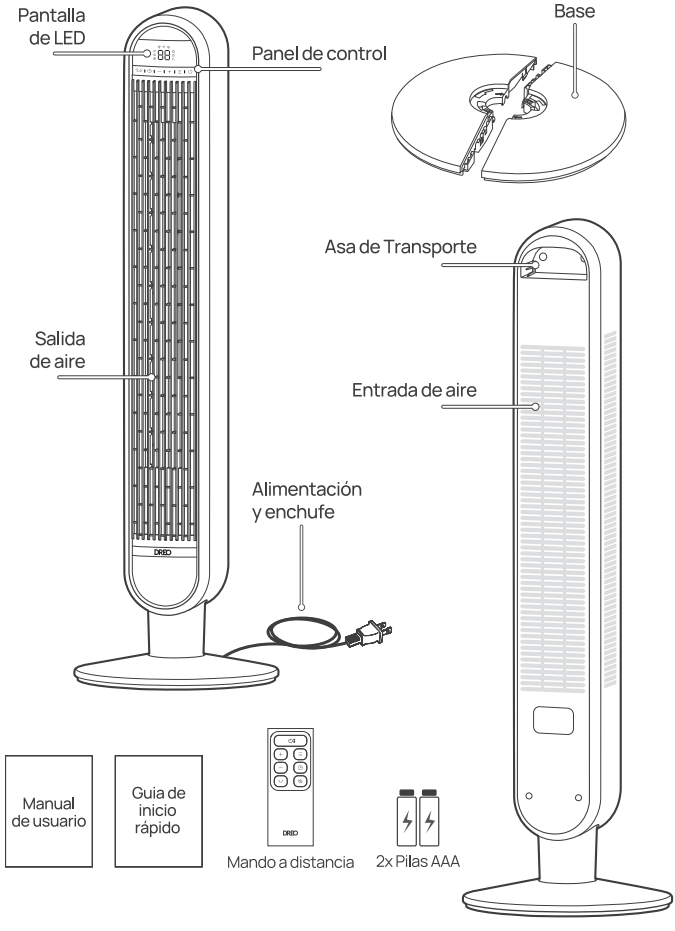

FAMILIARIZACIÓN CON EL APARATO

03

Panel de control

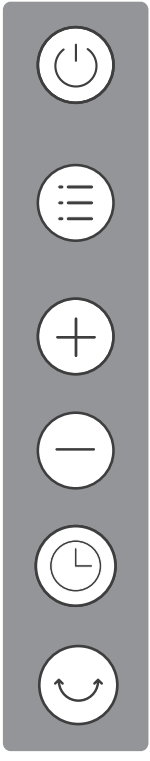

Botón de Alimentación
- Encendido y apagado

Botón Modo
- Permite cambiar entre los modos siguientes: Normal, Natural, Suspensión y Automático
- Pulsación prolongada larga de 3 segundos para silencio oanulación de silencio

Botón Aumentar
1-6 niveles de velocidad

Botón Disminuir
1-6 niveles de velocidad

Botón Temporizador
- Seleccione este botón para establecer un temporizador (0-12h)

Botón Oscilación
- Permite ajustar la dirección del flujo de aire.

Pantalla LED



















USO DEL APARATO 04

Modos de trabajo

Modo Normal
El circulador de aire funciona a velocidad fija.

Modo Natural
El circulador de aire funciona a velocidades alternas.

Modo Automático
El ventilador aumenta automáticamente la velocidad cuando la temperatura de la habitación es más alta y disminuye la velocidad cuando la temperatura es más baja.

Modo Suspensión
(Silencio activado)

Equilibra comodidad y ruido reduciendo automáticamente la velocidad del ventilador mientras duermes.

La velocidad disminuye una vez cada 30 minutos, dos veces como máximo por uso.

Funciones Adicionales

Silencio
Mantenga presionado el botón de modo o presione en su control remoto para encender/apagar el sonido de los botones.

Temporizador
Cuando el ventilador esté ENCENDIDO/APAGADO, toque el botón del temporizador repetidamente para configurar el temporizador de 1 a 12 horas. Cuando finalice el temporizador, el ventilador se detendrá/comenzará a funcionar automáticamente. Para cancelar, ajuste el temporizador a 0 horas.

Nota: La pantalla volverá a la velocidad del ventilador después de 3 segundos.

Memoria

Si el ventilador se APAGA o se conecta a la alimentación, funcionará con la configuración anterior (excepto la configuración del temporizador) cuando se vuelva a ENCENDER.

Apagado automático de la pantalla

- La pantalla se apagará automáticamente después de 1 minuto (después de 5 segundos si esta en modo de suspensión).
- Puede reactivar la pantalla al presionar cualquier botón.

Aprovechar al Máximo el Ventilador de Torre

1. Retire todos los obstáculos altos que puedan bloquear el flujo de aire del ventilador.

2. Combínelo con su unidad de aire acondicionado para enfriar aún más el aire en toda la habitación.

3. Coloque el ventilador de torre más cerca de usted para obtener un flujo de aire más directo.

4. Coloque un cubo de hielo frente al ventilador para reforzar todavía más el enfriamiento adicional.

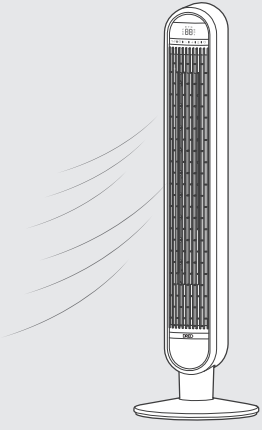

Mando a distancia

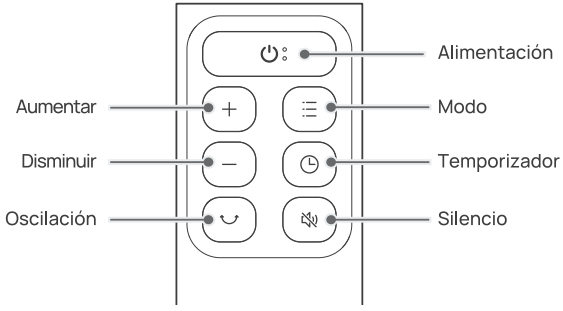

Sustitución de la pila

1. Retire la tapa de las pilas en la dirección que indica la flecha.
2. Reemplace las pilas por otras nuevas de tipo AAA de 1,5 V. Asegúrese de que los terminales positivo (+) y negativo (-) estén colocados correctamente.
3. Vuelva a colocar la tapa de las pilas en su lugar.

⚠ ADVERTENCIA

· Reemplace las pilas por otras nuevas del mismo tipo cuando sea necesario.

· Retire las pilas cuando el mando a distancia no se utilice durante un prolongado período de tiempo.

· No intente desmontar las pilas.

· No arroje las pilas al fuego, ya que pueden explotar o presentar fugas.

· Peligro de quemaduras químicas. Mantenga las pilas fuera del alcance de los niños.

· No mezcle pilas usadas y nuevas ni pilas alcalinas, estándar (carbono-zinc) o recargables (ni-cad, ni-mh, etc.).

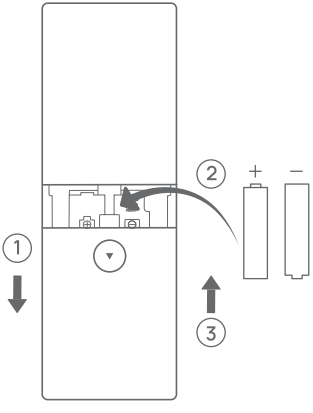

LIMPIEZA Y MANTENIMIENTO

05

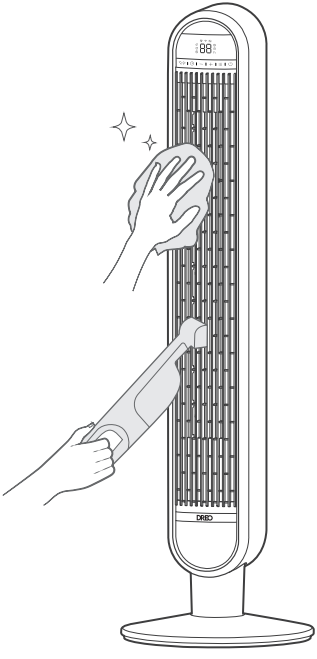

Superficie exterior

Limpie con cuidado el polvo con un paño suave y seco.

Rejillas y aspas

Retire el polvo con una aspiradora o un plumero de aire.

Base

La base se puede desmontar en orden inverso al montaje.

ATENCIÓN

1. Desenchufe siempre el ventilador antes de realizar cualquier limpieza o mantenimiento.
2. No sumerja el aparato en agua ni permita que entre agua en la carcasa del motor.
3. No utilice ningún agente químico cuando limpie el ventilador.
4. Guárdelo en un lugar fresco y seco y cúbralo para protegerlo del polvo.

Instrucciones de Servicio para el Usuario (Fusible)

Este aparato incluye un enchufe con fusible de seguridad que protege contra sobrecargas o cortocircuitos. Si el fusible se quema, corte la alimentación y siga las siguientes instrucciones o consulte a un electricista calificado.

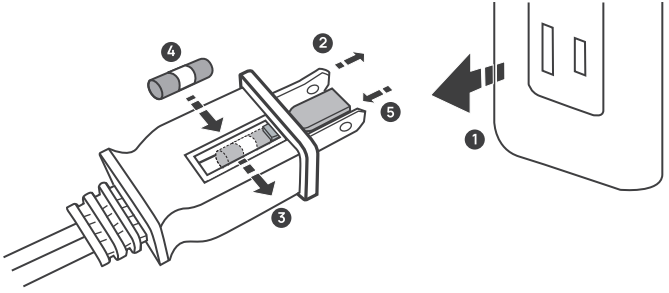

1. Sujete el enchufe y retírelo de la toma de corriente u otro dispositivo de salida. No lo desconecte tirando del cable.
2. Abra la tapa del fusible. Deslice la tapa de acceso al fusible en la parte superior del enchufe hacia las clavijas.
3. Retire el fusible con cuidado. Empuje el fusible desde el otro lado para retirarlo.
4. Riesgo de incendio. Reemplace el fusible sólo con un fusible de 5 A, 125 V.
5. Cierre la tapa del fusible. Deslice nuevamente la tapa de acceso al fusible en la parte superior del enchufe.

ADVERTENCIA

Riesgo de incendio. No reemplace el enchufe.
Contiene un dispositivo de seguridad (fusible) que no debe ser retirado.
Desecha el producto si el enchufe está dañado.

SOLUCIÓN DE PROBLEMAS

06

¡El ventilador no se enciende!

Asegúrese de que el cable esté conectado a una toma de corriente y que el voltaje de la red eléctrica se corresponde con el indicado en el ventilador.

¡El ventilador tiembla y se tambalea!

1. Coloque el producto sobre una superficie plana y nivelada.
2. La instalación incorrecta también puede causar temblores. Consulte las instrucciones de montaje en la página **page 18-19**. Tenga en cuenta que el cable de alimentación debe pasar por todos los sujetacables traseros.

¡El ventilador vibra y hace ruido!

1. Coloque el producto sobre una superficie plana y nivelada.
2. Asegúrese de no insertar nada en la entrada y salida de aire.

Si el problema no aparece en la lista o sigue apareciendo, póngase en contacto con nuestro servicio de atención al cliente (consulte la página 32).

DREO CUSTOMER CARE
ATENCIÓN AL CLIENTE DREO 07

Warranty Card
Tarjeta de garantía

12-MONTH LIMITED WARRANTY
GARANTÍA LIMITADA DE 12 MESES

What is Covered
¿Qué cubre la garantía?

DREO warrants to you that your product will be free from original defects in materials and workmanship for a period of twelve (12) months from the date of your purchase, when you use your product for intended purposes in accordance with this User Manual.

DREO le garantiza que su producto estará libre de defectos originales en materiales y mano de obra durante un período de doce (12) meses desde la fecha de su compra, cuando utilice su producto para los fines previstos de acuerdo con este manual de usuario.

Please retain your proof of purchase. If you do not retain your proof of purchase, your warranty will start two (2) months from the date of manufacture printed on your product label.

Conserve el comprobante de compra. Si no conserva el comprobante de compra, la garantía comenzará dos (2) meses después de la fecha de fabricación impresa en la etiqueta del producto.

What is Not Covered
¿Qué no está cubierto?

This limited warranty only applies to the original purchaser of your product and is non-transferable. This warranty is only valid if your product is used in the country in which you originally purchased it. In addition, this warranty will not apply, and DREO will not be liable for any costs, damages, or repairs, in connection with any of the following:

- Accidents or use of your product with inappropriate force;
- Damage or destruction caused by wrong voltage or unstable electric current;
- Normal wear and tear;
- Careless operation or handling, misuse, abuse, neglect, and/or failure to maintain or use your product in accordance with this User Manual;
- Any partially or completely altered, modified and/or dismantled products;
- Reduction in battery discharge time due to battery age or use (as applicable);
- Products with altered or removed serial numbers;
- Clearing any blockages from the product;
- Purchases from retailers and distributors not authorized by DREO to sell this product;
- Defects caused by or resulting from damages from shipping or handling by any third party not authorized by DREO to ship or handle your product; or
- Defects caused by or resulting from repairs, service, improper maintenance, or alteration to your product or any of its components by anyone other than a repair person authorized by DREO.

Any service and customer support that DREO provides to you under this limited warranty will not extend the duration of this limited warranty.

Esta garantía limitada solo se aplica al comprador original de su producto y no es transferible. Esta garantía solo es válida si el producto se utiliza en el país en el que lo adquirió originalmente. Además, esta garantía no se aplicará, y DREO no asumirá ninguna responsabilidad por ningún costo, daño o reparación, en relación con cualquiera de los siguientes aspectos:

- Accidentes o uso de su producto con fuerza inadecuada;
- Daños o destrucción causados por una tensión incorrecta o una corriente eléctrica inestable;
- Desgaste normal;
- Funcionamiento o manipulación descuidados, uso indebido, abuso, negligencia o falta de mantenimiento o uso de su producto de acuerdo con este manual del usuario;
- Cualquier producto parcial o totalmente alterado, modificado o desmontado;
- Reducción del tiempo de descarga de la batería debido a su antigüedad o uso (según proceda);
- Productos con números de serie alterados o eliminados;
- Eliminación de cualquier obstrucción del producto;
- Compras a minoristas y distribuidores no autorizados por DREO para vender este producto;
- Defectos causados por o derivados de daños derivados del envío o la manipulación por parte de terceros no autorizados por DREO para enviar o manipular su producto ; o
- Defectos causados por o resultantes de reparaciones, servicio, mantenimiento inadecuado o alteración de su producto o cualquiera de sus componentes por cualquier persona que no sea un reparador autorizado por DREO.

Cualquier servicio y soporte técnico al cliente que DREO le proporcione bajo esta garantía limitada no extenderá la duración de esta.

Warranty Limitations and Exclusions
Limitaciones y exclusiones de la garantía

ANY IMPLIED WARRANTIES RELATING TO YOUR PRODUCT, INCLUDING BUT NOT LIMITED TO THE WARRANTY OF MERCHANTABILITY AND THE WARRANTY OF FITNESS FOR A PARTICULAR PURPOSE, ARE LIMITED TO THE DURATION OF THE LIMITED WARRANTY SET FORTH ABOVE AND ARE OTHERWISE DISCLAIMED.

TODAS LAS GARANTÍAS IMPLÍCITAS RELACIONADAS CON SU PRODUCTO, INCLUIDAS, SIN LIMITACIÓN, LA GARANTÍA DE COMERCIABILIDAD Y LA GARANTÍA DE IDONEIDAD PARA UN FIN DETERMINADO, SE LIMITAN A LA DURACIÓN DE LA GARANTÍA LIMITADA ESTABLECIDA ANTERIORMENTE Y QUEDAN EXCLUIDAS DE CUALQUIER OTRO MODO.

THIS LIMITED WARRANTY SHALL BE THE SOLE REMEDY OF THE PURCHASER OR USER OF THE PRODUCT, AND DREO SHALL NOT BE LIABLE FOR AN ALLEGEDLY DEFECTIVE OR DAMAGED PRODUCT EXCEPT TO REPAIR OR REPLACE IT IN ACCORDANCE WITH THIS LIMITED WARRANTY. DREO WILL NOT BE LIABLE FOR SPECIAL, INCIDENTAL, INDIRECT, CONTINGENT, OR CONSEQUENTIAL DAMAGES OR LOSSES OF ANY NATURE THAT YOU MAY INCUR IN CONNECTION WITH YOUR PURCHASE OR USE OF YOUR PRODUCT.

ESTA GARANTÍA LIMITADA SERÁ EL ÚNICO RECURSO DEL COMPRADOR O USUARIO DEL PRODUCTO, Y DREO NO ASUMIRÁ LA RESPONSABILIDAD POR UN PRODUCTO SUPUESTAMENTE DEFECTUOSO O DAÑADO EXCEPTO PARA REPARARLO O SUSTITUIRLO DE ACUERDO CON ESTA GARANTÍA LIMITADA. DREO NO ASUMIRÁ NINGUNA RESPONSABILIDAD POR DAÑOS O PÉRDIDAS ESPECIALES, INCIDENTALES, INDIRECTOS, CONTINGENTES O CONSECUENTES DE CUALQUIER NATURALEZA EN LOS QUE USTED PUEDA INCURRIR EN RELACIÓN CON LA COMPRA O EL USO DE SU PRODUCTO.

Some jurisdictions do not allow limitations on how long an implied warranty lasts or the exclusion or limitation of incidental or consequential damages, so the above limitations or exclusions may not apply to you. This limited warranty gives you specific legal rights, and you also may have other rights which vary from jurisdiction to jurisdiction.

Algunas jurisdicciones no permiten limitaciones en la duración de garantías implícitas o en la exclusión o limitación de daños incidentales o consecuentes, de modo que puede que las limitaciones y exclusiones anteriores no sean aplicables. Esta garantía le otorga determinados derechos legales y también puede tener otros derechos que pueden variar según la jurisdicción en la que se encuentre.

Limited Remedies
Coberturas de la garantía

If your product fails because of an original defect in material and/or workmanship during the warranty period, DREO will repair or replace (in DREO's sole discretion) your product.

Si el producto falla debido a un defecto original en materiales y/o mano de obra durante el período de garantía, DREO reparará o reemplazará (a discreción de DREO) su producto.

To obtain warranty service on your product, contact us at support@dreo.com or at (888) 290-1688 for further instructions.

Para obtener el servicio de garantía para su producto, póngase en contacto con nosotros a través del correo electrónico support@dreo.com o llamando al (888) 290-1688 para obtener más instrucciones.

IN THE EVENT OF AN ORIGINAL DEFECT IN MATERIAL AND/OR WORKMANSHIP, TO THE EXTENT PERMITTED BY LAW, THE REMEDIES SET FORTH IMMEDIATELY ABOVE ARE YOUR SOLE AND EXCLUSIVE REMEDIES.

EN CASO DE DEFECTO ORIGINAL EN EL MATERIALES O LA MANO DE OBRA, EN LA MEDIDA EN QUE LO PERMITA LA LEY, LOS RECURSOS EXPUESTOS INMEDIATAMENTE ARRIBA SON SUS ÚNICOS Y EXCLUSIVOS RECURSOS.

Model No./Modelo No.:
DR-HTF019
Rev_1.0_EN

We're Here to Help!
¡Estamos Aquí para Ayudarte!

(888) 290-1688 (Mon - Fri, 9:00 am-5:00 pm PST/PDT)

support@dreo.com

www.dreo.com

HESUNG INNOVATION CORP

377 Valley Rd, Unit #2686, Clifton, NJ 07013 USA

www.dreo.com

Looking for help?

Contact us to get expert support.

support@dreo.com (888) 290-1688 www.dreo.com

Mon – Fri, 9:00 am–5:00 pm PST/PDT